# ТИПОВОЙ ПРОЕКТ
# 902-1-70.83

# КАНАЛИЗАЦИОННАЯ НАСОСНАЯ СТАНЦИЯ ПРОИЗВОДИТЕЛЬНОСТЬЮ 200-1200 м³/ч НАПОРОМ 12-27м С РЕШЕТКАМИ-ДРОБИЛКАМИ ПРИ ГЛУБИНЕ ЗАЛОЖЕНИЯ ПОДВОДЯЩЕГО КОЛЛЕКТОРА 4,0м

*(монолитный вариант)*

## АЛЬБОМ VI

Подземная часть. Изделия.

19182-06
цена 0-61

| | | | | |
|---|---|---|---|---|
| | | | Привязан: | |
| | | | | |
| | | | | |
| Инв.№ | | | | |

gost.e-ecolog.ru

ЦЕНТРАЛЬНЫЙ ИНСТИТУТ ТИПОВОГО ПРОЕКТИРОВАНИЯ
ГОССТРОЯ СССР
Москва, А-445, Смоленская ул., 22
Сдано в печать XII 1983 г.
Заказ № 14151 Тираж 600 изд.

# ТИПОВОЙ ПРОЕКТ
# 902-1-70.83

# КАНАЛИЗАЦИОННАЯ НАСОСНАЯ СТАНЦИЯ ПРОИЗВОДИТЕЛЬНОСТЬЮ 200-1200 м³/ч НАПОРОМ 12-27 м С РЕШЕТКАМИ-ДРОБИЛКАМИ ПРИ ГЛУБИНЕ ЗАЛОЖЕНИЯ ПОДВОДЯЩЕГО КОЛЛЕКТОРА 4,0 м (монолитный вариант)

## СОСТАВ ПРОЕКТА:

| | |
|---|---|
| Альбом I | Пояснительная записка |
| Альбом II | Технологические решения. Внутренний водопровод и канализация. Отопление и вентиляция. |
| Альбом III | Архитектурно-строительные решения. Надземная часть. Общие чертежи, узлы и детали. |
| Альбом IV | Строительные решения. Подземная часть. Монолитный вариант. (открытый способ в сухих и мокрых грунтах). |
| Альбом V | Надземная часть. Изделия. |
| Альбом VI | Подземная часть. Изделия. |
| Альбом VII | Электрооборудование, автоматизация и технологический контроль. |
| Альбом VIII | Спецификация оборудования. |
| Альбом IX | Сборник спецификаций оборудования. |
| Альбом X | Ведомости потребности в материалах. |
| Альбом XI | Сметы. Общая часть. |
| Альбом XII | Сметы. Подземная часть. Монолитный вариант (открытый способ в сухих и мокрых грунтах). |

## Альбом VI


Разработан проектным институтом „Харьковский водоканалпроект"

Главный инженер института Г.А. Бондаренко

Главный инженер проекта В.С. Лялюк



Утвержден протоколом Технического совета института „Союзводоканалпроект" от 27.06 1983 г. № 32 и введен в действие в/о „Союзводоканалниипроект" приказ № 259 от 28.10 1983 г.


Привязан:

Инв.№

| Формат | Обозначение | Наименование | Стр. | Прим. |
|---|---|---|---|---|
| А4 | 902-1-70.83-КЖИ-ДО | Содержание листов выпуска | 2 | |
| А3 | -ТТ2 | Технические требования к изготовлению арматурных и закладных изделий | 3 | |
| | -Кр1 | Каркас плоский Кр 1 | 3 | |
| | -Кр2 | То же Кр 2 | 4 | |
| | -Кр3 | " Кр 3 | 4 | |
| | -Кр4 | " Кр4 | 5 | |
| А4 | -Кр5 | " Кр5 | 5 | |
| А4 | -Кр6 | " Кр6 | 6 | |
| А4 | -Кр7 | " Кр7 | 6 | |
| А4 | -Кр 8 | " Кр 8 | 7 | |
| А4 | -Кр9 | " Кр9 | 7 | |
| А4 | -Кр10 | " Кр10 | 8 | |
| А4 | -Кр11 | " Кр11 | 8 | |
| А4 | -Кр13,Кр14 | " Кр13,Кр14 | 9 | |
| А4 | -Кр13,Кр14СБ | " Кр13,Кр14СБ | 9 | |
| А4 | -Кр15,Кр16 | " Кр15,Кр16 | 10 | |
| А4 | -Кр15,Кр16СБ | " Кр15,Кр16СБ | 10 | |
| А4 | -Кр12 | " Кр12 | 11 | |
| А4 | -С1 | Сетка арматурная С1 | 11 | |
| А4 | -С2 | То же С2 | 12 | |
| А4 | 902-1-70.83-КЖИ-С3 | Сетка арматурная С3 | 12 | |
| А4 | -МН1 | Изделие закладное МН1 | 13 | |
| А4 | -МН2 | То же МН2 | 13 | |
| А4 | -МН3 | " МН3 | 14 | |
| А4 | -МС1 | Изделие соединительное МС1 | 14 | |

Привязан:

Инв. №

| | | |
|---|---|---|
| Нач.отд | Шейко | |
| Н.контр | Власенко | |
| Рук.гр. | Кунцевич | |
| Ст.инж. | Шманай | |
| Ст.техн | Чурилова | |

ТП 902-1-70.83-КЖИ-ДО

Содержание листов выпуска

| Стадия | Лист | Листов |
|---|---|---|
| Р | 1 | |

Госстрой СССР Союзводоканалпроект Харьковский Водоканалпроект

## Технические требования к изготовлению арматурных и закладных изделий.

1. Плоские арматурные изделия следует изготовлять при помощи контактной точечной сварки. Сварку сеток и каркасов производить во всех точках пересечения стержней.
2. Размеры сеток и каркасов даны по осям и торцам стержней.
3. Сварку производить в соответствии с ГОСТ 19292-73, "Соединения сварных элементов закладных деталей сборных железобетонных конструкций" и СН 393-78.
4. Сварку тавровых соединений круглых стержней с листовым прокатом закладных изделий выполнять под слоем флюса.
5. Материал прокатной стали закладных изделий принять марки Вст3 КП 2-1 для сварных конструкций по ГОСТ 535-79 и ТУ 14-1-3023-80. Толщину сварных швов принять по наименьшей толщине свариваемых элементов.

Привязан

Инв.№

| | | | |
|---|---|---|---|
| Нач. отд. | Шейко | | |
| Н. контр. | Власенко | | |
| Рук. гр. | Кунцевич | | |
| Ст. инж. | Штандей | | |
| Ст. техн. | Каменская | | |

ТП 902-1-70.83-КЖИ-ТТ2

Технические требования к изготовлению арматурных и закладных изделий.

| Стадия | Лист | Листов |
|---|---|---|
| Р | | 1 |

Госстрой СССР Союзводоканалниипроект Сорековский Водоканалпроект

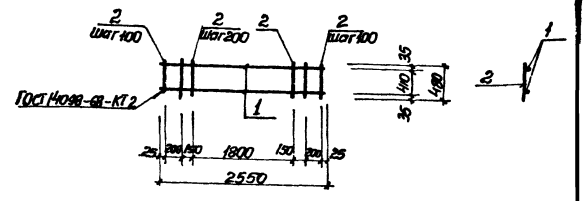


| Формат | Зона | Поз. | Обозначение | Наименование | Кол. | Прим. |
|---|---|---|---|---|---|---|
| | | | | Документация | | |
| А4 | | | 902-1-70.83-КЖИ-ТТ2 | Технические требования | | |
| | | | | Детали | | |
| Б4 | | 1 | | ф16 А III ГОСТ 5781-82 ℓ=2550 | 2 | 4,0 кг |
| Б4 | | 2 | | ф6 АI ГОСТ 5781-82 ℓ=480 | 16 | 0,1 кг |

Привязан:

Инв.№

Инв.№ подл. | Подпись и дата | Взам.инв.№

ТП 902-1-70.83 -КЖИ-КР1

Каркас плоский КР1

| Стадия | Масса | Масштаб |
|---|---|---|
| Р | 9,6 кг | 1:50 |

| Лист | Листов 1 |
|---|---|

| | | |
|---|---|---|
| Н. отд. | Шейко | |
| Н. контр. | Власенко | |
| Рук. гр. | Кунцевич | |
| Ст. инж. | Штандей | |
| Инж. | Литвиненко | |

Госстрой СССР Союзводоканалниипроект Сорековский Водоканалпроект



Формат А4

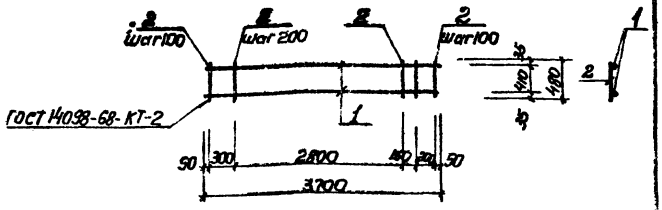


| Формат | Зона | Поз | Обозначение | Наименование | Кол. | Прим. |
|---|---|---|---|---|---|---|
| | | | | Документация | | |
| А4 | | | 902-1-70.83-КЖИ-ТТ2 | Технические требования | | |
| | | | | Детали | | |
| Б4 | | 1 | | ф16 А III ГОСТ 5781-82 ℓ=3700 | 2 | 5,8 кг |
| Б4 | | 2 | | ф6 А I ГОСТ 5781-82 ℓ=480 | 22 | 0,1 кг |

Привязан:

Инв. №

| | | | |
|---|---|---|---|
| Нач.отд | Шейко | | |
| Гл.констр | Власенко | | |
| Рук.гр. | Кунцевич | | |
| Ст.инж. | Шманский | | |
| Инж. | Литвиненко | | |

ТП 902-1-70.83-КЖИ-КР2

Каркас плоский КР 2

| Стадия | Масса | Масштаб |
|---|---|---|
| Р | 13,8 кг | 1:50 |

Лист | Листов 1

Госстрой СССР Союзводоканалпроект Харьковский Водоканалпроект

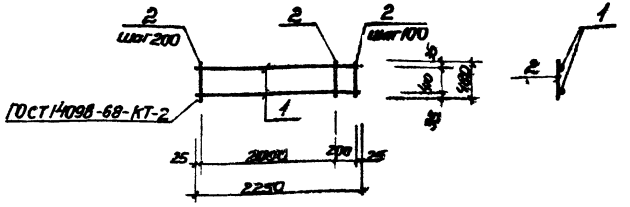


| Формат | Зона | Поз | Обозначение | Наименование | Кол. | Прим. |
|---|---|---|---|---|---|---|
| | | | | Документация | | |
| А4 | | | 902-1-70.83-КЖИ-ТТ2 | Технические требования | | |
| | | | | Детали | | |
| Б4 | | 1 | | ф16 А III ГОСТ 5781-82 ℓ=2250 | 2 | 3,6 кг |
| Б4 | | 2 | | ф6 А I ГОСТ 5781-82 ℓ=480 | 13 | 0,1 кг |

Привязан:

Инв. N

Взам. инв. | Подп. и дата | Инв. N подл.

| | | | |
|---|---|---|---|
| Нач.отд | Шейко | | |
| Гл.констр | Власенко | | |
| Рук.гр. | Кунцевич | | |
| Ст.инж. | Шманский | | |
| Инж. | Литвиненко | | |

ТП 902-1-70.83-КЖИ-КР3

Каркас плоский КР3

| Стадия | Масса | Масштаб |
|---|---|---|
| Р | 8,5 кг | 1:50 |

Лист | Листов 1

Госстрой СССР Союзводоканалпроект Харьковский Водоканалпроект

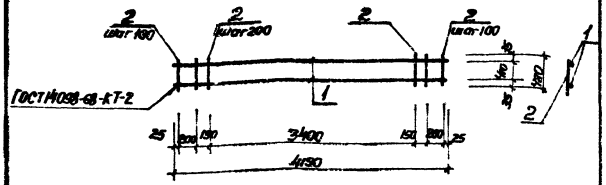


| Формат | Зона | Поз | Обозначение | Наименование | Кол. | Прим. |
|---|---|---|---|---|---|---|
| | | | | Документация | | |
| А4 | | | 902-1-70.83-КЖИ - ТТ2 | Технические требования | | |
| | | | | Детали | | |
| Б4 | | 1 | | ф16А III ГОСТ 5781-82 ℓ=4150 | 2 | 6.64кг |
| Б4 | | 2 | | ф6А I ГОСТ 5781-82 ℓ=480 | 24 | 0.1кг |

Привязан:

Инв. N

| | | |
|---|---|---|
| Нач. отд | Шейко | |
| Н. контр | Власенко | |
| Рук. гр. | Кунцевич | |
| Ст. инж. | Шмандий | |
| Инж. | Литвиненко | |

ТП 902-1-70.83-КЖИ- КР4

Каркас плоский КР4

| Стадия | Масса | Масшт. |
|---|---|---|
| Р | [illegible] кг | 1:50 |

Лист | Листов 1

Госстрой СССР
Союзводоканалниипроект
Харьковский
Водоканалпроект

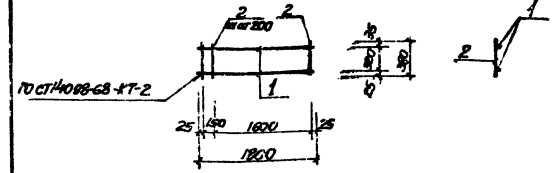


| Формат | Зона | Поз. | Обозначение | Наименование | Кол. | Примеч. |
|---|---|---|---|---|---|---|
| | | | | Документация | | |
| А4 | | | 902-1-70.83 -КЖИ-ТТ2 | Технические требования | | |
| | | | | Детали | | |
| Б4 | | 1 | | ф16А III ГОСТ 5781-82 ℓ=1800 | 2 | 2,9кг |
| Б4 | | 2 | | ф6А I ГОСТ 5781-82 ℓ=380 | 10 | 0,1кг |

Взам. инв. | Подпись и дата | Инв. № подл.

Привязан:

Инв. №

| | | |
|---|---|---|
| Н. отд. | Шейко | |
| Н. контр | Власенко | |
| Рук. гр. | Кунцевич | |
| Ст. инж. | Шмандий | |
| Инж | Литвиненко | |

ТП 902-1-70.83-КЖИ-КР5

Каркас плоский КР5

| Стадия | Масса | Масштаб |
|---|---|---|
| Р | 6.8 кг | 1:50 |

Лист | Листов 1

Госстрой СССР
Союзводоканалниипроект
Харьковский
Водоканалпроект

19182-06 6

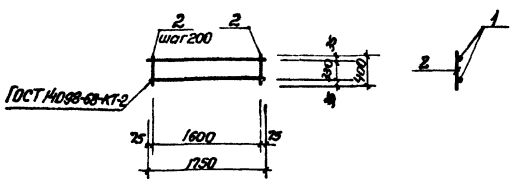


| Зона | Поз | Обозначение | Наименование | Кол. | Примеч |
|---|---|---|---|---|---|
| | | | Документация | | |
| | | 902-1-70.83-КЖИ-ТТ2 | Технические требования | | |
| | | | | | |
| | | | Детали | | |
| | 1 | | ф16А III ГОСТ 5781-82 ℓ=1750 | 2 | 2,9кг |
| | 2 | | ф6А I ГОСТ 5781-82 ℓ=400 | 9 | 0,1кг |
| | | | | | |

Привязан:

Инв. №

| | | |
|---|---|---|
| Н.отд. | Шейко | |
| Н.контр. | Власенко | |
| Рук.гр. | Кунцевич | |
| Ст.инж. | Шмандий | |
| Инж. | Литвиненко | |

ТП902-1-70.83-КЖИ-КР6

Каркас плоский КР6

| Стадия | Масса | Масштаб |
|---|---|---|
| Р | 6,7 кг | 1:50 |

Лист | Листов 1

Госстрой СССР Союзводоканалниипроект Харьковский Водоканалпроект

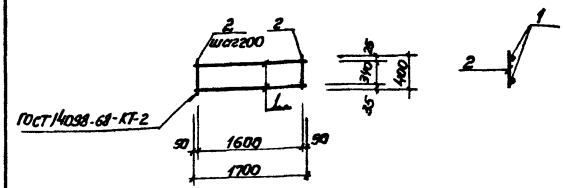


| Формат | Зона | Поз. | Обозначение | Наименование | Кол. | Прим. |
|---|---|---|---|---|---|---|
| | | | | Документация | | |
| А4 | | | 902-1-70.83-КЖИ-ТТ2 | Технические требования | | |
| | | | | | | |
| | | | | Детали | | |
| Б4 | | 1 | | ф12А III ГОСТ 5781-82 ℓ=1700 | 2 | 1.5кг |
| Б4 | | 2 | | ф6А I ГОСТ 5781-82 ℓ=400 | 9 | 0,1кг |
| | | | | | | |

Взам. инв. | Подпись и дата | Инв. № подл.

Привязан:

Инв. №

| | | |
|---|---|---|
| Н.отд. | Шейко | |
| Н.контр. | Власенко | |
| Рук.гр. | Кунцевич | |
| Ст.инж. | Шмандий | |
| Инж. | Литвиненко | |

ТП902-1-70.83-КЖИ-КР7

Каркас плоский КР7

| Стадия | Масса | Масштаб |
|---|---|---|
| Р | 3,9 кг | 1:50 |

Лист | Листов 1

Госстрой СССР Союзводоканалниипроект Харьковский Водоканалпроект

19182-06 7

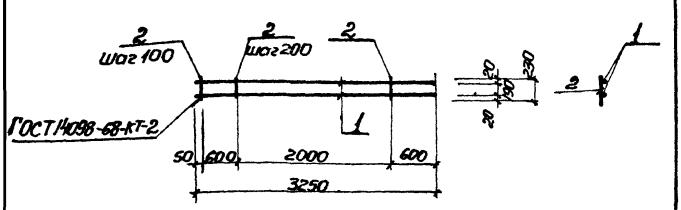


| Формат | Зона | Поз | Обозначение | Наименование | Кол. | Прим. |
|---|---|---|---|---|---|---|
| | | | | Документация | | |
| Б4 | | | 902-1-70.83-КЖИ-ТТ2 | Технические требования | | |
| | | | | Детали | | |
| Б4 | | 1 | | ф16АIII ГОСТ 5781-82 ℓ=3250 | 2 | 5,2 кг |
| Б4 | | 2 | | ф8АI ГОСТ 5781-82 ℓ=230 | 17 | 0,1 кг |

Привязан:

Инв. №

| | | | |
|---|---|---|---|
| Н. отд. | Шейко | | |
| Н. контр. | Власенко | | |
| Гл. спец. | Кунцевич | | |
| Гл. инж. | Имандий | | |
| Инж. | Литвиненко | | |

ТП 902-1-70.83-КЖИ-КР8

Каркас плоский КР8

| Стадия | Масса | Масштаб |
|---|---|---|
| Р | 12,1 кг | 1:50 |
| Лист | Листов 1 | |

Госстрой СССР Союзводоканалмонтаж Харьковский Водоканалпроект

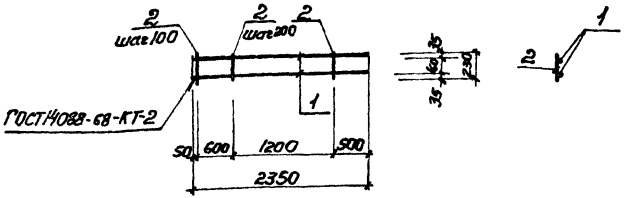


| Формат | Зона | Поз | Обозначение | Наименование | Кол. | Прим. |
|---|---|---|---|---|---|---|
| | | | | Документация | | |
| А4 | | | 902-1-70.83-КЖИ-ТТ2 | Технические требования | | |
| | | | | Детали | | |
| Б4 | | 1 | | ф16АIII ГОСТ 5781-82 ℓ=2350 | 2 | 3,8 кг |
| Б4 | | 2 | | ф8АI ГОСТ 5781-82 ℓ=230 | 13 | 0,1 кг |

Привязан

Инв. №

Инв. № подл. | Подпись и дата | Взам. инв. №

| | | | |
|---|---|---|---|
| Н. отд. | Шейко | | |
| Н. контр. | Власенко | | |
| Рук. гр. | Курцевич | | |
| Гл. инж. | Имандий | | |
| Инж. | Литвиненко | | |

ТП 902-1-70.83-КЖИ-КР9

Каркас плоский КР9

| Стадия | Масса | Масштаб |
|---|---|---|
| Р | 8,9 кг | 1:50 |
| Лист | Листов 1 | |

Госстрой СССР Союзводоканалмонтаж Харьковский Водоканалпроект



Формат А

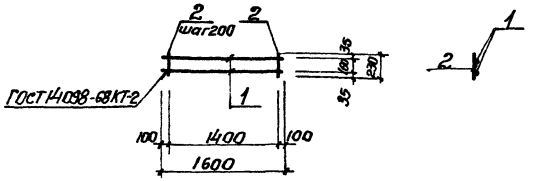


| Формат | Зона | Поз. | Обозначение | Наименование | Кол. | Прим |
|---|---|---|---|---|---|---|
| | | | | Документация | | |
| А4 | | | 902-1-70.83-КЖСИ-ТТ2 | Технические требования | | |
| | | | | Детали | | |
| Б4 | | 1 | | ф16 А III ГОСТ 5781-82 ℓ=1600 | 2 | 2,5кг |
| Б4 | | 2 | | ф6 А I ГОСТ 5781-82 ℓ=230 | 7 | 0,05кг |

Привязан:

Инв. №

| | | | |
|---|---|---|---|
| Н.отд. | Шейко | | |
| Н.контр. | Власенко | | |
| Рук. гр. | Кунцевич | | |
| Ст.инж. | Шпандий | | |
| Инж. | Литвиненко | | |

ТП 902-1-70.83 -КЖСИ-КР10

Каркас плоский КР10

| Стадия | Масса | Масштаб |
|---|---|---|
| Р | 5.4 кг | 1:50 |

| Лист | Листов 1 |
|---|---|
| Госстрой СССР Союзводоканалпроект Харьковский Водоканалпроект | |

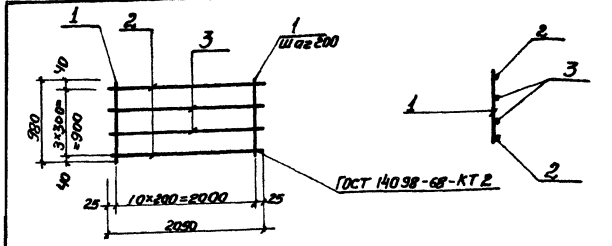


| Формат | Зона | Поз. | Обозначение | Наименование | Кол. | Примечание |
|---|---|---|---|---|---|---|
| | | | | Документация | | |
| А4 | | | 902-1-70.83-КЖСИ-ТТ2 | Технические требования | | |
| | | | | Детали | | |
| Б4 | | 1 | | ф6 А I ГОСТ 5781-82 ℓ=980 | 11 | 0,22кг |
| Б4 | | 2 | | ф16 А III ГОСТ 5781-82 ℓ=2050 | 2 | 3,24кг |
| Б4 | | 3 | | ф10 А III ГОСТ 5781-82 ℓ=2050 | 2 | 1,26кг |

Привязан

Инв. №

Инв. № подл. | Подпись и дата | Взам. инв. №

| | | | |
|---|---|---|---|
| Нач.отд. | Шейко | | |
| Н.контр. | Власенко | | |
| Рук. гр. | Кунцевич | | |
| Ст.инж. | Шпандий | | |
| Ст.техн. | Чурилова | | |

ТП 902-1-70.83 -КЖСИ-КР11

Каркас плоский КР11

| Стадия | Масса | Масштаб |
|---|---|---|
| Р | 11,4кг | |

| Лист | Листов 1 |
|---|---|
| Госстрой СССР Союзводоканалпроект Харьковский Водоканалпроект | |

| Формат | Зона | Поз | Обозначение | Наименование | Кол. | Прим. |
|---|---|---|---|---|---|---|
| | | | | Документация | | |
| А4 | | | 902-1-70.83 -КЖСИ-ТТ2 | Технические требования | | |
| | | | -КЖСИ-КР13; КР14 СБ | Сборочный чертеж | | |
| | | | | КР13 | | |
| | | | | Детали | | |
| Б4 | | 1 | | ф10АI ГОСТ 5781-82 ℓ=2560 | 2 | 1.58кг |
| Б4 | | 2 | | ф12АIII ГОСТ 5781-82 ℓ=285 | 12 | 0,25кг |
| | | | | КР14 | | |
| | | | | Детали | | |
| Б4 | | 1 | | ф10АI ГОСТ 5781-82 ℓ=3840 | 2 | 2.37кг |
| Б4 | | 2 | | ф12АIII ГОСТ 5781-82 ℓ=285 | 18 | 0,25кг |

Привязан

Инв. №

| | | |
|---|---|---|
| Нач. отд. | Шейко | |
| Н. контр. | Власенко | |
| Рук. гр. | Кунцевич | |
| Ст. инж. | Шпандий | |
| Ст. техн. | Чурилова | |

ТП 902-1-70.83 КЖСИ-КР13, КР14

Каркас плоский КР13, КР14

| Стадия | Лист | Листов |
|---|---|---|
| Р | | 1 |

Госстрой СССР Союзгородскилпроект Эстрелкозский Водоканалпроект



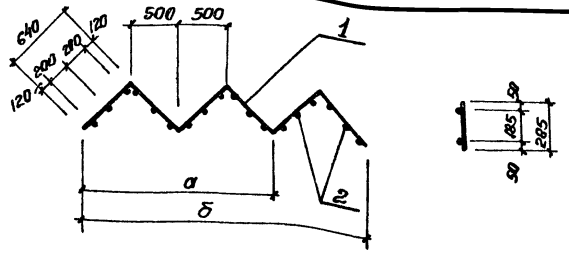


| Марка | а мм | б мм | Масса кг |
|---|---|---|---|
| КР13 | 2000 | | 6.16 |
| КР14 | | 3000 | 9.24 |

Привязан:

Инв. №

Инв. № подл. | Подпись и дата | Взам. инв. №

| | | |
|---|---|---|
| Нач. отд. | Шейко | |
| Н. контр. | Власенко | |
| Рук. гр. | Кунцевич | |
| Ст. инж. | Шпандий | |
| Ст. техн. | Чурилова | |

ТП 902-1-70.83-КЖСИ-КР13, КР14 СБ

Каркас плоский (КР13; КР14) сборочный чертеж

| Стадия | Лист | Масштаб |
|---|---|---|
| Р | См. табл. | б/м |
| | Лист | Листов 1 |

Госстрой СССР Союзгородскилпроект Эстрелкозский Водоканалпроект

| Поз. | Обозначение | Наименование | Кол. | Прим. |
|---|---|---|---|---|
| | | **Документация** | | |
| | 902-1-70.83-КЖУ-ТТ2 | Технические требования | | |
| | - КР15, КР16-СБ | Сборочный чертеж | | |
| | | **КР15** | | |
| | | **Детали** | | |
| 1 | | ф10 AI ГОСТ 5781-82 ℓ=2560 | 2 | 1.58кг |
| 2 | | ф12 AIII ГОСТ 5781-82 ℓ=385 | 12 | 0,34кг |
| | | **Кр 16** | | |
| | | **Детали** | | |
| 1 | | ф10 AI ГОСТ 5781-82 ℓ=3840 | 2 | 2,37кг |
| 2 | | ф12 AIII ГОСТ 5781-82 ℓ=385 | 18 | 0,34кг |

Привязан

Инв.№

| | | | |
|---|---|---|---|
| Нач.отд | Шейко | | |
| Н.контр | Власенко | | |
| Рук.гр. | Кунцевич | | |
| Ст.инж. | Штайдик | | |
| Техник | Слетенко | | |

ТП 902-1-70.83-КЖСИ-КР15, КР16

Каркас плоский Кр 15, Кр 16

| Стадия | Лист | Листов |
|---|---|---|
| Р | 1 | 1 |

Госстрой СССР Союзводоканалпроект Харьковский Водоканалпроект

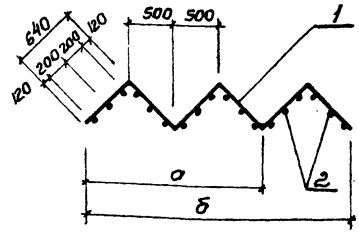


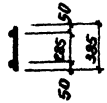


| Марка | а мм | б мм | Масса кг |
|---|---|---|---|
| Кр 15 | 2000 | | 7.24кг |
| Кр 16 | | 3000 | 10.86кг |

Привязан:

Инв.№

Инв.№ подл. | Подпись и дата | Взам. инв.№

| | | | |
|---|---|---|---|
| Нач.отд | Шейко | | |
| Н.контр | Власенко | | |
| Рук.гр. | Кунцевич | | |
| Ст.инж. | Штайдик | | |
| Ст.техн | Чурилов | | |

ТП 902-1-70.83-КЖСИ-КР15, КР16 СБ

Каркас плоский КР15, КР16 (сборочный чертеж)

| Стадия | Масса | Масшт. |
|---|---|---|
| Р | см. табл. | |

| Лист | Листов 1 |
|---|---|
| | Госстрой СССР Союзводоканалпроект Харьковский Водоканалпроект |

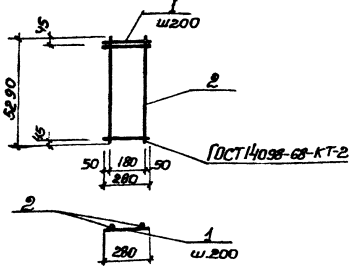


| Формат | Зона | Поз. | Обозначение | Наименование | Кол. | Примечание |
|---|---|---|---|---|---|---|
| | | | | Документация | | |
| А4 | | | 902-1-70.83-КЖИ-ТТ2 | Технические требования | | |
| | | | | Детали | | |
| Б4 | | 1 | | ф10 А III ГОСТ 5781-82 ℓ=280 | 27 | 0,17 кг |
| Б4 | | 2 | | ф10 А III ГОСТ 5781-82 ℓ=5290 | 2 | 3,26 кг |

Привязан

Инв №

| | | | |
|---|---|---|---|
| Нач. отд. | Шейко | | |
| Н. контр. | Власенко | | |
| Рук. гр. | Кунцевич | | |
| Ст. инж. | Литвинов | | |
| Инж. | Болотникова | | |

ТП 902-1-70.83 -КЖИ-КР12

Каркас плоский КР12

| Стадия | Масса | Масштаб |
|---|---|---|
| Р | 11,1 кг | |

Лист | Листов 1

Госстрой СССР Союзводоканалпроект Харьковский Водоканалпроект

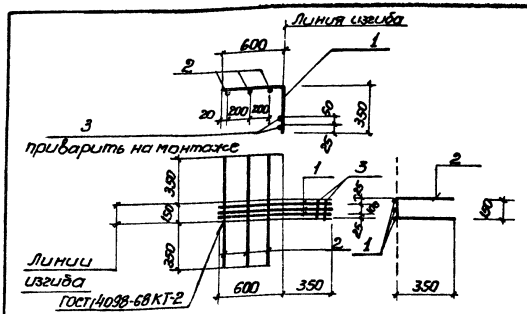


| Формат | Зона | Поз. | Обозначение | Наименование | Кол. | Прим. |
|---|---|---|---|---|---|---|
| | | | | Документация | | |
| А4 | | | 902-1-70.83-КЖИ-ТТ2 | Технические требования | | |
| | | | | Детали | | |
| Б4 | | 1 | | ф12 А III ГОСТ 5781-82 ℓ=950 | 3 | 0,9 кг |
| Б4 | | 2 | | ф6 А I ГОСТ 5781-82 ℓ=850 | 3 | 0,2 кг |
| Б4 | | 3 | | ф6 А I ГОСТ 5781-82 ℓ=150 | 2 | 0,1 кг |

Привязан:

Инв №

| | | | |
|---|---|---|---|
| Нач. отд. | Шейко | | |
| Н. контр. | Власенко | | |
| Рук. гр. | Кунцевич | | |
| Ст. инж. | Штандел | | |
| Инж. | Литвинова | | |

Инв. № подл. | Подпись и дата | Взам. инв. №

ТП 902-1-70.83 -КЖИ-С1

Арматурная сетка С1

| Стадия | Масса | Масштаб |
|---|---|---|
| Р | 3,5 кг | б/м |

Лист | Листов 1

Госстрой СССР Союзводоканалпроект Харьковский Водоканалпроект

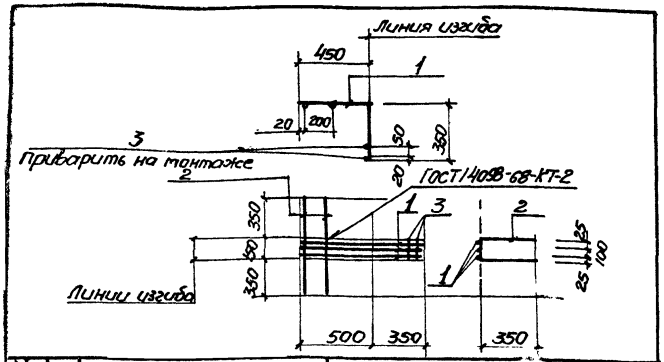


| Формат | Зона | Поз. | Обозначение | Наименование | Кол. | Прим. |
|---|---|---|---|---|---|---|
| | | | | Документация | | |
| А4 | | | 902-1-70.83-КЖИ-ТТ2 | Технические требования | | |
| | | | | Детали | | |
| Б4 | | 1 | | ф12AIII ГОСТ 5781-82 ℓ=800 | 3 | 0,8кг |
| Б4 | | 2 | | ф6AI ГОСТ 5781-82 ℓ=850 | 2 | 0,2 кг |
| Б4 | | 3 | | ф6AI ГОСТ 5781-82 ℓ=150 | 2 | 0,1 кг |

Привязан:

Инв. №

| | | | |
|---|---|---|---|
| Н. отд. | Шейко | | |
| Н. контр. | Власенко | | |
| Рук. гр. | Кунцевич | | |
| Ст. инж. | Шмандий | | |
| Инж. | Литвиненко | | |

ТП 902-1-70.83 — КЖИ-С2

Арматурная сетка С2

| Стадия | Масса | Масштаб |
|---|---|---|
| Р | 3,0 кг | б/м |

Лист | Листов 1

Госстрой СССР Союзводоканалпроект Харьковский Водоканалпроект

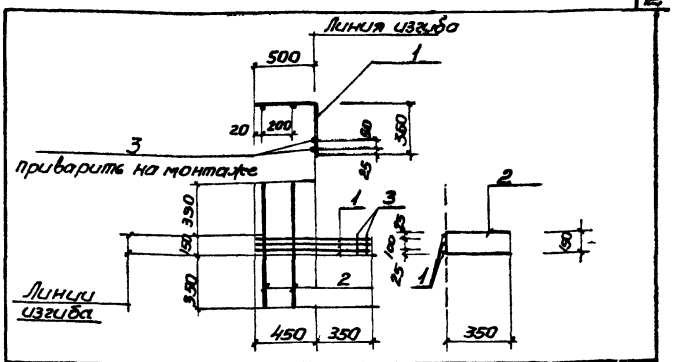


| Формат | Зона | Поз. | Обозначение | Наименование | Кол. | Прим. |
|---|---|---|---|---|---|---|
| | | | | Документация | | |
| А4 | | | 902-1-70.83-КЖИ-ТТ2 | Технические требования | | |
| | | | | Детали | | |
| Б4 | | 1 | | ф12AIII ГОСТ 5781-82 ℓ=850 | 3 | 0,8кг |
| Б4 | | 2 | | ф6AI ГОСТ 5781-82 ℓ=850 | 2 | 0,2 кг |
| Б4 | | 3 | | ф6AI ГОСТ 5781-82 ℓ=150 | 2 | 0,1 кг |

Привязан:

Инв. №

| | | | |
|---|---|---|---|
| Н. отд. | Шейко | | |
| Н. контр. | Власенко | | |
| Рук. гр. | Кунцевич | | |
| Ст. инж. | Шмандий | | |
| Инж. | Литвиненко | | |

ТП 902-1-70.83-КЖИ-С3

Арматурная сетка С3

| Стадия | Масса | Масштаб |
|---|---|---|
| Р | 3,0 кг | б/м |

Лист | Листов 1

Госстрой СССР Союзводоканалпроект Харьковский Водоканалпроект

Инв. № подл. | Подпись и дата | Взам. инв. №

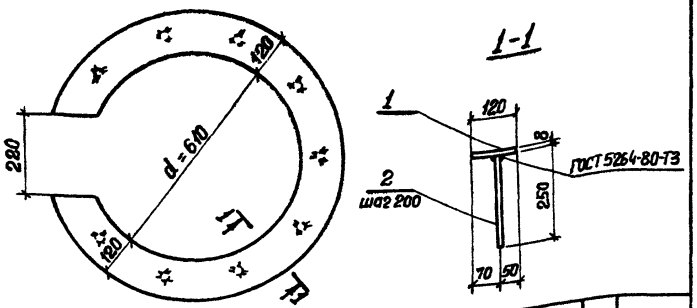


| Формат | Зона | Поз. | Обозначение | Наименование | Кол. | Прим. |
|---|---|---|---|---|---|---|
| | | | | Документация | | |
| А4 | | | 902-1-70.83-КЖИ-ТТ2 | Технические требования | | |
| | | | | Детали | | |
| Б.Ч. | | 1 | | Лист 8 ГОСТ 19903-74 Вст3кп2-1 ТУ14-1-3023-80 | 1 | 17,33кг |
| Б.Ч. | | 2 | | ФЮАIII ГОСТ 5781-82 ℓ=250 | 11 | 0.2 кг. |

Привязан:

Инв. №

| | | | |
|---|---|---|---|
| Нач. отд. | Шейко | | |
| Н. контр. | Власенко | | |
| Рук. гр. | Кунцевич | | |
| Ст. инж. | Шмандий | | |
| Инженер | Литвиненко | | |

ТП 902-1-70.83-КЖИ-мн1

Изделие закладное мн1

| Стадия | Масса | Масштаб |
|---|---|---|
| Р | 19,53 кг | — |
| Лист | Листов 1 | |

Госстрой СССР Союзводоканалпроект Харьковский Водоканалпроект

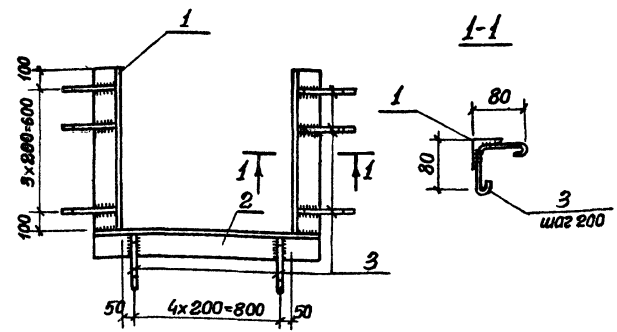


| Формат | Зона | Поз. | Обозначение | Наименование | Кол. | Примеч. |
|---|---|---|---|---|---|---|
| | | | | Документация | | |
| А4 | | | 902-1-70.83-КЖИ-ТТ2 | Технические требования | | |
| | | | | Детали | | |
| Б.Ч. | | 1 | | Уголок 5-50х50х5 ГОСТ 8509-72* Вст3кп2-1 ТУ14-1-3023-80 800 | 2 | 3.02 кг. |
| Б.Ч. | | 2 | | Уголок 5-50х50х5 ГОСТ 8509-72* Вст3кп2-1 ТУ14-1-3023-80 1000 | 1 | 3.77 кг |
| Б.Ч. | | 3 | | ФБАI ГОСТ 5781-82 ℓ=240 | 13 | 0,05кг |

Привязан

Инв. №

Взам. инв. № | Подпись и дата | Инв. № подл.

| | | | |
|---|---|---|---|
| Нач. отд. | Шейко | | |
| Н. контр. | Власенко | | |
| Рук. гр. | Кунцевич | | |
| Ст. инж. | Шмандий | | |
| Инженер | Литвиненко | | |

ТП 902-1-70.83-КЖИ-мн2

Изделие закладное мн2

| Стадия | Масса | Масштаб |
|---|---|---|
| Р | 10,46 кг | — |
| Лист | Листов 1 | |

Госстрой СССР Союзводоканалпроект Харьковский Водоканалпроект

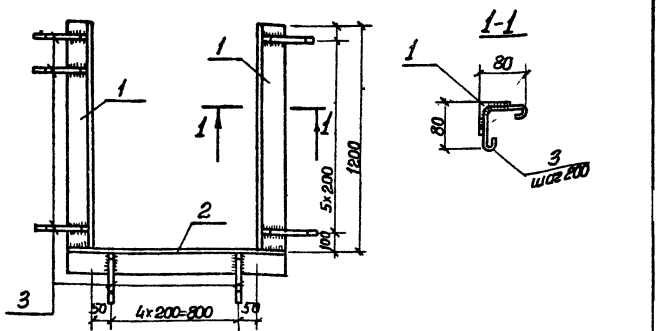


| Формат | Зона | Поз. | Обозначение | Наименование | Кол. | Примеч. |
|---|---|---|---|---|---|---|
| | | | | Документация | | |
| А4 | | | 902-1-70.83-КЖИ-ТТ2 | Технические требования | | |
| | | | | Детали | | |
| Б.Ч. | | 1 | | Уголок $\frac{Б\text{-}50\text{х}50\text{х}5\ ГОСТ\ 8509\text{-}72^{**}}{Вст3кп2\text{-}1\ ТУ14\text{-}1\text{-}3023\text{-}80}$ 1200 | 2 | 4,52 кг |
| Б.Ч. | | 2 | | Уголок $\frac{Б\text{-}50\text{х}50\text{х}5\ ГОСТ\ 8509\text{-}72^{**}}{Вст3кп2\text{-}1\ ТУ14\text{-}1\text{-}3023\text{-}80}$ 1000 | 1 | 3,77 кг |
| Б.Ч | | 3 | | Ф6 AI ГОСТ 5781-82 $\ell$=240 | 19 | 0,05 кг |

Привязан

Инв.№

ТП 902-1-70.83-КЖИ-МН3

| | | | |
|---|---|---|---|
| Нач.отд. | Шейко | | |
| Н.контр. | Власенко | | |
| Рук.гр. | Кунцевич | | |
| Ст.инж. | Шмандий | | |
| Инж. | Литвиненко | | |

Изделие закладное МН3

| Стадия | Масса | Масштаб |
|---|---|---|
| Р | 13,76 кг | 1:50 |
| Лист | Листов 1 | |

Госстрой СССР Союзводоканалниипроект Харьковский Водоканалпроект

gost.e-ecolog.ru

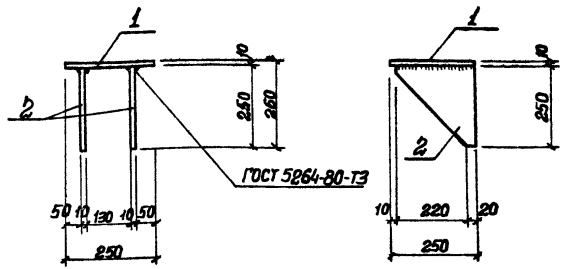


| Формат | Зона | Поз. | Обозначение | Наименование | Кол | Примеч. |
|---|---|---|---|---|---|---|
| | | | | Документация | | |
| А4 | | | 902-1-70.83-КЖИ-ТТ2 | Технические требования | | |
| | | | | Детали | | |
| Б.Ч. | | 1 | | Полоса $\frac{10\text{х}250\ ГОСТ\ 82\text{-}70}{Вст2кп2\text{-}1\ ТУ14\text{-}1\text{-}3023\text{-}80}$ 250 | 1 | 4,9 кг |
| Б.Ч | | 2 | | Полоса $\frac{10\text{х}250\ ГОСТ\ 82\text{-}70}{Вст3кп2\text{-}1\ ТУ14\text{-}1\text{-}3023\text{-}80}$ 240 | 2 | 4,7 кг |

Привязан

Инв.№

Инв.№ подл. | Подпись и дата | Взам. инв.№

ТП 902-1-70.83-КЖИ-МС1

| | | | |
|---|---|---|---|
| Нач.отд. | Шейко | | |
| Н.контр. | Власенко | | |
| Рук.гр. | Кунцевич | | |
| Ст.инж. | Шмандий | | |
| Инжен. | Литвиненко | | |

Изделие соединительное МС1

| Стадия | Масса | Масшт. |
|---|---|---|
| Р | 14,3 кг | 1:10 |
| Лист | Листов 1 | |

Госстрой СССР Союзводоканалниипроект Харьковский Водоканалпроект