ТИПОВОЙ ПРОЕКТ

902-1-70.83

КАНАЛИЗАЦИОННАЯ НАСОСНАЯ СТАНЦИЯ

ПРОИЗВОДИТЕЛЬНОСТЬЮ 200-1200 м³/ч

НАПОРОМ 12-27 м С РЕШЕТКАМИ-ДРОБИЛКАМИ

ПРИ ГЛУБИНЕ ЗАЛОЖЕНИЯ

ПОДВОДЯЩЕГО КОЛЛЕКТОРА 4,0 м

/МОНОЛИТНЫЙ ВАРИАНТ/

Альбом IV

19182-04

ЦЕНА 2-51

gost.e-ecolog.ru

ТИПОВОЙ ПРОЕКТ
902-1-70.83
КАНАЛИЗАЦИОННАЯ НАСОСНАЯ СТАНЦИЯ ПРОИЗВОДИТЕЛЬНОСТЬЮ 200 - 1200 м³/ч, НАПОРОМ 12-27 м С РЕШЕТКАМИ-ДРОБИЛКАМИ ПРИ ГЛУБИНЕ ЗАЛОЖЕНИЯ ПОДВОДЯЩЕГО КОЛЛЕКТОРА 4,0 м *(монолитный вариант)*

СОСТАВ ПРОЕКТА:

АЛЬБОМ	I	Пояснительная записка
АЛЬБОМ	II	Технологические решения. Внутренний водопровод и канализация. Отопление и вентиляция.
АЛЬБОМ	III	Архитектурно - строительные решения. Надземная часть. Общие чертежи, узлы и детали.
АЛЬБОМ	IV	Строительные решения. Подземная часть. Монолитный вариант. (открытый способ в сухих и мокрых грунтах)
АЛЬБОМ	V	Надземная часть. Изделия.
АЛЬБОМ	VI	Подземная часть. Изделия.
АЛЬБОМ	VII	Электрооборудование, автоматизация и технологический контроль.
АЛЬБОМ	VIII	Спецификации оборудования.
АЛЬБОМ	IX	Сборник спецификаций оборудования.
АЛЬБОМ	X	Ведомости потребности в материалах.
АЛЬБОМ	XI	Сметы. Общая часть.
АЛЬБОМ	XII	Сметы. Подземная часть. Монолитный вариант. (открытый способ в сухих и мокрых грунтах)

АЛЬБОМ IV

УТВЕРЖДЕН ПРОТОКОЛОМ ТЕХНИЧЕСКОГО СОВЕТА ИНСТИТУТА „СОЮЗВОДОКАНАЛПРОЕКТ" от 27.06 1983 г. №32 И ВВЕДЕН В ДЕЙСТВИЕ в/о „СОЮЗВОДОКАНАЛНИИПРОКТ". ПРИКАЗ № 259 от 28.10 1983 г.

РАЗРАБОТАН ПРОЕКТНЫМ ИНСТИТУТОМ ХАРЬКОВСКИЙ ВОДОКАНАЛПРОЕКТ"

ГЛАВНЫЙ ИНЖЕНЕР ИНСТИТУТА Г.А. Бондаренко

ГЛАВНЫЙ ИНЖЕНЕР ПРОЕКТА В.С. Лялюк

Привязан

Инв. №

Копир. Косьменко

Формат А2

СОДЕРЖАНИЕ

№п.п	Наименование	№№ листа	стр
1	Содержание		2
	Основной комплект КЖ		
2	Общие данные	1	3
3	Планы на отм. -5.605 и -3.200		
	Разрезы 1-1. 2-2	2	4
4	Схема расположения элементов подземной части. Разрезы 1-1, 2-2 (в сухих грунтах)	3	5
5	Схема расположения элементов подземной части. Разрезы 1-1, 2-2 (в мокрых грунтах)	4	6
6	СТм 1. Развертка. Разрезы 3-3, 4-4. Узел I	5	7
7	Плита днища ПДм 1. Схема армирования (в сухих грунтах)	6	8
8	Плита днища ПДм 1. Схема армирования Раскрой сеток. (в сухих грунтах)	7	9
9	Плита днища ПДм 1. Схема армирования (в мокрых грунтах)	8	10
10	Плита днища ПДм 1. Схема армирования. Раскрой сеток (в мокрых грунтах)	9	11
11	СТм 1, СТм 2. Схема армирования	10	12
12	СТм 1, СТм 2. Схема армирования Спецификация	11	13
13	РКм 2 Перекрытие на отм - 3.200 План и сечения 1-1÷3-3, 7-7	12	14
14	РКм 2. Перекрытие на отм. -3.200 элемент плана 1. Сечения 4-4÷6-6	13	15
15	РКм 2 Перекрытие на отм - 3.200		

№пп	Наименование	№№ листа	стр
	Плита Пм 1. Балки Бм 1÷Бм 3 Схема армирования	14	16
16	РКм 2. РКм 3. Перекрытие на отм. -3.200 Схема армирования Балки Бм 4÷Бм 8 Колонны Км 1, Км 2	15	17
17	РКм 2. Перекрытие на отм - 3.200 Лоток ЛТм 1. Схема армирования	16	18
18	РКм 2. Спецификация перекрытия (начало)	17	19
19	РКм 2. Спецификация перекрытия (окончание)	18	20
20	РКм 3. Перекрытие на отм. - 3200 План и сечения 1-1÷3-3, 7-7	19	21
21	РКм 3 Перекрытие на отм. - 3.200 элемент плана 1. Сечения 4-4÷6-6	20	22
22	РКм 3. Перекрытие на отм. -3.200 Армирование плиты Пм 2 Балок Бм 1÷Бм 3	21	23
23	РКм 3. Перекрытие на отм. -3.200 Лоток ЛТм 2. Схема армирования	22	24
24	РКм 3. Спецификация перекрытия (начало)	23	25
25	РКм 3. Спецификация перекрытия (окончание)	24	26

№п.п	Наименование	№№ листа	стр.
	Основной комплект Км.		
26	Общие данные (начало)	1	27
27	Общие данные (окончание)	2	28
28	Схема расположения лестниц и лестничных площадок Разрезы 1-1, 2-2	3	29
29	Схемы узлов лестниц Узел I	4	30
30	Узлы II÷V	5	31

Привязан:

Инв. №

Копир. Пахарева

формат А2

Альбом IV

Типовой проект 902-1-70.83

Ведомость рабочих чертежей основного комплекта КЖ

Лист	Наименование	Примечание
1	Общие данные	
2	Планы на отм-5.605 и -3,200. Разрезы 1-1, 2-2	
3	Схема расположения элементов подземной части Разрезы 1-1, 2-2 (в сухих грунтах)	
4	Схема расположения элементов подземной части Разрезы 1-1, 2-2 (в мокрых грунтах)	
5	СТм1. Развертка. Разрезы 3-3, 4-4. Узел I	
6	Плита днища ПДм1. Схема армирования (в сухих грунтах)	
7	Плита днища ПДм1. Схема армирования Раскрой сеток (в сухих грунтах)	
8	Плита днища ПДм1. Схема армирования (в мокрых грунтах)	
9	Плита днища ПДм1. Схема армирования Раскрой сеток (в мокрых грунтах)	
10	СТм1, СТм2. Схема армирования	
11	СТм1, СТм2. Схема армирования. Спецификация	
12	РКм2. Перекрытие на отм.-3.200: План и сечения 1-1÷3-3, 7-7	
13	РКм2. Перекрытие на отм.-3.200. Элемент плана 1. Сечения 4-4÷6-6	
14	РКм2. Перекрытие на отм.-3.200. Плита Пм1. Балки Бм1÷Бм3. Схема армирования	
15	РКм2, РКм3. Перекрытие на отм.-3.200. Схема армирования. Балки Бм4÷Бм8. Колонны Км1, Км2	
16	РКм2. Перекрытие на отм.-3.200. Лоток ЛТм1. Схема армирования	
17	РКм2. Спецификация перекрытия (начало)	
18	РКм2. Спецификация перекрытия РКм2 (окончание)	
19	РКм3. Перекрытие на отм.-3.200. План и сечения 1-1÷3-3, 7-7	
20	РКм3. Перекрытие на отм.-3,200. Элемент плана 1. Сечения 4-4÷6-6	
21	РКм3. Перекрытие на отм.-3.200. Армирование плиты Пм2. Балок Бм1÷Бм3	
22	РКм3. Перекрытие на отм.-3.200. Лоток ЛТм2. Схема армирования	
23	РКм3. Спецификация перекрытия РКм3 (начало)	
24	РКм3. Спецификация перекрытия РКм3 (окончание)	

Ведомость спецификаций

Лист	Наименование	Примечание
3.4	Спецификация к схеме расположения элементов подземной части	
7.9	Спецификация к плите днища ПДм1	
11	Спецификация к СТм1, СТм2	
17.18	Спецификация перекрытия РКм2	
23,24	Спецификация перекрытия РКм3	

Типовой проект разработан в соответствии с действующими нормами и правилами.

Гл. инженер проекта [подпись] /Лялюк/

Расчётные схемы в мокрых грунтах

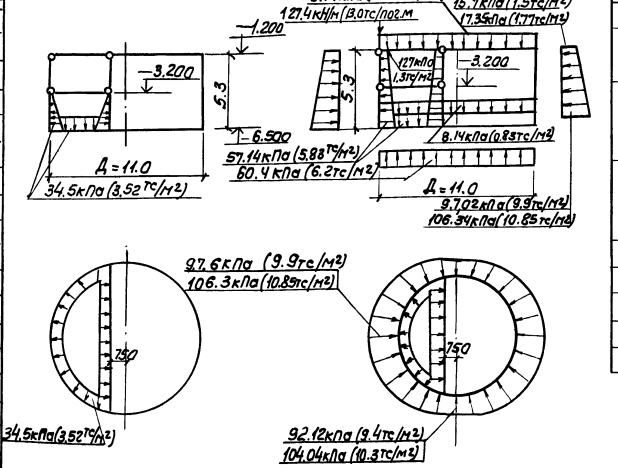

Расчётные схемы в сухих грунтах

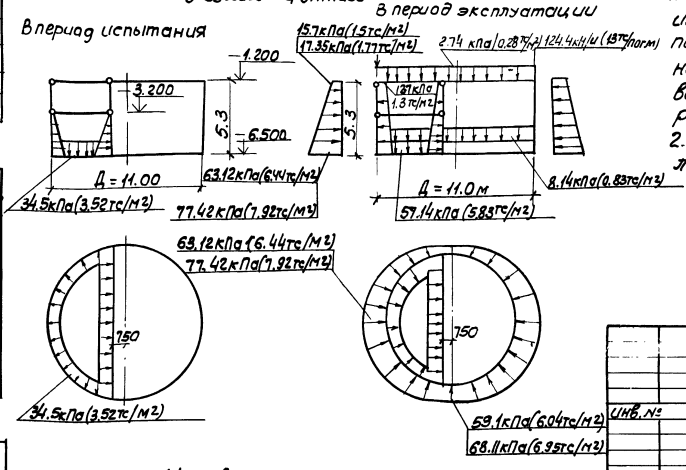

Условные обозначения

92.12 кПа (9.4тс/м²) для песков

101.04кПа (10.31тс/м²) для суглинков

Ведомость ссылочных и прилагаемых документов

Обозначение	Наименование	Примечан.
	Ссылочные документы	
3.901-5	Сальники набивные Ду50÷1400 для пропуска труб через стены	
1.400-15 вып 0; 1	Унифицированные закладные изделия железобетонных конструкций для крепления технологических коммун. и устройств	
	Прилагаемые документы	
902-1-70.83-КЖИ	Изделия	ал. VI
902-1-70.83-КЖ-ВМ1	Ведомости потребности	ал. X
902-1-70.83-КЖ-ВМ2	в материалах (для монолитных и сборных конструкций)	ал. X

Общие указания

1. Марка бетона по водонепроницаемости для железобетонных конструкций и замоноличивания их узлов сопряжений принято В-4, марка бетона по морозостойкости принята Мрз 100-для районов строительства с температурой наружного воздуха $t=-20°C$, $-30°C$, и Мрз 150-для районов с $t°=-40°C$
2. Расчетный уровень грунтовых вод в период эксплуатации принят на отм-1.150

Инв. №				Привязан.
				ТП 901-1-70.83-КЖ
Нач. отд.	Шейко	[подпись]		Канализационная насосная станция производительностью 800-1200 м³/ч напором 12-27 м. с решетками-дробилками
Н. контр.	Власенко	[подпись]		
Рук. гр.	Кунцевич	[подпись]		
Ст. инж.	Шмандий	[подпись]		Общие данные
Инж.	Шепелева	[подпись]		

Стадия	Лист	Листов
Р	1	24

Госстрой СССР Союзводоканалпроект Харьковский Водоканалпроект

19182-04 4

Инв. № подл. | Подпись и дата | Взам. инв. №

копир. Пихарева

формат А2

Типовой проект 902-1-70.83 Альбом IV

План на отм. -5.605

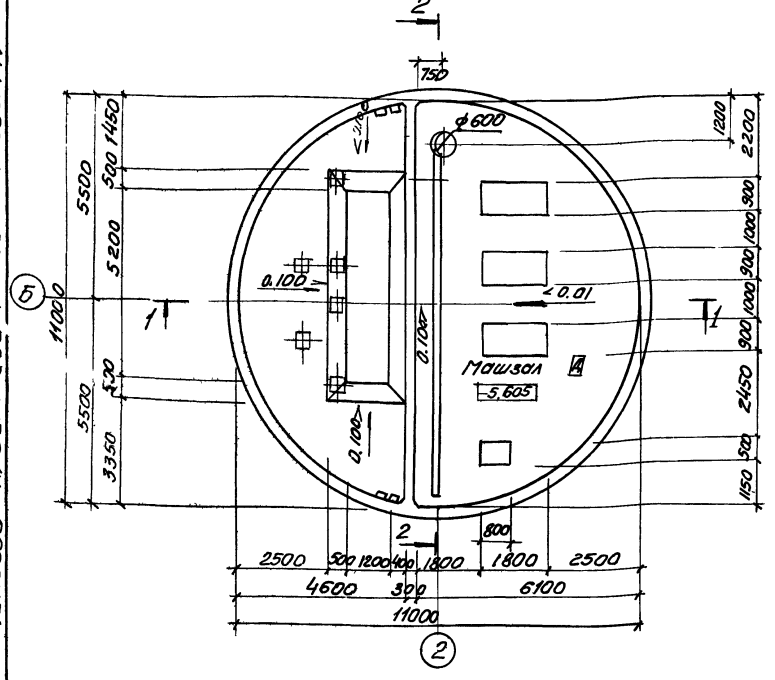

План на отм. -3.200 (для РД-600)

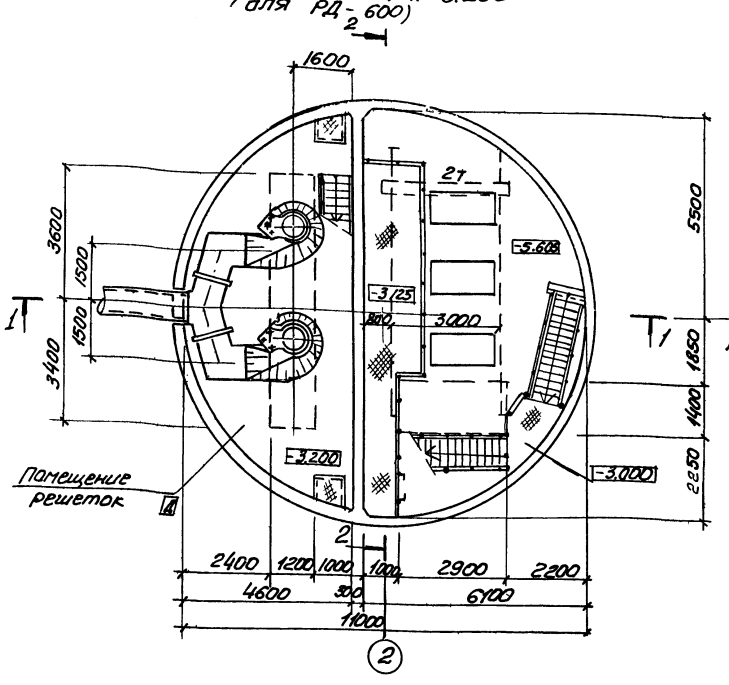

План на отм. -3.200 (для КРД-40м)

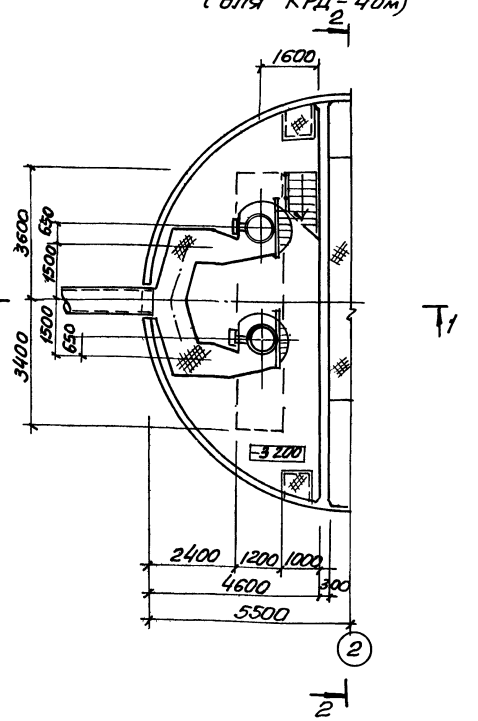

Разрез 1-1

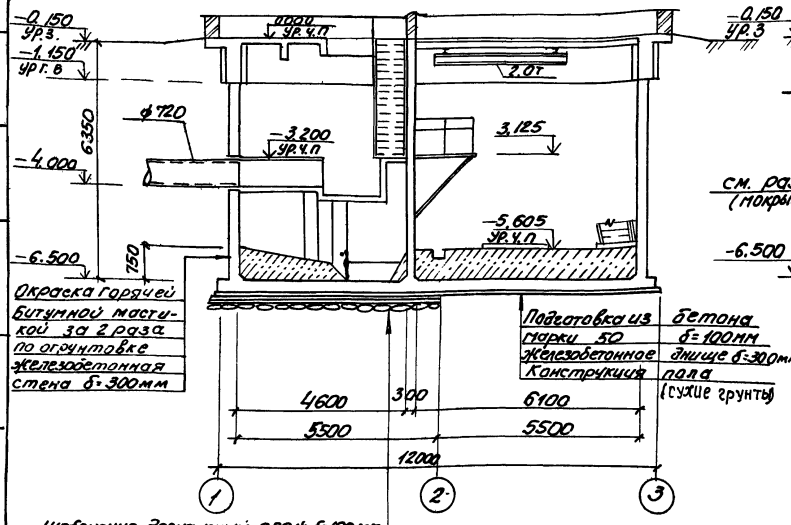

Разрез 2-2

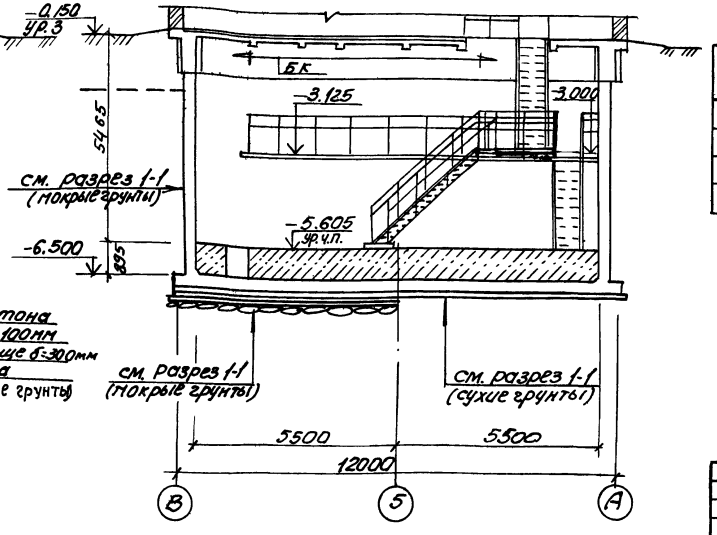

Основные строительные показатели

Наименование	ед изм	кол-во	Примечание
Общая площадь	м²	950	
-на расчетную единицу	м²	0.32	
Строительный объем	м³	592.0	
-на расчетную единицу	м³	2.12	расчетная единица 700 м³/ч

Показатели на расчётную единицу приведены на надземную и подземную часть

Привязан:

Нач. отд.	Шейко	
Гл. спец.	Власенко	
рук. гр.	Юрьева	
Ст. арх.	Хесина	
Ст. техн.	Шевлякова	

ТП 902-1-70.83 - КЖ

Канализационная насосная станция производительностью 200-1200 м³/ч напором 12-27 м с решетками-дробилками

стадия	Лист	Листов
Р	2	

Планы на отм. -5.605, ц -3.200 разрезы 1-1, 2-2.

Госстрой СССР Главводоканалпроект Харьковский Водоканалпроект

19182-04 5

копир. Пономарева

формат А2

Альбом IV

Типовой проект 902-1-70.83

Инв. № подл. | Подпись и дата | Взам. инв. №

1 - 1

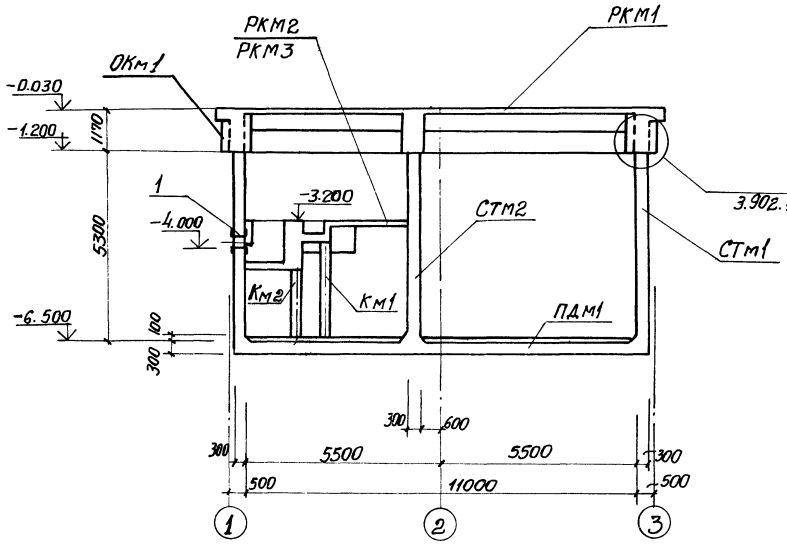

2 - 2

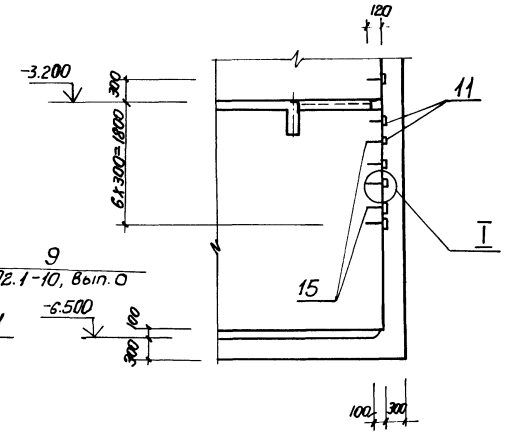

План

Перекрытие на отм.-3.200 условно не показано

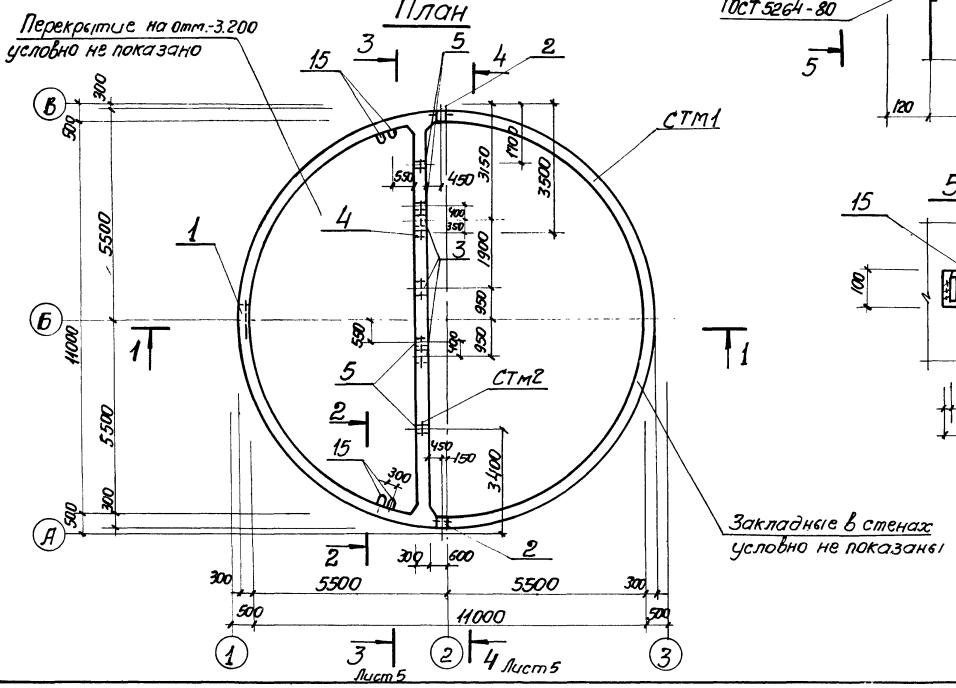

Закладные в стенах условно не показаны

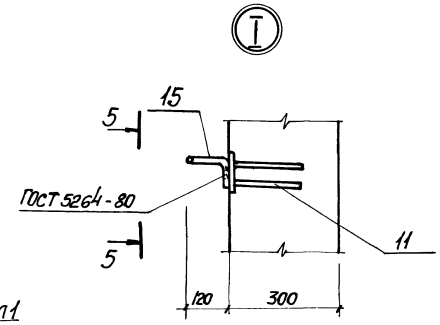

5 - 5

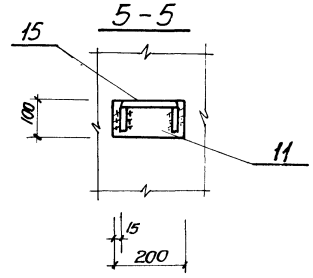

Спецификация к схеме расположения элементов подземной части

Марка, поз.	Обозначение	Наименование	Кол.	Масса ед. кг	Примечание
ОКм1	902-1-70.83 ал. III лист 20,21	Кольцо монолитное ОКм1	1		
РКМ1	902-1-70.83 ал. III лист 7-11	Перекрытие на отм. 0.000 РКМ1	1		
РКМ2	Лист 12-18	Перекрытие на отм. -3.200 РКМ2	1		для решеток РД-400, 600; для решеток РД-300 и ниже КРД-40мм
РКМ3	Лист 19÷24	Перекрытие на отм.-3.200 РКМ3	1		
СТМ1	Лист 10, 11	Стена СТМ1	1		
СТМ2	Лист 10, 11	То же СТМ2	1		
ПДМ1	Лист 5 ÷ 7	Плита днища ПДМ1	1		
МС1	902-1-70.83 -КЖИ-МС1	Изделие закладное МС1	11	14.3	ал. VI

Спецификация к стенам СТм1, СТм2

Формат	Зона	Поз.	Обозначение	Наименование	Кол на испол.			Прим.
				Сборочные единицы				
		1	3.901 - 5	Сальник Ду 700 е=300	1			
		2	То же	То же Ду 400, е=300	2			
		3	"	" Ду 350 е=300		3		
		4	"	" Ду 100 е=300		1		
		5	"	" Ду 50 е=300		4		
		6	1.400-15.81.120-45	Изделие закладное МН 112-4	47	2		3.9кг
		7	1.400-15.81.120-50	То же МН 113-3		4		1.7кг
		8	1.400-15.81.130-25	" МН 121-2	3	8		4.5кг
		9	1.400-15.81.120-32	" МН 110-3	3	8		2,6кг
		10	1.400-15.81.130-46	" МН 124-5	9	12		5.8кг
		11	1.400-15.81.120-14	" МН 107-3	14			1.2кг
		12	1.400-15.81.140-08	" МН 128-3	п.м 11.02	п.м 3.85		1п.м 7,9кг
		13	1.400-15.81.140-26	" МН 131-3	п.м 5.64			1п.м 12,6кг
		14	1.400-15.81.140-02	" МН 127-3	п.м 3.54			1п.м 9,5кг
		15	1.400-15.81.810	" МН 801	14			0,74кг
		16	1.400-15.81.110-01	" МН 101-3	8	1		0,5кг
				Стадия	Р	Р		
				Марка	СТм1	СТм2		

Остальное см. спецификацию исполнения лист 11.
Перекрытие на отм.-3.200 условно показано для решетки-дробилки РД-600

Привязан		ТП 902-1-70.83-КЖ	
Нач. отд.	Шейко	Канализационная насосная станция производительностью 200÷1800 м³/ч напором 12-27 м с решетками-дробилками	Стадия: Р; Лист: 3; Листов:
Н. контр.	Власенко		
Рук. гр.	Кунцевич	Схема расположения элементов подземной части. Разрезы 1-1, 2-2 (в сухих грунтах)	Госстрой СССР Союзводоканалпроект Харьковский Водоканалпроект
Ст. инж.	Штандич		
Техник	Слатенко		
Инв. №			

19182-04 6

Копировал: Щербакова

Формат А2

Альбом IV

Типовой проект 902-1-70.83

1-1

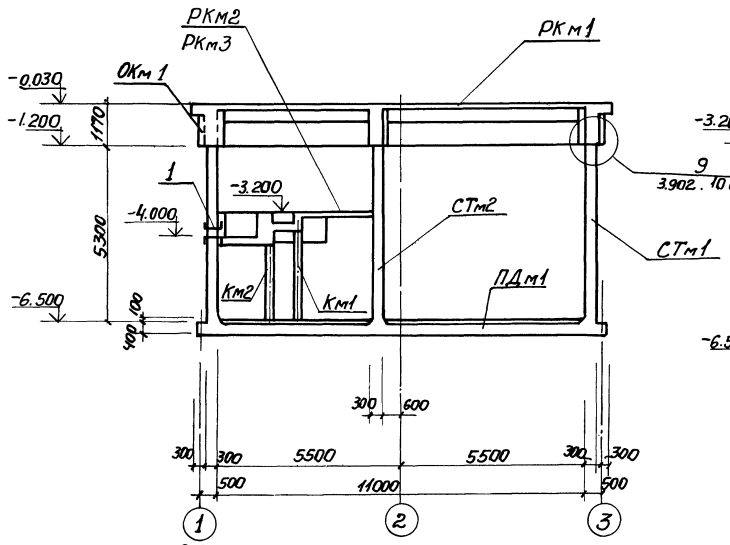

2-2

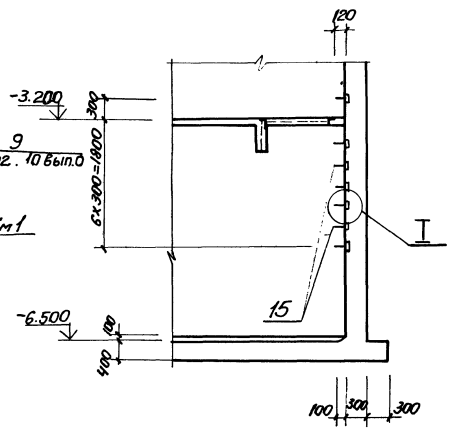

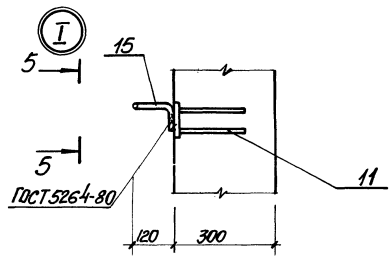

5-5

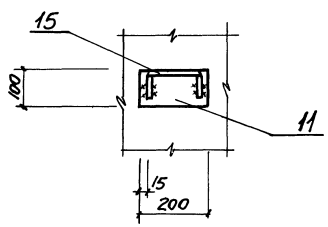

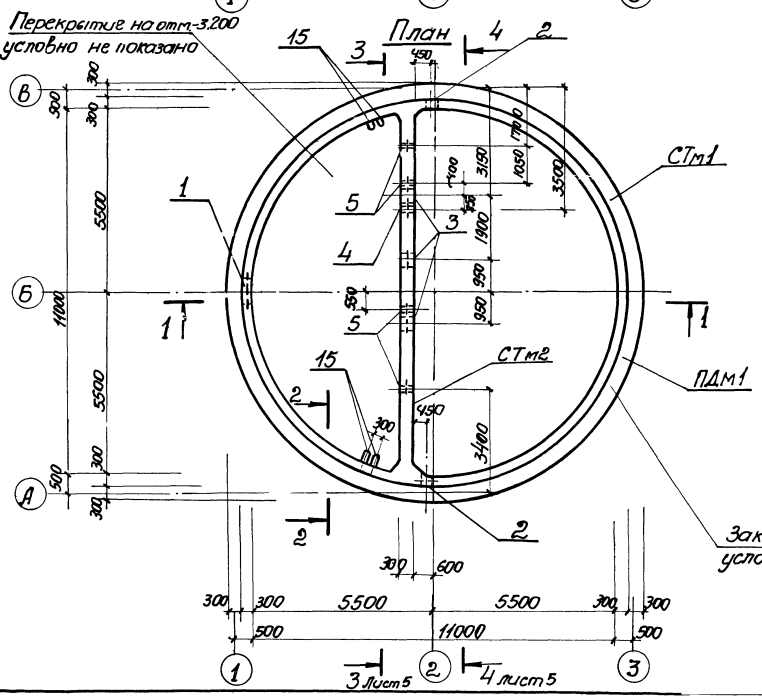

Спецификация к схеме расположения элементов подземной части

Марка, поз.	Обозначение	Наименование	Кол.	Масса ед. кг	Примечание
РКм1	902-1-70.83 ал III лист 7-11	Перекрытие на отм. 0.000 РКм1	1		
РКм2	Лист 12÷18	Перекрытие отм. -3.200 РКм2	1		для решетки дробилки РД-600
РКм3	Лист 19÷24	Перекрытие на отм. -3.200 РКм3	1		для решетки дробилки РД-40т
СТм1	Лист 10,11	Стена СТМ1	1		
СТм2	Лист 10,11	То же СТМ2	1		
ПДм1	Лист 8÷9	Плита днища ПДМ1	1		
МС1	902-1-70.83-КЖИ-МС1	Изделие соединительное МС1	11	14,3	
ОКм1	902-1-70.83 ал. III лист 20.21	опорное кольцо Окм 1	1		

Спецификация к стенам СТм1, СТм2

Формат	Зона	Поз.	Обозначение	Наименование	Кол. на исп.			Прим.
				Сборочные единицы				
		1	3.901-5	Сальник Ду 700 ℓ=300	1			
		2	То же	Тоже Ду 400 ℓ=300	2			
		3	"	" Ду 350 ℓ=300		3		
		4	"	Ду 100 ℓ=300		1		
		5	"	Ду 50 ℓ=300		4		
		6	1.400-15.в.1. 120-45	Изделие закладное Мн 112-3	47	2		3.9кг
		7	1.400-15.в.1 120-50	Тоже Мн 113-3		4		1.7кг
		8	1.400-15.в.1. 130-25	" Мн 121-2	3	8		4.5кг
		9	1.400-15.в.1 120-32	" Мн 110-3	3	8		2.6кг
		10	1.400-15. в.1 130-46	" Мн 124-5	9	12		5.8 кг
		11	1400-15. в.1 120-14	" Мн 107-3	14			1.2кг
		12	1.400-15.в.1 140-08	" Мн 128-3	п м 11.02	п м 9.85		1 п м 7.9 кг
		13	1.400-15.в.1 140-26	" Мн 131-3	п м 3.64			1 п м 12.6кг
		14	1.400-15.в.1 140-02	" Мн 127-3	п м 3.64			1 п м 5,5кг
		15	1.400-15.в.1. 810	" Мн 80-1	14			0.74кг
		16	1.400-15.в.1. 110-01	" Мн 101-3	8	1		0.5кг
					Стадия	Р	Р	
				Марка	СТм1	СТм2		

Остальное см. спецификацию исполнения лист 11.

Перекрытие на отм. -3.200 условно показано для решетки-дробилки РД-600

Привязан:		ТП 902-1-70.83-КЖ	
Нач. отд.	Шейко	Канализационная насосная станция производительностью 900÷1200 м³/ч напором 12-27м с решетками-дробилками.	Стадия Р; Лист 4; Листов
Н. контр.	Власенко	Схема расположения элементов подземной части. Разрезы 1-1, 2-2 (в мокрых грунтах)	Госстрой СССР Союзводоканалмонтаж Харьковский Водоканалпроект
Рук. гр.	Кунцевич		
Ст. инж.	Шандин		
Техник	Слатенко		
Инв. №			

19182-04 7

Копировал: Щербакова

Формат А2

Типовой проект 902-1-70.83 Альбом IV

Развертка наружной стены

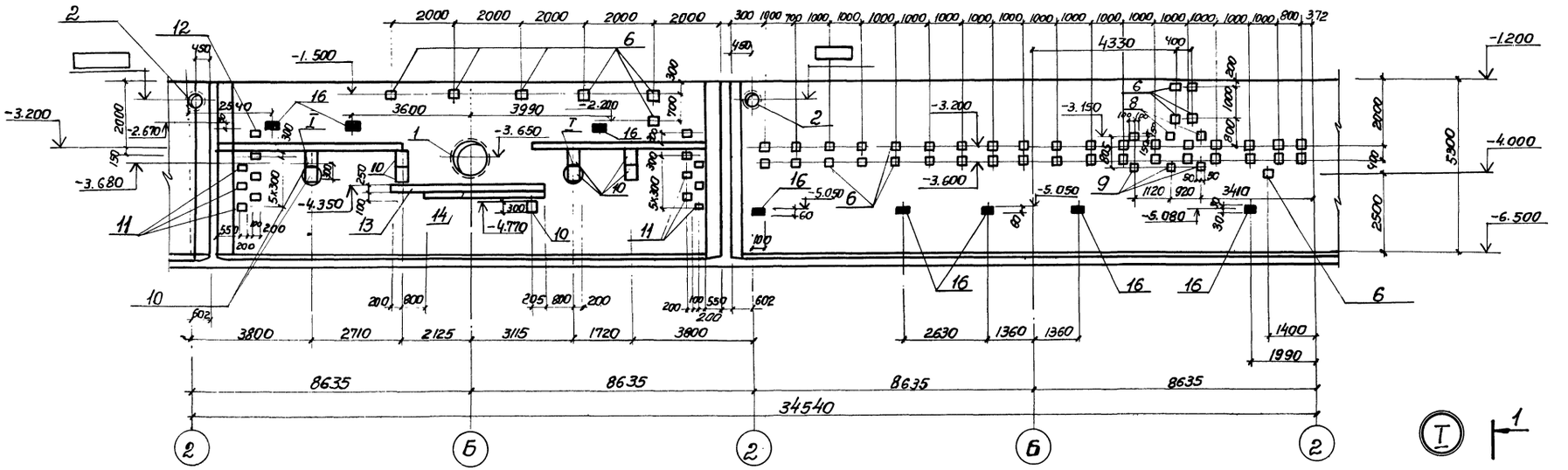

3-3

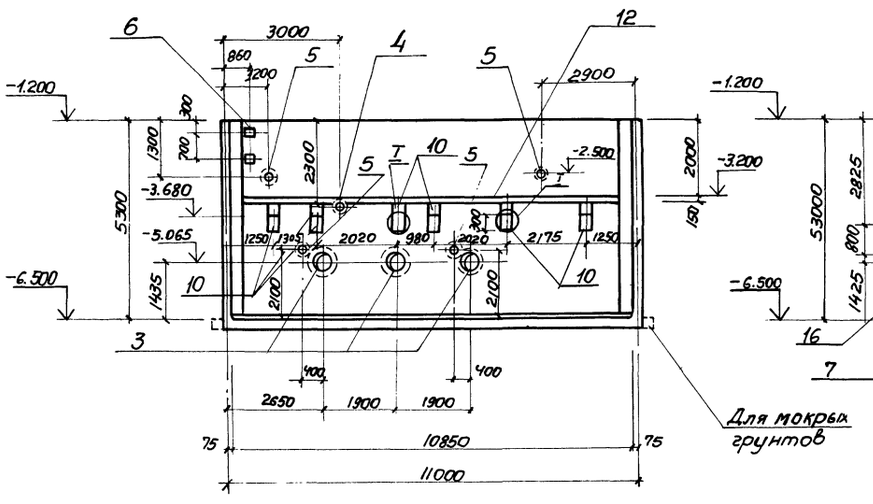

4-4

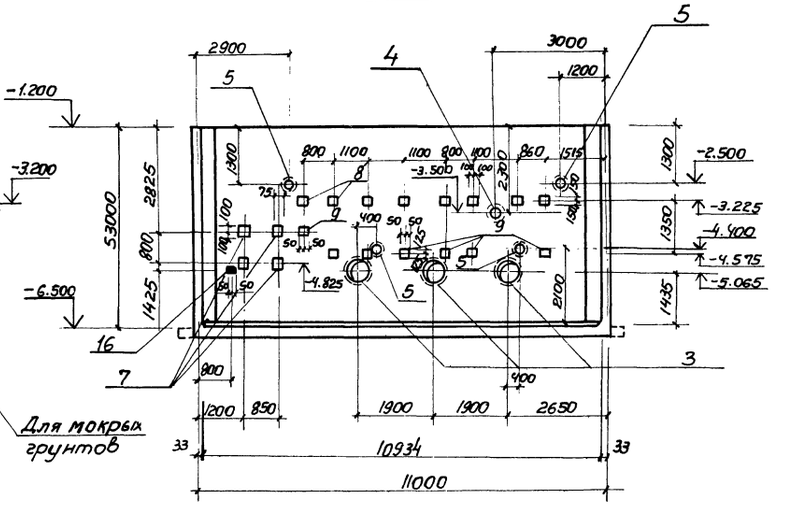

1-1

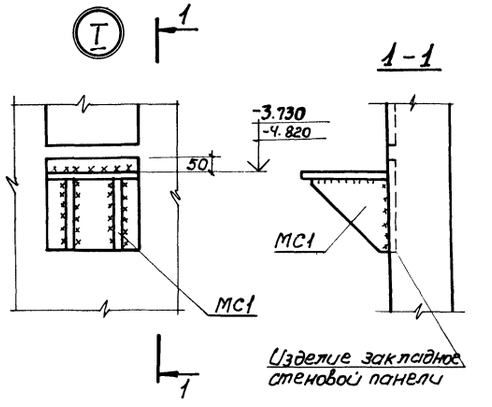

Закладные изделия поз. 16 (зачерненные) приварить к арматуре стен.

Инв.№ подл.	Подпись и дата	Взам.инв.№	Инв.№ дубл.	Изм.	Кол.уч.	Лист	№ док.	Подпись	Дата

Привязан:	Нач.отд	Шейко		ТП 902-1-70.83-КЖС	
	Н. контр	Власенко		Канализационная насосная станция производительностью 200÷1200 м³/ч напором 12-27м. с решетками-дробилками	Стадия: Р; Лист: 5; Листов:
	Рук. гр.	Кунцевич		СТМ1. Развертка Разрезы 3-3; 4-4. Узел I	Госстрой СССР Союзводоканалниипроект Харьковский Водоканалпроект
	Ст. инж	Шмандий			
Инв.№	Инж	Фоменко			

19182-04 8

Копировал Пихарева Формат А2

Альбом IV

Типовой проект 902-1-70.83

1 - 1

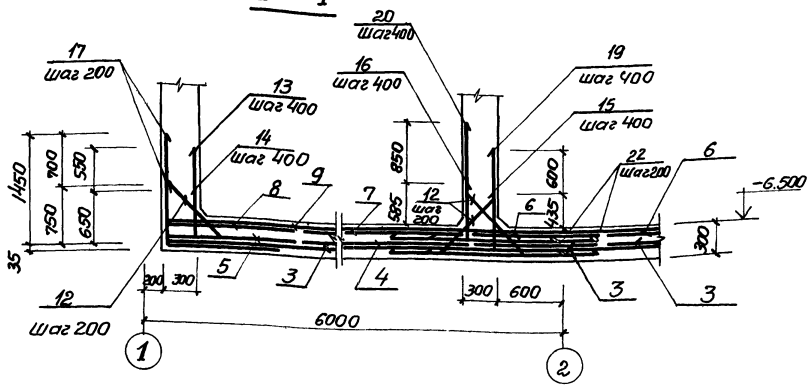

2 - 2

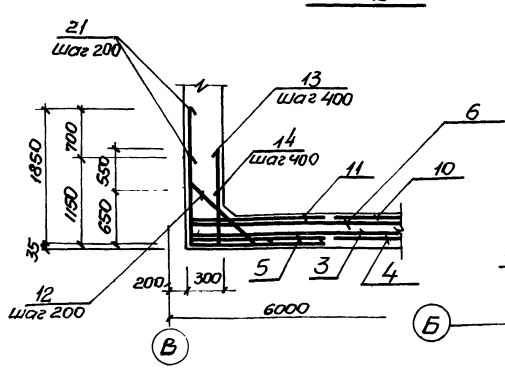

План выпусков

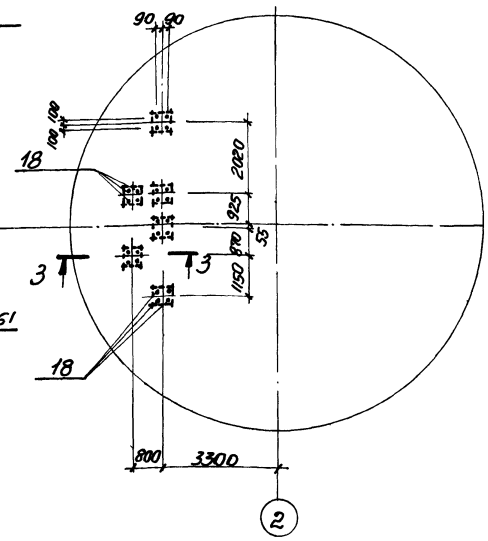

Схема расположения нижней арматуры

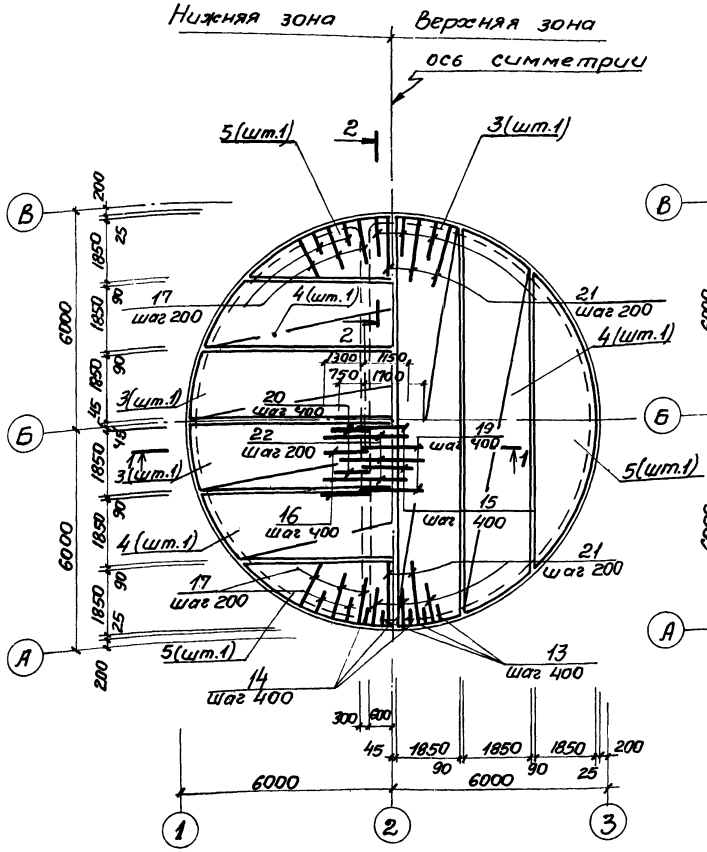

Схема расположения верхней арматуры

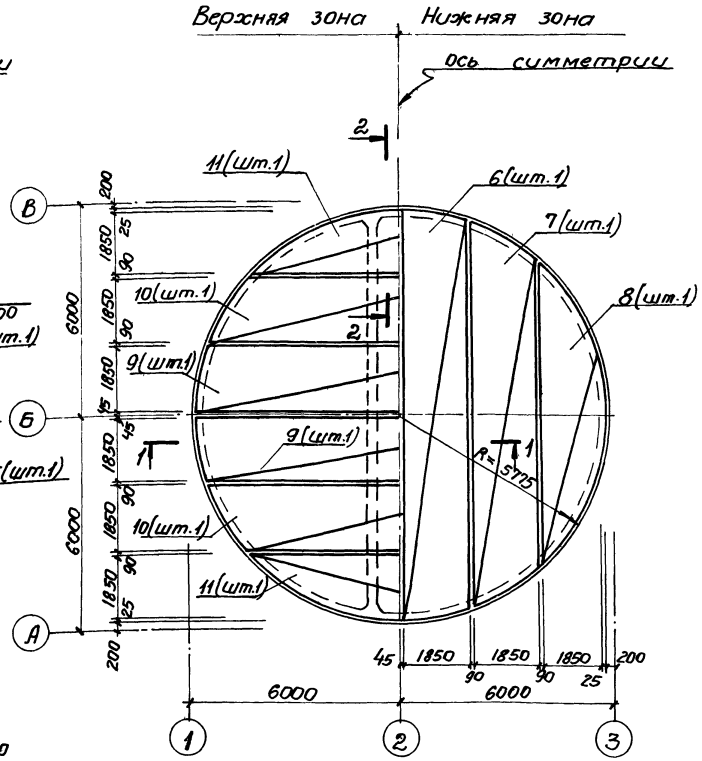

3 - 3

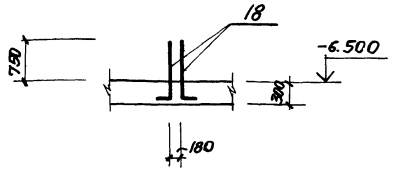

1. Шаг стержней 12÷14, 17, 21 взят по радиусу R=5500.
2. Защитный слой бетона для рабочей арматуры принят: для нижней-35мм. для верхней-25мм.

Привязан	Нач.отд.	Шейко		ТП 902-1-70.83-КЖ	
	Н.контр.	Власенко			
	Рук. гр.	Кунцевич		Канализационная насосная станция производительностью 12÷1200 м³/ч напором 12÷27м с решетками-дробилками	Стадия: Р; Лист: 6; Листов:
	Ст.инж.	Шмандий		Плита днища ПДм1 Схема армирования (в сухих грунтах)	Госстрой СССР Союзводоканалниипроект Харьковский Водоканалпроект
Инв. №	Инжен.	Мирошникова			

19182-04 9

Копировал Щербакова Формат А2

Инв. № подл. 10 опись и дата | Взам. инв. №

Типовой проект 902-1-70.83 Альбом IV

Схема расположения каркасов днища

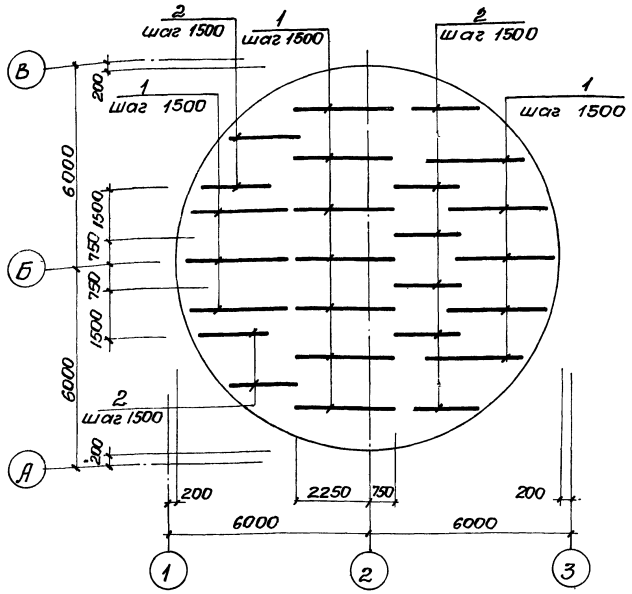

Раскрой сеток

Поз. 4, 7, 10

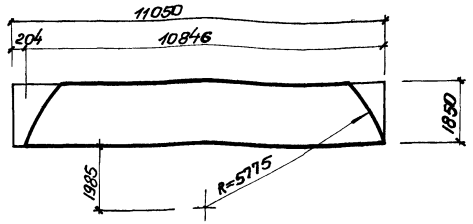

Поз. 3, 6, 9

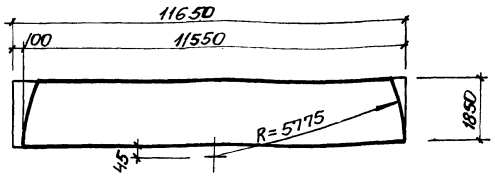

Поз. 5, 8, 11

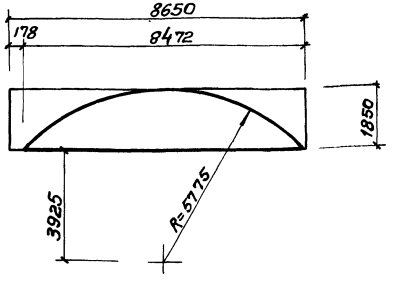

Расчетная схема ПДМ1

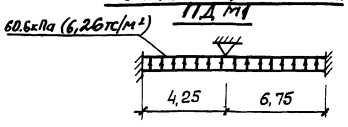

Ведомость деталей

Поз.	Эскиз
12	960
13	1200 | 200
14	650 | 200
15	900 | 700
16	1850 | 850
17	1450 | 750
18	1020 | 330
19	1450 | 1300
20	1300 | 1700
21	1850 | 1150

Спецификация днища ПДМ1

Формат	Зона	Поз.	Обозначение	Наименование	Кол.	Примечание
				Сборочные единицы		
				Каркас плоский		
А4		1	902-1-70.83-КЖИ-Кр13, Кр14	Кр 14	15	ал.VI
А4		2	-Кр13, Кр14	Кр 13	10	ал.VI
				Сетка арматурная		
		3	ГОСТ 23279-78	$C^{10AIII-200}_{6AI-600}$ 1850×11650 $\frac{125}{125}$	4	
		4	ГОСТ 23279-78	$C^{10AIII-200}_{6AI-600}$ 1850×11050 $\frac{125}{125}$	4	
		5	ГОСТ 23279-78	$C^{10AIII-200}_{6AI-600}$ 1850×8650 $\frac{125}{125}$	4	
		6	ГОСТ 23279-78	$C^{12AIII-200}_{6AI-600}$ 1850×11650 $\frac{125}{125}$	2	
		7	ГОСТ 23279-78	$C^{12AIII-200}_{6AI-600}$ 1850×11050 $\frac{125}{125}$	2	
		8	ГОСТ 23279-78	$C^{12AIII-200}_{6AI-600}$ 1850×8650 $\frac{125}{125}$	2	
		9	ГОСТ 23279-78	$C^{16AIII-200}_{6AI-600}$ 1850×11650 $\frac{125}{125}$	2	
		10	ГОСТ 23279-78	$C^{16AIII-200}_{6AI-600}$ 1850×11050 $\frac{125}{125}$	2	
		11	ГОСТ 23279-78	$C^{16AIII-200}_{6AI-600}$ 1850×8650 $\frac{125}{125}$	2	
				Детали		
Б4		12*		ф10AI ГОСТ5781-82е=1100	283	0,68кг
Б4		13*		ф12AIII ГОСТ5781-82е=1400	87	1.24кг
Б4		14*		ф12AIII ГОСТ5781-82е=850	86	0,75кг
Б4		15*		ф12AIII ГОСТ5781-82е=1600	55	1.42кг
Б4		16*		ф20AIII ГОСТ5781-82е=2700	55	6.66кг
Б4		17*		ф25AIII ГОСТ5781-82е=2200	78	8.47кг
Б4		18*		ф16AIII ГОСТ5781-82е=1350	24	2.13кг
Б4		19*		ф12AIII ГОСТ5781-82е=2750	55	2.44кг
Б4		20*		ф20AIII ГОСТ5781-82е=3600	55	7.40кг
Б4		21*		ф25AIII ГОСТ5781-82е=3000	95	11.55кг
Б4		22		ф25AIII ГОСТ5781-82е=2450	55	9.43кг
				Материалы		
				Бетон марки М200	32.0	м³

* Поз. 12÷21 - см. ведомость деталей

Ведомость расхода стали на элемент. кг

Марка элемента	Изделия арматурные												Общий расход
	Арматура класса											Всего	
	AI				AIII								
	ГОСТ 5781-82				ГОСТ 5781-82								
	ф6	ф10		Итого	ф10	ф12	ф16	ф20	ф25		Итого		
ПДМ1	177.4	295.1		472.5	773.7	1039.0	724.4	773.3	2276.6		5587.0	6059.5	6059.5

Привязан				Нач.отд.	Шейко		ТП 902-1-70.83-КЖ		
				Н.контр.	Власенко		Канализационная насосная станция производительностью 12÷7200 м³/ч напором 12÷27 м с решетками-дробилками.	Стадия	Лист	Листов
				Рук.гр.	Кунцевич			Р	7	
				Ст.инж.	Шмандий		Плита днища ПДМ1. Схема армирования. Раскрой сеток (в сухих грунтах)	Госстрой СССР Союзводоканалпроект Харьковский Водоканалпроект		
Инв.№				Инжен.	Мирошников					

19182-04 10

Копировала Щербакова Формат А2

Инв.№подл. | Подпись и дата | Взам.инв.№

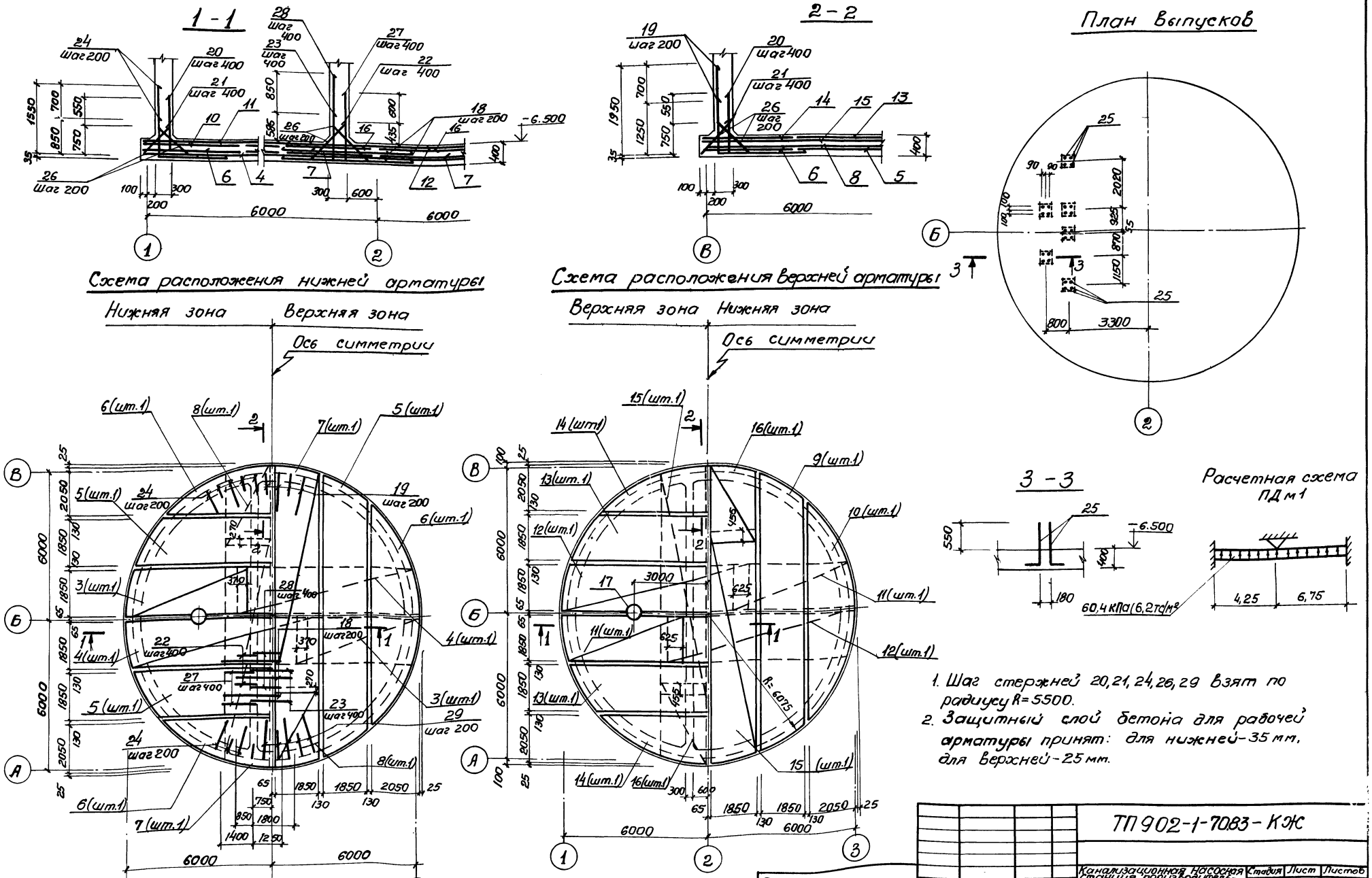

1. Шаг стержней 20, 21, 24, 26, 29 взят по радиусу R=5500.
2. Защитный слой бетона для рабочей арматуры принят: для нижней - 35 мм, для верхней - 25 мм.

Типовой проект 902-1-7083 Альбом IV

Нач. отд.	Шейко		ТП 902-1-7083-КЖ		
Н. контр.	Власенко		Канализационная насосная станция производительностью 12÷1200 м³/ч напором 12÷27 м с решетками дробилками	Стадия	Лист	Листов
Рук. гр.	Кунцевич			Р	8	
Ст. инж.	Шмандий		Плита днища ПД м1 Схема армирования (в мокрых грунтах)	Госстрой СССР Союзводоканалпроект Харьковский Водоканалпроект		
Инжен.	Мирошникова					

Привязан

Инв. №

Инв. № подл. | Подпись и дата | Взам. инв. №

19182-04 11

Копировал Пихарева

Формат А2

Типовой проект 902-1-70.83 Альбом IV

Схема расположения каркасов днища

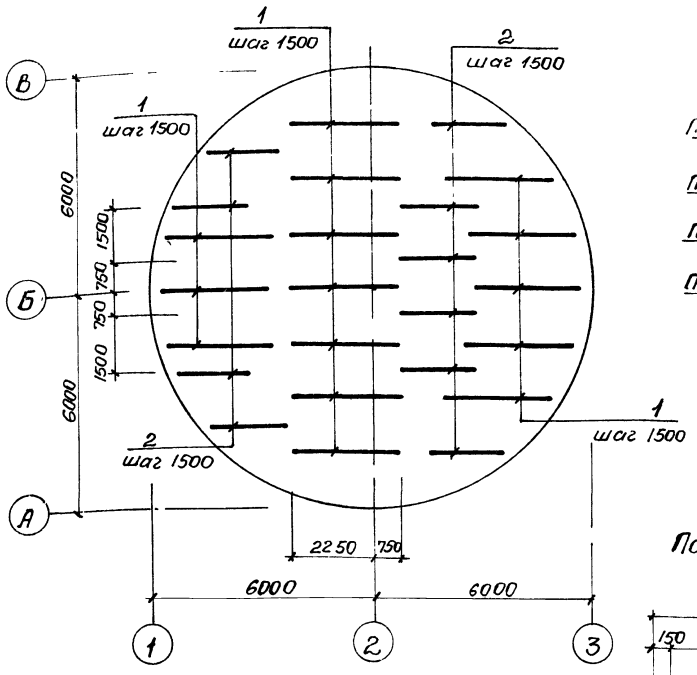

Раскрой сеток

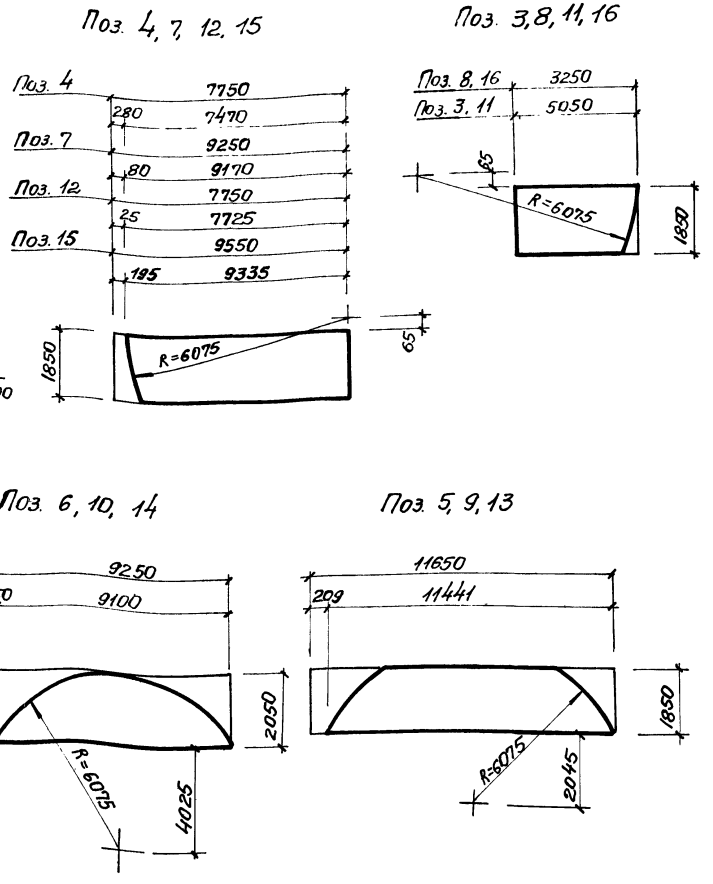

Ведомость деталей

Поз.	Эскиз
19	1950 / 1250
20	1300 / 100
21	750 / 100
22	1000 / 800
23	1950 / 950

Поз.	Эскиз
24	1550 / 850
25	1110 / 240
26	1100
27	1550 / 1400
28	1400 / 1800

Ведомость расхода стали на элемент, кг

Марка элемента	Изделия арматурные										Изделия закладные								Общий расход
	Арматура класса									Всего	Прокат марки							Всего	
	AI			AIII							ВСт3 КП2			ВСт3 КП2-1					
	ГОСТ 5781-82			ГОСТ 5781-82							ГОСТ 10704-76*			ГОСТ 1990 3-74					
	ф6	ф10	Итого	ф10	ф12	ф16	ф20	ф25	Итого		Тр 426х10	Тр 820х7	Итого	δ=6	δ=10	δ=16	Итого		
ПДМ1	204.5	449.3	653.8	850.8	1108.6	1296.6	827.2	1891.1	5974.3	6628.1	41.0	70.2	111.2	25.0	52.6	133.1	210.7	321.9	6950.0

Спецификация днища ПДМ1

Формат	Зона	Поз.	Обозначение	Наименование	Кол.	Примечание
				Сборочные единицы		
А4		1	902-1-70.83-КЖИ-Кр15; Кр16	Каркас плоский Кр16	15	ал. VI
А4		2	-Кр16, Кр15	" Кр15	10	ал. VI
				Сетка арматурная		
		3	ГОСТ 23279-78	С $\frac{10AIII-200}{6AI-600}$ 1850х5050 $\frac{125}{125}$	2	
		4	ГОСТ 23279-78	С $\frac{10AIII-200}{6AI-600}$ 1850х7750 $\frac{275}{275}$	2	
		5	ГОСТ 23279-78	С $\frac{10AIII-200}{6AI-600}$ 1850х11650 $\frac{125}{125}$	4	
		6	ГОСТ 23279-78	С $\frac{10AIII-200}{6AI-600}$ 2050х9250 $\frac{125}{125}$	4	
		7	ГОСТ 23279-78	С $\frac{10AIII-200}{6AI-600}$ 1850х9250 $\frac{125}{125}$	2	
		8	ГОСТ 23279-78	С $\frac{10AIII-200}{6AI-600}$ 1850х3250 $\frac{125}{125}$	2	
		9	ГОСТ 23279-78	С $\frac{12AIII-200}{6AI-600}$ 1850х11650 $\frac{125}{125}$	2	
		10	ГОСТ 23279-78	С $\frac{12AIII-200}{6AI-600}$ 2050х9250 $\frac{125}{125}$	2	
		11	ГОСТ 23279-78	С $\frac{16AIII-200}{6AI-600}$ 1850х5050 $\frac{125}{125}$	2	
		12	ГОСТ 23279-78	С $\frac{16AIII-200}{6AI-600}$ 1850х7750 $\frac{275}{275}$	2	
		13	ГОСТ 23279-78	С $\frac{16AIII-200}{6AI-600}$ 1850х11650 $\frac{125}{125}$	2	
		14	ГОСТ 23279-78	С $\frac{16AIII-200}{6AI-600}$ 2050х9250 $\frac{125}{125}$	2	
		15	ГОСТ 23279-78	С $\frac{12AIII-200}{6AI-600}$ 1850х9550 $\frac{275}{275}$	2	
		16	ГОСТ 23279-78	С $\frac{12AIII-200}{6AI-600}$ 1850х3250 $\frac{125}{125}$	2	
А3		17	902-1-70.83-КЖИ-Мн8, Мн9	Изделие закладное МН8	1	ал. V
				Детали		
Б.4		18		ф16AIII ГОСТ5781-82 ℓ=2650	55	4.18 кг
Б.4		19*		ф25AIII ГОСТ5781-82 ℓ=3200	95	12.32 кг
Б.4		20*		ф12AIII ГОСТ5781-82 ℓ=1400	87	1.24 кг
Б.4		21*		ф12AIII ГОСТ5781-82 ℓ=850	86	0,75 кг
Б.4		22*		ф12AIII ГОСТ5781-82 ℓ=1800	55	1.60 кг
Б.4		23*		ф20AIII ГОСТ5781-82 ℓ=2900	55	7.15 кг
Б.4		24*		ф25AIII ГОСТ5781-82 ℓ=2400	78	9.24 кг
Б.4		25*		ф16AIII ГОСТ5781-82 ℓ=1350	24	2.13 кг
Б.4		26*		ф10AI ГОСТ5781-82 ℓ=1240	456	0,76 кг
Б.4		27*		ф12AIII ГОСТ5781-82 ℓ=2950	55	2.62 кг
Б.4		28*		ф20AIII ГОСТ5781-82 ℓ=3200	55	7.89 кг
				Материалы		
				Бетон марки М200	47.2	$м^3$

Инв. № подл. | Подпись и дата | Взам. инв. №

Привязан

Инв. №

Нач. отд.	Шейко	
Н. контр.	Власенко	
Рук. гр.	Кунцевич	
Ст. инж.	Шмандий	
Инжен.	Мирошникова	

ТП 902-1-70.83-КЖ

Канализационная насосная станция производительностью 12÷1200 м³/ч напором 12÷27 м с решетками-дробилками.

Плита днища ПДМ1. Схема армирования. Раскрой сеток (в мокрых грунтах)

Стадия	Лист	Листов
Р	9	

ГОСТРОЙ СССР Союзводоканалпроект Харьковский Водоканапроект

19182-04 12

Копировал Щербакова Формат А2

Типовой проект 902-1-70.83 Альбом IV

Инв.№ подл. | Подпись и дата | Взам. инв.№

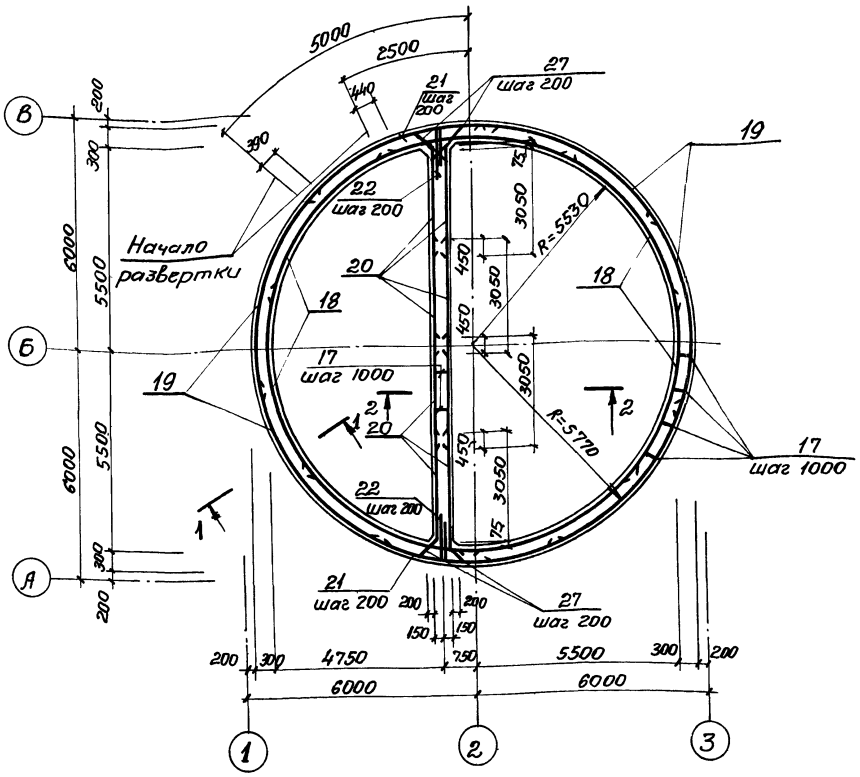

1 - 1
по СТм1

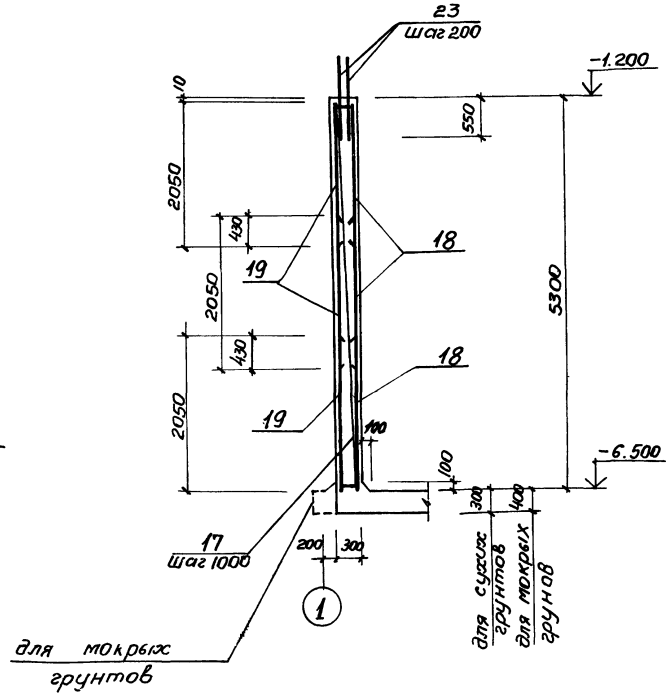

2 - 2
по СТм2

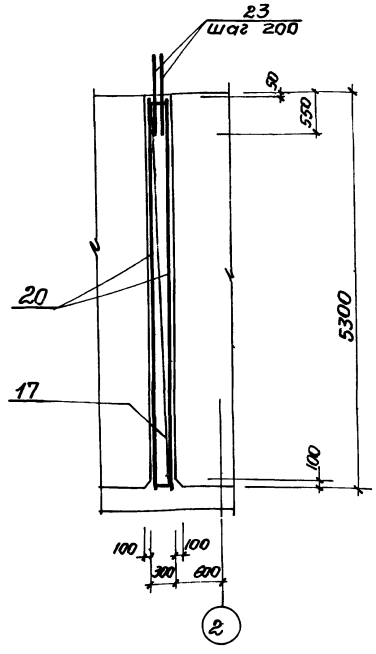

Развертка внутренних сеток по R = 5530

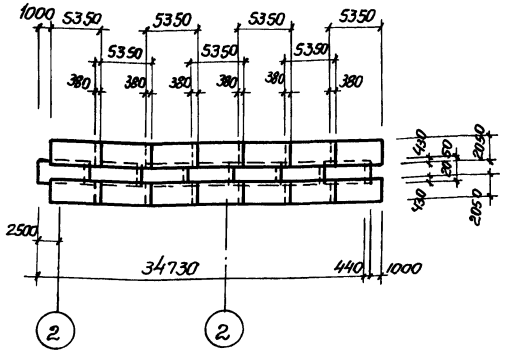

Развертка наружных сеток по R = 5770

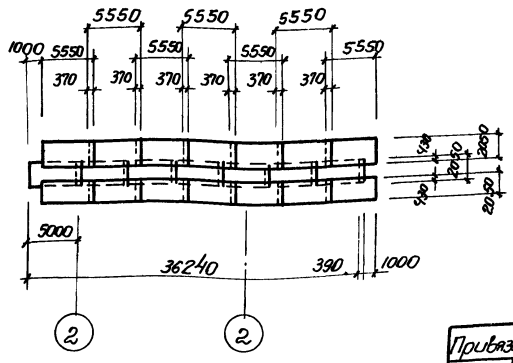

1. Защитный слой бетона для рабочей арматуры принят 25 мм.
2. Арматурные выпуски поз. 23 связать с сетками поз. 18, 19 вязальной проволокой.

				ТП 902-1-70.83-КЖ			
Привязан				Канализационная насосная станция производительностью 200-1200 м³/ч напором 13-27 м с решетками-дробилками.	Стадия	Лист	Листов
	Нач.отд.	Шейко			Р	10	
	Н.контр.	Власенко					
	Рук.гр.	Кунцевич		СТм1, СТм2, Схема армирования	Госстрой СССР Союзводоканалпроект Харьковский Водоканалпроект		
Инв.№	Ст.инж.	Шмандий					
	Кнжен.	Мирошникова					

19182-04 13

Копировал Щербакова Формат А2

Альбом IV

Типовой проект 902-1-70.83

Инв.№ подл. | Подпись и дата | Взам. инв.№

Деталь армирования вокруг отверстий

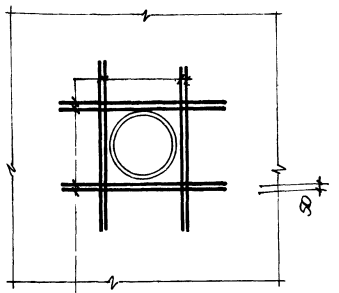

24 - для Ду 350
25 - для Ду 400
26 - для Ду 700

Ведомость деталей

Поз	Эскиз
21	R=5770, 1000, 1000
22	1300, 300, R=5770
27	1100

Спецификация стен СТм1, СТм2

Формат	Зона	Поз.	Обозначение	Наименование	Кол. на испол.		Примечание
				Сборочные единицы			
			Лист 5	Стена монолитная СТм1	1		
			Лист 5	" СТм2		1	
А4		17	902-1-70.83-КЖИ-Кр12	Каркас плоский Кр12	35	11	ал. VI
				Сетка арматурная			
		18	ГОСТ 23279-78	С $\frac{10AIII-200}{10AIII-200}$ 2050х5350 $\frac{75}{75}$	21		70.46 кг
		19	ГОСТ 23279-78	С $\frac{10AIII-200}{10AIII-200}$ 2050х5550 $\frac{75}{75}$	21		73.08 кг
		20	ГОСТ 23279-78	С $\frac{12AIII-200}{10AIII-200}$ 3050х5250 $\frac{25}{25}$		8	125.40 кг
				Детали			
Б4		21*		ф10АIII ГОСТ 5781-82 ℓ=2000		54	1.23 кг
Б4		22*		ф12АIII ГОСТ 5781-82 ℓ=2600		54	2.31 кг
Б4		23		ф10АIII ГОСТ 5781-82 ℓ=1100	350	110	0.68 кг
Б4		24		ф12АIII ГОСТ 5781-82 ℓ=1600		48	1.42 кг
Б4		25		ф10АIII ГОСТ 5781-82 ℓ=1450	32		0.89 кг
Б4		26		ф12АIII ГОСТ 5781-82 ℓ=1950	16		1.73 кг
Б4		27*		ф10АI ГОСТ 5781-82 ℓ=1240		108	0.76 кг
				Материалы			
				Бетон марки М200	56.4	17.7	м³

*) Поз. 21, 22, 27 - см. Ведомость деталей

Марка	Стадия	
СТм1	Р	Р
СТм2		

Ведомость расхода стали на элемент, кг

Марка элемента	Изделия арматурные								Изделия закладные							
	Арматура класса							Всего	Арматура класса							
	АI ГОСТ 5781-82			АIII ГОСТ 5781-82					АI ГОСТ 5781-82			АIII ГОСТ 5781-82				
	ф10		Итого	ф10	ф12		Итого		ф16		Итого	ф8	ф10	ф12		Итого
СТм1				3669.3	27.7		3697.0	3697.0	10.4		10.4	22.0	8.4	50.0		80.4
СТм2	82.1		82.1	669.8	189.6		859.4	941.5				9.3	14.0	10.0		33.3

Изделия закладные																				
Прокат марки																				
ВСт3 КП2													Ст.0							
ГОСТ 103-76									ГОСТ 82-70				ГОСТ 19903-74			ГОСТ 2590-71*				
-8х40	-6х60	-6х100	-8х100	-6х150	-8х150	-8х200		Итого	-6х250	-8х250		Итого	δ=10		Итого	с7	с15		Итого	
3.6	2.4	29.7	4.8	78.2	65.8	11.4		195.9	66.6	42.3		108.9	19.9		19.9		23.2		23.2	
4.8	0.3		12.8	75.5	2.8	30.4		126.6		56.4		56.4	19.8		19.8	1.6	17.5		19.1	

Изделия закладные													Всего	Общий расход
Прокат марки														
Ст.10					Ст.2									
ГОСТ 8732-78					ГОСТ 10704-76									
Тр 12/х4	Тр 168х5			Итого	Тр 478х8	Тр 530х7	Тр 820х9		Итого					
						54.2	54.0		108.2				546.9	4243.9
14.0	6.0			20.0	83.4				83.4				358.6	1300.1

Привязан

Инв.№

Нач.отд.	Шейко	
Н.контр.	Власенко	
Рук.гр.	Кунцевич	
Ст.инж.	Шмандий	
Инженер	Мирошниченко	

ТП 902-1-70.83-КЖС

Канализационная насосная станция производительностью 200 л/сек напором 12-27 м с решетками дробилками

Стадия: Р | Лист: 11 | Листов:

СТм1, СТм2. Схема армирования. Спецификация.

Госстрой СССР Союзводоканалпроект Харьковский Водоканалпроект

19182-04 14

Копировал Щербакова

Формат А4

РКм2

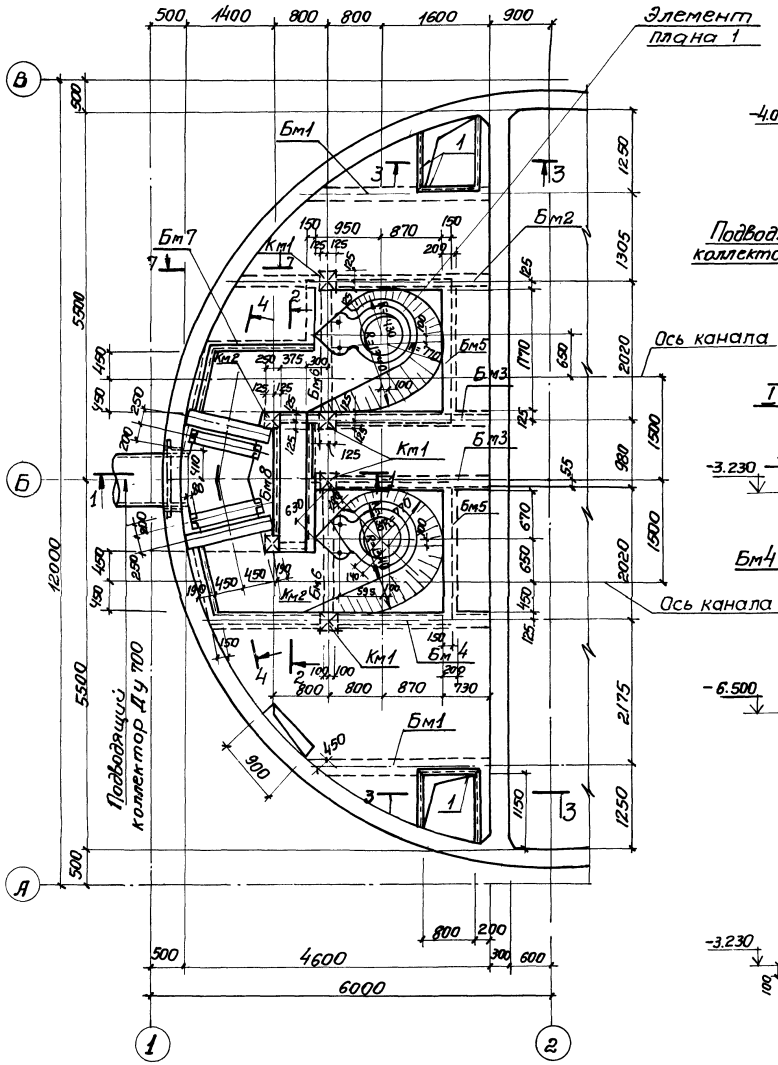

1-1

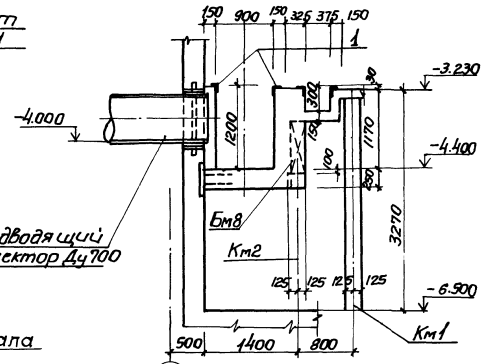

2-2

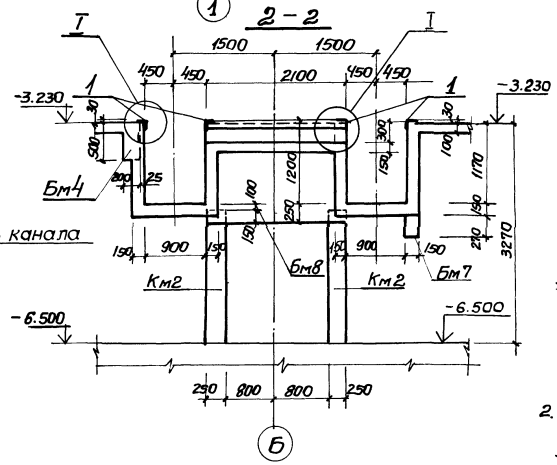

3-3

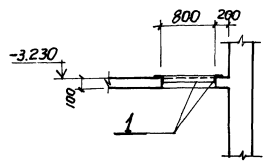

7-7

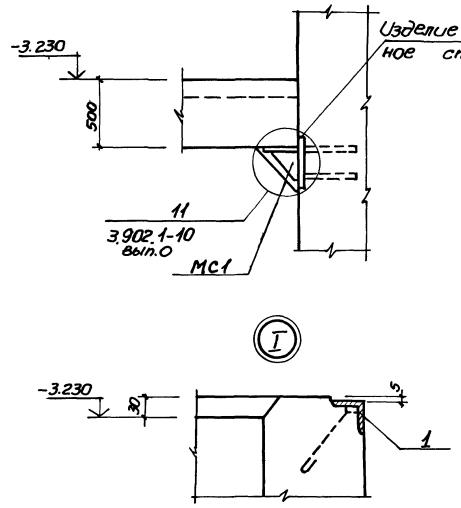

1. Внутренние поверхности лотков оштукатурить цементно-песчаным раствором состава 1:2 в=20мм с железнением. На участке установки решеток стены затереть цементным раствором.
2. Рамы щитовых затворов и ремонтных решеток установить по механическим чертежам.

					ТП902-1-7083-КЖ		
Привязан:			Нач.отд.	Шейко	Канализационная насосная станция производительностью 200÷1200 м³/ч, напором 12-27м с решетками-дробилками	Стадия	Лист	Листов
			Н.контр.	Власенко		Р	12	
			Рук.гр.	Кунцевич	РКМ2	Госстрой СССР Союзводоканалэлектропроект Здравоохранения Водоканалпроект		
Инв.№			Ст.инж.	Шпанский	Перекрытие на отм.-3.200 План и сечения 1-1÷3-3, 7-7			
			Инжен.	Литвиненко				

19182-04 15

копировал Лихарева

Формат А2

Альбом IV

Типовой проект 902-1-7083

Элемент плана 1

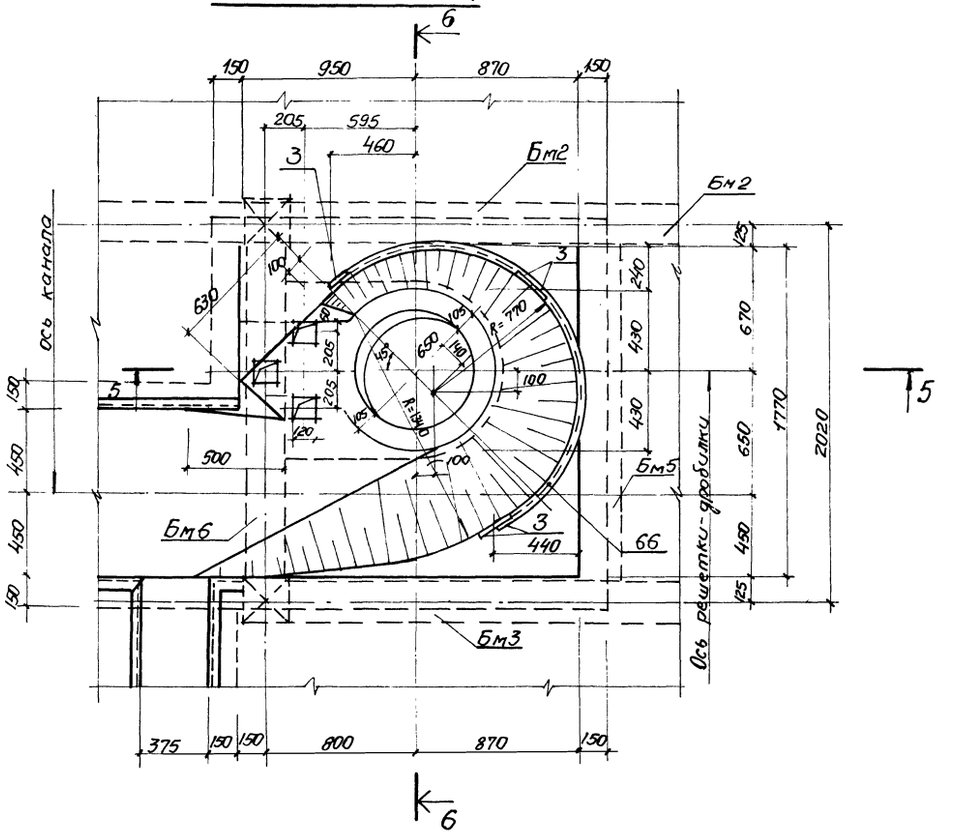

5 - 5

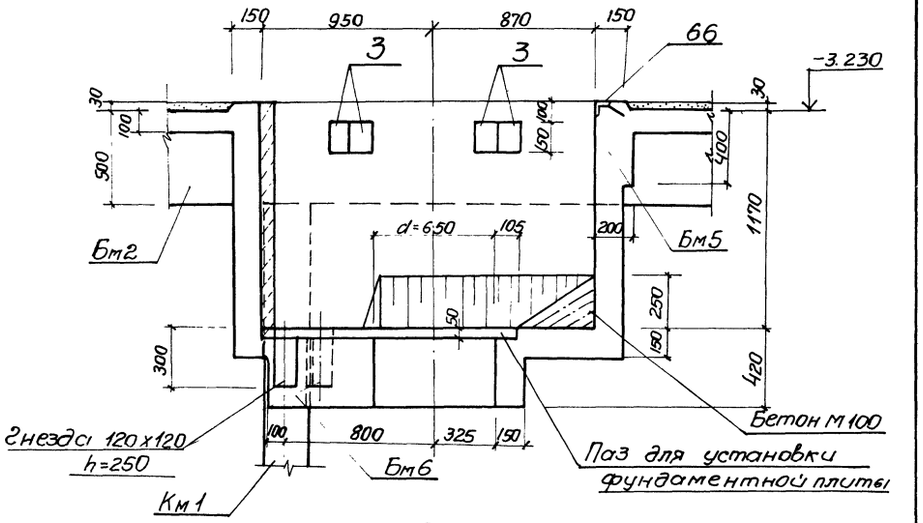

6 - 6

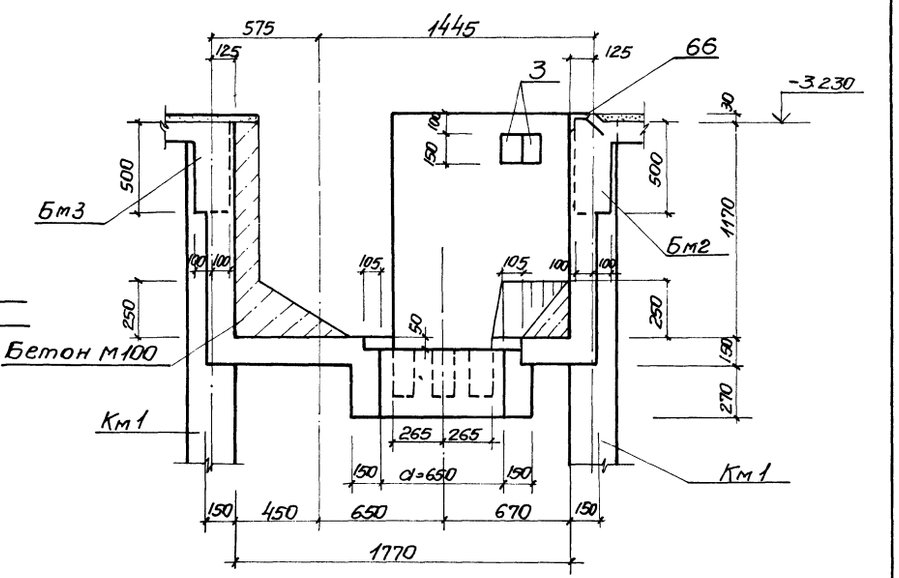

4 - 4

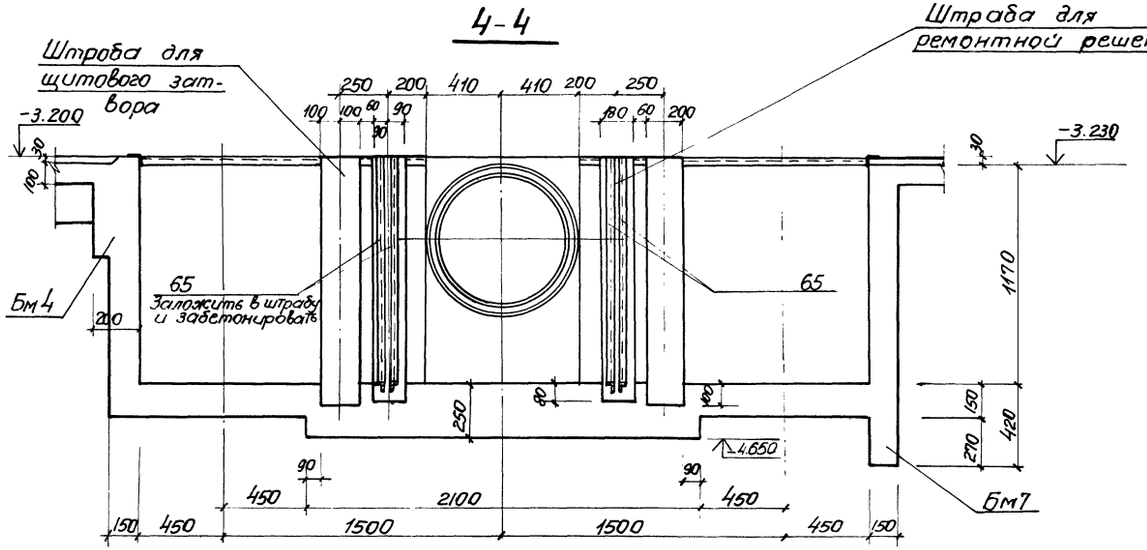

Привязан:				ТП 902-1-7083-КЖ		
				Канализационная насосная станция производительностью 200÷1200 м³/ч напором 12÷27 м с решетками-дробилками РКМ2	Стадия	Лист	Листов
					Р	13	
Инв. №				Перекрытие на отм. -3.200 Элемент плана 1 Сечения 4-4÷6-6	Госстрой СССР Союзводоканалниипроект Харьковский Водоканалпроект		
	Нач. отд.	Шейко					
	Н. контр.	Власенко					
	Рук. гр.	Кунцевич					
	Ст. инж.	Шумейкий					
	Инжен.	Литвиненко					

19182-04 16

Копировал Литвинова Формат А2

Инв. № подл. | Подпись и дата | Взам. инв. № | Инв. № дубл. | Подпись и дата

Альбом IV

Типовой проект 902-1-70.83

ПМ1

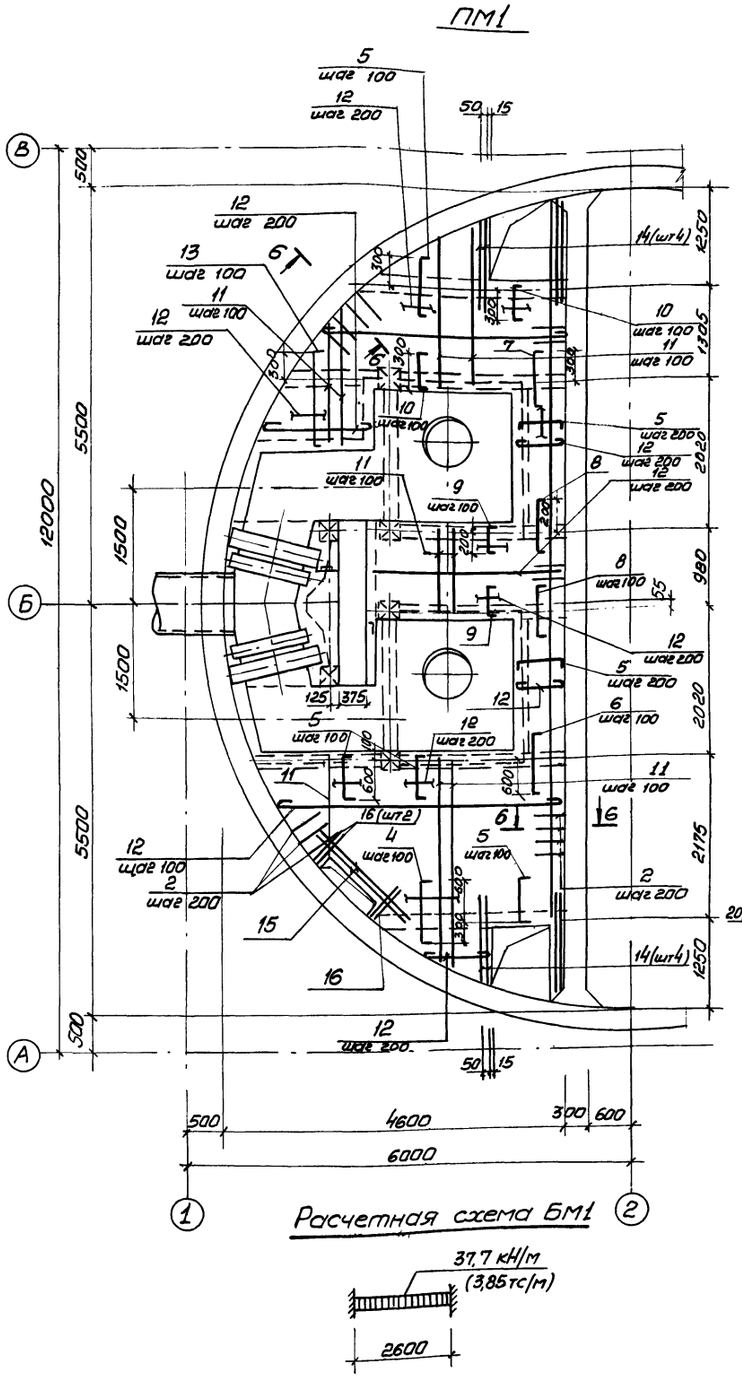

Расчетная схема БМ1

БМ1

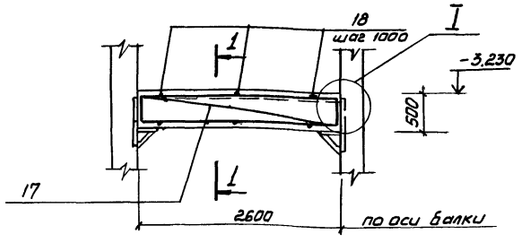

1-1

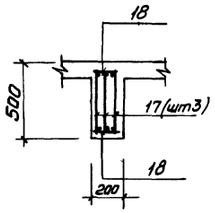

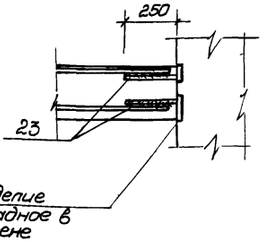

БМ2

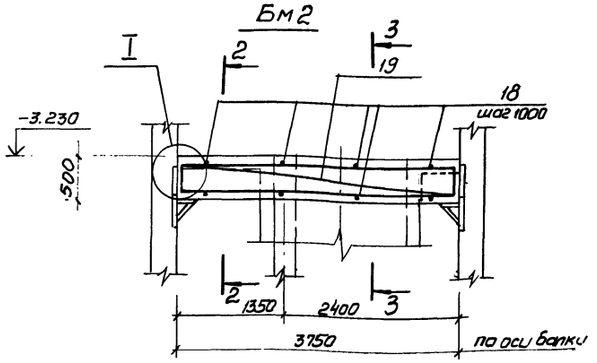

2-2

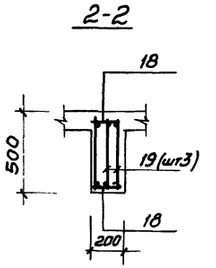

3-3

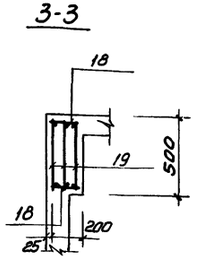

БМ3

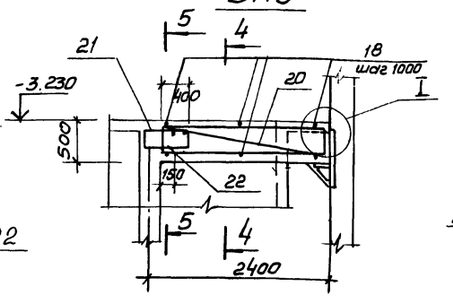

5-5

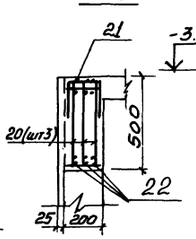

4-4

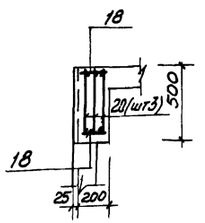

6-6

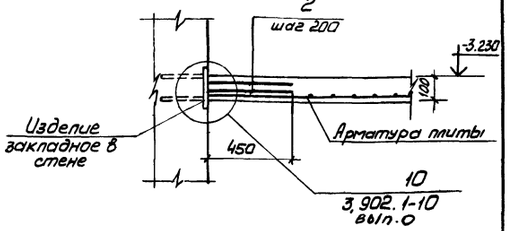

Расчетные схемы балок

БМ2

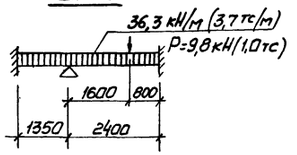

БМ3

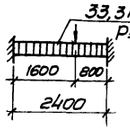

1. Защитный слой бетона до рабочей арматуры принят в плите - 15 мм, в балках - 25 мм.
2. Арматуру плиты и стержни поз.2 сварить на монтаже между собой при их пересечении
3. Расчетная нагрузка на плиту составляет 17,7 кПА (1,8 тс/м²)

Привязан:			ТП 902-1-70.83 -КЖ-		
Нач.отд	Шейко		Канализационная насосная станция производительностью 200-1200 м³/ч напором 12-27 м с решетками-дробилками	Стадия	Лист	Листов
Н.контр.	Власенко			Р	14	
Рук.гр.	Кунцевич		РКМ2. Перекрытие на отм. -3.200. Плита ПМ1. Балки БМ1; БМ3. Схема армирования.	Госстрой СССР Союзводоканалниипроект Харьковский Водоканалпроект		
Ст.инж.	Шмандий					
Инжен.	Литвиненко					
Инв.№						

19182-04 17

Копировал Михарева

Формат А2

Инв.№ подл. | Подпись и дата | Взам.инв.№

Инв. № подл. | Подпись и дата | Взам. инв. №

Типовой проект 902-1-70.83

Бм 4

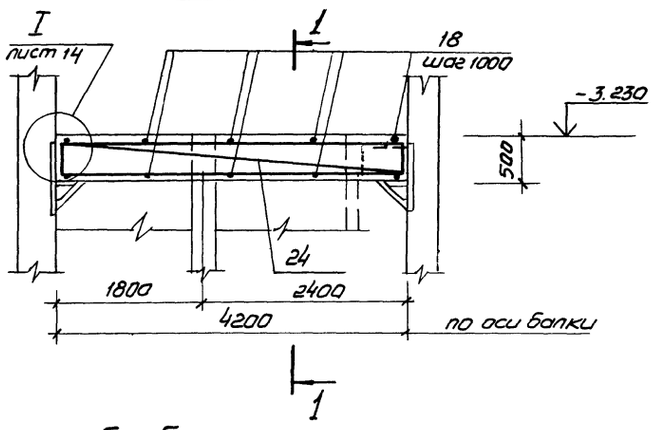

1-1

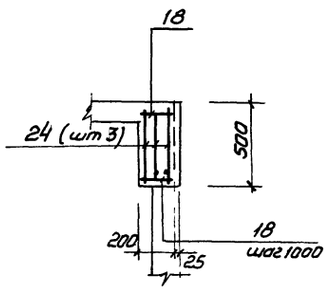

8-8

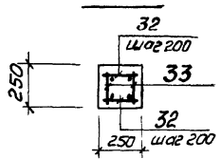

КМ1

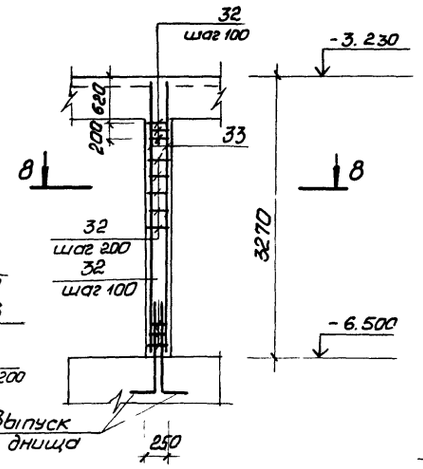

КМ2

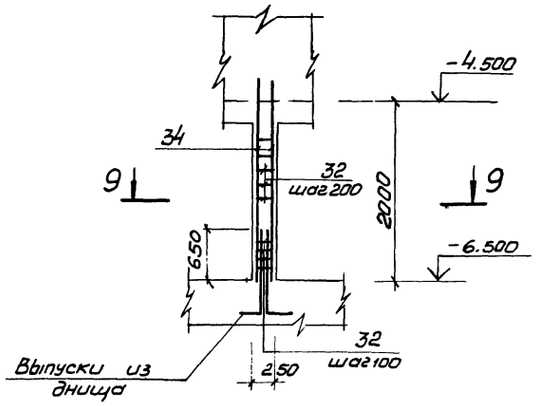

Бм 5

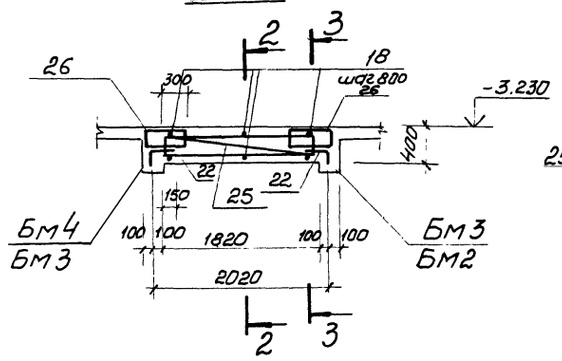

2-2

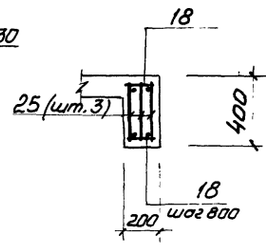

3-3

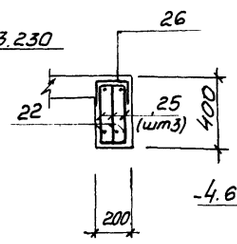

Бм 8

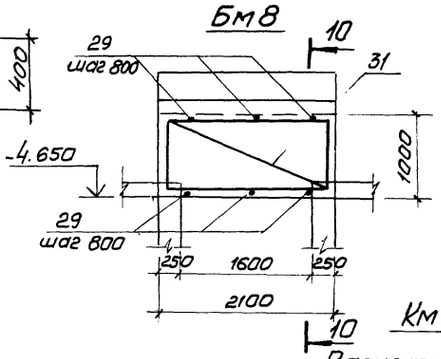

10-10

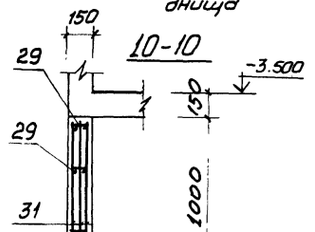

9-9

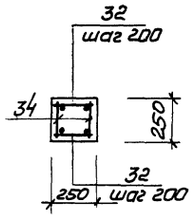

Расчетные схемы колонн

КМ1

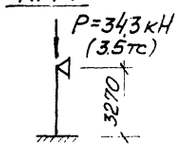

КМ2

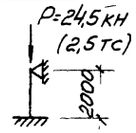

Бм 6

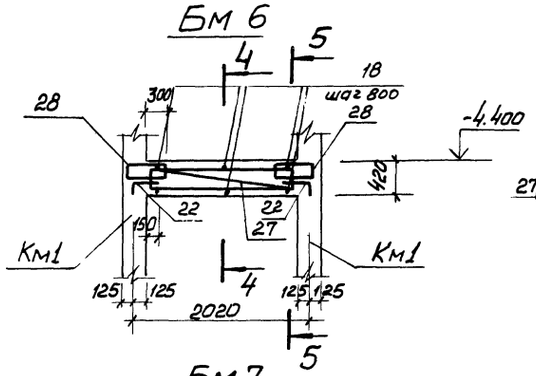

4-4

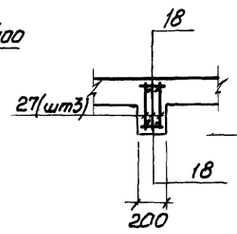

5-5

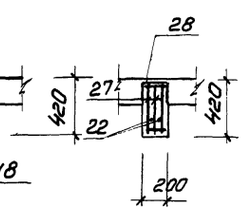

Бм 4

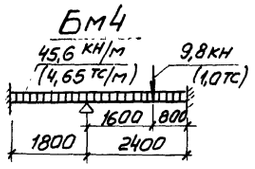

Бм 5

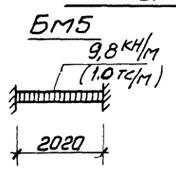

Бм 6

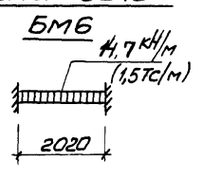

Бм 7

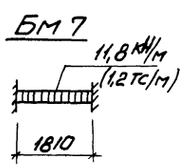

Расчетные схемы балок

Бм 8

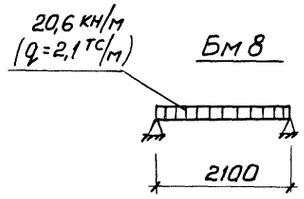

Защитный слой бетона для рабочей арматуры балок и колонн принят 25мм.

Бм 7

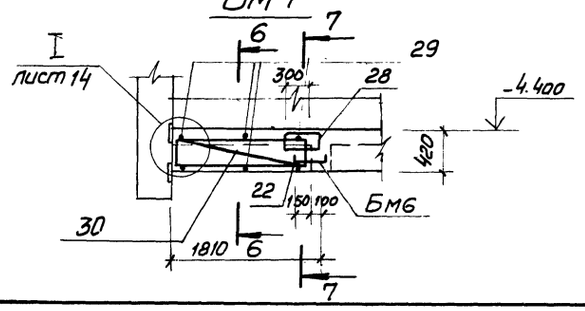

6-6

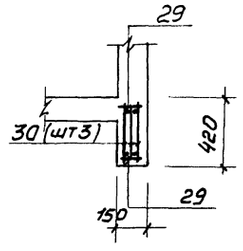

7-7

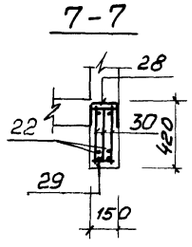

Привязан:			
Инв. №			
Нач. отд.	Шейко		
Н. контр.	Власенко		
Рук. гр.	Кунцевич		
Ст. инж.	Шмандий		
Инженер.	Литвиненко		

ТП 902-1-70.83-КЖ

Канализационная насосная станция производительностью 200÷1200 м³/ч напором 12-27 м с решетками-дробилками

РКМ2, РКМ3

Перекрытие на отм -3,200. Схема армирования. Балки Бм4÷Бм8. Колонны КМ1, КМ2.

Стадия	Лист	Листов
Р	15	

Госстрой СССР Союзводоканалниипроект Харьковский Водоканалпроект

19182-04 18

Коп. Прядко

Формат А2

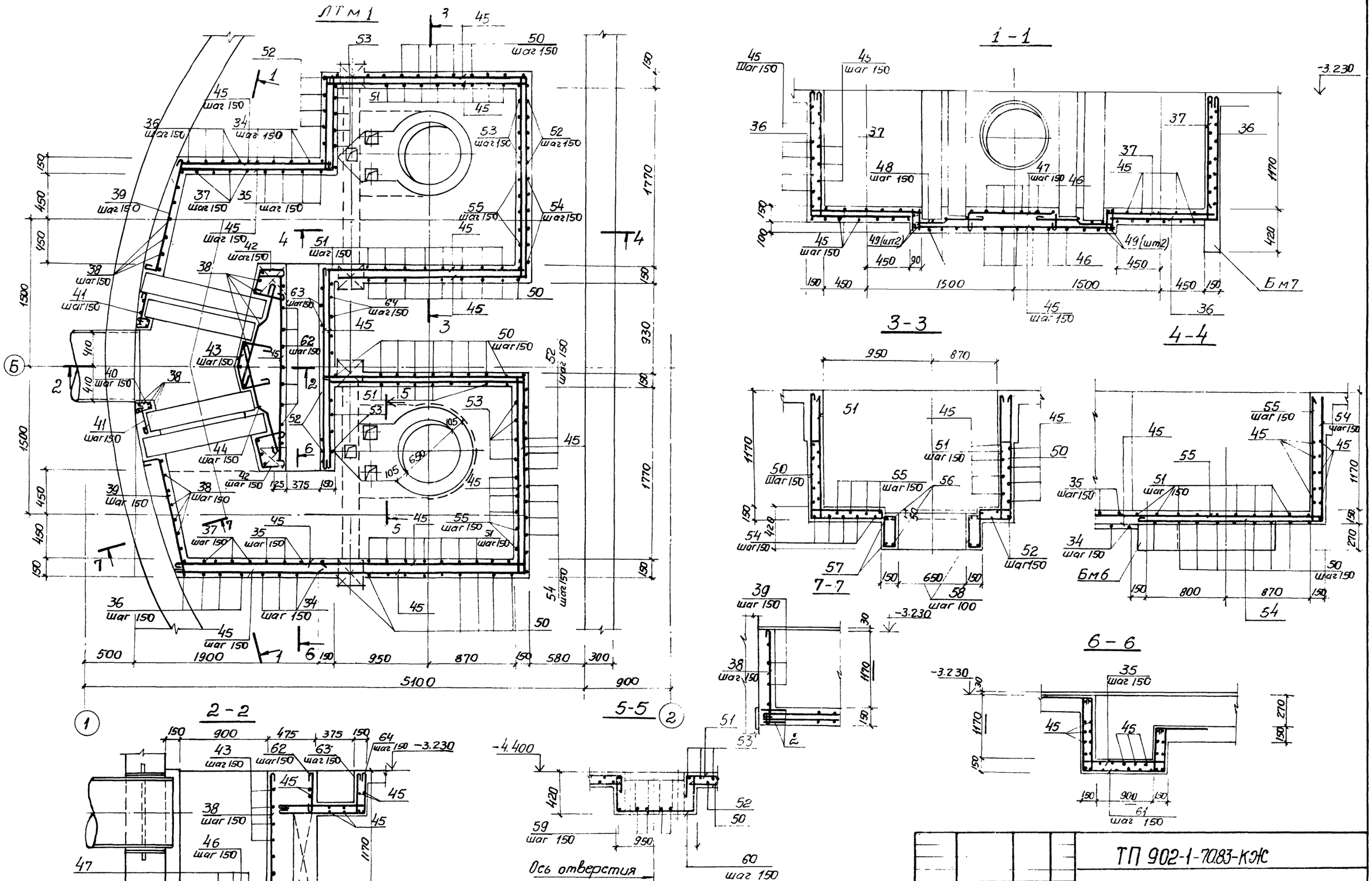

Защитный слой бетона для рабочей арматуры принят 15 мм.

Привязан.				ТП 902-1-70.83-КЖ	
	Нач. отд.	Шейко		Канализационная насосная станция производительностью 200÷1200 м³/ч напором 12-27 м с решетками-дробилками.	Стадия: Р; Лист: 16; Листов:
	Н. контр.	Власенко			
	Рук. гр.	Кунцевич		Перекрытие на отм. -3.200 Лоток ЛТм1 Схема армирования.	Госстрой СССР Союзводоканалниипроект Харьковский Водоканалпроект
Инв. №	Инжен.	Литвиненко			

19182-04 19

Копировал Пихарева

Формат А2

Типовой проект 902-1-70.83 Альбом IV

Согласовано

Взам. инв. №

Подпись и дата

Инв. № подл.

Альбом IV

Типовой проект 902-1-70.83

Инв.№ подл. | Подпись и дата | Взам.инв.№

Ведомость деталей

Поз.	Эскиз
4	80, 900, 80
5	80, 700, 80
6	80, 800, 80
7	80, 500, 80
8	80, 400, 80
9	80, 310, 80
10	80, 410, 80
13	80, 1150, 80
22	150, 300
61*	1290, 1170, 1010
35	1290, 1170, 1010, 110, 110, 110
36	1290, 1160
37	110, 1290, 1160
38	1290
39	120, 1100
40	120, 105°, 80, 90°, 120
41	320, 50
42	250, 300, 105°, 90°, 250
43	300, 300, 150, 90°, 90°, 300
44	500, 110, 400, 110
46	1500÷1400
47	200, 500÷900, 200
48	150, 300, 70, 400, 70
50	1290, 2040, 1290
51	1290, 110, 2040, 110, 110
52	1290, 2080, 1290
53	1290, 110, 2080, 1290, 110, 110
54	2100, 1290
55	1290, 2100, 110, 110
56	450, 690, 450, 910
57	
58	110, 340
59	520, 380
60	380, 910, 380
62	390
63	380, 950, 110, 110
64	950, 380

Спецификация к перекрытию РКМ 2 (начало)

Формат	Зона	Поз.	Обозначение	Наименование	Кол.	Прим.
				Плита ПМ1 шт. 1		
				Сборочные единицы		
		1	1.400-15 в.1.550-07	Изделие закладное МН556	16,8	п.м
		2	3.902.1 1-10, Вып.0.л.15	Изделие соединительное МС53	260	
				Детали		
Б.Ч.		4*		ф10AIII ГОСТ5781-82 ℓ=1060	16	0,65кг
Б.Ч.		5*		ф8AIII то же ℓ=860	79	0,4кг
Б.Ч.		6*		ф8AIII " ℓ=960	7	0,4кг
Б.Ч.		7*		ф8AIII " ℓ=660	7	0,3кг
Б.Ч.		8*		ф8AIII " ℓ=910	14	0,4кг
Б.Ч.		9*		ф8AIII " ℓ=470	32	0,2кг
Б.Ч.		10*		ф8AIII " ℓ=570	24	0,2кг
Б.Ч.		11		ф8AIII "	п.м 2500	0,4кг
Б.Ч.		12		ф6AI ГОСТ5781-82	п.м. 1700	0,22кг
Б.Ч.		13*		ф8AIII ГОСТ5781-82 ℓ=1360	12	0,5кг
Б.Ч.		14		ф12AIII то же ℓ=1400	8	1,2кг
Б.Ч.		15		ф12AIII " ℓ=1800	2	1,6кг
Б.Ч.		16		ф12AIII " ℓ=800	4	0,7кг
				Балка БМ1 шт. 2		
				Сборочные единицы		
А4		17	902-1-70.83 - КЖИ	- КР1 Каркас плоский КР1	6	
				Детали		
Б.Ч.		18		ф6AI ГОСТ5781-82 ℓ=180	12	0,1кг
Б.Ч.		23		ф16AIII ГОСТ 5781-82 ℓ=250	24	0,4кг
				Балка БМ2, шт1		
				Сборочные единицы		
А4		19	902-1-70.83- КЖИ	- КР2 Каркас плоский КР2	3	
				Детали		
Б.Ч		18		ф6AI ГОСТ5781-82 ℓ=180	8	0,1кг
Б.Ч.		23		ф16AIII ГОСТ5781-82 ℓ=250	12	0,4кг

*) Поз. 4÷10, 13, 22 - см. Ведомость деталей

Формат	Зона	Поз.	Обозначение	Наименование	Кол.	Прим.
				Балка БМ3 шт. 2		
				Сборочные единицы		
А4		20	902-1-70.83 - КЖИ	- КР3 Каркас плоский КР3	6	
А4		21	902-1-70.83 - КЖИ	- С1 Сетка арматурная С1	2	
				Детали		
Б.Ч.		18		ф6AI ГОСТ5781-82 ℓ=180	12	0,1кг
Б.Ч.		22*		ф10AIII ГОСТ5781-82 ℓ=450	6	0,3кг
Б.Ч.		23		ф16AIII ГОСТ5781-82 ℓ=250	12	0,4кг
				Балка БМ4, шт.1		
				Сборочные единицы		
А4		24	902-1-70.83 - КЖИ-	- КР4 Каркас плоский КР4	3	
				Детали		
Б.Ч.		18		ф6AI ГОСТ5781-82 ℓ=180	10	0,1кг
Б.Ч.		23		ф16AIII ГОСТ5781-82 ℓ=250	6	0,4кг
				Балка БМ5 шт. 2		
				Сборочные единицы		
А4		25	902-1-70.83-КЖИ-	- КР5 Каркас плоский КР5	6	
А4		26	902-1-70.83-КЖИ-	- С2 Сетка арматурная С2	4	
				Детали		
Б.Ч.		18		ф6AI ГОСТ5781-82 ℓ=180	12	0,1кг
Б.Ч.		22*		ф10AIII ГОСТ5781-82 ℓ=450	12	0,3кг
				Балка БМ6, шт.2		
				Сборочные единицы		
А4		27	902-1-70.83 - КЖИ-	- КР6 Каркас плоский КР6	6	
А4		28	902-1-70.83 - КЖИ-	- С3 Сетка арматурная С3	4	
				Детали		
Б.Ч.		18		ф6AI ГОСТ5781-82 ℓ=180	12	0,1кг
Б.Ч.		22*		ф10AIII ГОСТ5781-82 ℓ=450	12	0,3кг

Привязан:

Инв.№

Нач.отд.	Шейко	
Н. контр.	Власенко	
Рук. гр.	Кунцевич	
Ст. инж.	Штандий	
Инжен.	Литвиненко	

ТП902-1-70.83-КЖ

Канализационная насосная станция производительностью 200-1200м³/ч напором 12-27м с решетками-дробилками

Стадия	Лист	Листов
Р	17	

РКМ2. Спецификация перекрытия (начало)

Госстрой СССР Союзводоканалпроект Харьковский Водоканалпроект

19182-04 20

Копир. Прядко

Формат А2

Спецификация к перекрытию РКм-2 (окончание)

Формат	Зона	Поз.	Обозначение	Наименование	Кол.	Прим.
				Балка Бм7 шт.1		
				Сборочные единицы		
А4		30	902-1-70.83-КЖИ- -Кр7	Каркас плоский Кр7	3	
А4		28	КЖИ- -СЗ	Сетка арматурная С3	1	
				Детали		
Б4		29		ф10 AI ГОСТ 5781-82 ℓ=130	6	0,03кг
Б4		22*		ф10 AIII ГОСТ 5781-82 ℓ=450	3	0,3 кг
				Балка Бм8, шт.1		
				Сборочные единицы		
А4		31	902-1-70.83 КЖИ- Кр11	Каркас плоский Кр11	3	
				Детали		
Б4		29		ф6 AI ГОСТ 5781-82 ℓ=130	12	0,03кг
				Колонна Км1, шт.4		
				Сборочные единицы		
А4		33	902-1-70.83-КЖИ- Кр8	Каркас плоский Кр8	8	
				Детали		
Б4		32		ф8 AI ГОСТ 5781-82 ℓ=230	136	0,1кг
				Колонна Км2, шт.2		
				Сборочные единицы		
А4		34	902-1-70.83-КЖИ-Кр9	Каркас плоский Кр9	4	
				Детали		
Б4		32		ф8 AI ГОСТ 5781-82 ℓ=230	52	0,1кг
				ЛТм1, шт.1		
				Сборочные единицы		
		2	3.902.1-10 Вып.15	Изделие закладное мс 53	40	
		3	1.400-15.81.120-37	то же МН 111-2	6	
		66	1.400-15.81.540-09	" МН 548	7,1 м 3,2	
А4		65	902-1-70.83-КЖИ-МН3	" МН 3	4	
А4		49	-Кр10	Каркас плоский Кр10	4	
				Детали		
Б4		61		ф8 AI ГОСТ 5781-82 ℓ=3590	8	1,4 кг
Б4		35*		ф8 AI " ℓ=4030	8	1,6кг
Б4		36*		ф8 AI " ℓ=2570	8	1,0кг
Б4		37*		ф8 AI " ℓ=2790	8	1,1 кг
Б4		38*		ф8 AI ГОСТ 5781-82 ℓ=1410	35	0,6кг
Б4		39*		ф8 AI " ℓ=1340	16	0,5кг
Б4		40*		ф8 AI " ℓ=420	16	0,2кг
Б4		41*		ф8 AI " ℓ=490	16	0,2кг
Б4		42*		ф8 AI " ℓ=920	16	0,4кг
Б4		43*		ф8 AI " ℓ=1120	15	0,4кг
Б4		44*		ф8 AI " ℓ=1150	32	0,5кг
Б4		45		ф8 AI "	пог.м 265	104,7кг
Б4		46*		ф8 AI " ℓ=1450	28	0,6кг
Б4		47*		ф8 AI " ℓ=1220	6	0,5кг
Б4		48*		ф8 AI " ℓ=1050	18	0,4кг
Б4		50*		ф12 AIII ГОСТ 5781-82 ℓ=4620	24	4,1кг
Б4		51*		ф12 AIII " ℓ=5060	26	4,5кг
Б4		52*		ф12 AIII " ℓ=4660	12	4,1кг
Б4		53*		ф12 AIII " ℓ=5100	12	4,5 кг
Б4		54*		ф12 AIII " ℓ=3390	12	3,0кг
Б4		55*		ф12 AIII " ℓ=3610	12	3,2 кг
Б4		56*		ф12 AIII " ℓ=2620	4	2,3кг
Б4		57*		ф12 AIII " ℓ=3300	4	2,9кг
Б4		58*		ф6 AI ГОСТ 5781-82 ℓ=1010	25	0,2кг
Б4		59*		ф12 AIII ГОСТ 5781-82 ℓ=900	12	0,8кг
Б4		60*		ф12 AIII " ℓ=1670	6	1,5кг
Б4		62*		ф8 AI ГОСТ 5781-82 ℓ=510	15	0,2кг
Б4		63*		ф8 AI " ℓ=1670	14	0,7кг
Б4		64*		ф8 AI " ℓ=1450	14	0,6кг
				Материалы на РКм2		
				Бетон марки 200		12,0м³

*) поз. 22, 34÷44, 46÷64 см. ведомость деталей на листе 17.

Ведомость расхода стали на элемент, кг

Марка элемента	Изделия арматурные										Изделия закладные							Общий расход
	Арматура класса									Всего	Арматура класса			Прокат марки			Всего	
	AI				AIII						AIII			Вст3КП2-1				
	ГОСТ 5781-82				ГОСТ 5781-82						ГОСТ 5781-82			ГОСТ 8509-72*				
	6	8		Итого	8	10	12	16	Итого		8	10	Итого	50х5			Итого	
РКм2	110,64	295,7		406,34	163,3	28,0	480,5	392,5	1064,3	1470,64	6,6	12,0	18,6	62,7			62,7	81,3	1551,94

| | | | | | | | | | |

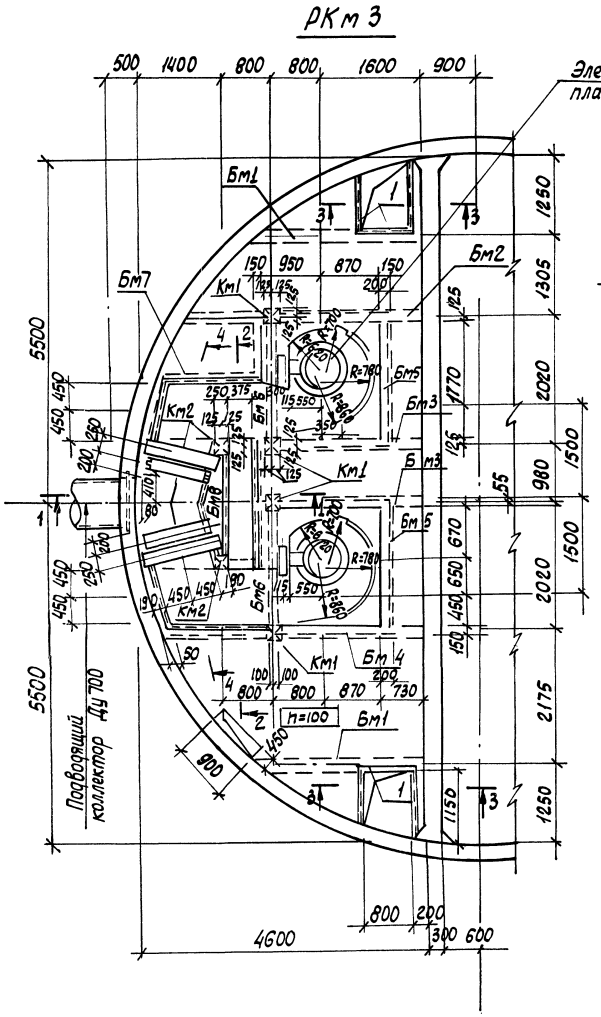

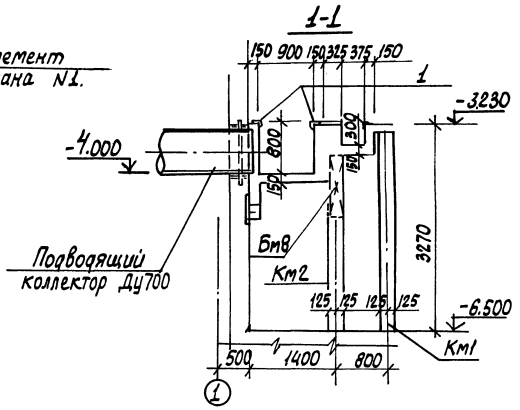

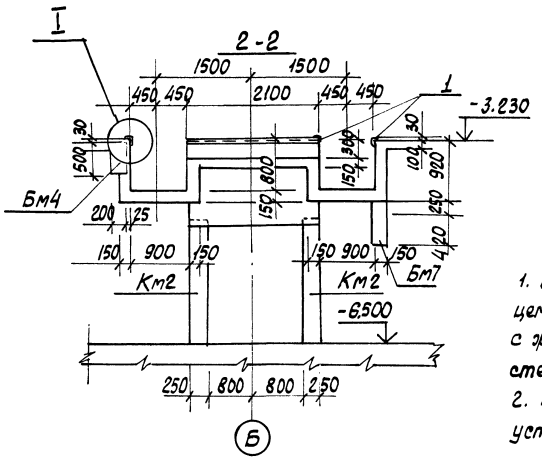

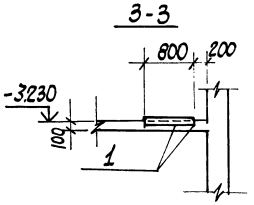

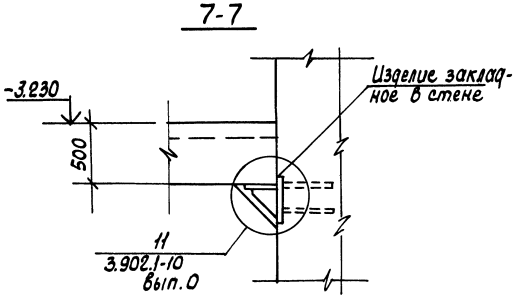

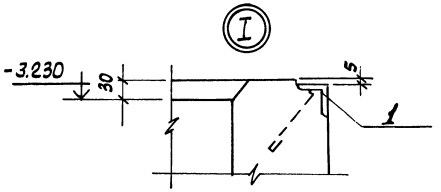

1. Внутренние поверхности лотков оштукатурить цементно-песчаным раствором состава 1:2 в=20мм с железнением. На участке установки решеток стены затереть цементным раствором.
2. Рамы щитовых затворов и ремонтных решеток установить по техническим чертежам.

Привязан:				ТП 902-1-70.83-КЖ			
				Канализационная насосная станция производительностью 200-1200м³/ч напором 12-27м с решетками-дробилками	стадия	лист	листов
					Р	19	
				РКт 3 Перекрытие на отм-3 200 План и сечения 1-1 - 3-3, 7-7	Госстрой СССР Союзводоканалпроект Ленгипроект в/о Коммунпроект		
инв. №							
	Нач. отд.	Шейко					
	Н. контр.	Власенко					
	Рук. гр.	Кунцевич					
	Ст. инж.	Штанций					
	Инженер	Литвиненко					

19182-04 22

Кол. Кулешова

Альбом IV

Типовой проект 902-1-70.83

Инв. № подл. | Подпись и дата | Взам. инв. № | Инв. № дубл. | Подпись и дата

Элемент плана 1

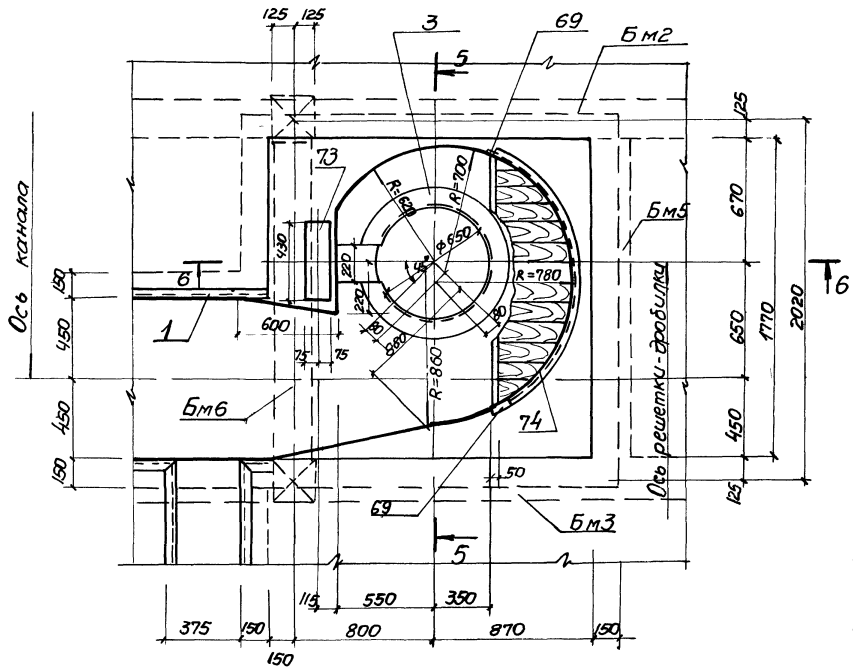

5-5

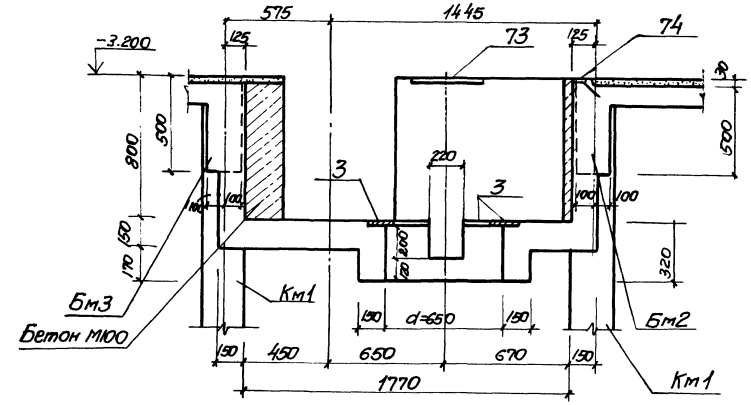

6-6

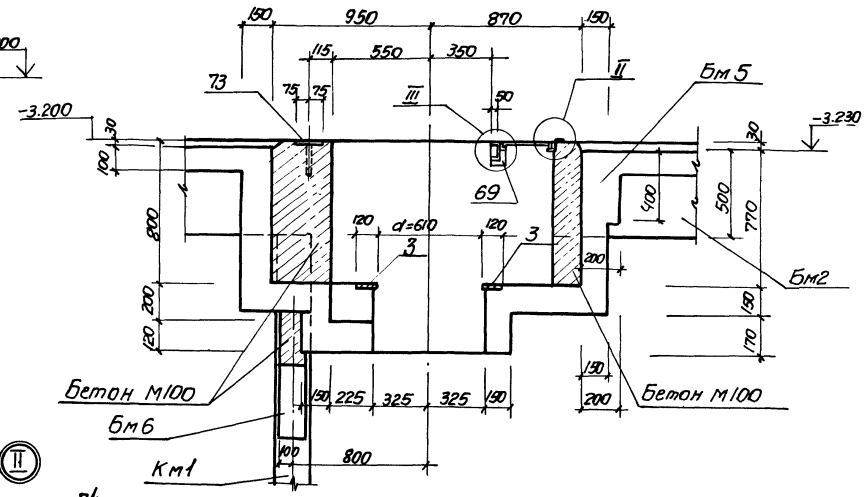

4-4

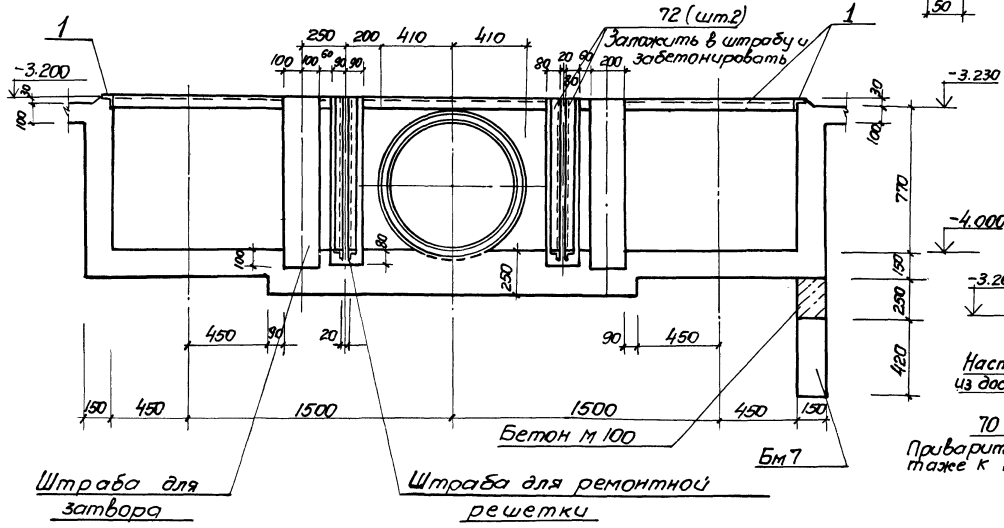

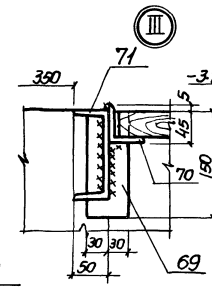

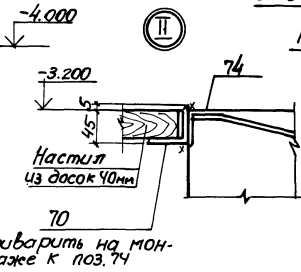

Привязан:		ТП 902-1-70.83-КЖ	
Нач.отд. Шейко		Канализационная насосная станция производительностью 200-1200 м³/ч напором 12-27 м с решетками-дробилками.	Стадия: Р; Лист: 20; Листов:
Н. контр. Власенко			
Рук.гр. Кунцевич		РКм3. Перекрытие на отм. 3.200 Элемент плана 1. Сечения 4-4 ÷ 6-6	Госстрой СССР Союзводоканалпроект Харьковский Водоканалпроект
Ст.инж. Штандей			
Инжен. Литвиненко			
Инв. №			

19182-04 23

Копировал Лихарева

Формат А2

Альбом IV

Типовой проект 902-1-70.83

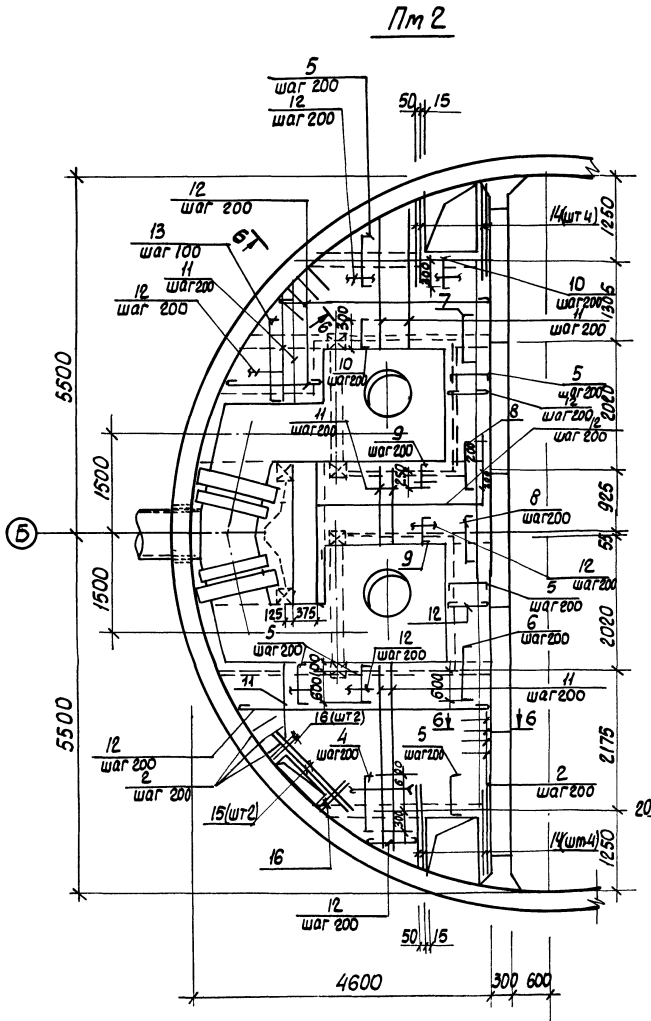

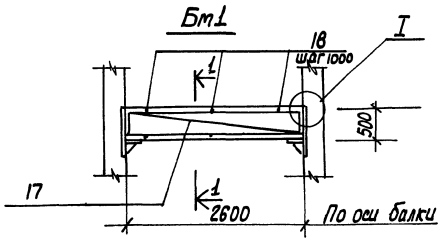

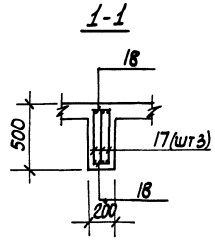

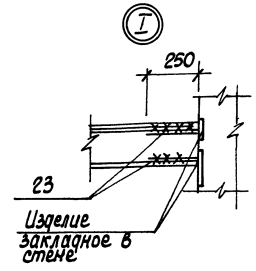

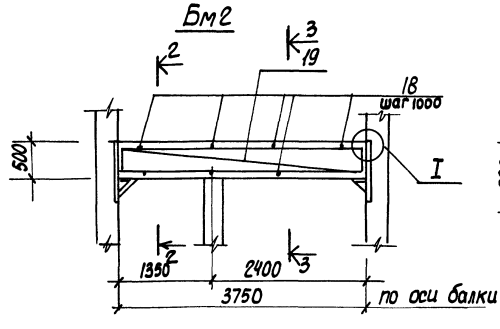

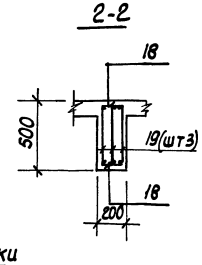

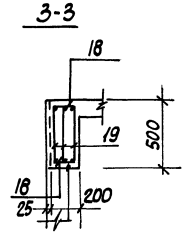

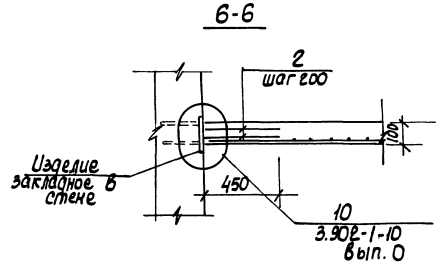

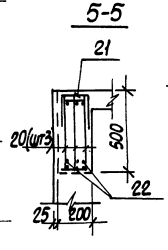

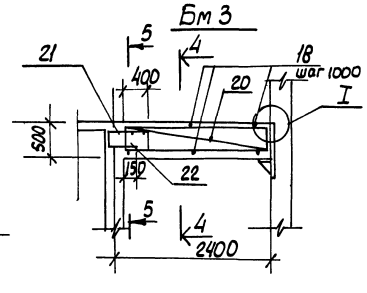

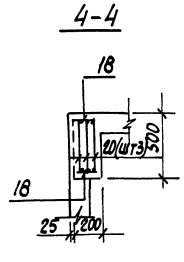

Расчетные схеты балок

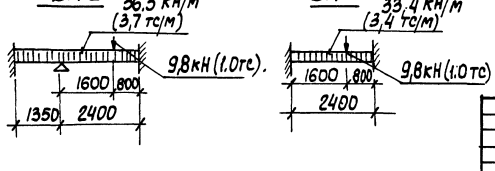

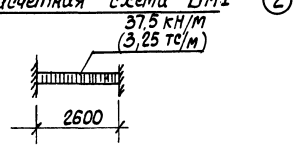

1. Защитный слой бетона для рабочей арматуры принят в плите - 15 мм, в балках - 25 мм
2. Арматуру плиты и стержни поз 2 сварить на монтаже между собой при их пересечении
3. Расчетная нагрузка на плиту составляет 7.85 кПА (0,8 тс/м²).

Привязан:				ТП 902-1-70.83-КЖ		
	Нач.отд.	Шейко		Канализационная насосная станция производительностью 200-1200 м³/ч напором 12-27 м с решетками-дробилками	Стадия	Лист	Листов
	Н.контр.	Власенко			Р	21	
	Рук.гр.	Кунцевич		РКт3 Перекрытие на отм 3200. Армирование плиты Пм2 балок Бм1 ÷ Бм3	Госстрой СССР Союзводоканалниципроект Харьковский водоканалпроект		
	Ст.инж.	Штандий					
Инв. №	Инжен.	Литвиненко					

19182-04 24

Коп. Кулешова

Инв. № подл. | Подпись и дата | Взам. инв. №

Инв. № подл. | Подпись и дата | Взам. инв. №

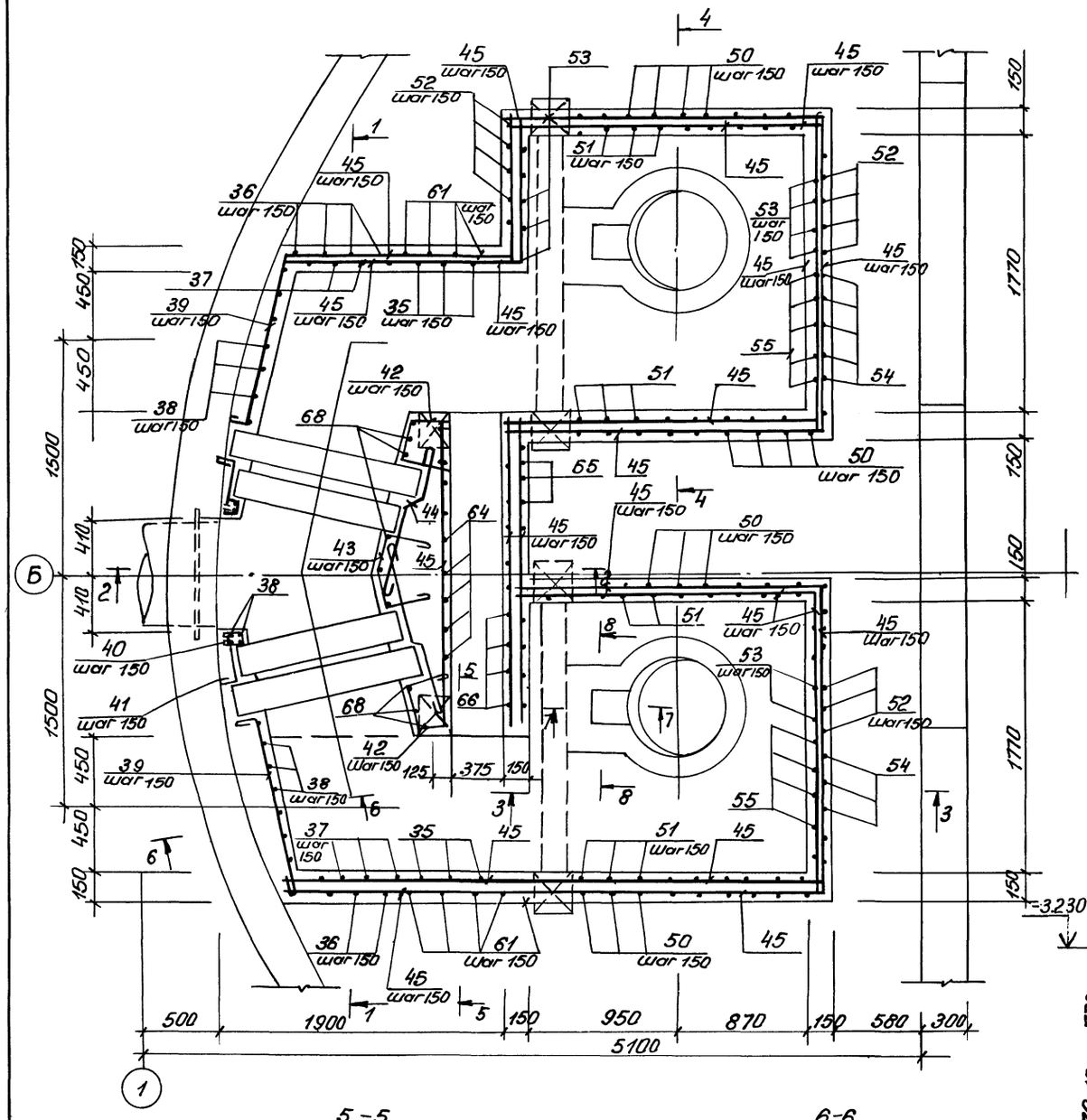

1-1

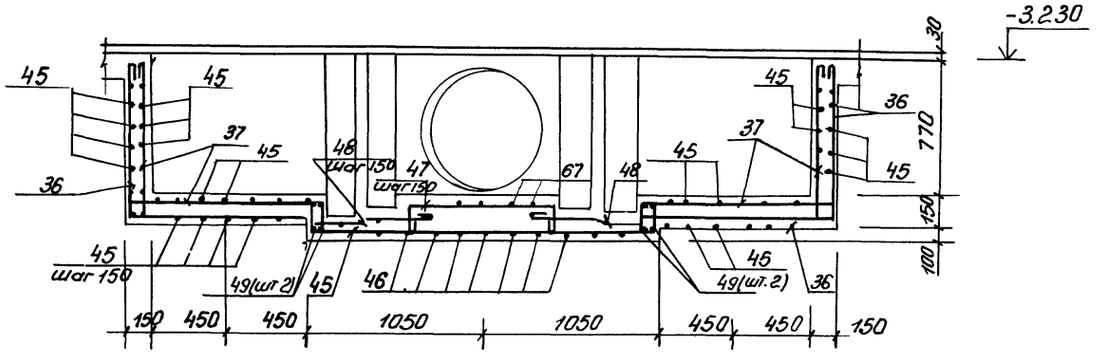

2-2

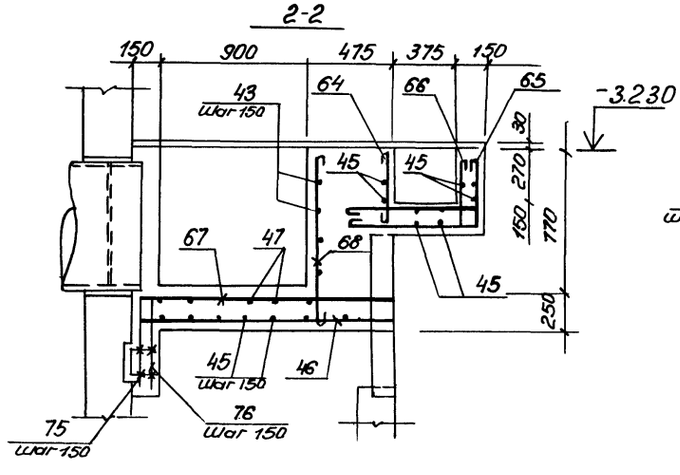

4-4

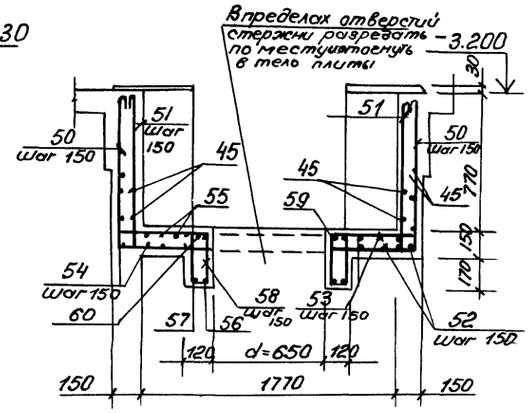

3-3

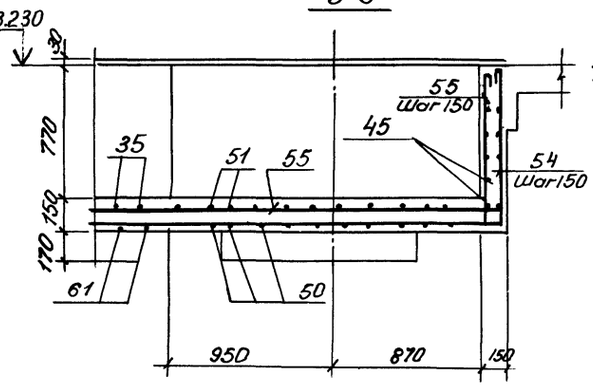

7-7

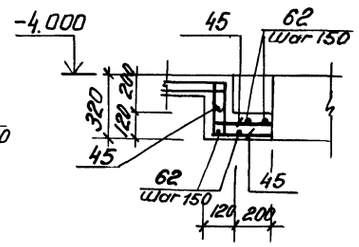

8-8

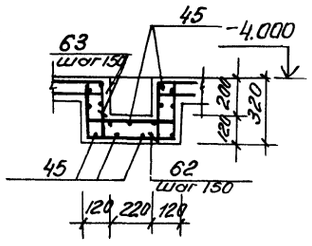

5-5

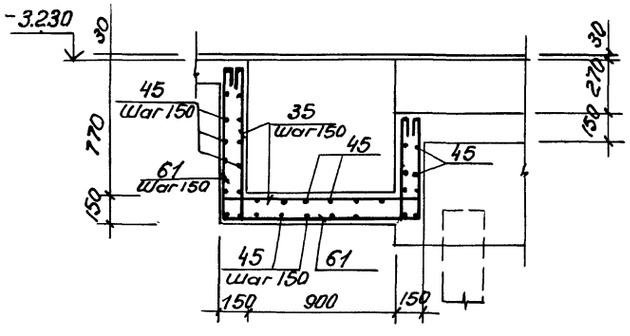

6-6

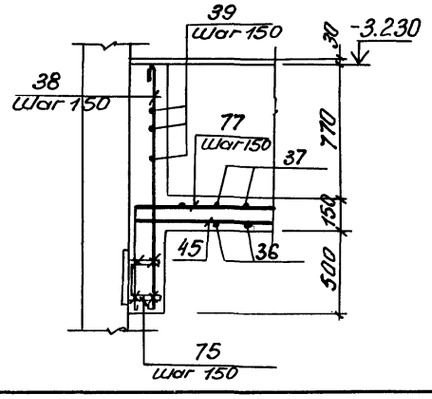

Защитный слой бетона для рабочей арматуры принят 15мм

				ТП902-1-70.83-КЖ		
Привязан			Канализационная насосная станция производительностью 200-1200 м³/ч, напором 12-27 м с решетками дробилками	Стадия	Лист	Листов
	Нач. отд.	Шейко		Р	22	
	Н. контр.	Власенко				
	Рук. гр.	Кунцевич	РК М3. Перекрытие на отм. -3.200. Лоток Л7 М2. Схема армирования.	Госстрой СССР Союзводоканалпроект Харьковский водоканалпроект		
Инв. №	Инженер	Филиппова				

Копировал: Ефименко 19182-04 25 Формат А2

Ведомость деталей

Поз	Эскиз
4	900, 80, 80
5	700, 80, 80
6	800, 80, 80
7	500, 80, 80
8	400, 80, 80
9	310, 80, 80
10	410, 80, 80
13	1150, 80, 80
61	890, 1470, 610
37	690, 110, 1160, 110
35	690, 110, 1170, 110, 110
38	1380
39	120, 1100
40	120, 105°, 80, 120, 90°
42	300, 250, 105°, 250
43	300, 300, 150°, 90°, 200, 300
44	500, 110, 400, 110
47	500÷900, 200, 220
41	920, 150
48	150, 30, 400, 300, 10
36	490, 1160
65	390, 950
66	110, 350, 950, 110

Поз	Эскиз
67	1500÷1400, 150
68	980
46	1500÷1400
51	110, 2040, 110, 110
50	890, 2040, 890
52	890, 2080, 890
53	890, 110, 2080, 890, 110
54	2100, 890
55	2100, 890, 110
56	450, 680, 450, 880
57	
58	90, 290, 290, 250, 250
59	
60	430, 60, 290, 290
67	200, 200, 200
62	290, 430, 290
64	390
63	250, 250, 290, 430, 290, 90, 90, 90
75	120, 250, 120
76	620, 350
77	620, 2200

*) поз. 4÷10; 13, 22 см. ведомость деталей

Спецификация к перекрытию РКМ 3

Формат	Зона	Поз.	Обозначение	Наименование	Кол	Прим.
				Плита Пм1, шт.1		
				Сборочные единицы		
		1	1.400-15 в.0. 07	Изделие закладное Мн58	16.8	пог.м.
		2	3.902.1.1-10.в.0, л. 15	Изделие соединительное МС 53	260	шт
				Детали		
Б4		4*		10АIII ГОСТ 5781-82 ℓ=1060	8	0,65кг
Б4		5*		ф8АIII ГОСТ 5781-82 ℓ=860	49	0.34кг
Б4		6*		ф8АIII ГОСТ 5781-82 ℓ=960	4	0.38кг
Б4		7*		ф8АIII ГОСТ 5781-82 ℓ=660	4	0.26кг
Б4		8*		ф8АIII ГОСТ 5781-82 ℓ=910	6	0.36кг
Б4		9*		ф8АIII ГОСТ 5781-82, ℓ=470	16	0.18кг
Б4		10*		ф8АIII ГОСТ 5781-82 ℓ=570	12	0.22кг
Б4		11		ф8АIII ГОСТ 5781-82	0.14/1250	0.39 кг/п.м.
Б4		12		ф6АI ГОСТ 5781-82	0.14/170	0.22 кг/п.м.
Б4		13*		ф8АIII ГОСТ 5781-82 ℓ=1360	12	0.54кг
Б4		14		ф12АIII ГОСТ 5781-82 ℓ=1400	8	1.24кг
Б4		15		ф12АIII ГОСТ 5781-82 ℓ=1800	2	1.60кг
Б4		16		ф12АIII ГОСТ 5781-82 ℓ=800	4	0.71кг
				Балка Бм1, шт.2		
				Сборочные единицы		
11		17	902-1-70.83-КЖИ-КР1	Каркас плоский КР1	6	
				Детали		
Б4		18		ф6АI ГОСТ 5781-82 ℓ=180	12	0.10кг
Б4		23		ф16АIII ГОСТ 5781-82 ℓ=250	24	0.39кг
				Балка Бм 2 шт. 1		
				Сборочные единицы		
11		19	902-1-70.83-КЖИ-КР2	Каркас плоский КР2	3	
				Детали		
Б4		18		ф6АI ГОСТ 5781-82 ℓ=180	8	0.10кг
Б4		23		ф16АIII ГОСТ 5781-82 ℓ=250	12	4.64кг

Формат	Зона	Поз.	Обозначение	Наименование	Кол	Прим
				Балка Бм 3, шт.2		
				Сборочные единицы		
11		20	902-1-70.83-КЖИ-КР3	Каркас плоский КР3	6	
11		21	-С1	Арматурная сетка С1	2	
				Детали		
Б4		18		ф6АI ГОСТ 5781-82 ℓ=180	12	0.1кг
Б4		22*		ф10АIII ГОСТ 5781-82 ℓ=450	6	0.2кг
Б4		23		ф16АIII ГОСТ 5781-82 ℓ=250	12	4.64кг
				Балка Бм 4, шт. 2		
				Сборочные единицы		
11		24	-КР4	Каркас плоский КР4	6	
				Детали		
Б4		18		ф6АI ГОСТ 5781-82 ℓ=180	10	0.1кг
Б4		23		ф25АIII ГОСТ 5781-82 ℓ=250	24	4.64кг
				Балка Бм 5, шт.2		
				Сборочные единицы		
11		25	-КР5	Каркас плоский КР5	6	
11		26	-С2	Сетка арматурная С2	4	
				Детали		
Б4		18		ф6АI ГОСТ 5781-82 ℓ=180	12	0.1кг
Б4		22*		ф10АIII ГОСТ 5781-82 ℓ=450	12	0.2кг
				Балка Бм 6 шт.2		
				Сборочные единицы		
11		27	-КР6	Каркас плоский КР6	6	
11		28	-С3	Сетка арматурная С3	4	
				Детали		
Б4		18		ф6АI ГОСТ 5781-82 ℓ=180	12	0.1кг
Б4		22		ф10АIII ГОСТ 5781-82 ℓ=450	12	0.2кг

Привязан:

Инв.№

Нач.отд.	Шейко	
Н.контр.	Власенко	
Рук.гр.	Кунцевич	
Ст.инж.	Шпандик	
Инж.	Филиппова	

ТП 902-1-70.83-КЖ

Канализационная насосная станция производительностью 200 л/сек. напором 12÷21 м с двигателями - вводными

Стадия	Лист	Листов
Р	23	

Госстрой СССР Союзводоканалпроект Харьковский Водоканалпроект

РК.М.3. Спецификация перекрытия (начало)

19182-04 26

Копир. Пихарева

Формат А2

Типовой проект 902-1-70.83 Альбом IV

Спецификация к перекрытию РКМ3 (окончание)

Формат	Зона	Поз.	Обозначение	Наименование	Кол.	Прим.
				Балка Бм 7 шт.1		
				Сборочные единицы		
А4		30	902-1-70.83-КЖН-КР7	Каркас плоский КР7	3	
А4		28	-С3	Арматурная сетка С3	1	
				Детали		
Б.Ч		22*		ф10А III ГОСТ5781-82 е=450	3	0,3кг
Б.Ч		29		ф6А I ГОСТ5782-82 е=130	6	0,03кг
				Балка Бм8. шт.1		
				Сборочные единицы		
А4		31	902-1-70.83-КЖИ-Кр11	Каркас плоский Кр11	3	
				Детали		
Б.Ч		29		ф6А I ГОСТ5781-82 е=130	12	0,03кг.
				Колонна Км1 шт4		
				Сборочные единицы		
А4		33	902-1-70.83-КЖИ-Кр8	Каркас плоский Кр8	8	
				Детали		
Б.Ч		32		ф8А I ГОСТ5781-82 е=230	136	0,1кг
				Колонна КМ2, шт2		
				Сборочные единицы		
А4		34	902-1-70.83-КЖИ-КР9	Каркас плоский КР9	4	
				Детали		
Б.Ч.		32		ф8А I ГОСТ5781-82 е=230	52	0.1кг
				Лоток ЛТм1, шт.1		
				Сборочные единицы		
А4		3	902-1-70.83-КЖИ МН1	Изделие закладное МН1	2	
		74	1.400-15.В1.540-09	То же МН548	п.м.	
А4		72	902-1-70.83-КЖИ-МН2	" МН2	4	
А4		49	902-1-70.83-КЖИ Кр10	Каркас плоский Кр10	4	
		69	1.400-15 В.1 110-04	Изделие закладное МН102-3	4	
Б.Ч.		70		Уголок Б50х5 ГОСТ8509-72* / ВСТ3КП2-1ТУ14-1-3023-80	6.2	пог.м.
Б.Ч.		71		Швеллер 14 ГОСТ 8240-72* / ВСТ3КП2-1ТУ14-1-3023-80	2.8	пог.м.
Б.Ч.		73				
				Детали		
Б.Ч.		61*		ф8А I ГОСТ5781-82 е=2770	8	1.1кг
Б.Ч.		35*		ф8А I ГОСТ 5781-82 е=320	8	0,13кг

Формат	Зона	Поз.	Обозначение	Наименование	Кол.	Прим.
Б.Ч.		36*		ф8А I ГОСТ5781-82 е=2150	8	0.86кг
Б.Ч.		37*		ф8А I ГОСТ5781-82 е=2370	8	0,95кг
Б.Ч.		38*		ф8А I ГОСТ 5781-82, е=1410	26	0,56кг
Б.Ч.		39*		ф8А I ГОСТ 5781-82 е=1340	22	0,54кг
Б.Ч.		40*		ф8А I тоже е=420	12	0,17кг
Б.Ч.		41*		ф8А I " е=490	12	0,2кг
Б.Ч.		42*		ф8А I " е=920	12	0,4кг
Б.Ч.		43*		ф8А I " е=1120	6	0,45кг
Б.Ч.		44*		ф8А I " е=1150	12	0,5кг
Б.Ч.		45		ф8А I "	пм 224	0,4кг
Б.Ч.		46*		ф8А I " е=1550 ср	16	0,6кг
Б.Ч.		47*		ф8А I " е=1220	9	0,5кг
Б.Ч.		48*		ф8А I е=1050	18	0,4кг
Б.Ч.		50*		ф12А III " е=3820	27	3,4кг
Б.Ч.		67*		ф8А I " е=2170	16	0,9кг
Б.Ч.		68*		ф8А I " е=1080	9	0,4кг
Б.Ч.		75*		ф10А III " е=490	28	0,3кг
Б.Ч.		76*		ф8А I " е=1070	16	0,4кг
Б.Ч.		77*		ф8А I " е=2920	12	1,2кг

Формат	Зона	Поз.	Обозначение	Наименование	Кол.	Прим.
Б.Ч.		51*		ф12А III ГОСТ5781-82 е=4260	26	3,8кг
Б.Ч.		52		ф12А III ГОСТ5781-82 е=3860	12	3,5кг
Б.Ч.		53*		ф12А III тоже е=4300	12	3,9кг
Б.Ч.		54*		ф12А III " е=2990	12	2,7кг
Б.Ч.		55*		ф12А III " е=3210	12	2,9кг
Б.Ч.		56*		ф12А III " е=2590	2	2,3кг
Б.Ч.		57*		ф12А III " е=3150	2	2,8кг
Б.Ч.		58*		ф6А I " е=860	48	0,2кг
Б.Ч.		59*		ф12А III " е=2700	2	2,3кг
Б.Ч.		60*		ф12А III " е=2860	2	2,6кг
Б.Ч.		62*		ф8А III " е=1110	6	0,4кг
Б.Ч.		63*		ф8А III " е=1820	6	0,8кг
Б.Ч.		64*		ф8А I " е=510	15	0,2кг
Б.Ч.		65*		ф8А I " е=1440	15	0,6кг
Б.Ч.		66*		ф8А I " е=1670	15	0,7кг
				Материалы		
				Бетон М200	10,4	м³

*) поз. 21, 33-36, 39-44, 46-51, 53-58, 61-66 см. ведомость деталей на листе 23.

Ведомость расхода стали на элемент, кг

Марка элемента	Изделия арматурные											Изделия закладные								
	Арматура класса										Всего	Арматура класса			Прокат марки				Всего	Общий расход
	А I				А III							А III			ВСт3 КП2-1					
	ГОСТ 5781-82				ГОСТ 5781-82							ГОСТ 5781-82			ТУ14-1-3023-80					
	ф6	ф8		Итого	ф8	ф10	ф12	ф16	ф25	Итого		ф8	ф10	Итого	L50х5	δ=6	δ=4	Итого		
РК м3	110,4	276,6		387,0	83,34	23,4	409,4	429,4	23,0	968,5	1355,5	20,5	2,1	22,6	109,2	16,7	71,1	196,9	219,5	1575,1

Привязан:	Н.отдел	Шейко	ТП 902-1-70.83-КЖ
	Н.контр.	Власенко	Канализационная насосная станция производительностью 200÷1200 м³/ч напором 12-27 м с решетками-дробилками
	Рук.гр.	Кунцевич	Стадия: Р; Лист: 24; Листов:
Инв №	Ст.инж.	Шмандий	РКМ3 Спецификация перекрытия (окончание)
	Инж.	Филиппова	Госстрой СССР Союзводоканалниипроект харьковский Водоканалпроект

19182-04 27

копировал Пихарева. Формат А1

Ведомость рабочих чертежей основного комплекта КМ

Лист	Наименование	Примечания
1	Общие данные	
3	Схема расположения лестниц	
	и лестничных площадок	
	Разрез 1-1, 2-2	
4	Схема узлов лестниц	
	Узел I	
5	Узлы II÷V.	

Ведомость ссылочных и прилагаемых документов

Обозначение	Наименование	Примечания
	Ссылочные документы	
1.459-2 вып. 1,2	Стальные лестницы	
	Переходные площадки	
	Ограждения	

Техническая спецификация металла (начало)

Вид профиля и ГОСТ ТУ	Марка металла и ГОСТ	Обозначение и размер профиля мм.	№ п.п.	Код: Марка металла	Код: Вид профиля	Код: Размер профиля	Количество шт.	Длина мм.	Масса металла по элементам конструкций, т: Лестницы	Площадки	Ограждения		Общая масса в т.	Масса потребности в металле по кварталам: I	II	III	IV	Запомнится в Ц.
									Код элемента конструкции									
1	2	3	4	5	6	7	8	9	10	11	12	13	14	15	16	17	18	19
Швеллеры ГОСТ 8240-72*	Вст3кп2-1 ТУ14-1-3023-80	Швеллер 14 ГОСТ 8240-72* Вст3кп2-1 ТУ14-1-3023-80	1	11240	26166					0.25			0.25					
		Швеллер 12 ГОСТ 8240-72 Вст3кп2-1 ТУ14-1-3023-80	2	11240	26158					0.08			0.08					
			3															
	Итого		4							0.33			0.33					
Всего профиля			5							0.33			0.33					
Сталь прокатная угловая равнополочная ГОСТ 8509-72*	Вст3кп2-1 ТУ14-1-3023-80	Уголок Б-100×100×8 ГОСТ 8509-72* Вст3кп2-1 ТУ14-1-3023-80	6	11240	21113					0.08			0.08					
	Итого		7							0.08			0.08					
Всего профиля			8							0.08			0.08					
Сталь листовая рифленая ГОСТ 8568-77*	Вст3кп2 ГОСТ 380-71*	Лист ромб. О-ПИ-4,0×1000×1000 Вст3кп2 ГОСТ 8568-77*	9	11240	71315					0.28			0.28					
	Итого		10							0.28			0.28					
Всего профиля			11							0.28			0.28					

Типовой проект разработан в соответствии с действующими нормами и правилами.

Гл. инженер проекта /Лялюк/

привязан

Инв. №

ТП 902-1-7083-КМ

Нач. отд.	Шейко	
Н. контр.	Власенко	
Рук. гр.	Кунцевич	
Ст. инж.	Шманай	
Инжен.	Фоменко	

Канализационная насосная станция производительностью 120÷1200 м³/ч напором 12-27 м с решетками-дробилками

Стадия	Лист	Листов
Р	1	5

Общие данные (начало)

Госстрой СССР Союзводоканалниипроект Харьковский Водоканалпроект

19182-04 28

копировал Зайцева

Формат А2

Техническая спецификация металла (окончание)

Вид профиля и гост	Марка металла и ГОСТ	Обозначение и размер профиля мм.	№ п.п.	Код: Марка металла	Код: Вид профиля	Код: Размер профиля	Количество шт.	Длина мм	Масса металла по элементам: Лестницы	Масса металла по элементам: Площадки	Масса металла по элементам: Ограждения	Масса металла по элементам:	Общая масса в т.	Масса потребности в металле по кварталам: I	II	III	IV	Заполняется в Ц.
1	2	3	4	5	6	7	8	9	10	11	12	13	14	15	16	17	18	19
			12															
Сталь листовая ГОСТ 19903-74			13															
	Вст3 кп2-1 ТУ14-1-3023-80	Лист Б6 ГОСТ 19903-74 Вст3кп2-1 ТУ14-1-3023-80	14	11240	71110					0.02			0.02					
	Вст3 кп2-1 ТУ14-1-3023-80	Лист Б10 ГОСТ 19903-74 Вст3кп2-1 ТУ14-1-3023-80	15	11240	71110					0.04			0.04					
			16															
	Итого		17							0.06			0.06					
Всего профиля			18							0.06			0.06					
			19															
Метизы, болты	Вст3 кп2 ГОСТ 380-71*	Болт М12-4.8.58 ГОСТ 7798-70*	20	11240						0.03			0.03					
	Итого		21							0.03			0.03					
Всего профиля			22							0.03			0.03					
			23															
Итого масса металла			24							0.78			0.78					
Лестницы и ограждение	Вст3 кп2 ГОСТ 380-71*		25	11240					0.39		0.17							
Всего масса металла			26						0.38	0.78	0.17		1.33					
В том числе по маркам	Вст3 кп2-1		27							0.47			0.47					
	Вст3 кп2		28						0.38	0.31	0.17		0.86					

Ведомость металлоконструкций по видам профилей.

Наименование конструкций по номенклатуре прейскуранта № 01-09	Позиции по прейскуранту	№ п.п.	Код конструкции	Масса конструкции в т.: Всего стали повышенной прочности	По видам профилей стали: Балки и швеллеры	Крупносортная сталь	Среднесортная сталь	Мелкосортная сталь	Толстолистовая сталь	Гнутые и гнутосварные	Трубы	Прочие	Всего	Количество шт.	Серия типовых конструкций
Лестницы		1	526242			0.07				0.31			0.38		1.459-2 Вып 1,2
Площадки		2	526243		0.33	0.05			0.34			0.06	0.78		
Ограждения		3	526244					0.03		0.14			0.17		1.459-2 Вып 1,2
Итого					0.33	0.12		0.03	0.34	0.45		0.06	1.33		
Контрольная сумма															

Общие указания

1. Разработку чертежей металлоконструкций производить согласно СН и П II-23-81 „Стальные конструкции. Нормы проектирования."
2. Соединение стальных элементов предусматривать ручной электродуговой сваркой
3. Все сварные швы выполняются электродами типа 342 и 342А по ГОСТ 9467-75.
4. Предусмотреть антикоррозионную защиту металлоконструкций: произвести очистку поверхности стальных конструкций по требованиям ГОСТ а 9.402-80 четвертой степени и окраску лакокрасочными материалами группы I согласно СН и П II-28-73 „Защита строительных конструкций от коррозии. Нормы проектирования."

Привязан

Инв. №

Нач. отд.	Шейко	
Н. контр.	Власенко	
Рук. гр.	Кунцевич	
Ст. инж.	Шмандий	
Инженер	Фоменко	

ТП 902-1-708З-КМ

Канализационная насосная станция производительностью 120-1200 м³/ч напором 12-27 м с решетками-дробилками.

Стадия	Лист	Листов
Р	2	

Общие данные (окончание)

Госстрой СССР Союзводоканалмонтажпроект Здравводоканалпроект

Альбом IV

Типовой проект 902-1-7083

Схема расположения лестниц и лестничных площадок.

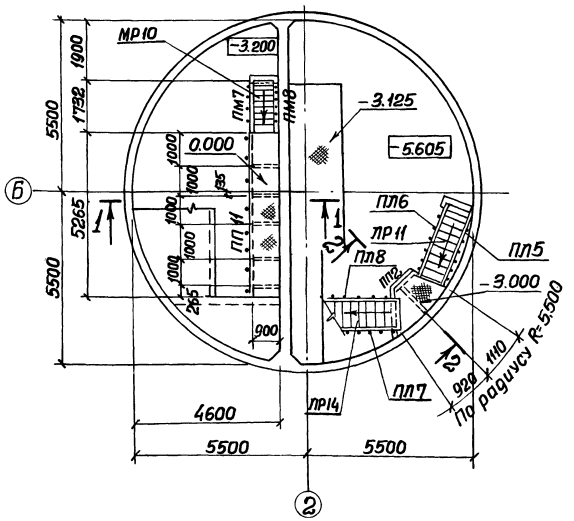

Схема расположения металлических щитов в помещении решеток

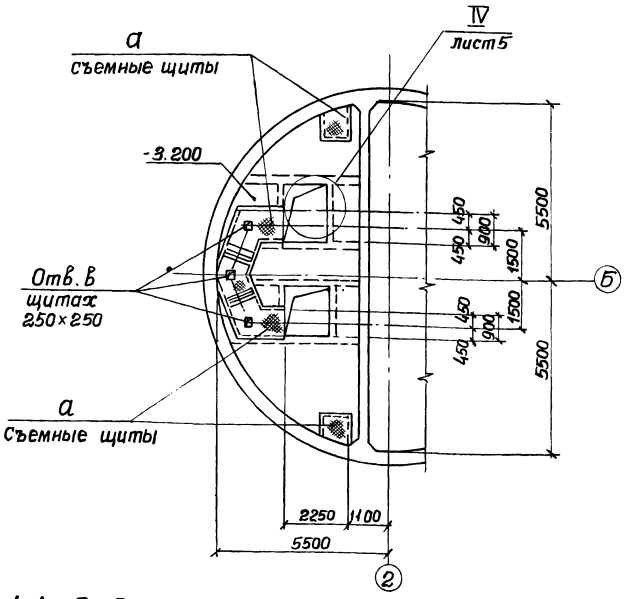

Схема расположения балок площадок на отм. -3.000 и 0.000

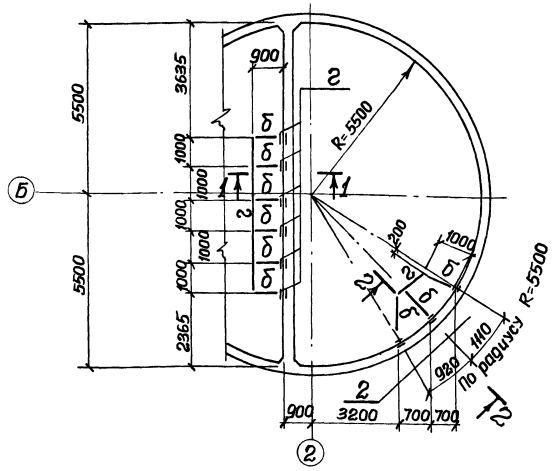

1-1; 2-2

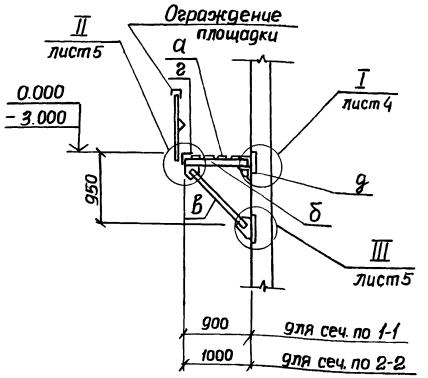

Привязан				ТП 902-1-7083-КМ	
				Канализационная насосная станция производительностью 200-1200 м³/ч, напором 12-27м с решетками-дробилками. Схема расположения лестниц и лестничных площадок. Разрез 1-1, 2-2.	Стадия: Р; Лист: 3; Листов:
Инв. №					Госстрой СССР Союзводоканалпроект г. Харьковский Водоканалпроект
	Нач. отд.	Щейко			
	Н. контр.	Власенко			
	Рук. гр.	Кунцевич			
	Ст. инж.	Шманай			
	Инжен.	Фоменко			

Инв. № подл. | Подпись и дата | Взам. инв. №

19182-04 30

Копировал Зайцева

Формат А1

Схема узлов лестницы с отм. −5.605 на отм. −3.000

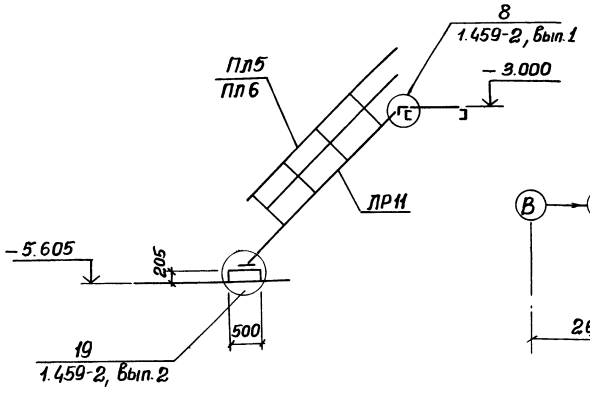

Схема узлов лестницы с отм. −3.200 на отм. 0.00

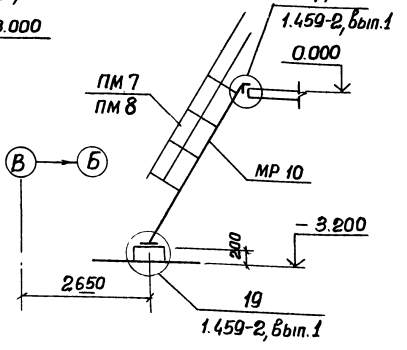

2-2

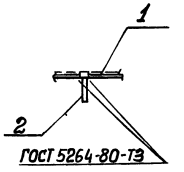

Схема узлов лестницы с отм. −3.000 на отм. 0.00

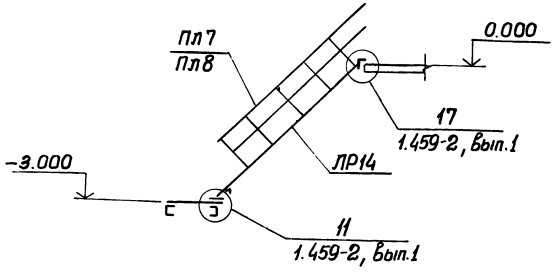

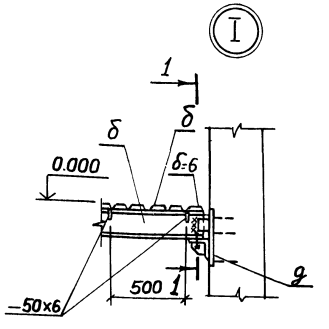

1-1

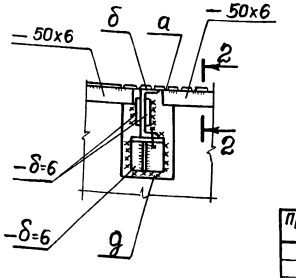

Ведомость элементов

Марка	Сечение: Эскиз	Поз.	Состав	Опорные усилия: M тс.м.	N тс.	Q тс.	Группа конструкций	Марка металла ГОСТ	Примечание
а	1, 2, шаг 500	1	Рифл. ст. δ=4	Конструктивно			4	Сталь ВСт3кп2-1 ТУ14-1-3023-80	
		2	−50х6						
б	4, 1, 2 шт.2, 3	1	⊏14	Конструктивно					
		2	−δ=6	То же					
		3	−δ=10						
		4	М12						
в	3, 1, 2	1	⊏14	Конструктивно					
		2	−200х10						
		3	М12						
г	⌐		L100х8	Конструктивно					
д	3, 1, 2	1	L 100х8	Конструктивно					
		2	−δ=6						
		3	М-12						
е	⊏	1	⊏12	Конструктивно					
МР10	1.459-2		Вып.1 п.24						
ПР11	1.459-2		Вып.1 п.16						
ПР14	1.459-2		Вып.1 п.17						
Пл5	1.459-2		Вып.2 п.44						
Пл6	1.459-2		Вып.2 п.44						
Пл7	1.459-2		Вып.2 п.45						
Пл8	1.459-2		Вып.2 п.45						
ПП11	1.459-2		Вып. 2 п.78						
ПМ7	1.459-2		Вып.2 п.57						
ПМ8	1.459-2		Вып.2 п.57						
ПП12	1.459-2		Вып.2 п.75						

Инв.№ подл. | Подпись и дата | Взам. инв.№

Привязан

Инв.№

Нач.отд.	Шейко	
Н.контр.	Власенко	
Рук.гр.	Кунцевич	
Ст.инж.	Шмандий	
Инженер	Фоменко	

ТП 902-1-7085-КМ

Канализационная насосная станция производительностью 200-1200м³/ч, напором 12-21м с решетками-дробилками.

Схемы узлов лестниц Узел I.

Стадия	Лист	Листов
Р	4	

Госстрой СССР Союзводоканалниипроект Харьковский Водоканалпроект

Копировал Зайцева

Формат А2

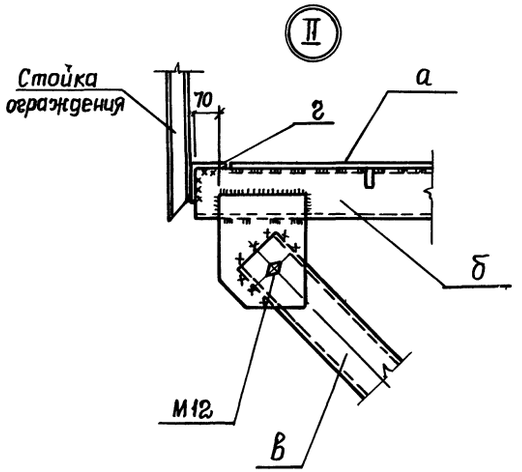

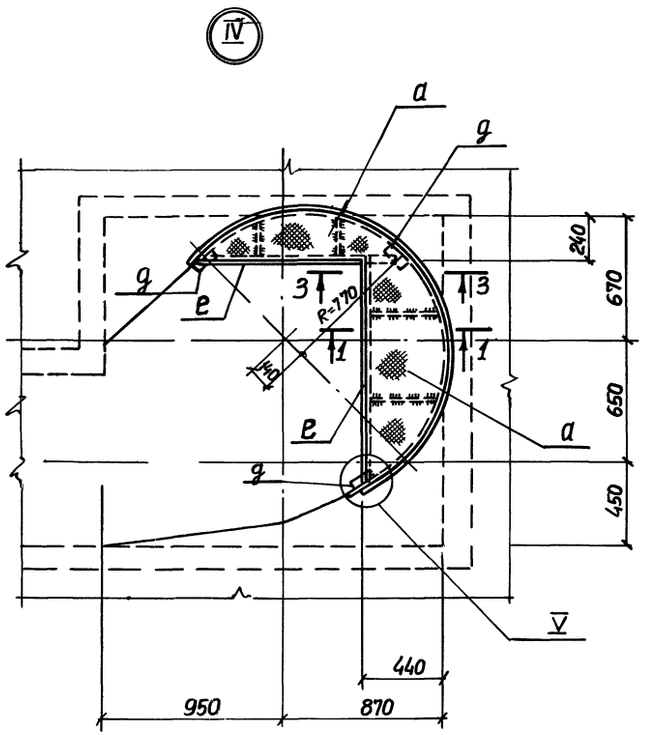

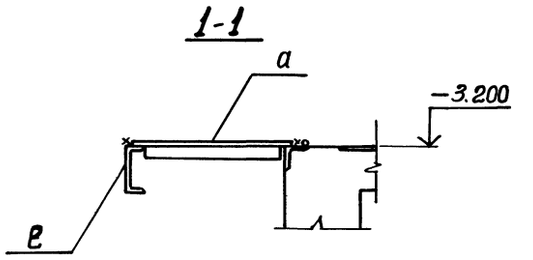

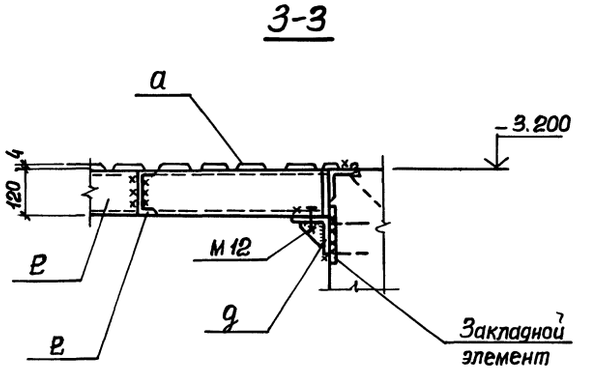

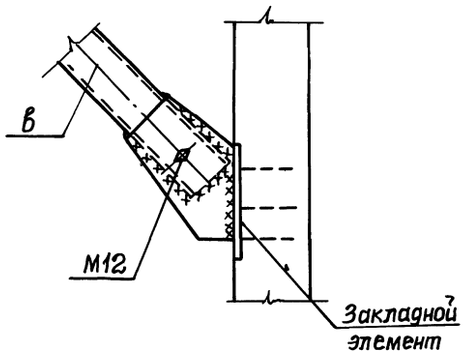

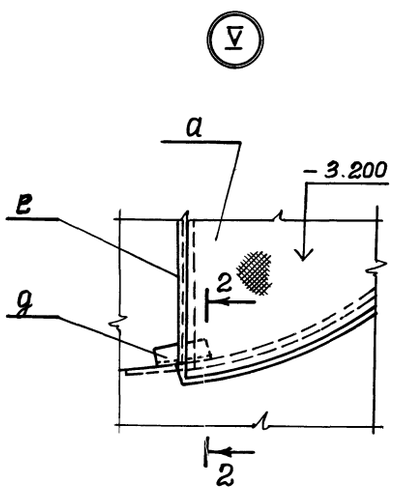

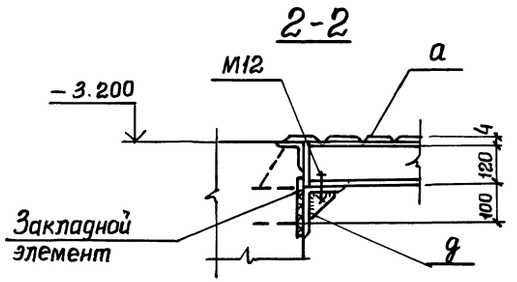

Узлы IV, V только для решеток-дробилок РД-600.

				ТП 902-1-7083-КМ	
Прибязан					
	Нач.отд.	Шейко		Канализационная насосная станция производительностью 200-1200 м³/ч напором 12-27 м с решетками-дробилками.	Стадия: Р; Лист: 5; Листов:
	Н.контр.	Власенко			
	Рук.гр.	Кунцевич		Узлы II÷V.	Госстрой СССР Союзводоканалпроект Харьковский Водоканалпроект
Инв.№	Ст.инж.	Шмандий			
	Инжен.	Фоменко			

19182-04 (32)

gost.e-ecolog.ru

Копировал Зайцева Формат А2