ТИПОВОЙ ПРОЕКТ
901-7-21.90

ХЛОРАТОРНАЯ
ДЛЯ ОБЕЗЗАРАЖИВАНИЯ ПИТЬЕВЫХ И СТОЧНЫХ ВОД ПРОИЗВОДИТЕЛЬНОСТЬЮ 2 КГ ТОВАРНОГО ХЛОРА В ЧАС

Альбом 7

НЕСТАНДАРТИЗИРОВАННОЕ ОБОРУДОВАНИЕ

Разработан:
„РОСИНЖСТРОЙИМПЕКС"
ЗАМ. ДИРЕКТОРА Н.Ф. МАЛИКОВ
ГЛАВНЫЙ ИНЖЕНЕР ПРОЕКТА И.Ш. СВЕРДЛОВ

Утвержден ГОСКОМАРХИТЕКТУРЫ
приказ N 185 от 29 ноября 1991 г.
введен в действие РОСИНЖСТРОЙИМПЕКС
приказ № 6 от 10 марта 1992 г.

© АПП ЦИТП 1992

gost.e-ecolog.ru

СОДЕРЖАНИЕ АЛЬБОМА

Обозначение	Наименование	Стр.
	Обложка	
	Титульный лист	1
	Содержание альбома	2
2124.00.000СБ	Футляр для поврежденных баллонов. Сборочный чертеж.	3
2124.00.000	Футляр для поврежденных баллонов. Спецификация	4
2124.00.001	Маховик	
2124.00.002	Шпиндель	
2124.00.003	Гайка накидная	5
2124.00.004	Втулка	
2124.00.005	Прокладка	
2124.00.006	Ось	
2124.01.000СБ	Корпус. Сборочный чертёж	6
2124.01.000	Корпус. Спецификация	
2124.01.001	Косынка	7
2124.01.002	Футляр	
2124.01.003	Стойка правая	
2124.01.004	Фланец	
2124.01.005	Ребро	8
2124.01.006	Стойка левая	
2124.01.007	Штуцер	
2124.01.008	Штуцер	
2124.02.000СБ	Крышка. Сборочный чертёж.	9
2124.02.000	Крышка. Спецификация	
2124.02.001	Штуцер	
2124.02.002	Фланец	10
2124.02.003	Кольцо	
2124.02.004	Вилка	
2124.03.000СБ	Обойма. Сворочный чертёж	
2124.03.001	Пластина.	11
2124.03.002	Дно обоймы	
2124.03.000	Обойма. Спецификация	
2125.00.000	Подставка для установки баллонов на весы Спецификация	
2125.00.000СБ	Подставка для установки баллонов на весы Сборочный чертёж	12
2125.00.001	Шайба	13
2125.01.000	Рама. Спецификация	
2125.01.000СБ	Рама. Сбочочный чертёж	
2125.01.001	Балка.	14
2125.02.000	Подставка. Спецификация	
2125.02.000СБ	Подетавка. Сборочный чертёж	
2125.03.000	Опора. Спецификация	
2125.03.000СБ	Опора. Сборочный чертёж	15
2125.03.001	Поперечина	
2125.03.002	Упор	
2126.00.00.000СБ	Тележка для перевозки баллонов Сборочный чертёж	16
2126.00.00.000	Тележка для перевозки баллонов Спецификация	17
2126.00.00.001	Колесо	
2126.00.00.002	Шина	18
2126.00.00.003	Прокладка	
2126.01.00.000СБ	Рама тележки. Сборочный чертёж.	
2126.01.00.000	Рама тележки Спецификация	19
2126.01.00.001	Балка	20
2126.01.00.002	Хомут	
2126.01.00.003	Опора	
2126.01.00.004	Распорка	
2126.01.00.006	Укосина	
2126.01.00.007	Укосина	
2126.01.00.008	Ребро	21
2126.01.01.000СБ	Ось. Сборочный чертёж	
2126.01.01.000	Ось. Спецификация	
2126.01.01.001	Полуось	
2127.00.00.000СБ	Захват для подъема баллонов. Сборочный чертёж.	22
2127.00.00.000	Захват для подъёма. баллонов. Спецификация.	23
2127.00.00.001	Втулка	
2127.00.00.002	Стержень	
2127.01.00.000СБ	Обод. Сборочный чертёж.	24
2127.02.00.000СБ	Обод. Сборочный чертёж.	
2127.00.00.003	Ось.	25
2127.01.00.000	Обод. Спецификация	
2127.01.00.001	Обод.	
2127.01.00.002	Скоба	
2127.02.00.000	Обод. Спецификация	26
2127.02.00.001	Обод	
2127.02.00.002	Бобышка	
2127.02.00.003	Косынка	
2128.00.00.000	Компенсатор. Спецификация	27
2130.01.00.001	Крюк	
2128.00.00.000СБ	Компенсатор. Сборочный чертёж	
2128.00.00.004	Ниппель	28
2128.00.00.002	Прокладка	
2128.00.00.001	Петля	
2128.00.00.003	Гайка	
2129.00.00.000СБ	Грязевик. Сборочный чертёж	29
2129.00.00.000	Грязевик. Спецификация	30
2129.00.00.001	Штуцер	
2129.00.00.002	Прокладка	
2129.01.00.000СБ	Крышка. Сборочный чертёж	31
2129.01.00.000	Крышка. Спецификация	
2129.01.00.001	Крышка.	
2129.01.00.002	Ниппель	32
2129.01.00.003	Гайка	
2129.01.00.004	Бобышка	
2129.01.00.005	Патрубок	
2129.02.00.000СБ	Корпус. Сборочный чертёж	33
2129.02.00.000	Корпус. Спецификация	
2129.03.00.000	Подставка. Спецификация	
2129.03.00.000СБ	Подставка. Сборочный чертёж.	34
2129.03.00.002	Опора	
2129.01.00.006	Патрубок	
2130.00.00.000СБ	Стойка для баллонов Сборочный чертёж	35
2130.00.00.000	Стойка для баллонов Спецификация	
2130.01.00.000	Коробка	
2133.00.001	Кожух	36

2124.00.000СБ

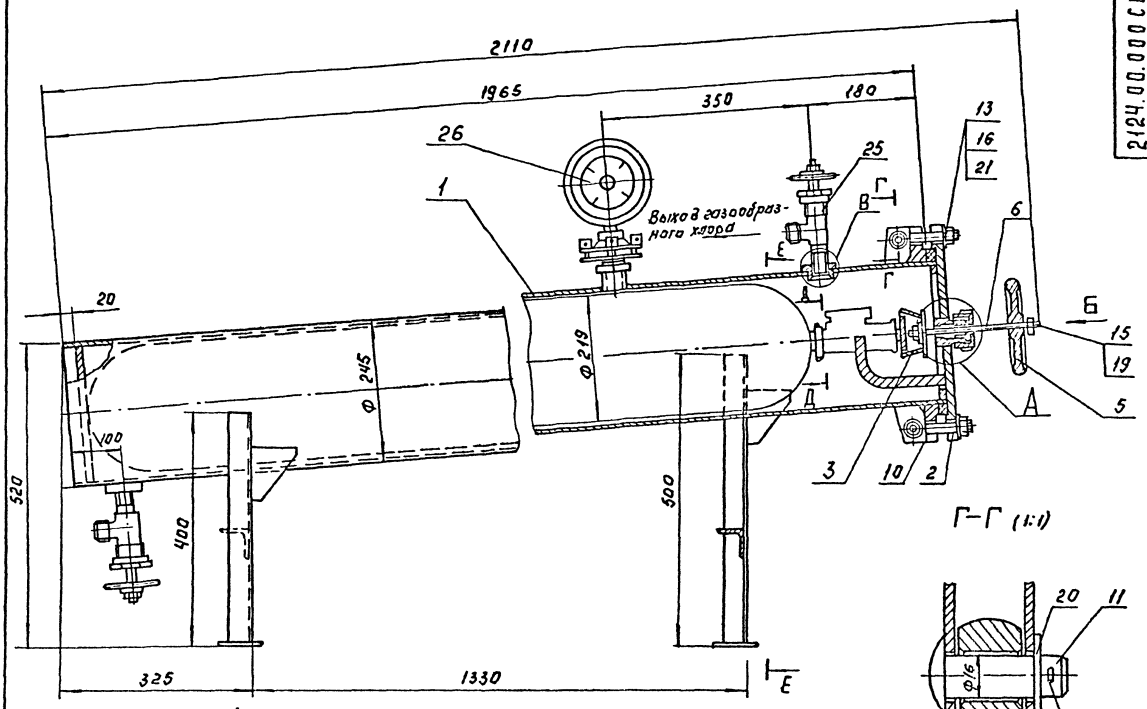

Г–Г (1:1)

Д–Д (1:1)

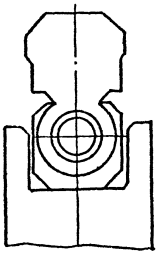

А (1:1)

Б

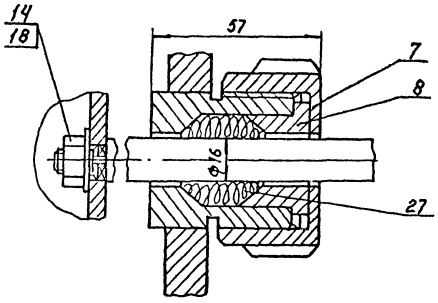

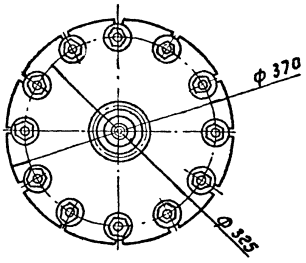

В (1:1)

Е-Е

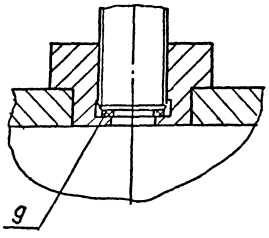

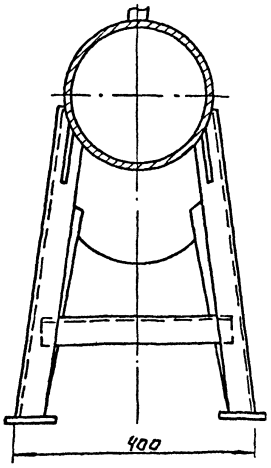

Техническая характеристика.

1. Назначение: изоляция поврежденных баллонов с жидким хлором и использование оставшегося хлора.
2. Давление рабочее мПа: 1.0

Технические требования.

1. Размеры для справок.
2. Покрытие металлических поверхностей-эмаль ХВ-110 ГОСТ 18374-79 по грунту ФЛ-03К ГОСТ 9109-81.
3. После сборки футляр подвергнуть гидравлическому испытанию давлением 1.25 Рраб.

				2124.00.000СБ			
Изм.	Лист	№ докум.	Подп.	Дата	Футляр для поврежденных баллонов. Сборочный чертеж.	Лит.	Масса	Масшт.
Разраб.		Кучкова					190	1:5
Пров.		Шипков				Лист	Листов 1	
Т.контр.						Росинжстройинпекс		
Н.контр.		Хремчев						
Утв.		Шипков						

Формат	Зона	Поз.	Обозначение	Наименование	Кол.	Примечание
				Документация		
А2			2124.00.000 СБ	Сборочный чертеж		
				Сборочные единицы		
А3		1	2124.01.000	Корпус	1	
А3		2	2124.02.000	Крышка	1	
А4		3	2124.03.000	Обойма	1	
				Детали		
А4		5	2124.00.001	Маховик	1	
А4		6	2124.00.002	Шпиндель	1	
А4		7	2124.00.003	Гайка накидная	1	
А4		8	2124.00.004	Втулка	1	
А4		9	2124.00.005	Прокладка	2	
		10	2124.00.005-01	Прокладка	1	
А4		11	2124.00.006	Ось	12	
				Стандартные изделия		
		13		Болт 7002-0596		
				ГОСТ 14724-69	12	
				Гайка ГОСТ 5915-70		
		14		М10-6Н5	1	

2124.00.000

Изм.	Лист	№ докум.	Подп.	Дата
Разраб.	Пучкова			
Пров.	Шилков			
Н. контр.	Кремнев			
Утв.	Шилков			

Футляр для поврежденных баллонов

Лит	Лист	Листов
	1	2

Росинжстройимпекс

Формат	Зона	Поз.	Обозначение	Наименование	Кол.	Примечание
		15		М12-6Н.5	1	
		16		М20-6Н.5	12	
				Шайбы ГОСТ 11371-78		
		18		Шайба 10.01	1	
		19		Шайба 12.01	1	
		20		Шайба 16.01	12	
		21		Шайба 20.01	12	
		22		Шплинт 4х25		
				ГОСТ 397-79	12	
		25		Вентиль запорный угловой цапковый 15с13бк1		
				Ду10 Ру25		
				ТУ26-07-1380-85	2	
				Покупные изделия		
		26		Манометр ММП-150-Кс		
				Завод „Манометр"		
				г. Томск	1	4.75 кг
				Материалы		
		27		Набивка крученая		
				марки АП3		
				ГОСТ 5152-84		0.1 кг

Инв. № подл. | Подп. и дата | Взам. инв. № | Инв. № дубл. | Подп. и дата

Изм.	Лист	№ докум.	Подп.	Дата

2124.00.000

Лист 2

2124.00.001

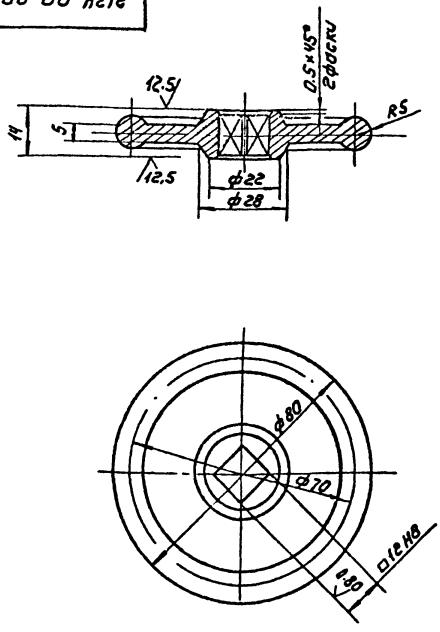

Предельные отклонения размеров: Н14, h14; ± $\frac{IT14}{2}$

2124.00.001

Изм.	Лист	№ докум.	Подп.	Дата
Разраб.	Пучкова			
Пров.	Шилков			
Т. контр.				
Н. контр.	Кремнев			
Утв.	Шилков			

Маховик

Лит	Масса	Масшт.
	0.3	1:1

Лист | Листов 1

Ст.3 ГОСТ 380-88

Росинжстройимпекс

2124.00.002

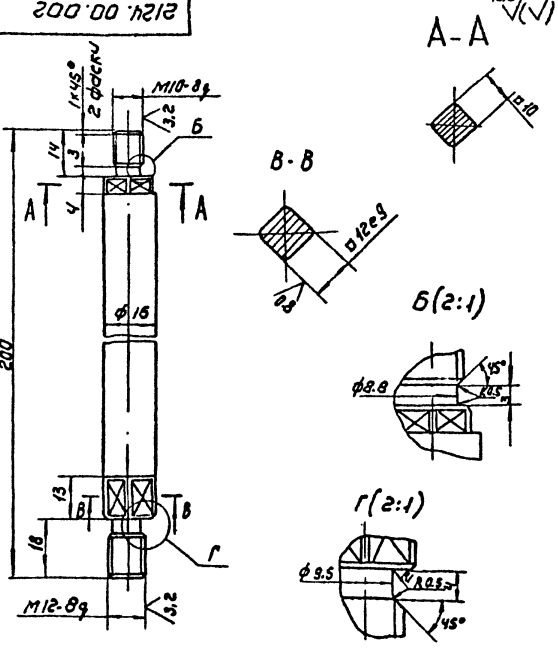

Предельные отклонения размеров: Н14, h14, ± $\frac{IT14}{2}$

2124.00.002

Изм.	Лист	№ докум.	Подп.	Дата
Разраб.	Пучкова			
Пров.	Шилков			
Т. контр.				
Н. контр.	Кремнев			
Утв.	Шилков			

Шпиндель

Лит	Масса	Масшт.
	0.3	1:1

Лист | Листов 1

Ст3. ГОСТ 380-88

Росинжстройимпекс

Инв. № подл. | Подп. и дата | Взам. инв. № | Инв. № дубл. | Подп. и дата

2124.00.003

12.5

А-А

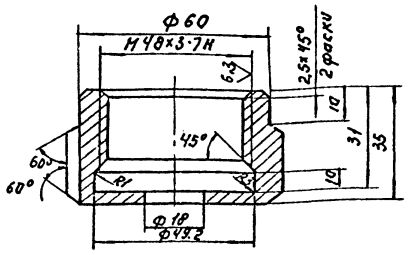

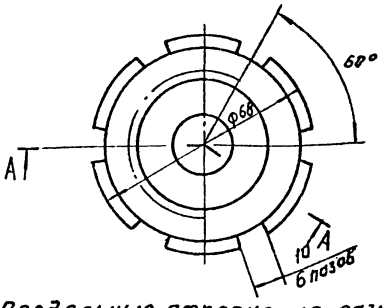

Предельные отклонения размеров:
$H14, h14, \pm \frac{IT14}{2}$

Изм. Лист	N докум.	Подп.	Дата
Разраб.	Пучкова		
Пров.	Шипков		
Т. контр.			
Н. контр.	Хренев		
Утв.	Шипков		

2124.00.003.

Гайка накидная

Лит.	Масса	Масштаб
	0,5	1:1
Лист:	Листов: 1	

Ст.3 ГОСТ 380-88

Росинжстройиндекс

Инв. № подл. | Подп. и дата | Взам. инв. № | Инв. № дубл. | Подп. и дата

2124.00.004

12.5

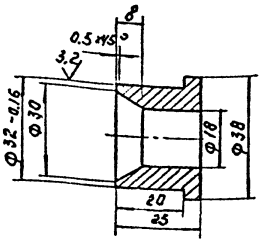

Предельные отклонения размеров
$H14, h14, \pm \frac{IT14}{2}$

Изм. Лист	N докум.	Подп.	Дата
Разраб.	Пучкова		
Пров.	Шипков		
Т. контр.			
Н. контр.	Хренев		
Утв.	Шипков		

2124.00.004

Втулка

Лит.	Масса	Масштаб
	0,15	1:1
Лист:	Листов: 1	

Ст.3 ГОСТ 380-88

Росинжстройиндекс

2124.00.005

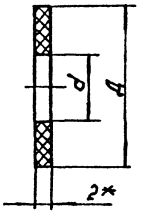

Размеры в мм

Обозначение	d	Д	Масса, кг
2124.00.005	14	22	0.001
—01	246	286	0.005

* Размер для справок

Изм. Лист	N докум.	Подп.	Дата
Разраб.	Пучкова		
Пров.	Шипков		
Т. контр.			
Н. контр.	Хренев		
Утв.	Шипков		

2124.00.005.

Прокладка.

Лит.	Масса	Масштаб
	См. табл.	—
Лист:	Листов: 1	

Паронит ПОН 2.0 ГОСТ 481-80

Росинжстройиндекс

2124.00.006

12.5

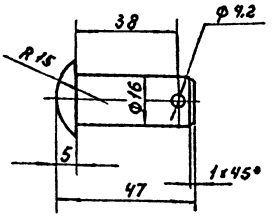

Предельные отклонения размеров:
$H14; h14; \pm \frac{IT14}{2}$

Изм. Лист	N докум.	Подп.	Дата
Разраб.	Пучкова		
Пров.	Шипков		
Т. контр.			
Н. контр.	Хренев		
Утв.	Шипков		

2124.00.006.

Ось

Лит.	Масса	Масштаб
	0,05	1:1
Лист	Листов: 1	

Ст.3 ГОСТ 380-88

Росинжстройиндекс

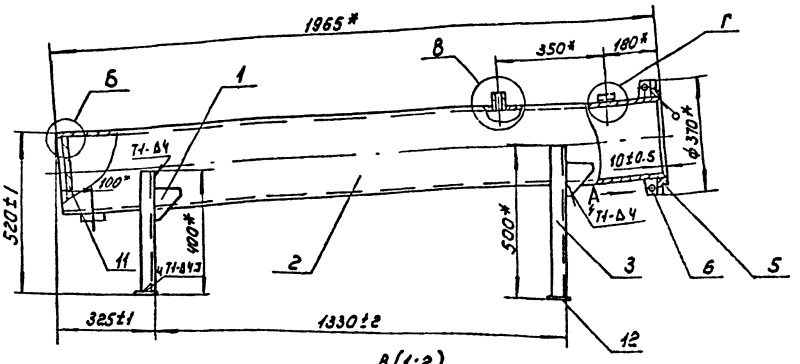

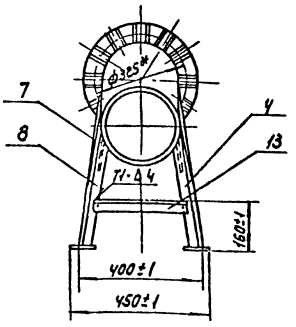

Б (1:2)

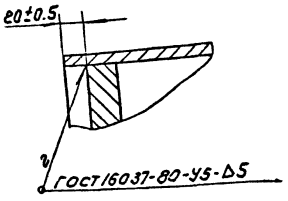

В (1:2)

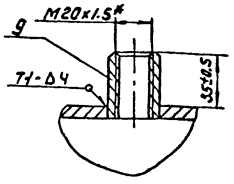

1. Неуказанные сварные швы по ГОСТ 5264-80.
2. *Размеры для справок

А (1:2)

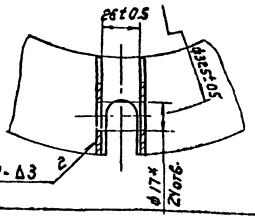

Г (1:2)

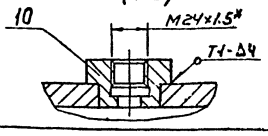

				2124. 01. 000. СБ	
Изм. Лист.	№ докум.	Подп.	Дата	Корпус сборочный чертеж	Лит. / Масса / Масшт.
Разраб.	Пучкова				160 / 1:10
Пров.	Шилков				Лист / Листов 1
Т. контр.					
Н. контр.	Кремнев				РОСИНЖСТРОЙИМПЕКС
Утв.	Шилков				

Формат	Зона	Поз.	Обозначение	Наименование	Кол.	Примечание
				Документация		
А3			2124. 01. 000 СБ	Сборочный чертеж		
				Детали		
А4		1	2124. 01. 001	Косынка	4	
А4		2	2124. 01. 002	Футляр	1	
А4		3	2124. 01. 003	Стойка правая	1	
		4	2124. 01. 003 -01	Стойка правая	1	
А4		5	2124. 01. 004	Фланец	1	
А4		6	2124. 01. 005	Ребро	24	
А4		7	2124. 01. 006	Стойка левая	1	
		8	2124. 01. 006 -01	Стойка левая	1	
А4		9	2124. 01. 007	Штуцер	1	
А4		10	2124. 01. 008	Штуцер	2	
Б4		11	2124. 01. 009	Дно		
				Лист Б-20 ГОСТ 19903-74 / Ст3 ГОСТ 14637-89		
				ф220 h14	1	6.5 кг
Б4		12	2124. 01. 010	Опора		
				Лист Б-6 ГОСТ 19903-74 / Ст3 ГОСТ 14637-89		
				(80х80) h14	4	0.3 кг

				2124. 01. 000	
Изм. Лист.	№ докум.	Подп.	Дата	Корпус	Лит. / Лист / Листов
Сдарал	Пучкова				/ 1 / 2
Пров.	Шилков				
Н. контр.	Кремнев				РОСИНЖСТРОЙИМПЕКС
Утв.	Шилков				

Формат	Зона	Поз.	Обозначение	Наименование	Кол.	Примечание
Б4		13	2124. 01. 011	Распорка		
				Уголок 90х90х6-Б ГОСТ 8509-86 / Ст3 ГОСТ 535-88		
				L = 330 h14	2	0.75 кг

Инв. № подл. | Подп. и дата | Взам. инв. № | Инв. № дубл. | Подп. и дата

				2124. 01. 000	Лист 2
Изм. Лист.	№ докум.	Подп.	Дата		

2124.01.001

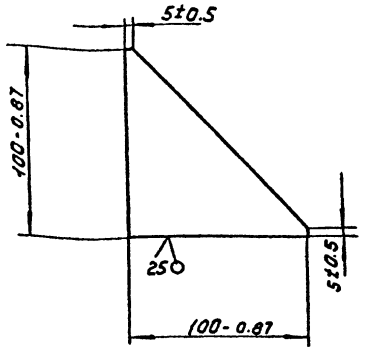

Изм. Лист	№ докум.	Подп.	Дата	2124.01.001	
Разраб.	Пучкова			Косынка	Лит. / Масса 0.39 / Масшт. 1:2
Пров.	Шипков				Лист / Листов 1
Т.контр.					
Н.контр.	Кремнев			Лист Б-5 ГОСТ 19903-74 / Ст3 ГОСТ 14637-89	Росинжстройимпекс
Утв.	Шипков				

2124.01.002

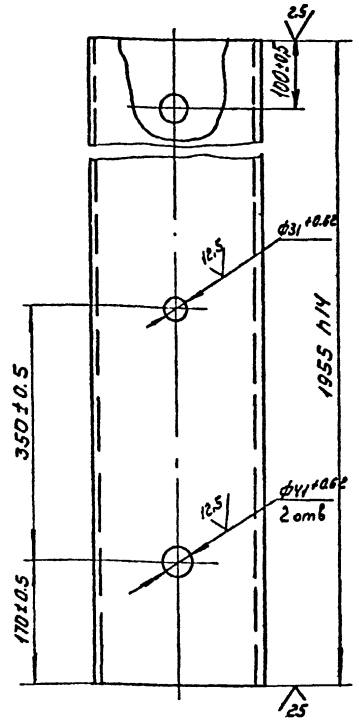

Изм. Лист	№ докум.	Подп.	Дата	2124.01.002	
Разраб.	Пучкова			Футляр	Лит. / Масса 134 / Масшт. 1:5
Пров.	Шипков				Лист / Листов 1
Т.контр.					
Н.контр.	Кремнев			Труба 245×12 ГОСТ 8732-78 / Д ГОСТ 8731-87	Росинжстройимпекс
Утв.	Шипков				

2124.01.003

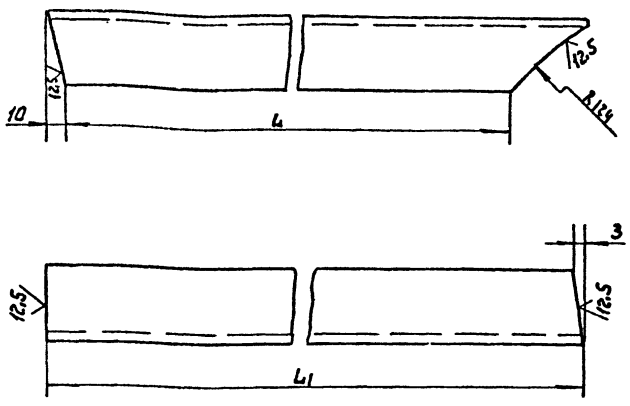

Размеры в мм

Обозначение	L	L1	Масса, кг
2124.01.003	460	509	1.67
-01	360	406	1.35

Предельные отклонения размеров: H14; h14.

Изм. Лист	№ докум.	Подп.	Дата	2124.01.003	
Разраб.	Пучкова			Стойка правая	Лит. / Масса см. табл. / Масшт. –
Пров.	Шипков				Лист / Листов 1
Т.контр.					
Н.контр.	Кремнев			Уголок ∠70×40×4-Б ГОСТ 8509-86 / Ст3 ГОСТ 535-88	Росинжстройимпекс
Утв.	Шипков				

2124.01.004

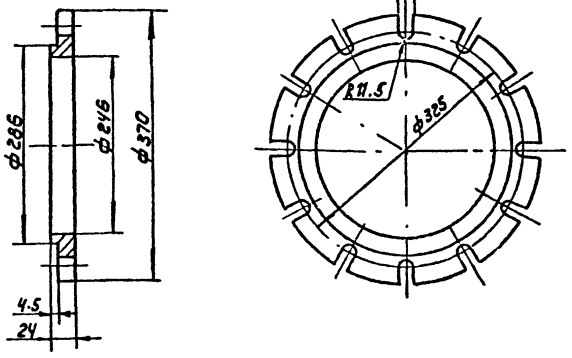

Предельные отклонения размеров: H14; h14; ±IT14/2

Изм. Лист	№ докум.	Подп.	Дата	2124.01.004	
Разраб.	Пучкова			Фланец	Лит. / Масса 6.2 / Масшт. 1:5
Пров.	Шипков				Лист / Листов 1
Т.контр.					
Н.контр.	Кремнев			Ст3 ГОСТ 380-88	Росинжстройимпекс
Утв.	Шипков				

2124.01.005

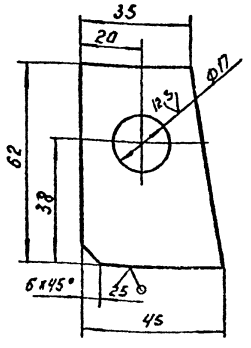

Предельные отклонения размеров:
H14; h14; ± IT14/2

Изм. Лист	N докум.	Подп.	Дата	2124.01.005	
Разраб.	Пучкова			Ребро.	Лит. / Масса 0,05 / Масштаб 1:1
Пров.	Шипков				Лист: / Листов: 1
Т.контр.					
Н.контр.	Кремнев			Лист Б-3 ГОСТ 19903-74 / Ст.3 ГОСТ 16523-89	Росинжстройимпекс
Утв.	Шипков				

Инв.№ подл. | Подп. и дата | Взам.инв.№ | Инв.№ дубл. | Подп. и дата

2124.01.006

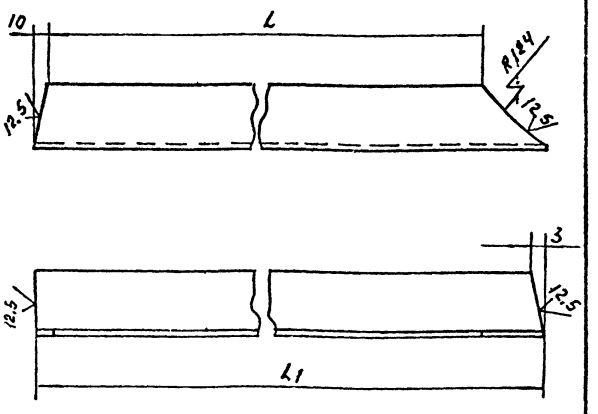

Размеры в мм.

Обозначение	L	L1	Масса
2124.01.006	460	515	1.67
-01	360	412	1.35

Предельные отклонения размеров: H14; h14

Изм. Лист	N докум.	Подп.	Дата	2124.01.006.	
Разраб.	Пучкова			Стойка левая	Лит. / Масса см. табл. / Масштаб —
Пров.	Шипков				Лист: / Листов: 1
Т.контр.					
Н.контр.	Кремнев			Уголок 40х40х4-Б ГОСТ 8509-86 / Ст.3 ГОСТ 535-88	Росинжстройимпекс
Утв.	Шипков				

Инв.№ подл. | Подп. и дата | Взам.инв.№ | Инв.№ дубл. | Подп. и дата

2124.01.007.

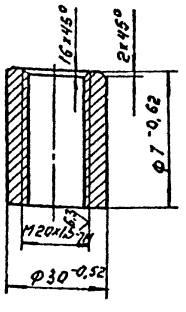

Изм. Лист	N докум.	Подп.	Дата	2124.01.007.	
Разраб.	Пучкова			Штуцер	Лит. / Масса 0,09 / Масштаб 1:1
Пров.	Шипков				Лист: / Листов: 1
Т.контр.					
Н.контр.	Кремнев			Ст.3 ГОСТ 380-88	Росинжстройимпекс
Утв.	Шипков				

Инв.№ подл. | Подп. и дата | Взам.инв.№ | Инв.№ дубл. | Подп. и дата

2124.01.008

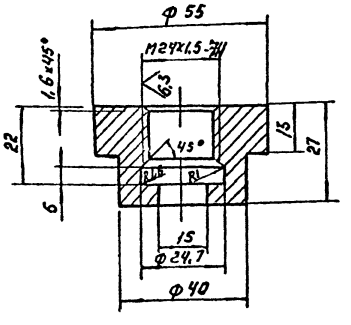

Предельные отклонения размеров:
H14; h14; ± IT14/2

Изм. Лист	N докум.	Подп.	Дата	2124.01.008.	
Разраб.	Пучкова			Штуцер	Лит. / Масса 0,14 / Масштаб 1:1
Пров.	Шипков				Лист: / Листов: 1
Т.контр.					
Н.контр.	Кремнев			Ст.3 ГОСТ 380-88	Росинжстройимпекс
Утв.	Шипков				

Инв.№ подл. | Подп. и дата | Взам.инв.№ | Инв.№ дубл. | Подп. и дата

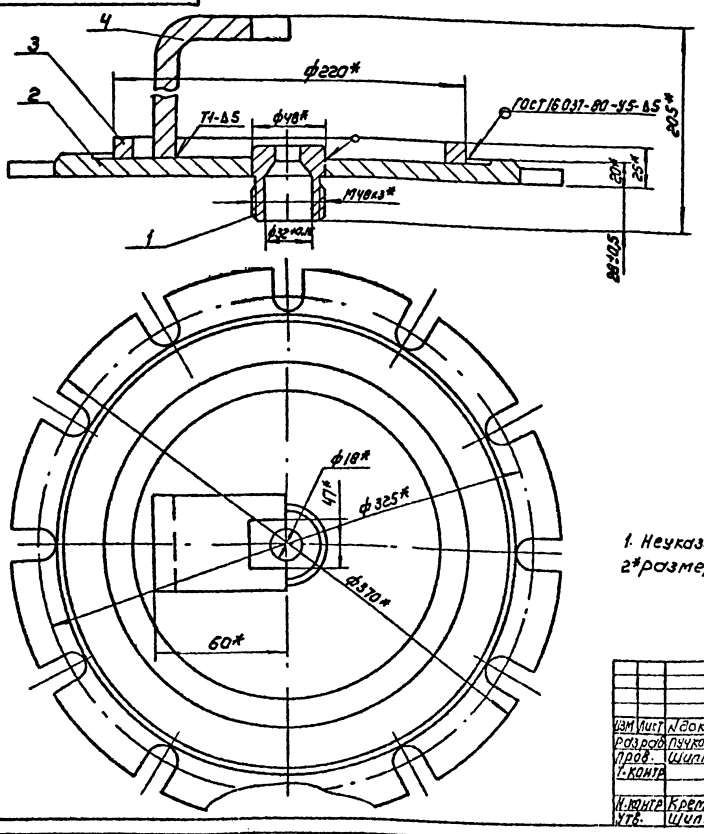

1. Неуказанные сварные швы по ГОСТ 5264-80.
2*размеры для справок.

					2124.02.000 СБ		
Изм.	Лист	N докум.	Подп.	Дата	Крышка сборочный чертеж	Лит.	Масса 18.5 / Масшт. 1:2
Разраб.		Пучкова				Лист	Листов 1
Пров.		Шилков					
Т.контр.							
Н.контр.		Кретнев					росинжстройимпекс
Утв.		Шилков					

Формат	Зона	Поз.	Обозначение	Наименование	Кол.	Примечание
				Документация		
А3			2124.02.000СБ	Сборочный чертеж		
				Детали		
А4		1	2124.02.001	Штуцер	1	
А4		2	2124.02.002	Фланец	1	
А4		3	2124.02.003	Кольцо	1	
А4		4	2124.02.004	Вилка	1	

					2124.02.000		
Изм.	Лист	N докум.	Подп.	Дата	Крышка	Лит.	Лист / Листов 1
Разраб.		Пучкова					
Пров.		Шилков					
Т.контр.							
Н.контр.		Кретнев					росинжстройимпекс
Утв.		Шилков					

Инв.№ подл. | Подп. и дата | Взам. инв.№ | Инв.№ дубл. | Подп. и дата

12.5 / V(V)

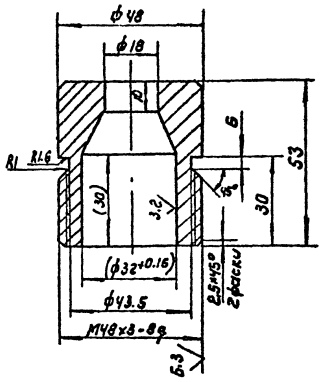

1. Размеры в скобках после сборки.
2. H14; h14; $\pm \frac{JT14}{2}$.

					2124.02.001		
Изм.	Лист	N докум.	Подп.	Дата	Штуцер	Лит.	Масса 0.5 / Масшт. 1:1
Разраб.		Пучкова				Лист	Листов 1
Пров.		Шилков					
Т.контр.							
Н.контр.		Кретнев					росинжстройимпекс
Утв.		Шилков			Ст3 ГОСТ 380-88		

2124.02.002

12,5

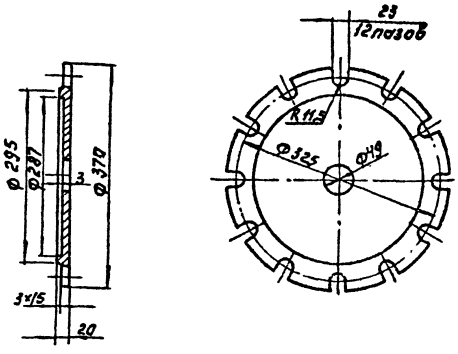

Предельные отклонения размеров:
H14; h14; ± $\frac{JT14}{2}$

				2124.02.002.			
Изм.	Лист	N докум.	Подп.	Дата	Фланец	Лит.	Масса	Масшт.
Разраб.		Пучкова					17	1:5
Пров.		Шипков				Лист:	Листов: 1
Т. контр.							
Н. контр.		Кремнев			Ст. 3 ГОСТ 380-88	РОСИНЖСТРОЙИМПЕКС	
Утв.		Шипков					

2124.02.003.

12,5

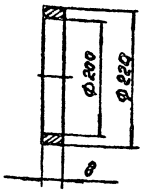

Предельные отклонения размеров:
H 14, h14.

				2124.02.003.			
Изм.	Лист	N докум.	Подп.	Дата	Кольца	Лит.	Масса	Масшт.
Разраб.		Пучкова					0.26	1:5
Пров.		Шипков				Лист:	Листов: 1
Т. контр.							
Н. контр.		Кремнев			Ст. 3 ГОСТ 380-88	РОСИНЖСТРОЙИМПЕКС	
Утв.		Шипков					

Взам. инв. № | Инв. № дубл. | Подп. и дата

2124.02.004

12,5

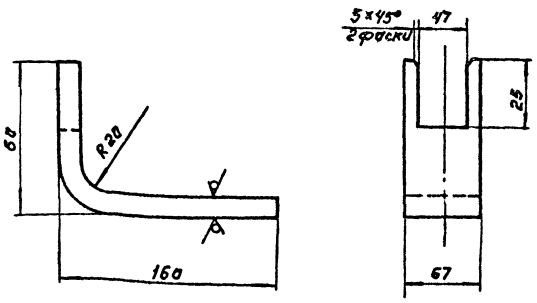

Предельные отклонения размеров:
H14; h14; ± $\frac{JT14}{2}$

				2124.02.004			
Изм.	Лист	N докум.	Подп.	Дата	Вилка	Лит.	Масса	Масшт.
Разраб.		Пучкова					0.7	1:2
Пров.		Шипков				Лист:	Листов: 1
Т. контр.							
Н. контр.		Кремнев			Лист Б-6 ГОСТ 19903-74 / Ст. 3 ГОСТ 14637-89	РОСИНЖСТРОЙИМПЕКС	
Утв.		Шипков					

2124.03.000 СБ

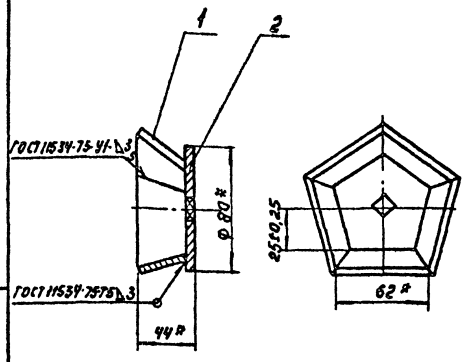

*Размеры для справок.

				2124.03.000 СБ			
Изм.	Лист	N докум.	Подп.	Дата	Обойма (сборочный чертеж)	Лит.	Масса	Масшт.
Разраб.		Пучкова					0.48	1:2
Пров.		Шипков				Лист:	Листов: 1
Т. контр.							
Н. контр.		Кремнев				РОСИНЖСТРОЙИМПЕКС	
Утв.		Шипков					

Взам. инв. № | Инв. № дубл. | Подп. и дата

25352-07 11

2124.03.001

25 V(V)

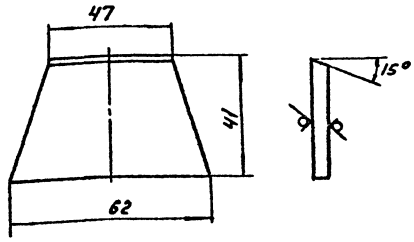

Предельные отклонения размеров:
$h14; \pm \frac{IT14}{2}$

Изм. Лист	N докум.	Подп.	Дата	2124.03.001	
Разраб.	Пучков			Пластина	Лит. / Масса: 0.06 / Масшт.: 1:1
Пров.	Шипков				Лист / Листов: 1
Т.контр.					
Н.контр.	Кремнев			Лист Б-4 ГОСТ 19903-74 / Ст.3 ГОСТ 14637-89	Росинхстройимпекс
Утв.	Шипков				

Инв.№ подл. | Подп. и дата | Взам.инв.№ | Инв.№ дубл. | Подп. и дата

2124.03.002

25 V(V)

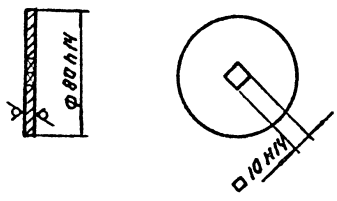

Изм. Лист	N докум.	Подп.	Дата	2124.03.002	
Разраб.	Пучков			Дно обоймы	Лит. / Масса: 0.18 / Масшт.: 1:2
Пров.	Шипков				Лист / Листов: 1
Т.конт.					
Н.контр.	Кремнев			Лист Б-4 ГОСТ 19903-74 / Ст.3 ГОСТ 14637-89	Росинхстройимпекс
Утв.	Шипков				

Инв.№ подл. | Подп. и дата | Взам.инв.№ | Инв.№ дубл. | Подп. и дата

Формат	Зона	Поз.	Обозначение	Наименование	Кол.	Примечание
				Документация		
А4			2124.03.000.СБ	Сборочный чертеж		
				Детали		
А4		1	2124.03.001	Пластина	5	
А4		2	2124.03.002	Дно обоймы	1	

Изм. Лист	N докум.	Подп.	Дата	2124.03.000	
Разраб.	Пучков			Обойма	Лит. / Лист / Листов: 1
Пров.	Шипков				
Н.контр.	Кремнев				Росинхстройимпекс
Утв.	Шипков				

Инв.№ подл. | Подп. и дата | Взам.инв.№ | Инв.№ дубл. | Подп. и дата

Формат	Зона	Поз.	Обозначение	Наименование	Кол.	Примечание
				Документация		
А2			2125.00.000 СБ	Сборочный чертеж		
				Сборочные единицы		
А4		1	2125.01.001	Рама	1	
А4		2	2125.02.002	Подставка	2	
А4		3	2125.03.003	Опора	1	
				Детали		
А4		4	2125.00.001	Шайба	2	
				Стандартные изделия		
		5		Ось 5-10h11×50		
				Ст.3сп ГОСТ 9650-80	4	
		6		Ось 6-10h11×20		
				Ст.3сп ГОСТ 9650-80	2	
		7		Шплинт 3,2×14		
				ГОСТ 397-79	2	

Изм. Лист	N докум.	Подп.	Дата	2125.00.000	
Разраб.	Пучков			Подставка для установки баллонов на весы	Лит. / Лист / Листов: 1
Пров.	Шипков				
Н.контр.	Кремнев				Росинхстройимпекс
Утв.	Шипков				

Инв.№ подл. | Подп. и дата | Взам.инв.№ | Инв.№ дубл. | Подп. и дата

2125.00.000СБ

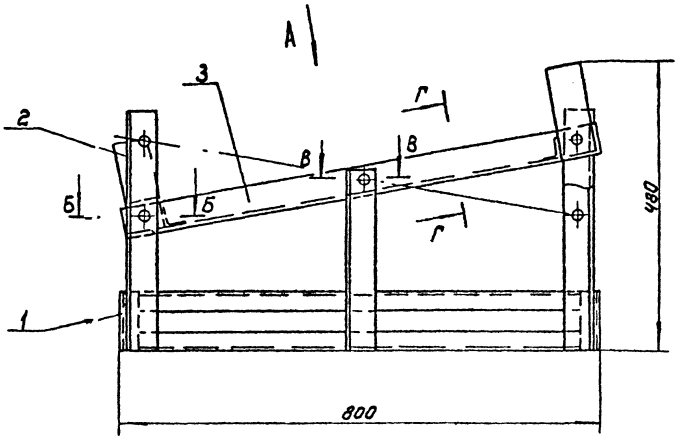

А ○

Г-Г ○

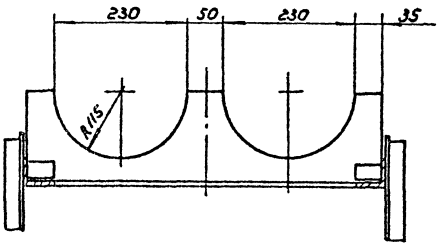

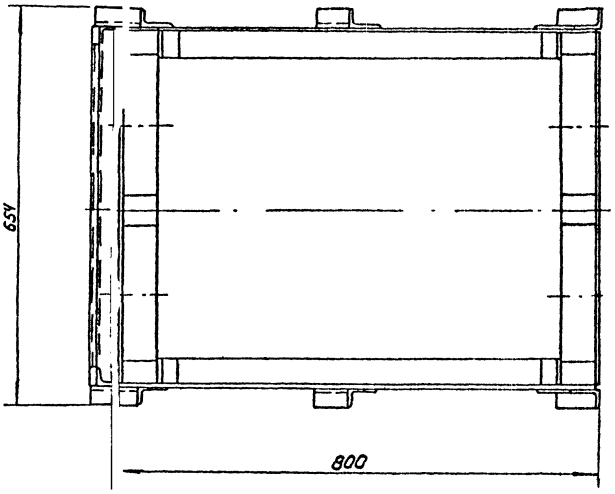

В-В (1:1)

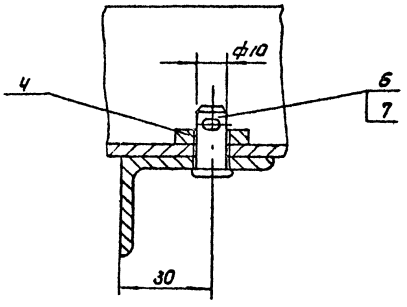

Б-Б (1:1) ○

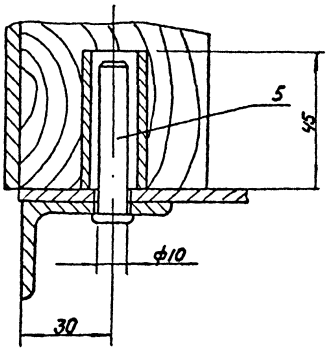

1. Размеры для справок.
2. Покрытие металлических поверхностей-эмаль ХС-759 серая ГОСТ 23494-79 по грунтовке ХС-059 ГОСТ 23494-79.

				2125.00.000 СБ			
Изм.	Лист	№ докум.	Подп.	Дата	Подставка для установки баллонов на весы. Сборочный чертеж.	Лит.	Масса	Масшт.
Разраб.		Лучкова					30	1:5
Пров.		Шипков				Лист	Листов 1	
Т. контр.								
ГКО						Росинжстройиндпроект		
Н. контр.		Кремлев						
Утв.		Шипков						

2125.00.001

25 (V)

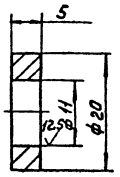

Предельные отклонения размеров: h14; h14

Изм.	Лист	№ докум.	Подп.	Дата	2125.00.001			
Разраб.		Пучкова			Шайба	Лит.	Масса	Масшт.
Пров.		Шилков					0.03	2:1
Т. контр.						Лист	Листов	
Н. контр.		Кремнев			Ст3 ГОСТ 380-88	Росинжстройимпэкс		
ГИП		Шилков						

Инв. № подл. | Подп. и дата | Взам. инв. № | Инв. № дубл. | Подп. и дата

Формат	Зона	Поз.	Обозначение	Наименование	Кол.	Примечание
				Документация		
А3			2125.01.000 СБ	Сборочный чертеж		
				Детали		
А4		1	2125.01.001	Балка	4	
Б4		2	2125.01.002	Стойка		
				Уголок 50×32×4-Б ГОСТ 8510-86 / Ст3-II ГОСТ 535-88		
				L = 400 h14	4	1.99 кг
Б4		3	2125.01.003	Стойка		
				Уголок 50×32×4-Б ГОСТ 8510-86 / Ст3-II ГОСТ 535-88		
				L = 305 h14		
Б4		4	2125.01.004	Связь		
				Уголок 32×32×4-Б ГОСТ 8509-86 / Ст3-II ГОСТ 535-88		
				L = 735 h14	4	5.6 кг
Б4		5	2125.01.005	Опора		
				Уголок 32×32×4-Б ГОСТ 8509-86 / Ст3-II ГОСТ 535-88		
				L = 100 h14	4	0.76 кг

Изм.	Лист	№ докум.	Подп.	Дата	2125.01.000			
Разраб.		Пучкова			Рама	Лит.	Лист	Листов
Пров.		Шилков						1
Н. контр.		Кремнев				Росинжстройимпэкс		
ГИП		Шилков						

2125.01.000 СБ

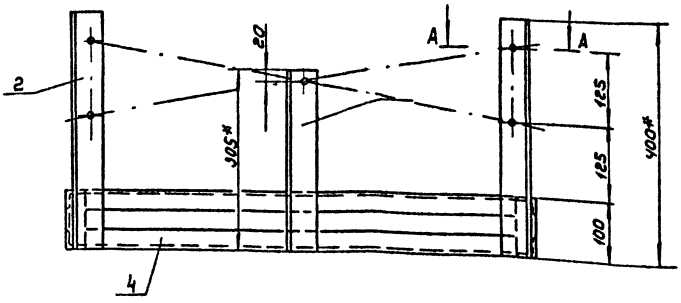

А - А (1:1)

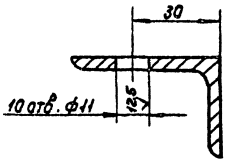

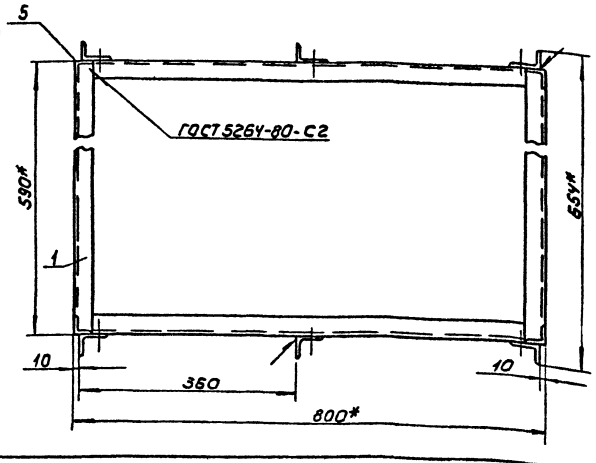

1. Неуказанные сварные швы - Т4-Δ4 по ГОСТ 5264-80
2. *Размеры для справок.
3. $H14, h14, \pm \frac{IT14}{2}$.

Изм.	Лист	№ докум.	Подп.	Дата	2125.01.000 СБ			
Разраб.		Пучкова			Рама	Лит.	Масса	Масшт.
Пров.		Шилков			Сборочный чертеж		16.3	1:5
Т. контр.						Лист	Листов	
Н. контр.		Кремнев				Росинжстройимпэкс		
ГИП		Шилков						

2125.01.000

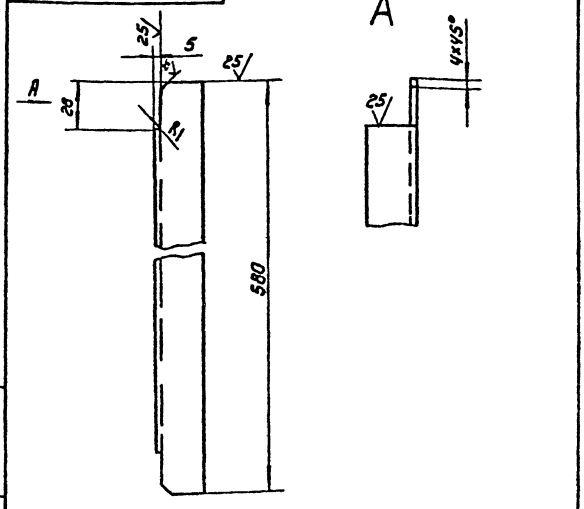

Предельные отклонения размеров:
H14; h14

Изм.	Лист	№ докум.	Подп.	Дата
Разраб.		Пучкова		
Пров.		Шипков		
Т.контр.				
Н.контр.		Кремнев		
Утв.		Шипков		

2125.01.001

Балка

Лит	Масса	Масшт.
	1.1	1:2
Лист	Листов 1	

Уголок 32х32х4 ГОСТ 8509-86 / ст.3 ГОСТ 535-88

Росинжстроймпекс

Формат	Зона	Поз.	Обозначение	Наименование	Кол.	Примечание
				Документация		
А4			2125.02.000 СБ	Сборочный чертеж		
				Детали		
Б4		1	2125.02.001	Опора		
				Брусок 60х150х580 ГОСТ 8486-86	1	2.4кг
Б4		2	2125.02.002	Втулка		
				Труба 15х2.8 ГОСТ 3262-75 L = 45 h14	2	0.097кг

Инв.№ подл. | Подп. и дата | Взам. инв.№ | Инв.№ дубл. | Подп. и дата

Изм.	Лист	№ докум.	Подп.	Дата
Разраб.		Пучкова		
Пров.		Шипков		
Н.контр.		Кремнев		
Утв.		Шипков		

2125.02.000

Подставка

Лит.	Лист	Листов
		1

Росинжстроймпекс

2125.02.000 СБ

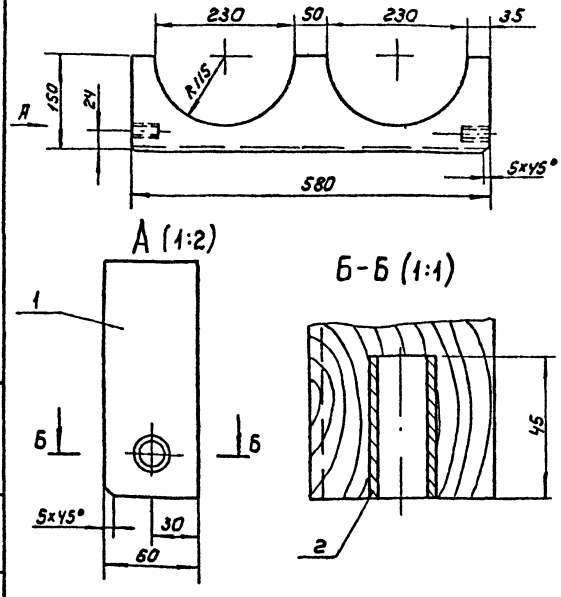

Изм.	Лист	№ докум.	Подп.	Дата
Разраб.		Пучкова		
Пров.		Шипков		
Т.контр.				
Н.контр.		Кремнев		
Утв.		Шипков		

2125.02.000 СБ

Подставка
Сборочный чертеж

Лит.	Масса	Масшт.
	25	1:5
Лист	Листов 1	

Росинжстроймпекс

Формат	Зона	Поз.	Обозначение	Наименование	Кол	Примечание
				Документация		
А3			2125.03.000 СБ	Сборочный чертеж		
				Детали		
А4		1	2125.03.001	Поперечина	2	
–		2	2125.03.001 -01	Поперечина	2	
А4		3	2125.03.002	Упор	4	

Инв.№ подл. | Подп. и дата | Взам. инв.№ | Инв.№ дубл. | Подп. и дата

Изм.	Лист	№ докум.	Подп.	Дата
Разраб.		Пучкова		
Пров.		Шипков		
Н.контр.		Кремнев		
Утв.		Шипков		

2125.03.000

Опора

Лит.	Лист	Листов
		1

Росинжстроймпекс

2125.03.000СБ

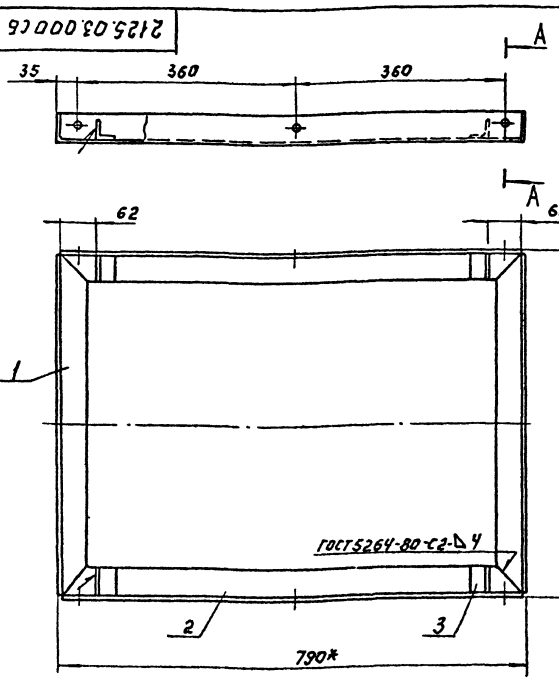

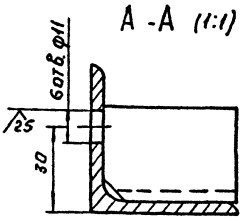

1. Неуказанные сварные швы- Т4-Δ4 по ГОСТ5264-80.
2. * Размеры для справок.
3. Н14, h14, ± $\frac{IT14}{2}$

Изм.	Лист	N докум.	Подп.	Дата	2125.03.000СБ		
Разраб.		Пучкова			Опора Сборочный чертеж.	Лит.	Масса 8.4 / Масштаб 1:5
Пров.		Шипков				Лист	Листов:1
Т.контр.						Росинжстройимпекс	
Н.контр.		Кремнев					
Утв.		Шипков					

2125.03.001

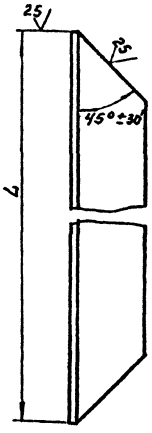

Обозначение	L, мм	Масса кг
2125.03.001	582 h14	1.7
— 01	782 h14	2.3

Изм.	Лист	N докум.	Подп.	Дата	2125.03.001		
Разраб.		Пучкова			Поперечина	Лит.	Масса см. табл. / Масштаб 1:2
Пров.		Шипков				Лист	Листов:1
Т.контр.							
Н.контр.		Кремнев			Уголок 50×50×4-Б ГОСТ8509-86 Ст.3-II ГОСТ535-88	Росинжстройимпекс	
Утв.		Шипков					

2125.03.002

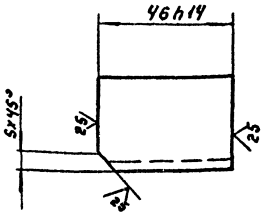

Изм.	Лист	N докум.	Подп.	Дата	2125.03.002		
Разраб.		Пучкова			Упор	Лит.	Масса 0.09 / Масштаб 1:1
Пров.		Шипков				Лист	Листов:1
Т.контр.							
Н.контр.		Кремнев			Уголок 32×32×4-Б ГОСТ8509-86 Ст.3-II ГОСТ535-88	Росинжстройимпекс	
Утв.		Шипков					

Инв. N подл. | Подп. и дата | Взам. инв. N | Инв. N дубл. | Подп. и дата

25352-07 16

2126. 00.00.000СБ

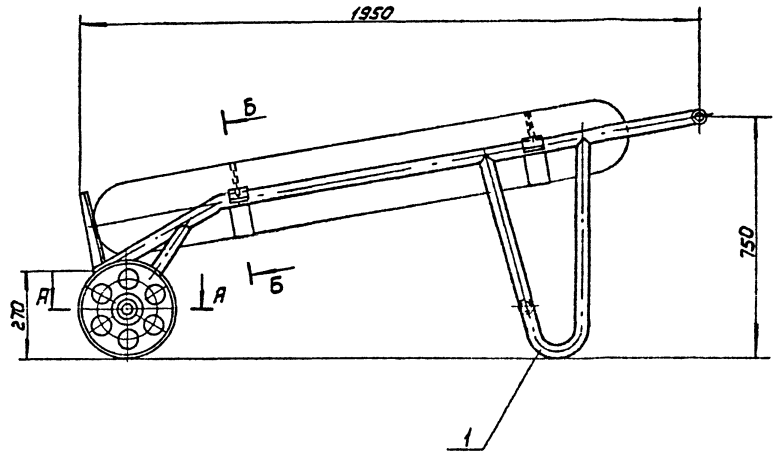

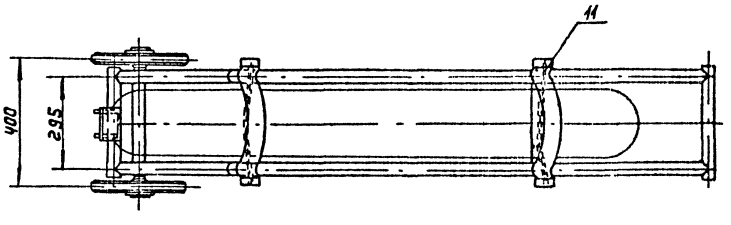

А - А (1:2)

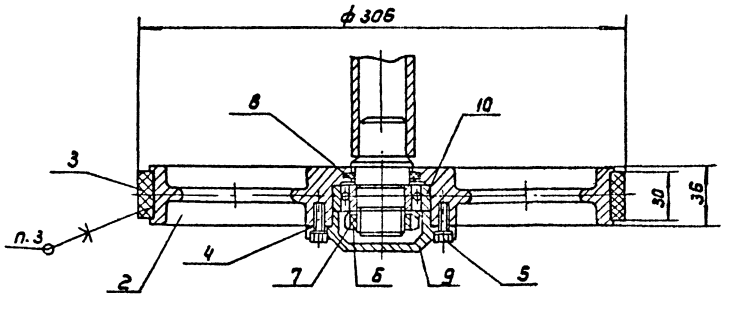

В - В (1:1)

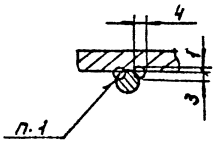

1. Сварка ручная электродуговая
2. Размеры для справок.
3. Клей 88-Н ТУ38 105 1061-82
4. Полости подшипника заполнить смазкой солидол ж ГОСТ 1033-79.

Б - Б (1:2)

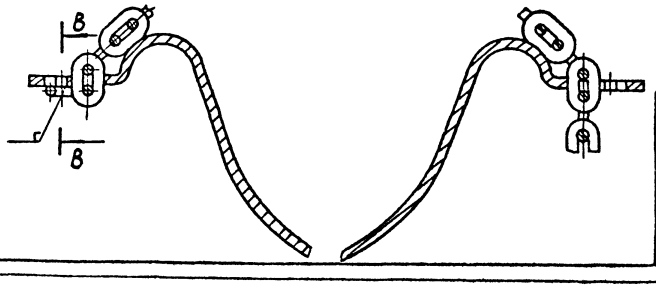

Изм.	Лист	№ докум.	Подп.	Дата	2126. 00.00. 000 СБ			
Разраб.		Лучкова			Тележка для перевозки баллонов. Сборочный чертеж	Лит.	Масса	Масштаб
Пров.		Шилкав					36	1:10
Т.контр.						Лист	Листов 1	
ГКО						Росинжстройимпекс		
Н.контр.		Кремнев						
Утв.		Шилкав						

Формат	Зона	Поз.	Обозначение	Наименование	Кол.	Примечание
				Документация		
А2			2126.00.00.000СБ	Сборочный чертеж		
				Сборочные единицы		
А4		1	2126.01.00.000	Рама тележки	1	
				Детали		
А3		2	2126.00.00.001	Колеса	2	
А4		3	2126.00.00.002	Шина	2	
А4		4	2126.00.00.003	Прокладка	2	
				Стандартные изделия		
		5		Болт М6-6д х20.58		
				ГОСТ 7798-70	8	
		6		Гайка М30-6Н.5		
				ГОСТ 11871-88	2	
		7		Шайба 30-011		
				ГОСТ 11872-89	2	
		8		Кольцо СТ 47-34-5		
				ГОСТ 6418-81	2	
		9		Крышка 31-62		
				ГОСТ 18511-73	2	

2126.00.00.000.

Изм.	Лист	N докум.	Подп.	Дата
Разраб.	Пучкова			
Пров.	Шипков			
Н.контр.	Кремнев			
Утв.	Шипков			

Тележка для перевозки баллонов.

Лит.	Лист	Листов
	1	2

Росинжстройимпекс

Формат	Зона	Поз.	Обозначение	Наименование	Кол.	Примечание
		10		Подшипник 206		
				ГОСТ 8338-75	2	
		11		Цепь А1-5х18,5		
				ТУ12.0173856.015-88	2м	

Инв. N подл. | Подп. и дата | Взам. инв. N | Инв. N дубл. | Подп. и дата

Изм.	Лист	N докум.	Подп.	Дата

2126.00.00.000.

Лист 2

2126.00.00.001

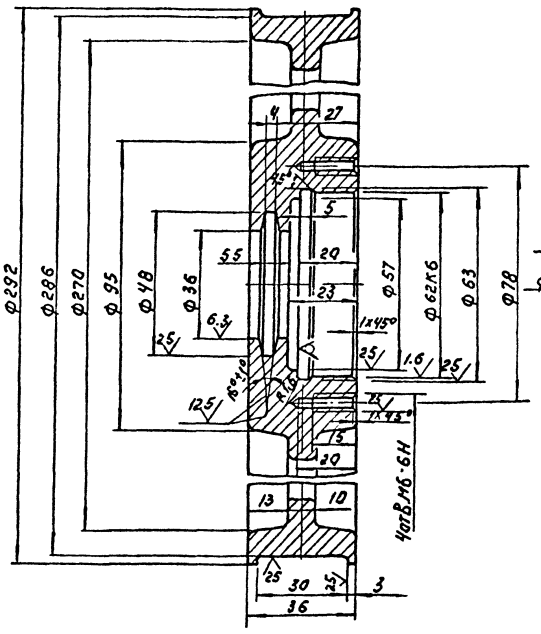

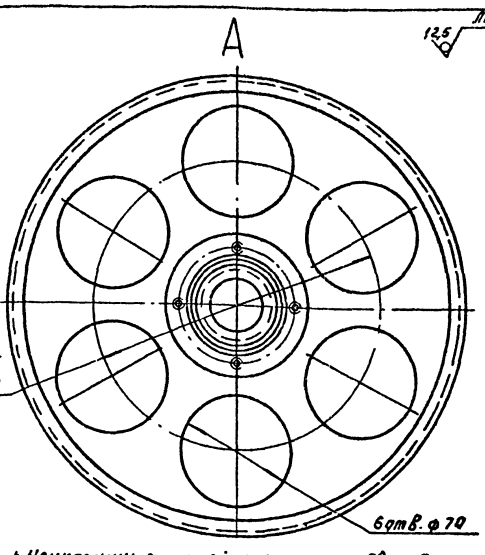

1. Неуказанные литейные уклоны 5°, радиусы -5мм;
2. Неуказанные предельные отклонения размеров: Н14, h14; $\pm \frac{IT14}{2}$
3. Допускается замена материала на сталь марки Ст.3 ГОСТ 380-88

2126.00.00.001.

Изм.	Лист	N докум.	Подп.	Дата
Разраб.	Пучкова			
Пров.	Шипков			
Т.контр.				
Н.контр.	Кремнев			
Утв.	Шипков			

Колеса

Лит.	Масса	Масшт.
	4.6	1:1

Лист | Листов: 1

С415 ГОСТ 1412-85

Росинжстройимпекс

25352-07 18

2126.00.00.002

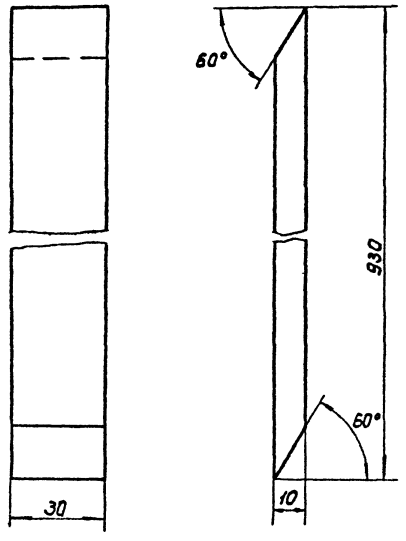

				2126.00.00.002			
Изм.	Лист	№ докум.	Подп.	Дата	Шина	Лит	Масса / Масшт.
Разраб.		Лучкова					0.4 / 1:1
Пров.		Шипков				Лист	Листов 1
Т.контр.					Пластина 1 лист. ТМКщ-с-10 ГОСТ 7338-90	Росинжстройимпекс	
Н.контр.		Кремнев					
Утв.		Шипков					

2126.00.00.003

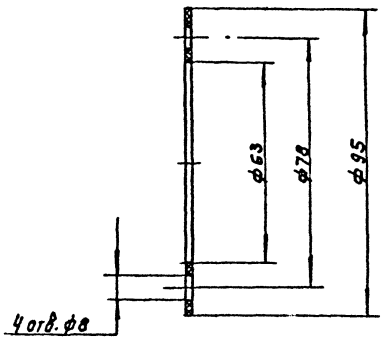

				2126.00.00.003			
Изм.	Лист	№ докум.	Подп.	Дата	Прокладка	Лит.	Масса / Масшт.
Разраб.		Лучкова					0.001 / 1:1
Пров.		Шипков				Лист	Листов 1
Т.контр.					Картон марки Б-1.5 ГОСТ 9347-74	Росинжстройимпекс	
Н.контр.		Кремнев					
Утв.		Шипков					

Инв.№ подл. | Подп. и дата | Взам.инв.№ | Инв.№ дубл. | Подп. и дата

2126.01.00.000СБ

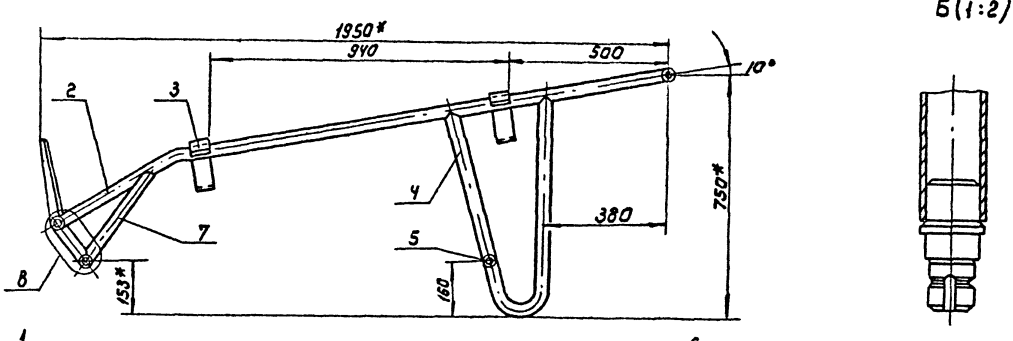

Б (1:2)

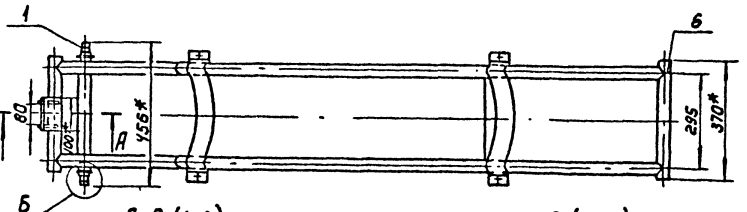

А-А (1:2)

В (1:2)

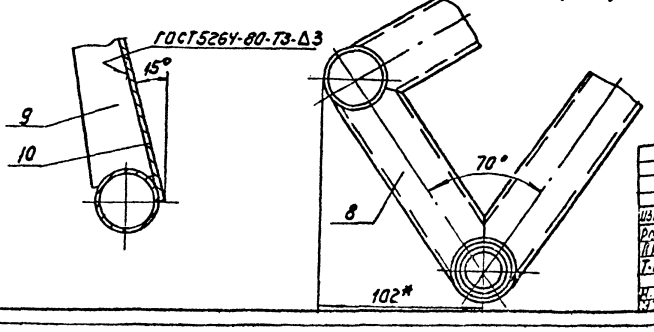

1. Неуказанные сварные швы по ГОСТ 16037-80.
2. * Размеры для справок.
3. $\pm \frac{IT14}{2}$
4. Покрытие - эмаль ХС-Н0 ГОСТ 18374-79 по грунтовке ФЛ-03К ГОСТ 9109-81.

				2126.01.00.000 СБ			
Изм.	Лист	№ докум.	Подп.	Дата	Рама тележки сборочный чертеж	Лит.	Масса / Масшт.
Разраб.		Лучкова					23.4 / 1:10
Пров.		Шипков				Лист	Листов 1
Т.контр.						Росинжстройимпекс	
Н.контр.		Кремнев					
Утв.		Шипков					

Формат	Зона	Поз.	Обозначение	Наименование	Кол.	Примечание
				Документация		
А3			2126.01.00.000 СБ	сборочный чертеж		
				Сборочные единицы		
А4		1	2126.01.01.000	ось	1	
				Детали		
А4		2	2126.01.00.001	балка	2	
А3		3	2126.01.00.002	хомут	2	
А4		4	2126.01.00.003	опора	2	
А4		5	2126.01.00.004	распорка	1	
Б4		6	2126.01.00.005	поперечина		
				Труба 40х3 ГОСТ 10704-76 / Д ГОСТ 10705-80		
				L = 370 h14	2	2.03
А4		7	2126.01.00.006	укосина	2	
А4		8	2126.01.00.007	укосина	2	
А4		9	2126.01.00.008	ребро	2	
Б4		10	2126.01.00.009	плита		
				Лист 63.0 ГОСТ 19903-74 / Ст3 ГОСТ 16523-89		
				(260×100) h14	1	0.61

Изм.	Лист	№ докум.	Подп.	Дата
Разраб.		Пучков		
Пров.		Шипков		
Н. контр.		Кремнев		
Утв.		Шипков		

2126.01.00.000

Рама тележки

Лит. | Лист | Листов 1

Росинжстройимпекс

Инв. № подл. | Подп. и дата | Взам. инв. № | Инв. № дубл. | Подп. и дата

2126.01.00.001

Балка

Лит.	Масса	Масшт.
	5.45	1:10

Лист | Листов 1

Росинжстройимпекс

Труба 40х3 ГОСТ 10704-76 / Д ГОСТ 10705-80

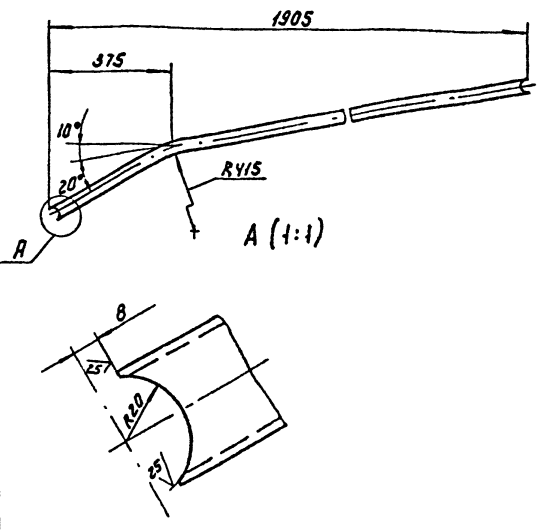

Предельные отклонения размеров: H14, h14, ± IT1

2126.01.00.002

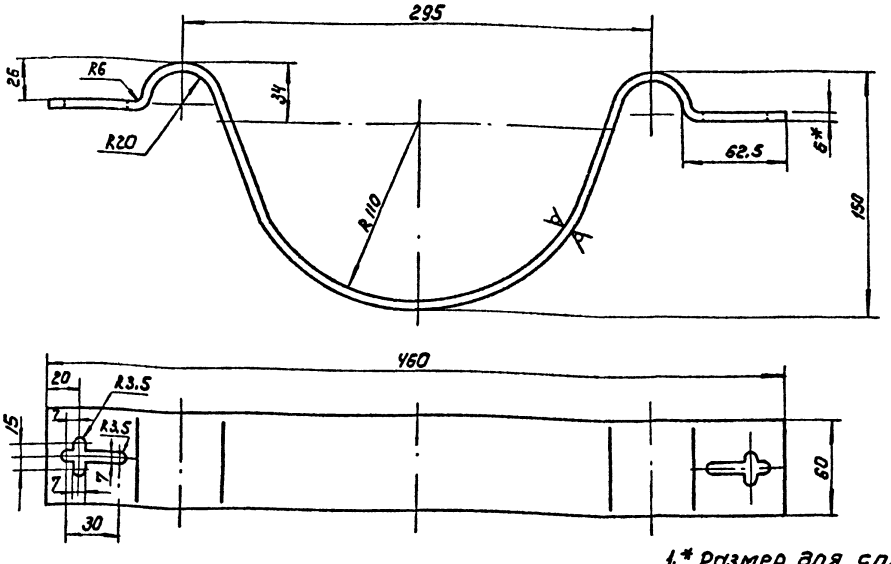

1.* Размер для справок.

2. H14, h14, $\pm \frac{IT14}{2}$

2126.01.00.002

Хомут

Лит.	Масса	Масшт.
	1.83	1:2

Лист | Листов 1

Лист 6-6.0 ГОСТ 19903-74 / Ст.3 ГОСТ 14637-89

Росинжстройимпекс

25352-07 20

2126.01.00.003

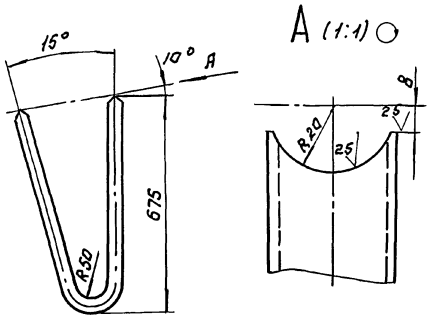

Предельные отклонения размеров:
H14, h14, ± JT14/2

Изм.	Лист	N докум.	Подп.	Дата	2126.01.00.003.			
Разраб.		Пучкова			Опора.	Лит.	Масса	Масшт.
Пров.		Шипков					3.7	1:10
Т.контр.						Лист:	Листов: 1	
Н.контр.		Кремнев			Труба 40х3 ГОСТ 10704-76 / Д ГОСТ 10705-80	Росинжстройимпекс		
Утв.		Шипков						

Инв.№ подл. | Подп. и дата | Взам. инв.№ | Инв.№ дубл. | Подп. и дата

2126.01.00.004

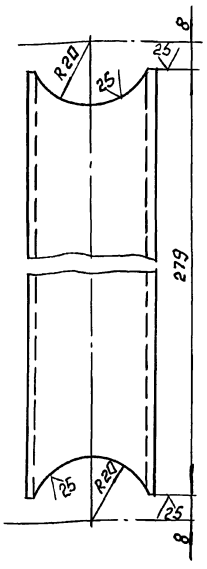

Предельные отклонения размеров:
H14, h14, ± JT14/2

Изм.	Лист	N докум.	Подп.	Дата	2126.01.00.004.			
Разраб.		Пучкова			Распорка.	Лит.	Масса	Масшт.
Пров.		Шипков					0,76	1:1
Т.контр.						Лист:	Листов: 1	
Н.контр.		Кремнев			Труба 40х3 ГОСТ 10704-76 / Д ГОСТ 10705-80	Росинжстройимпекс		
Утв.		Шипков						

Инв.№ подл. | Подп. и дата | Взам. инв.№ | Инв.№ дубл. | Подп. и дата

2126.01.00.006

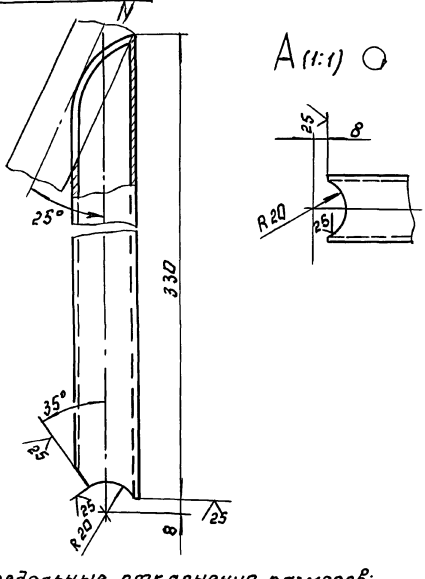

Предельные отклонения размеров:
H14; h14; ± JT14/2

Изм.	Лист	N докум.	Подп.	Дата	2126.01.00.006.			
Разраб.		Пучкова			Укосина	Лит.	Масса	Масшт.
Пров.		Шипков					0.86	1:2
Т.контр.						Лист:	Листов: 1	
Н.контр.		Кремнев			Труба 40х3 ГОСТ 10704-76 / Д ГОСТ 10705-80	Росинжстройимпекс		
Утв.		Шипков						

Инв.№ подл. | Подп. и дата | Взам. инв.№ | Инв.№ дубл. | Подп. и дата

2126.01.00.007

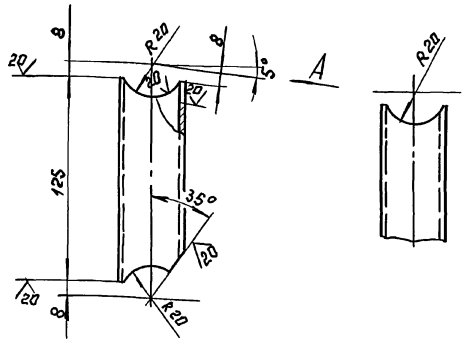

Предельные отклонения размеров:
H14, h14, ± JT14/2

Изм.	Лист	N докум.	Подп.	Дата	2126.01.00.007.			
Разраб.		Пучкова			Укосина.	Лит.	Масса	Масшт.
Пров.		Шипков					0,34	1:2
Т.контр.						Лист	Листов: 1	
Н.контр.		Кремнев			Труба 40х3 ГОСТ 10704-76 / Д ГОСТ 10705-80	Росинжстройимпекс		
Утв.		Шипков						

Инв.№ подл. | Подп. и дата | Взам. инв.№ | Инв.№ дубл. | Подп. и дата

2126.01.00.008

25 √(V)

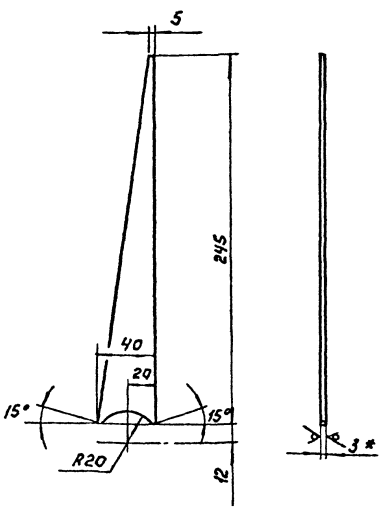

1. *Размер для справок
2. H14; h14; ±IT14/2

Изм.	Лист	№ докум.	Подп.	Дата	
Разраб.		Чучкова			
Пров.		Шипков			
Т. контр.					
Н. контр.		Кремнев			
Утв.		Шипков			

2126.01.00.008

Ребра.

Лит.	Масса	Масшт.
	0,12	1:2
Лист	Листов: 1	

Лист 6-3.0 ГОСТ 19903-74 ст.3 ГОСТ 16523-89

РОСИНХСТРОЙИМПЕКС

Инв.№подл. | Подп. и дата | Взам.инв.№ | Инв.№дубл. | Подп. и дата

2126.01.01.000 СБ

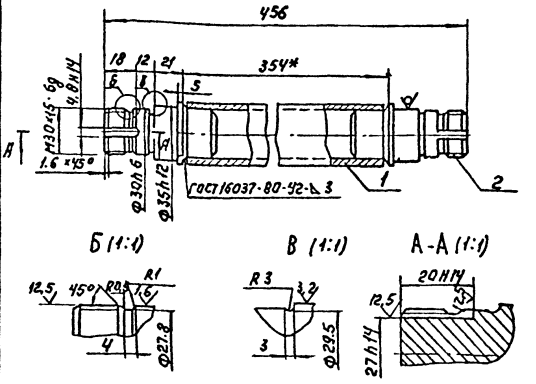

1. *Размер для справок.
2. H14; h14; ±IT14/2

Изм.	Лист	№ докум.	Подп.	Дата	
Разраб.		Чучкова			
Пров.		Шипков			
Т. контр.					
Н. контр.		Кремнев			
Утв.		Шипков			

2126.01.01.000 СБ.

Ось
Сварочный чертеж

Лит.	Масса	Масшт.
	1,75	1:2
Лист:	Листов: 1	

РОСИНХСТРОЙИМПЕКС

Поз.	Обозначение	Наименование	Кол.	Примечание
		Документация		
Ч	2126.01.01.000 СБ	Сварочный чертеж		
		Детали		
Б4	1 2126.01.01.001	Вал		
		Труба 40×3 ГОСТ 10704-76 / Д ГОСТ 10705-80		
		L=350 h14	1	0,95 кг
Б4	2 2126.01.01.002	Полуось	2	

Изм.	Лист	№ докум.	Подп.	Дата	
Разраб.		Чучкова			
Пров.		Шипков			
Т. контр.					
Н. контр.		Кремнев			
Утв.		Шипков			

2126.01.01.000

Ось

Лит.	Лист	Листов
		1

РОСИНХСТРОЙИМПЕКС

2126.01.01.002

25 √(V)

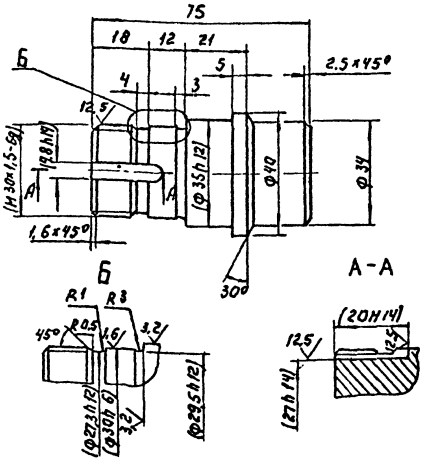

1. Размеры в скобках - после сварки.
2. H14, h14; ±IT14/2

Изм.	Лист	№ докум.	Подп.	Дата	
Разраб.		Чучкова			
Пров.		Шипков			
Т. контр.					
Н. контр.		Кремнев			
Утв.		Шипков			

2126.01.01.002.

Полуось.

Лит.	Масса	Масшт.
	0,4	1:1
Лист	Листов: 1	

ст.3 ГОСТ 380-88

РОСИНХСТРОЙИМПЕКС

Инв.№подл. | Подп. и дата | Взам.инв.№ | Инв.№дубл. | Подп. и дата

2127.00.00.000СБ

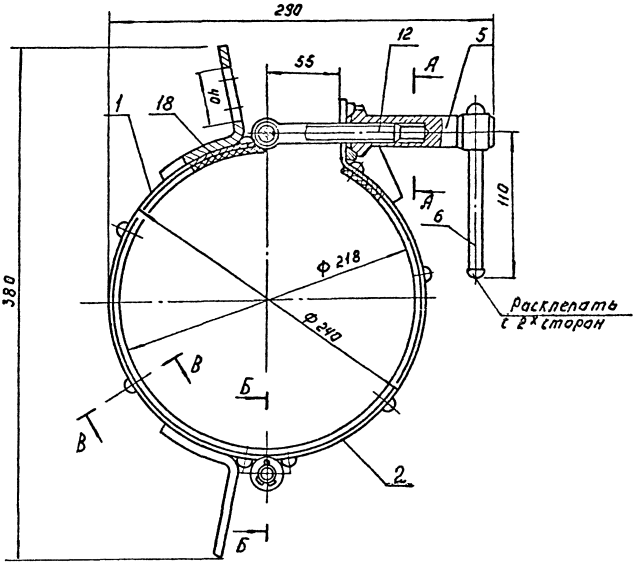

А-А (1:1)

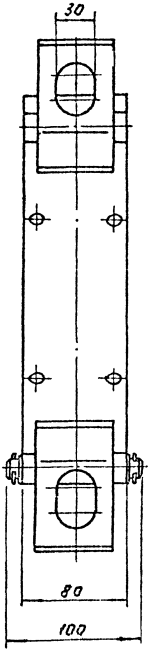

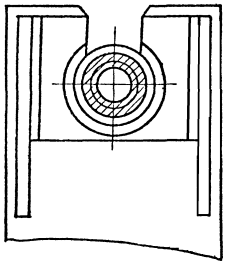

Б-Б (1:1)

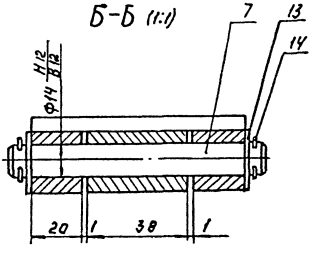

В-В(1:1)

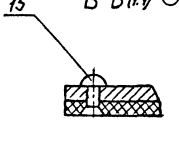

Техническая характеристика

Грузоподъёмность захвата, кг - 150

Технические требования.

1. Размеры для справок.
2. Покрытие металлических поверхностей - эмаль ХС-759 серая ГОСТ 23494-79 по грунтовке ХС-059 ГОСТ 23494-79.
3. Захват надеть на баллон и крепить на высоте $\frac{2}{3}$ от основания.
4. Захват испытать и клеймить согласно „Правил устройства и безопасной эксплуатации грузоподъёмных кранов" п. 98 и 290. Госгортехнадзор, 1969г.

					2127.00.00.000СБ		
Изм.	Лист	№ докум.	Подп.	Дата	Захват для подъема баллонов. Сборочный чертеж	Лит.	Масса	Масштаб
Разраб.		Пучкова					7	1:2
Пров.		Шилкив				Лист	Листов 1	
Т.контр.								
Н.контр.		Кремнев				Росинжстройинпекс		
Утв.		Шипков						

Формат	Зона	Поз.	Обозначение	Наименование	Кол.	Примечание
				Документация		
А2			2127.00.00.000 СБ	Сборочный чертеж		
				Сборочные единицы		
А4		1	2127.01.00.000	Обод	1	
А4		2	2127.02.00.000.	Обод	1	
				Детали		
А4		5	2127.00.00.001	Втулка	1	
А4		6	2127.00.00.002	Стержень	1	
А4		7	2127.00.00.003	Ось	2	
				Стандартные изделия		
		12		Болт откидной М16×100		
				С.016 ГОСТ 3033-79	1	

2127.00.00.000.

Изм.	Лист	Н.докум.	Подп.	Дата
Разраб.	Лучкова		
Пров.	Шипков		
Н.контр.	Кремнев		
Утв.	Шипков		

Захват для подъема баллонов.

Лит.	Лист	Листов
	1	2

РОСИНЖСТРОЙИМПЕКС

Формат	Зона	Поз.	Обозначение	Наименование	Кол.	Примечание
		13		Шайба 14.01		
				ГОСТ 11371-78	4	
		14		Шплинт 4×25		
				ГОСТ 397-79	4	
		15		Заклепка 5×12.00		
				ГОСТ 10299-80	16	
				Материалы		
		18		Лента конвейерная		
				3-100-3-ТК-300-3-В		
				ГОСТ 20-85	0,13кг	

Инв. № подл. | Подп. и дата | Взам. инв. № | Инв. № дубл. | Подп. и дата

Изм.	Лист	Н.докум.	Подп.	Дата

2127.00.00.000

Лист 2

2127.00.00.001

25 √(√)

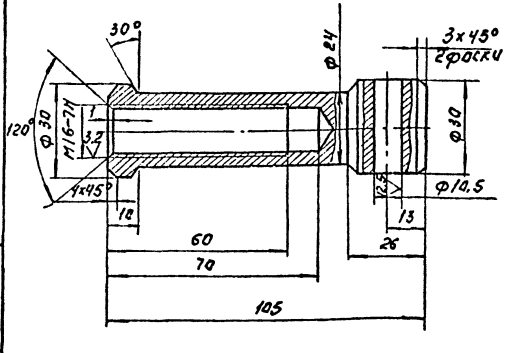

Предельные отклонения размеров:
$H14; h14; \pm \frac{JT14}{2}$

2127.00.00.001

Изм.	Лист	Н.докум.	Подп.	Дата
Разраб.	Лучкова			
Пров.	Шипков			
Т.контр.				
Н.контр.	Кремнев			
Утв.	Шипков			

Втулка

Лит.	Масса	Масштаб
	0.4	1:1

Лист: Листов: 1

Ст.3 ГОСТ 380-88

РОСИНЖСТРОЙИМПЕКС

2127.00.00.002

25 √

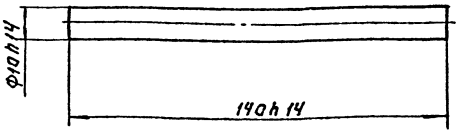

Инв. № подл. | Подп. и дата | Взам. инв. № | Инв. № дубл. | Подп. и дата

2127.00.00.002

Изм.	Лист	Н.докум.	Подп.	Дата
Разраб.	Лучкова			
Пров.	Шипков			
Т.контр.				
Н.контр.	Кремнев			
Утв.	Шипков			

Стержень

Лит.	Масса	Масшт.
	0.07	1:1

Лист: Листов: 1

Ст.3 ГОСТ 380-88

РОСИНЖСТРОЙИМПЕКС

25352-07 24

2127.01.00.000 СБ

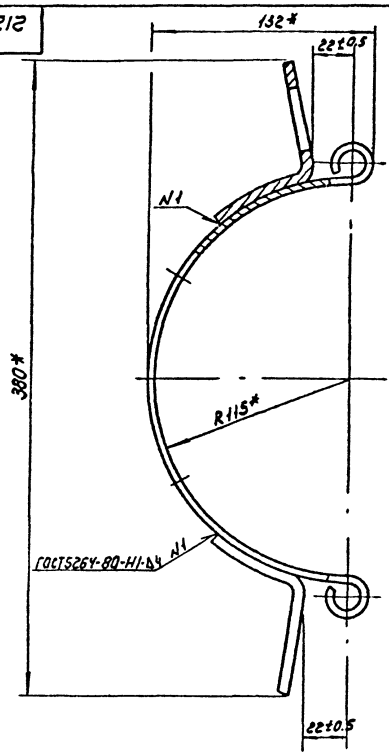

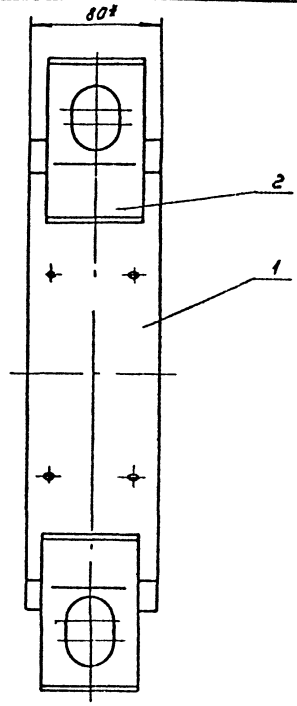

* Размеры для справок.

Изм.	Лист	№ докум.	Подп.	Дата	2127.01.00.000 СБ			
Разраб.		Лучкова			Обод сборочный чертеж	Лит.	Масса	Масшт.
Пров.		Шилков					2.1	1:2
Т.контр.						Лист	Листов 1	
Н.контр.		Кремнев				Росинжстройимплекс		
Утв.		Шилков						

2127.02.00.000 СБ

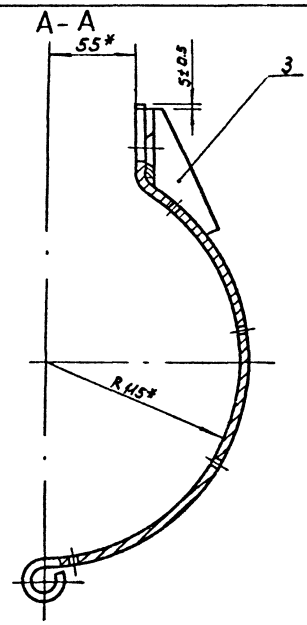

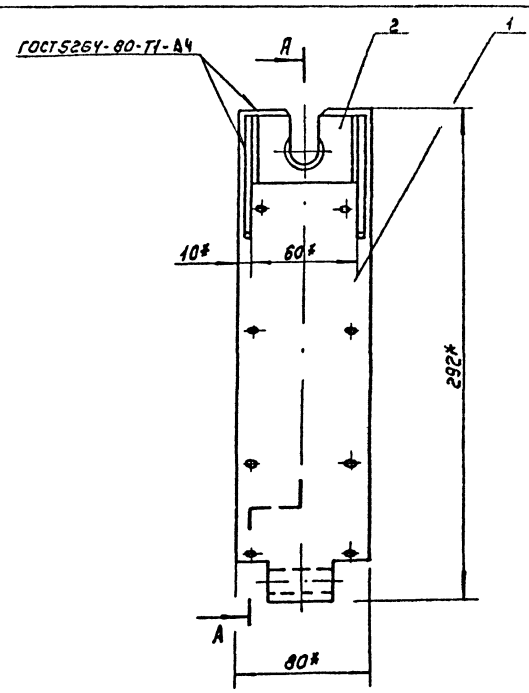

* Размеры для справок.

Изм.	Лист	№ докум.	Подп.	Дата	2127.02.00.000 СБ			
Разраб.		Пучкова			Обод сборочный чертеж	Лит.	Масса	Масштаб
Пров.		Шилков					1.6	1:2
Т.контр.						Лист	Листов 1	
ГКО						Росинжстройимплекс		
Н.контр.		Кремнев						
Утв.		Шилков						

2127.00.00.003

25 (√)

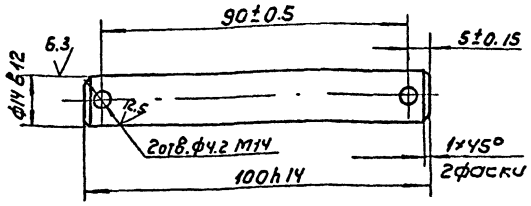

2127.00.00.003

Ось

Лит.	Масса	Масштаб
	0.11	1:1
Лист	Листов 1	

Разраб. Пучкова
Пров. Шилков
Т.контр.
Н.контр. Кремнев
Утв. Шилков

Ст3 гост380-88

Росинжстройнмлекс

Формат	Зона	Поз.	Обозначение	Наименование	Кол.	Примечание
				Документация		
А3			1279.01.00.000 СБ	Сборочный чертеж		
				Детали		
А4		1	2127.01.00.001	Обод	1	
А4		2	2127.01.00.002	Скоба	2	

Инв.№ подл. | Подп. и дата | Взам.инв.№ | Инв.№ дубл. | Подп. и дата

2127.01.00.000

Обод

Лит.	Лист	Листов
		1

Изм. Лист № докум. Подп. Дата
Разраб. Пучкова
Пров. Шилков
Н.контр. Кремнев
Утв. Шилков

Росинжстройимпекс

2127.01.00.001

25 (√)

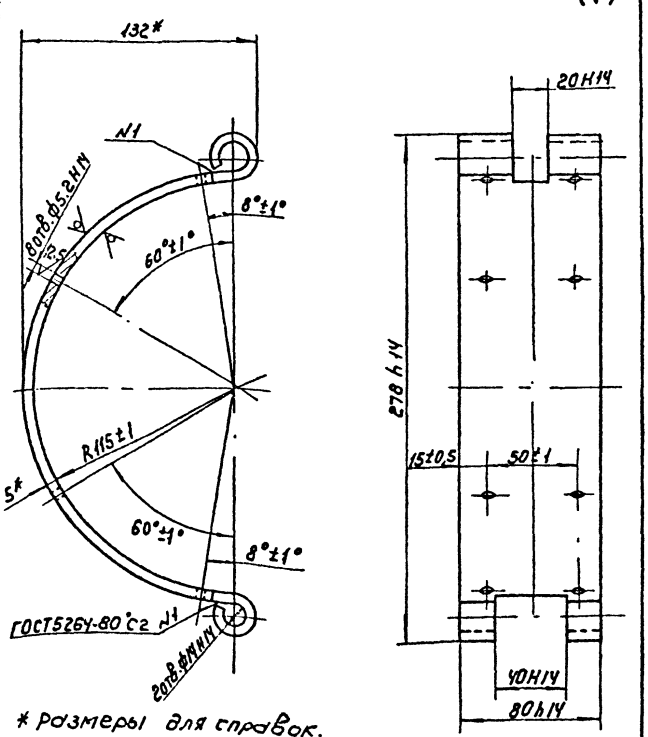

* размеры для справок.

2127.01.00.001

Обод

Лит.	Масса	Масшт.
	1.5	1:2
Лист	Листов 1	

Изм. Лист № докум. Подп. Дата
Разраб. Пучкова
Пров. Шилков
Т.контр.
Н.контр. Кремнев
Утв. Шилков

Лист 5-5 гост 19903-74
Ст3 гост 14637-89

Росинжстройимпекс

2127.01.00.002

25 (√)

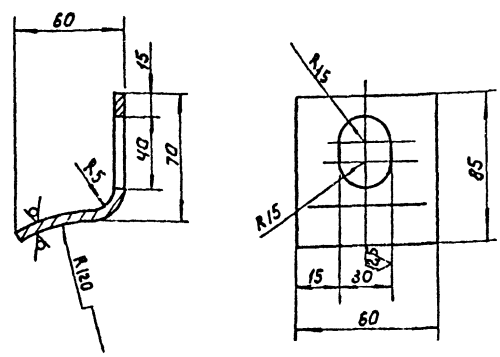

Предельные отклонения размеров; Н14; h14± IT14/2

2127.01.00.002

Скоба

Лит.	Масса	Масшт.
	0.3	1:2
Лист	Листов 1	

Изм. Лист № докум. Подп. Дата
Разраб. Пучкова
Пров. Шилков
Т.контр.
Н.контр. Кремнев
Утв. Шилков

Лист 5-5 гост 19903-74
Ст3 гост 14637-89

Росинжстройимпекс

Формат	Зона	Поз.	Обозначение	Наименование	Кол.	Примечание
				Документация		
А3			2127.02.00.000 СБ	Сборочный чертеж		
				Детали		
А4		1	2127.02.00.001	Обод	1	
А4		2	2127.02.00.002	Бобышка	1	
А4		3	2127.02.00.003	Косынка	2	

2127.02.00.000

Обод

Лит | Лист | Листов 1

Росинжстройимпекс

Изм. Лист. № докум. Подп. Дата
Разраб. Пучкова
Пров. Шипков
Н. контр. Кремнев
Утв. Шипков

Инв. № подл. | Подп. и дата | Взам. инв. № | Инв. № дубл. | Подп. и дата

2127.02.00.001

25 V(V)

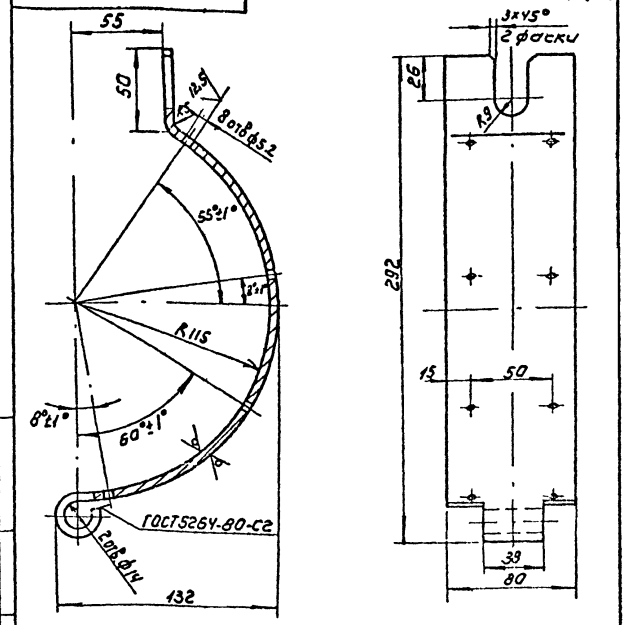

Неуказанные предельные отклонения размеров: H14; h14 ± IT14/2

Обод

Лит. | Масса 1.37 | Масштаб 1:2

Лист | Листов 1

Б-5 ГОСТ 19903-74 / СТ3 ГОСТ 14637-89

Росинжстройимпекс

2127.02.00.002

25 V(V)

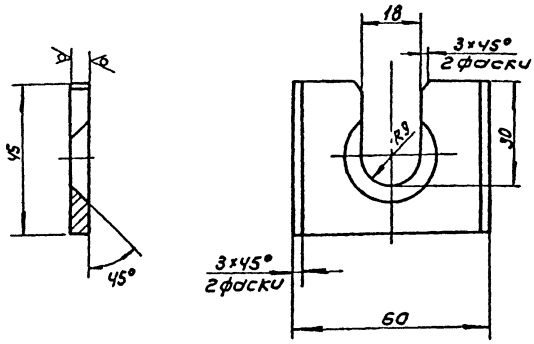

Предельные отклонения размеров: H14; h14; ± IT14/2

2127.02.00.002

Бобышка

Лит | Масса 0.12 | Масштаб 1:2

Лист | Листов 1

Б-5 ГОСТ 19903-74 / СТ3 ГОСТ 14637-89

Росинжстройимпекс

2127.02.00.003

50 V(V)

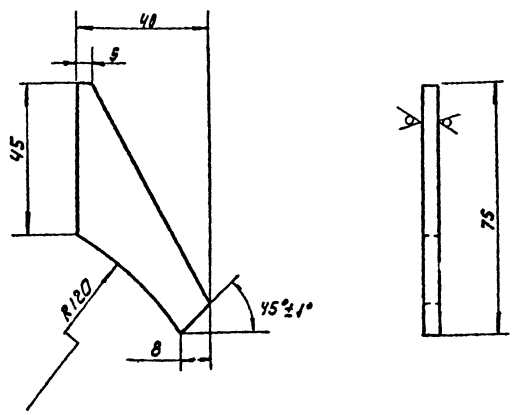

Неуказанные предельные отклонения размеров: h14, ± IT14/2

Косынка

Лит. | Масса 0.05 | Масштаб 1:1

Лист | Листов 1

Б-5 ГОСТ 19903-74 / СТ3 ГОСТ 14637-89

Росинжстройимпекс

Формат	Зона	Поз.	Обозначение	Наименование	Кол. на -	01	02	Примечание
				Документация				
А3			2128.00.00.000 СБ	Сборочный чертеж		X	X	
				Детали				
А4		1	2128.00.00.001	Петля	1	1		
А4		2	2128.00.00.002	Прокладка	2			
			-01	Прокладка		2		
А4		3	2128.00.00.003	Гайка	2			
			-01	Гайка		2		
А4		4	2128.00.00.004	Ниппель	2			
			-01	Ниппель		2		

Изм.	Лист	№ докум.	Подп.	Дата	2128.00.00.000			
Разраб.		Пучкова			Компенсатор	Лит.	Лист	Листов 1
Пров.		Шилков						
Н. контр.		Кремнев				Росинжстройиндекс		
Утв.		Шилков						

Инв. № подл. | Подп. и дата | Взам. инв. № | Инв. № дубл. | Подп. и дата

2130.01.00.001

А(1:1)

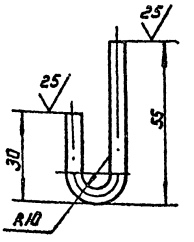

Предельные отклонения размеров: H14, h14

Изм.	Лист	№ докум.	Подп.	Дата	2130.01.00.001			
Разраб.		Пучкова			Крюк	Лит.	Масса	Масштаб
Пров.		Шилков					0.015	1:1
Т. контр.						Лист	Листов 1	
Н. контр.		Кремнев			Круг Б вгост 2590-88 / Ст3-Т гост 535-88	Росинжстройиндекс		
Утв.		Шилков						

2128.00.00.000СБ

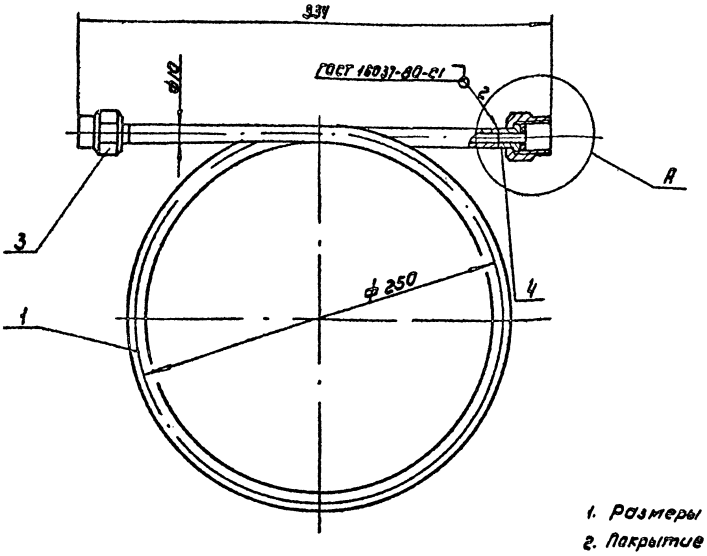

А(1:1)

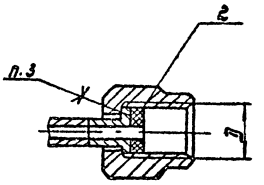

Размеры в мм

Обозначение	D	Масса, кг
2128.00.00.000	М14×1.5	0.87
-01	М24×1.5	0.93

1. Размеры для справок.
2. Покрытие наружных поверхностей - эмаль ХВ-110, серая по ГОСТ 18374-79 по грунтовке ФЛ-03К ГОСТ 9109-81.
3. Клей БФ-2 ГОСТ 12172-74.

Изм.	Лист	№ докум.	Подп.	Дата	2128.00.00.000 СБ			
Разраб.		Пучкова			Компенсатор сборочный чертеж.	Лит.	Масса	Масштаб
Пров.		Шилков					см. табл.	1:2
Т. контр.						Лист	Листов 1	
Н. контр.		Кремнев				Росинжстройиндекс		
Утв.		Шилков						

2128.00.00.004

6,3

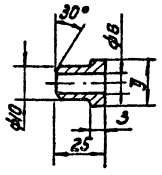

Обозначение	l, мм	Масса, кг
2128.00.00.004	12	0.005
-01	22	0.011

Предельные отклонения размеров: H14; h14; ± JT14/2

Изм.	Лист	№ докум.	Подп.	Дата
Разраб.		Лучкова		
Пров.		Шипков		
Т. контр.				
Н. контр.		Кремнев		
Утв.		Шипков		

2128.00.00.004

Ниппель

Лит.	Масса	Масшт.
	см. табл.	1:1
Лист	Листов 1	

Ст.3 ГОСТ 380-88

Росинжстройимпекс

Инв.№ подл. | Подп. и дата | Взам.инв.№ | Инв.№ дубл. | Подп. и дата

2128.00.00.002

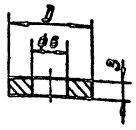

Обозначение	ф, мм	Масса, кг
2128.00.00.002	12	0.001
-01	22	0.0013

Изм.	Лист	№ докум.	Подп.	Дата
Разраб.		Лучкова		
Пров.		Шипков		
Т. контр.				
Н. контр.		Кремнев		
Утв.		Шипков		

2128.00.00.002

Прокладка

Лит.	Масса	Масшт.
	см. табл.	2:1
Лист	Листов 1	

Паронит ПОН-3 ГОСТ 481-80

Росинжстройимпекс

2128.00.00.001

9(V)

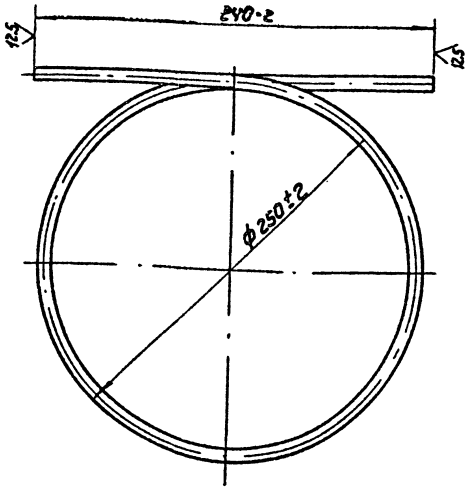

Изм.	Лист	№ докум.	Подп.	Дата
Разраб.		Лучкова		
Пров.		Шипков		
Т. контр.				
Н. контр.		Кремнев		
Утв.		Шипков		

2128.00.00.001

Петля

Лит.	Масса	Масшт.
	0.7	1:2
Лист	Листов 1	

Труба 10х2 ГОСТ 8734-75 / Д ГОСТ 8733-87

Росинжстройимпекс

2128.00.00.003

6,3

V(V)

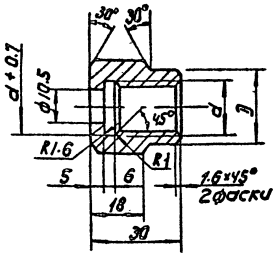

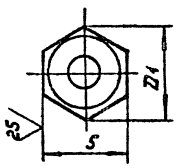

размеры в мм.

Обозначение	d	l	S	D1	Масса, кг
2128.00.00.003	М14×1,5-6H	20	27	30	0.08
-01	М24×1,5-6H	30	41	45	0.102

Неуказанные предельные отклонения размеров: H14, h14, ± JT14/2

Изм.	Лист	№ докум.	Подп.	Дата
Разраб.		Лучкова		
Пров.		Шипков		
Т. контр.				
Н. контр.		Кремнев		
Утв.		Шипков		

2128.00.00.003

Гайка

Лит.	Масса	Масшт.
	см. табл.	1:1
Лист	Листов 1	

Ст3 ГОСТ 380-88

Росинжстройимпекс

Инв.№ подл. | Подп. и дата | Взам.инв.№ | Инв.№ дубл. | Подп. и дата

2129.00.00.000 СБ

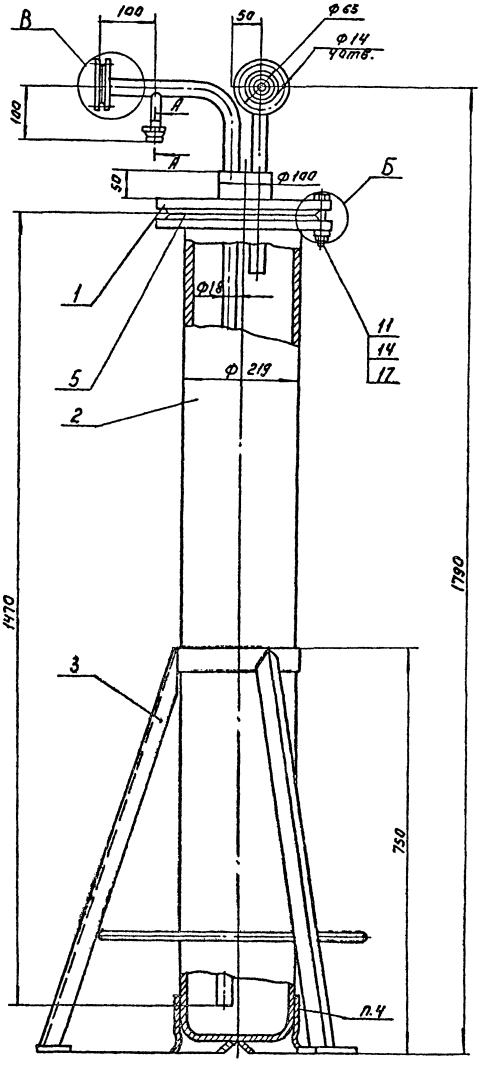

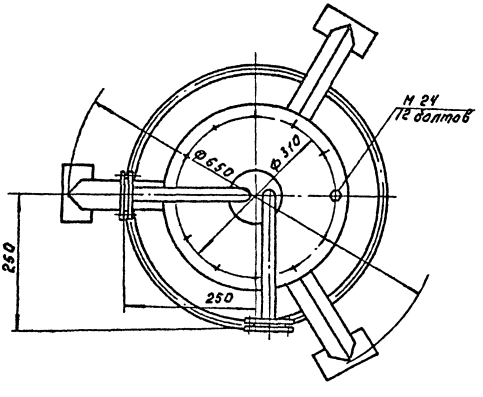

А - А (1:1)

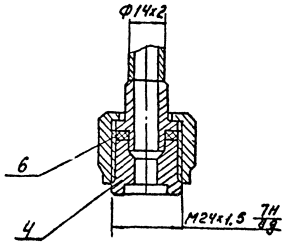

Б (1:2)

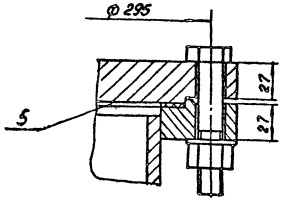

В (1:2)

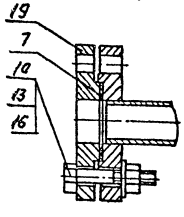

Техническая характеристика

1 Емкость	л	45
2. Давление	МПа	1,6
3. Среда		Хлор

Технические требования.

1. Размеры для справок.
2. Покрытие наружных поверхностей-эмаль ХВ 110 серая ГОСТ 18374-79 по грунтовке ФЛ-03 К ГОСТ 9109-81.
3. Аппарат подвергнуть гидравлическому испытанию согласно „Правилам устройства и безопасной эксплуатации сосудов работающих под давлением" П.4-7 Госгортехнадзор 1974г.
4. Башмак насадить после установки баллона в подставку поз. 3 согласно требованиям ГОСТ 949-73.

				2129.00.00.000 СБ.			
Изм.	Лист	№ докум.	Подп.	Дата	Грязевик Сборочный чертеж.	Лит.	Масса 142	Масштаб 1:5
Разраб.	Пучкова							
Пров.	Шипков					Лист	Листов: 1	
Т. контр.						Росинжстройимпекс		
Н. контр.	Кремнев							
Утв.	Шипков							

25352-07 30 Формат: А2

Формат	Зона	Поз.	Обозначение	Наименование	Кол.	Примечание
				Документация		
А2			2129.00.00.000 СБ	Сборочный чертеж		
				Сборочные единицы		
А4		1	2129.01.00.000	Крышка	1	
А4		2	2129.02.00.000	Корпус	1	
А4		3	2129.03.00.000	Подставка	1	
				Детали		
А4		4	2129.00.00.001	Штуцер	1	
А4		5	2129.00.00.002	Прокладка	1	
		6	2129.00.00.002-01	Прокладка	1	
		7	2129.00.00.002-02	Прокладка	2	
				Стандартные изделия		
				Болты ГОСТ 7798-70		
		10		М12-6g×60.58	8	
		11		М20-6g×100.58	12	
				Гайки ГОСТ 5915-70		
		13		М12.6Н.5	8	
		14		М20.6Н.5	12	

Изм.	Лист	№ докум.	Подп.	Дата
Разраб.		Пучкова		
Пров.		Шилков		
Н. контр.		Кремнев		
Утв.		Шилков		

2129.00.00.000

Грязевик

Лит	Лист	Листов
	1	2

Росинжстройимпекс

Инв.№ подл. | Подп. и дата | Взам. инв.№ | Инв.№ дубл. | Подп. и дата

Формат	Зона	Поз.	Обозначение	Наименование	Кол.	Примечание
				Шайбы ГОСТ 6402-70		
		16		Шайба 12.65Г	8	
		17		Шайба 20.65Г	12	
		19		Фланец 2-15-16 ГОСТ 12820-80	2	

Изм. Лист № докум. Подп. Дата

2129.00.00.000 СБ

Лист 2

2129.00.00.001

12.5 / (√)

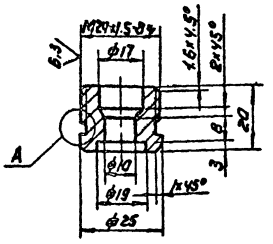

А (2:1)

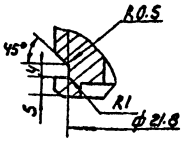

Предельные отклонения размеров: $H14; h14; \pm \frac{IT14}{2}$

Изм.	Лист	№ докум.	Подп.	Дата
Разраб.		Пучкова		
Пров.		Шилков		
Т. контр.				
Н. контр.		Кремнев		
Утв.		Шилков		

2129.00.00.001

Штуцер

Лит.	Масса	Масшт.
	0.08	1:1
Лист	Листов 1	

Ст.3 ГОСТ 380-88

Росинжстройимпекс

2129.00.00.002

12.5

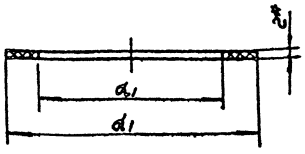

Размеры в мм

Обозначение	d_1	d_1	Масса, кг
2129.00.00.002	235	259	0.5
-01	17	22	0.02
-02	37	57	0.06

* Размер для справок.

Изм.	Лист	№ докум.	Подп.	Дата
Разраб.		Пучкова		
Пров.		Шилков		
Т. контр.				
Н. контр.		Кремнев		
Утв.		Шилков		

2129.00.00.002

Прокладка

Лит	Масса	Масшт.
	см. табл.	—
Лист	Листов 1	

Паронит ПОН 2.0 ГОСТ 481-80

Росинжстройимпекс

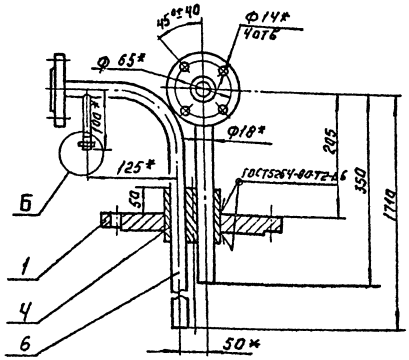

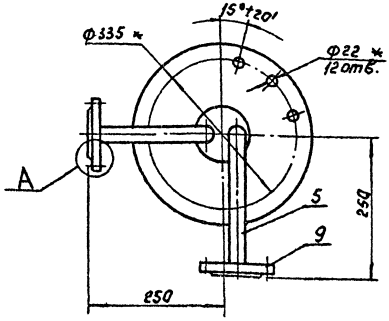

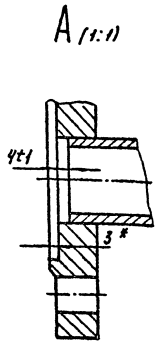

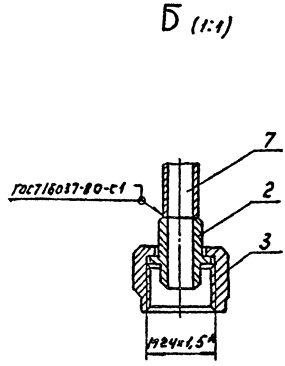

1 Неуказанные сварные швы У5-Δ3 по ГОСТ16037-80
2. * Размеры для справок.
3 ± $\frac{JT\ 14}{2}$

				2129.01.00.000.СБ.			
Изм.	Лист	N докум.	Подп.	Дата	Крышка Сборочный чертеж	Лит.	Масса	Масшт.
Разраб.	Пучкова						27,5	1:5
Пров.	Шипков					Лист	Листов: 1
Т.контр.							
Н.контр.	Кремнев					РОСНИЖСТРОЙИМПЕКС	
Утв.	Шипков						

Формат: А3

Формат	Зона	Поз.	Обозначение	Наименование	Кол.	Примечание
				Документация		
А3			2129.01.00.000 СБ	Сборочный чертеж		
				Детали		
А4		1	2129.01.00.001	Крышка	1	
А4		2	2129.01.00.002	Наплель	1	
А4		3	2129.01.00.003	Гайка	1	
А4		4	2129.01.00.004	Бабышка	1	
А4		5	2129.01.00.005	Патрубок	1	
А4		6	2129.01.00.006	Патрубок	1	
Б4		7	2129.01.00.007	Патрубок		
				Труба 14×2 ГОСТ 8734-75 / Д ГОСТ 8733-87		
				L=56 h14	1	0,04 кг
				Стандартные изделия		
		8		Фланец 3-15-16		
				ГОСТ 12820-80	2	

				2129.01.00.000.			
Изм.	Лист	N докум.	Подп.	Дата	Крышка	Лит.	Лист	Листов
Разраб.	Пучкова							1
Пров.	Шипков					РОСНИЖСТРОЙИМПЕКС	
Н.контр.	Кремнев						
Утв.	Шипков						

Формат: А4

2129.01.00.001

25 √(√)

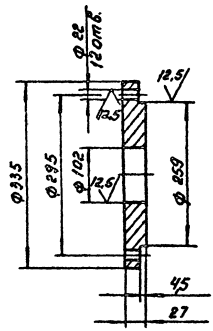

Предельные отклонения размеров:
H14; h 14; ± $\frac{JT\ 14}{2}$

				2129.01.00.001			
Изм.	Лист	N докум.	Подп.	Дата	Крышка	Лит.	Масса	Масшт.
Разраб.	Пучкова						15.4	1:5
Пров.	Шипков					Лист:	Листов: 1
Т.контр.					Ст. 3 ГОСТ 380-88	РОСНИЖСТРОЙИМПЕКС	
Н.контр.	Кремнев						
Утв.	Шипков						

Инв.№ подл. | Подп. и дата | Взам.инв.№ | Инв.№ дубл. | Подп. и дата

25352-07 32 Формат: А4

2129.01.00.002

12.5

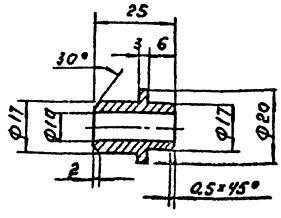

Предельные отклонения размеров: H14; h14; ±IT14/2

Изм.	Лист	N докум.	Подп.	Дата	
Разраб.		Пучкова			2129.01.00.002
Пров.		Шипков			Ниппель
Т.контр.					
Н.контр.		Кремнев			Лит. / Масса / Масштаб: 0.03 / 1:1
Утв.		Шипков			Лист / Листов: 1
					Ст.3 ГОСТ 380-88
					РОСИНЖСТРОЙИМПЭКС

Формат: А4

2129.01.00.003

6.3

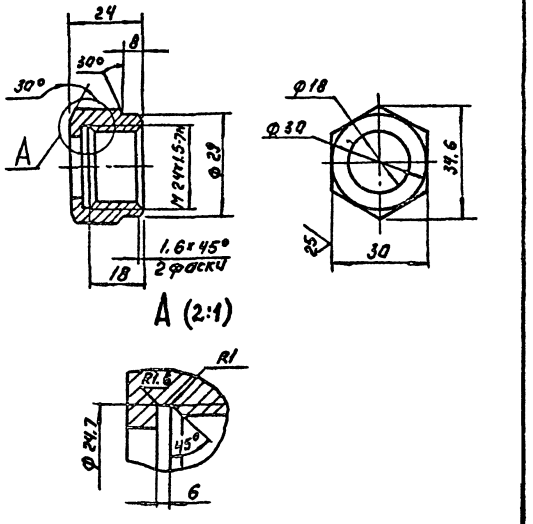

Неуказанные предельные отклонения размеров: H14; h14; ±IT14/2

Изм.	Лист	N докум.	Подп.	Дата	
Разраб.		Пучкова			2129.01.00.003
Пров.		Шипков			Гайка
Т.контр.					
Н.контр.		Кремнев			Лит. / Масса / Масштаб: 0.095 / 1:1
Утв.		Шипков			Лист / Листов: 1
					Ст.3 ГОСТ 380-88
					РОСИНЖСТРОЙИМПЭКС

Формат: А4

Инв.№ подл. | Подп. и дата | Взам.инв.№

2129.01.00.004

12.5

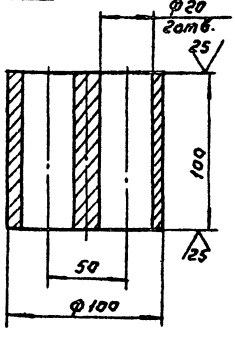

Предельные отклонения размеров: H14; h14; ±IT14/2

Изм.	Лист	N докум.	Подп.	Дата	
Разраб.		Пучкова			2129.01.00.004
Пров.		Шипков			Бобышка
Т.конт.					
Н.конт.		Кремнев			Лит. / Масса / Масштаб: 4,5 / 1:2
Утв.		Шипков			Лист: / Листов: 1
					Ст.3 ГОСТ 380-88
					РОСИНЖСТРОЙИМПЭКС

Формат: А4

Инв.№ подл. | Подп. и дата | Взам.инв.№

2129.01.00.005

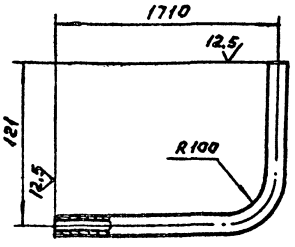

Предельные отклонения размеров: H14; ±IT14/2

Изм.	Лист	N докум.	Подп.	Дата	
Разраб.		Пучкова			2129.01.00.005
Пров.		Шипков			Патрубок.
Т.конт.					
Н.конт.		Кремнев			Лит. / Масса / Масштаб: 2.47 / 1:5
Утв.		Шипков			Лист / Листов: 1
					Труба 18×3 ГОСТ 8734-75 / Д ГОСТ 8738-87
					РОСИНЖСТРОЙИМПЭКС

Инв.№ подл. | Подп. и дата | Взам.инв.№

2129.02.00000.СБ

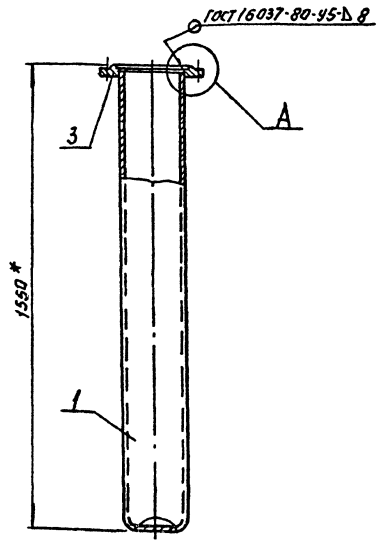

А (1:2)

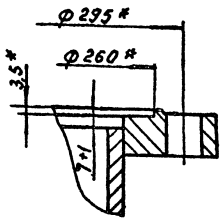

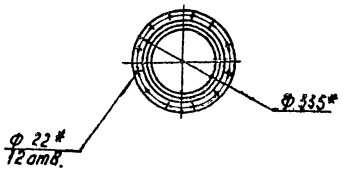

* Размеры для справок.

2129.02.00.000 СБ

Корпус. Сборочный чертеж

Изм.	Лист	N докум.	Подп.	Дата
Разраб.		Пучкова		
Пров.		Шипков		
Т. конт.				
Н. контр.		Кремнев		
Утв.		Шипков		

Лит.	Масса	Масшт.
	102	1:10
Лист:	Листов: 1	

Росинжстройимпекс

Формат А3

Формат	Зона	Поз.	Обозначение	Наименование	Кол.	Примечание
				Документация		
А3			2129.02.00.000. СБ	Сборочный чертеж		
				Детали		
Б4		1	2129.02.00.001	Корпус	1	88 кг
				Баллон для хлора 50-200-У ГОСТ 949-73 (Заготовка для 2129.02.00.001)		
				Стандартные изделия		
		3		Фланец 3-200-16 ГОСТ 12820-80	1	

Изм.	Лист	N докум.	Подп.	Дата
Разраб.		Пучкова		
Пров.		Шипков		
Н. контр.		Кремнев		
Утв.		Шипков		

2129.02.00.000.

Корпус

Лит.	Лист	Листов
		1

Росинжстройимпекс

Формат А4

Инв. № подл. | Подп. и дата | Взам. инв. № | Инв. № дубл. | Подп. и дата

Формат	Зона	Поз.	Обозначение	Наименование	Кол.	Примечание
				Документация		
А3			2123.03.00.000 СБ	Сборочный чертеж		
				Детали		
Б4		1	2129.03.00.001	Обечайка		
				Полоса $\frac{Ч150\text{-}Б\text{-}ГОСТ\ 103\text{-}76}{Ст.3\ ГОСТ\ 535\text{-}88}$		
				L = 722 h14	1	1.0 кг
А4		2	2129.03.00.002	Опора	3	
Б4		3	2129.03.00.003	Подставка		
				Лист $\frac{Б\text{-}4\ ГОСТ\ 19903\text{-}74}{Ст.3\ ГОСТ\ 14637\text{-}89}$		
				□ 60 h14	3	0.11 кг
Б4		4	2129.03.00.004	СВ 836		
				Круг $\frac{10\text{-}В\text{-}ГОСТ\ 2590\text{-}88}{Ст.3\ ГОСТ\ 535\text{-}88}$		
				L = 1510 h14	1	0.97 кг

Изм.	Лист	N докум.	Подп.	Дата
Разраб.		Пучкова		
Пров.		Шипков		
Н. контр.		Кремнев		
Утв.		Шип.ков		

2129.03.00.000.

Подставка

Лит.	Лист	Листов
		1

Росинжстройимпекс

2129.03.00.000СБ

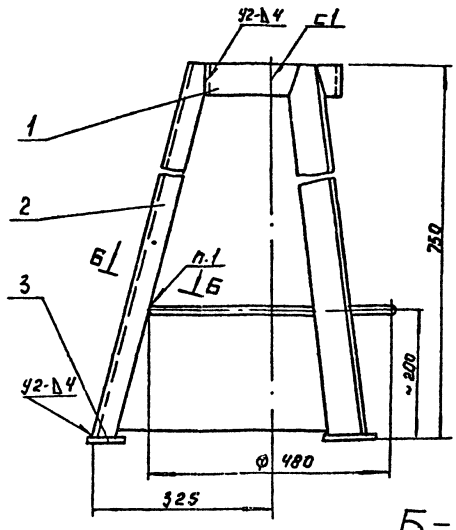

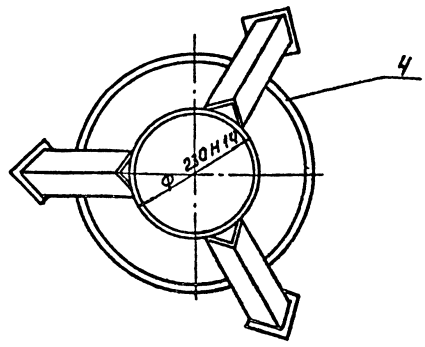

Б – Б (1:2)

1. Сварка ручная электродуговая
2. Остальные сварные швы по ГОСТ 5264-80.
3. h16; ± IT16/2

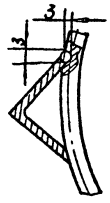

Изм. Лист	N докум.	Подп.	Дата	2129.03.00.000СБ			
Разраб.	Пучков			Подставка. Сборочный чертеж	Лит.	Масса	Масшт.
Пров.	Шипков					10.3	1:5
Т. контр.					Лист	Листов 1	
Н. контр.	Кремнев				Росжелстройинпроект		
Утв.	Шипков						

Формат А3

2129.03.00.002

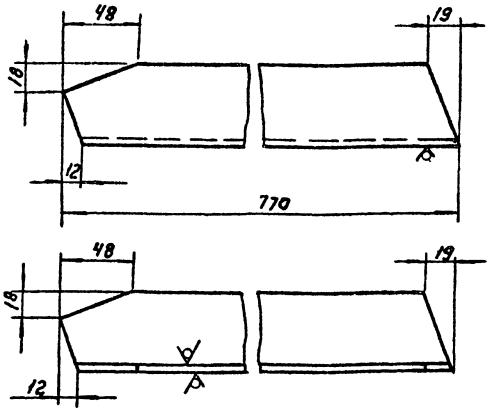

Предельные отклонения размеров:
H14; h14

Изм. Лист	N докум.	Подп.	Дата	2129.03.00.002.			
Разраб.	Пучков			Опора	Лит.	Масса	Масшт.
Пров.	Шипков					2.6	1:2
Т. контр.					Лист	Листов 1	
Н. контр.	Кремнев			Уголок 50х50х5-А ГОСТ 8509-86 / Ст.3 ГОСТ 535-88	Росжелстройинпроект		
Утв.	Шипков						

Формат А4

2129.01.00.006

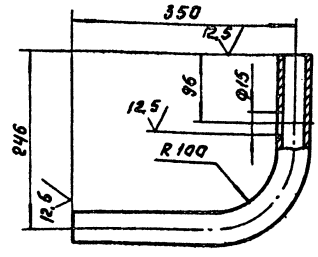

Предельные отклонения размеров:
H14; ± IT14/2

Изм. Лист	N докум.	Подп.	Дата	2129.01.00.006			
Разраб.	Пучков			Патрубок.	Лит.	Масса	Масшт.
Пров.	Шипков					0.66	1:5
Т. контр.					Лист	Листов 1	
Н. контр.	Кремнев			Труба 18х3 ГОСТ 8734-75 / Д ГОСТ 8738-87	Росжелстройинпроект		
Утв.	Шипков						

Инв. № подл. | Подп. и дата | Взам. инв. № | Инв. № дубл. | Подп. и дата

2130.00.00.000 СБ

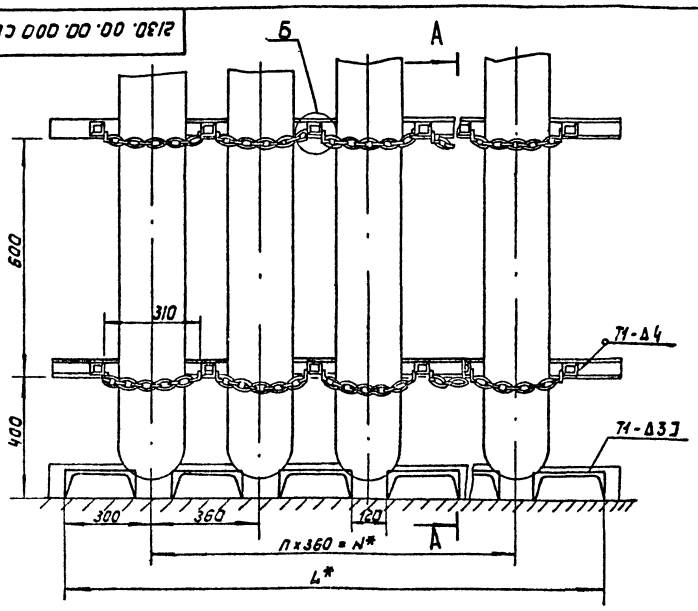

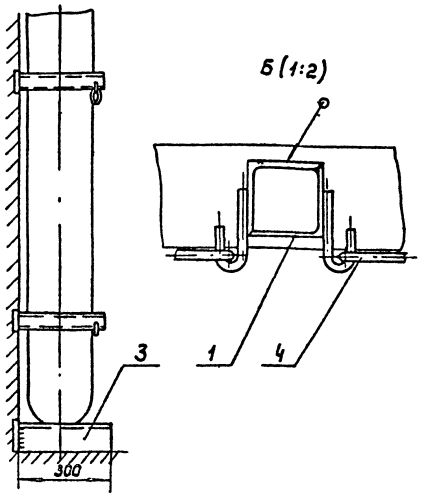

1. Сварные швы по ГОСТ 5264-80.
2* Размеры для справок.
3. ± $\frac{JT14}{2}$

Размеры в мм

Обозначение	N	L	П	Масса, кг
2130.00.00.000	1080	2080	3	45.9
-01	2520	3120	7	82.6

Изм	Лист	N докум.	Подп.	Дата	2130.00.00.000 СБ			
Разраб		Пучкова			Стойка для баллонов Сборочный чертеж	Лит.	Масса	Масшт.
Пров.		Шипков					см. Табл.	1:10
Т.контр						Лист	Листов 1	
Н.контр		Кремнев				Росинжстройимпекс		
Утв.		Шипков						

Формат	Зона	Поз.	Обозначение	Наименование	Кол. на –	01	02	Примечание
				Документация				
А3			2130.00.00.000 СБ	Сборочный чертеж				
				Сборочные единицы				
А4		1	2130.01.00.000	Коробка	5	9		
				Детали				
Б4		3	2130.00.00.001	Опора				
				Швеллер 24 ГОСТ 8240-89 Ст3-II ГОСТ 535-88				
				L = 300 h 14	5	9		7.2кг
				Стандартные изделия				
		4		Цепь А1-5×18.5 ТУ 12.017 3856.015-86	2.4м	4.8м		

Изм	Лист	N докум.	Подп.	Дата	2130.00.00.000			
Разраб		Пучкова			Стойка для баллонов	Лит.	Лист	Листов 1
Пров.		Шипков						
Н.контр		Кремнев				Росинжстройимпекс		
Утв.		Шипков						

2130.01.00.000

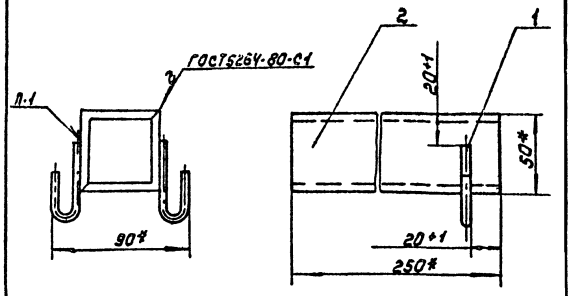

1. Сварка ручная электродуговая
2* Размеры для справок.

Формат	Зона	Поз.	Обозначение	Наименование	Кол.	Примечание
				Детали		
А4		1	2130.01.00.001	Крюк	2	
Б4		2	2130.01.00.002	Опора		
				Уголок 50×50×5-6 ГОСТ 8509-86 Ст3-II ГОСТ 535-88		
				L = 250 h 14	2	0.94кг

Изм	Лист	N докум.	Подп.	Дата	2130.01.00.000			
Разраб		Пучкова			Коробка	Лит.	Масса	Масшт.
Пров.		Шипков					1.9	1:2
Т.контр						Лист	Листов 1	
Н.контр		Кремнев				Росинжстройимпекс		
Утв.		Шипков						

Инв.№ подл. | Подп. и дата | Взам.инв.№ | Инв.№ дубл. | Подп. и дата

2133. 00. 001

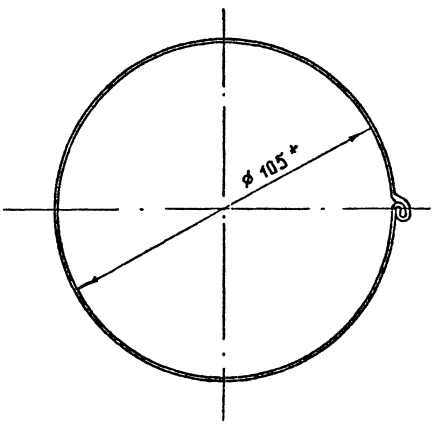

Развертка

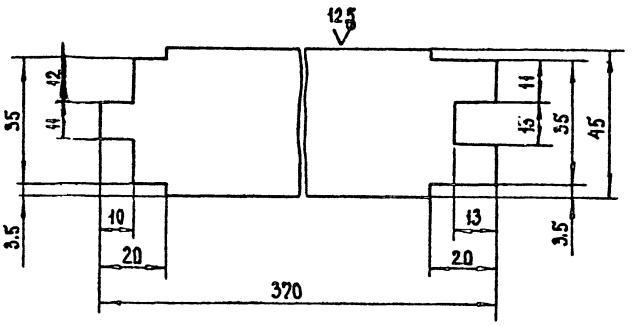

1.* Размер для справок.
2. Н14, h14, $\pm \frac{IT14}{2}$

					2133. 00. 001		
Изм.	Лист	№ докум.	Подп.	Дата	Кожух	Лит.	Масса	Масштаб
Разраб.		Пучкова					0,13	1:4
Пров.		Шипков				Лист	Листов 1
Т. контр.							
Н. контр.		Кремнев			Лист Б-1 ГОСТ 19903-74 / Ст.3 ГОСТ 16523-89	Росинжстроинмпекс	
Утв.		Шипков					

gost.e-ecolog.ru