ТИПОВОЙ ПРОЕКТ

901-7-21.90

ХЛОРАТОРНАЯ

ДЛЯ ОБЕЗЗАРАЖИВАНИЯ ПИТЬЕВЫХ И СТОЧНЫХ ВОД ПРОИЗВОДИТЕЛЬНОСТЬЮ 2 КГ ТОВАРНОГО ХЛОРА В ЧАС

АЛЬБОМ 5

ЗАДАНИЕ ЗАВОДУ - ИЗГОТОВИТЕЛЮ НА НКУ

25352-05

Отпускная цена

gost.e-ecolog.ru

ТИПОВОЙ ПРОЕКТ

901-7-21.90

ХЛОРАТОРНАЯ

ДЛЯ ОБЕЗЗАРАЖИВАНИЯ ПИТЬЕВЫХ И СТОЧНЫХ ВОД ПРОИЗВОДИТЕЛЬНОСТЬЮ 2 КГ ТОВАРНОГО ХЛОРА В ЧАС

Альбом 5

Задание заводу - изготовителю на НКУ

Разработан: Росинжстройимпекс

Зам. директора Н.Ф. Маликов

Главный инженер проекта Н.Ш. Свердлов

Утвержден Госкомархитектуры приказ № 185 от 29 ноября 1991г.

Введен в действие Росинжстройимпекс приказ № 6 от 10 марта 1992г.

© АПП ЦИТП, 1992

Альбом 5

Обозначение	Наименование	Кол. листов	Примечание
ЭМ 33И-1	Ведомость документов	2	
	альбома		
ЭМ 33И-2	Перечень комплектных	1	
	устройств		
ЭМ 33И-3	Щит станции управления		
	шкаф ввода ШВ Панель 1		
	Технические данные аппаратов	4	
ЭМ 33И-4	Щит станции управления		
	шкаф ввода ШВ Панель 1		
	Чертеж общего вида	1	
ЭМ 33И-5	Щит станции управления		
	шкаф ввода ШВ. Панель 1		
	Схема электрическая соединений	1	
ЭМ 33И-6	Щит станции управления		
	шкаф ввода ШВ. Панель 1		
	Перечень надписей	2	
ЭМ 33И-7	Щит станции управления		
	шкаф ввода ШВ. Панель 2		
	Технические данные аппаратов	4	

Взам. инв. №

Инв. № подл. | Подп. и дата

Привязан

Инв. №

Изм.	Лист	№ докум.	Подп.	Дата

ТП 901-7-21.90 ЭМ.33И-1

Н. Контр. Гольцман

Провер. Гусева

Разраб. Антонова

Ведомость документов альбома

Стадия	Лист	Листов
	1	2

Росинжстройимпекс

Альбом 5

Обозначение	Наименование	Кол. листов	Примечание
ЭМ 33И-8	Щит станции управления		
	шкаф ввода ШВ. Панель 2		
	Чертеж общего вида	1	
ЭМ 33И-9	Щит станции управления		
	шкаф ввода ШВ. Панель 2		
	Схема электрическая соединений	2	
ЭМ 33И-10	Щит станции управления		
	шкаф ввода ШВ. Панель 2		
	Перечень надписей	2	

Взам. инв. №

Инв. № подл. | Подп. и дата

Привязан

Инв. №

Изм.	Лист	№ докум.	Подп.	Дата

ТП 901-7-21.90 ЭМ33И-1 Лист 2

25352-05 3

Наименование	Кол. НКУ	Кол. условных пан. НКУ	Обозначение чертежа общего вида	Примечание
Щит станции управления			ЭМ.33И-4	
Шкафы ввода ШВ.	1	2	ЭМ33И-8	

Альбом 5

ПРИВЯЗАН

ИНВ. №

ТП 901-7-21.90 ЭМ.33И-2

Перечень комплектных устройств

Лит.	Лист	Листов
	1	1

Росинжстройимпекс

Н. контр.	Гольдман
Пров.	Гусева
Разраб.	Литвинова

ИНВ. № ПОДЛ. ПОДП. И ДАТА ВЗАМ. ИНВ. №

ПРИВЯЗАН

ИНВ. №

Изм.	Лист	№ докум.	Подп.	Дата

Лист

25352-05 4

Альбом 3

Формат	Зона	Позиция	Обозначение	Наименование	Кол.	Прим.
				ДОКУМЕНТАЦИЯ		
			ЭМ.33И-4	ЧЕРТЁЖ ОБЩЕГО ВИДА		
			ЭМ.33И-5	СХЕМА ЭЛЕКТРИЧЕСКАЯ		
				СОЕДИНЕНИЙ		
			ЭМ.33И-6	ПЕРЕЧЕНЬ НАДПИСЕЙ		
				СБОРОЧНЫЕ ЕДИНИЦЫ		
				Н1 01		
		1		ВЫКЛЮЧАТЕЛЬ		
				АЕ2056М-10 Р00У3-Б	1	QF1
				U~660В, 50ГЦ, Iр-50А		
		2		ВЫКЛЮЧАТЕЛЬ		
				АП50Б-3МТНУХЛ U~380В	1	QF3
				Iср-12 I ном. Iр-16А		
				ТУ16-522.139-78		

ПРИВЯЗАН

ИНВ №

Изм	Лист	№ докум	Подп.	Дата
Н. контр	Тольцман			
Провер	Гусева			
Разраб	Лучвинова			

ТП 901-7-21.90 ЭМ.33И-3

Щит станции управления ШКАФ ввода шв. панель 1

ТЕХНИЧЕСКИЕ ДАННЫЕ АППАРАТОВ

Лит	Лист	Листов
1	1	4

Росинжстройимпекс

Альбом 5

Формат	Зона	Позиция	Обозначение	Наименование	Кол.	Примеч.
		3		ВЫКЛЮЧАТЕЛЬ	1	QF5
				АП50Б-3МТНУХЛ U~380В		
				Iср-12 I ном: Iр-4А		
				ТУ16-522.139-78		
		4		ВЫКЛЮЧАТЕЛЬ	1	QF7
				АП50Б-3МТНУХЛ U~380В		
				Iср-12 I ном; Iр-10А		
				ТУ16-522.139-78		
		5	ОСВЕЩ. ЩО	ВЫКЛЮЧАТЕЛЬ	1	QF8
				АП50Б U~380В		
				Iср-12 I ном. Iр-		
				ТУ16-522.139-78		
		6		ВЫКЛЮЧАТЕЛЬ	2	QF9
				АП50Б-3МТНУХЛ		QF17
				Iср-12 I ном Iр-10А		
				ТУ16-522.139-78		
		7		ВЫКЛЮЧАТЕЛЬ	1	QF10
				АП50Б-3МТДУХЛ U~380В		
				Iср-12 I ном Iр-6,3А		
				ТУ16-522.139-78		

ПРИВЯЗАН

ИНВ №

Изм	Лист	№ докум	Подп.	Дата

ТП 901-7-21.90 ЭМ 33И-3

Лист 2

Взам. инв. № | Подп. и дата | Инв. № подл.

25352-05 5

Формат	Зона	Позиция	Обозначение	Наименование	Кол.	Примеч
		8		Пускатель	1	KM1
				ПМЛ-4100У, 13, Iн-63А		
				ТУ16-644.001-83		
		9		Приставка контак-	1	
				тная ПКА-22 2З+2р		
				Iн-63А U=660В		
		9а		Блок зажимов	8	
				БЗ24-4П25-В1В43-10		
				Н51 01		
		10		Кнопка КЕ011У3	1	SB2-1
				исп. 3 толк. черный		
				ТУ16-642.015-84		
		11		Кнопка КЕ011У3	1	SB1-1
				исп.1 толк. красный		
				ТУ16-642.015-84		
		12		Переключатель	1	SA1
				ПКУ3-14С-У3 схема2001		
				U~220В ТУ16-642.064-86		

Альбом 5

Инв.№ подл. | Подп. и дата | Взам. инв.№

Привязан

Инв.№

Изм. Лист № докум. Подп. Дата

ТП 901-7-21.90 ЭМ.33И-3 Лист 3

Формат	Зона	Позиция	Обозначение	Наименование	Кол.	Примеч
		13		Арматура	1	HLR1
				АМЕ 321221 У2 ~220В		
				В комплекте:		
				Лампа коммутатор-		
				ная КМ24-90		
				Резистор ПЭВ-25		
				ТУ16-535.582-76		

Инв.№ подл. | Подп. и дата | Взам. инв.№

Привязан

Инв.№

Изм. Лист № докум. Подп. Дата

Т.п 901-7-21.90 ЭМ.33И-3 Лист 4

Вид спереди
Дверь не показана

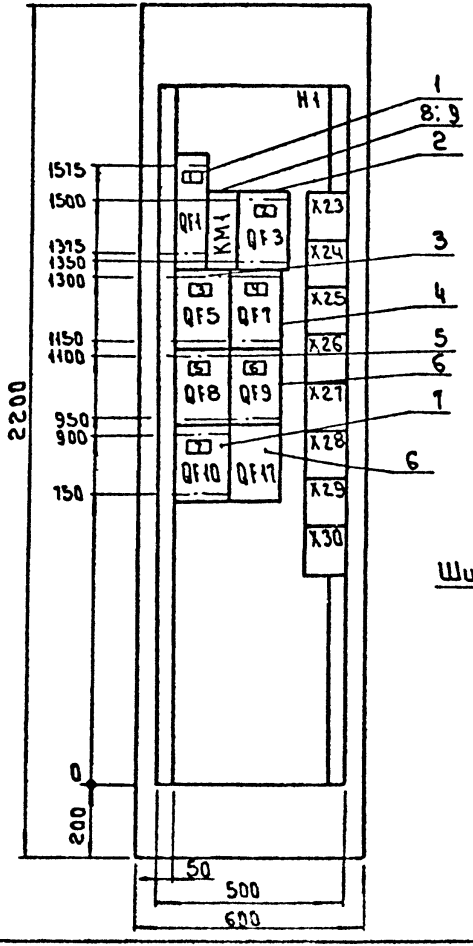

Вид сверху
М1:50

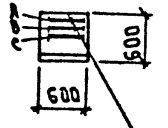

Шины силовые
~380В

Дверь шкафа
Вид спереди

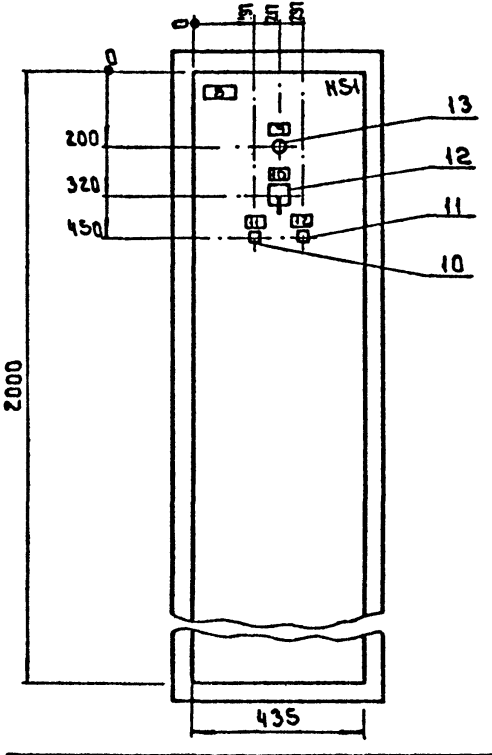

Привязан			
Инв.№			
Н.контр.	Гольцман		
Провер.	Гусева		
Разраб.	Литвинова		

тп 901-7-21.90 ЭМ.33И-Ч

Щит станции управления. Шкаф ввода ШВ. Панель 1
Чертеж общего вида

Лит.	Масса	Масштаб
Лист 1	Листов 1	

Росжелстройимпекс

25352-05 7

Формат: А3

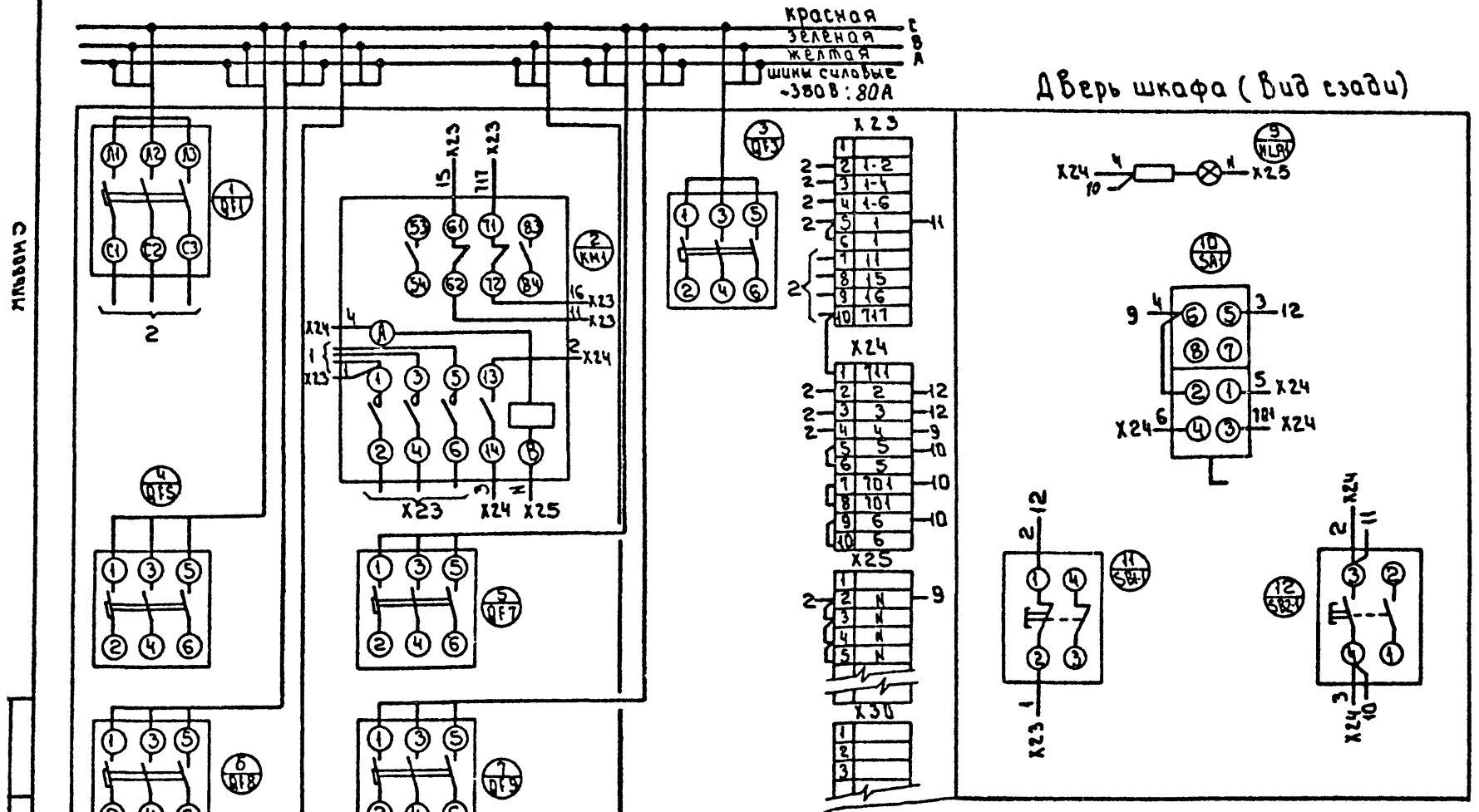

Привязан

Инв. №

Н.контр.	Гольцман		
Провер.	Гусева		
Разраб.	Литвинова		

тп 901-7-21.90 ЭМ.33И-5

Щит станции управления
Шкаф ввода ШВ
Панель 1.
Схема электрическая
соединений

Лит.	Масса	Масштаб
Лист 1	Листов 1	

РОСИНЖСТРОЙИМПЕКС

25352-05 8

Формат: А3

ПАНЕЛЬ	НАДПИСЬ	ПОЗ. ОБОЗНАЧЕНИЕ	МЕСТО НАДПИСИ	ТЕКСТ	КОЛ.	ВИД ШРИФТА	ЗАГОТОВКА
				Панель			
	1	QF1	табличка	QF1 ВВОД I СЕКЦИИ ~380В	1		
			на аппарате	КМ1	1		
	2	QF3	табличка	М1 - Насос нейтрализующего раствора	1		
	3	QF5	—"—	М3 - Насос повысительнапора	1		
	4	QF7	—"—	В2 - Вытяжной вентилятор аварийный	1		
	5	QF8	—"—	Рабочее освещение	1		
	6	QF9	—"—	Испаритель №1	1		
	7	QF10	—"—	В1; В3 - Вытяжные вентиляторы	1		
				Дверь			
	8		табличка	М1, М3 - насосы, АВР I секции В2 - вытяжной вентилятор аварийный	1		

Альбом 5

ПАНЕЛЬ	НАДПИСЬ	ПОЗ. ОБОЗНАЧЕНИЕ	МЕСТО НАДПИСИ	ТЕКСТ	КОЛ	ВИД ШРИФТА	ЗАГОТОВКА
	9	HL R1	табличка	Включилось АВР I секции	1		
	10	SA1	на ключе	2 - 0 - 1 Мест - 0 - Авт.	1		
	11	SB2-1	табличка	Пуск I секции	1		
	12	SB1-1	—"—	Стоп I секции	1		

Привязан

Инв. №

Инв. № подл. | Подп. и дата | Взам. инв. №

Изм.	Лист	№ докум.	Подп.	Дата

ТП 901-7-21.90 ЭМ.33И-6

Н. контр.	Гольман	
Пров.	Гусева	
Разраб.	Гитлина	

Щит станции управления. Шкаф ввода ШВ. Панель 1. Перечень надписей

Лит	Лист	Листов
	1	2

Росинжстройкомплекс

Привязан

Инв. № подл. | Подп. и дата | Взам. инв. №

Изм.	Лист	№ докум.	Подп.	Дата

ТП 901-7-21.90 ЭМ.33И-6

Лист 2

Формат	Зона	Позиция	Обозначение	Наименование	Кол.	Примеч.
				ДОКУМЕНТАЦИЯ		
			ЭМ.33И-8	ЧЕРТЁЖ ОБЩЕГО ВИДА		
			ЭМ.33И-9	СХЕМА ЭЛЕКТРИЧЕСКАЯ		
				СОЕДИНЕНИЙ		
			ЭМ.33И-10	ПЕРЕЧЕНЬ НАДПИСЕЙ		
				СБОРОЧНЫЕ ЕДИНИЦЫ		
				Н2 01		
		1		ВЫКЛЮЧАТЕЛЬ	1	QF2
				АЕ2056М-10Р00У3-Б		
				U~660 В. 50 ГЦ. Iр-50А		
				ТУ16-522.064-82		
		2		ВЫКЛЮЧАТЕЛЬ	1	QF4
				АП50Б-3МТНУХЛ U~380В		
				Iср-12 Iном. Iр 16А		
				ТУ 16-522. 139-78		

ПРИВЯЗАН:

ИНВ №

Изм	Лист	№ докум	Подп.	Дата

ТП 901-7-21.90 ЭМ.33И-7

Н. КОНТР.	ГОЛЬЦМАН		
ПРОВЕР.	ГУСЕВА		
РАЗРАБ.	ИТАЙНОВА		

ЩИТ СТАНЦИИ УПРАВЛЕНИЯ ШКАФ ВВОДА ШВ ПАНЕЛЬ 2. ТЕХНИЧЕСКИЕ ДАННЫЕ АППАРАТОВ

Лит	Лист	Листов
	1	4

РОСИНЖСТРОЙИМПЕКС

Альбом 5

Формат	Зона	Позиция	Обозначение	Наименование	Кол.	Примеч.
		3		ВЫКЛЮЧАТЕЛЬ	1	QF6
				АП50Б-3МТНУХЛ U~380В		
				Iср-12 Iном. Iр-4А		
				ТУ16-522.139-78		
		4		ВЫКЛЮЧАТЕЛЬ	2	QF11
				АП50Б-3МТАУХЛ U~380В		QF13
				Iср-12 Iном: Iр-4А		
				ТУ16 522. 133-78		
		5	ОСВЕЩ. ЩАО	ВЫКЛЮЧАТЕЛЬ	1	QF12
				АП50Б U~380В		
				Iср-12 Iном. Iр		
				ТУ16-522.139-78		
		6		ВЫКЛЮЧАТЕЛЬ	1	QF15
				АП50Б-3МТДУХЛ U~380В		
				Iср-12 Iном. Iр-10А		
				ТУ16-522.139-78		
		7		ВЫКЛЮЧАТЕЛЬ	1	QF14
				АП50Б-3МТДУХЛ U~380В		
				Iср-12 Iном. Iр-6А		
				ТУ16-522, 139-78		

ВЗАМ. ИНВ №

ПОДП. И ДАТА

ИНВ № ПОДЛ.

ПРИВЯЗАН

ИНВ №

Изм	Лист	№ докум	Подп.	Дата

ТП 901-7-21.90 ЭМ.33И-7 Лист 2

25352-05 10

Альбом 5

Формат	Зона	Позиция	Обозначение	Наименование	Кол.	Прим.
		8		Пускатель	1	КМ2
				ПМЛ-41004. 13, IН-63А		
				ТУ16-644. 001-83		
		9		Приставка контак-	1	
				тная ПКП-22. 23+2Р		
				IН-63А U~660В		
		10		Трансформатор тока	3	ТТ1÷
				Т-0.66-10-20/5 У3		÷ТТ3
				кл. точности 0.5		
				ТУ16-717. 031-78		
		10		Блок зажимов БЗ24-4П25-В/ВУ-10	8	
				Н52 01		
		11		Кнопка КЕ011У3	1	SB2-2
				исп. 3 толк черный		
				ТУ16-642.015-84		
		12		Кнопка КЕ011У3	1	SB1-2
				исп. 1. толк. красный		
				ТУ16-642.015-84		

ПРИВЯЗАН

ИНВ №

ИЗМ | ЛИСТ | № ДОКУМ | ПОДП. | ДАТА

ТП 901-7-21.90 ЭМ.33И-7 ЛИСТ 3

Формат	Зона	Позиция	Обозначение	Наименование	Кол.	Прим.
		13		Переключатель	1	SA2
				ПКУ3-14С-У3 схема 2001		
				U~220В ТУ16-642046-86		
		14		Арматура	1	HLR2
				АМЕ321221У2 ~ 220В		
				в комплекте:		
				Лампа коммутаторная		
				КМ2У-90		
				Резистор ПЭВ-25		
				ТУ16-535. 582-76		
		15		Счетчик электричес-	1	
				кий четырехпроводный		
				САЧУ-И672, кл. точн. 2		
				U~380В		

ПРИВЯЗАН

ИНВ №

ИНВ № ПОДЛ. | ПОДП. И ДАТА | ВЗАМ. ИНВ №

ИЗМ | ЛИСТ | № ДОКУМ | ПОДП. | ДАТА

Т.П. 901-7-21.90 ЭМ.33И-7 ЛИСТ 4

Вид спереди
Дверь не показана

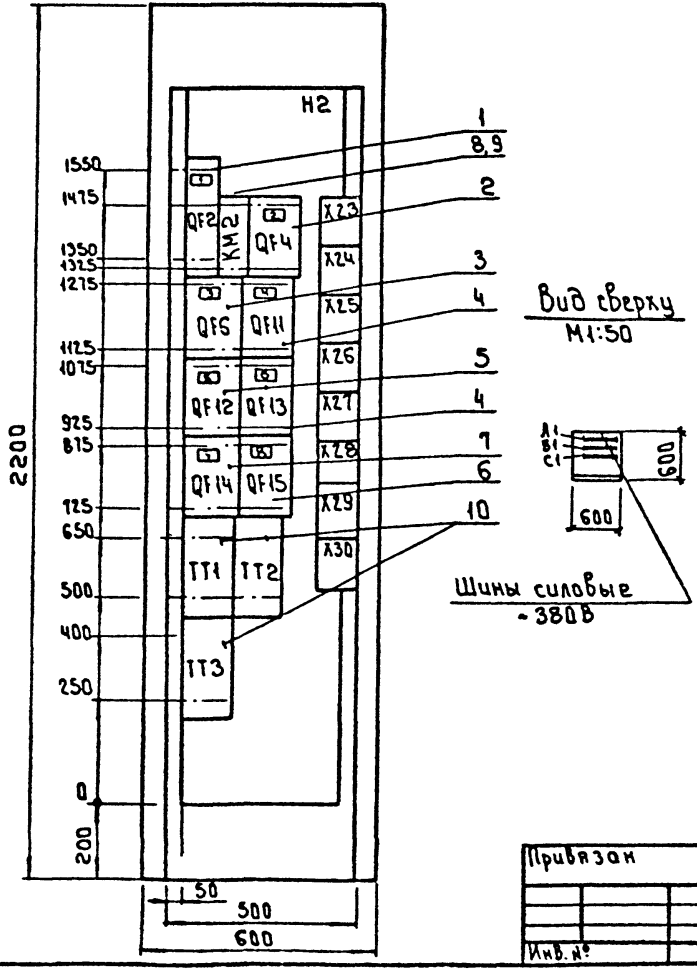

Вид сверху
М1:50

Шины силовые
~380В

Дверь шкафа
Вид спереди

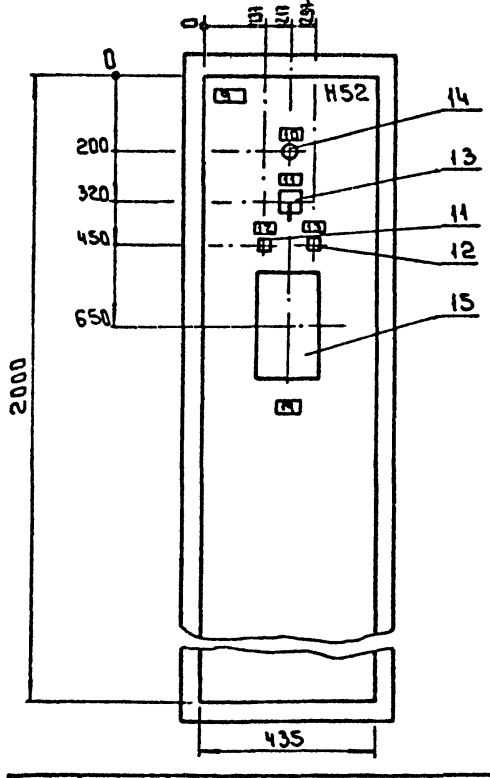

Привязан

Инв. №

Н.контр.	Гольцман		
Провер.	Гусева		
Разраб.	Литвинова		

тп 901-7-21.90 ЭМ.33И-8

Щит станции управления. Шкаф ввода ШВ Панель 2 Чертеж общего вида

Лит.	Масса	Масштаб
Лист 1	Листов 1	

РОСНИИСТРОЙИМПЕКС

25352-05 12

Формат: А3

Линия склеивания с листом ЭМ.33К-9 лист2

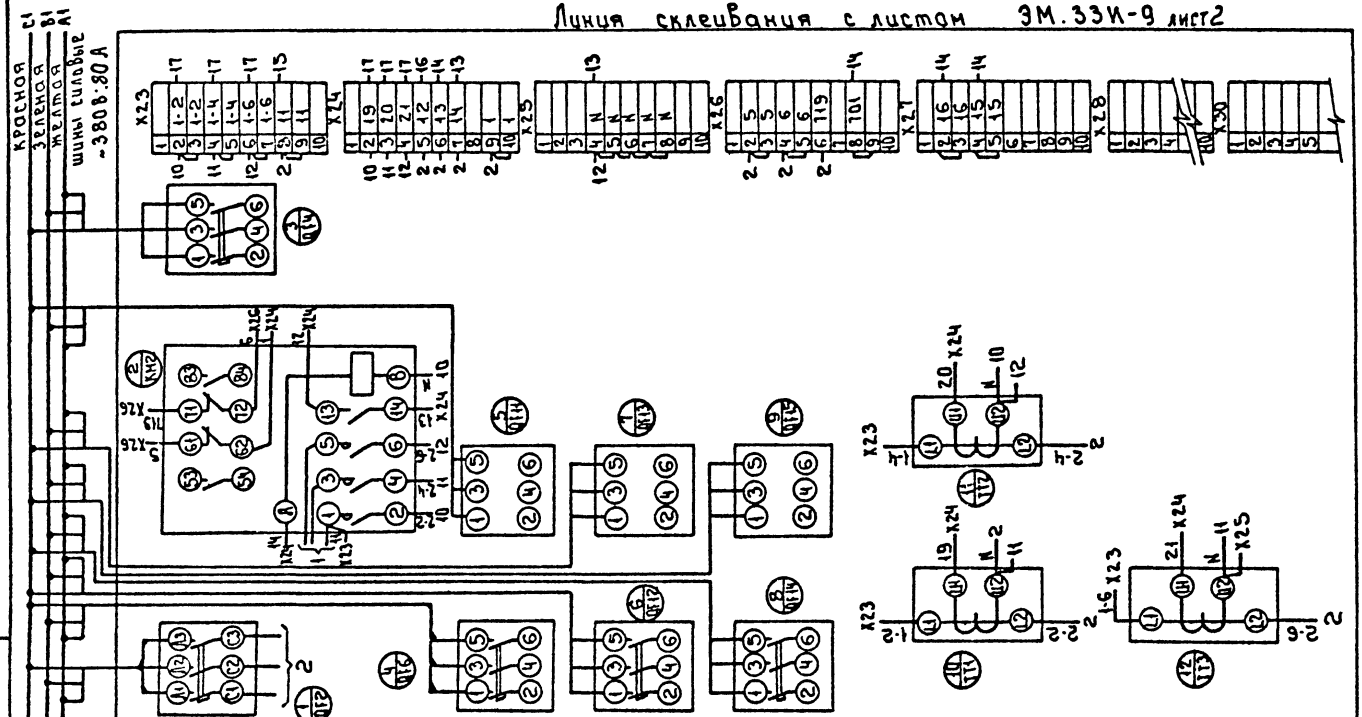

				ТП 901-7-21.90	ЭМ.33К-9
				Щит станции управления. Шкаф ввода ШВ. Панель 2	Лит. / Масса / Масштаб
				Схема электрическая соединений.	Лист 1 / Листов 2
					Росинжстройимпекс
Привязан					
Инв.№		Н.контр.	Гольцман		
		Провер.	Гусева		
		Разраб.	Литвинова		

25352-05 13

Формат: А3

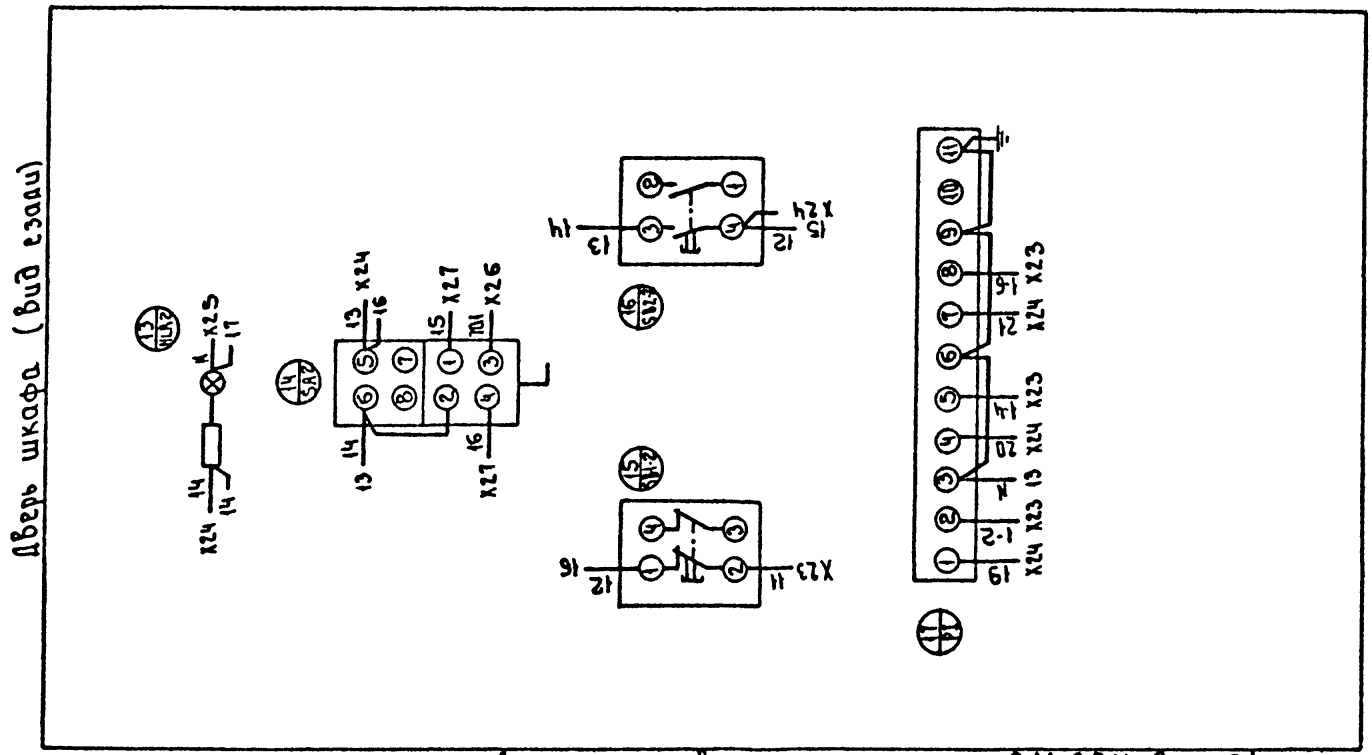

Линия скалывания с листом ЭМ.33И-9 лист 1

				ТП 901-7-21.90	ЭМ.33И-9
				Щит станции управления Шкаф ввода ШВ Панель 2 Схема электрическая соединений	Лит. / Масса / Масштаб
Привязан					Лист 2 / Листов 2
		Н. контр.	Гольцман		РОСИНЖТРОЙИМПЕКС
Инв. №		Провер.	Гусева		
		Разраб.	Литвинова		

25352-05 14

Формат А3

Панель	Надпись	Поз. обозначение	Место надписи	Текст	Кол.	Вид шрифта	Заготовка
				Панель			
	1	QF1	Табличка	QF2 ВВОД II секции ~380В	1		
			На аппарате	КМ2	1		
	2	QF4	Табличка	М2- Насос нейтрализую-	1		
				щего раствора			
	3	QF6	— " —	М4- Насос повыситель напора	1		
	4	QF11	— " —	М5- Дренажный насос	1		
	5	QF12	— " —	Аварийное освещение	1		
	6	QF13	— " —	Испаритель №2. Ящики	1		
				сигнализации. Щит.			
	7	QF14	— " —	Таль электрическая	1		
	8	QF15	— " —	П1; П2; П3- Приточные	1		
				вентиляторы			
			На аппарате	ТТ1	1		
			— " —	ТТ2	1		
			— " —	ТТ3	1		

Альбом 5

Привязан

Инв. № подл. | Подп. и дата | Взам. инв. №

Инв. №

Изм. | Лист | № докум. | Подп. | Дата

Т.П 901-7.21.90 ЭМ.33И-10

Щит станции управления. Шкаф ввода ШВ. Панель 2. Перечень надписей

Лит	Лист	Листов
	1	2

Росинжстройимпекс

Н. контр. Гольцман

Проверил Гусев

Разработ. Литвинова

gost.e-ecolog.ru

Панель	Надпись	Поз. обозначение	Место надписи	Текст	Кол.	Вид шрифта	Заготовка
				Дверь			
	9		Табличка	М2; М4; М5-Насосы: АВР III секции	1		
				П1; П2; П3- Приточные			
				вентиляторы			
	10	HLR2	— " —	Включилось АВР II секции	1		
	11	SA2	На ключе	2 - 0 - 1	1		
				Мест - 0 - Авт.			
	12	SB2-2	Табличка	Пуск II секции	1		
	13	SB1-2	— " —	Стоп II секции	1		
	14		— " —	Расход энергии	1		

Привязан

Инв. № подл. | Подп. и дата | Взам. инв. №

Инв. №

Изм. | Лист | № докум. | Подп. | Дата

Т.П. 901-7-21.90 ЭМ.33И-10

Лист 2