ТИПОВОЙ ПРОЕКТ
901-7-21.90

# ХЛОРАТОРНАЯ
## ДЛЯ ОБЕЗЗАРАЖИВАНИЯ ПИТЬЕВЫХ И СТОЧНЫХ ВОД ПРОИЗВОДИТЕЛЬНОСТЬЮ 2 КГ ТОВАРНОГО ХЛОРА В ЧАС

## Альбом 3

Перечень альбомов.

| | | |
|---|---|---|
| Альбом 1 | ПЗ | Пояснительная записка |
| Альбом 2 | ТХ | Технологические решения |
| | ОВ | Отопление и вентиляция |
| | ВК | Внутренний водопровод и канализация |
| Альбом 3 | АР | Архитектурные решения |
| | КЖ | Конструкции железобетонные |
| | КМ | Конструкции металлические |
| | ОС | Организация строительства |
| Альбом 4 | ЭМ | Силовое электрооборудование |
| | АТХ | Автоматизация и КИП |
| | ЭО | Электроосвещение |
| | СС | Связь и сигнализация |
| Альбом 5 | ЭМ-ЗЗИ | Задание заводу-изготовителю на ИКУ |
| Альбом 6 | АТХ-ЗЗИ | Задание заводу-изготовителю на щит технологического контроля |
| Альбом 7 | НО | Нестандартизированное оборудование |
| Альбом 8 | СО | Спецификации оборудования |
| Альбом 9 | ВМ | Ведомости потребности в материалах |
| Альбом 10 | С | Сметы. Часть 1; часть 2 |

Разработан: Росинжстройиипекс
Зам. директора Н.Ф. Маликов.
Главный инженер проекта И.Ш. Свердлов.

Утвержден Госкомархитектуры
приказ N 185 от 29 ноября 1991 г.
Введен в действие Росинжстройиипекс
Приказ № 6 от 10 марта 1992 г.

© АПП ЦИТП 1992



gost.e-ecolog.ru

# СОДЕРЖАНИЕ АЛЬБОМА


| Лист | Наименование | Стр. |
|---|---|---|
| | Архитектурные решения | |
| АР1 | Общие данные | 3 |
| АР2 | Планы на отм.0.000; 2.900. Разрез 1-1. Фасады 1-2, В-А, 2-1 (вариант питьевых вод) | 4 |
| АР3 | Планы на отм.0.000; 2.900. Разрез 1-1. Фасады 1-2, В-А, 2-1 (вариант сточных вод) | 5 |
| АР4 | Разрезы 2-2, 3-3. Фасад А-В. Узел I | 6 |
| АР5 | Ведомость и спецификация перемычек. Ведомость проемов ворот и дверей. Спецификация элементов заполнения проемов. Ведомость отделки помещений | 7 |
| АР6 | Планы полов и кровли. Экспликация полов. Узлы II, III | 8 |
| | Конструкции железобетонные | |
| КЖ1 | Общие данные | 9 |
| КЖ2 | Схема расположения фундаментов. Сечения 1-1 ... 9-9 | 10 |
| КЖ3 | Схема расположения фундаментов. Виды 10-10 ... 22-22 | 11 |
| КЖ4 | Схема расположения каналов, приямков и фундаментов под оборудование. Сечения I-I, II-II | 12 |
| КЖ5 | Схема расположения плит перекрытия каналов. Сечение 7-7 ... 9-9 | 13 |
| КЖ6 | Фундаменты под оборудование. Фом1 ... Фом4 | 14 |
| КЖ7 | Колодцы К1; К2. Монолитные участки. Ум1 ... Ум3. Деревянные щиты и решетка | 15 |
| КЖ8 | Резервуар нейтрализующего раствора со скрубберами. Общие виды. | 16 |
| КЖ9 | Резервуар нейтрализующего раствора. Армирование | 17 |
| КЖ10 | Узлы антикоррозионной защиты резервуара, каналов и приямков | 18 |
| КЖ11 | Узлы антикоррозионной защиты скрубберов | 19 |
| КЖ12 | Схема расположения панелей перекрытия на отм. 2.900 | 20 |
| КЖ13 | Схема расположения плит покрытия | 21 |
| КЖ14 | Приточная венткамера | 22 |
| | Конструкции металлические | |
| КМ1 | Общие данные. Ведомость металлоконструкций по видам профилей. | 23 |
| КМ2 | Общие данные. Техническая спецификация металла (начало). | |
| КМ3 | Общие данные. Техническая спецификация металла (окончание) | 24 |
| КМ4 | Схемы расположения подвесных путей и монорельса | 25 |
| КМ5 | Схемы расположения металлических площадок и лестниц. Разрезы. | 26 |
| КМ6 | Сечения. Узлы I ÷ VIII | 27 |
| КМ7 | Труба вытяжная | 28 |
| | Строительные изделия | |
| КЖИ.100 | Изделия металлические | 29 |
| | Организация строительства | |
| ОС1 | График производства работ. | 30 |

АЛЬБОМ 3

## Ведомость рабочих чертежей основного комплекта

| Лист | Наименование | Примеч. |
|---|---|---|
| 1 | Общие данные | |
| 2 | Планы на отм. 0.000; 2.900. Разрез 1-1. Фасады 1-2, В-А, 2-1 (вариант питьевых вод) | |
| 3 | Планы на отм. 0.000; 2.900. Разрез 1-1. Фасады 1-2, В-А, 2-1 (вариант сточных вод) | |
| 4 | Разрезы 2-2, 3-3. Фасад А-В. Узел I. | |
| 5 | Ведомость и спецификация перемычек. Ведомость проемов ворот и дверей. Спецификация элементов заполнения проемов. Ведомость отделки помещений | |
| 6 | Планы полов и кровли. Экспликация полов. Узлы II, III. | |

## Защита несущих и ограждающих конструкций в помещениях склада хлора, хлордозаторной и тамбура хлордозаторной

| N пл. пом | Наименование конструкций и материалов | Состав защитного покрытия: Грунтовка: Марка | Грунтовка: Кол-во слоев | Грунтовка: S покрытия | Покрытие: Марка | Покрытие: Кол-во слоев | Покрытие: S покрытия | Примечан. |
|---|---|---|---|---|---|---|---|---|
| 1<br>2<br>15 | Стены, потолки | Лак ХВ-784 (ГОСТ 7313-75) | 2 | 30÷40 | Эмаль ХВ-785<br>Лак ХВ-784 (ГОСТ 7313-75) | 2<br>2 | 30÷40<br>30÷40 | |
| 1<br>2<br>15 | Металлические конструкции | Грунт ХС-068 ТУ6-10-820-75 | | 30÷40 | Эмаль ХВ-785<br>Лак ХВ-784 (ГОСТ 7313-75) | 2<br>2 | 30÷40<br>30÷40 | |
| 1 | Панель на высоту 2000 мм | Облицовка глазурованной плиткой S6 на силикатной замазке, по поверхности, огрунтованной 2 слоями битумного лака | | | | | | См. узел II лист 6 |
| 2 | Панель на высоту 500 мм | То же | | | | | | См. узел III лист 6 |

## Основные строительные показатели

| Наименование | Ед. изм | Количества |
|---|---|---|
| Площадь застройки | м² | 162.8 |
| Строительный объем | м³ | 912.1 |
| Общая площадь | м² | 202.5 |

Рабочие чертежи разработаны в соответствии с действующими нормами и правилами и предусматривают мероприятия, обеспечивающие взрывную, взрывопожарную и пожарную безопасность при правильной эксплуатации здания

Главный архитектор проекта /Двойнина/

## Ведомость ссылочных и прилагаемых документов

| Обозначение | Наименование | Примечан. |
|---|---|---|
| | **Ссылочные документы** | |
| ГОСТ 11214-86 | Окна и балконные двери деревянные с двойным остеклением для жилых и общественных зданий. | |
| ГОСТ 6629-88 | Двери деревянные внутренние для жилых и общественных зданий. | |
| ГОСТ 24698-81 | Двери деревянные наружные для жилых и общественных зданий | |
| ГОСТ 8242-88 | Детали профильные из древесины и древесных материалов для строительства. | |
| 1.436.2-22. вып.1.2.3 | Двери металлические противопожарные для производственных зданий и сооружений. | |
| 1.038.1-1. вып.1 | Перемычки железобетонные для зданий с кирпичными стенами | |
| 1.236-5 вып.1 | Противопожарные двери общественных зданий | |
| 1.431.6-28. вып.0÷2 | Перегородки кирпичные зданий промышленных предприятий | |
| 2.430-20. вып.1.2 | Узлы стен из кирпича одноэтажных зданий промышленных предприятий | |
| 2.1.30-1. вып.28 | Детали стен и перегородок жилых зданий. | |
| 1.238-1. вып.2 | Железобетонные козырьки входов и парапетные плиты общественных зданий | |
| | **Прилагаемые документы** | |
| 901-7-21.90 АР.ВМ | Ведомость потребности в материалах по рабочим чертежам марки АР | |
| 901-7-21.90 АР.СО | Спецификация оборудования | |

## Ведомость спецификаций

| Лист | Наименование | Примеч. |
|---|---|---|
| АР-5 | Спецификация перемычек | |
| АР-5 | Спецификация элементов заполнения проемов. | |

## Общие указания

1. Здание II степени огнестойкости.
2. За относительную отметку 0.000 принята отметка чистого пола 1ого этажа, соответствующая абсолютной отметке [redacted]
3. Ограждающие конструкции - кирпичные стены из кирпича КР 100/1800/15/ГОСТ 530-80.
4. Наружные кирпичные стены выполняются с расшивкой швов. Выступающие части стен, заштрихованные на фасадах, выполняются с уширенным швом по серии 2.130-1, вып. 28, узлы 19, 20.
5. Горизонтальная гидроизоляция стен от капилярной влаги осуществляется слоем цементно-песчаного раствора состава 1:2 толщиной 20мм на отм.-0.030
6. Оконные и дверные откосы оштукатуриваются цементно-песчаным раствором марки 50 и окрашиваются цементно-перхлорвиниловыми красками.
7. Столярные изделия окрашиваются масляной краской за 2 раза.
8. Вокруг здания устраивается асфальтовая отмостка шириной 0.75м.
9. При производстве работ в зимнее время в проект должны быть внесены коррективы в соответствии со СНиП II-22-81, СНиП 3.03.01-81.
10. При выполнении работ по антикоррозийной защите строительных конструкций должны строго соблюдаться правила по технике безопасности, предусмотренные СНиП III-4-80 и инструкцией N14 норм ВСМ 214-74 ММСС СССР. Приемку и подготовку поверхности под антикоррозийную защиту, выполнение химзащитных работ и контроль качества производить согласно СНиП 3.04.03-85 „Защита строительных конструкций и сооружений от коррозии. Правила производства и приемки работ", „Сборника инструкций по защите от воздействия высокоагрессивных сред" ВСН 214-74 ММСС СССР. Мероприятия по защите несущих и ограждающих конструкций в помещениях склада, хлордозаторной и тамбура хлордозаторной выполнены по рекомендациям института „Проектхимзащита" г. Днепропетровска.
11. Таблицу защиты конструкций см. данный лист.
12. Листы АР-1, 4, 5, 6 разработаны для вариантов питьевых и сточных вод.

| | | | | |
|---|---|---|---|---|
| | | | Привязан | |
| Инв. № | | | | |
| | | | ТП 901-7-21.90 | АР |
| | | | Хлораторная для обеззараживания питьевых и сточных вод, производительностью 2.0 кг хлора в час | Стадия: Р; Лист: 1; Листов: 6 |
| Провер. | Двойнина | | Общие данные | Росинжстройимпекс |
| Разраб. | Шилова | | | |
| Н. контр. | Кузнецов | | | |

Инв. № подл. | Подп. и дата | Взам. инв. N

25352-03 4

Альбом 3

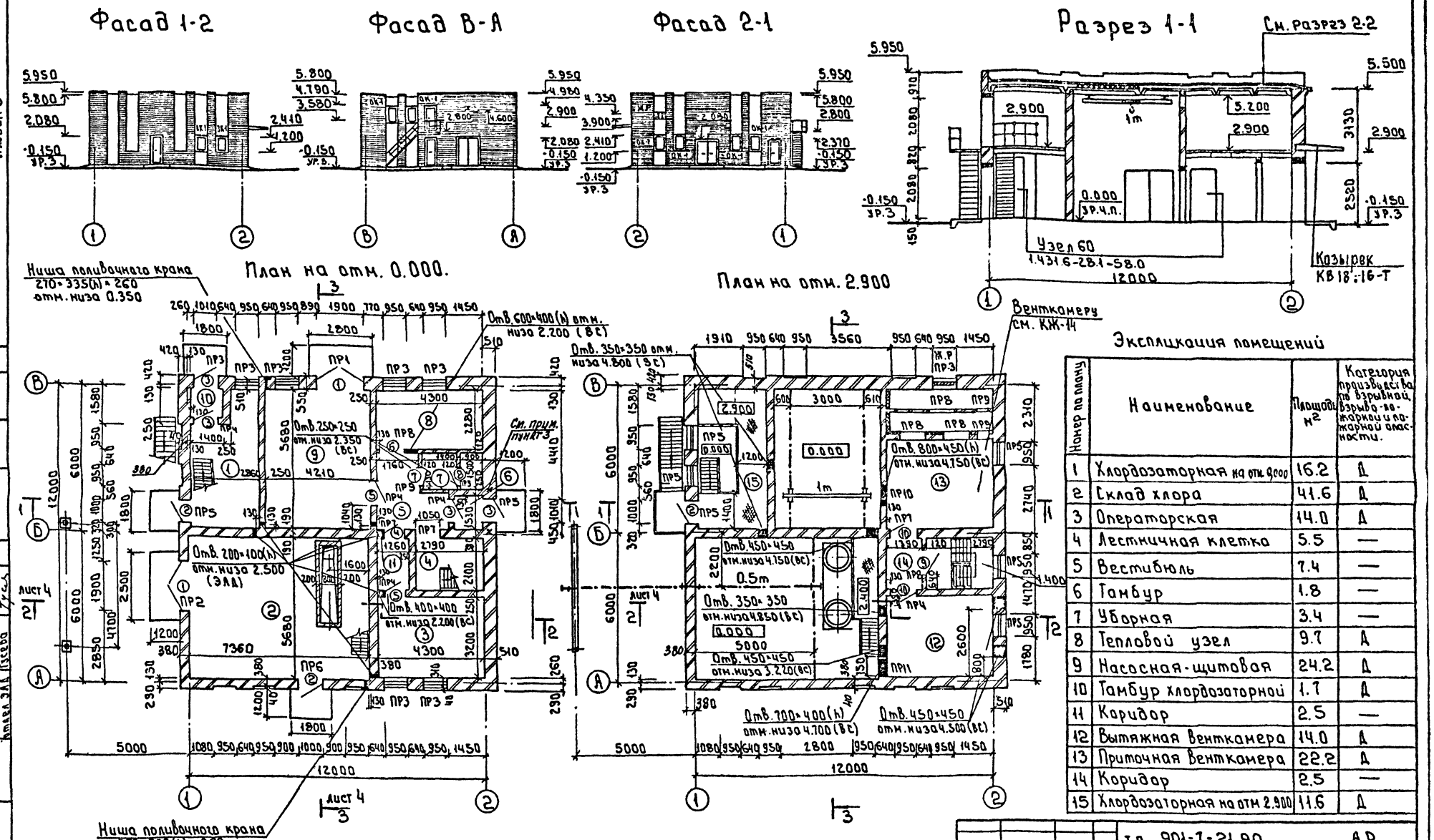


1 Каналы и приямки см. КЖ-4.
2 На планах, разрезах и фасадах труба условно не показана (см. КМ-7)
3. При возведении кирпичных стен заложить анкера по листам КЖ-12,13.

## Экспликация помещений

| Номер по плану | Наименование | Площадь м² | Категория производства по взрывной, взрыво-пожарной и пожарной опасности. |
|---|---|---|---|
| 1 | Хлордозаторная на отм. 0,000 | 16.2 | Д |
| 2 | Склад хлора | 41.6 | Д |
| 3 | Операторская | 14.0 | Д |
| 4 | Лестничная клетка | 5.5 | — |
| 5 | Вестибюль | 7.4 | — |
| 6 | Тамбур | 1.8 | — |
| 7 | Уборная | 3.4 | — |
| 8 | Тепловой узел | 9.7 | Д |
| 9 | Насосная-щитовая | 24.2 | Д |
| 10 | Тамбур хлордозаторной | 1.7 | Д |
| 11 | Коридор | 2.5 | — |
| 12 | Вытяжная Венткамера | 14.0 | Д |
| 13 | Приточная Венткамера | 22.2 | Д |
| 14 | Коридор | 2.5 | — |
| 15 | Хлордозаторная на отм 2.900 | 11.6 | Д |

Согласовано
Отдел КГ Левина
Отдел ВС Марцисова
Отдел ЭЛД Гусева

Инв. № подл. | Подпись и дата | Взам. инв. №

тп 901-7-21.90 АР

Привязан

Инв. №

Провер. Двойнина
Разраб. Шилова
Н. контр. Кузнецов

Хлораторная для обеззараживания питьевых и сточных вод производительностью 2.0кг хлора в час.

Планы на отм. 0.000; 2.900
Разрез 1-1, Фасады 1-2; В-А; 2-1
Вариант питьевых вод

| Стадия | Лист | Листов |
|---|---|---|
| Р | 2 | |

РОСИНЖЕТРОЙИМПЕКС

25352-03 5

Альбом 3

## Фасад 1-2

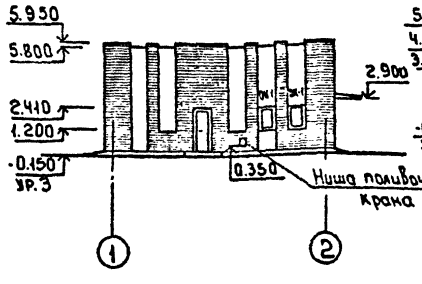


## Фасад В-А

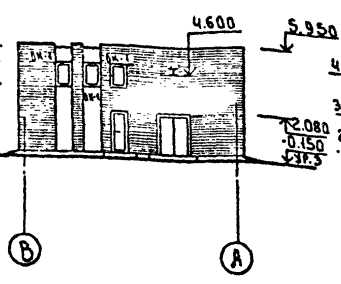


## Фасад 2-1

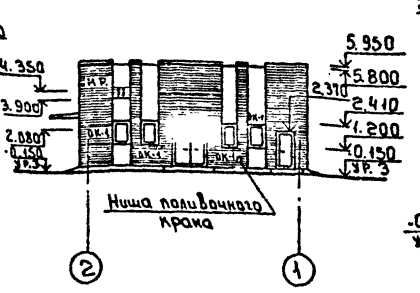


## Разрез 1-1

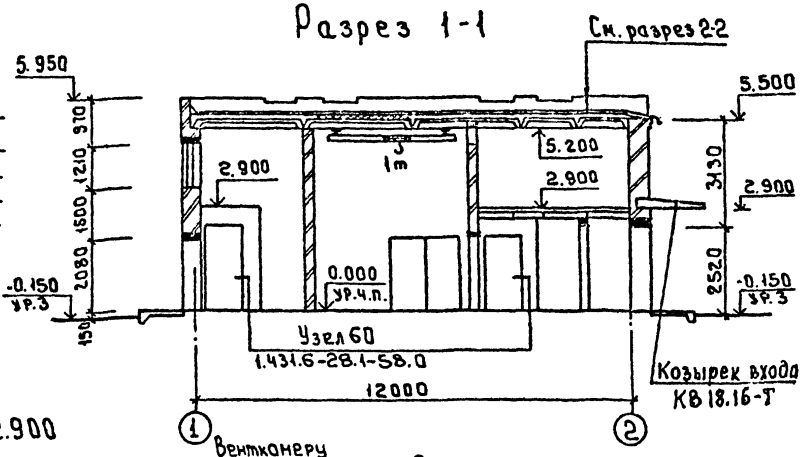


## План на отм. 0.000

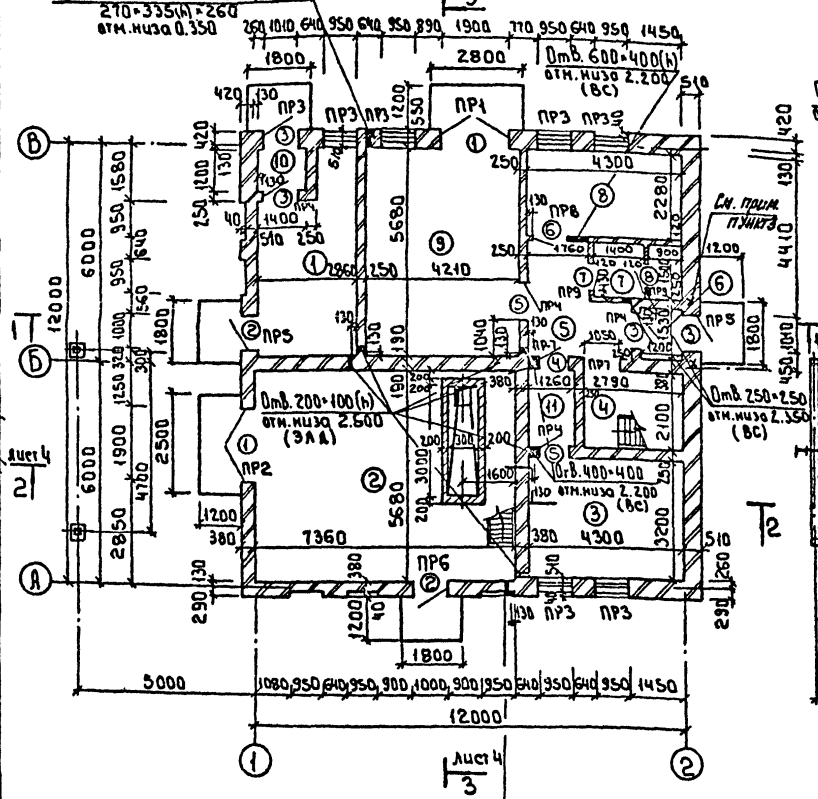


## План на отм. 2.900

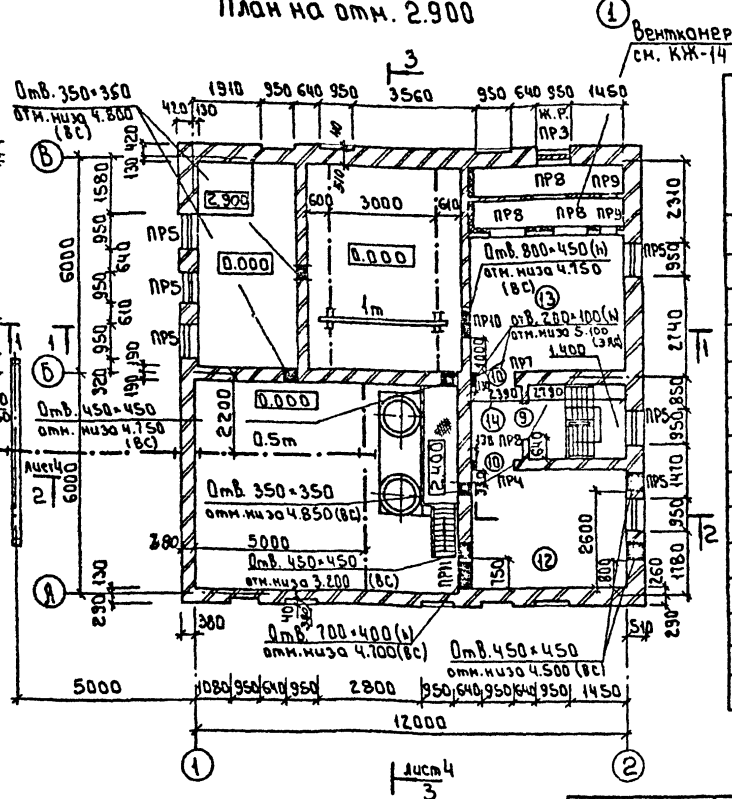


## Экспликация помещений

| Номер по плану | Наименование | Площадь м² | Категория производства по взрывной, взрыво-пожарной и пожарной опасности |
|---|---|---|---|
| 1 | Хлордозаторная | 16.2 | Д |
| 2 | Склад хлора | 41.6 | Д |
| 3 | Операторская | 14.0 | Д |
| 4 | Лестничная клетка | 5.5 | — |
| 5 | Вестибюль | 7.4 | — |
| 6 | Тамбур | 1.8 | — |
| 7 | Уборная | 3.4 | — |
| 8 | Тепловой узел | 9.7 | Д |
| 9 | Насосная-шитовая | 24.2 | Д |
| 10 | Тамбур хлордозаторной | 1.7 | Д |
| 11 | Коридор | 2.5 | — |
| 12 | Вытяжная Венткамера | 14.0 | Д |
| 13 | Приточная Венткамера | 22.2 | Д |
| 14 | Коридор | 2.5 | — |

Ниша поливочного крана
270×335(h)×260
отм.низа 0.350

1. Каналы и приямки см. КЖ-4.
2. На планах, разрезах и фасадах труба условно не показана (см. КМ-7)
3. При возведении кирпичных стен заложить анкера по листам КЖ-12,13.

Согласовано
отдел КГ Левина
отдел ВС Марчевский
отдел ЭМ Гусева

Инв.№ подл. | Подпись и дата | Взам. инв.№

Привязан

Инв.№

| | | |
|---|---|---|
| Провер. | Двойкина | |
| Разраб. | Шилова | |
| Н.контр | Кузнецов | |

тп 901-7-21.90 АР

Хлораторная для обеззараживания питьевых и сточных вод производительностью 2.0 кг хлора в час.

| Стадия | Лист | Листов |
|---|---|---|
| Р | 3 | |

Планы на отм. 0.000; 2.900. Разрез 1-1. Фасадам 1-2; В-А; 2-1 (Вариант сточных вод)

Росинжстройпроект

25352-03 6

Альбом 3

## Разрез 2-2

Слой гравия (ГОСТ 8268-82, F 7/100) на битумной мастике марки МБК-Г-55г (МБК-Г-65г) ГОСТ 2889-80 -10 мм
Ч слоя рубероида кровельного РКП-350А (ГОСТ 10923-82) на битумной мастике марки МБК-Г-55А (МБК-Г-65А) ГОСТ 2889-80
Огрунтовка раствором битума пятой марки в керосине или соляровом масле
Цементно-песчаная стяжка марки 50 - 15 мм
Утеплитель - пенобетон γ=300 кг/м³ - 140÷160 мм
Пароизоляция - обмазка горячим битумом за 1 раз
Сборные железобетонные плиты

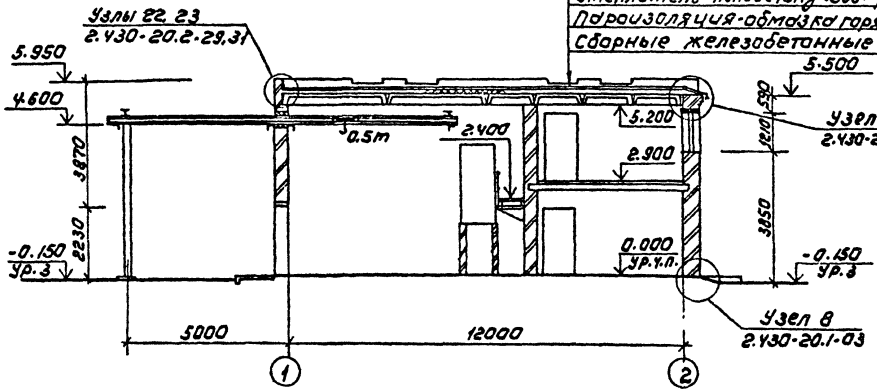


## Фасад А-В

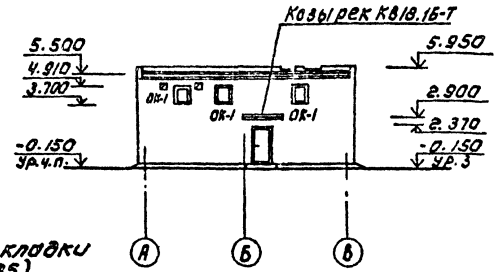


Профиль кирпичной кладки карниза (узел 35)

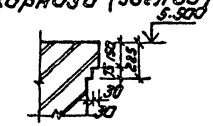


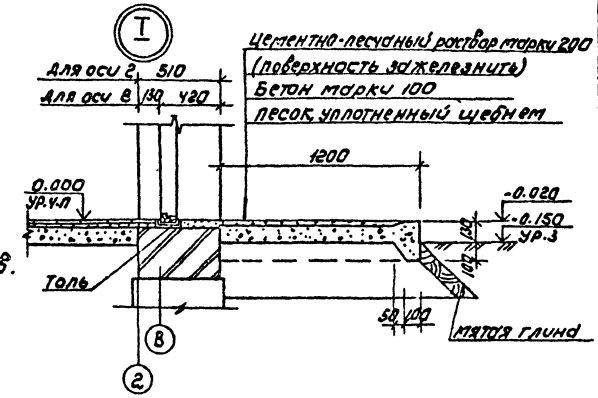


Схема заполнения оконных проемов.
ОК-1

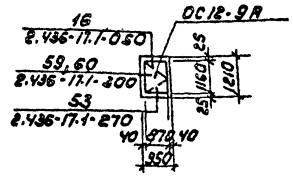


## Разрез 3-3

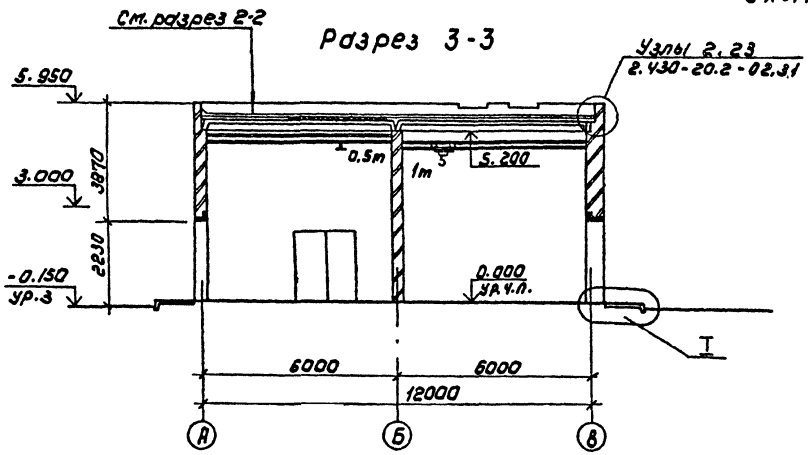


Марка кровельной мастики, указанная в скобках (см. разрез 2-2) дана для районов строительства, расположенных южнее географической широты 50° для Европейской и 53° для Азиатской частей СССР.

| | | | | | |
|---|---|---|---|---|---|
| ТП 901-7-21.90 | | | | АР | |
| Привязан | | | Хлораторная для обеззараживания питьевых и сточных вод производительностью 20 кг хлора в час | Стадия | Лист | Листов |
| | | | | Р | 4 | |
| Инв. № | Провер. Двойнина | | Разрезы 2-2; 3-3. Фасад А-В. Узел I. | Росинжетройимпекс | | |
| | Разраб. Шилова | | | | | |
| | Н. контр. Кузнецов | | | | | |

25352-03 7

Согласовано:
Отдел КГ Левина
Отдел ВГ Нарциссова
Отдел ЗАД Гусева

Инв. № подл. | Подпись и дата | Взам. инв. №

Альбом 3

## Ведомость отделки помещений

Площадь м²

| Наименование или номер помещения | Потолок: Площадь | Потолок: Вид отделки | Стены или перегородки: Площадь | Стены или перегородки: Вид отделки | Низ стен или перегородок (панель): Площадь | Низ стен или перегородок (панель): Вид отделки | Низ стен или перегородок (панель): Высота, мм | Примечание |
|---|---|---|---|---|---|---|---|---|
| 1.15 | 24.3 | Затирка швов цементным раствором Окраска-см. таблицу защиты лист 1 | 79.1<br>50.1 | Штукатурка кирпичных стен Окраска-см. таблицу защиты лист 1 | 24.9<br>4.1 | Глазурованная плитка<br>Кислотоупорная плитка | 1730<br>270 | |
| 2.10 | 65.6 | Затирка швов цементным раствором Окраска-см. таблицу защиты лист 1 | 140.9<br>124.9 | Штукатурка кирпичных стен. Окраска-см. таблицу защиты лист 1 | 4.8<br>11.2 | Глазурованная плитка<br>Кислотоупорная плитка | 150<br>350 | |
| 8.12.13 | 64.0 | Известковая побелка | 142.9 | Штукатурка кирпичных стен Известковая побелка | — | — | — | |
| 3.4.5.6.9.11.14 | 73.9 | Затирка швов Окраска поливинилацетатная ВА-27А | 225.5 | Штукатурка кирпичных стен. Окраска поливинилацетатная ВА-27А | — | — | — | |
| 7 | 3.4 | Затирка швов. Окраска поливинилацетатная ВА-27А | 23.2<br>6.4 | Штукатурка кирпичных стен Окраска поливинилацетатная ВА-27А | 16.8 | Глазурованная плитка | 2000 | Швы между плитками 5мм |

## Ведомость перемычек

| Марка поз. | Схема сечения |
|---|---|
| ПР1 | 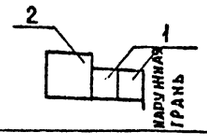 |
| ПР2 | 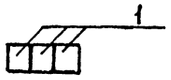 |
| ПР3 | 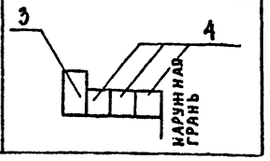 |

## Ведомость перемычек

| Марка поз. | Схема сечения |
|---|---|
| ПР4 | 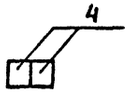 |
| ПР5 | 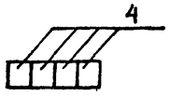 |
| ПР6 | 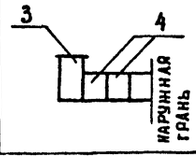 |

## Ведомость проемов ворот и дверей

| Марка поз. | Размер проема, мм |
|---|---|
| 1 | 1900 x 2080 |
| 2 | 1000 x 2080 |
| 3 | 1010 x 2370 |
| 4 | 1010 x 2070 |
| 5 | 1010 x 2070 |
| 6 | 1010 x 2070 |
| 7 | 710 x 2070 |
| 8 | 710 x 2070 |
| 9 | 1010 x 2070 |
| 10 | 1010 x 2070 |
| Ж.Р. | 950 x 450 |

## Ведомость перемычек

| Марка поз. | Схема сечения |
|---|---|
| ПР7 | 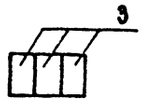 |
| ПР8 |  |
| ПР9 | 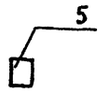 |
| ПР10 | 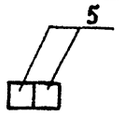 |
| ПР11 | 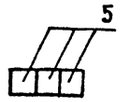 |

## Спецификация элементов заполнения проемов

| Марка поз. | Обозначение | Наименование | Кол. на эт. 1 | Кол. на эт. 2 | Кол. всего | Масса ед. кг | Примеч. |
|---|---|---|---|---|---|---|---|
| 1 | 1.436.2-22.2.00.00.00-05 | Дверной блок ДМП 21Х1810.75-В | 2 | – | 2 | 150.2 | |
| 2 | 1.436.2-22.2.00.00.00 | Дверной блок ДМП 21Х1010.75-В | 2 | 1 | 3 | 87.1 | Плоты 2500 для варианта питьевых вод |
| 3 | ГОСТ 24698-81 | Дверной блок ДН 24-10 АПУ | 4 | – | 4 | | |
| 4 | ГОСТ 6629-88 | Дверной блок ДО 21-10Н | 1 | – | 1 | | |
| 5 | 1.236-5. вып.1 | Дверной блок ДП1. 17.00.00.00 МЧ | 2 | – | 2 | | |
| 6 | ГОСТ 6629-88 | Дверной блок ДГ 21-10А | 1 | – | 1 | | |
| 7 | ГОСТ 6629-88 | Дверной блок ДГ21-7АП | 1 | – | 1 | | |
| 8 | ГОСТ 6629-88 | Дверной блок ДГ 21-7П | 1 | | 1 | | |
| 9 | ГОСТ 6629-88 | Дверной блок ДО 21-10АН | – | 1 | 1 | | |
| 10 | ГОСТ 6629-88 | Дверной блок ДГ21-10 | – | 2 | 2 | | |
| Ж.Р | КЖИ.1.00 | Жалюзийная решетка | – | 1 | 1 | | |
| ОК-1 | ГОСТ 11214-86 | Оконный блок ОС 12-9А | 6 | 5/6 | 11/12 | | |
| Подоконная плита | ГОСТ 8242-88 | ПД-2-34Х300Х950 | 6 | 5/6 | 11/12 | | |

В числителе – количество окон и подоконных плит для варианта питьевых вод, в знаменателе – для варианта сточных вод

## Спецификация перемычек

| Марка поз. | Обозначение | Наименование | Кол. на эт. 1 | Кол. на эт. 2 | Кол. всего | Масса ед. кг | Примеч. |
|---|---|---|---|---|---|---|---|
| 1 | Серия 1.038.1-1 вып.1 | 2ПБ 22-3 | 5 | – | 5 | 92 | |
| 2 | Серия 1.038.1-1 вып 1 | 5ПБ 25-27 | 1 | – | 1 | 338 | |
| 3 | Серия 1.038.1-1. вып.1 | 3ПБ 16-37 | 14 | 4 | 18 | 102 | |
| 4 | Серия 1.038.1-1. вып.1 | 2ПБ 13-1 | 39 | 33 | 72 | 51 | |
| 5 | Серия 1.038.1-1. вып.1 | 2ПБ 10-1 | 2 | 7 | 9 | 43 | |
| Козырек входа | Серия 1.238-1. вып 2 | КВ 18. 16-Т | 1 | – | 1 | 750 | |

1. Двери марок 1.2.3. оборудовать закрывателем ЗД1 (ГОСТ 5091-78)
2. Двери марок 1.2.3.5 оборудовать уплотняющими прокладками и замками ЗН1А (ГОСТ 5089-80), открывающимися изнутри без ключа.
3. Над отверстиями шириной до 500 мм установить арматуру из стержней Ø8 AI с шагом 100 мм, стержни завести на стены на 250 мм.

| | | | | |
|---|---|---|---|---|
| Т.п. 901-7-21.90 | | | | АР |
| Привязан | | Хлораторная для обеззараживания питьевых и сточных вод производительностью 2.0 кг хлора в час | Стадия: Р | Лист: 5 | Листов: |
| Инв. № | Провер. Двоинина; Разраб. Шилова; Н. контр. Кузнецов | Ведомость и спецификация перемычек. Ведомость проемов ворот и дверей. Спецификация элементов заполнения проемов. Ведомость отделки помещений | Росинистройимпекс | |

25352-03 8

Инв. № подл. | Подп. и дата | Взам. инв. №

Альбом 3

План кровли

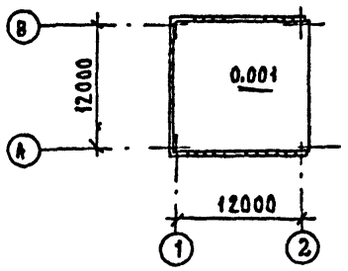


План полов на отм. 0.000

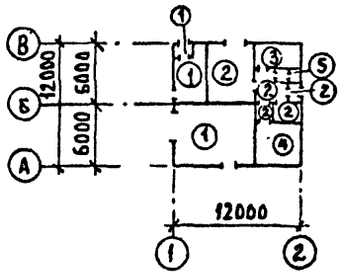


План полов на отм. 2.900

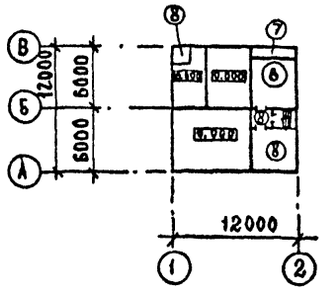


Экспликация полов

| Наименование или номер помещения | Тип пола | Схема пола или номер узла по серии | Элементы пола и их толщина | Площадь пола, м2 |
|---|---|---|---|---|
| 1.2.10 | 1 | 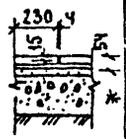 | Плитка кислотоупорная керамическая (δ35мм) на силикатной замазке с расшивкой швов замазкой арзамит-5 - 40мм<br>Шпаклевка силикатной замазкой - 5мм<br>* Битумно-рулонная изоляция - 10мм<br>Цементно-песчаная стяжка марки 150-20мм<br>Подстилающий слой-бетон класса В7.5-100мм<br>Основание-уплотненый грунт с втрамбованным в него слоем щебня или гравия крупностью 40-60мм - 100мм | 59.5 |
| 4.5.6<br>9.11 | 2 |  | Покрытие-плитка керамическая по ГОСТ 6787-80 - 13мм<br>Заполнение швов-цементно-песчаный раствор М150<br>Прослойка-цементно песчаный раствор М150 - 17мм<br>Подстилающий слой-бетон класса В7.5-100мм<br>Основание-уплотненный грунт с втрамбованным в него слоем щебня или гравия крупностью 40-60мм-100мм | 41.4 |
| 8 | 3 |  | Покрытие-цементно-песчаный раствор марки 200 - 20мм<br>Подстилающий слой-бетон класса 7.5-100мм<br>Основание-уплотненный грунт с втрамбованным в него слоем щебня или гравия крупностью 40-60мм-100мм | 9.7 |
| 3 | 4 |  | Покрытие-линолеум ГОСТ 7251-77-5мм<br>Прослойка-холодная мастика на водостойких вяжущих-1мм.<br>Стяжка-легкий бетон $\gamma$ = 1200 кг/м3 класса В3.5 - 24мм<br>Подстилающий слой-бетон класса В7.5-100мм<br>Основание-уплотненный грунт с втрамбованным в него слоем щебня или гравия крупностью 40-60мм-100мм | 14.0 |
| 7 | 5 |  | Покрытие-плитка керамическая по ГОСТ 6787-80 - 13мм<br>Заполнение швов-цементно-песчаный раствор марки 150<br>Прослойка-цементно-песчаный раствор марки 150 - 17мм<br>Битумная мастика с посыпкой песком крупностью 1.5÷5мм<br>Гидроизоляция-2 слоя гидроизола на битумной мастике - 10мм<br>Подстилающий слой-бетон класса В7.5-100мм<br>Основание-уплотненный грунт с втрамбованным в него слоем щебня или гравия крупностью 40-60мм - 100мм | 3.4 |

* Битумно-рулонная изоляция - грунтовочный слой раствора битума на бензине за 2 раза. 2 слоя рубероида РПМ-300А на битуме БН 70/30, шпатлевка мастикой битумниоль марки А-2 δ=5мм

Экспликация полов

| Наименование или номер помещения | Тип пола | Схема пола или номер узла по серии | Элементы пола и их толщина | Площадь пола, м2 |
|---|---|---|---|---|
| 13 | 6 |  | Покрытие-цементно-песчаный раствор М200-20мм<br>Стяжка-цементно-песчаный раствор М150-30мм<br>Утеплитель-цементно-фибролитовые плиты $\gamma$ = 350 кг/м3 - 30мм<br>Основание-сборная железобетонная плита | 15.4 |
| 13 | 7 | 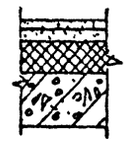 | Покрытие-цементно-песчаный раствор М150-20мм<br>Стяжка-цементно-песчаный раствор М150-30мм<br>Утеплитель-цементно-фибролитовые плиты $\gamma$ = 350 кг/м3 - 50мм<br>Основание-сборная железобетонная плита | 6.8 |
| 14. 12. 15 (отм. 2.90) | 8 | 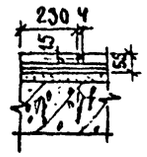 | Плитка кислотоупорная керамическая (δ35мм) на андезитовой замазке с расшивкой швов замазкой арзамит - 40мм,<br>Шпатлевка андезитовой замазкой - 5мм<br>* Битумно-рулонная изоляция - 10мм<br>Цементно-песчаная стяжка - 25мм<br>Основание-железобетонная плита | 19.0 |

1. Планы полов разработаны для вариантов питьевых и сточных вод.
2. В помещении №1 (хлораторной) для варианта питьевых вод устраивается площадка из рифленой стали. Конструкцию площадки см. лист КМ-5.
3. Отметка пола в помещении №7 — 0.020 мм.
4. В зоне примыкания пола к наружным стенам предусмотреть утеплитель пола путем укладки шлака или керамзита на ширину 1.5м толщиной 500мм.
5. При устройстве полов заложить полиэтиленовые трубы по чертежам КЖ-4,5,12.

II

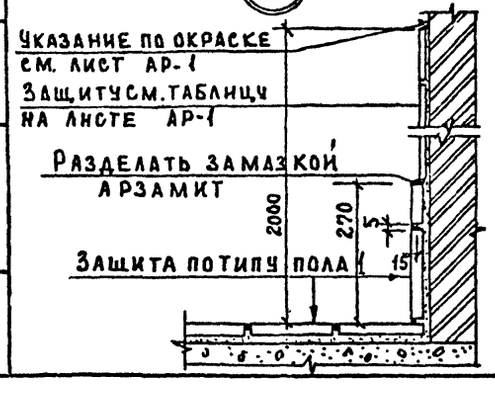


III

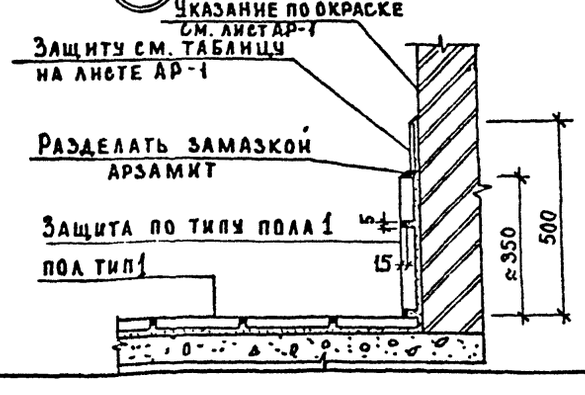


Инв. № подл. | Подп. и дата | Взам. инв. №

| | | | | | |
|---|---|---|---|---|---|
| Привязан | | | | ТП 901-7-21.90 | АР |
| | | | | Хлораторная для обеззараживания питьевых и сточных вод производительностью 2.0 кг хлора в час | Стадия: Р; Лист: 6; Листов: |
| Инв. № | | Провер. | Двойнина | Планы полов и кровли. Экспликация полов. Узлы II, III | Росинжстройимпекс |
| | | Разраб. | Шилова | | |
| | | Н. контр. | Кузнецов | | |

Альбом 3

## Ведомость рабочих чертежей основного комплекта марки КЖ

| Лист | Наименование | Примеч. |
|---|---|---|
| 1 | Общие данные | |
| 2 | Схема расположения фундаментов. Сечения 1-1...9-9 | |
| 3 | Схема расположения фундаментов | |
| | Виды 10-10...22-22 | |
| 4 | Схема расположения каналов, приямков и | |
| | фундаментов под оборудование. Сечение 1-1...6-6; 7-7; 8-8; 11-11 | |
| 5 | Схема расположения плит перекрытия каналов | |
| | Сечение 7-7...9-9. | |
| 6 | Фундаменты под оборудование. ФОМ1... ФОМ4 | |
| 7 | Колодцы К1; К2. Монолитные участки УМ1, УМ2 | |
| | Деревянные щиты и решетка. | |
| 8 | Резервуар нейтрализующего раствора со | |
| | скрубберами. Общие виды. | |
| 9 | Резервуар нейтрализующего раствора. Армирование. | |
| 10 | Узлы антикоррозионной защиты резервуара, каналов | |
| | и приямков. | |
| 11 | Узлы антикоррозионной защиты скрубберов. | |
| 12 | Схема расположения панелей перекрытия на отм. 2.900. | |
| 13 | Схема расположения плит покрытия | |
| 14 | Приточная венткамера | |

## Ведомость спецификаций

| Лист | Наименование | Примеч. |
|---|---|---|
| 2 | Спецификация к схеме расположения фундаментов | |
| 4 | Спецификация к схеме расположения элементов | |
| | подземного хозяйства. | |
| 5 | Спецификация к схеме расположения плит перекрытия | |
| | каналов и приямков | |
| 7 | Спецификация элементов колодцев | |
| 7 | Спецификация монолитных участков | |
| 6 | Спецификация монолитных фундаментов под оборудование | |

Типовой проект разработан в соответствии с действующими нормами и правилами и предусматривает в части железобетонных конструкций мероприятия, обеспечивающие взрывную, взрывопожарную и пожарную безопасность при эксплуатации здания.

Гл. конструктор проекта. /Антонова/

## Ведомость ссылочных и прилагаемых документов

| Обозначение | Наименование | Примеч. |
|---|---|---|
| | Ссылочные документы | |
| ГОСТ 13579-78 | Блоки бетонные для стен подвала | |
| ГОСТ 13580-85 | Плиты Ж-Б. для ленточных фундаментов | |
| ГОСТ 3634-89 | Люки чугунные | |
| ГОСТ 22701.0-77 ÷ 22 701.5-77 | Плиты железобетонные ребристые предварительно напряженные размерами 6х3м для покрытий производственных зданий. | |
| 1141-1 вып. 63 | Панели перекрытий железобетонные многопустотные | |
| 1.494-24. вып. 1 | Стаканы для крепления крышных вентиляторов, дефлекторов и зонтов. | |
| 3.900.1-14 вып. 1 | Сборные железобетонные конструкции емкостных сооружений для водоснабжения и канализации | |
| 5.900-2 | Сальники набивные ДУ 50 ... 1400 для пропуска труб через стены. | |
| 3.006.1-2.87 вып. 2 | Сборные железобетонные каналы и тоннели из лотковых элементов | |
| 1.400-15 вып. 1 | Унифицированные закладные изделия железобетонных конструкций для крепления технологических коммуникаций и устройств. | |
| 1.465.1. 7/84 вып. 1:2 | Плиты покрытий Ж-Б предварительно напряженные ребристые размером 1.5х6м для одноэтажных зданий | |
| 1.038.1-1. вып. 1 | Перемычки железобетонные | |
| | | |
| | Прилагаемые документы | |
| ТП 901-7-21.90-КЖ.И.1.00 | Изделия металлические | |
| -КЖ.ВМ | Ведомость материалов | |

## Ведомость объемов сборных бетонных и железобетонных конструкций по рабочим чертежам основного комплекта марки КЖ

| | Наименование группы элементов конструкций | Код | Кол. м³ | Примеч. |
|---|---|---|---|---|
| 1 | Блоки бетонные для стен подвала | 581100 | 49.95 | |
| 2 | Плиты железобетонные для ленточных фундаментов | 581300 | 8.01 | |
| 3 | Плиты покрытия | 584100 | 12.97 | |
| 4 | Плиты перекрытия | 584200 | 4.08 | |
| 5 | Детали смотровых колодцев | 585500 | 2.80 | |
| 6 | Стаканы | 585500 | 0.92 | |
| 7 | Конструкции и детали каналов | | 2.89 | |
| 8 | Перемычки | | 1.08 | |
| 9 | Опорные подушки | | 0.89 | |
| | Всего | | 84,3 | |

Материалы на изготовление сборных бетонных и железобетонных элементов учтены в ведомости потребности материалов и отдельно не учитываются.

## Общие указания

1. Проект разработан для следующих природных условий: Расчетная зимняя температура наружного воздуха -минус 30°С; Нормативное значение ветрового давления - для I географического района - 0.23 кПа. Нормативное значение веса снегового покрова - для III географического района - 1.0 кПа. Рельеф территории спокойный, грунтовые воды отсутствуют, грунты непучинистые, непросадочные со следующими нормативными характеристиками: угол внутреннего трения $\varphi = 0.49$ рад, удельное сцепление $C^н = 2$ кПа; модуль деформации нескальных грунтов $E = 14.7$ МПа, плотность грунта $\rho = 1.8$ т/м³, коэффициент безопасности по грунту $K_г = 1$
2. Все работы по изготовлению и монтажу конструкции выполнять в соответствии с требованиями СНиП 3.03.01.87 и СНиП-III-18-75.
3. Виды работ, для которых необходимы составления актов на скрытые работы: устройство фундаментов, установка арматурных и закладных изделий в монолитных железобетонных конструкциях.
4. Закладные изделия и соединительные элементы железобетонных конструкции защитить от коррозии цинковым покрытием толщиной 60-100 мкм. способом горячего цинкования.
5. Сварные швы, закладные изделия и соединительные элементы с нарушенным покрытием дополнительно защитить путем газотермического напыления цинка толщиной 120-180 мкм. после монтажа конструкций в соответствии с требованиями СНиП 2.03.11-85 и СНиП 3.04.03-87.
6. Все металлоконструкции, не обетонируемые закладные элементы и соединительные элементы окрасить ХС-068 в 2 слоя, эмаль ХВ-785 в 2 слоя, лак ХВ-784 в 2 слоя.

Привязан:

Инв. №

ТП 901-7-21.90 - КЖ

| | | | |
|---|---|---|---|
| Лаборатория для обеззараживания питьевых и сточных вод производительностью 2.0 кг хлора в час. | Стадия | Лист | Листов |
| | Р | 1 | 14 |
| Общие данные | Росинжстройимпекс | | |

Пров. Антонова
Разраб.
Н. контр. Стригина

Взам. инв. № | Подп. и дата | Инв. № подл.

Альбом 3

## Схема расположения фундаментов.

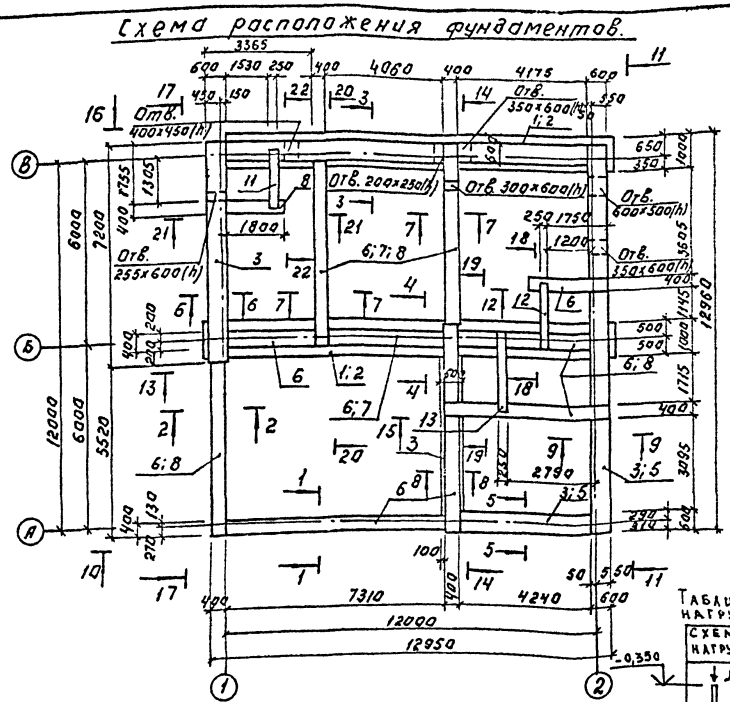


## 1-1

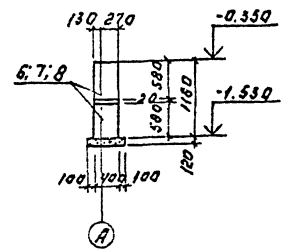


## 2-2

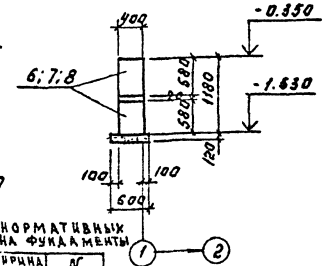


Таблица нормативных нагрузок на фундаменты

| Схема нагрузок | Ширина подошвы, мм | N кН. |
|---|---|---|
| N | 1000 | 104 |
| | 600 | 85 |
| | 400 | 24 |

## 3-3

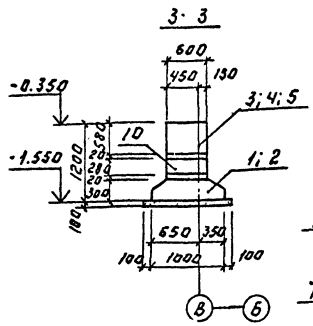


## 4-4

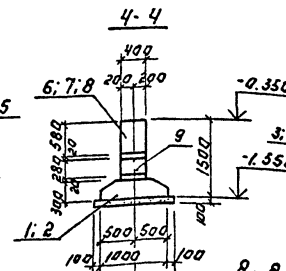


## 5-5

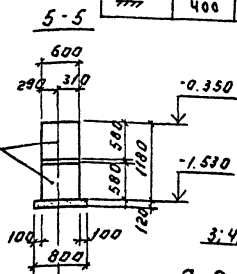


## 6-6

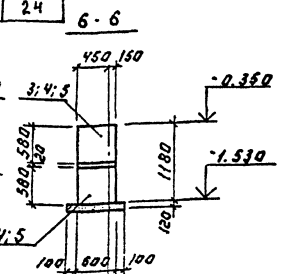


## 7-7

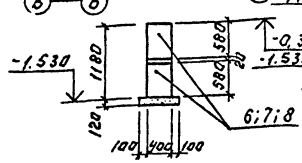


## 8-8

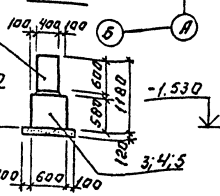


## 9-9

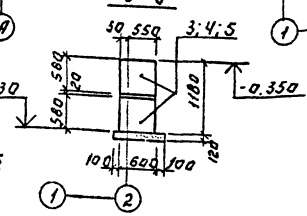


## Спецификация к схеме расположения фундаментов

| Марка поз. | Обозначение | Наименование | Кол. шт. | Масса кг | Примеч. |
|---|---|---|---|---|---|
| | | Плиты ленточных фундаментов | | | |
| 1 | ГОСТ 13580-85 | ФЛ 10.24-2 | 9 | 1380 | |
| 2 | ГОСТ 13580-85 | ФЛ 10.12-2 | 4 | 650 | |
| | | | | | |
| | | Блоки стен подвалов | | | |
| 3 | ГОСТ 13579-78 | ФБС 24.6.6-Т | 20 | 1960 | |
| 4 | ГОСТ 13579-78 | ФБС 12.6.6-Т | 3 | 960 | |
| 5 | ГОСТ 13579-78 | ФБС 9.6.6-Т | 11 | 700 | |
| 6 | ГОСТ 13579-78 | ФБС 24.4.6-Т | 24 | 1300 | |
| 7 | ГОСТ 13579-78 | ФБС 12.4.6-Т | 4 | 640 | |
| 8 | ГОСТ 13579-78 | ФБС 9.4.6-Т | 24 | 470 | |
| 9 | ГОСТ 13579-78 | ФБС 12.4.3-Т | 11 | 310 | |
| 10 | ГОСТ 13579-78 | ФБС 12.6.3-Т | 14 | 460 | |
| 11 | 1.038.1-1.1 120000 | Перемычка 5ПБ18-27 | 1 | 250 | |
| 12 | 1.038.1-1.1 120000-02 | Перемычка 5ПБ21-27 | 1 | 285 | |
| 13 | 1.038.1-1.1 140000 | Перемычка 5ПБ27-37 | 1 | 375 | |
| 14 | 1.038.1-1 102 0000 | Перемычка 2ПБ10-1 | 5 | 43 | |

1. Под ленточные фундаменты выполнить песчаную подготовку толщиной 100-120 мм.
2. Бетонные блоки укладывать на цементно-песчаный раствор М50 толщиной 20 мм. с перевязкой швов не менее 0,4 высоты блока.
   Доборные участки и шпанки заделать бетоном В 15 (V=3,0 м³)
4. Обратную засыпку котлована производить местным грунтом без включения почвенно-растительного грунта и растительного мусора с послойным уплотнением слоями не более 200 мм. в соответствии с требованиями СНиП 3.02.01-87.
6. После пропуска технологических труб отверстия забить бетоном В 7,5.

Т.п. 901-7-21.90 -КЖ

Привязан:

Инв. №

| | | | |
|---|---|---|---|
| Нач. отд. | Рябинин | | |
| Проверил | Антанов | | |
| Разраб. | Стригина | | |
| Н. контр. | Гришниченко | | |

Хлораторная для обеззараживания питьевых и сточных вод производительностью 2 кг/ч хлора в час

Схема расположения фундаментов. Сечения 1-1 ... 9-9.

| Стадия | Лист | Листов |
|---|---|---|
| Р | 2 | |

Росинжстройимпекс

25352-03 11

Альбом 3

Вид 10-10

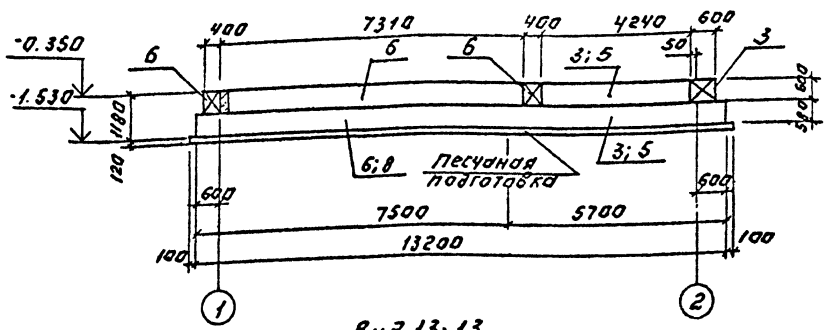


Вид 11-11

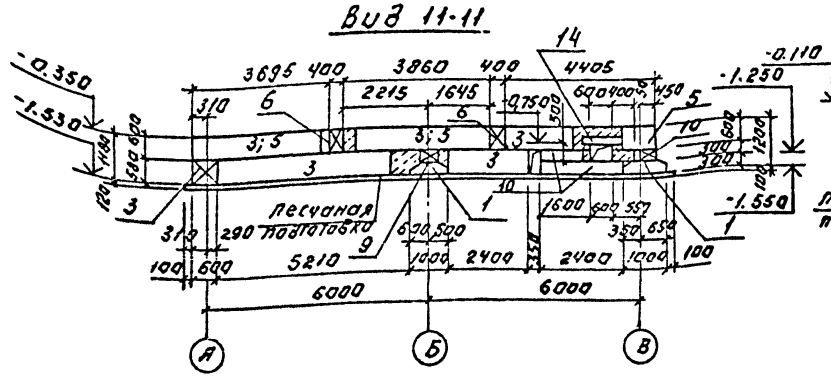


Вид 12-12

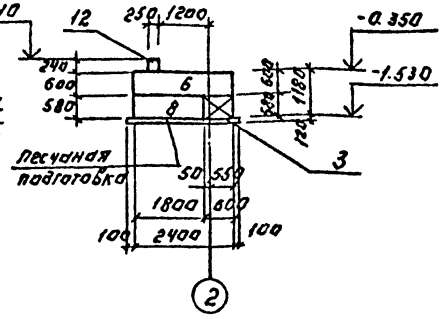


Вид 13-13

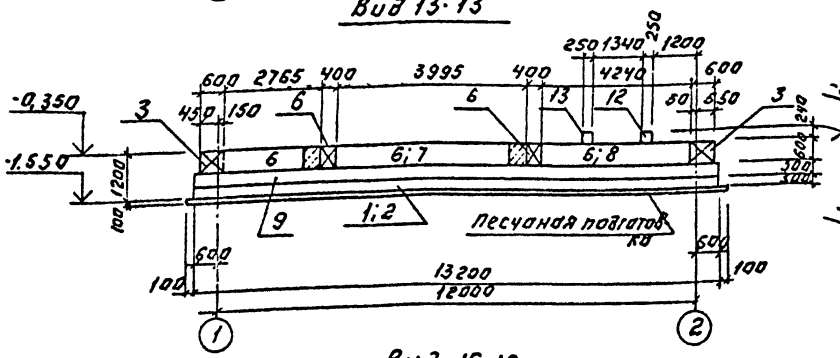


Вид 14-14

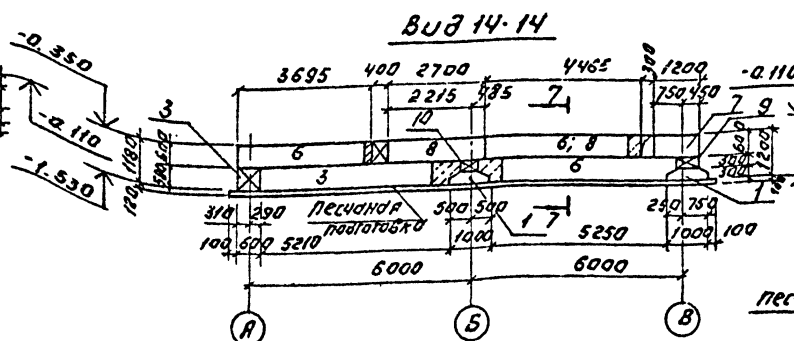


Вид 15-15

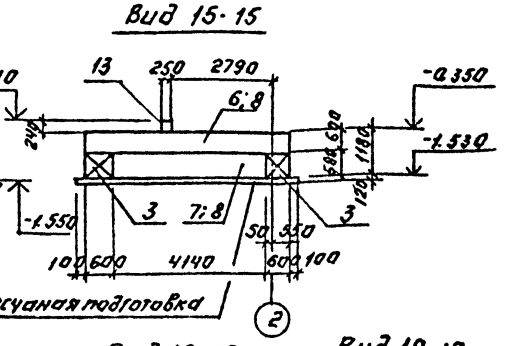


Вид 16-16

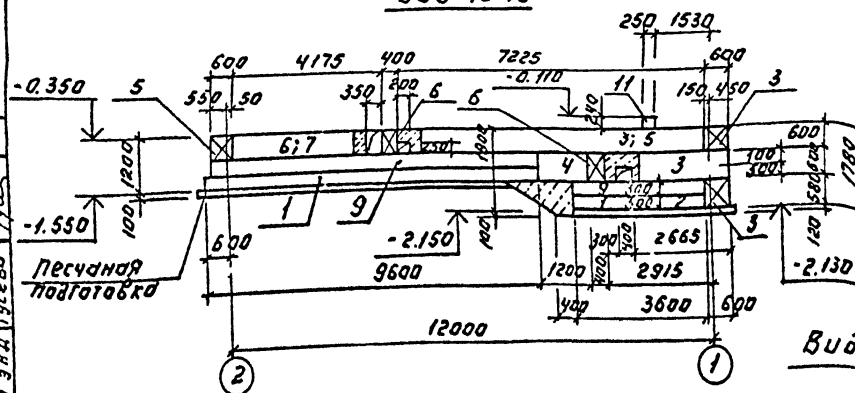


Вид 17-17

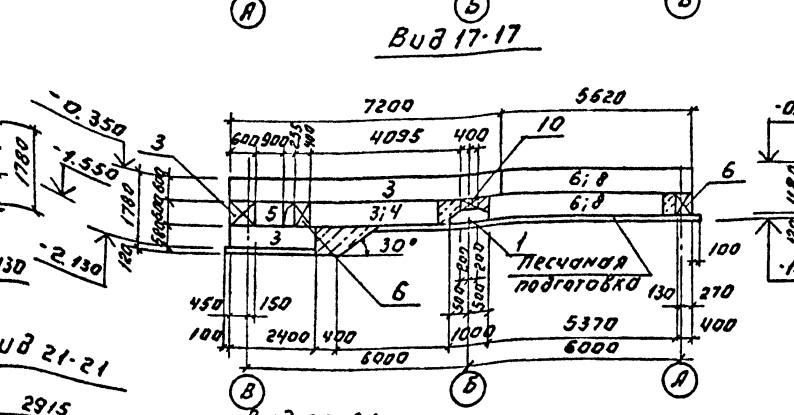


Вид 18-18

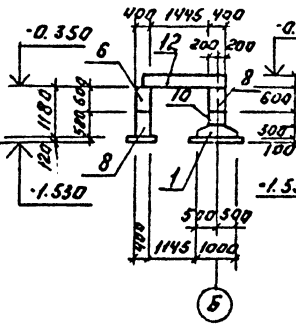


Вид 19-19

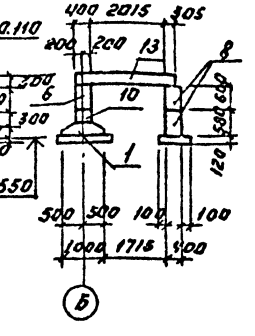


Вид 20-20

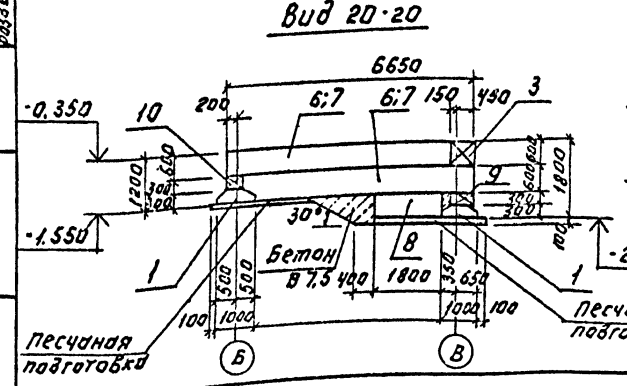


Вид 21-21

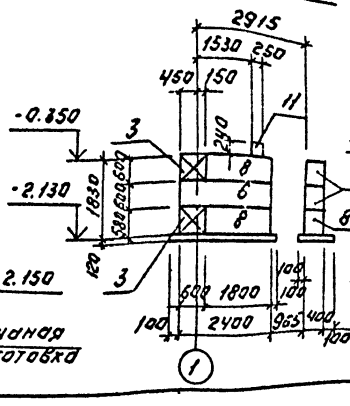


Вид 22-22

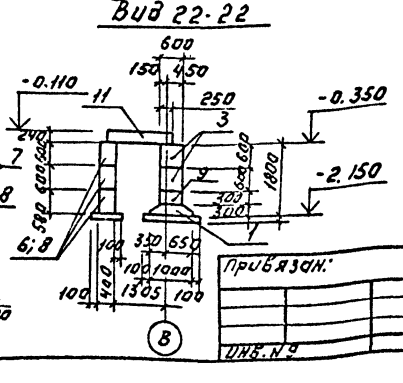


Привязан.

Инв. № подл. | Подп. и дата | Взам. инв. № | Разраб. К1 Пугина | Разраб. В1 Горшкова | Гл. инж. проекта Ефимцев

| | | | |
|---|---|---|---|
| Т.П. 901-7-21.90 | | | КЖ |
| Хлораторная для обеззараживания питьевых и сточных вод производительностью 2 кг Хлора/час | Стадия | Лист | Листов |
| | Р | 3 | |
| Схема расположения фундаментов. Виды 10-10...22-22. | Росинжстройимпекс | | |

Прораб Антонова
Разраб. Стригина
Н.контр. Ирошниченко

Инв. № 9

25332-03 12

## Схема расположения каналов, приямков и фундаментов оборудования.

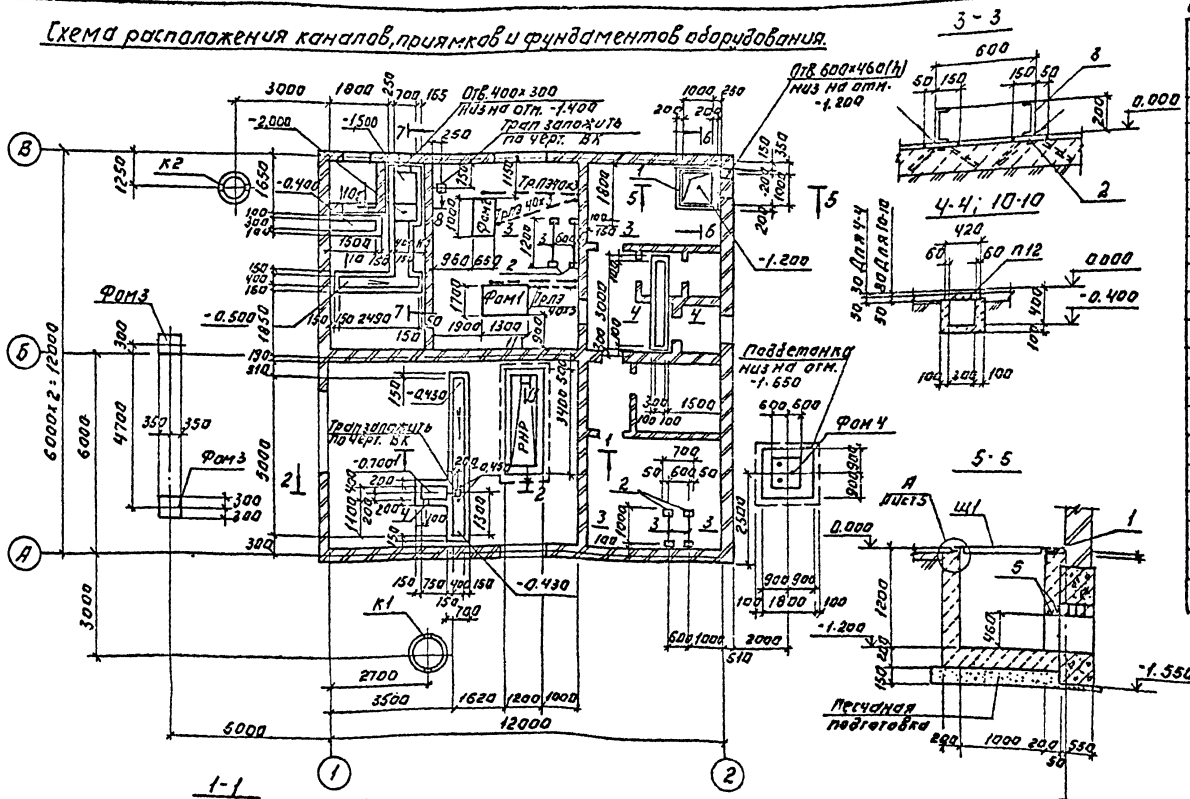


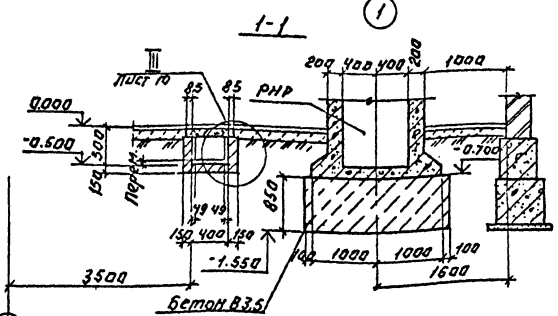


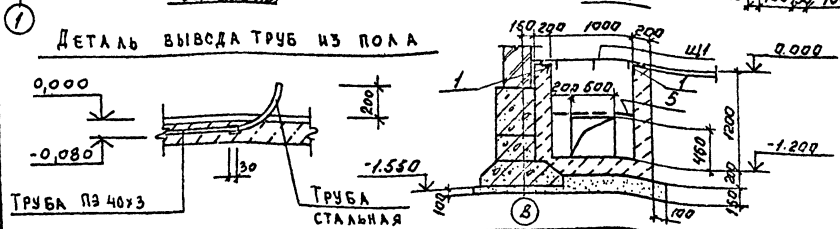


### Спецификация к схеме расположения каналов, приямков.

| Марка поз. | Обозначение | Наименование | Кол. | Масса ед. кг | Примеч. |
|---|---|---|---|---|---|
| | | Фундаменты под оборудование. | | | |
| Фам1 | Лист 6 | Фам1 | 1 | | |
| Фам2 | Лист 6 | Фам2 | 1 | | |
| Фам3 | Лист 6 | Фам3 | 2 | | |
| Фам4 | Лист 6 | Фам4 | 1 | | |
| | | | | | |
| | | Колодцы. | | | |
| К1 | Лист 7 | К1 | 1 | | |
| К2 | Лист 7 | К2 | 1 | | |
| | | | | | |
| РНР | Листы 8; 9 | Резервуар нейтрализующего раствора | 1 | | |
| | | | | | |
| 1 | 1.400-15 81 540 | Изделие закладное МН 540 | 41 | 8,5 | п.м. |
| 2 | 1.400-15 81 410 | Изделие закладное МН 401-1 | 8 | 1,4 | |
| 3 | | Швеллер 20 ГОСТ 8240-89 (С245 ГОСТ 27772-88) | 4,4 | 13,4 | п.м. |
| 4 | 5.900-2 ТМ 89 | Тальник Ду 50 ℓ=200 | 1 | 5,6 | |
| 5 | | Ф 10 Ⅱ ГОСТ 5781-82 ℓ=1000 | 4 | 0,62 | |
| 6 | ГОСТ 2379-85 | ЧС 8 А III / 8 Ат III 95×175 | 1 | 13,2 | |
| | | Бетон В 12,5 | 7,7 | | м³ |

1. Грунты основания под фундаменты под оборудование и каналы уплотнить до $\rho = 1,6$ т/м³.
2. Каналы и приямки под оборудование выполнять из бетона В 12,5.
3. Антикоррозионная защита конструкций разработана на листе 10.
4. Наружную поверхность каналов и приямков, соприкасающуюся с грунтом обмазать горячим битумом за 2 раза.
5. Трапы заложить в полу и канале до бетонирования по чертежам ТХ.
6. Под резервуаром нейтрализующего раствора устроить подготовку из бетона В 3,5 толщиной 850 мм.
7. Под фундамент Фам 4 выполнить подготовку В 3,5 толщиной 100 мм.

Привязан:

Инв. № подл. | Подпись и дата | Взам. инв. №

| | | | |
|---|---|---|---|
| Т.П. 901-7-21.90 | | | КЖ |
| Проектная для оборудования гуммировки самой под производительностью 2 кг хлора в час. | Стадия | Лист | Листов |
| | Р | 4 | |
| Схема расположения каналов, приямков и фундаментов под оборудование. Сечения 1-1; ...; 6-6; 10-10; 11-11 | Росинжстройимпекс | | |

Гл. инж. проекта Антонова
Разраб. Гритина
Н. контр. Пушкинко

Альбом 3

## Схема расположения плит перекрытия каналов

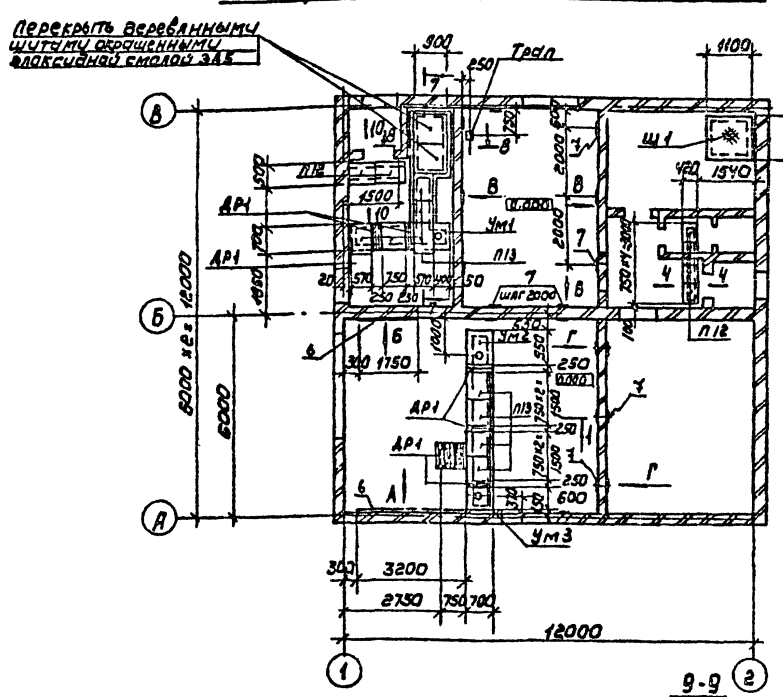


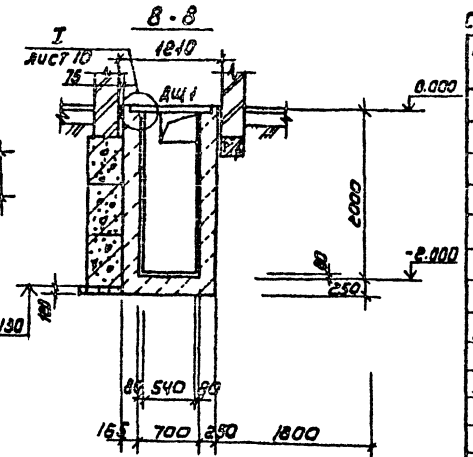


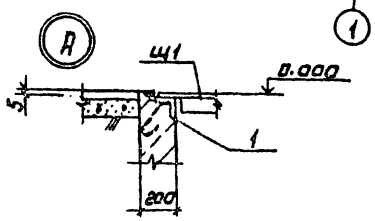


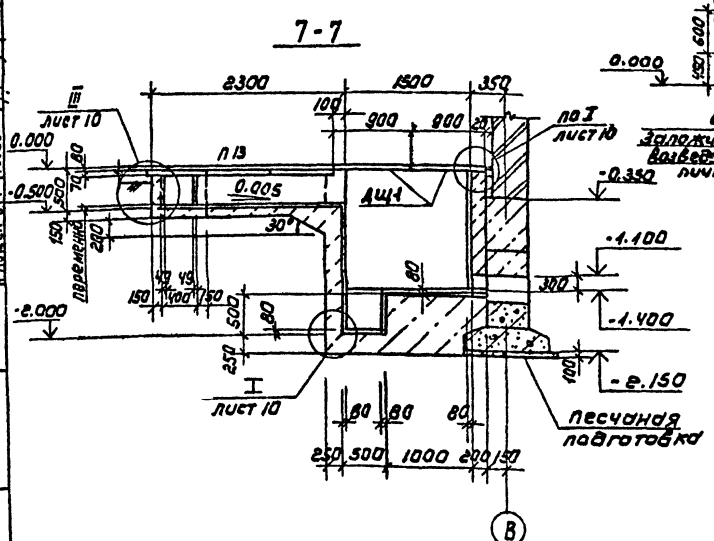


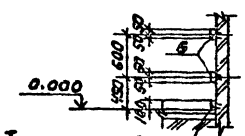


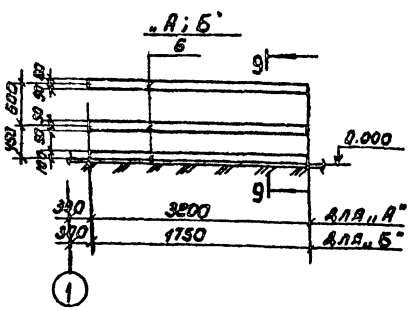


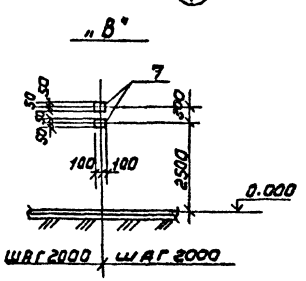


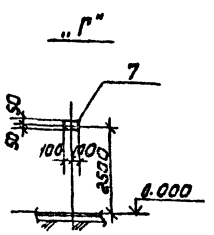


## Спецификация к схеме расположения плит перекрытия каналов

| Марка, поз. | Обозначение | Наименование | Кол. | Масса ед. кг | Примеч. |
|---|---|---|---|---|---|
| | | Плиты перекрытия каналов | | | |
| П12 | 3.006.1-2.87 2-1 | П1-5 | 6 | 40 | |
| П13 | 2-5 | П5д-5 | 6 | 100 | |
| | | Щит деревянный | | | |
| ДЩ1 | Лист 7 | ДЩ1 | 2 | | |
| ДР1 | Лист 7 | Деревянная решетка ДР1 | 9 | | |
| | | Участок монолитный | | | |
| Ум1 | Лист 7 | Ум1 | 1 | | |
| Ум2 | Лист 7 | Ум2 | 1 | | |
| Ум3 | Лист 7 | Ум3 | 1 | | |
| Щ1 | 901-7-21.90-КЖ.И.04 | Щит Щ1 | 1 | 45.03 | |
| | | Изделие закладное | | | |
| 6 | 1.400-15.81.140-02 | МН127-3 | 14.9 | 5.5 | п.м. |
| 7 | 120-13 | МН107-2 | 31 | 1.3 | |

1. Плиты укладывать на цементно-песчаный раствор М50 толщиной 10 мм.
2. При устройстве чистого пола заложить полиэтиленовые трубы в подготовке пола низ на отм.-0.080, выводы полиэтиленовых труб из подливок пола защитить отрезками тонкостенных стальных труб, которые должны быть выведены выше пола на 200 мм. Трубы учтены на листах марки ЭМ. ДЕТАЛЬ ВЫВОДА ТРУБ ИЗ ПОЛА СМ. ЛИСТ 4.

| | | | |
|---|---|---|---|
| ТП 901-7-21.90 | | | КЖ |
| Хлопотовная для обеззараживания питьевых источных вод производительностью 2.0 кг хлора/час | Стадия | Лист | Листов |
| | Р | 5 | |
| Схема расположения плит перекрытия каналов. Сечение 7-7... 9-9. | Росинжстройимпекс | | |

Привязан

Инв. №

Провер. Антонова
Разраб. Стрыгина
Н. контр. Мирошниченко

Согласовано: Разделы ТХ, Левина; Разделы ВС, Нарциссова; Разделы ЭМ, Гусева

Инв. № подл. | Подпись и дата | Взам. инв. №

25352-03 14

Альбом 3

1-1

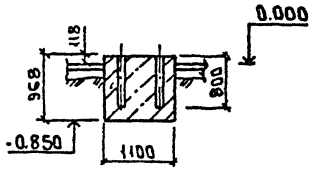


2-2

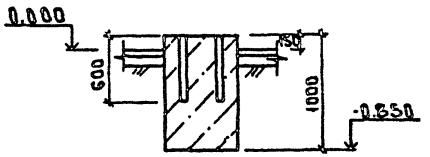


3-3

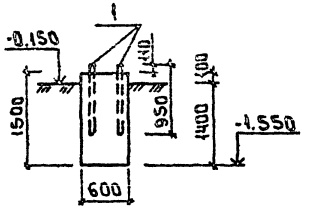


Фом1

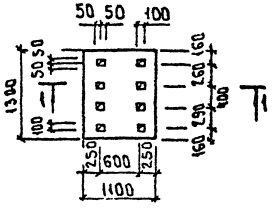


Фом2

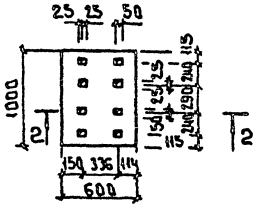


Фом3

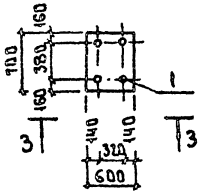


4-4

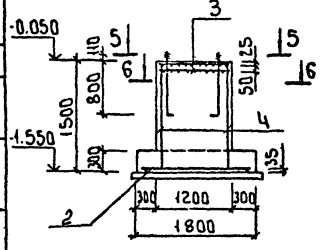


5-5

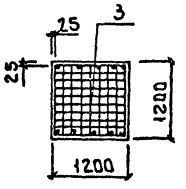


6-6

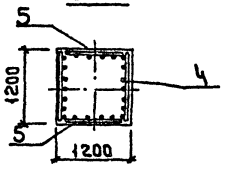


Фом4

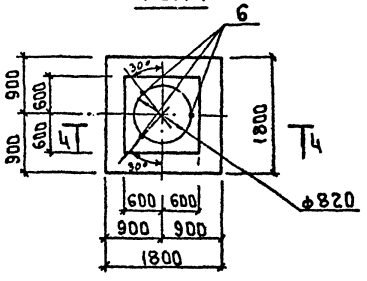


Схема сборки сеток в пространственный каркас

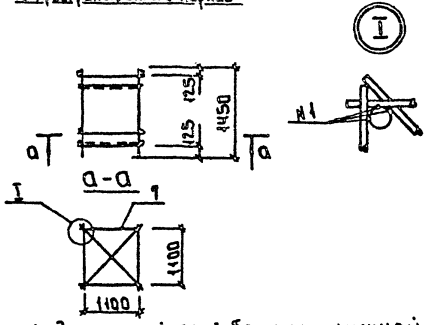


1 Защитный слой бетона нижней арматуры Фом4 принят 35мм, а для всей арматуры - 20мм.

2 Бетонирование монолитных конструкций производить согласно СНиП III-15-76

Спецификация монолитных фундаментов под оборудование

| Формат | Зона | Поз. | Обозначение | Наименование | Кол | Примеч |
|---|---|---|---|---|---|---|
| | | | | Фом 1 | | |
| | | | | Материалы | | |
| | | | | Бетон В12.5 | 1.4 | м³ |
| | | | | Фом 2 | | |
| | | | | Материалы | | |
| | | | | Бетон В12.5 | 0.8 | м³ |
| | | | | Фом 3 | | |
| | | | | Стандартные изделия | | |
| | | 1 | | Болт 1.1 М24×950 | | |
| | | | | Вст3кп2 ГОСТ 24379.1-80 | 4 | |
| | | | | Материалы | | |
| | | | | Бетон В12.5 | 0.6 | м³ |
| | | | | Фом 4 | | |
| | | | | Сетки арматурные | | |
| | | 2 | 1.412.1-6.2.1 | С1-7 | 1 | 23.7 кг |
| | | 3 | ГОСТ 23275-85 | 4С 6Аш.100 6Аш.100 115×115 | 2 | 6.24 кг |
| | | 4 | ГОСТ 23275-85 | 2С 12Аш.200 8Аш.300 115×145 | 2 | 10.97 кг |
| | | 5 | ГОСТ 23275-85 | 2С 12Аш.200 6Аш.300 115×145 12.5 Е 75 | 2 | 10.97 кг |
| | | 6 | 1.412.1-4.060 | Элемент закладной МН1 | 3 | 3.4 кг |
| | | | | Детали | | |
| | | 1 | | ф10 А-III ГОСТ 5781-82 Р:1600 | 4 | 4.0 кг |
| | | | | Материалы | | |
| | | | | Бетон В12.5 | 2.7 | м³ |

Ведомость расхода стали на один элемент, кг

| Марка элемента | Изделие арматурные | | | | | Изделия закладн. | | | | Всего |
|---|---|---|---|---|---|---|---|---|---|---|
| | Арматура класса А-III | | | | | прокат марки | | | | |
| | ГОСТ 5781-82 | | | | | ГОСТ 19903-74 | ГОСТ ГОСТ 2590-88 5915-70 | | | |
| | ф6 | ф8 | ф10 | ф12 | Итого | 8-В | Итого | Н24 | Н24 | |
| Фом4 | 12.5 | 18.32 | 17.1 | 25.56 | 73.48 | 1.2 | 1.2 | 8.31 | 1.2 | 84.19 |

Привязан

Инв.№

| | | | |
|---|---|---|---|
| Провер. | Антонова | | |
| Разраб. | Мирошниченко | | |
| Н. контр. | Стригина | | |

тп 901-7-21.90 КЖ

Лабораторная для обеззараживания питьевых и сточных вод производительностью 2.0 кг хлора в час.

| Стадия | Лист | Листов |
|---|---|---|
| Р | 6 | |

Фундаменты под оборудование Фом1÷Фом4

Росинжстройимпекс

25352-03 15

Альбом ТК Левшина

Инв.№ подл. | Подп. и дата | Взам. инв.№

Альбом 3

## Колодец К1

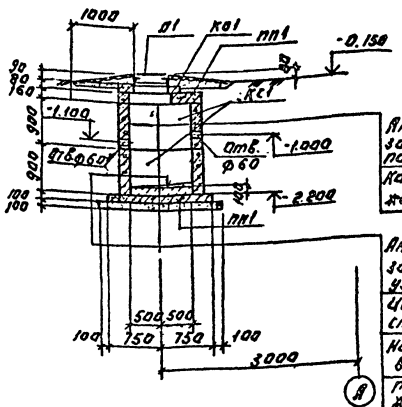


Антикоррозионная защита по узлу III; лист 10
Кольцо стеновое железобетонное - 80 мм.
Антикоррозионная защита по узлу IV; лист 10
Цементно-песчаная стяжка - 20 мм.
Набетонка из бетона В3,5 - 100 мм.
Плита днища железобетонная - 100 мм.
Песчаная подготовка - 100 мм.

## Колодец К2

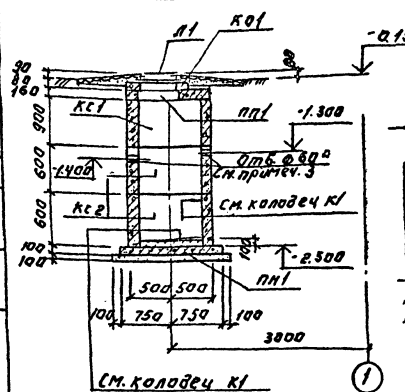


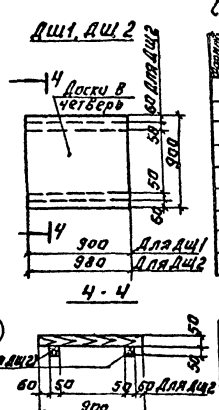


## Деревянная решетка ДР1

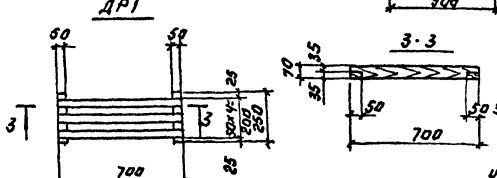


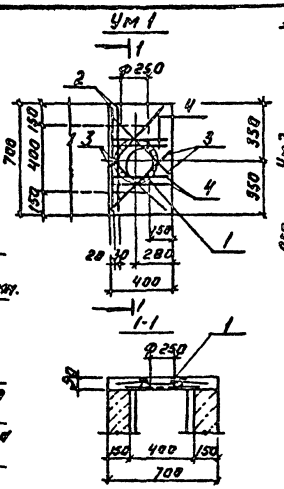


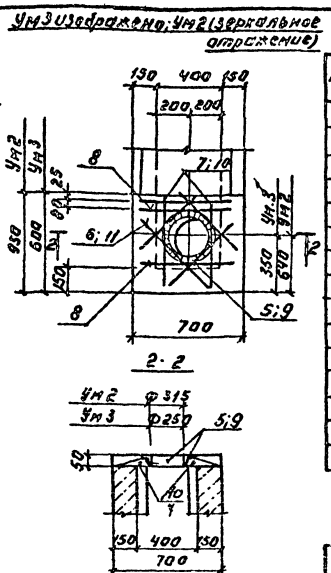


## Спецификация элементов колодцев.

| Марка | Обозначение | Наименование | Кол. шт. | Масса кг | Примеч. |
|---|---|---|---|---|---|
| | | Колодец К1 | | | |
| ПН1 | 3.900.1-14.1-12 | Плита днища ПН10 | 1 | 450 | |
| КС1 | 3.900.1-14.1-3 | Кольцо стеновое КС10.9 | 2 | 600 | |
| ПП1 | 3.900.1-14.1-10 | Плита перекрытия (ПП15-1) | 1 | 270 | |
| КО1 | 3.900.1-14.1-13 | Кольцо опорное КО6 | 1 | 50 | |
| Л1 | ГОСТ 3634-89 | Люк „Л" | 1 | 65 | |
| | | | | | |
| | | Колодец К2 | | | |
| ПН1 | 3.900.1-14.1-12 | Плита днища ПН10 | 1 | 450 | |
| КС1 | 3.900.1-14.1-3 | Кольцо стеновое КС10.9 | 1 | 600 | |
| КС2 | 3.900.1-14.1-2 | Кольцо стеновое КС10.6 | 2 | 400 | |
| ПП1 | 3.900.1-14.1-10 | Плита перекрытия (ПП15-1) | 1 | 270 | |
| КО1 | 3.900.1-14.1-13 | Кольцо опорное КО6 | 1 | 50 | |
| Л1 | ГОСТ 3634-89 | Люк „Л" | 1 | 65 | |

## Спецификация монолитных участков (окончание)

| Формат | Зона | Пол. | Обозначение | Наименование | Кол. | Примеч. |
|---|---|---|---|---|---|---|
| | | | | Ум 3 | | |
| | | | | Сборочные единицы | | |
| | | 9 | 1.400-15.В1.730 | Изделие закладное МН776 | 1 | 3.7 кг |
| | | | | Детали | | |
| | | 8 | | Ф10 А III ГОСТ 5781-82 ℓ=650 | 5 | 0.4 кг |
| | | 10 | | Ф10 А III ГОСТ 5781-82 ℓ=900 | 2 | 0.56 кг |
| | | 11 | | Ф10 А III ГОСТ 5781-82 ℓ=940 | 4 | 0.58 кг |
| | | | | Материалы | | |
| | | | | Бетон В15 | 0,02 | м³ |

## Спецификация монолитных участков (начало).

| Формат | Зона | Пол. | Обозначение | Наименование | Кол. шт. | Примеч. |
|---|---|---|---|---|---|---|
| | | | | Ум 1 | | |
| | | | | Сборочные единицы | | |
| | | 1 | 1.400-15.В1.730 | Изделие закладное МН776 | 1 | 3.7 кг |
| | | | | Детали | | |
| | | 2 | | Ф10 А III ГОСТ 5781-82 ℓ=650 | 2 | 0,4 кг |
| | | 3 | | Ф10 А III ГОСТ 5781-82 ℓ=500 | 4 | 0,31 кг |
| | | 4 | | Ф10 А III ГОСТ 5781-82 ℓ=350 | 4 | 0,22 кг |
| | | | | Материалы | | |
| | | | | Бетон В15 | 0,02 | м³ |
| | | | | Ум 2 | | |
| | | | | Сборочные единицы | | |
| | | 5 | 1.400-15.В1.730-01 | Изделие закладное МН777 | 1 | 4.3 кг |
| | | | | Детали | | |
| | | 6 | | Ф10 А III ГОСТ 5781-82 ℓ=900 | 4 | 0,56 кг |
| | | 7 | | Ф10 А III ГОСТ 5781-82 ℓ=550 | 2 | 0,34 кг |
| | | 8 | | Ф10 А III ГОСТ 5781-82 ℓ=650 | 3 | 0,4 кг |
| | | | | Материалы | | |
| | | | | Бетон В15 | 0,03 | м³ |

1. Защитный слой бетона в монолитных участках - 15 мм.
2. Плиты в колодцах элементы выше плит с внутренней стороны деревянные щиты и решетки окрасить по узлу III, лист 10.

## Ведомость расхода стали на элемент, кг

| Марка элемента | Изделия арматурные | | | | | Изделия закладные | | | | | | Общий расход |
|---|---|---|---|---|---|---|---|---|---|---|---|---|
| | Арматура класса А III | | | | | Арматура класса А III | | | Прокат марки С 235 | | | |
| | ГОСТ 5781-82 | | | | | ГОСТ 5781-82 | | | ГОСТ 8509-86 | | | |
| | Ф10 | | | | Итого | Ф | | Итого | 50×5 | | Итого | |
| Ум1 | 2,9 | | | | 2,9 | а | | 0,4 | 3,3 | | 3,3 | 6,6 |
| Ум2 | 4,1 | | | | 4,1 | а | | 0,4 | 3,9 | | 3,9 | 8,4 |
| Ум3 | 5,4 | | | | 5,4 | а | | 0,4 | 3,3 | | 3,3 | 9,1 |

3. В стеновых кольцах колодцев отверстия отмеченные * выполнить методом рассверловки, после пропуска труб, зазоры уплотнить асбестовым шнуром на силикатной замазке с последующей разделкой пластораствором.
4. Деревянные решетки и щиты выполнить из антисептированной древесины хвойных пород ГОСТ 8486-861.

Привязан:

Инв. №

Т.П.901-7-21.90 КЖ

Хлораторная для обеззараживания питьевых и сточных вод производительностью 2 кг. хлора в ч

| Стадия | Лист | Листов |
|---|---|---|
| Р | 7 | |

Колодцы К1; К2. Монолитные участки Ум1, Ум2. Деревянные щиты и решетка.

Провер. Антонова
Разраб. Мирошников
Н. контр. Пригина

Росинжстройимпекс

25352-03 16

Согласовано.
Раздел IX Ледина
Раздел ВС Марцинкевич
Инв. № подл. | Подпись и дата | Взам. инв. №

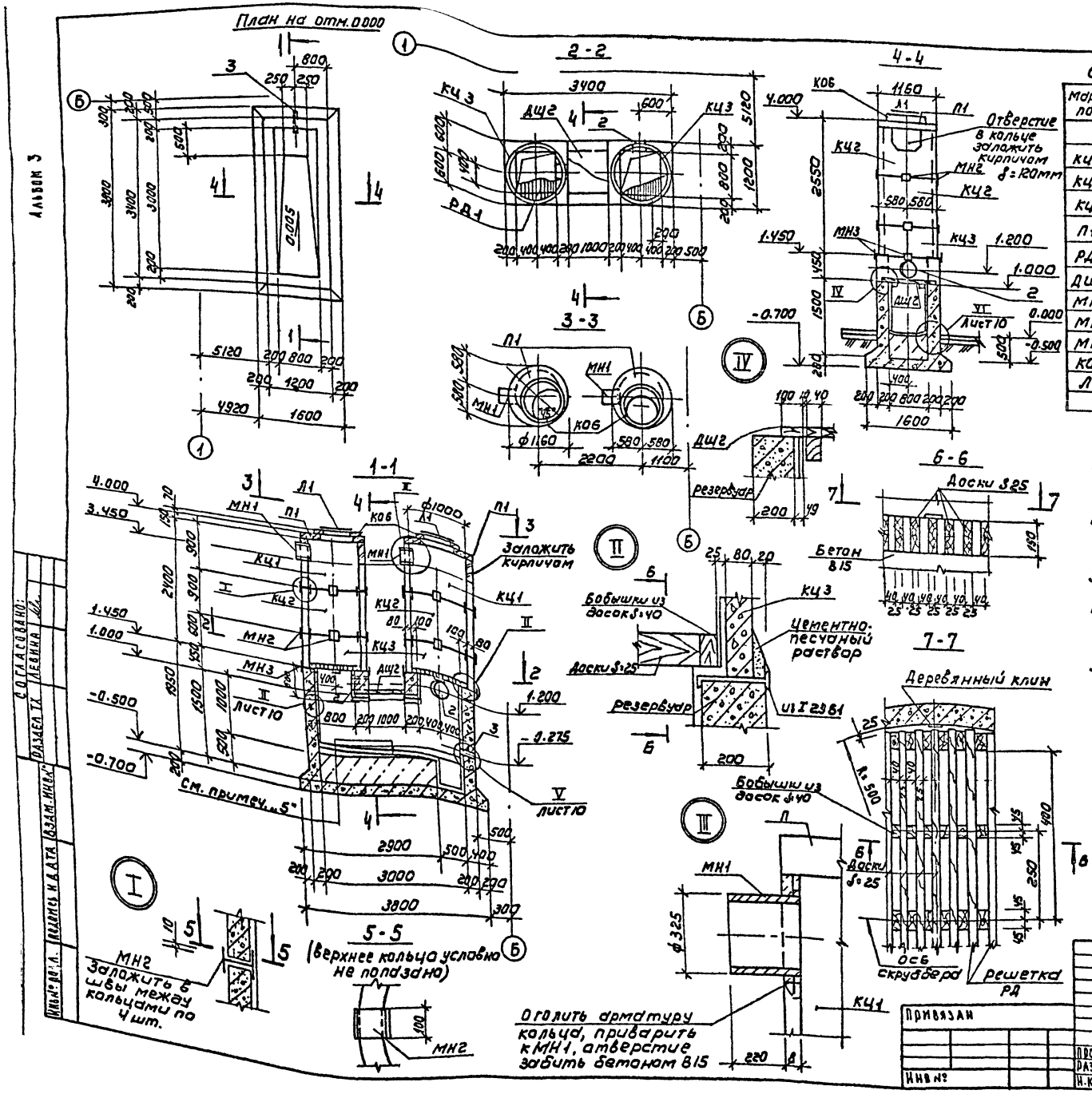


## Спецификация к схеме расположения

| Марка, поз. | Обозначение | Наименование | Кол | Масса ед, кг | Примеч. |
|---|---|---|---|---|---|
| | | Кольца стеновые | | | |
| КЦ1 | 3.900.1-14.1-5 | КС 10.9а | 2 | 550 | |
| КЦ2 | 3.900.1-14.1-3 | КС 10.9 | 2 | 600 | |
| КЦ3 | 3.900.1-14.1-2 | КС 10.6 | 2 | 400 | |
| П1 | 3.900.1-14.1-9 | Плита перекрытия ПП10-1 | 2 | 250 | |
| РД1 | | Решетка деревянная РД1 | 2 | | |
| ДЩ2 | лист 7 | ДЩ2 | 1 | | |
| МН1 | | Труба 325×6×300 Кр I ГОСТ 10704-76 / В-БСТ3 сп ГОСТ 10705-80 | 2 | 19.0 | |
| МН2 | | Двутавр 12 ГОСТ 2239-89 / С235 ГОСТ 27772-88 δ=100 | 16 | 1.2 | |
| МН3 | | Двутавр 23 Б1 ГОСТ 26020-83 / С235 ГОСТ 27772-88 δ=100 | 8 | 2.6 | |
| КОБ | 3.900.1-14.1-13 | Кольцо опорное КОБ | 2 | 50 | |
| Л1 | ГОСТ 3634-89 | Люк чугунный для смотровых колодцев „Л" | 2 | 65 | |
| | | | | | |

1. Деревянные решетки и щиты изготавливать из сосновых досок, предварительно пропитанных смолой ЭД-5.
2. Кольца монтировать на свежеуложенный цементно-песчаный раствор после установки фиксаторов МН2 и МН3.
3. Антикоррозионную защиту скрубберов см. лист 11. защиту резервуара см. лист 10.
4. Деревянную решетку установить после выполнения антикоррозийной защиты скруббера.
5. Состав: - антикоррозионная защита (см. лист 10, узел VI);
   - цементно-песчаная стяжка по уклону 20... 30 мм.
   - на бетонка из бетона В3,5 - 500 мм;
   - железобетонное днище - 200 мм;
   - асфальтовый раствор - 8 мм;
   - подбетонка из бетона В3,5 - 850 мм;
6. На разрезах 1-1 и 4-4 подбетонка условно не показана. (см. сеч. 1-1 и 11-11 на листе 4).

| | | | | | |
|---|---|---|---|---|---|
| ТП 901-7-21.90 | | | | | -КЖ |
| Привязан | | | | | |
| Инв № | | | | | |
| Провер. | Антонова | | Хлораторная для обеззараживания питьевых и сточных вод производительностью 2 кг хлора в час | Стадия: Р | Лист: 8 | Листов: |
| Разработ. | Стригина | | Резервуар нейтрализующего раствора со скрубберами. Общие виды. | Росинжстройимпекс | |
| Н. контр. | Мирошниченко | | | | |

25352-03 17

Альбом 3

## Схема армирования стен.

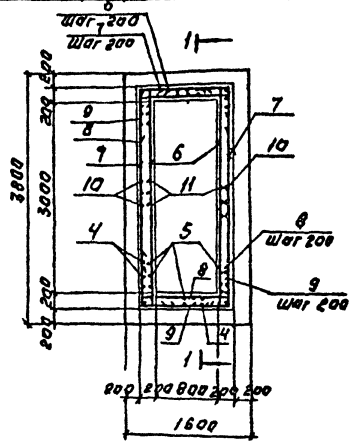


## 1-1

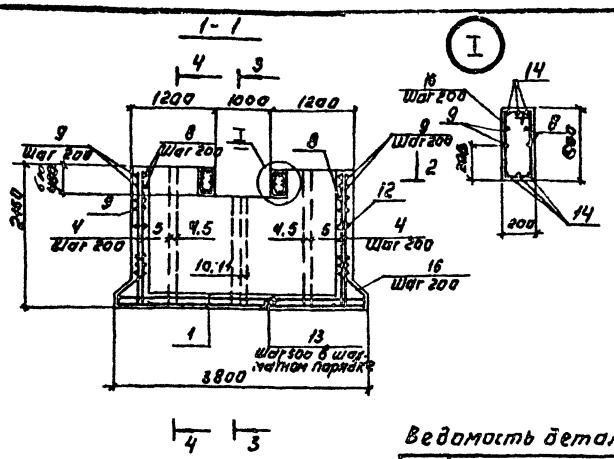


## 2-2

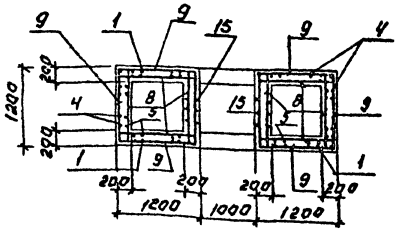


## Схема расположения сеток днища.

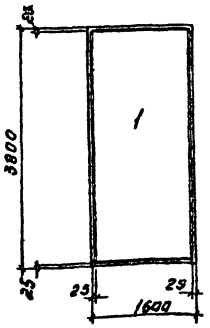


## 3-3

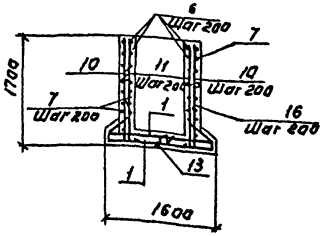


## 4-4

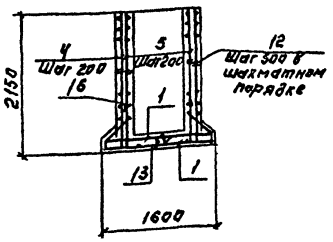


## Ведомость деталей.

| Поз. | Эскиз |
|---|---|
| 4 | 2100 \| 150 |
| 5 | 2100 \| 320 |
| 6 | 150 \| 3350 \| 150 |
| 7 | 400 \| 3350 \| 400 |
| 8 | 150 \| 1150 \| 150 |
| 9 | 400 \| 1150 \| 400 |
| 10 | 1650 \| 150 |
| 11 | 1650 \| 320 |
| 12 | 160 |
| 13 | 170 \| 150 \| 170 \| 150 |
| 14 | 400 \| 1150 \| 400 |
| 15 | 400 \| 230 \| 190 \| 480 |
| 16 | 230 \| 310 \| 530 \| 170 |

## Спецификация монолитного резервуара нейтрализующего раствора

| Формат | Зона | Поз. | Обозначение | Наименование | Кол. | Примеч. |
|---|---|---|---|---|---|---|
| | | | | Сборочные единицы | | |
| | | | | Сетки арматурные | | |
| | | 1 | ГОСТ 23279-85 | 2С $\frac{12А^{III}}{12А^{III}}$ 155х375 $\frac{75}{75}$ | 2 | 51.6 кГ |
| | | 2 | 5.900-2 ТМ 89-0.7 | Сальник Ду 300 ℓ=200 | 2 | 34.4 кГ |
| | | 3 | 5.900-2 ТМ 91 | Сальник Ду 50 ℓ=500 | 1 | 9.4 кГ |
| | | | | | | |
| | | | | | | |
| | | | | Детали | | |
| | | 4 | | ф12А$^{III}$ ГОСТ 5781-82 ℓ=2250 | 38 | 2.0 кГ |
| | | 5 | | ф12А$^{III}$ ГОСТ 5781-82 ℓ=2420 | 30 | 2.1 кГ |
| | | 6 | | ф8А$^{III}$ ГОСТ 5781-82 ℓ=3650 | 18 | 1.4 кГ |
| | | 7 | | ф8А$^{III}$ ГОСТ 5781-82 ℓ=4150 | 18 | 1.64 кГ |
| | | 8 | | ф8А$^{III}$ ГОСТ 5781-82 ℓ=1450 | 38 | 0.57 кГ |
| | | 9 | | ф8А$^{III}$ ГОСТ 5781-82 ℓ=1950 | 38 | 0.8 кГ |
| | | 10 | | ф12А$^{III}$ ГОСТ 5781-82 ℓ=1800 | 10 | 1.6 кГ |
| | | 11 | | ф12А$^{III}$ ГОСТ 5781-82 ℓ=1850 | 10 | 1.65 кГ |
| | | 12 | | ф6А$^{I}$ ГОСТ 5781-82 ℓ=240 | 80 | 0.05 кГ |
| | | 13 | | ф10А$^{I}$ ГОСТ 5781-82 ℓ=690 | 25 | 0.43 кГ |
| | | 14 | | ф14А$^{III}$ ГОСТ 5781-82 ℓ=1950 | 12 | 2.4 кГ |
| | | 15 | | ф8А$^{I}$ ГОСТ 5781-82 ℓ=1260 | 10 | 0.5 кГ |
| | | 16 | | ф12А$^{III}$ ГОСТ 5781-82 ℓ=1460 | 58 | 1.3 кГ |
| | | | | Материалы | | |
| | | | | Бетон В15; W6 | 6,2 | м³ |

Ведомость стержней см. на листе

## Ведомость расхода стали на элемент, кГ.

| Марка элемента | Изделия арматурные | | | | | | | | Изделия закладные | | | | | Общий расход |
|---|---|---|---|---|---|---|---|---|---|---|---|---|---|---|
| | Арматура класса | | | | | | | | Прокат марки | | | | | |
| | А I | | | А $^{III}$ | | | | Итого | В ст.3 сп5 | | | | Итого | |
| | ГОСТ 5781-82 | | | | | | | | | ГОСТ 3262-75 | ГОСТ 10704-76 | | | |
| | ф6 | ф8 | ф10 | ф8 | ф12 | ф14 | | | | Тр ф 100х4,5 | Тр ф 478х8 | | | |
| РНР | 4,3 | 5,0 | 10,6 | 103,7 | 350 | 28,3 | | 501,9 | | 6 | 37.0 | | 43,0 | 544,9 |

1. Защитный слой бетона для нижней арматуры днища - 35 мм, для остальной арматуры - 25 мм.
2. Опалубочный чертеж резервуара см. листв

Т.П. 901-7-21.90 КЖ

Привязан:

Инв. №

Провер. Антонова
Разраб. Стригина
Н.контр. Мирошниченко

Хлораторная для обеззараживания питьевых и сточных вод производительностью 2 кг. хлора в час.

Резервуар нейтрализующего раствора. Армирование.

| Стадия | Лист | Листов |
|---|---|---|
| Р | 9 | |

Росинжстройимпекс

25352-03 18

Инв. № подл. | Подп. и дата | Взам. инв. №

Альбом 3

## I

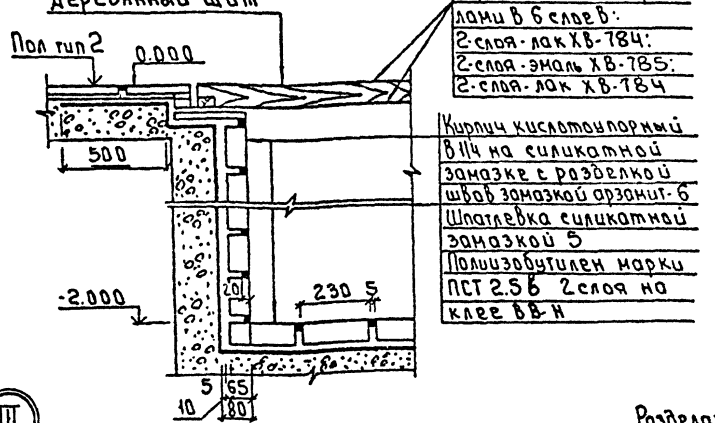


Окрасить ПХВ материалами в 6 слоев:
2 слоя - лак ХВ-784;
2 слоя - эмаль ХВ-785;
2 слоя - лак ХВ-784

Кирпич кислотоупорный в 1/4 на силикатной замазке с разделкой швов замазкой арзамит-6

Шпатлевка силикатной замазкой 5

Полиизобутилен марки ПСТ 2.5 Б 2 слоя на клее БВ-Н

## II

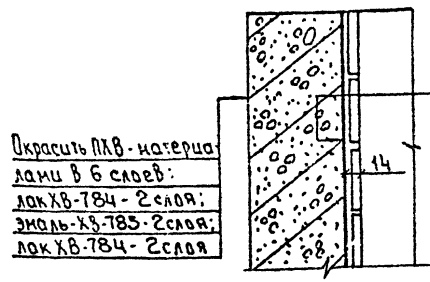


Окрасить ПХВ-материалами в 6 слоев:
лак ХВ-784 - 2 слоя;
эмаль ХВ-785 - 2 слоя;
лак ХВ-784 - 2 слоя

Железобетон
Армированная стеклотканью лакокрасочная композиция*
Плитка шлакоситалловая 59 на пластораствре на основе смолы ЭД-20

## V

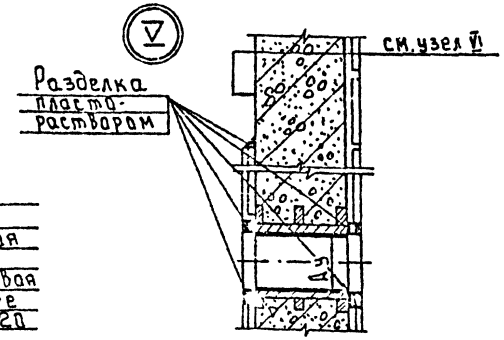


## III

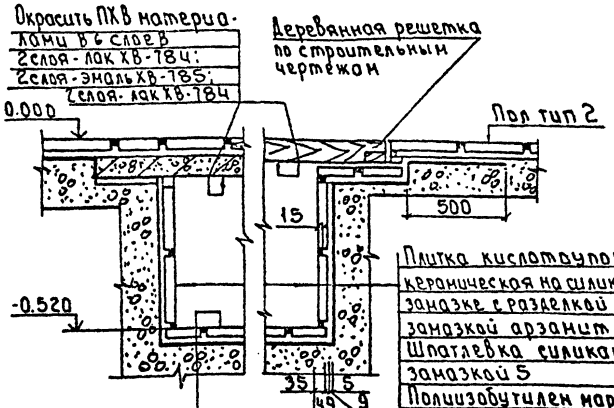


Окрасить ПХВ материалами в 6 слоев
2 слоя - лак ХВ-784;
2 слоя - эмаль ХВ-785;
2 слоя - лак ХВ-784

Деревянная решетка по строительным чертежам

Пол тип 2

Плитка кислотоупорная керамическая на силикатной замазке с разделкой швов замазкой арзамит 5

Шпатлевка силикатной замазкой 5

Полиизобутилен марки ПСТ 2.5 в 2 слоя на клее БВ-Н

Плитка кислотоупорная керамическая на силикатной замазке с разделкой швов замазкой арзамит-5

Шпатлевка силикатной замазкой 5

Полиизобутилен марки ПСТ 2.5 в 2 слоя на клее БВ-Н

Набетонка по уклону

## IV

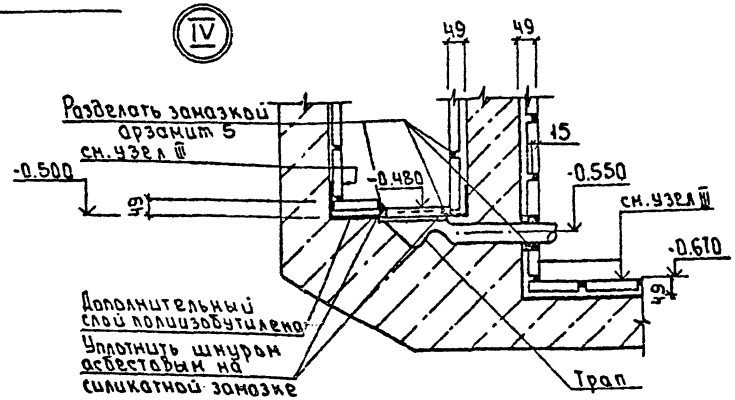


Разделать замазкой арзамит 5

Дополнительный слой полиизобутилена

Уплотнить шнуром асбестовым на силикатной замазке

## VI

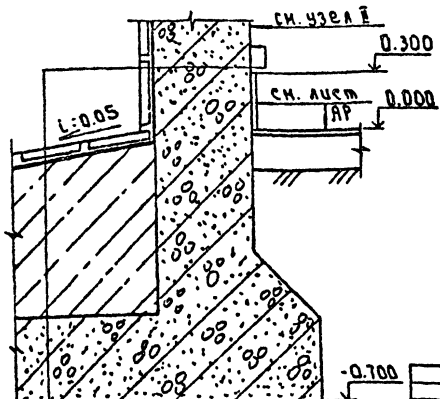


Железобетон
Набетонка по уклону (для днища)
Армированная стеклотканью лакокрасочная композиция*
Плитка шлакоситалловая 59 на пластораствре на основе смолы ЭД-20

## Внимание!

На данном чертеже для антикоррозионных покрытий применены токсичные легковоспламеняющиеся и горючие материалы. В связи с чем, при выполнении работ необходимо:

1 Строго соблюдать правила по технике безопасности, предусмотренные СНиП III-4-80 и инструкцией к 14 корп ВСН-14-74/ММСС СССР.

2 Строго выполнять мероприятия по предупреждению взрыва и распространению очага возгорания согласно СНиП 2.09.02-85 и СНиП 2.01.02-85*

## Технические требования.

1 Приемку и подготовку поверхности под антикоррозионную защиту, выполнение химзащитных работ и контроль качества покрытия производить согласно требования и СНиП 3.04.03-85 и "Сборника инструкций по защите от воздействия высокоагрессивных сред" ВСН-214-74/ММСС СССР.

2 * Состав грунтовочный слой из эпоксидной композиции на основе смолы ЭД-20:
- эпоксидная композиция на основе эпоксидной смолы ЭД-20, армированная двумя слоями стеклоткани марки Т-11;
- покрывной слой из эпоксидной композиции на основе эпоксидной смолы ЭД-20

Привязан

Инв.№

Инв.№ подл. | Подпись и дата | Взам. инв.№

| | | |
|---|---|---|
| Провер. | Антонова | |
| Разраб. | Ширшиченко | |
| Н.контр. | Стрыгина | |

тп 901-7-21.90 КЖ

Хлораторная для обеззараживания питьевых и сточных вод производительностью 2 кг хлора в час.

| Стадия | Лист | Листов |
|---|---|---|
| Р | 10 | |

Узлы антикоррозионной защиты резервуара, каналов и приямков.

Росинжстройимпекс

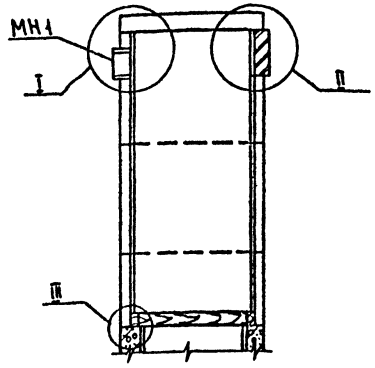


II

Плита железобетонная
Армированная стеклотканью
лакокрасочная композиция*

Химзащиту плиты железобетонной произвести до монтажа

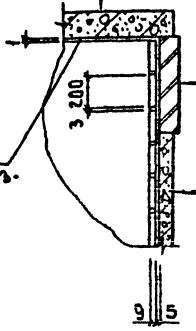


Кирпичная кладка - 120мм
или
Железобетонная стена - 80мм
Армированная стеклотканью
лакокрасочная композиция *
Плитка шлакоситалловая-S9(200·20)
на пластораствоpе на основе
эпоксидной смолы ЭД-20

I

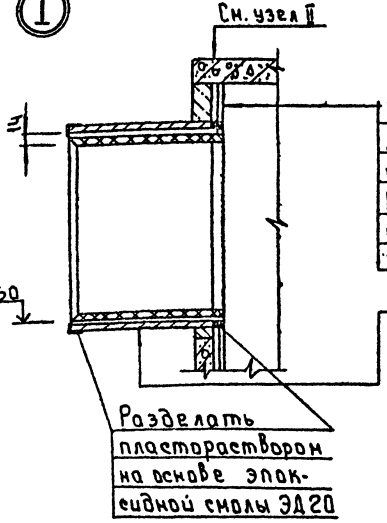


Бетон В7.5 -80мм
Армированная стеклотканью лако-
красочная композиция*
Плитка шлакоситалловая-S9(200·200)
на пластораствоpе на основе эпоксид-
ной смолы ЭД-20

Труба стальная МН1
Армированная стекло-
тканью лакокрасочная
композиция*
Вкладыш К1у керами-
ческий на пласта-
растворе.

Разделать
пластораствором
на основе эпок-
сидной смолы ЭД20

III

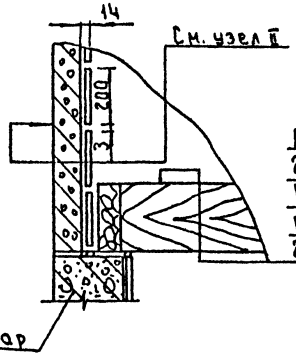


ПХВ материалы в 6 слоев
2слоя-лак ХВ-784; 2слоя-эмаль ХВ-785; 2слоя-лак ХВ-724
Решетка деревянная
ПХВ материалы в 6 слоев
2слоя-лак ХВ-784; 2слоя-эмаль ХВ-785; 2слоя-лак ХВ-784

Состав лакокрасочной композиции см.на листе 10.

| | | | | | |
|---|---|---|---|---|---|
| Привязан | | | | тп 901-7-21.90 | КЖ |
| Инв.№ | | Провер. | Антонова | Хлораторная для обеззараживания питьевых и сточных вод производительностью 2 Окг хлора в час. | Стадия: Р; Лист: 11; Листов: |
| | | Разраб. | Стрегина | Узлы антикоррозионной защиты скрубберов. | Росинжстройимпекс |
| | | Н.контр. | Чирошниченко | | |

25352-03 20

Формат А2

Альбом 3

## Схема расположения панелей и перекрытия на отм. 2.900

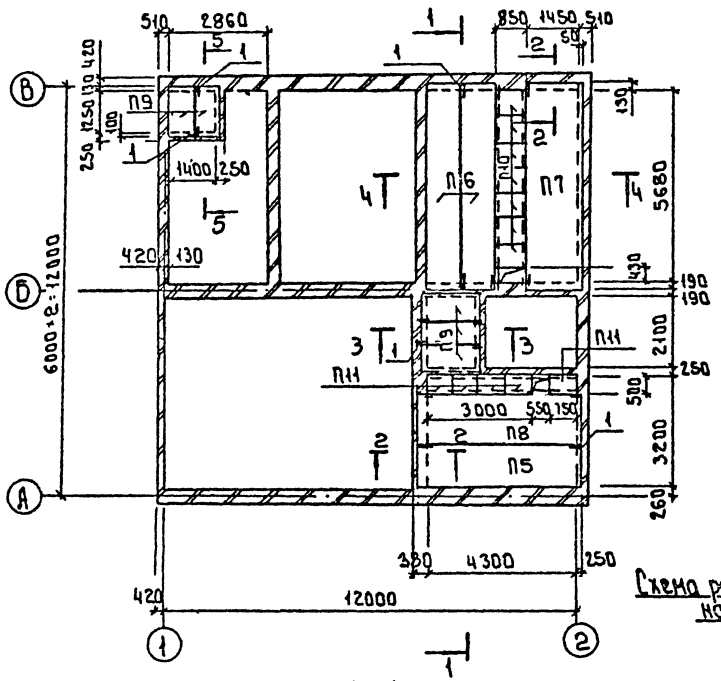


## 2-2

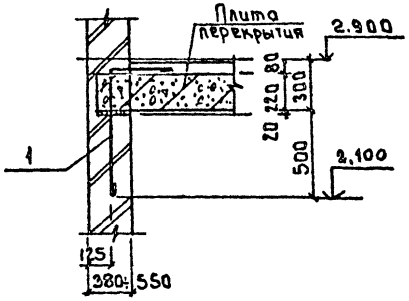


## 3-3

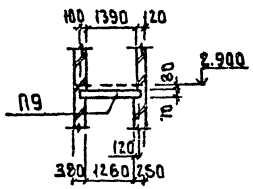


## 4-4

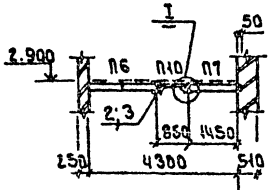


## Схема расположения труб в полу на отм. 2.900

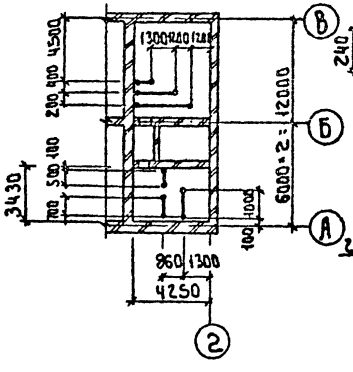


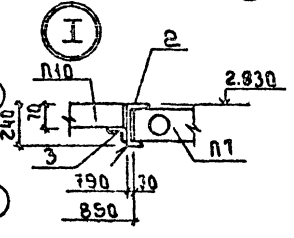


## 5-5

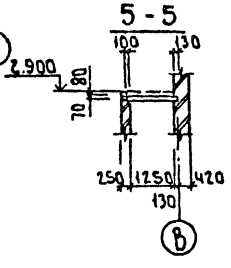


## 1-1

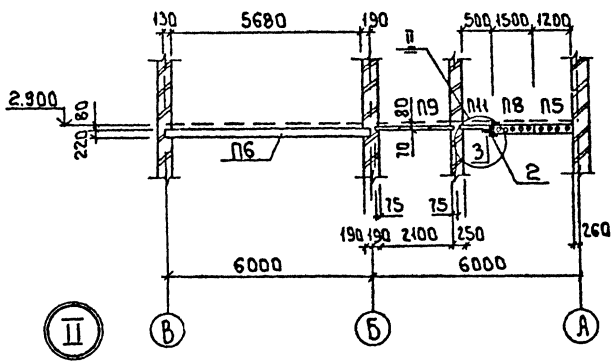


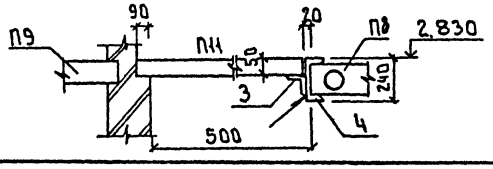


## Спецификация к схеме расположения панелей перекрытия

| Марка поз. | Обозначение | Наименование | Кол | Масса ед, кг | Примеч. |
|---|---|---|---|---|---|
| | | Панели перекрытия | | | |
| П5 | 1.141-1.63 300-05 | ПК48.12-8АтVт | 1 | 1700 | |
| П6 | 400-01 | ПК60.10-8АтVт | 2 | 1725 | |
| П7 | 200-01 | ПК60.15-8АтVт | 1 | 2800 | |
| П8 | 200-05 | ПК48.15-8АтVт | 1 | 2250 | |
| | | Плиты перекрытия | | | |
| П9 | 3.006.1-2.87.2-10 | П10д-56 | 5 | 190 | |
| П10 | 2-5 | П5д-5 | 7 | 100 | |
| П11 | 2-3 | П3-5 | 5 | 50 | |
| | | | | | |
| | | | | | |
| | | Элементы соединительные | | | |
| 1 | | ф10АГ ГОСТ 5781-82 ℓ=1230 | 31 | 0.76 | |
| 2 | | Швеллер 24ГОСТ 2240-89 / С245 ГОСТ 27772-88 ℓ=6000 | 2 | 144.0 | |
| 3 | | Уголок 100×100×7 ГОСТ 8509-86 / С245 ГОСТ 27772-88 | 16.5 | 12.2 | п.м. |
| 4 | | Швеллер 24ГОСТ 8240-89 / С245 ГОСТ 27772-88 ℓ=4800 | 1 | 115.2 | |
| | | | | | |
| | | | | | |

1 Панели перекрытия укладывать по свежеуложенному цементно-песчаному раствору толщиной 20мм. Швы между плитами тщательно забить бетоном В15.
2 Панели перекрытия связать между собой и с анкерами через петли.
3 При устройстве чистого пола на плиты перекрытия уложить полиэтиленовые трубы ПЭ40+3. Выводы труб защитить отрезками тонкостенных стальных труб, которые должны быть выведены выше пола на 200мм. Трубы учтены на листах ЭМ.
4 Полезная нагрузка на перекрытие -4.0кПа.
5 Анкера поз. 1 заложить при возведении кирпичных стен.
6. Поз. 3 приварить к поз. 2 и 4 до монтажа. Поз. 2 и 4 монтировать одновременно с панелями перекрытия.

## Ведомость деталей

| Поз. | Эскиз |
|---|---|
| 1 | 730 450 |
| | |

| | | | | | |
|---|---|---|---|---|---|
| Привязан | | | | тп 901-7-21.90 | КЖ |
| | | | | Хлораторная для обеззараживания питьевых и сточных вод производительностью 2.0 кг хлора в час. | Стадия Р / Лист 12 / Листов |
| Инв.№ | Провер. Антонова / Разраб. Стригина / Н.контр. Ярошниченко | | | Схема расположения панелей перекрытия на отм. 2.900. | Госинжстройимпекс |

согласовано
отдел ВС Нарицесова
Взам. инв.
Подпись и дата
Инв.№ пол.

25352-03 21

Альбом 3

## Схема расположения плит покрытия

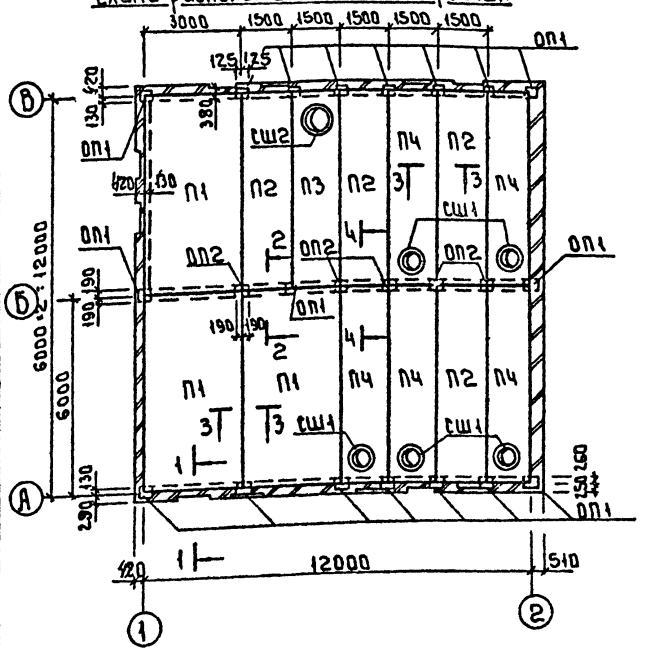


## 3-3




## 4-4

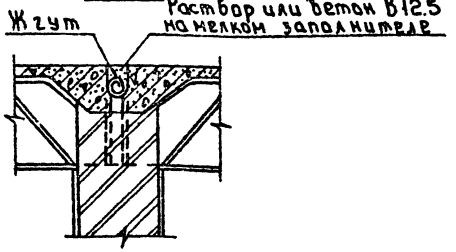


## Деталь анкеровки козырька

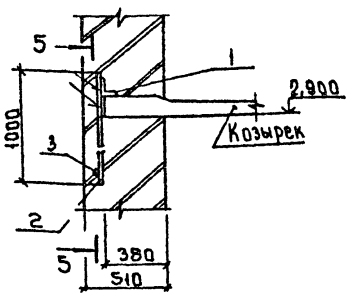


## 1-1

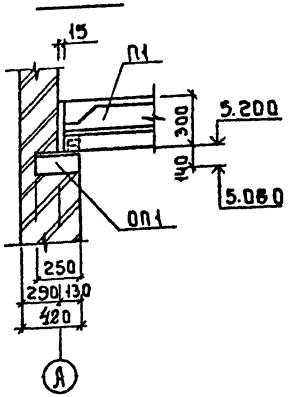


## 2-2

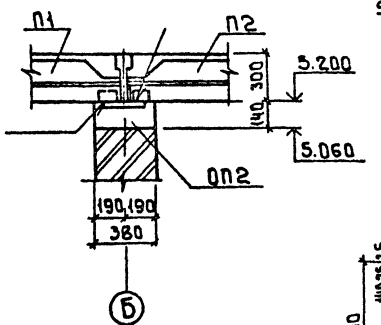


## 5-5

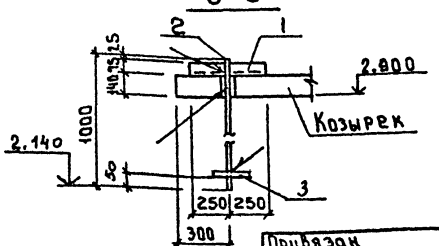


## Спецификация к схеме расположения плит покрытия

| Марка, поз. | Обозначение | Наименование | Кол | Масса ед. кг | Примеч. |
|---|---|---|---|---|---|
| | | Плиты покрытия | | | |
| П1 | ГОСТ 22701.1-77 | ПГ-2А IV Т-П | 3 | 2650 | |
| П2 | 1.465.1-7/84.1-1-10 | 2ПГБ-2А IV Т-П | 4 | 1500 | |
| П3 | 1.465.1-7/84.1-2-32 | 2ПВБ-3А IV Т-7П | 1 | 1900 | |
| П4 | -11 | 2ПВБ-3А IV Т-4П | 5 | 2000 | |
| | | | | | |
| | | | | | |
| | | Опорные подушки | | | |
| ОП1 | 1.869.1-1 100 | ОП2.5-4 | 18 | 33 | |
| ОП2 | 1.869.1-1 200 | ОП4-4 | 5 | 50 | |
| | | | | | |
| | | Стаканы | | | |
| СШ1 | 1.494-24. Вып.1 | СБ4А-1 | 5 | 150 | |
| СШ2 | 1.494-24. Вып.1 | СБ7А-1 | 1 | 290 | |
| | | | | | |
| 1 | | Уголок 75×75×6 ГОСТ 8509-86 / 245 ГОСТ 27772-88 ℓ=500 | 2 | 3.45 | |
| 2 | | ф10АI ГОСТ 5781-82 ℓ=1000 | 2 | 0,62 | |
| 3 | | ф10АI ГОСТ 5781-82 ℓ=250 | 2 | 0,15 | |

1 Плиты покрытия приварить к закладным деталям опорных подушек. Катет шва -4 мм.
2 Поверхности плит, подлежащие покрытию лакокрасочными материалами, в сечениях показаны двумя линиями.
3 Схему расположения козырька см. листы марки АР2 и АР3.

| | | | | | |
|---|---|---|---|---|---|
| Привязан | | | | тп 901-7-21.90 | КЖ |
| | | | | Хлораторная для обеззараживания питьевых и сточных вод производительностью 2.0 кг хлора/час | Стадия: Р; Лист: 13; Листов: |
| Инв.№ | | Провер. Антонова; Разраб. Стригина; Н.контр. Мирошниченко | | Схема расположения плит покрытия. | Росинжстройимпекс |

Согласовано: Отдел ОВ Нарциссова

Инв.№ подл. | Подпись и дата | Взам.инв.

25352-03 22

Альбом 3

## Схема расположения элементов Венткамеры

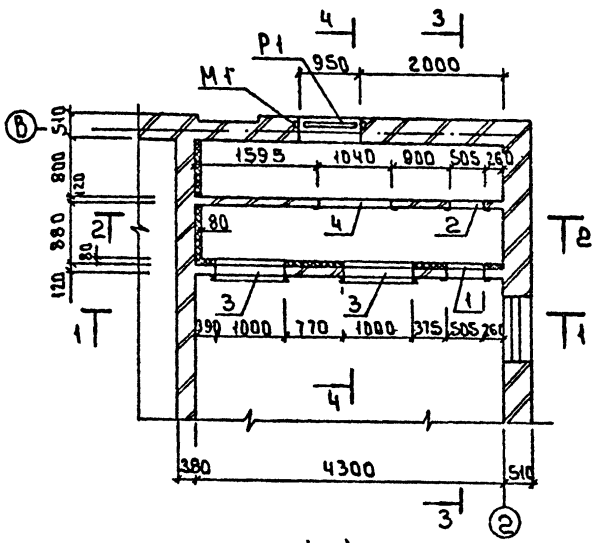


1 - 1

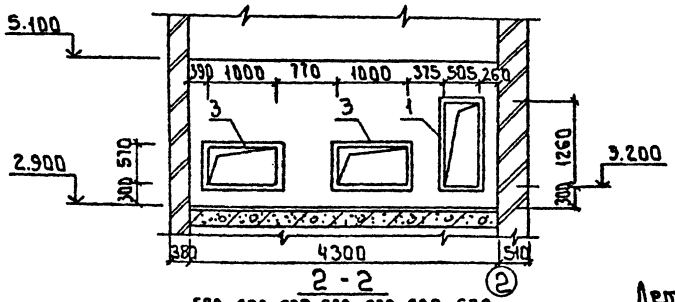


2 - 2

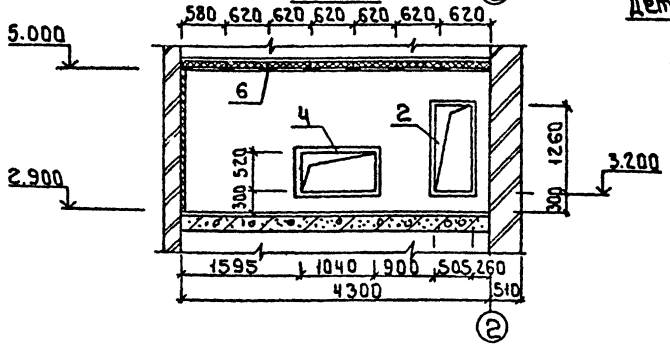


Штукатурка цементно-песчаным раствором по металлической сетке
15-2.0-ГОСТ 5336-80-20мм
Утеплитель-пенобетон-80мм
Цементно-песчаная стяжка-20мм

3 - 3

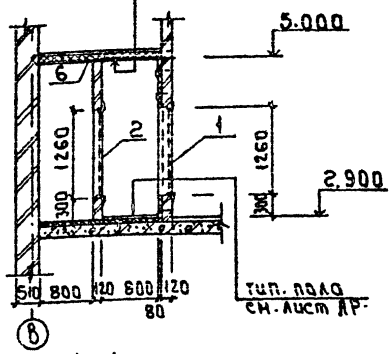


4 - 4

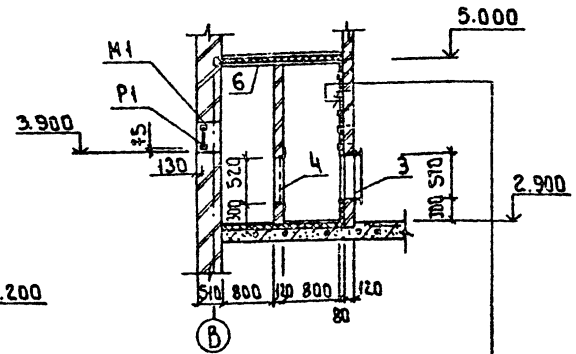


Штукатурка цементно-песчаным раствором по металлической сетке-20мм
Утеплитель-плиты минераловатные (ГОСТ 9573-82)-80мм
Кирпичная стенка -120мм

### Деталь крепления утеплителя к стене

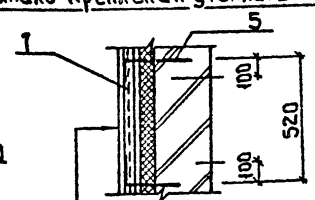


Штукатурка цементным раствором по металлической сетке 15-20 ГОСТ 5336-80 - 20мм
Утеплитель - 80мм
Кирпичная стенка - 120мм

## Спецификация к схеме расположения элементов Венткамеры

| Марка | Обозначение | Наименование | Кол | Масса кг | Приме |
|---|---|---|---|---|---|
| | | Рамы металлические | | | |
| 1 | 901-7-21.90-КЖ.Н.1.00 | РМ1 | 1 | 37.80 | |
| 2 | -01 | РМ2 | 1 | 28.84 | |
| 3 | -02 | РМ3 | 2 | 53.24 | |
| 4 | -03 | РМ4 | 1 | 21.68 | |
| 5 | | ФБАТ ГОСТ 5781-82 Р-380 | 36 | 0.08 | |
| 6 | | Уголок 75×5 ГОСТ 8509-86 / С235 ГОСТ 27772-88 Р-1507 | 14 | 13.5 | |
| | | | | | |
| 7 | ГОСТ 5336-80 | Сетка 15-20 | 19.2 | м² | |
| | | | | | |
| Р1 | 901-7-21.90-КЖ.Н.1.00-05 | Решетка Р1 | 1 | 18.02 | |
| М1 | 1.400-15.81.110-04 | Изделие закладное МН1023 | 4 | 0.6 | |
| | | | | | |

## Ведомость деталей

| Поз. | Эскиз |
|---|---|
| 5 | 100 С200 |
| | |

1 Утеплитель крепить к стенам на анкерах поз. 5
2 Материал металлоконструкций - С235 по ГОСТ 27772-88
3 Сварку производить электродами Э-42 (ГОСТ 9467-75), катет сварного шва - 4мм
4 Металлоконструкции окрасить масляной краской (ГОСТ 8292-85) за 2 раза.
5 При возведении кирпичных стен заложить анкера поз. 5 с шагом 520мм в шахматном порядке

Согласовано
Отдел ВС Марусиссова

Инв. № подл. | Подпись и дата | Взам. инв. №

Привязан

Инв. №

| | | | |
|---|---|---|---|
| Провер. | Антонова | | |
| Разраб. | Нарошничен ко | | |
| Н. контр. | Строгина | | |

тп 901-7-21.90 КЖ

Лаборатория для обеззараживания питьевых и сточных вод производительностью 2 кг хлора в час.

| Стадия | Лист | Листов |
|---|---|---|
| Р | 19 | |

Приточная Венткамера

Росинжстройимпекс

Альбом 3

## Ведомость рабочих чертежей основного комплекта марки

| Лист | Наименование | Примеч. |
|---|---|---|
| 1 | Общие данные. Ведомость металлоконструкций | |
| | по видам профилей. | |
| 2 | Общие данные. Техническая спецификация | |
| | металла (начала). | |
| 3 | Общие данные. Техническая спецификация | |
| | металла (окончание) | |
| 4 | Схема расположения подвесных путей и | |
| | монорельса. | |
| 5 | Схема расположения металлических площадок | |
| | и лестниц. Разрезы. | |
| 6 | Сечения. Узлы I...VIII | |
| 7 | Труба вытяжная. | |
| | | |

## Ведомость ссылочных документов.

| Обозначение | Наименование | Примеч. |
|---|---|---|
| | Ссылочные документы | |
| 1.426.2-6 Вып.1 | Балки путей подвесного транспорта. | |
| 1.450.3-6 Вып.1 | Лестницы, площадки, стремянки и ограждения стальные производственных зданий промышленных предприятий. | |

## Ведомость спецификаций

| Лист | Наименование | Примеч. |
|---|---|---|
| 5 | Спецификация к схеме расположения | |
| | площадок и лестниц. | |
| | | |
| | | |
| | | |
| | | |

## Ведомость металлоконструкций по видам профилей.

| Наименование конструкций по номенклатуре. Прейскуранта № 01-09 | Позиции по прейскуранту 01-09 | № п.п. | Код конструкции | Масса конструкций, т: Всего стали повышенной прочности | по видам профилей стали: Балки и ригели | Крупносортная сталь | Среднесортная сталь | Мелкосортная сталь | Толстолистовая сталь | Универсальная сталь | Тонколистовая сталь | Гнутые и гнутосварные | Трубы | Прочие | Всего | Количество, шт | Серия типовых конструкций |
|---|---|---|---|---|---|---|---|---|---|---|---|---|---|---|---|---|---|
| 1 | 2 | 3 | 4 | 5 | 6 | 7 | 8 | 9 | 10 | 11 | 12 | 13 | 14 | 15 | 16 | 17 | 18 |
| Балки площадок | 589 | 1 | | | 0,25/0,55 | 0,1/0,22 | | | 0,27/0,64 | | | | | | 0,62/1,41 | | |
| Монорельсы прямые звенья | 18 | 2 | | | 0,83 | 0,02 | | | | | | | | | 0,85 | | |
| Балки для поддержания монорельса | 24 | 3 | | | 0,12 | 0,02 | | | 0,07 | | | | | | 0,21 | | |
| Труба вытяжная | 629 | 4 | | | | 0,23 | | | 1,67 | | | | | | 1,9 | | |
| Лести лестницы, ограждения | | 5 | | | 0,14/0,31 | 0,06/0,15 | | | 0,08/0,1 | | | 0,02/0,04 | | | 0,30/0,60 | | 1.450.3-6 вып.1 |
| Стойка | | | | | 0,48 | | | | | | | | | | 0,48 | | |
| Итого | | | | | 1,82/2,29 | 0,43/0,64 | | | 2,09/2,48 | | | 0,02/0,04 | | | 4,36/5,45 | | |
| Всего с учетом отходов | | | | | 1,87/2,36 | 0,44/0,66 | | | 2,15/2,55 | | | 0,021/0,041 | | | 4,52/5,66 | | |

В числителе указана масса конструкций для варианта обеззараживания сточных вод; в знаменателе – масса конструкций для варианта обеззараживания питьевых вод.

Масса конструкций дана с учетом массы наплавленного металла в размере 1% и уточнения массы конструкций в деталировочных чертежах в размере 2.7% массы профилей.

1. Работы по изготовлению и монтажу металлических конструкций выполнять в соответствии с требованиями СНиП 3.03.01-87 и СНиП III-18-75.*
2. Все сварные соединения выполнять по ГОСТ 5264-80. Типы швов: Н1; Т3.
3. Сварку производить электродами Э42 (ГОСТ 9467-75) Катет шва - 6 мм.
4. Металлические конструкции в насосной и лестничной клетке окрасить масляной краской по ГОСТ 8292-85 за 2 раза по грунтовке ГФ-021 по ГОСТ 25129-82.

Все остальные металлоконструкции окрасить:
- грунтовка ХС-010 (ГОСТ 9355-81) - 2 слоя;
- эмаль ХВ-785 (ГОСТ 7313-75) - 2 слоя;
- лак ХВ-784 (ГОСТ 7313-75) - 2 слоя

Общая толщина слоев - 90÷120 мкм.

Типовой проект разработан в соответствии с действующими нормами и правилами и предусматривает в части металлических конструкций мероприятия, обеспечивающие взрывную, взрывопожарную и пожарную безопасность при эксплуатации здания.

Главный инженер проекта /Антонова/

Инв. № подл. | Подп. и дата | Взам. инв. №

| | | | |
|---|---|---|---|
| Привязан | | | |
| Инв. № | | | |
| ТП 901-7-21.90 | | | КМ |
| Пров. Стригина | | | |
| Разраб. Мирошниченко | | | |
| Н. контр. Антонова | | | |
| Хлораторная для обеззараживания питьевых и сточных вод производительностью 2 кг хлора в час. | Стадия | Лист | Листов |
| | Р | 1 | 7 |
| Общие данные. Ведомость металлоконструкций по видам профилей. | Росинжстроймпекс | | |

25352-03 24

Альбом 3

| Вид профиля и ГОСТ, ТУ | Марка металла и ГОСТ или ТУ | Обозначение и размер профиля мм | № п.п. | Код: Марки металла | Код: Виды профиля | Код: Размер профиля | Количество шт. | Длина, мм | Масса металла по элементам конструкции, т: Подвесные пути | Балки площадок: Вариант сточных вод | Балки площадок: Вариант питьевых вод | Труба вытяжная | Общая масса, т: Вариант сточных вод | Общая масса, т: Вариант питьевых вод | Масса потребности в металле по кварталам (заполняется изготовителем), т: I | II | III | IV | Заполняется ВЦ |
|---|---|---|---|---|---|---|---|---|---|---|---|---|---|---|---|---|---|---|---|
| | | | | | | | | | Код элементов конструкции | | | | | | | | | | |
| 1 | 2 | 3 | 4 | 5 | 6 | 7 | 8 | 9 | 526735 | 526391 | | 526353 | | | | | | | |
| Балки двутавровые ГОСТ 19425-74 | С255 по ГОСТ 27772-88 | I24М | 1 | | | | | | 0,48 | | | | 0,48 | 0,48 | | | | | |
| | | | 2 | | | | | | | | | | | | | | | | |
| | Итого | | 3 | | | | | | 0,48 | | | | 0,48 | 0,48 | | | | | |
| Всего профиля | | | 4 | | | | | | 0,48 | | | | 0,48 | 0,48 | | | | | |
| Балки двутавровые широкополочные ГОСТ 8239-89 | С255 по ГОСТ 27772-88 | I20 | 5 | | | | | | 0,47 | | | | 0,47 | 0,47 | | | | | |
| | Итого | | 6 | | | | | | 0,47 | | | | 0,47 | 0,47 | | | | | |
| Всего профиля | | | 7 | | | | | | 0,47 | | | | 0,47 | 0,47 | | | | | |
| Швеллеры ГОСТ 8240-89* | С245 по ГОСТ 27772-88 | [14 | 8 | | | | | | | 0,25 | 0.55 | | 0,25 | 0.55 | | | | | |
| | | [24 | 9 | | | | | | 0,48 | | | | 0,48 | 0,48 | | | | | |
| | Итого | | 10 | | | | | | 0,48 | 0,25 | 0,55 | | 0,73 | 1,03 | | | | | |
| Всего профиля | | | 11 | | | | | | 0,48 | 0,25 | 0.55 | | 0,73 | 1,03 | | | | | |
| Сталь угловая равнополочная ГОСТ 8509-86 | С245 по ГОСТ 27772-88 | L100×7 | 12 | | | | | | 0,02 | | | | 0,02 | 0,02 | | | | | |
| | | | 13 | | | | | | | | | | | | | | | | |
| | Итого | | 14 | | | | | | 0,02 | | | | 0,02 | 0,02 | | | | | |
| | С235 по ГОСТ 27772-88 | L63×5 | 15 | | | | | | | 0,10 | 0.16 | | 0,10 | 0,16 | | | | | |
| | | L50×5 | | | | | | | | | | 0,23 | 0,23 | 0,23 | | | | | |
| | Итого | | 16 | | | | | | | 0,10 | 0.16 | 0,23 | 0,33 | 0,41 | | | | | |
| Всего профиля | | | 17 | | | | | | 0,02 | 0,10 | 0,16 | 0,23 | 0,33 | 0,41 | | | | | |
| Сталь угловая неравнополочная ГОСТ 8510-86 | С245 по ГОСТ 27772-88 | U25×80×8 | 18 | | | | | | 0,02 | | 0,06 | | 0,08 | 0,08 | | | | | |
| | Итого | | 19 | | | | | | 0,02 | | 0,06 | | 0,08 | 0,08 | | | | | |
| Всего профиля | | | 20 | | | | | | 0,02 | | 0,06 | | 0,08 | 0,08 | | | | | |
| Сталь листовая горячекатанная ГОСТ 19903-74 | С245 по ГОСТ 27772-88 | S=4 | 21 | | | | | | | | | 0,02 | 0,02 | 0,02 | | | | | |
| | | S=6 | 22 | | | | | | 0,01 | | | 0,25 | 0,26 | 0,26 | | | | | |
| | Итого | | 23 | | | | | | 0,01 | | | 0,27 | 0,28 | 0,28 | | | | | |
| Всего профиля | | | 24 | | | | | | 0,01 | | | 0,27 | 0,28 | 0,28 | | | | | |

ТП 901-7-21.90 КМ

Хлораторная для обеззараживания питьевых и сточных вод производительностью 2 кг хлора в час. Общие данные. Техническая спецификация металла (начало)

Стадия: Р | Лист: 2 | Листов:

Росинжстройимпекс.

Привязан:

Инв. №

Провер. Стригина

Разраб. Прошниченко

Н.контр. Антонова

Инв. № подл. | Подп. и дата | Взам. инв. №

Альбом 3

| Вид профиля и ГОСТ, ТУ | Марка металла и ГОСТ или ТУ | Обозначение и размер профиля мм | № п/п | Код: Марка металла | Код: Вид профиля | Код: Размер профиля | Количество шт. | Длина, мм | Масса металла по элементам конструкции, т: Подвесные пути | Балки площадок: Вариант сточных вод | Балки площадок: Вариант питьевых вод | Труба вытяжная | Общая масса, т: Вариант сточных вод | Общая масса, т: Вариант питьевых вод | Масса потребности в металле по кварталам (заполняется изготовителем), т: I | II | III | IV | Заполняется ВЦ |
|---|---|---|---|---|---|---|---|---|---|---|---|---|---|---|---|---|---|---|---|
| | | | | | | | | | Код элемента конструкции | | | | | | | | | | |
| 1 | 2 | 3 | 4 | 5 | 6 | 7 | 8 | 9 | 526235 | 526391 | | 526353 | | | | | | | |
| Сталь листовая горячекатанная ГОСТ 19903-74* | С245 по ГОСТ 27772-88 | S8 | 26 | | | | | | 0,06 | 0,02 | 0,03 | 1,24 | 1,32 | 1,33 | | | | | |
| | | S10 | 27 | | | | | | | | | 0,06 | 0,06 | 0,06 | | | | | |
| | | S14 | 28 | | | | | | | | | | | | | | | | |
| | | S25 | 29 | | | | | | | | | 0,10 | 0.10 | 0.10 | | | | | |
| | Итого | | 30 | | | | | | 0,06 | 0,02 | 0,03 | 1,40 | 1,48 | 1,49 | | | | | |
| Всего профиля | | | 31 | | | | | | 0,06 | 0,02 | 0,03 | 1,40 | 1,48 | 1,49 | | | | | |
| Сталь листовая рифлен. ГОСТ 8568-77 | С235 ГОСТ 27772-88 | S4 | 32 | | | | | | | 0,25 | 0,56 | | 0,25 | 0,56 | | | | | |
| | Итого | | 33 | | | | | | | 0,25 | 0,56 | | 0,25 | 0,56 | | | | | |
| Всего профиля | | | | | | | | | | 0,25 | 0,56 | | 0,25 | 0,56 | | | | | |
| Листы стальные просечно-вытяжные ТУ 3626.11-5-89 | С235 по ГОСТ 27772-88 | ПВ406 | | | | | | | | - | 0,05 | | - | 0,05 | | | | | |
| | Итого | | | | | | | | | | 0,05 | | - | 0,05 | | | | | |
| Всего профиля | | | | | | | | | | | 0,05 | | - | 0,05 | | | | | |
| Итого масса металла | | | 34 | | | | | | 1,54 | 0,62 | 1,41 | 1,90 | 4,06 | 4,85 | | | | | |
| Лестницы ограждения | | | 35 | | | | | | | 0,30 | 0,60 | | 0,30 | 0,60 | | | | | |
| Всего масса металла | | | 36 | | | | | | | | | | 4,36 | 5.45 | | | | | |
| В том числе по маркам | С235 | | 37 | | | | | | | 0,35 | 0,77 | 0,23 | | | | | | | |
| | С245 | | 38 | | | | | | 0,59 | 0,27 | 0,64 | 1,67 | 2,53 | 2,9 | | | | | |
| | С255 | | 39 | | | | | | 0,95 | | | | 0,95 | 0,95 | | | | | |
| | СТ3ПС | | 40 | | | | | | | | | | | | | | | | |
| Масса поставки элементов по кварталам (заполняется заказчиком), т | I | | 42 | | | | | | | | | | | | | | | | |
| | II | | 43 | | | | | | | | | | | | | | | | |
| | III | | 44 | | | | | | | | | | | | | | | | |
| | IV | | 45 | | | | | | | | | | | | | | | | |

ТП 901-7- 21.90 КМ

Хлораторная для обеззараживания питьевых и сточных вод производительностью 2 кг хлора в час. Общие данные. Техническая спецификация металла (окончание)

Стадия: Р | Лист: 3 | Листов:

Росинжстройимпекс

Привязан:

Инв. №

Пров. Стригина

Разраб. Прошниченко

Н.контр. Антонова

Инв. № подл. | Подп. и дата | Взам. инв. №

Альбом 3

## Схема расположения подвесных путей и монорельса.

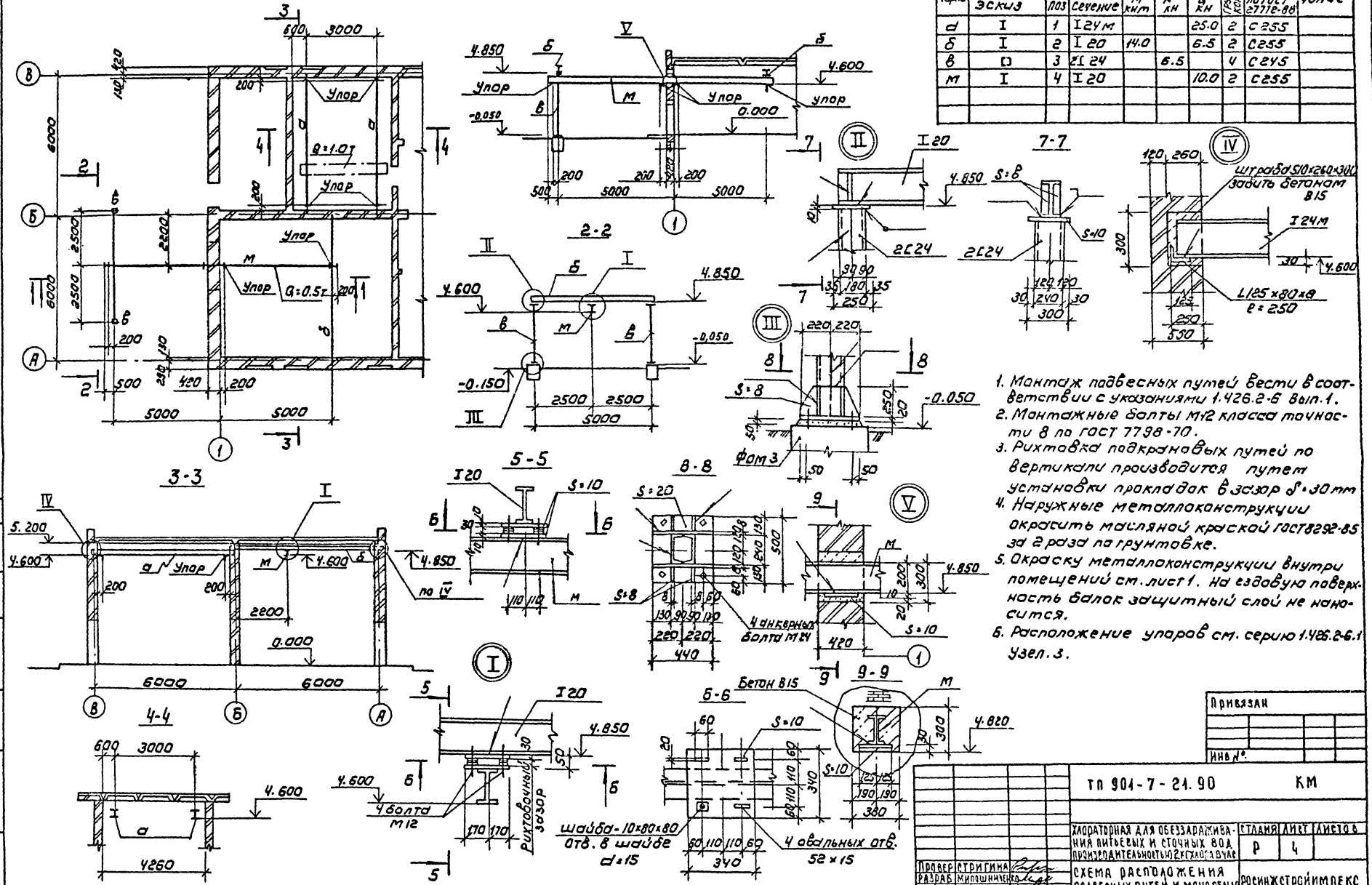


### Ведомость сечений

| Марка | Сечение: эскиз | Сечение: поз | Сечение: сечение | Опорные усилия: M кнм | Опорные усилия: N кн | Опорные усилия: Q кн | Группа констр. | Марка металла по ГОСТ 27772-88 | Примечание |
|---|---|---|---|---|---|---|---|---|---|
| а | I | 1 | I 24 М | | | 25.0 | 2 | С255 | |
| б | I | 2 | I 20 | 14.0 | | 6.5 | 2 | С255 | |
| в | □ | 3 | 2I 24 | | 6.5 | | 4 | С245 | |
| м | I | 4 | I 20 | | | 10.0 | 2 | С255 | |

1. Монтаж подвесных путей вести в соответствии с указаниями 1.426.2-6 вып.1.
2. Монтажные болты М12 класса точности 8 по ГОСТ 7798-70.
3. Рихтовка подкрановых путей по вертикали производится путем установки прокладок в зазор δ=30 мм
4. Наружные металлоконструкции окрасить масляной краской ГОСТ 8292-85 за 2 раза по грунтовке.
5. Окраску металлоконструкции внутри помещений см. лист 1. На ездовую поверхность балок защитный слой не наносится.
6. Расположение упоров см. серию 1.426.2-6.1 узел. 3.

| | | | |
|---|---|---|---|
| ТП 901-7-21.90 | | | КМ |
| Хлораторная для обеззараживания питьевых и сточных вод производительностью 2 кг хлора в час | Стадия: Р | Лист: 4 | Листов: |
| Схема расположения подвесных путей и монорельса | Росинжстройимпекс | | |
| Провер. Стригина; Разраб. Мирошниченко; Н. контр. Антонова | | | |

Согласовано: Раздел ТХ Левина

Инв. № подл. | Подпись и дата | Взам. инв. №

25352-03 26

## Схема расположения площадок на отметках

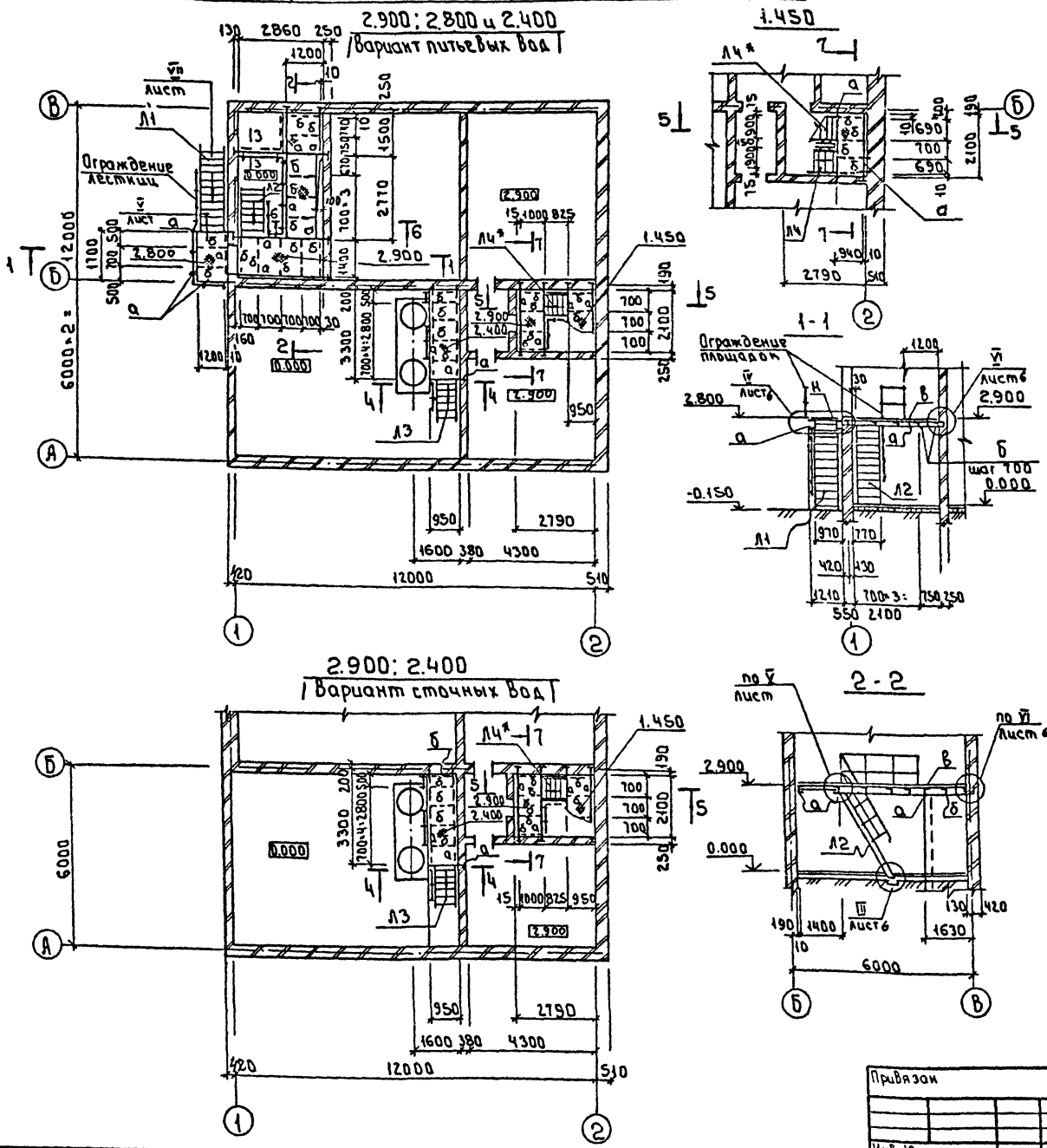


## Спецификация к схеме расположения площадок и лестниц /начало/

| Марка поз. | Обозначение | Наименование | Кол. стоячие воды | Кол. питьевая вода | Масса ед. кг. | Примеч. |
|---|---|---|---|---|---|---|
| | | Лестницы | | | | |
| Л1 | 1.450.3-6.1.1.1.0.2.0.0-05 | ЛХВ45-30.9 | — | 1 | 130.3 | |
| Л2 | 1.450.3-6.1.1.2.0.1.0.0-04 | ЛХФ60-30.7 | — | 1 | 87.2 | |
| Л3 | 1.450.3-6.1.1.2.0.1.0.0-02 | ЛХФ60-24.7 | 1 | 1 | 68.8 | |
| Л4 | 1.450.3-6.1.1.2.0.1.0.0-01 | ЛХФ60-18.9 | 2 | 2 | 58.1 | |
| | | | | | | |
| | | Ограждение лестниц | | | | |
| | 1.450.3-6.1.4.0.0.0.0.0 | Стойки СЛХ45П | — | 3 | 2.2 | |
| | | СЛХ60Л | 7 | 10 | 2.2 | |
| | | | | | | |
| | 1.450.3-6.1.4.0.0.0.0.1-22 | Поручни ЭПЛХ45-30 | — | 1 | 7.7 | |
| | -25 | ЭПЛХ60-18 | 2 | 2 | 3.4 | |
| | -26 | ЭПЛХ60-24 | 2 | 2 | 4.7 | |
| | -27 | ЭПЛХ60-30 | 1 | 1 | 5.97 | |
| | | | | | | |
| | 1.450.3-6.1.4.0.0.0.0.2-22 | Струны ЭСЛХ45-30 | — | 1 | 6.6 | |
| | -25 | ЭСЛХ60-18 | 2 | 2 | 7.1 | |
| | -26 | ЭСЛХ60-24 | 2 | 2 | 9.7 | |
| | -27 | ЭСЛХ60-30 | 1 | 1 | 12.3 | |
| | | | | | | |
| | | Ограждение площадок | | | | |
| | 1.450.3-6.1.4.0.0.0.0.0 | Стойки СПХ | 8 | 18 | 2.2 | |
| | | | | | | |
| | 1.450.3-6.1.4.0.0.0.0.1 | Поручни ЭППХ-7 | — | 2 | 1.3 | |
| | -02 | ЭППХ-12 | 2 | 4 | 2.2 | |
| | -04 | ЭППХ-18 | — | 1 | 3.3 | |
| | -05 | ЭППХ-27 | — | 1 | 4.9 | |
| | 1.450.3-6.1.4.0.0.0.0.2 | Струны ЭСПХ-7 | — | 2 | 1.0 | |
| | -02 | ЭСПХ-12 | 2 | 4 | 1.7 | |
| | -04 | ЭСПХ-18 | — | 1 | 2.6 | |
| | -05 | ЭСПХ-27 | — | 1 | 4.2 | |
| | 1.450.3-6.1.4.0.0.0.0.3 | Бордюры ЭБПХ-7 | — | 1 | 1.9 | |
| | -02 | ЭБПХ-12 | 2 | 4 | 1.3 | |
| | -04 | ЭБПХ-18 | — | 1 | 1.93 | |
| | -05 | ЭБПХ-27 | — | 1 | 7.6 | |

1 Лестницу Л4* обрезать снизу на 360 мм

Альбом 3

Согласовано
Раздел ТХ Лебина
Взам. инв.
Подпись и дата
Инв. № подл.

тп 901-7-21.90 КМ

Привязан

Инв. №

Провер. Антонова
Разраб. Стригина
Н. контр. Мирошниченко

Хлораторная для обеззараживания питьевых и сточных вод производительностью 2 кг хлора в час

| Стадия | Лист | Листов |
|---|---|---|
| Р | 5 | |

Схема расположения металлических площадок. Разрезы.

РОСИНЖСТРОЙИМПЕКС

25352-03 27

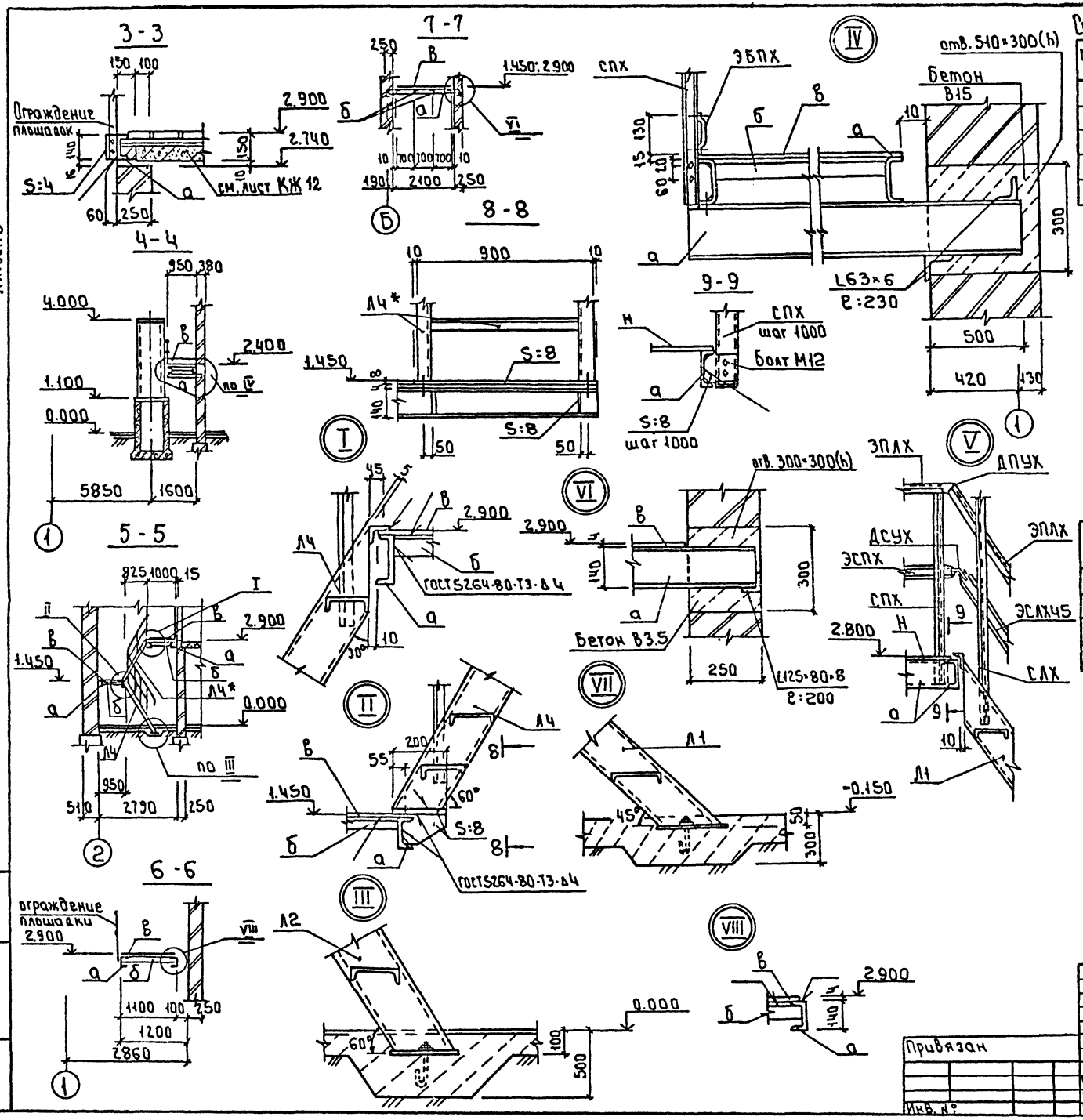


## Спецификация к схеме расположения площадок и лестниц (окончание)

| Марка поз. | Обозначение | Наименование | Кол. Сточн. воды | Кол. Питьев. вода | Масса ед. кг | Примеч. |
|---|---|---|---|---|---|---|
| | | Добор ограждений | | | | |
| | 1.450.3-6.16.0.0.0.0. 9 | ДПУХ 90 | 3 | — | 0.24 | |
| | 10 | ДСУХ 90 | 3 | — | 0.12 | |
| | 11 | ДБ9Х-90 | 3 | — | 0.25 | |

## Ведомость элементов

| Марка | Сечение: Эскиз | Сечение: Поз. | Сечение: Состав | Опорные усилия: М кнм | Опорные усилия: N к.н | Опорные усилия: Q кн | Группа конструкции | Сталь по госту 27772-80 | Примеч. |
|---|---|---|---|---|---|---|---|---|---|
| а | C | | C14 | 2.5 | | 5.0 | 4 | C245 | |
| б | L | | L63×6 | из условия гибкости | | | 4 | C235 | |
| в | Рифл. ст. б:4 | | Рифл. ст. б:4 | | | | 4 | C235 | |
| н | ПВ | | ПВ406 | | | | 4 | C235 | |

| | | | | |
|---|---|---|---|---|
| Привязан | | | тп 901-7-21.90 | КМ |
| Инв. № | Провер. Антонова | | Хлораторная для обеззараживания питьевых и сточных вод производительностью 2кг хлора в час. | Стадия Р / Лист 6 / Листов |
| | Разраб. Стригина | | СЕЧЕНИЯ. УЗЛЫ I ÷ VIII. | РОСИНЖСТРОЙИМПЕКС |
| | Н. контр. Мирошниченко | | | |

Инв. № подл. | Подпись и дата | Взам. инв. №

25352-03 28

Альбом 3

Схема расположения вентиляционной трубы

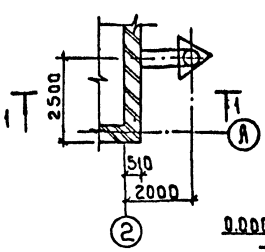


1-1

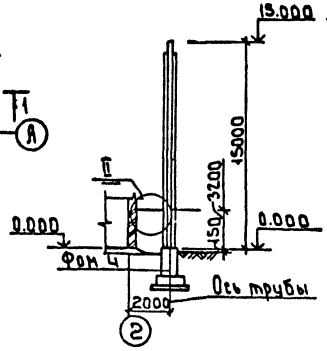


7-7

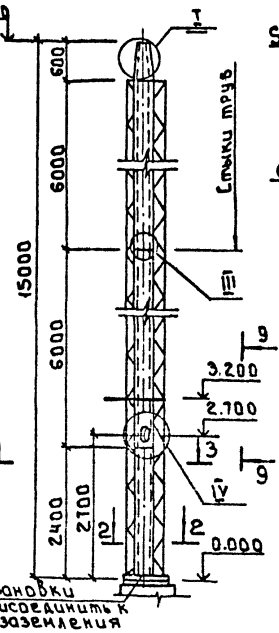


После установки трубы присоединить к контуру заземления

2-2

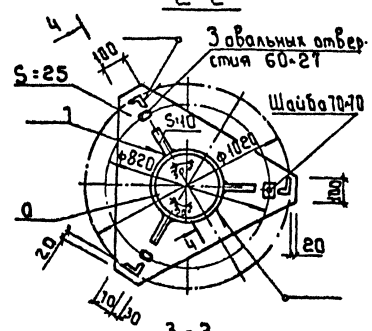


Ведомость элементов

| Марка | Сечение Эскиз | Поз. | Состав | Расчетные усилия M тс.м | N тс | Q тс | Группа конструкций | Марка металла | Примечан. |
|---|---|---|---|---|---|---|---|---|---|
| а | прогон L | 1 | L50×5 | по гибкости | | | | 235 | |
| б | стойка L | 2 | L50×5 | по гибкости | | | | 235 | |
| б | раскос L | 3 | L50×5 | " | | | | 235 | |

I

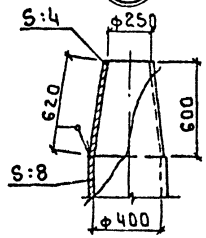


III

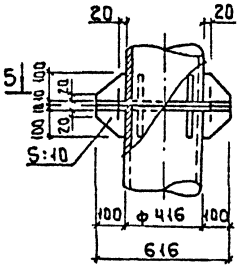


3-3

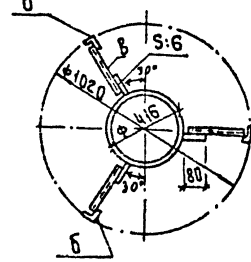


IV

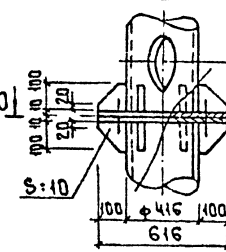


9-9

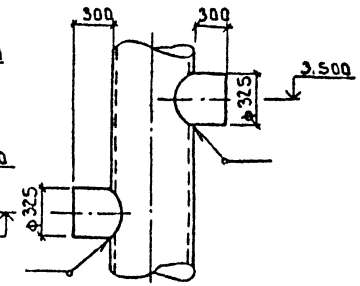


II

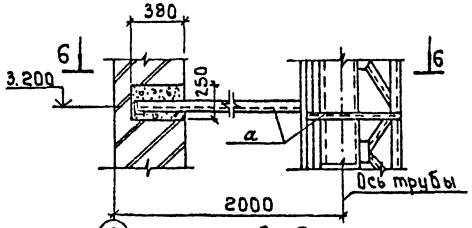


6-6

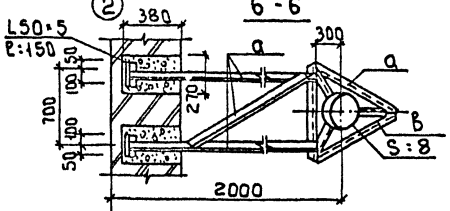


4-4

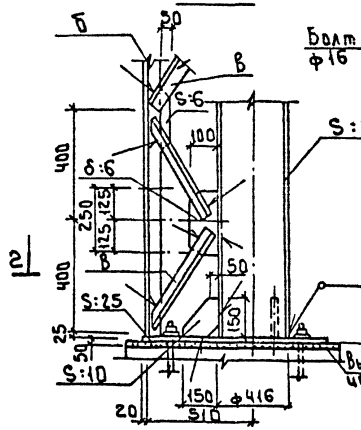


Выравнивающая подливка из цементного раствора М 100

10-10

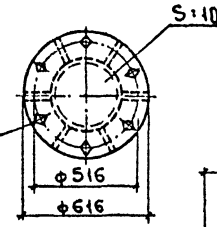


5-5

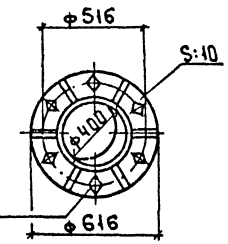


1 Труба покрывается до сварки изнутри:
- Грунтовка ХС-068(ТУ6-10-820-75) - 2 слоя;
- эмаль ХВ 785(ГОСТ 7313-75) - 4 слоя;
- лак ХВ 784(ГОСТ 7313-75) - 4 слоя

2 Наружная поверхность трубы окрашивается после сварки:
- грунт ПФ-020(ТУ-10-1940-84) - 2 слоя
- эмаль ПФ-115(ГОСТ 6465-76) - 4 слоя

Привязан

Инв.№

| | | | |
|---|---|---|---|
| Прибор | Антонова | | |
| Инж. | Мирошниченко | | |
| Н.контр. | Стригина | | |

тп 901-7-21.90 КМ

Хлораторная для обеззараживания питьевых и сточных вод производительностью 2 кг хлора в час.

| Стадия | Лист | Листов |
|---|---|---|
| Р | 7 | |

Труба Вытяжная

Росинжстройимпекс

Согласовано: Отдел ВС Мариинской ГЭС

Инв.№ подл. | Подпись и дата | Взам. инв.№

Альбом 3

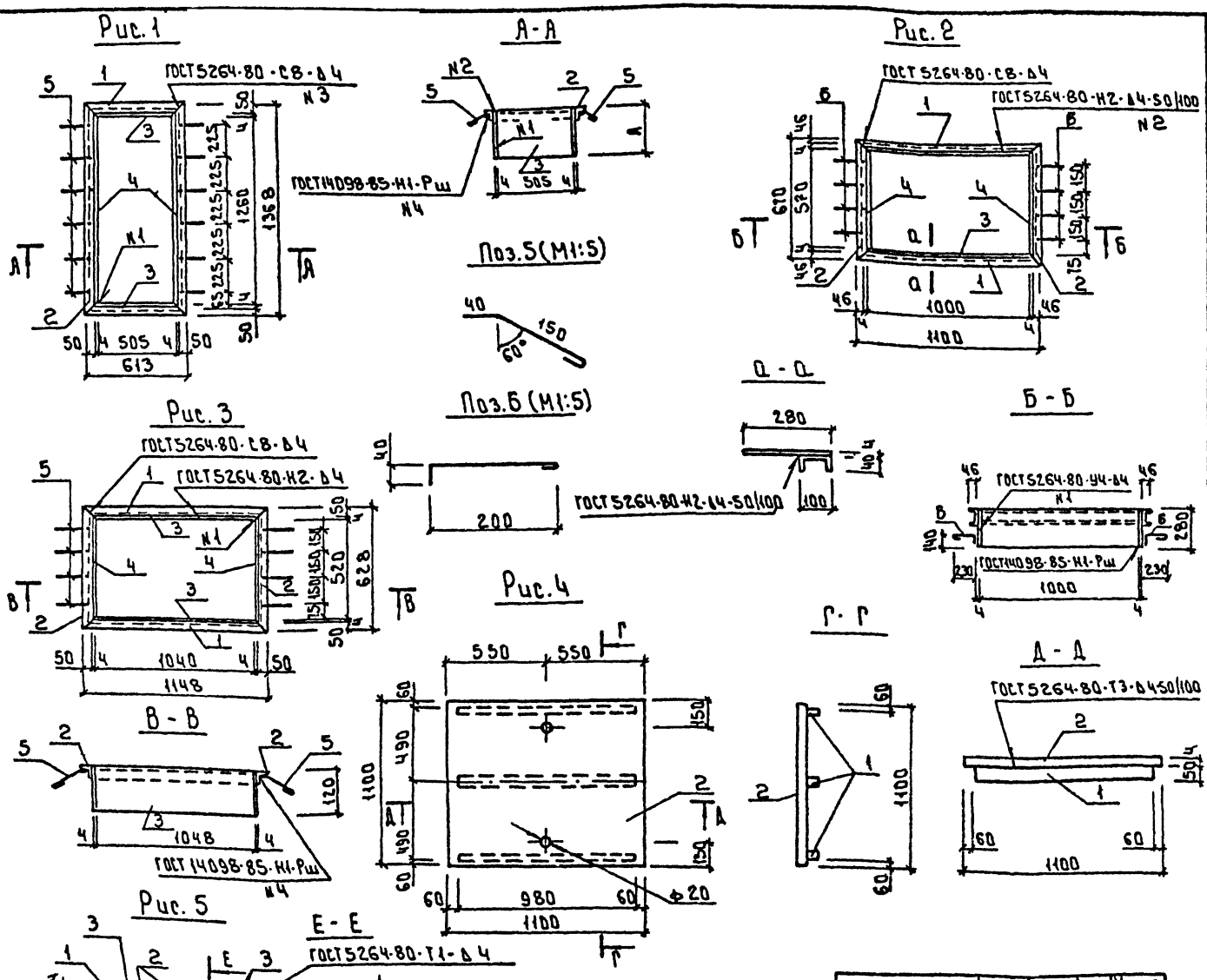


| Обозначение | Марка | Рис. | А | Масса кг |
|---|---|---|---|---|
| КЖ.И1.00 | Рм1 | 1 | 200 | 37.80 |
| -01 | Рм2 | 1 | 120 | 28.84 |
| -02 | Рм3 | 2 | — | 53.24 |
| -03 | Рм4 | 3 | — | 21.68 |
| -04 | Ш1 | 4 | — | 45.03 |
| -05 | Р1 | 5 | — | 18.02 |

1 Покрытие поверхностей: масляная краска ГОСТ 8292-85 за 2 раза по грунтовке ГФ-021 ГОСТ 25129-82

| Форм. | Зона | Поз. | Обозначение | Наименование | Кол. | Примеч. |
|---|---|---|---|---|---|---|
| | | | | Переменные данные для исполнений | | |
| | | | | — КЖ.И1.00 | | |
| | | | | Детали | | |
| Б4 | | 1 | КЖ.И1.01 | Уголок 50×5 ГОСТ 8509-86 / С235 ГОСТ 27772-88 ℓ:613 | 2 | 2.31 кг |
| Б4 | | 2 | 02 | Уголок 50×5 ГОСТ 8509-86 / С235 ГОСТ 27772-88 ℓ:1368 | 2 | 5.16 кг |
| Б4 | | 3 | 03 | Лист 4×200×505 ГОСТ 19903-74 / С235 ГОСТ 27772-88 | 2 | 3.17 кг |
| Б4 | | 4 | 04 | Лист 4×200×1268 ГОСТ 19903-74 / С235 ГОСТ 27772-88 | 2 | 7.96 кг |
| Б4 | | 5 | 05 | ф6 АI ГОСТ 5781-82 ℓ:230 | 12 | 0.05 кг |
| | | | | — КЖ.И100-01 | | |
| | | | | Детали | | |
| Б4 | | 1 | 01 | Уголок 50×5 ГОСТ 8509-86 / С235 ГОСТ 27772-88 ℓ:613 | 2 | 2.31 кг |
| Б4 | | 2 | 02 | Уголок 50×5 ГОСТ 8509-86 / С235 ГОСТ 27772-88 ℓ:1368 | 2 | 5.16 кг |
| Б4 | | 3 | 06 | Лист 4×120×505 ГОСТ 19903-74 / С235 ГОСТ 27772-88 | 2 | 1.92 кг |
| Б4 | | 4 | 07 | Лист 4×120×1268 ГОСТ 19903-74 / С235 ГОСТ 27772-88 | 2 | 4.78 кг |
| Б4 | | 5 | 05 | ф6 АI ГОСТ 5781-82 ℓ:280 | 12 | 0.08 кг |
| | | | | — КЖ.И1.00-02 | | |
| | | | | Детали | | |
| Б4 | | 1 | 08 | Швеллер 8 ГОСТ 8240-89 / С235 ГОСТ 27772-88 ℓ:1100 | 2 | 7.76 кг |
| Б4 | | 2 | 09 | Швеллер 8 ГОСТ 8240-89 / С235 ГОСТ 27772-88 ℓ:670 | 2 | 4.72 кг |
| Б4 | | 3 | 10 | Лист 4×280×1008 ГОСТ 19903-74 / С235 ГОСТ 27772-88 | 2 | 8.86 кг |
| Б4 | | 4 | 11 | Лист 4×280×578 ГОСТ 19903-74 / С235 ГОСТ 27772-88 | 2 | 5.08 кг |
| Б4 | | 6 | 12 | ф6 АI ГОСТ 5781-82 ℓ:280 | 8 | 0.08 кг |
| | | | | — КЖ.И1.00-03 | | |
| | | | | Детали | | |
| Б4 | | 1 | 13 | Уголок 50×5 ГОСТ 8509-86 / С235 ГОСТ 27772-88 ℓ:1148 | 2 | 4.33 кг |
| Б4 | | 2 | 14 | Уголок 50×5 ГОСТ 8509-86 / С235 ГОСТ 27772-88 ℓ:628 | 2 | 2.37 кг |
| Б4 | | 3 | 15 | Лист 4×120×1048 ГОСТ 19903-74 / С235 ГОСТ 27772-88 | 2 | 3.95 кг |
| Б4 | | 4 | 16 | Лист 4×120×528 ГОСТ 19903-74 / С235 ГОСТ 27772-88 | 2 | 19.9 кг |
| Б4 | | 5 | 05 | ф6 АI ГОСТ 5781-82 ℓ:230 | 8 | 0.05 кг |
| | | | | — КЖ.И1.00-04 | | |
| | | | | Детали | | |
| Б4 | | 1 | 17 | Лист 4×50×980 ГОСТ 19903-74 / С235 ГОСТ 27772-88 | 3 | 1.54 кг |
| Б4 | | 2 | 18 | Лист ромб. К-4.0-1100×1100 | | |
| | | | | БСТ3КП 2 ГОСТ 8568-77 | 1 | 40.41 кг |
| | | | | — КЖ.И1.00-05 | | |
| | | | | Детали | | |
| Б4 | | 1 | 20 | Полоса 4×50 ГОСТ 103-76 / Ст3кп3-1 ГОСТ 535-88 ℓ:940 | 2 | 1.48 кг |
| Б4 | | 2 | 21 | ℓ:432 | 4 | 0.68 кг |
| Б4 | | 3 | 22 | Полоса 1.6×50 ГОСТ 103-76 / Ст3кп3-1 ГОСТ 535-88 ℓ:318 | 39 | 0.24 кг |
| Б4 | | 4 | 23 | ℓ:318 | 4 | 0.24 кг |
| Б4 | | 5 | 24 | Сетка Р10-1.2 ГОСТ 535-80 0.91 м² | 1 | 3.5 кг |

Привязан:

Инв. №

Провер. Антонова
Разраб. Мирошниченко
Н. контр. Стригина

гп 901-7-21.90 КЖ.И.1.00.

Изделия металлические

| Стадия | Масса | Масштаб |
|---|---|---|
| Р | см. табл. | — |
| Лист | Листов: 1 | |

РОСИНЖСТРОЙИМПЕКС

Инв. № подл. | Подпись и дата | Взам. инв. №

25352-03 30

Альбом 3

| NN п.п. | Наименование работ | Объём работ: Единица измерения | Объём работ: Количество | Нормативная трудоемкость: чел-дн. | Нормативная трудоемкость: маш-см | Численность рабочих в смену | Число смен | Продолжительность работ (дни) |
|---|---|---|---|---|---|---|---|---|
| I | Подготовительный период | | | | | | | 10 |
| II | Основной период | | | | | | | |
| 1 | Земляные работы | | | | | | | |
| - | разработка грунта | м³ | 390 | 11 | 3 | 3 | 2 | 2 |
| - | обратная засыпка | м³ | 225 | 19 | 4 | 3 | 2 | 3 |
| 2 | Фундаменты | | | | | | | |
| - | песчаное основание | м³ | 7.9 | | | | | |
| - | укладка фундаментных плит | м³ | 6.01 | 21 | 3 | 4 | 2 | 3 |
| - | укладка блоков стен подвалов | м³ | 43.56 | | | | | |
| - | устройство монолитных участков | м³ | 3.0 | | | | | |
| 3 | Стены | | | | | | | |
| - | кирпичная кладка | м³ | 186.39/186.9 | 104/105 | 1 | 6 | 1.5 | 12 |
| - | укладка перемычек | м³ | 2.08 | | | | | |
| 4 | Покрытие | | | | | | | |
| - | укладка плит перекрытия | м³ | 4.08 | | | | | |
| - | укладка плит покрытия | м³ | 12.17 | 24 | 4 | 5 | 2 | 3 |
| - | монолитные участки | м³ | 0.42 | | | | | |
| 5 | Металлоконструкции | т | 5.63/4.51 | 37/31 | 5/4 | 4 | 1.5 | 6 |
| 6 | Устройство кровли | м² | 153 | 39 | - | 4 | 1.5 | 7 |
| 7 | Устройство проемов | | | | | | | |
| - | окна | м² | 11.11/12.12 | 5/6 | - | 2 | 1.5 | 2 |
| - | двери деревянные | м² | 26.54 | 10/9 | - | 2 | 1.5 | 3 |
| - | двери металлические | т | 0.41/0.32 | | | | | |
| 8 | Устройство перегородок | м² | 0.37 | 6 | - | 2 | 1.5 | 2 |
| 9 | Устройство полов | м² | 163 | 89 | - | 6 | 1.5 | 10 |
| 10 | Внутренняя отделка | | | | | | | |
| - | штукатурка | м² | 843 | | | | | |
| - | окраска | м² | 517 | 117 | 29 | 6 | 1.5 | 13 |
| - | облицовка и футеровка | м² | 52.3 | | | | | |
| 11 | Наружная отделка | м² | 33/34 | 10 | - | 3 | 1.5 | 3 |
| 12 | Специально-строительные работы | м³ | 10.3 | 58 | 2 | 5 | 2 | 6 |
| 13 | Устройство венткамеры | шт | 1 | 7 | - | 2 | 1.5 | 2 |
| 14 | Устройство резервуара нейтрализующего раствора | шт | 1 | 25 | - | 4 | 1.5 | 4 |
| 15 | Устройство скруббера | шт | 1 | 16 | - | 4 | 1.5 | 3 |
| 16 | Механо-монтажные работы | | | 159/141 | - | 6 | 1.5 | 18 |
| 17 | Санитарно-технические работы | | | 110 | - | 6 | 1.5 | 12 |
| 18 | Электромонтажные работы | | | 169/168 | - | 6 | 1.5 | 19 |
| 19 | Разные работы | | | 8 | | 3 | 1.5 | 2 |
| | Итого | | | 1044/1020 | 51/50 | | | 3.5 мес. |

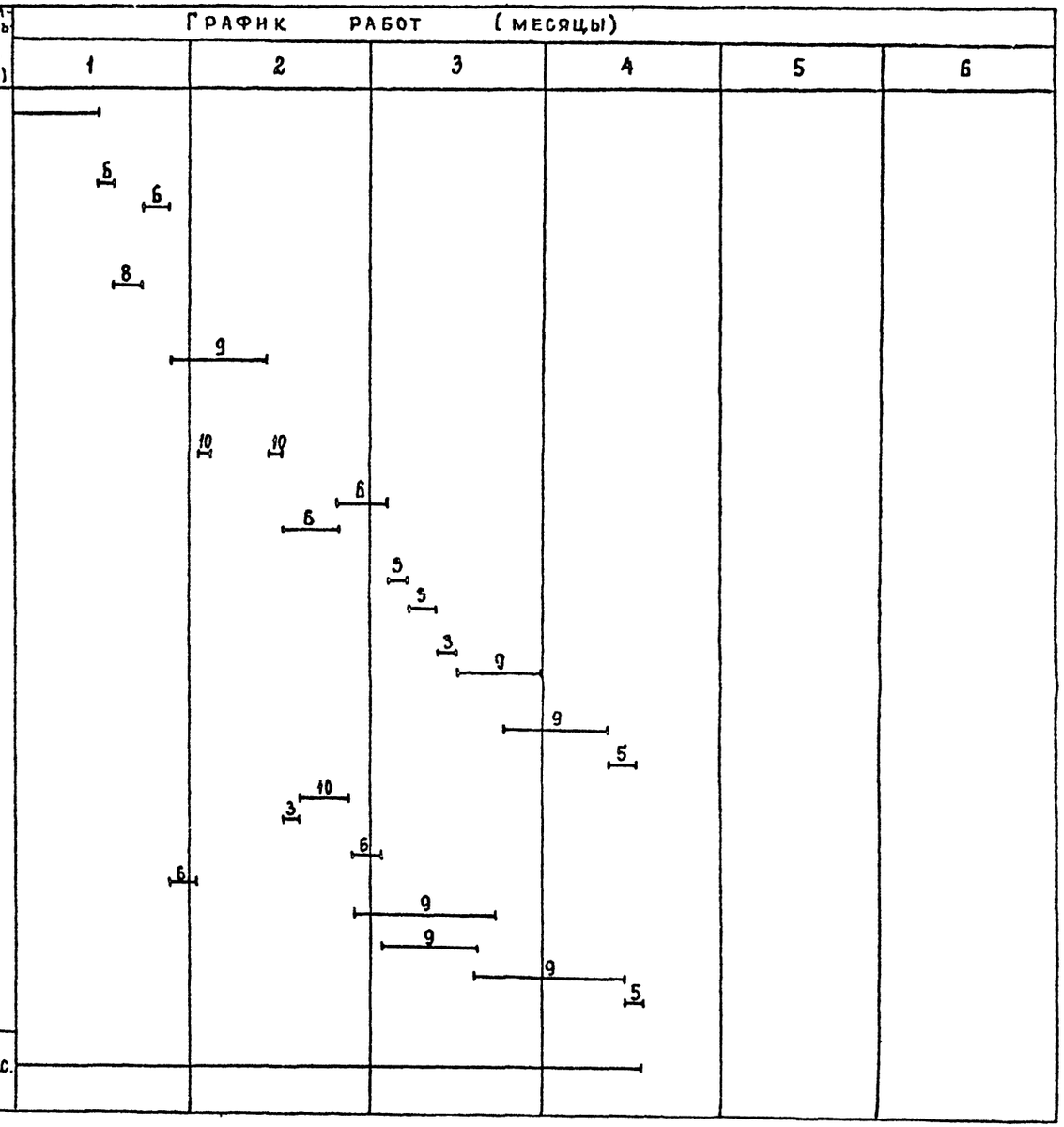


Примечания: В числителе показаны данные для хлораторной для обеззараживания питьевых вод; в знаменателе - для сточных вод.
Число часов работы в смене - 8.2; рабочих дней в месяце - 22

| | | | |
|---|---|---|---|
| | | ТП 901-7-21.90 | ОС |
| Хлораторная для обеззараживания питьевых и сточных вод производительностью 2 кг/час активного хлора в час. | | Стадия: Р | Лист: 1 | Листов: 1 |
| Провер. Чухрова | | | |
| Разраб. Панина | | | |
| Н. контр. Григорьева | | | |
| График производства работ | | Росинжстройкомплекс | |

Инв. № подл. | Подп. и дата | Взам. инв. №

gost.e-ecolog.ru