УДК 629.735.33.024.15

Группа Д89

ОТРАСЛЕВОЙ СТАНДАРТ

ОСТ 1 02671-89

На 4 страницах

ПОДДОНЫ АВИАЦИОННЫЕ

Маркировка

ОКСТУ 7508, 7561

Дата введения 01.01.90

Несоблюдение стандарта преследуется по закону

Настоящий стандарт устанавливает маркировку авиационных поддонов типа ПА по ГОСТ 21005.

Инв. № дубликата | Инв. № подлинника | 5854 | № изм. | № изм.

Издание официальное ★

Перепечатка воспрещена

gost.e-ecolog.ru

1. Маркировка должна быть нанесена на верхней поверхности боковых профилей авиационных поддонов в пределах, ограниченных размерами, указанными на чертеже.

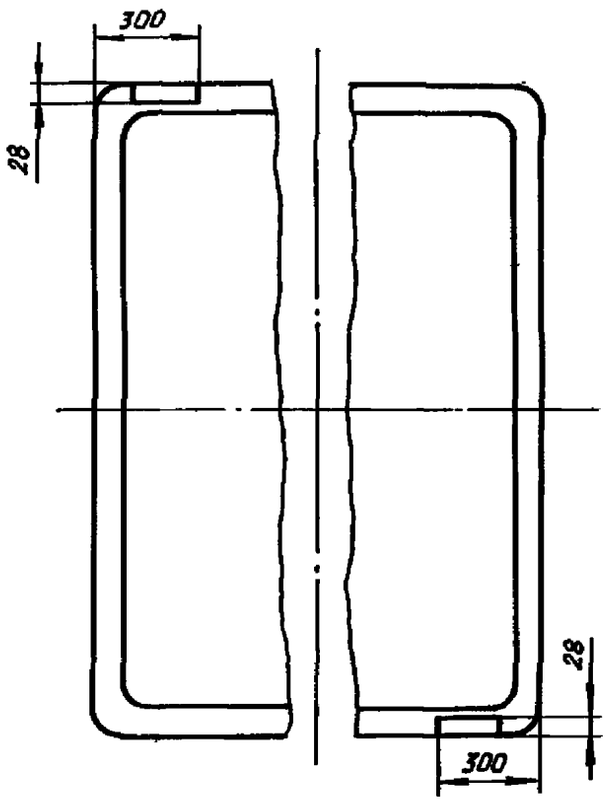

На поддоне ПА-5,6 маркировка может наноситься, помимо верхней поверхности бокового профиля, на торцевых поверхностях.

2. Буквы, цифры и надписи должны быть выполнены методом гравировки или травления и закрашены несмываемыми красками, цвет которых должен контрастировать с фоном.

3. Маркировка авиационных поддонов должна содержать:

1) идентификационное обозначение поддона:

PKA - для поддона ПА-1,5;

PLA - для поддона ПА-3,0;

PBJ - для поддона ПА-3,6;

PAG - для поддона ПА-4,5;

PMC - для поддона ПА-6,8;

PFE - для поддона ПА-5,6;

2) номер поддона, который должен состоять из четырех арабских цифр.

Если число цифр менее четырех, впереди ставятся нули так, чтобы в итоге было четыре цифры;

3) код владельца: *SU*[*];

[*] *SU* - код Аэрофлота в документации авиакомпаний - членов ИАТА.

№ изм. | № изв. | Инв. № дубликата | Инв. № подлинника | 5854

4) максимальную массу брутто: *MGW* *;

5) массу тары: *TARE*.

Идентификационное обозначение, номер и код владельца составляют идентификационный код поддона.

Идентификационный код поддона, максимальная масса брутто и масса тары должны наноситься шрифтом 5-Пр3 по ГОСТ 26.008.

Пример записи маркировки авиационного поддона ПА-5,6 с номером 15, максимальной массой брутто 5600 кг, массой тары 250 кг, принадлежащего Аэрофлоту:

PFE 0015 *SU*
MGW 5600 *kg* 12320 *lb*
TARE 250 *kg* 551 *lb*.

4. Поддоны должны иметь табличку, на которой указываются:

1) страна;

2) предприятие-изготовитель;

3) заводской номер поддона;

4) максимальная масса брутто;

5) масса тары;

6) дата изготовления;

7) штамп ОТК.

4.1. Размеры таблички, способ изготовления и место расположения на поддоне определяет разработчик.

* *MGW – Maximum Gross Weight.*

№ изм. № изв.
Инв. № дубликата 5854
Инв. № подлинника

ИНФОРМАЦИОННЫЕ ДАННЫЕ

1. УТВЕРЖДЕН Министерством

   ЗАРЕГИСТРИРОВАН ЦГО

   за № 241 от 05.07.89

2. ВВЕДЕН ВПЕРВЫЕ

3. ССЫЛОЧНЫЕ НОРМАТИВНО-ТЕХНИЧЕСКИЕ ДОКУМЕНТЫ

Обозначение НТД, на который дана ссылка	Номер пункта, вводная часть
ГОСТ 26.008-85	3
ГОСТ 21005-75	Вводная часть

№ изм. № изв. Инв. № дубликата Инв. № подлинника 5854

gost.e-ecolog.ru