ГОСКОМ АРХСТРОЙ РСФСР
КБ ПО ЖЕЛЕЗОБЕТОНУ ИМ. А.А. ЯКУШЕВА

СЕРИЯ 192

ДЛЯ АДРЕСНОЙ ЗАСТРОЙКИ ПОВЫШЕННОЙ ПЛОТНОСТИ В МАЛЫХ И СРЕДНИХ ГОРОДАХ РСФСР

192-071.91

БЛОК-СЕКЦИЯ 2-ЭТАЖНАЯ КРЕСТОВАЯ 2Б-3Б-3Б-3Б

В МОНОЛИТНОМ ИСПОЛНЕНИИ

АЛЬБОМ 1

192-071.91 АС Архитектурно-строительные решения выше и ниже отм. 0.000. Здание с подвалом.

25323-01

Отпускная цена на момент реализации указана ной

				Привязан:
Инв.№				

gost.e-ecolog.ru

СЕРИЯ 192

ДЛЯ АДРЕСНОЙ ЗАСТРОЙКИ ПОВЫШЕННОЙ ПЛОТНОСТИ В МАЛЫХ И СРЕДНИХ ГОРОДАХ РСФСР

192 – 071.91

БЛОК – СЕКЦИЯ 2-ЭТАЖНАЯ КРЕСТОВАЯ 2Б-3Б-3Б-3Б

В МОНОЛИТНОМ ИСПОЛНЕНИИ

АЛЬБОМ 1

192-071.91 АС Архитектурно-строительные решения выше и ниже отм. 0.000. Здание с подвалом.

Утвержден Госкомархстроем РСФСР
постановление N 74 от 19.10.90

РАЗРАБОТАН
КБ по железобетону
им. А.А. Якушева
ГЛАВНЫЙ ИНЖЕНЕР ПГ Афанасьев
ГЛАВНЫЙ КОНСТРУКТОР КФ Штритер

ВВЕДЕН В ДЕЙСТВИЕ КБ по железобетону им. А.А. Якушева ПРИКАЗ № 99 ОТ 22.11.91г

© АПП. ЦИТП. 1992г.

ПРИВЯЗАН	
ИНВ. №	

ОБЩАЯ ХАРАКТЕРИСТИКА

ПРОЕКТ 2-ЭТАЖНОЙ ЖИЛОЙ БЛОК-СЕКЦИИ КРЕСТОВОЙ 2Б-3Б-3Б-3Б (192-071.91) В МОНОЛИТНОМ ИСПОЛНЕНИИ ДЛЯ АДРЕСНОЙ ЗАСТРОЙКИ ПОВЫШЕННОЙ ПЛОТНОСТИ В МАЛЫХ И СРЕДНИХ ГОРОДАХ РСФСР.

ПРОЕКТ РАЗРАБОТАН ПО ДОГОВОРУ N 180 С АПП ЦИТП И ПРЕДНАЗНАЧЕН ДЛЯ ПРИМЕНЕНИЯ ВО II и III КЛИМАТИЧЕСКОМ РАЙОНЕ. I В КЛИМАТИЧЕСКОМ ПОДРАЙОНЕ С РАСЧЕТНОЙ ЗИМНЕЙ ТЕМПЕРАТУРОЙ НАРУЖНОГО ВОЗДУХА -20°С; -30°С (ОСНОВНОЕ РЕШЕНИЕ) -40°С С ОБЫЧНЫМИ ГЕОЛОГИЧЕСКИМИ УСЛОВИЯМИ

ПРОЕКТ ВХОДИТ В СОСТАВ СЕРИИ 192, УТВЕРЖДЕН НА СТАДИИ „ПРОЕКТ" (ПОСТАНОВЛЕНИЕ ГОСКОМАРХСТРОЙ РСФСР N 74 ОТ 19 ОКТЯБРЯ 1990 г)

СТЕПЕНЬ ДОЛГОВЕЧНОСТИ — II
КЛАСС ОТВЕТСТВЕННОСТИ — II

В КАЧЕСТВЕ ОСНОВНОГО РЕШЕНИЯ ПРИНЯТЫ СЛЕДУЮЩИЕ ВАРИАНТЫ:

1. РАСЧЕТНАЯ ЗИМНЯЯ ТЕМПЕРАТУРА НАРУЖНОГО ВОЗДУХА - 30°С
2. НОРМАТИВНОЕ ЗНАЧЕНИЕ ВЕСА СНЕГОВОГО ПОКРОВА — 1,50 КПа (150 КГС/М²)
3. НОРМАТИВНОЕ ЗНАЧЕНИЕ ВЕТРОВОГО ДАВЛЕНИЯ — 0,38 КПа (38 КГС/М²)
4. НАРУЖНЫЕ СТЕНЫ ОДНОСЛОЙНЫЕ МОНОЛИТНЫЕ ИЗ ЛЕГКОГО БЕТОНА ТОЛЩИНОЙ 500 ММ.
5. ВНУТРЕННИЕ СТЕНЫ МОНОЛИТНЫЕ ИЗ ТЯЖЕЛОГО БЕТОНА ТОЛЩИНОЙ 160 ММ;
6. ПЕРЕКРЫТИЯ МОНОЛИТНЫЕ ИЗ ТЯЖЕЛОГО БЕТОНА ТОЛЩИНОЙ 160 ММ;
7. ПЕРЕГОРОДКИ ИЗ ГИПСОКАРТОННЫХ ЛИСТОВ ПО ДЕРЕВЯННОМУ КАРКАСУ ТОЛЩИНОЙ 80 ММ — МЕЖКОМНАТНЫЕ; 150 ММ — МЕЖКВАРТИРНЫЕ
8. САНКАБИНЫ — МЕЛКОШТУЧНЫЕ ЭЛЕМЕНТЫ ПО САНТЕХНИЧЕСКОМУ ПОДДОНУ;
9. КРЫША - СКАТНАЯ ПО ДЕРЕВЯННЫМ СТРОПИЛЬНЫМ БАЛКАМ
10. ФУНДАМЕНТЫ ЛЕНТОЧНЫЕ МОНОЛИТНЫЕ
11. ОКНА И БАЛКОННЫЕ ДВЕРИ С РАЗДЕЛЬНЫМИ ПЕРЕПЛЕТАМИ

ВЕДОМОСТЬ РАБОЧИХ ЧЕРТЕЖЕЙ ОСНОВНОГО КОМПЛЕКТА

ЛИСТ	НАИМЕНОВАНИЕ	ПРИМЕЧАНИЕ
1÷8	ОБЩИЕ ДАННЫЕ	
9	ВЕДОМОСТЬ ВАРИАНТОВ ПРОЕКТНЫХ РЕШЕНИЙ /НАЧАЛО/	
10	ВЕДОМОСТЬ ВАРИАНТОВ ПРОЕКТНЫХ РЕШЕНИЙ /ОКОНЧАНИЕ/	
11	ВАРИАНТ КОМПАНОВКИ БЛОК-СЕКЦИИ.	
12	ОБЪЕМНО-ПЛАНИРОВОЧНЫЕ И ЭКСПЛУАТАЦИОННЫЕ ПОКАЗАТЕЛИ	
13	ФАСАД В ОСЯХ Ас-Ас; Ас-Дс	
14	ФАСАД В ОСЯХ 6с-1с	
15	ПЛАН 2ГО ЭТАЖА. ФРАГМЕНТ ПЛАНА 1ГО ЭТАЖА. ВХОД.	
16	ФРАГМЕНТ ФАСАДА ПО ОСИ 5с В ОСЯХ Ас-5с	
17	РАЗРЕЗ I-I	
18	РАЗРЕЗ II-II	
19	ВЕДОМОСТЬ ОТДЕЛКИ ПОМЕЩЕНИЙ	
20	ПЛАН ОТДЕЛОЧНЫХ РАБОТ 2ГО ЭТАЖА; ФРАГМЕНТА ПЛАНА 1ГО ЭТАЖА.	
21	СПЕЦИФИКАЦИЯ ДЕРЕВЯННЫХ ИЗДЕЛИЙ	
22	ИНТЕРЬЕР. РАЗВЕРТКА СТЕН В ОСЯХ Вс-Бс	
23	ИНТЕРЬЕР. РАЗВЕРТКА СТЕН В ОСЯХ 3с-2с	
24	СХЕМА РАСПОЛОЖЕНИЯ ПЕРЕГОРОДОК	
25	ДЕТАЛИ ПОЛОВ	
26	СХЕМА РАСПОЛОЖЕНИЯ МОНОЛИТНЫХ ФУНДАМЕНТОВ	
27	ЭБ-1÷ЭБ-4 СХЕМА РАСПОЛОЖЕНИЯ МОНОЛИТНЫХ ФУНДАМЕНТОВ СЕЧЕНИЯ 1-1 ÷ 3-3	

АВТОРСКИЙ КОЛЛЕКТИВ

АРХИТЕКТОРЫ: М. КОЛЕСНИКОВА, Ю. МАТЯШЕВ

ИНЖЕНЕРЫ-КОНСТРУКТОРЫ: П. АФАНАСЬЕВ, В. БОРИСОВ, Т. БАБУШКИНА, К. ШТРИТЕР

САНТЕХНИКИ: Л. МОЛЧАНОВА, В. ИГНАТОВА

ЭЛЕКТРИКИ: А. ПУХТЕЛЬ

СМЕТЧИКИ: Р. ЧЕРНЯЕВА, В. ГЛЯНЦЕВА

ПРИ УЧАСТИИ: Ю. ИВАНОВА, И. РЕЙДМАН, Н. КАРАТАЕВОЙ, И. СВЯТЮК

НАСТОЯЩИЙ ПРОЕКТ ВЫПОЛНЕН В СООТВЕТСТВИИ С ДЕЙСТВУЮЩИМИ НОРМАМИ И ПРАВИЛАМИ

ГЛ. АРХИТЕКТОР ПРОЕКТА Ю. МАТЯШЕВ

ГЛ. КОНСТРУКТОР ПРОЕКТА В. БОРИСОВ

ПРИВЯЗКА НАСТОЯЩЕГО ТИПОВОГО ПРОЕКТА ВЫПОЛНЕНА В СООТВЕТСТВИИ С ДЕЙСТВУЮЩИМИ НОРМАМИ И ПРАВИЛАМИ

ГЛ. АРХИТЕКТОР ПРОЕКТА

ГЛ. КОНСТРУКТОР ПРОЕКТА

ПРИВЯЗАН:

ЗАВ. ОТД.	БАХОЛДИНА	
ГЛ. АРХ. ПР.	МАТЯШЕВ	
ГЛ. КОН. ПР.	БОРИСОВ	
ЗАВ. СЕК.	КОЛЕСНИКОВА	
АРХИТ.	КАРАТАЕВА	
Н. КОНТР.	МАТЯШЕВ	

ИНВ. N°

ВЗАМ. ИНВ. N° | ПОДПИСЬ И ДАТА | ИНВ. N° ПОДЛ.

Альбом 1 — 192-071.91-АС

БЛОК-СЕКЦИЯ 2-ЭТАЖНАЯ КРЕСТОВАЯ 2Б-3Б-3Б-3Б /В МОНОЛИТНОМ ИСПОЛНЕНИИ/

СТАДИЯ	ЛИСТ	ЛИСТОВ
Р	1	83

ОБЩИЕ ДАННЫЕ /НАЧАЛО/

КБ ПО ЖЕЛЕЗОБЕТОНУ ИМ. Д.А. ЯКУШЕВА

Лист	Наименование	Примечан.
28	Схема расположения стен подвала	
29	ЭБ-1÷ЭБ-4. Схема расположения стен подвала	
30	Монолитные наружные стены подвала Ось Бс; Ось Гс	
	Схемы армирования.	
31	Монолитные наружные стены подвала. Ось Бс; Ось Гс	
	Спецификация арматурных изделий.	
32	Монолитные наружные стены подвала. Ось 2с; 5с;	
	Ось 8с; Ось 3с. Схемы армирования.	
33	Монолитные наружные стены подвала. Оси 2с; 5с;	
	Ось Вс. Спецификация арматурных изделий.	
34	Монолитные наружные стены подвала. Ось 3с. Специ-	
	фикация. Ведомость расхода стали.	
35	Монолитные внутренние стены подвала. Оси Вс; Бс; Гс	
	Схемы армирования.	
36	Монолитные внутренние стены подвала. Ось 3с; Ось 4с;	
	2с; 5с. Схемы армирования.	
37	Монолитные внутренние стены подвала. Специфи-	
	кация арматурных изделий.	
38	ЭБ-1÷ЭБ-3. Монолитные внутренние стены подвала	
	Схемы армирования.	
39	ЭБ-2÷ЭБ-4 Монолитные наружные стены подвала	
	Схемы армирования.	
40	ЭБ-1; ЭБ-2. Спецификация арматурных изделий стен. подвала	
41	ЭБ-3; ЭБ-4. Спецификация арматурных изделий стен подвала	
42	План перекрытия на отм. -0.080	
43	Схема раскладки нижних и верхних сеток перекрытия	
	на отм. -0.080	

Лист	Наименование	Примечан.
44	ЭБ-1÷ЭБ-4 План перекрытия на отм. -0.080; 2.720; 5.520	
45	ЭБ-1÷ЭБ-4. Схемы раскладки верхних и нижних сеток	
	перекрытия	
46	Монолитное перекрытие на отм. -0.080. Спецификация	
	арматурных изделий. Конструкция приямка.	
47	Конструкция входа. Разрезы 1-1; 2-2	
48	Конструкция входа. Разрезы 3-3; 4-4	
49	Конструкция входа. Узлы 1÷4	
50	Конструкция входа. Узлы 5÷7	
51	Схема расположения стен 1-го и 2-го этажей	
52	Монолитные наружные стены. Ось Бс; Ось Гс. Схемы	
	армирования.	
53	Монолитные наружные стены. Оси 2с; 5с, Ось Вс; Ось 3с	
	Схемы армирования.	
54	Монолитные наружные стены толщиной а=300	
	Спецификация арматурных изделий.	
55	Монолитные наружные стены толщиной а=400	
	Спецификация арматурных изделий.	
56	Монолитные наружные стены толщиной а=400,	
	а=500. Спецификация арматурных изделий.	
57	Монолитные наружные стены толщиной а=500;	
	Спецификация арматурных изделий.	
58	Монолитные внутренние стены. Ось Вс; Оси Бс; Гс.	
	Схемы армирования.	

Инв.№ подл. | Подпись и дата | Взам. инв.№

Привязан:

Инв.№

Нач. отд.	Баходина	
Гл. конс. пр.	Борисов	
Зав. сект.	Бабушкина	
Ст. техн.	Никитина	
Н. контр.	Борисов	

Альбом 1 192-071.91-АС

Блок-секция 2-этажная крестовая 2Б-3Б-3Б-3Б (в монолитном исполнении)

Стадия	Лист	Листов
Р	2	

Общие данные / продолжение/

КБ по железобетону им. А.А. Якушева

Лист	Наименование	Примечан.
59	Монолитные внутренние стены Ось 3с; Ось 4с; Оси 2с; 5с	
	Схемы армирования	
60	Монолитные внутренние стены. Спецификация	
	арматурных изделий.	
61	ЭБ-1÷ЭБ-4. Схема расположения стен 1-го и 2-го этажей	
62	ЭБ-1÷ЭБ-3. Монолитные внутренние стены Ось 1с; 6с;	
	Ось Дс; Ас. Схемы армирования	
63	ЭБ-2; ЭБ-4. Монолитные наружные стены. Оси 1с; 6с;	
	Оси Дс; Дс. Схемы армирования.	
64	ЭБ-1; ЭБ-2. Монолитные стены. Спецификация	
	арматурных изделий.	
65	ЭБ-3; ЭБ-4. Монолитные стены. Спецификация	
	арматурных изделий.	
66	Монолитные внутренние и наружные стены. Узел 1.	
67	Монолитные внутренние и наружные стены. Узлы 2÷5	
68	Монолитные внутренние и наружные стены Узлы 6÷11.	
69	План перекрытия на отм. 2.720; 5,520. Фрагмент 1.	
70	Монолитные перекрытия. Узлы и сечения.	
	Спецификация сборных железобетонных изделий	
71	Схема раскладки нижних и верхних сеток пере-	
	крытия на отм. 2.720; 5,520. Фрагменты 1; 2.	
72	Монолитное перекрытие на отм. 2.720; 5.520.	
	Спецификация арматурных изделий	
73	Ведомость расхода материалов на монолитные	
	конструкции выше отметки 0.000.	
74	Крыша. Схема расположения стропил и конструк-	
	ций чердака.	
75	Крыша. Конструкция стен чердака. Разрезы 1-1; 2-2	
76	ЭБ-1÷ЭБ-4. План крыши. Схема расположения	
	стропил и конструкций чердака.	
77	Крыша. Спецификация деревянных элементов	
78	Крыша. Слуховое окно ОС1. Конструкция	
	вентиляционных шахт ВШ 1; ВШ 2	
79	Крыша. Узлы 1÷6	
80	Крыша. Узлы 7÷9	
81	Встроенный шкаф Ш-1.	
82	Встроенный шкаф Ш-2	
83	Встроенный шкаф Ш-3	

Взам. инв. № | Подпись и дата | Инв. № подл.

Привязан:

Инв. №

Нач. отд.	Баходдина	
Гл. конс. пр.	Борисов	
Зав. сект	Бабушкина	
Ст. техн.	Никитина	
Н. контр.	Борисов	

Альбом 1 192-071.91-АС

Блок-секция 2-этажная крестовая 2Б-3Б-3Б-3Б /в монолитном исполнении/

Стадия	Лист	Листов
Р	3	

Общие данные /продолжение/

КБ по железобетону им. А.А. Якушева

Обозначение	Наименование	Примечание
	Основные комплекты	
192-071.91-АС	Архитектурно-строительные решения выше и ниже отм. 0.000 здание с подвалом.	
192-071.91 – ОВ	Отопление и вентиляция на расчетные температуры от -20° до -40°С	
192-071.91 – ВКГ	Внутренние водопровод, канализация и газопровод.	
192-071.91 – ЭО	Электрооборудование	
192-071.91 – СС	Связь и сигнализация	
192-071.91 – СО	Спецификация оборудования	
192-071.91 – СМ.1	Сметная документация	
192-071.91 – ВМ.1	Ведомости потребности в материалах.	
	Прилагаемые документы	
192.КМ.И-28 192.КМ.И-32	Металлические изделия монолитных жилых зданий с высотой этажа 2.8м	
192.КД.И-14	Изделия деревянные	
	Ведомость ссылочных документов	
ГОСТ 8242-88	Детали профильные из древесины и древесных материалов	
ГОСТ 11214-86	Окна и балконные двери деревянные с двойным остеклением для жилых и общественных зданий	

Обозначение	Наименование	Примечание
ГОСТ 16289-86	Окна и балконные двери деревянные с тройным остеклением для жилых и общественных зданий.	
Серия 1.136-10	Двери деревянные внутренние для жилых и общественных зданий.	
Серия 1.136.5-19	Двери деревянные наружные для жилых и общественных зданий.	
Серия 1.172.5-6	Элементы и детали встроенных шкафов и антресолей для жилых зданий.	
ГОСТ 5781-82	Сталь горячекатанная для армирования железобетонных конструкций	
ГОСТ 6727-80	Проволока из низкоуглеродистой стали холоднотянутая для армирования железобетонных конструкций.	
Серия 1.188-5 в.10	Железобетонные кабины санитарно-технических узлов.	
ГОСТ 8509-86	Уголки стальные горячекатанные равнополочные. Сартамент.	
Серия 1.131.9-24 в.2	Перегородки из гипсокартонных листов для жилых зданий.	

Взам. инв. № | Подпись и дата | Инв. № подл.

Привязан:

Инв. №

Нач. отд.	Бахолдина	
Гл. арх. пр.	Матяшев	
Гл. кон. пр.	Борисов	
Зав. сект.	Колесникова	
Н. контр.	Матяшев	

Альбом 1 — 192-071.91-АС

Блок-секция 2-этажная крестовая 2Б-3Б-3Б-3Б /в монолитном исполнении/

Стадия	Лист	Листов
Р	4	

Общие данные /продолжение/

КБ по железобетону им. А.А. Якушева

Архитектурно-планировочные решения

В основу архитектурно-планировочных решений блок-секций положен принцип компоновки 2-х этажных жилых домов для застройки поселков городского типа малых городов и исторически сложившихся жилых образований с учетом максимального приближения к прилегающим участкам. Кроме того, блок-секция может быть использована для уплотнения имеющейся застройки.

Конструктивные решения.

1. Фундаменты

Монолитные ленточные фундаменты блок-секции запроектированы для сухих непросадочных грунтов с расчетным давлением на грунт основания равным 250 кПа (2,5 кг/см²)
Расчетную схему нагрузок см. лист 8

2. Наружные стены.

Наружные стены выполняются из легкого бетона объемной массой 1050÷1400 кг/м³
Толщина стен назначается в зависимости от района строительства и применяемого материала.

Толщина стены мм	Расчетная зимняя температура наружного воздуха									
	Объемная масса легкого бетона кг/м³									
	1050		1100		1200		1300		1400	
	сухая зона	влажн. и норм	сухая зона	влажн. и норм	сухая зона	влажн. и норм	сухая зона	влажн. и норм	сухая зона	влажн. и норм
300	-31,5°с	-21,4°с	-25,7°с	-19,9°с	-21,5°с	-16,1°с	-17,7°с	-13,5°с	-14,5°с	-11°с
400	-40,3°с	-32,3°с	-36,5°с	-30°с	-30,4°с	-25,7°с	-27,2°с	-21,7°с	-23°с	-18,4°с
500	-52,6°с	-43,2°с	-48,8°с	-38,2°с	-41°с	-32,8°с	-34,7°с	-29,8°с	-30°с	-25,7°с

3. Организация строительства.

После выбора толщины наружных стен и компоновки дома из блок-секций, привязывающая организация должна в составе проекта разработать проект организации строительства. Проект производства работ разрабатывается строительной организацией на основе проекта организации строительства и в зависимости от типа применяемой опалубки.

Следует учесть общие положения для организации строительства монолитных зданий:

1. Для поточного производства работ по строительству дома, собранного из блок-секций, здание разбивается на захватки
2. До начала монтажа опалубки стен на захватке должны быть выполнены следующие работы:
   а) закончены бетонные работы по устройству перекрытия нижнего этажа или фундаментов;
   б) нанесены разбивочные оси;
   в) очищена и смазана опалубка щитов;
   г) установлена арматура
3. Комплект опалубки стен состоит из блоков наружных и внутренних панелей, торцевых и угловых щитов проемообразователей и вкладышей, крепежных и соединительных деталей.

   По контуру блока устанавливается рабочий настил и ограждение, наружные панели опалубки навешиваются на панели опалубочного блока. Все наружные панели имеют рабочий настил с ограждением.

   Проемообразователи для оконных проемов крепятся к наружным панелям заранее и вместе с ними монтируются.

   Проемообразователи для внутренних дверных проемов монтируются после монтажа блока опалубки и до монтажа внутренних панелей или смежного блока.

Инв.№ подл. | Подпись и дата | Взам.инв.№

Нач.отд	Баходина		Альбом 1 192-071.91-АС
Гл.конс.пр	Борисов		
Зав.сект	Бабушкина		
			Блок-секция 2-этажная Крестовая 25-36-36-36 /в монолитном исполнении/
Н.контр	Борисов		Общие данные /продолжение/

Стадия	Лист	Листов
Р	5	

КБ по железобетону им. А.А. Якушева

Привязан:

Инв. №

4. После монтажа опалубки на захватке необходимо для устранения щелей между перекрытием и низом панелей щитов опалубки заложить по контуру блоков микропористую резину диаметром 40 мм.
5. При производстве работ в зимних условиях щиты должны быть утеплены.
6. При производстве работ необходимо соблюдать правила техники безопасности, приведенные в главе СНиП III-4-80 „Техника безопасности в строительстве". Вопросы связанные с обеспечением безопасности работ по монтажу опалубки разработаны в рабочих чертежах конструкций опалубки (наружное ограждение, навесные площадки).
7. До начала бетонирования стен на захватке должны быть выполнены следующие работы:
   а) установлена арматура;
   б) смонтированы все элементы опалубки;
   в) проверена правильность установки и надежность крепления элементов опалубки и наличие на ней смазки;
   г) проверена поверхность нижележащих конструкций;
   д) установлена микропористая резина между щитами опалубки и перекрытием.
8. Бетонирование стен производится с помощью башенного крана или бетононасоса.
9. Бетонная смесь транспортируется на объект в автобетоносмесителях, что предупреждает ее расслоение.

Для бетона с заполнителем из керамзитобетона продолжительность транспортирования не должна превышать 45 минут. При укладке в конструкцию подвижность смеси должна соответствовать осадке конуса 6-8 см. В целях бесперебойной подачи бетонной смеси необходимо составить и согласовать график движения автобетоносмесителей.

10. Для производства работ по бетонированию зданий, каждый этаж здания в плане делится на захватки в соответствии с захватками по монтажу опалубки.
11. Перед бетонированием с поверхности ранее уложенного бетона, необходимо удалить цементную пленку
12. Бетонную смесь укладывают в конструкцию горизонтальными слоями толщиной 50 см. без разрывов, выдерживая направление укладки в одну сторону во всех слоях и тщательно уплотняют.
    При бетонировании стен высота свободного сбрасывания бетона не должна превышать 3 м (данные строительной лаборатории треста оргтехстроя Минстроя Литовской ССР)
    В процессе бетонирования необходимо установить каналообразователи для электропроводки.
13. Бетон уплотняется глубинным вибратором ИВ-47 с соблюдением следующих правил:
    а) шаг перестановки вибратора не более полуторного радиуса их действия с соблюдением следующих правил,

Зав. отд.	Баходдина	
Гл. кон. пр.	Борисов	
Зав. сект.	Бабушкина	
Ст. техн.	Никитина	
Н. контр.	Борисов	

Альбом I 192-071.91-АС

Блок-секция 2 этажная крестовая 2Б-3Б-3Б-3Б /в монолитном исполнении/

Стадия	Лист	Листов
Р	6	

Общие данные / продолжение/

КБ по железобетону им. А.А. Якушева

Привязан:

Инв. №

Инв. № подл. | Подпись и дата | Взам. инв. №

б) глубина погружения вибратора в бетон должна обеспечивать углубление его в ранее уложенный слой на 5-10 см;

в) опирание вибратора на арматуру, закладные детали и элементы опалубки не допускается;

г) продолжительность вибрирования на каждой позиции 20÷30 сек. Уплотнение бетонной смеси прекращают, когда смесь перестанет оседать и на поверхности появится цементное молоко

14. Монтаж опалубки перекрытий возможен после демонтажа опалубки стен.

15. Монтаж опалубки и бетонирование перекрытий возможно производить только после набора бетоном нижележащего перекрытия достаточной прочности, определяемой конструкцией опалубки перекрытия

16. Комплект опалубки перекрытия состоит из телескопических стоек, соединенных связями, по стойкам уложены деревянные брусья, а по ним, в свою очередь уложены мелкие щиты опалубки.

Технология контроля качества, укладки арматуры и бетонирования аналогична бетонированию стен.

17. Демонтаж опалубки производят после набора бетоном перекрытия прочности необходимой для восприятия нагрузок от собственного веса плит и веса опалубки стен вышележащего этажа, но не менее 70% проектной прочности.

Демонтируемые элементы мелкощитовой опалубки выникаются из здания через оконные проемы.

18. При выполнении бетонных работ в журнал бетонных работ должны заноситься следующие данные:

а) дата начала и окончания бетонирования по захваткам;

б) класс бетона, рабочий состав смеси и ее жесткость;

в) объем выполненых работ;

г) дата изготовления контрольных образцов бетона, их число, маркировка, сроки и результаты испытаний

д) температура наружного воздуха при бетонировании;

е) температура бетона (в зимних условиях);

ж) тип опалубки;

и) дата распалубки;

к) для легкого бетона - объемная масса в уплотненном состоянии.

19. При выдерживании уложенного бетона в начальный период его твердения, необходимо:

а) поддерживать температурно-влажностный режим, обеспечивающий нарастание прочности бетона.

б) обеспечить при необходимости в целях ускорения твердения бетона и оборачиваемости опалубки, тепловую обработку уложенного бетона;

в) периодически увлажнять бетон.

20. При производстве бетонных работ в зимних условиях следует руководствоваться СНиП 3.03.01-87 с учетом следующих рекомендаций;

а) утеплить опалубку;

б) температура укладываемого бетона должна быть не ниже +30°С;

Инв. № подл. | Подпись и дата | Взам. инв. №

Зав. отд	Баходина	
Гл. кон. пр.	Борисов	
Зав. сект.	Бабушкина	
Ст. техн.	Никитина	
Н. контр.	Борисов	

Привязан:

Инв. №

Альбом 1 192-071.91-АС

Блок-секция 2 этажная крестовая 2Б-3Б-3Б-3Б /в монолитном исполнении/

Стадия	Лист	Листов
Р	7	

Общие данные /продолжение/

КБ по железобетону им. А.А. Якушева

в) применять быстротвердеющие портландцементы марки не ниже 400 (расход 400 кг/м³)

г) в бетон необходимо вводить добавки нитрата натрия (расход на 1 м³ бетона составляет 16-24; 24-32; 32-40 кг при наружной температуре воздуха соответственно -5°С; -10°С; -15°С)

д) перед укладкой бетона элементы опалубки, соприкасающиеся с бетоном, должны быть отогреты горячим воздухом до положительной температуры.

е) стык с ранее уложенным бетоном должен быть прогрет на глубину не менее 30 см. способом исключающим снижение прочности ранее уложенного бетона.

21. Отклонение в размерах и положение монолитных стен не должно превышать величин таблицы. 17 СНиП 3.03.01-87

22. На бетонные работы составляется акт на скрытые работы.

23. При производстве работ необходимо соблюдать правила техники безопасности приведенные в СНиП III-4-80.

24. До начала основного периода строительства должны быть выполнены работы подготовительного периода, состав которых предусмотрен главой СНиП 3.01-01-85„ Организационно-техническая подготовка к строительству. Основные положения." По окончанию подготовительных работ, включающих геодезическую разбивку здания, производят разработку котлована экскаватором до отметки, превышающей отметку подошвы фундаментов на 10 см.

До проектной отметки котлован дорабатывается вручную непосредственно перед установкой опалубки фундаментов. Обратную засыпку внутренних пазух фундаментов и устройство полов выполнить до устройства перекрытий, наружные пазухи засыпаются после окончания бетонирования перекрытия.

Сбор нагрузок

I. Постоянные нагрузки:

1. Междуэтажное перекрытие	–	4.00 кПа
2. Конструкция пола	–	0.80 кПа
3. Конструкция стропильной крыши	–	0.50 кПа
4. Утеплитель на чердаке	–	1.00 кПа
5. Внутренние стены	–	10.14 кПа
6. Наружные стены	–	по проекту

II. Временные нагрузки:

1. Полезная этажная	–	1.50 кПа
2. Чердачная	–	0.70 кПа
3. Снеговая	–	1.50 кПа

Расчетная схема нагрузок на отм. низа фундаментов

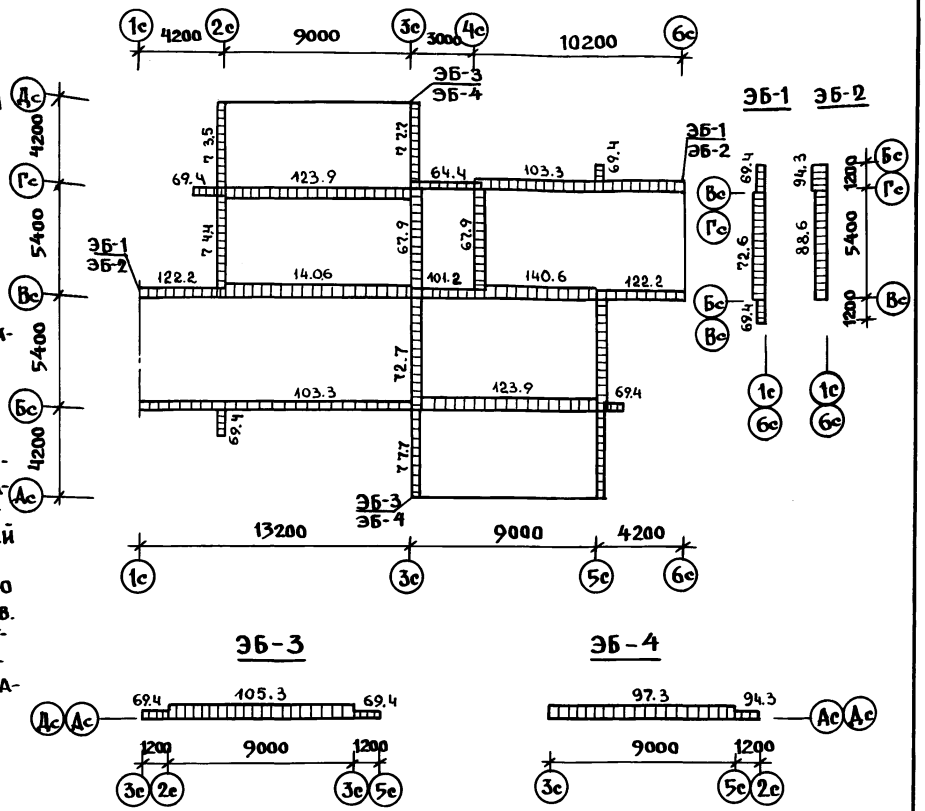

ЭБ-3

ЭБ-4

Нач.отд	Баходина		
Гл.кон.пр	Борисов		
Зав.сек	Бабушкина		
Привязан:			
Инв. №		Н.контр	Борисов

Альбом 1 192-071.91-АС

Блок-секция 2этажная крестовая 2Б-3Б-3Б-3Б /в монолитном исполнении/

Стадия	Лист	Листов
Р	8	

Общие данные /окончание/

КБ по железобетону им. А.А.Якушева

25323-01 10

Инв.№ подл. | Подпись и дата | Взам. инв.№

Наименов.	Вариант	Характеристика
Фасады	1	Фасады со скатной крышей по деревянным стропильным балкам. Лоджии выступающие, прямоугольного очертания.
Фундаменты	1	Ленточные монолитные
Стены подвала наружные	1 2 3	Монолитные из легкого бетона толщиной 300 мм то же 400 мм то же 500 мм
Стены подвала внутренние		Монолитные из тяжелого бетона толщиной 160мм
Стены наружные	1 2 3	Однослойные монолитные из легкого бетона толщиной 300мм то же 400мм то же 500мм
Стены внутренние		Монолитные из тяжелого бетона толщиной 160 мм
Перегородки		Гипсокартонные листы по деревянному каркасу 1. межкомнатные 80мм 2. межквартирные 150мм
Перекрытия		Монолитные из тяжелого бетона толщиной 160мм

Наименов.	Вариант	Характеристика
Крыша	1	Скатная-волнистая асбоцементная по деревянным стропильным балкам.
Лоджии	1	Монолитные из тяжелого бетона толщиной 160 мм.
Ограждения лоджий	1	Деревянные-доски по металлоконструкциям
Плита входа		Монолитная из тяжелого бетона
Окна и балконные двери	1 2 3	с раздельными переплетами со спаренными переплетами с раздельно-спаренными переплетами
Полы в комнатах и кухнях	1 2	Линолеум на теплозвукоизоляционной подоснове (кухни) Паркет щитовой (жилые комнаты, прихожие)
Отделка наружных стен	1 2	Покраска кремнеорганическими красками КО-174 покрытие поверхности набрызгом цветными цементно-полимерными растворами
Санкабины		Мелкоштучные элементы по сборному сантехническому поддону

Инв. № подл. | Подпись и дата | Взам. инв. №

Зав. отд.	Баходинд	
Гл. арх. пр.	Матяшев	
Гл. кон. пр.	Борисов	
Зав. сек.	Колесникова	
Архит.	Каратаева	
Н. контр.	Матяшев	

Привязан.

Инв. №

Альбом 1 192-071.91-АС

Блок-секция 2-этажная крестовая 2Б-3Б-3Б-3Б /в монолитном исполнении/

Стадия	Лист	Листов
Р	9	

Ведомость вариантов проектных решений /начало/.

КБ по железобетону им. А.А. Якушева

25323-01 11

НАИМЕНОВ.		ХАРАКТЕРИСТИКА
ОТДЕЛКА СТЕН КУХОНЬ	1	МАСЛЯНАЯ ОКРАСКА НА ВЫСОТУ 1.8м - ВЫШЕ УЛУЧШЕННАЯ КЛЕЕВАЯ ОКРАСКА. ОБЛИЦОВКА ГЛАЗУРОВАННОЙ ПЛИТКОЙ /БЕЛОЙ, БЕЗ РИСУНКА/ ПО ДЛИНЕ КУХОННОГО ФРОНТА НА ВЫСОТУ 0.6м /МЕЖДУ НАПОЛЬНЫМИ И НАВЕСНЫМИ ШКАФАМИ, ВКЛЮЧАЯ БОКОВЫЕ СТЕНЫ У ПЛИТЫ И МОЙКИ/.
ОТДЕЛКА СТЕН ВАННОЙ КОМНАТЫ	1	ОБЛИЦОВКА ГЛАЗУРОВАННОЙ ПЛИТКОЙ /БЕЛОЙ БЕЗ РИСУНКА/ СТЕН, К КОТОРЫМ ПРИМЫКАЮТ САНИТАРНЫЕ ПРИБОРЫ НА ВЫСОТУ 1.8м/. СКРЫТЫЕ УЧАСТКИ ЗА ВАННОЙ НЕ ОБЛИЦОВЫВАЮТСЯ. ОБЛИЦОВКА ГЛАЗУРОВАННОЙ ПЛИТКОЙ ОСТАЛЬНЫХ УЧАСТКОВ СТЕН В ЦОКОЛЬНОЙ ЧАСТИ НА ВЫСОТУ 0.15м И МАСЛЯНАЯ ОКРАСКА НА ВЫСОТУ 1.8м, ВЫШЕ - УЛУЧШЕННАЯ КЛЕЕВАЯ ОКРАСКА.
ОТДЕЛКА СТЕН ТУАЛЕТА	1	ОБЛИЦОВКА КЕРАМИЧЕСКОЙ МЕТЛАХСКОЙ ПЛИТКОЙ В ЦОКОЛЬНОЙ ЧАСТИ НА ВЫСОТУ 0.10м И МАСЛЯНАЯ ОКРАСКА НА ВЫСОТУ 1.8м ВЫШЕ - УЛУЧШЕННАЯ КЛЕЕВАЯ ОКРАСКА

НАИМЕНОВ.		ХАРАКТЕРИСТИКА
ОТДЕЛКА ПОТОЛКА	1	УЛУЧШЕННАЯ КЛЕЕВАЯ ОКРАСКА
ОТДЕЛКА СТОЛЯРНЫХ ИЗДЕЛИЙ	1	МАСЛЯНАЯ ОКРАСКА ЗА 2 РАЗА
ШКАФЫ И АНТРЕСОЛИ	1	КАРКАСНО - ЩИТОВЫЕ
ОТДЕЛКА ШКАФОВ И АНТРЕСОЛЕЙ	1	ОКЛЕЙКА ПОЛИВИНИЛХЛОРИДНОЙ ПЛЕНКОЙ
ОТОПЛЕНИЕ	1	ЦЕНТРАЛЬНОЕ С ТЕМПЕРАТУРОЙ ВОДЫ 95°-70°С. СИСТЕМА ОДНОТРУБНАЯ С НИЖНЕЙ РАЗОДКОЙ ТУПИКОВАЯ С РАДИАТОРАМИ ТИПА МС-140" НА РАСЧЕТНУЮ ТЕМПЕРАТУРУ -20° ÷ 40° С
ВЕНТИЛЯЦИЯ	1	ЕСТЕСТВЕННАЯ ИЗ КУХОНЬ И САНУЗЛОВ.
КАНАЛИЗАЦИЯ	1	В ГОРОДСКУЮ СЕТЬ С УСТАНОВКОЙ В КВАРТИРАХ ВАННЫ, УМЫВАЛЬНИКА, УНИТАЗА, МОЙКИ.
ГОРЯЧЕЕ ВОДОСНАБЖЕНИЕ	1	ЦЕНТРАЛИЗОВАНОЕ ОТ ВНЕШНЕЙ СЕТИ С ЦИРКУЛЯЦИЕЙ В СТОЯКАХ И МАГИСТРАЛЯХ.
ВОДОПРОВОД	1	КОЗЯЙСТВЕННО - ПИТЬЕВОЙ ОТ ВНЕШНЕЙ СЕТИ
ГАЗОПРОВОД	1	ОТ ВНЕШНЕЙ СЕТИ С УСТАНОВКОЙ ПЛИТ
УСТРОЙСТВО СВЯЗИ	1	РАДИОТРАНСЛЯЦИОННАЯ СЕТЬ, ТЕЛЕФОННЫЕ ВВОДЫ, КОЛЛЕКТИВНЫЕ ТЕЛЕАНТЕННЫ.

ЗАВ. ОТД.	БАХОЛДИНА	
ГЛ. АРХ. ПР.	МАТЯШЕВ	
ГЛ. КОН. ПР.	БОРИСОВ	
ЗАВ. СЕКТ.	КОЛЕСНИКОВА	
АРХИТ.	КАРАТАЕВА	

ПРИВЯЗАН:

ИНВ. №

Н. КОНТР. МАТЯШЕВ

Альбом 1 — 192-071.91-АС

БЛОК-СЕКЦИЯ 2-ЭТАЖНАЯ КРЕСТОВАЯ 2Б-3Б-3Б-3Б /В МОНОЛИТНОМ ИСПОЛНЕНИИ/

СТАДИЯ	ЛИСТ	ЛИСТОВ
Р	10	

ВЕДОМОСТЬ ВАРИАНТОВ ПРОЕКТНЫХ РЕШЕНИЙ /ОКОНЧАНИЕ/

КБ по железобетону им. А.А. Якушева

25323-01 12

ИНВ. № ПОДЛ. | ПОДПИСЬ И ДАТА | ВЗАМ. ИНВ. №

ВАРИАНТ 1

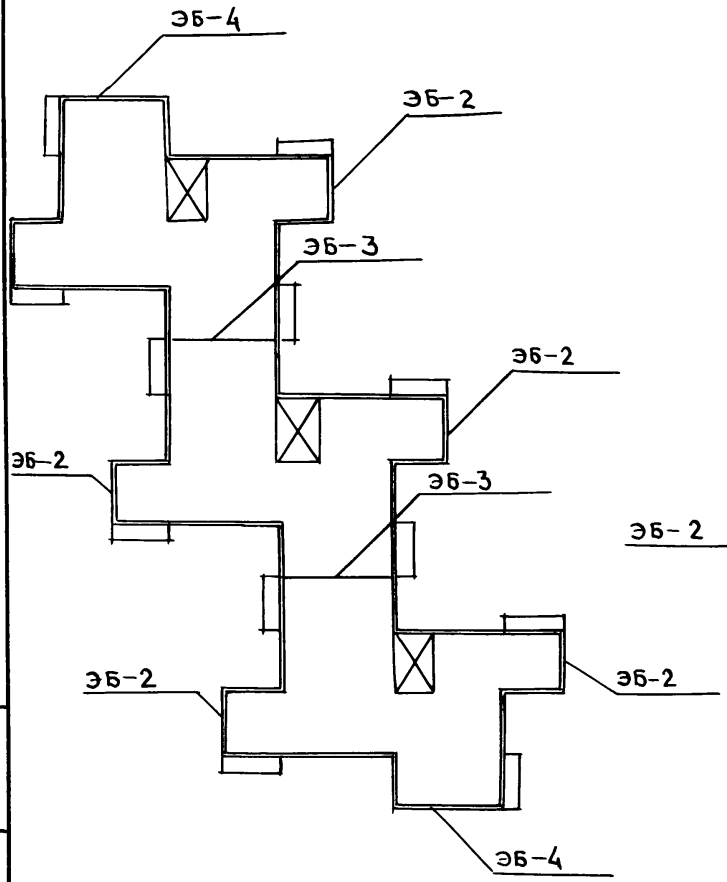

ВАРИАНТ 2

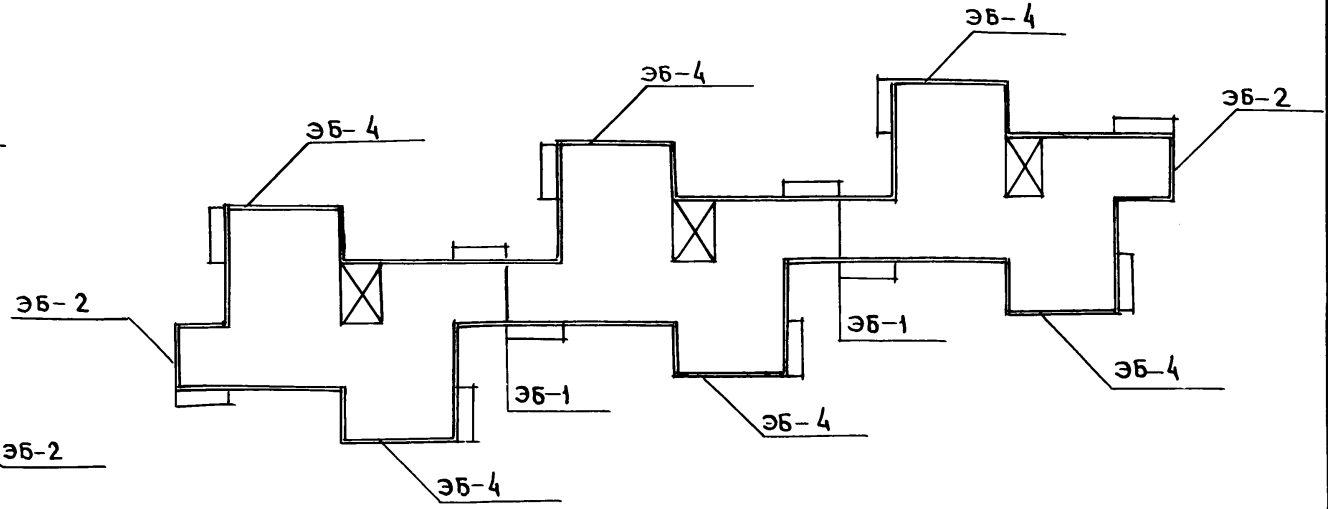

Нач.отд.	Баходдина		Альбом 1 — 192-071-91-АС
Гл.арх.пр.	Матящев		
Гл.кон.пр.	Борисов		
Зав.сект.	Колесникова		
Привязан:			Блок-секция 2-этажная крестовая 2Б-3Б-3Б-3Б /в монолитном исполнении/ — Стадия: Р; Лист: 11; Листов:
Инв.№			Вариант компановки блок-секции — КБ по железобетону им.А.А.Якушева
Н.контр.	Матящев		

Инв.№ подл. | Подпись и дата | Взам.инв.№

25323-01 13

НАИМЕНОВАНИЕ		КОЛИЧЕСТВО
1		2
ТИПЫ КВАРТИР		
ДВУХКОМНАТНЫЕ	2Б	2
ТРЕХКОМНАТНЫЕ	3Б	6
ВСЕГО КВАРТИР		8
ПЛОЩАДИ:		
ЖИЛАЯ	$м^2$	310,06
КВАРТИР	$м^2$	539,98
ОБЩАЯ	$м^2$	559,42
ЛЕТНИХ ПОМЕЩЕНИЙ	$м^2$	38,80
ЗАСТРОЙКИ	$м^2$	281,14
ОБ'ЕМ СТРОИТЕЛЬНЫЙ	$м^3$	2079,16
В ТОМ ЧИСЛЕ:		
ПОДЗЕМНОЙ ЧАСТИ	$м^3$	530,85

1			2
ЭКСПЛУАТАЦИОННЫЕ ПОКАЗАТЕЛИ			
РАСХОДЫ			
ВОДЫ ХОЛОДНОЙ		л/с	0.48
ВОДЫ ГОРЯЧЕЙ		л/с	0.63
КАНАЛИЗАЦИОННЫЕ СТОКИ		л/с	2.58
ТЕПЛА		ккал/ч	109670
		Вт	127522
В ТОМ ЧИСЛЕ:			
НА ОТОПЛЕНИЕ		ккал/ч	42670
		Вт	49615
НА ГОРЯЧЕЕ ВОДОСНАБЖЕНИЕ		ккал/ч	67000
		Вт	77907
ПОТРЕБНАЯ ЭЛЕКТРИЧЕСКАЯ МОЩНОСТЬ		кВт	16.3
КОЛИЧЕСТВО РАДИОТРАНСЛЯЦИОННЫХ ТОЧЕК			10
ЕМКОСТЬ ТЕЛЕФОННОГО ВВОДА		ПАРА	—
КОЛИЧЕСТВО ТЕЛЕАНТЕНН			1
ГАЗА		$м^3/ч$	2.59

Взам. инв.№ | Подпись и дата | Инв.№ подл.

Нач.отд.	Баходдина	
Гл.арх.пр.	Матяшев	
Гл.кон.пр.	Борисов	
Зав.сект.	Колесникова	
Архит.	Каратаева	
Н.контр.	Матяшев	

Привязан

Инв. №

Альбом 1 192-071.91-АС

Блок-секция 2-этажная крестовая 2Б-3Б-3Б-3Б /в монолитном исполнении/

Об'емно-планировочные и эксплуатационные показатели

Стадия	Лист	Листов
Р	12	

КБ по железобетону им. А.А. Якушева

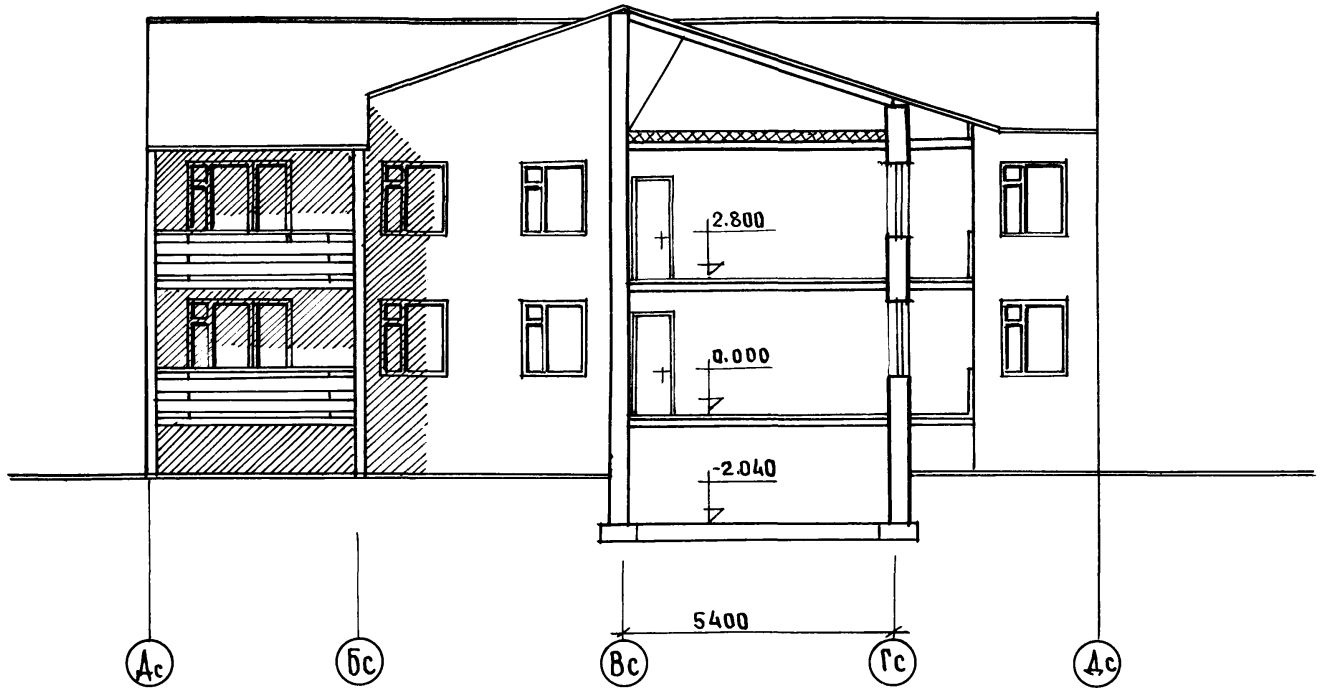

Нач.отд.	Баходина	
Гл.арх.пр.	Матяшев	
Гл.констр.	Борисов	
Зав.сект.	Колесникова	
Техник	Святюк	
Н.контр.	Матяшев	

Альбом 1 — 192-071.91-АС

Блок-секция 2-этажная крестовая 2Б-3Б-3Б-3Б /в монолитном исполнении/

Стадия	Лист	Листов
Р	13	

Фасад в осях Ас-Ас Ас-Дс

КБ по железобетону им.А.А.Якушева

Привязан:

Инв.№

Инв.№ подл. | Подпись и дата | Взам.инв.№

25323-01 15

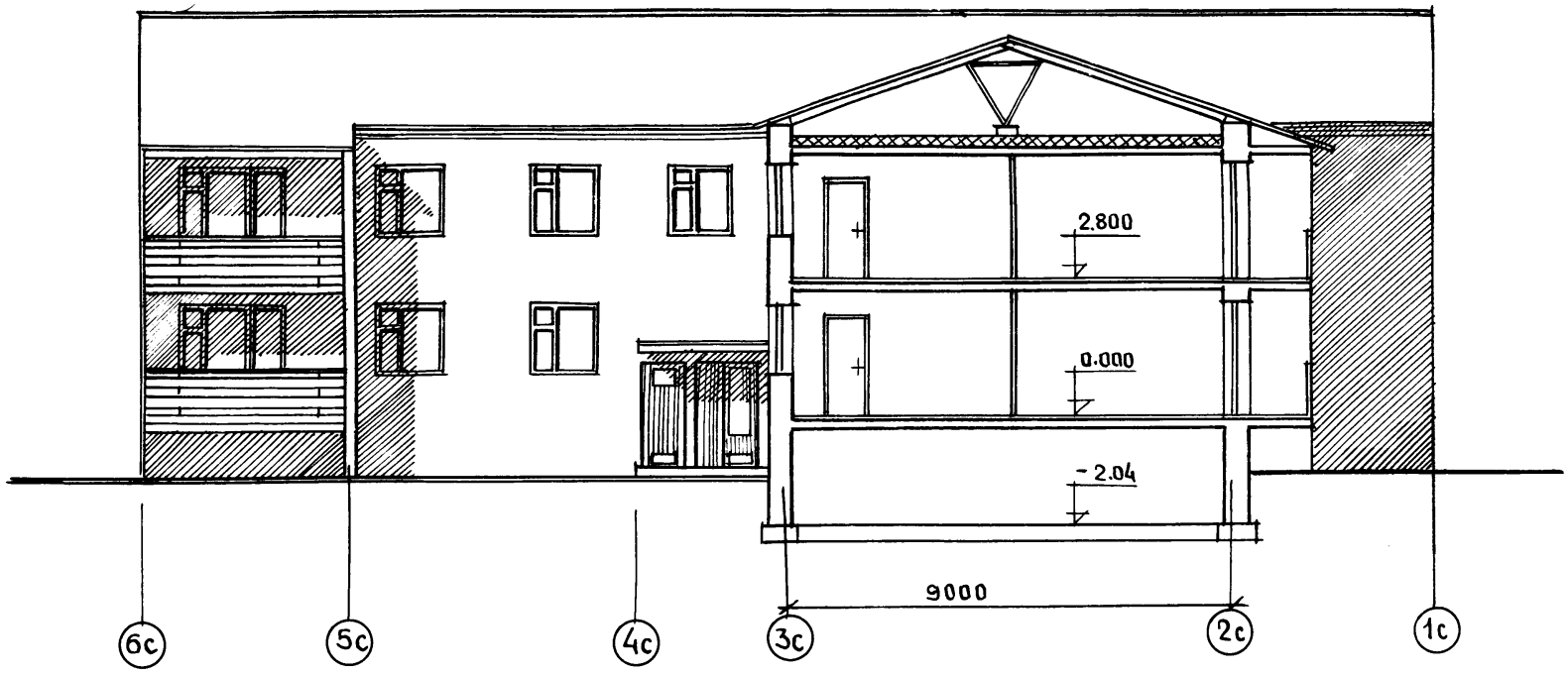

Инв.№ подл.	Подпись и дата	Взам.инв.№

Нач.отд.	Баходдина	
Гл.арх.пр.	Матяшев	
Гл.кон.пр.	Борисов	
Зав.сек.	Колесникова	
Техник	Святюк	
Н.контр.	Матяшев	

Привязан

Инв.№

Альбом 1 — 192-071.91-АС

Блок-секция 2-этажная крестовая 2б-3б-3б-3б /в монолитном исполнении/

Стадия	Лист	Листов
Р	14	

Фасад в осях 6с-1с

КБ по железобетону им. А.А.Якушева

25323-01 16

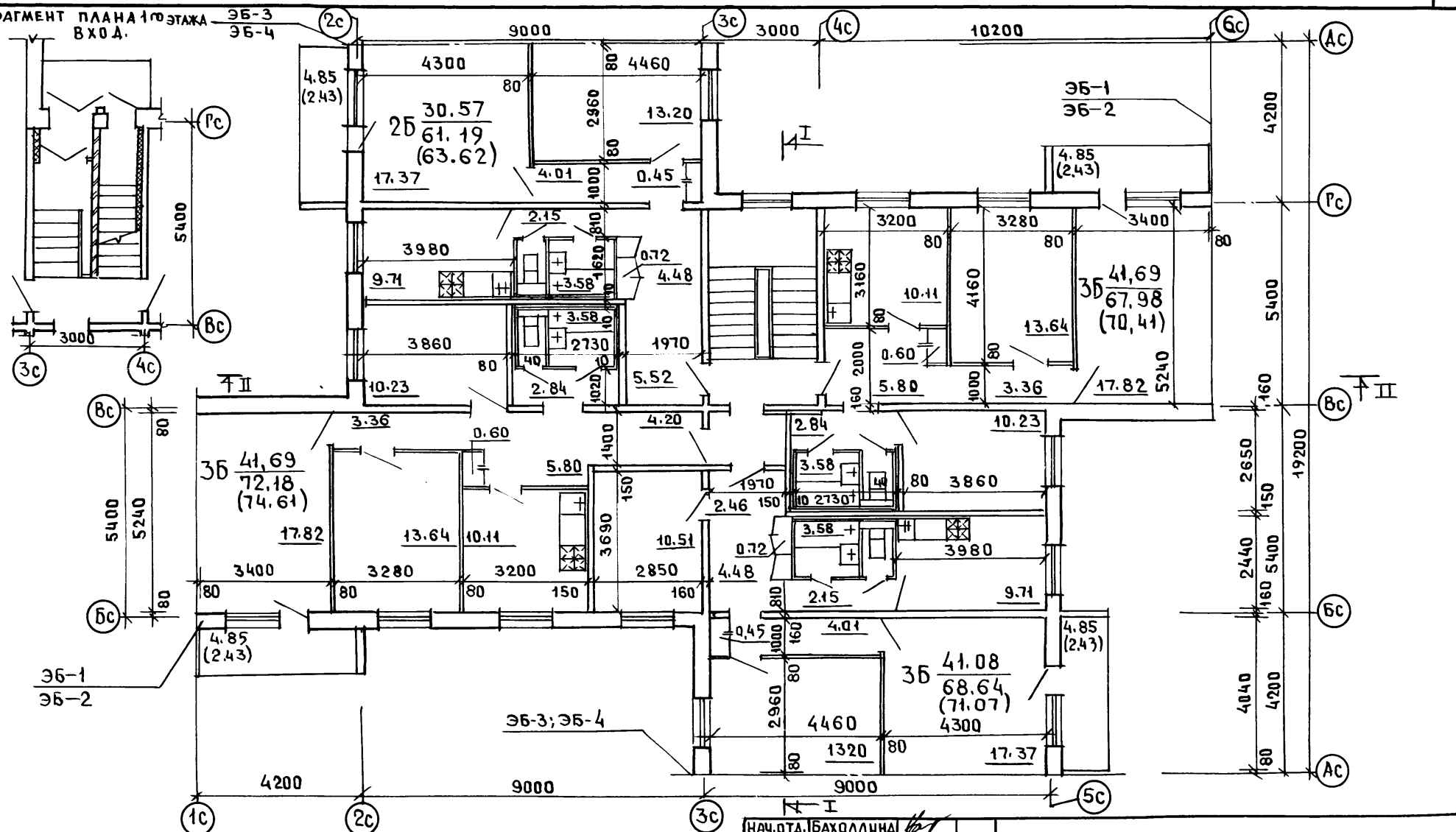

НАЧ.ОТД.	БАХОЛДИНА	
Г.АРХ.ПР.	МАТЯШЕВ	
Г.КОН.ПР.	БОРИСОВ	
ЗАВ.СЕКТ.	КОЛЕСНИКОВА	
АРХИТ.	КАРАТАЕВА	
Н.КОНТР.	МАТЯШЕВ	

ПРИВЯЗАН:

ИНВ.№

ВЗАМ. ИНВ.№ | ПОДПИСЬ И ДАТА | ИНВ.№ ПОДЛ.

Альбом 1

192-071.91 - АС

БЛОК-СЕКЦИЯ 2-ЭТАЖНАЯ КРЕСТОВАЯ 2Б-3Б-3Б-3Б /В МОНОЛИТНОМ ИСПОЛНЕНИИ/

СТАДИЯ	ЛИСТ	ЛИСТОВ
Р	15	

ПЛАН 2ГО ЭТАЖА
ФРАГМЕНТ ПЛАНА 1ГО ЭТАЖА
ВХОД.

КБ по железобетону им. А.А. Якушева

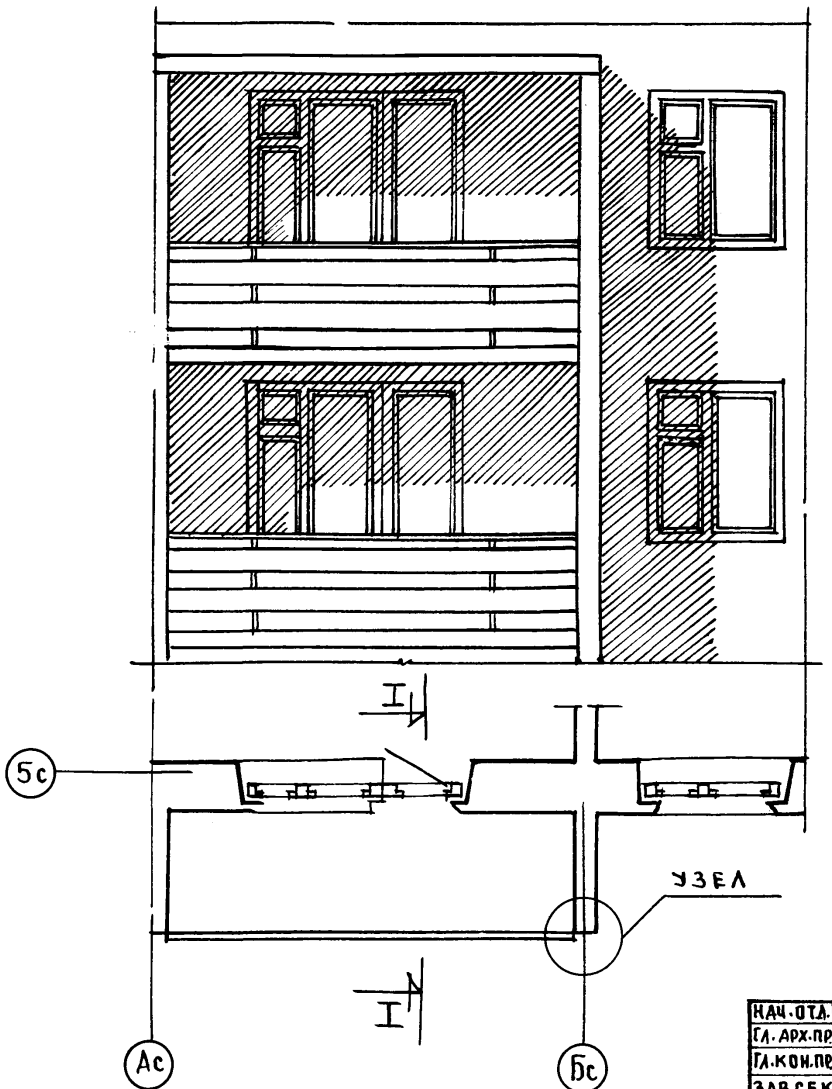

I-I

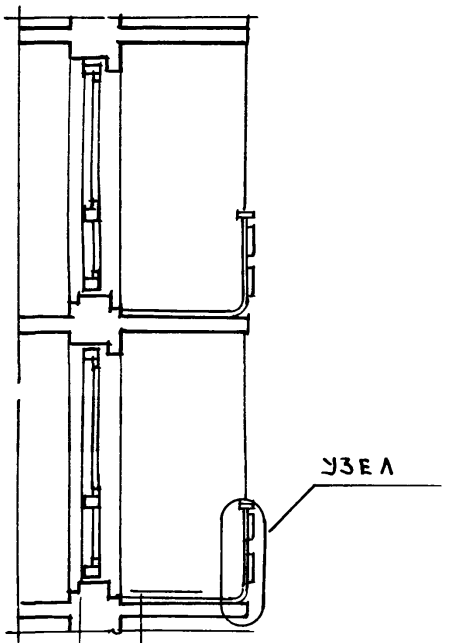

ИНВ.№ ПОДЛ.	ПОДПИСЬ И ДАТА	ВЗАМ.ИНВ.№

НАЧ.ОТД.	БАХОЛДИНА	
ГЛ.АРХ.ПР.	МАТЯШЕВ	
ГЛ.КОН.ПР.	БОРИСОВ	
ЗАВ.СЕК.	КОЛЕСНИКОВА	
ТЕХНИК	СВЯТЮК	
Н.КОН.	МАТЯШЕВ	

ПРИВЯЗАН

ИНВ№

Альбом 1 192-071.91-АС

БЛОК-СЕКЦИЯ 2-ЭТАЖНАЯ КРЕСТОВАЯ 2Б-3Б-3Б-3Б /В МОНОЛИТНОМ ИСПОЛНЕНИИ/

СТАДИЯ	ЛИСТ	ЛИСТОВ
Р	16	

ФРАГМЕНТ ФАСАДА ПО ОСИ 5с В ОСЯХ Ас-Бс

НИИЖБ ПО ЖЕЛЕЗОБЕТОНУ им. А.А. Якушева

РАЗРЕЗ I-I

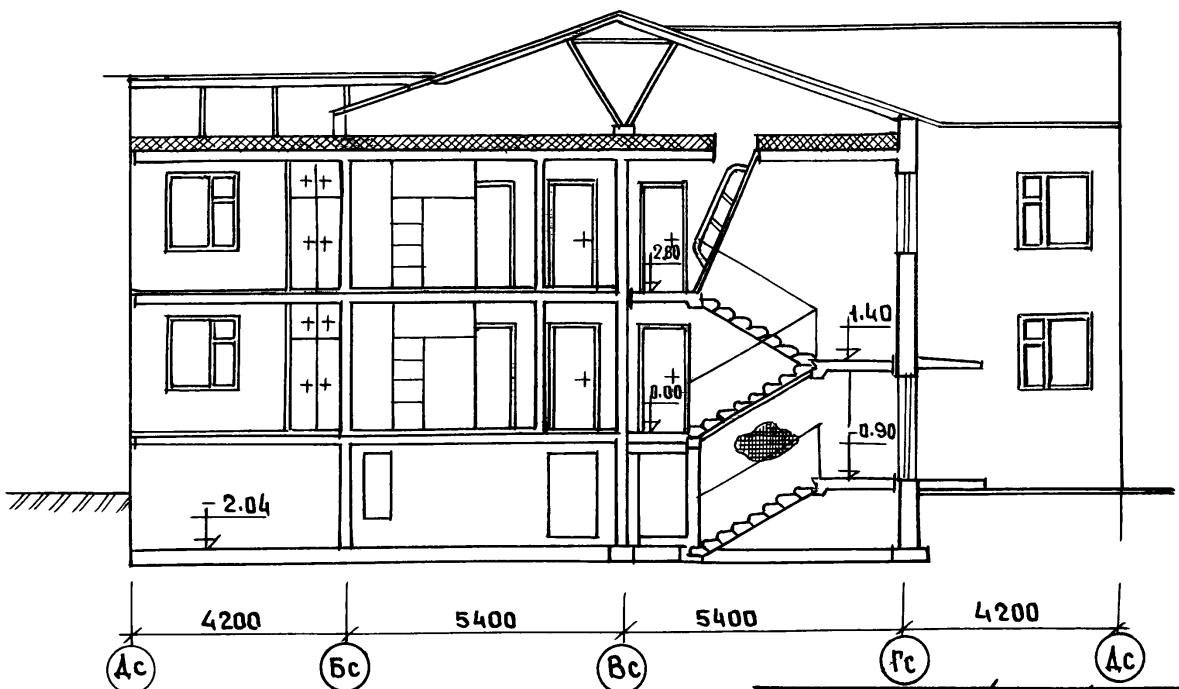

НАЧ.ОТД.	БАХОЛДИНА	
ГЛ.АРХ.ПР	МАТЯШЕВ	
ГЛ.КОН.ПР	БОРИСОВ	
ЗАВ.СЕК	КОЛЕСНИКОВА	
ТЕХНИК	СВЯТЮК	
Н.КОНТР.	МАТЯШЕВ	

ПРИВЯЗАН

ИНВ.№

Альбом 1 — 192-071.91-АС

Блок-секция 2-этажная крестовая 2Б-3Б-3Б-3Б /в монолитном исполнении/

СТАДИЯ	ЛИСТ	ЛИСТОВ
Р	17	

РАЗРЕЗ I-I

КБ по железобетону им. А.А. Якушева

ИНВ.№ ПОДЛ. | ПОДПИСЬ И ДАТА | ВЗАМ.ИНВ.№

РАЗРЕЗ II-II

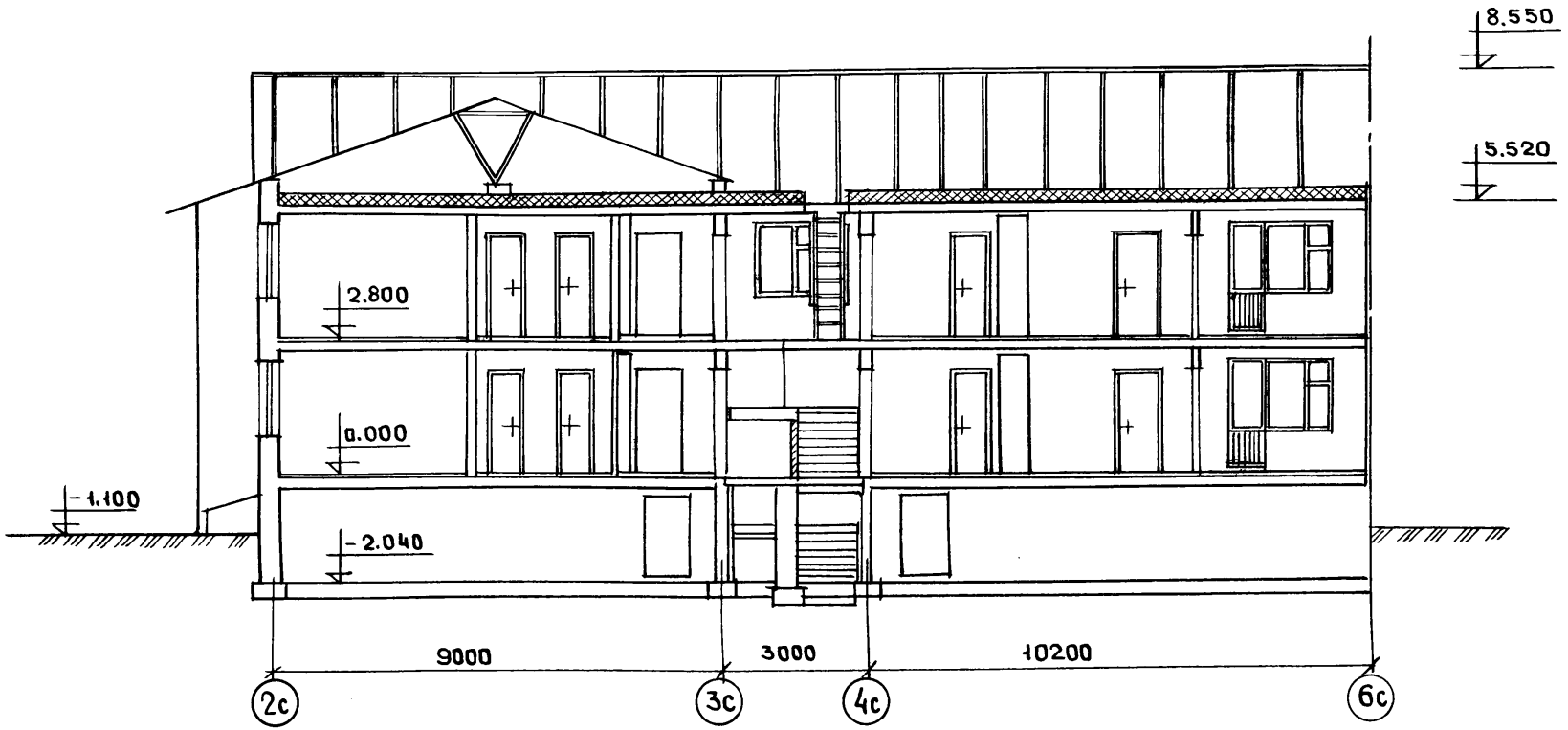

Инв.№ подл.	Подпись и дата	Взам. инв.№

Нач.отд.	Баходдина	
Гл.кон.пр.	Борисов	
Гл.арх.пр.	Матяшев	
Зав.сек.	Колесникова	
Техник	Святюк	
Н.конт.	Матяшев	

Привязан:

Инв.№

Альбом 1 — 192-071.91-АС

Блок-секция 2-этажная крестовая 2Б-3Б-3Б-3Б /в монолитном исполнении/

Стадия	Лист	Листов
Р	18	

Разрез II-II

КБ по железобетону им. А.А. Якушева

ПОМЕЩЕНИЯ	ПОТОЛКИ		СТЕНЫ И ПЕРЕГОРОДКИ	
	ПЛОЩАДЬ м2	ВИД ОТДЕЛКИ	ПЛОЩАДЬ м2	ВИД ОТДЕЛКИ
ЖИЛЫЕ КОМНАТЫ КОРИДОРЫ ВСТРОЕННЫЕ ШКАФЫ КЛАДОВЫЕ	432,06	УЛУЧШЕННАЯ КЛЕЕВАЯ ОКРАСКА		ОКЛЕЙКА НА ВСЮ ВЫСОТУ ПОМЕЩЕНИЯ ОБОЯМИ УЛУЧШЕННОГО КАЧЕСТВА
КУХНИ	79,28			МАСЛЯНАЯ ОКРАСКА НА ВЫСОТУ 1.8м /ВЫШЕ-УЛУЧШЕННАЯ КЛЕЕВАЯ ОКРАСКА; ОБЛИЦОВКА ГЛАЗУРОВАННОЙ ПЛИТКОЙ ПО ДЛИНЕ КУХОННОГО ФРОНТА НА ВЫСОТУ 0.6м.
ВАННЫЕ КОМНАТЫ	28,64			ОБЛИЦОВКА ГЛАЗУРОВАННОЙ ПЛИТКОЙ СТЕН, К КОТОРЫМ ПРИМЫКАЮТ САНИТАРНЫЕ ПРИБОРЫ, НА ВЫСОТУ 1.8м /СКРЫТЫЕ УЧАСТКИ ЗА ВАННОЙ НЕ ОБЛИЦОВЫВАЮТСЯ/; ОСТАЛЬНЫЕ УЧАСТКИ СТЕН В ЦОКОЛЬНОЙ ЧАСТИ ОБЛИЦОВЫВАЮТСЯ НА ВЫСОТУ 0.15м И МАСЛЯНАЯ ОКРАСКА ДО ВЫСОТЫ 1.8м. ВЫШЕ-УЛУЧШЕННАЯ КЛЕЕВАЯ ОКРАСКА.
ТУАЛЕТНЫЕ				ОБЛИЦОВКА КЕРАМИЧЕСКОЙ МЕЛКОЙ ПЛИТКОЙ В ЦОКОЛЬНОЙ ЧАСТИ НА ВЫСОТУ 0.10м И МАСЛЯНАЯ ОКРАСКА ДО ВЫСОТЫ 1.8м. ВЫШЕ-УЛУЧШЕННАЯ КЛЕЕВАЯ ОКРАСКА
ЛЕСТНИЧНЫЕ КЛЕТКИ				МАСЛЯНАЯ ОКРАСКА В ЦОКОЛЬНОЙ ЧАСТИ НА ВЫСОТУ 0.15м. УЛУЧШЕННАЯ КЛЕЕВАЯ ОКРАСКА НА ВСЮ ВЫСОТУ ПОМЕЩЕНИЯ

ИНВ.№ ПОДЛ. | ПОДПИСЬ И ДАТА | ВЗАМ.ИНВ.№

ЗАВ.ОТД.	БАХОЛДИНА	
ГЛ.АРХ.ПР.	МАТЯШЕВ	
ГЛ.КОН.ПР.	БОРИСОВ	
ЗАВ.СЕКТ.	КОЛЕСНИКОВА	
АРХИТ.	КАРАТАЕВА	
ПРИВЯЗАН.		
ИНВ.№	Н.КОНТР.	МАТЯШЕВ

Альбом 1 192-071.91-АС

Блок-секция 2-этажная крестовая 25-35-35-35 /в монолитном исполнении/

СТАДИЯ	ЛИСТ	ЛИСТОВ
Р	19	

Ведомость отделки помещений

КБ по железобетону им. А.А. Якушева

Фрагмент плана 1го этажа

Вход

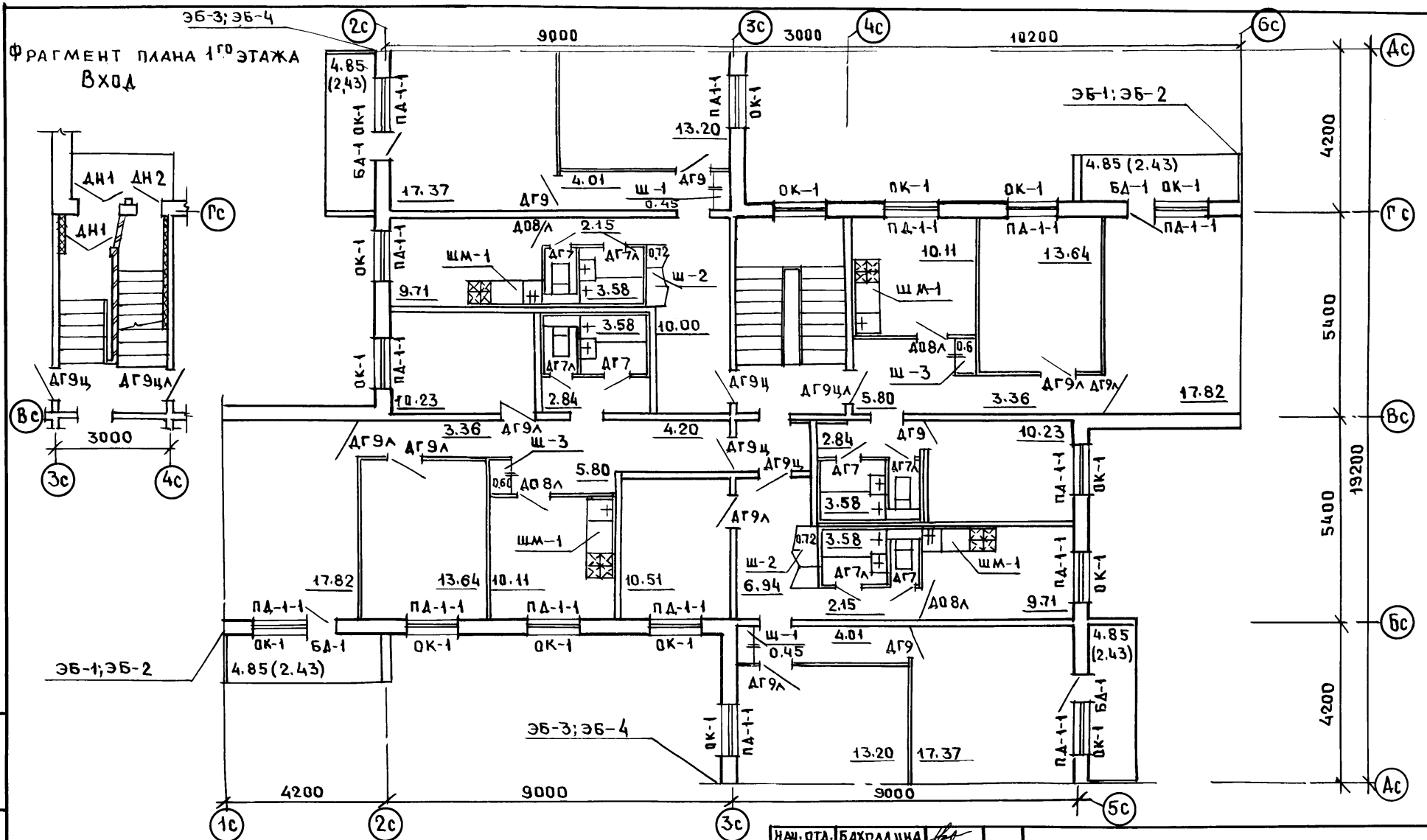

Нач. отд.	Баколдина	
Гл. арх.-пр.	Матяшев	
Гл. кон.-пр.	Борисов	
Зав. сект.	Колеснякова	
Архит.	Каратаева	
Н. контр.	Матяшев	

Привязан:

Инв. №

Взам. инв. №

Подпись и дата

Инв. № подл.

Альбом 1

192-071.91-АС

Блок-секция 2-этажная крестовая 2Б-3Б-3Б-3Б /в монолитном исполнении/

Стадия	Лист	Листов
Р	20	

План отделочных работ 2го этажа; фрагмент плана 1го этажа.

КБ по железобетону им. А.А. Якушева

25323-01 22

МАРКА	ОБОЗНАЧЕНИЕ	НАИМЕНОВАНИЕ	КОЛ. НА ЭТАЖ. 1	2	ВСЕГО	МАССА ЕД. КГ.	ПРИМЕЧАНИЕ
ОКНА И БАЛКОННЫЕ ДВЕРИ ДЕРЕВЯННЫЕ СО СПАРЕННЫМИ ПЕРЕПЛЕТАМИ							
ОК-1	ГОСТ 11214-86	ОС15-13.5	15	15	30		
ОК-2	——— " ———	ОС15-6	—	2	2		
БД-1	——— " ———	БС22-7.5л	4	4	8		
ОКНА И БАЛКОННЫЕ ДВЕРИ ДЕРЕВЯННЫЕ С РАЗДЕЛЬНЫМИ ПЕРЕПЛЕТАМИ							
ОК-1	ГОСТ 11214-86	ОР15-13.5	15	15	30		
ОК-2	——— " ———	ОР15-6	—	2	2		
БД-1	——— " ———	БР22-7.5л	4	4	8		
ДОСКИ ПОДОКОННЫЕ ДЕРЕВЯННЫЕ ДЛЯ ОКОН СО СПАРЕННЫМИ И РАЗДЕЛЬНЫМИ ПЕРЕПЛЕТАМИ							
ПД-1-1	ГОСТ 8242-88	ПД-1-34х250х1450	15	15	30		
ОКНА И БАЛКОННЫЕ ДВЕРИ С ТРОЙНЫМ ОСТЕКЛЕНИЕМ							
ОК-1	ГОСТ 16289-86	ОРС15-13.5	15	15	30		
ОК-2	——— " ———	ОРС15-6	—	2	2		
БД-1	——— " ———	БРС22-7.5л	4	4	8		
ДОСКИ ПОДОКОННЫЕ ДЕРЕВЯННЫЕ ДЛЯ ОКОН С ТРОЙНЫМ ОСТЕКЛЕНИЕМ							
ПД-1-1	ГОСТ 8242-88	ПД-1-34х250х1450	15	15	30		
ДВЕРИ ДЕРЕВЯННЫЕ ВНУТРЕННИЕ							
ДГ9Ц.	СЕРИЯ 1.136-10	ДГ21-9Ц.	3	3	6		
ДГ9ЦЛ	——— " ———	ДГ21-9ЦЛ	1	1	2		
ДГ9	——— " ———	ДГ21-9	4	4	8		
ДГ9л.	——— " ———	ДГ21-9л	6	6	12		
ДО8л	——— " ———	ДО21-8л	4	4	8		
ДГ7	——— " ———	ДГ21-7	4	4	8		
ДГ7л	——— " ———	ДГ21-7л	4	4	8		
ДВЕРИ ДЕРЕВЯННЫЕ НАРУЖНЫЕ							
ДН-1	СЕРИЯ 1.136.5-19	ДН21-13ЩР2П	2	—	2		
ДН-2	——— " ———	ДН21-9ЩР2П	1	—	1		
НАЛИЧНИКИ ДЕРЕВЯННЫЕ ДЛЯ ВНУТРЕННИХ ДВЕРЕЙ (П.М.)							
Н-1	ГОСТ 8242-88	Н-1-54х13	522.4				
НАЛИЧНИКИ ДЕРЕВЯННЫЕ ДЛЯ ОКОН (П.М.)							
Н-2	ГОСТ 8242-88	Н-2-34х13	137.7				
НАЛИЧНИКИ ДЕРЕВЯННЫЕ ДЛЯ НАРУЖНЫХ ДВЕРЕЙ (П.М.)							
Н-1	ГОСТ 8242-88	Н-1-74х13	16.1				
ПЛИНТУС ДЕРЕВЯННЫЙ (П.М.)							
ПЛ-5	ГОСТ 8242-88	ПЛ-5	628.56				
ВСТРОЕННЫЕ ШКАФЫ, ШКАФ ПОД МОЙКУ							
Ш-1	192-071.91 л	Ш-1	2	2	4		
Ш-2	——— " ——— л.	Ш-2	2	2	4		
Ш-3	——— " ——— л.	Ш-3	2	2	4		
ШМ-1	192.КД.И-14	ШМ-1	4	4	8		
ЛЮК НА КРЫШУ							
ДЛ10-10	СЕРИЯ 1.136.5-19	ДЛ10-10	—	1	1		
ОКНА, ДВЕРИ, ДВЕРЦЫ ВЕНТИЛЯЦИИ /ДЛЯ ПОДВАЛА/							
ОК-3	ГОСТ 11214-86	ОР12-9	2	—	2		
ДВ	192.КД.И-14	ДВ	13	—	13		
ДС1	СЕРИЯ 1.136.5-19	ДС16-9гт	1	—	1		

ПРИВЯЗАН:

ИНВ.№

НАЧ.ОТД.	БАХОЛДИНА	
ГЛ.АРХ.ПР.	МАТЯШЕВ	
ГЛ.КОНС.ПР.	БОРИСОВ	
ЗАВ.СЕК.	КОЛЕСНИКОВА	
АРХИТ.	КАРАТАЕВА	
Н.КОНТР.	МАТЯШЕВ	

Альбом 1

192-071.91-АС

БЛОК-СЕКЦИЯ 2-ЭТАЖНАЯ КРЕСТОВАЯ 2Б-3Б-3Б-3Б /В МОНОЛИТНОМ ИСПОЛНЕНИИ/

Спецификация деревянных изделий.

СТАДИЯ	ЛИСТ	ЛИСТОВ
Р	21	

КБ ПО ЖЕЛЕЗОБЕТОНУ им. А.А.ЯКУШЕВА

25323-01 23

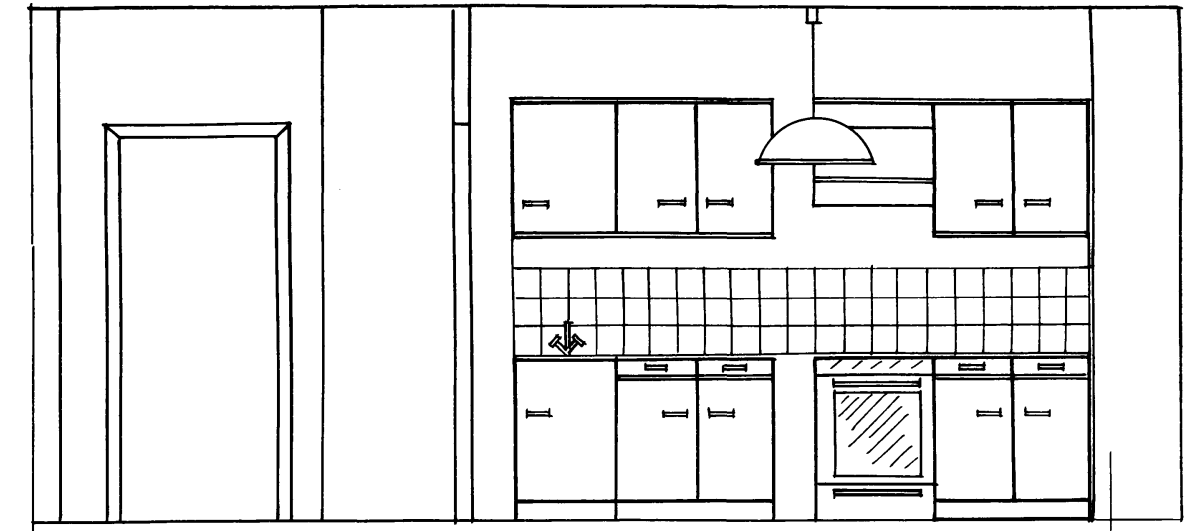

Инв.№ подл.	Подпись и дата	Взам.инв.№

Нач.отд.	Баходина	
Гл.арх.пр.	Матяшев	
Гл.конс.пр.	Борисов	
Зав.сек.	Колесницкова	
Архит.	Каратаева	
Н.контр.	Матяшев	

Привязан

Инв.№

Альбом 1 192-071.91-АС

Блок-секция 2-этажная крестовая 26-36-36-36 /в монолитном исполнении/

Интерьер. Развертка стен в осях Вс-Бс

Стадия	Лист	Листов
Р	22	

КБ по железобетону им. Д.А. Якушева

25323-01 24

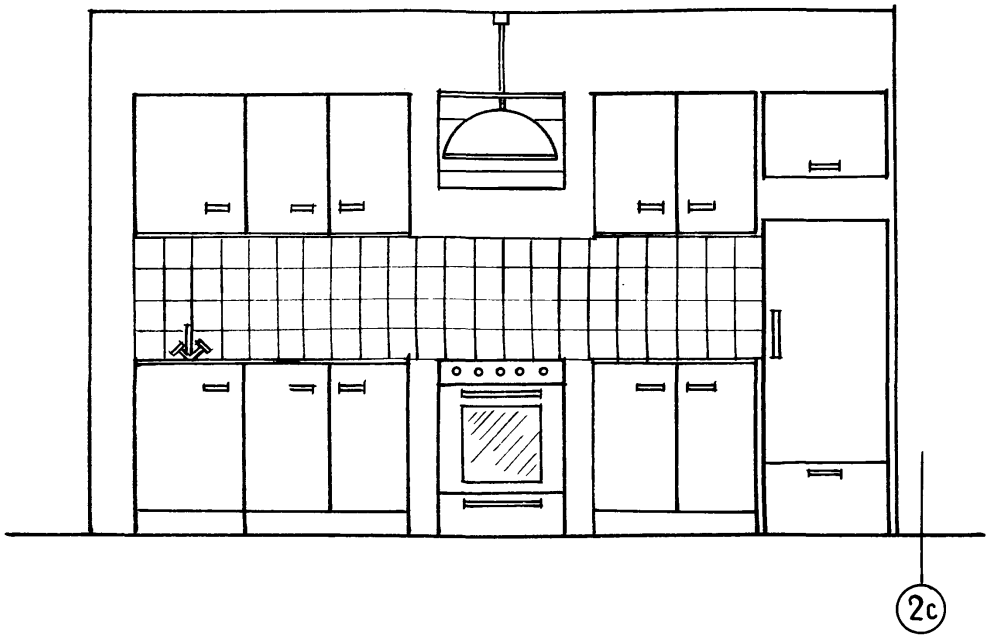

Инв.№ подл.	Подпись и дата	Взам.инв.№

Нач.отд.	Баходдина	
Гл.арх.пр.	Матяшев	
Гл.кон.пр.	Борисов	
Зав.сек.	Колесникова	
Архит.	Каратаева	
Н.контр.	Матяшев	

Привязан:

Инв.№

Альбом 1 192-07[illegible].91-АС

Блок-секция 2-этажная крестовая 2Б-3Б-3Б-3Б /в монолитном исполнении/

Стадия	Лист	Листов
Р	23	

Интерьер
Развертка стен в осях 3с-2с

КП по железобетону им.Д.А.Якушева

25323-01 25

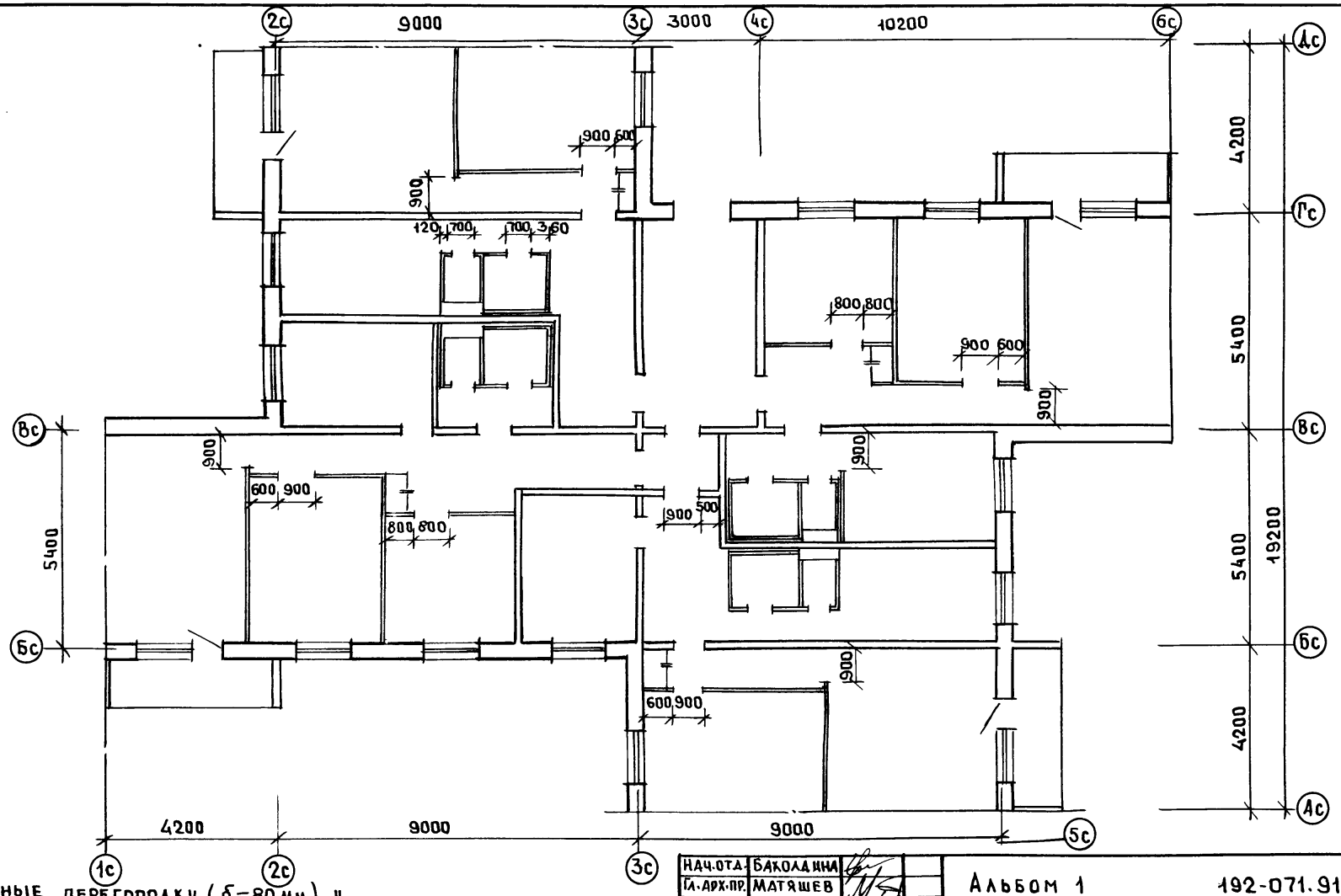

1 МЕЖКОМНАТНЫЕ ПЕРЕГОРОДКИ (δ=80 мм) И МЕЖКВАРТИРНЫЕ ПЕРЕГОРОДКИ (δ=150 мм) ВЫПОЛНЯЮТСЯ ИЗ ГИПСОКАРТОННЫХ ЛИСТОВ ПО ДЕРЕВЯННОМУ КАРКАСУ ПО СЕРИИ 1.131.9-24 ВЫП.2

2 ПЕРЕГОРОДКИ САНКАБИН ВЫПОЛНЯЮТСЯ ИЗ КИРПИЧА ИЛИ БЕТОННЫХ КАМНЕЙ ПО ГОСТ 6133-84.

ПРИВЯЗАН:

ИНВ.№

НАЧ.ОТД.	БАКОЛДИНА	
ГЛ.АРХ.ПР.	МАТЯШЕВ	
ГЛ.КОН.ПР.	БОРИСОВ	
ЗАВ.СЕКТ.	КОЛЕСНИКОВА	
АРХИТ.	КАРАТАЕВА	
Н.КОНТР.	МАТЯШЕВ	

Альбом 1 192-071.91-АС

БЛОК-СЕКЦИЯ 2-ЭТАЖНАЯ КРЕСТОВАЯ 2Б-3Б-3Б-3Б /В МОНОЛИТНОМ ИСПОЛНЕНИИ/

СТАДИЯ	ЛИСТ	ЛИСТОВ
Р	24	

Схема расположения перегородок

КБ по железобетону им. А.А.Якушева

ИНВ.№ ПОДЛ. | ПОДПИСЬ И ДАТА | ВЗАМ.ИНВ.№

1 КУХНИ — 1ый ЭТАЖ

ЛИНОЛЕУМ НА ТЕПЛО-ЗВУКОИЗОЛЯЦИОННОЙ ПОДОСНОВЕ
МАСТИКА КЛЕЯЩАЯ
СТЯЖКА ИЗ ЛЕГКОГО БЕТОНА
КЕРАМЗИТОВЫЙ ГРАВИЙ
ПЕРГАМИН

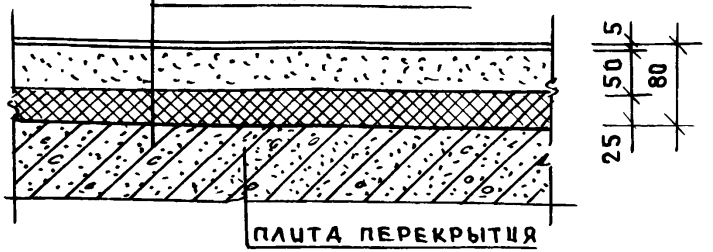

2 ЖИЛЫЕ КОМНАТЫ, КОРИДОРЫ, ПРИХОЖИЕ

ПАРКЕТ ЩИТОВОЙ
КЕРАМЗИТОВЫЙ ГРАВИЙ
ПЛИТА ПЕРЕКРЫТИЯ

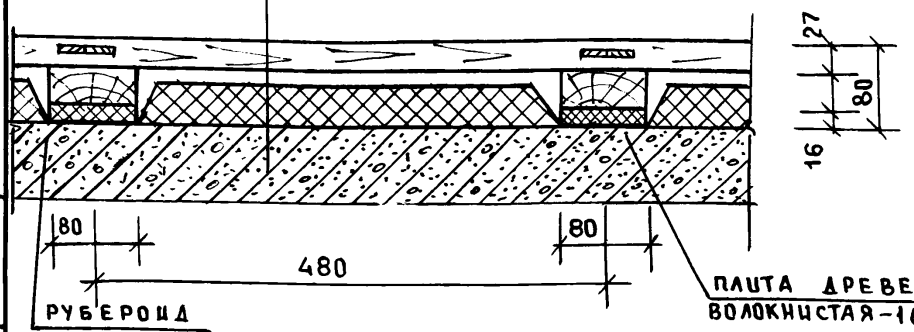

3 КУХНИ — ТИПОВОЙ ЭТАЖ

ЛИНОЛЕУМ НА ТЕПЛО-ЗВУКОИЗОЛЯЦИОННОЙ ПОДОСНОВЕ
МАСТИКА КЛЕЯЩАЯ
СТЯЖКА ИЗ ЦЕМ. ПЕСЧАНОГО РАСТВОРА

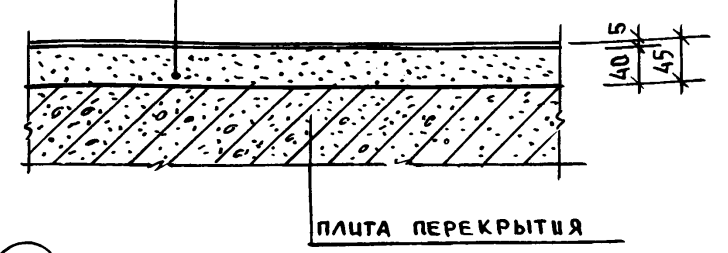

4 ЖИЛЫЕ КОМНАТЫ, КОРИДОРЫ, ПРИХОЖИЕ

ПАРКЕТ ЩИТОВОЙ
ПЛИТА ПЕРЕКРЫТИЯ

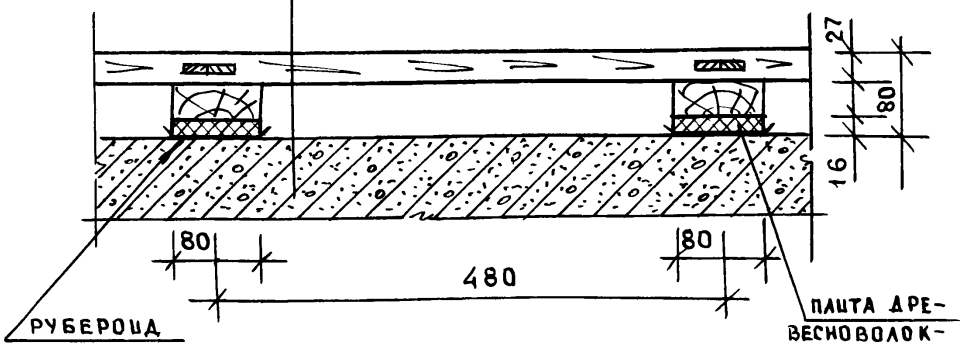

5 САНУЗЛЫ

КЕРАМИЧЕСКАЯ ПЛИТКА
СЛОЙ ЦЕМ. ПЕСЧАНОГО РАСТВОРА
2 СЛОЯ РУБЕРОИДА



ПРИВЯЗАН

ИНВ. №

ИНВ.№ ПОДЛ. | ПОДПИСЬ И ДАТА | ВЗАМ. ИНВ.№

НАЧ. ОТД.	БАХОЛДИНА	
ГЛ. АРХ. ПР.	МАТЯЩЕВ	
ГЛ. КОН. ПР.	БОРИСОВ	
ЗАВ. СЕКТ	КОЛЕСНИКОВА	
Н. КОНТР.	МАТЯЩЕВ	

Альбом 1 — 192-071.91-АС

БЛОК-СЕКЦИЯ 2-ЭТАЖНАЯ КРЕСТОВАЯ 2Б-3Б-3Б-3Б /В МОНОЛИТНОМ ИСПОЛНЕНИИ/

СТАДИЯ	ЛИСТ	ЛИСТОВ
Р	25	

ДЕТАЛИ ПОЛОВ

КБ ПО ЖЕЛЕЗОБЕТОНУ им. А.А. ЯКУШЕВА

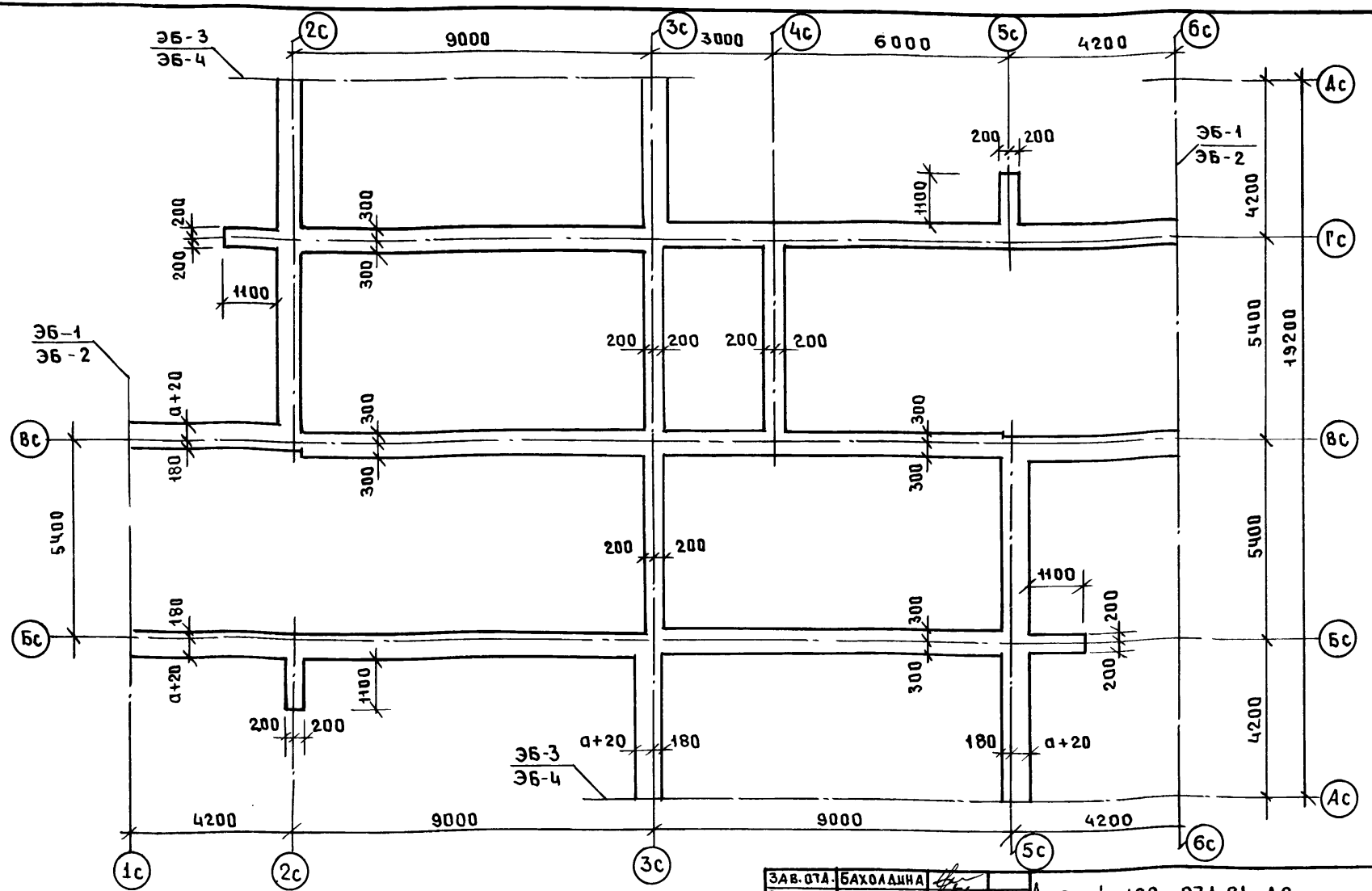

1. Ширина фундаментов определена из конструктивно-технологических требований возведения монолитных стен подвала с учетом равномерного распределения нагрузок на основание
2. Расход бетона см. лист 27.
3. Элементы блокировки см. лист 27.
4. Отметка подошвы фундаментов минус 2.540

Зав. отд.	Баходдина	
Гл. кон. пр.	Борисов	
Зав. сект.	Бабушкина	
Ст. техн.	Никитина	
Н. контр.	Борисов	

Привязан:

Инв. №

Альбом 1 192-071.91-АС

Блок-секция 2-этажная крестовая 2Б-3Б-3Б-3Б (в монолитном исполнении)

Стадия	Лист	Листов
Р	26	

Схема расположения монолитных фундаментов

КБ по железобетону им. А.А. Якушева

25323-01 28

Инв. № подл. | Подпись и дата | Взам. инв. №

ЭБ-1

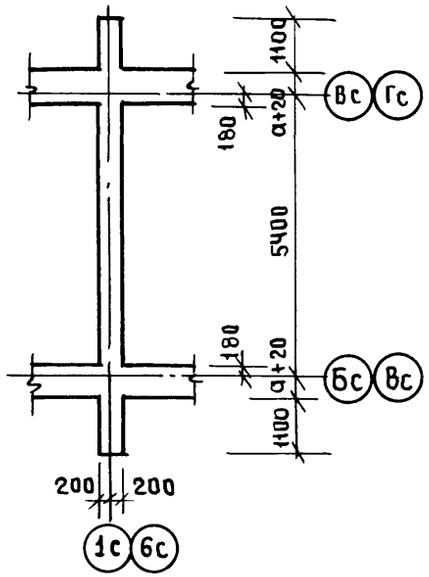

ЭБ-2

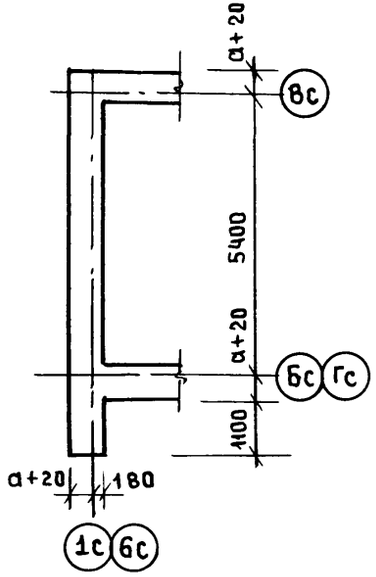

ЭБ-3

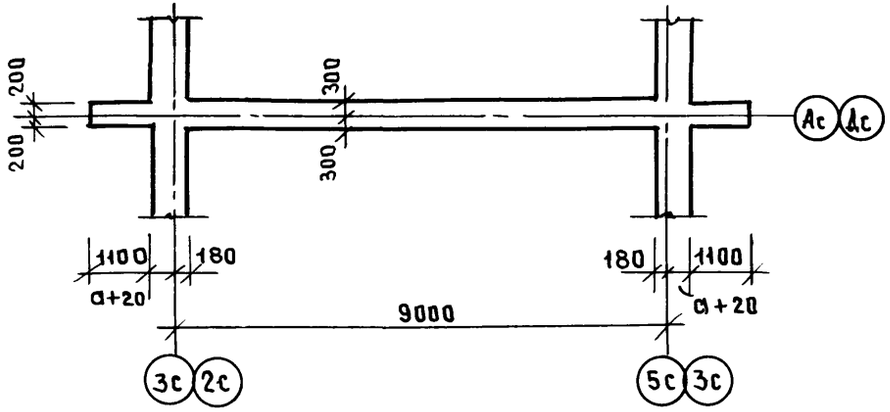

ЭБ-4

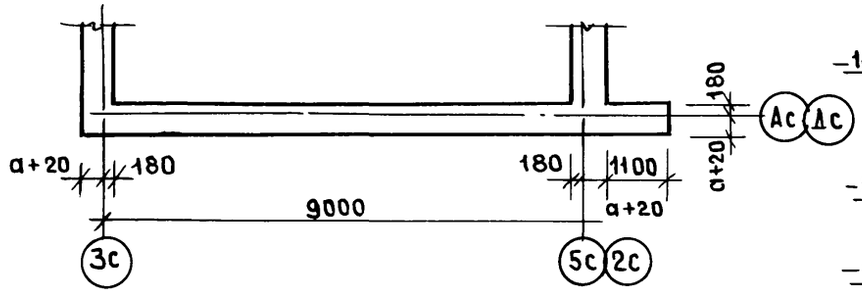

1 – 1

2 – 2

3 – 3

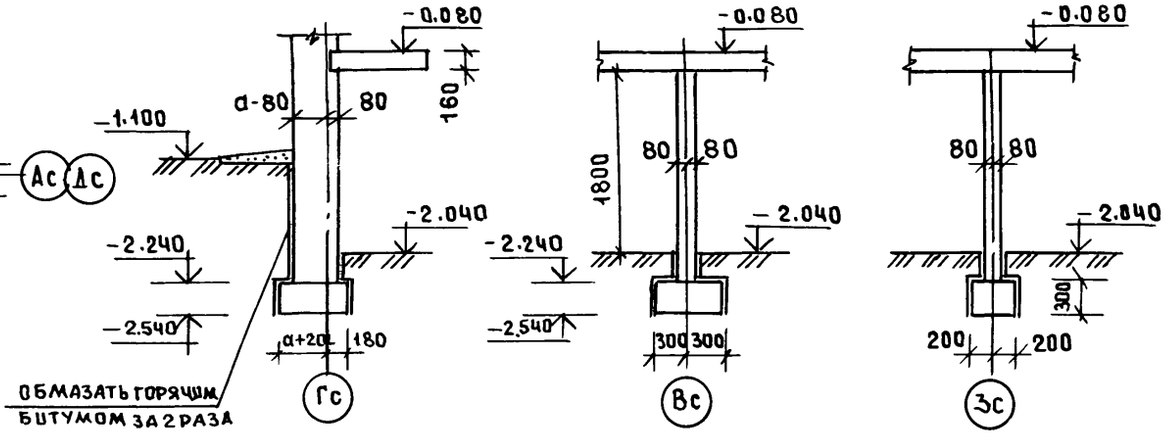

Расход бетона на фундаменты

Толщина наружных стен „а"	Бетон тяжелый, В10 м³				
	на блок-секцию м³	ЭБ-1	ЭБ-2	ЭБ-3	ЭБ-4
300	17.80	0.87	1.02	1.81	1.56
400	19.58	0.87	1.26	1.81	1.91
500	21.34	0.87	1.51	1.81	2.27

Расположение сечений 1-1 ÷ 3-3 см. лист 28

ЗАВ.ОТД.	БАХОЛДИНА	
ГЛ.КОН.ПР.	БОРИСОВ	
ЗАВ.СЕКТ.	БАБУШКИНА	
ИНЖЕН.	РЕЙДМАН	
СТ.ТЕХН.	НИКИТОНА	
Н.КОНТР.	БОРИСОВ	

ПРИВЯЗАН:

ИНВ. №

Альбом 1 192-071.91-АС

Блок-секция 2-этажная крестовая 2Б-3Б-3Б-3Б (в монолитном исполнении)

Стадия	Лист	Листов
Р	27	

ЭБ-1 ÷ ЭБ-4. Схема расположения монолитных фундаментов. Сечение 1-1 ÷ 3-3

КБ по железобетону им. А.А. Якушева

25323-01 29

ИНВ.№ ПОДЛ. | ПОДПИСЬ И ДАТА | ВЗАМ. ИНВ.№

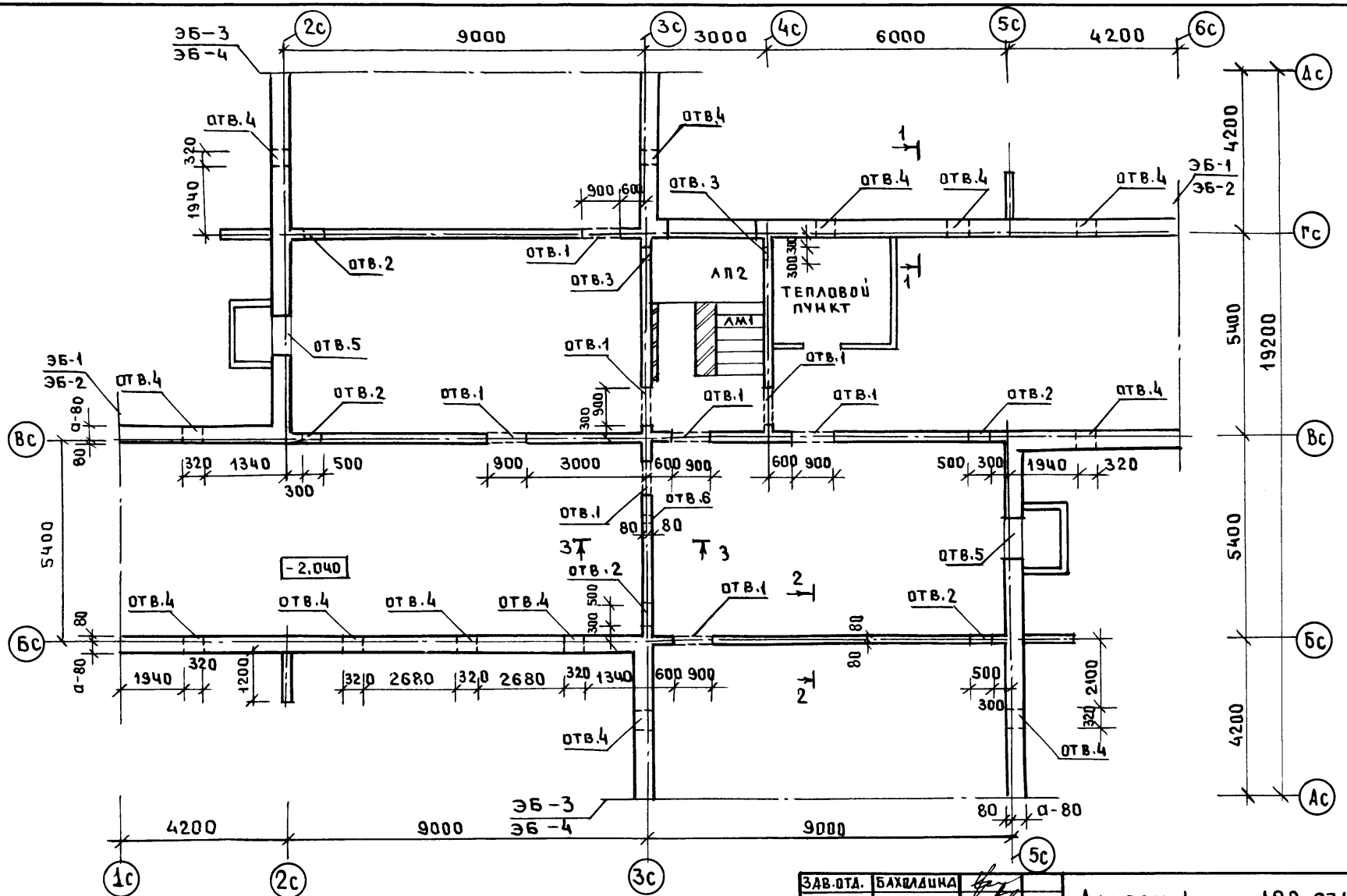

1. Конструкцию приямков см. лист 46
2. Конструкцию входа см. лист 47.
3. Элементы блокировку см. лист 29.
4. Экспликацию отверстий см. лист 29.
5. Сечения 1-1 ÷ 3-3 см. лист 27.

Зав.отд.	Баходдина	
Гл.кон.пр.	Борисов	
Зав.сект.	Бабушкина	
Инжен.	Рейдман	
Ст.техн.	Никитина	

Привязан:

Инв.№

Н.контр. Борисов

Альбом 1 192-071.91-АС

Блок-секция 2-этажная крестовая 2Б-3Б-3Б-3Б (в монолитном исполнении)

Стадия	Лист	Листов
Р	28	

Схема расположения стен подвала

КБ по железобетону им. А.А. Якушева

25323-01 30

Инв.№ подл. | Подпись и дата | Взам. инв.№

ЭБ-1

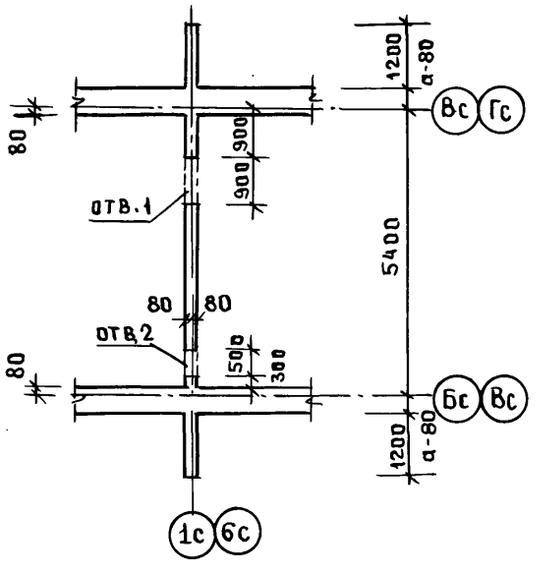

ЭБ-2

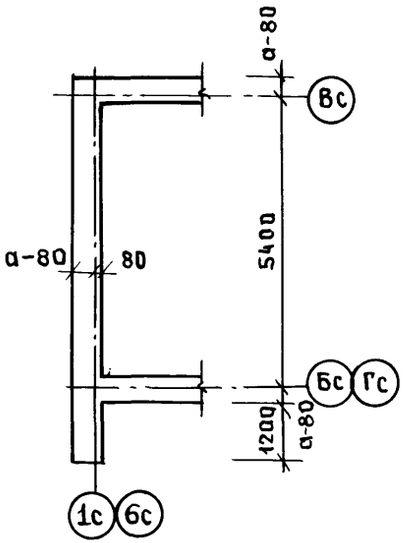

ЭБ-3

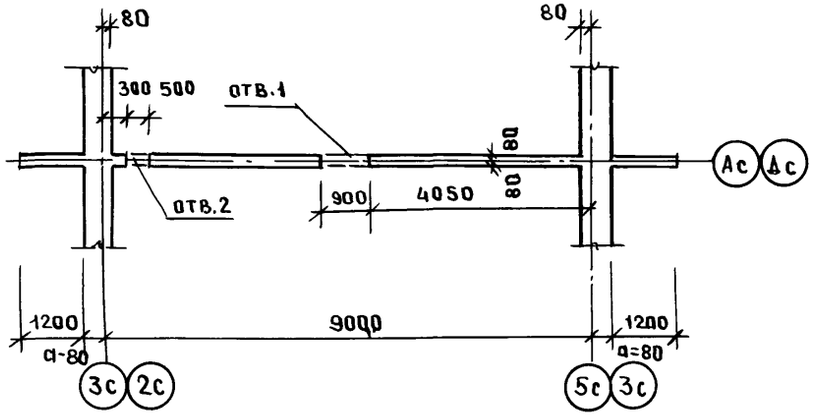

ЭБ-4

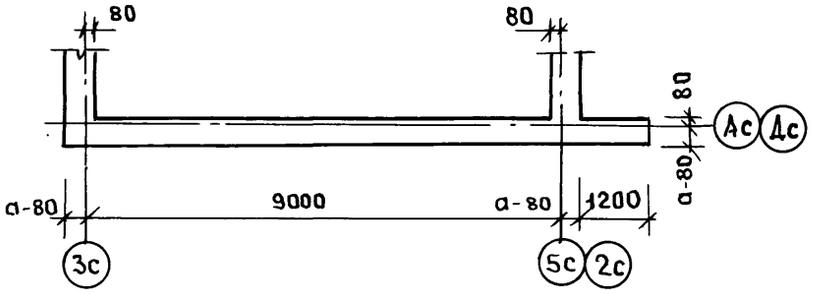

Экспликация отверстий

№ отверст.	Размеры В×h, мм	Отметка верха отверст.	Назначение
1	900×1600	−0.440	проход по подвалу
2	500×1200	−0.440	О:В
3	300×300	−1.400	О:В
4	320×360	−0.440	О:В
5	900×1200	−0.470	окно в приямке
6	200×340	−1.700	К

Схему расположения стен подвала см. лист 28.

Зав.отд.	Баходдина		
Гл.кон.пр.	Борисов		
Зав.сект	Бабушкина		
Инжен.	Рейдман		
Ст.техн	Никитина		
Н.контр.	Борисов		

Альбом 1 192-071.91-АС

Блок-секция 2-этажная крестовая 2Б-3Б-3Б-3Б (в монолитном исполнении)

Стадия	Лист	Листов
Р	29	

ЭБ-1 ÷ ЭБ-4 Схема расположения стен подвала

КБ по железобетону им. А.А. Якушева

Привязан:

Инв. №

Взам. инв. № | Подпись и дата | Инв. № подл.

Ось Бс

Схема расположения проемов

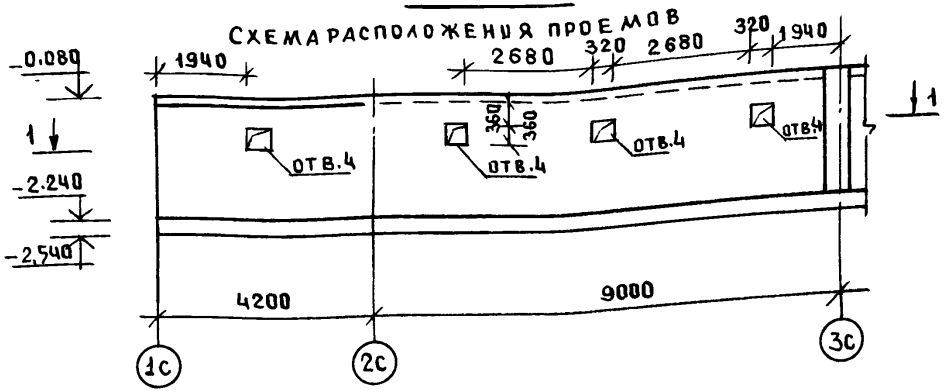

Ось Гс

Схема расположения проемов

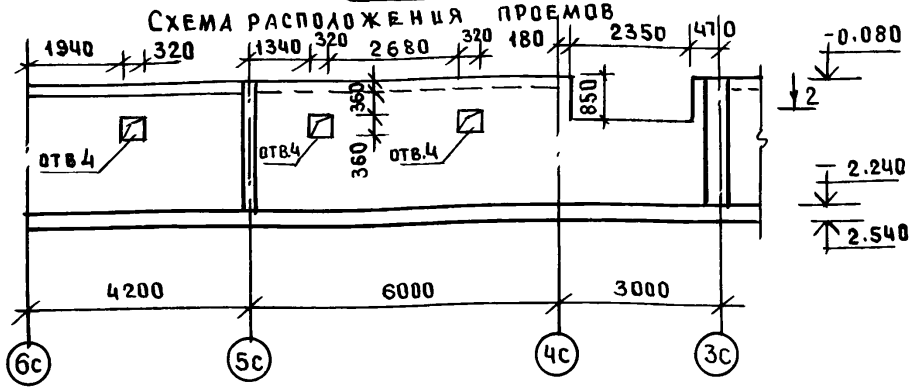

Схема армирования



Схема армирования

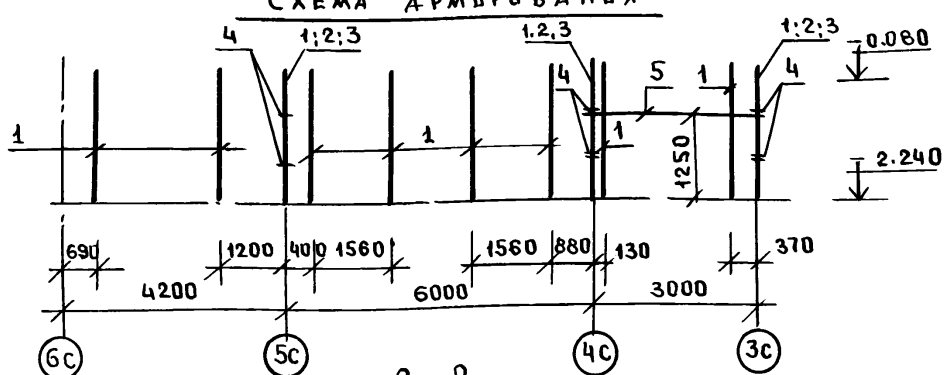

1—1

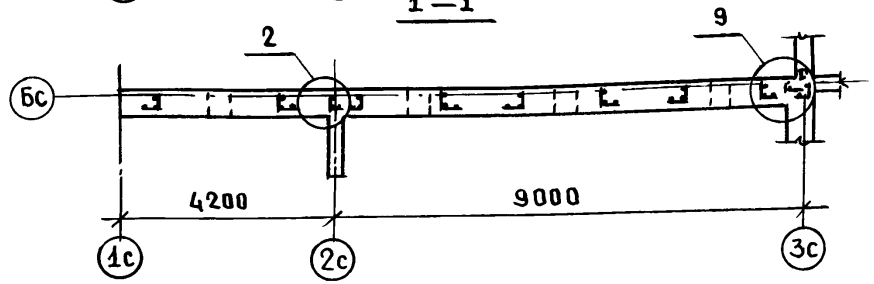

2—2

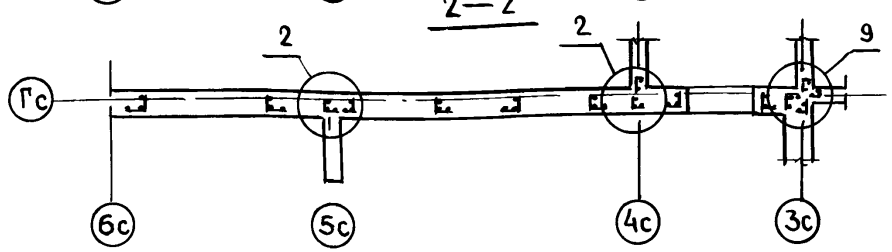

1. Схему расположения монолитных стен подвала см. лист 28.
2. Спецификацию арматурных изделий см. лист 31.
3. Экспликацию отверстий см. лист 29
4. Узлы см. листы 67; 68

Зав.отд	Баходдина	
Гл.конс.пр.	Борисов	
Зав.сект	Бабушкина	
Ст.техн.	Никитина	
Н.контр.	Борисов	

Привязан:

Инв. №

Альбом 1 192-071.91-АС

Блок-секция 2-этажная крестовая 2Б-3Б-3Б-3Б (в монолитном исполнении)

Стадия	Лист	Листов
Р	30	

Монолитные наружные стены подвала Ось Бс; Ось Гс. Схемы армирования

КБ по железобетону им. А.А. Якушева

Инв. № подл. | Подпись и дата | Взам. инв. №

Формат	Зона	Поз.	Обозначение	Наименование	Кол.	Примеч.
				Ось Бс		
				Сборочные единицы:		
	2		192-км.и-28-2	Каркас гнутый КР-9	2	
	3		ГОСТ 5336-80	Сетка 10.1.4 500х2000(h)	2	
			Переменные данные для исполнения			
				Толщина наружных стен α=300		
	1		192-км.и-28-4	Каркас гнутый КР7-1	10	
				Детали:		
	4		192-км.и-28-11	Анкер АН1-1	12	
				Материалы:		
				Бетон легкий В7.5 м3	8,15	D1400
				Толщина наружных стен α=400		
	1		192-км.и-28-4	Каркас гнутый КР7-2	10	
				Детали:		
	4		192-км.и-28-11	Анкер АН1-2	12	
				Материалы:		
				Бетон легкий В7.5 м3	10,90	D1400
				Толщина наружных стен α=500		
	1		192-км.и-28-4	Каркас гнутый КР7-3	10	
				Детали:		
	4		192-км.и-28-11	Анкер АН1-3	12	
				Материалы:		
				Бетон легкий В7.5 м3	13,65	D1400

Формат	Зона	Поз.	Обозначение	Наименование	Кол.	Примеч.
				Ось Гс		
				Сборочные единицы:		
		2	192-км.и-28-2	Каркас гнутый КР9	3	
		3	ГОСТ 5336-80	Сетка10-1.4 500х2000(h)	3	
		5	ГОСТ 5781-82*	Ст.отд.Ø6 AIII L=3300; 0,73кг	2	
			Переменные данные для исполнения			
				Толщина наружных стен α=300		
		1	192-км.и-28-4	Каркас гнутый КР7-1	11	
				Детали:		
		4	192-км.и-28-11	Анкер АН1-1	16	
				Материалы		
				Бетон легкий В7.5 м3	7,50	D1400
				Толщина наружных стен α=400		
		1	192-км.и-28-4	Каркас гнутый КР7-2	11	
				Детали:		
		4	192-км.и-28-11	Анкер АН1-2	16	
				Материалы:		
				Бетон легкий В7.5 м3	10,03	D1400
				Толщина наружных стен α=500		
		1	192-км.и-28-4	Каркас гнутый КР7-3	11	
				Детали:		
		4	192-км.и-28-11	Анкер АН1-3	16	
				Материалы:		
				Бетон легкий В7.5 м3	12,55	D1400

Привязан:

Инв.№

Инв.№ подл. | Подпись и дата | Взам.инв.№

Нач.отд	Баходина	
Гл.кон.пр	Борисов	
Зав.сек.	Бабушкина	
Н.контр.	Борисов	

Альбом 1 192-071.91-АС

Блок-секция 2-этажная крестовая 2Б-3Б-3Б-3Б /в монолитном исполнении/

Стадия	Лист	Листов
Р	31	

Монолитные наружные стены подвала. Ось Бс. Ось Гс. Спецификация арматурных изделий.

КБ по железобетону им. А.А.Якушева

Оси 2с;5с

Схема расположения проемов

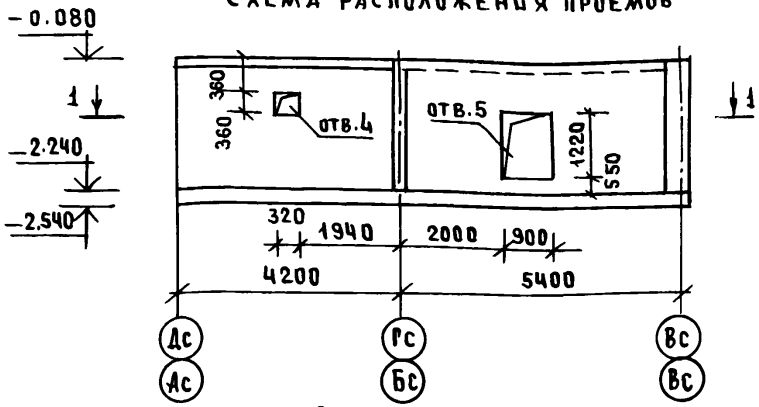

Схема армирования

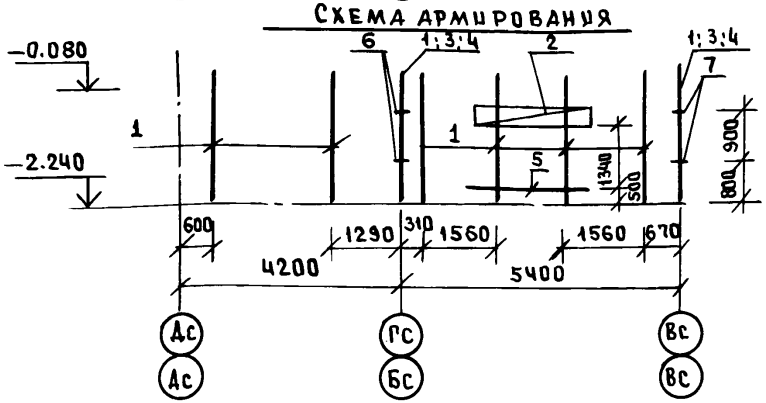

1-1

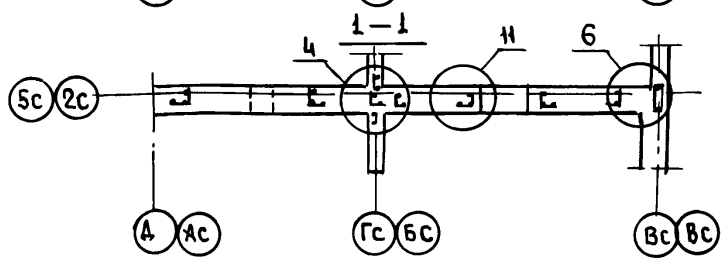

Ось Вс

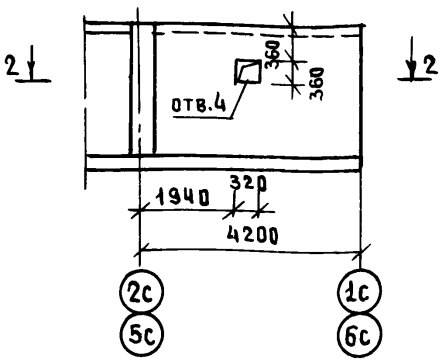

Схема армирования

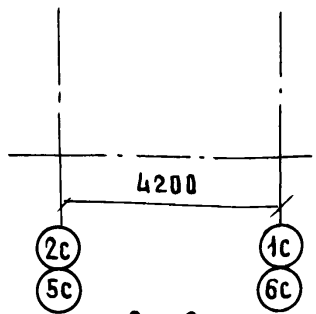

2-2

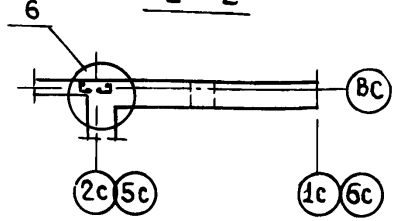

Ось 3с

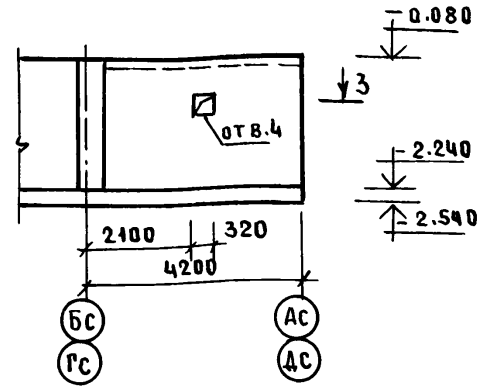

Схема армирования

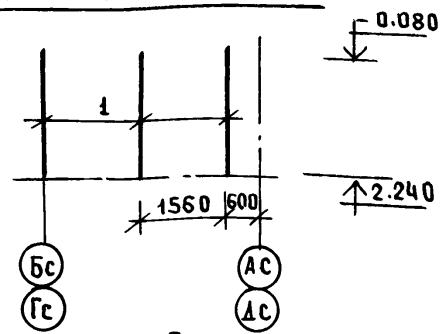

3-3

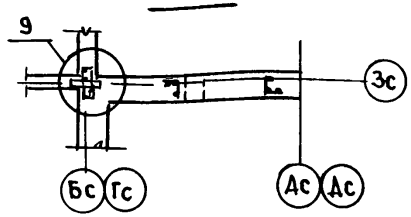

1. Схему расположения монолитных стен подвала см. лист 28.
2. Спецификацию арматурных изделий см. лист 33,34
3. Экспликацию отверстий см. лист 29
4. Узлы см. листы 67; 68.

Зав.отд.	Баховадина	
Гл.кон.пр.	Борисов	
Зав.сект.	Бабушкина	
Ст.техн.	Никитина	
Н.контр.	Борисов	

Привязан:

Инв. №

Альбом 1 192-071.91-АС

Блок-секция 2-этажная крестовая 2Б-3Б-3Б-3Б (в монолитном исполнении)

Стадия	Лист	Листов
Р	32	

Монолитные наружные стены подвала. Ось 2с;5с. Ось Вс; Ось 3с. Схемы армирования.

КБ по железобетону им. А.А. Якушева

25323-01 34

Инв. № подл. | Подпись и дата | Взам. инв. №

Формат	Зона	Поз.	Обозначение	Наименование	Кол.	Примеч.
				Оси 2с:5С		
				Сборочные единицы:		
	3		192-КМ.И-28-2	Каркас гнутый КР9	6	
	4		ГОСТ 5336-80	Сетка 10-1.4500х2000 (h)	6	
	5		ГОСТ 5781-82*	Ст.отд. ⌀6AIII L=2000, 0,44кг	4	
			Переменные данные для исполнения			
				Толщина наружных стен а=300		
	1		192-КМ.И-28-4	Каркас гнутый КР7-1	16	
	2		-5	Каркас гнутый КП1-1	4	
				Детали:		
	6		192-КМ.И-28-11	Анкер АН2-1	8	
	7		-11	Анкер АН1-1	8	
				Материалы:		
				Бетон легкий В7.5 м³	11.56	D1400
				Толщина наружных стен а=400		
	1		192-КМ.И-28-4	Каркас гнутый КР7-2	16	
	2		-5	Каркас гнутый КП1-2	4	
				Детали:		
	6		192-КМ.И-28-11	Анкер АН2-2	8	
	7		-11	Анкер АН1-2	8	
				Материалы:		
				Бетон легкий В7.5 м³	15,52	D1400

Формат	Зона	Поз.	Обозначение	Наименование	Кол.	Примеч.
				Толщина наружных стен а=500		
		1	192-КМ.И-28-4	Каркас гнутый КР7-3	16	
		2	-5	Каркас гнутый КП1-3	4	
				Детали		
		6	192-КМ.И-28-11	Анкер АН2-3	8	
		7	-11	Анкер АН1-3	8	
				Материалы:		
				Бетон легкий В7.5 м³	19,46	D1400
				Ось ВС		
			Переменные данные для исполнения			
				Толщина наружных стен а=300		
				Материалы:		
				Бетон легкий В7.5 м³	498	D1400
				Толщина наружных стен а=400		
				Материалы:		
				Бетон легкий В7.5 м³	6,50	D1400
				Толщина наружных стен а=500		
				Материалы:		
				Бетон легкий В7.5 м³	7.94	D1400

Взам. инв. № | Подпись и дата | Инв. № подл.

Привязан:

Инв. №

Нач. отд.	Баходдина	
Гл. кон. пр.	Борисов	
Зав. сект	Бабушкина	
Н. контр.	Борисов.	

Альбом 1 192-071.91-АС

Блок-секция 2-этажная крестовая 2Б-3Б-3Б-3Б (в монолитном исполнении)

Стадия	Лист	Листов
Р	33	

Монолитные наружные стены подвала Оси 2с; 5с; Ось ВС Спецификация арматурных изделий.

КБ по железобетону им. А.А. Якушева

Спецификация арматурных изделий. Ось 3с

Зона	Формат	Поз.	Обозначение	Наименование	Кол.	Примеч.
				Ось 3с		
				Толщина наружных стен δ=300		
				Сборочные единицы:		
		1	192-КМ.И-28-4	Каркас гнутый КР7-1	6	
				Материалы:		
				Бетон легкий В7.5, м3	4.98	D1400
				Толщина наружных стен δ=400		
				Сборочные единицы:		
		1	192-КМ.И-28-4	Каркас гнутый КР7-2	6	
				Материалы:		
				Бетон легкий В7.5 м3	6.50	D1400
				Толщина наружных стен δ=500		
				Сборочные единицы:		
		1	192-КМ.И-28-4	Каркас гнутый КР7-3	6	
				Материалы:		
				Бетон легкий В7.5 м3	7.94	D1400

Ведомость расхода стали на монолитные стены подвала

Марка элемента			Изделия арматурные: Арматура класса Bp-I ГОСТ 6727-80	Арматура класса AI ГОСТ 5781-82	Арматура класса AIII ГОСТ 5781-82 Ø6	Ø8	Итого:	Всего:	Изделия закладные: Прокат ГОСТ 103-76 -δ=12	Арматура класса AIII ГОСТ 5781-82 Ø12	Всего	Общий расход, кг
Наружные стены	Блок-секция при толщине стен	300	26.48	10.40	18.38	119.97	138.35	175.23	—	—	—	175.23
		400	31.70	12.16	18.38	119.97	138.35	182.21	—	—	—	175.23
		500	36.92	13.92	18.38	119.97	138.35	189.19	—	—	—	175.23
	ЭБ2 при толщине стен	300	1.50	—	—	13.95	13.95	15.45	—	—	—	15.45
		400	2.00	—	—	13.95	13.95	15.95	—	—	—	15.95
		500	2.50	—	—	13.95	13.95	16.45	—	—	—	16.45
	ЭБ4 при толщине стен	300	2.10	—	—	19.53	19.53	21.63	—	—	—	21.63
		400	2.80	—	—	19.53	19.53	22.33	—	—	—	22.33
		500	3.50	—	—	19.53	19.53	23.03	—	—	—	23.03
Внутрен. стены	Блок-секция		29.46	—	55.92	128.34	184.26	213.72	18.92	1.92	20.84	234.56
	ЭБ1; ЭБ3 при толщине наружных стен	300	8.70	2.48	11.30	30.69	41.99	53.17	—	—	—	53.17
		400	8.90	2.80	11.30	30.69	41.99	53.69	—	—	—	53.69
		500	9.10	3.12	11.30	30.69	41.99	54.21	—	—	—	54.21

Марка элемента		Объем бетона, м3 на монолитные стены подвала: Блок-секции	ЭБ-1	ЭБ-2	ЭБ-3	ЭБ-4
Наружные стены подвала при толщине	300	37.17	—	4.42	—	6.71
	400	49.45	—	6.10	—	9.16
	500	61.54	—	7.84	—	11.70
Внутренние стены подвала		14.94	2.15	—	3.30	—

Взам. инв. №

Подпись и дата

Инв. № подл.

Привязан:

Инв. №

Нач. отд.	Баходдина	
Гл. кон. пр.	Борисов	
Зав. сект	Бабушкина	
Н. контр.	Борисов	

Альбом I 192-071.91-АС

Блок-секция 2-этажная крестовая 2Б-3Б-3Б-3Б /в монолитном исполнении/

Стадия	Лист	Листов
Р	34	

Монолитные наружные стены подвала. Ось 3с. Спецификация. Ведомость расхода стали.

КБ по железобетону им. А.А. Якушева

Ось Вс

Схема расположения проемов

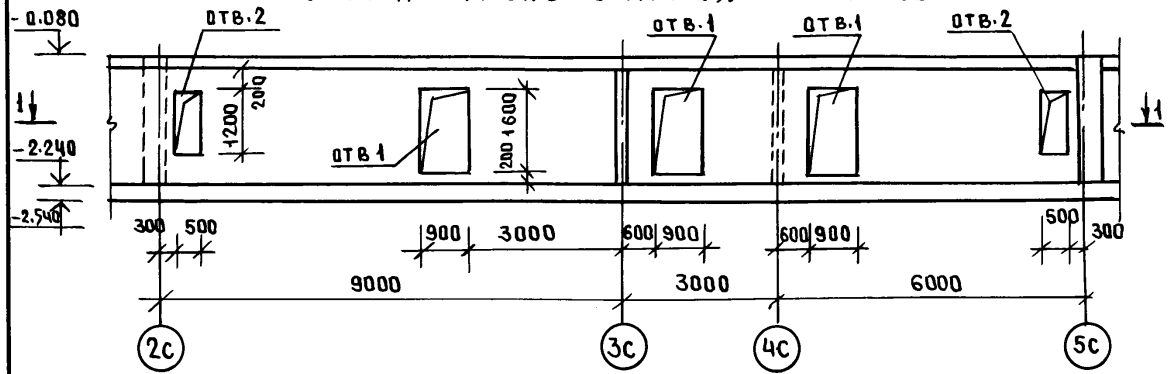

Схема армирования

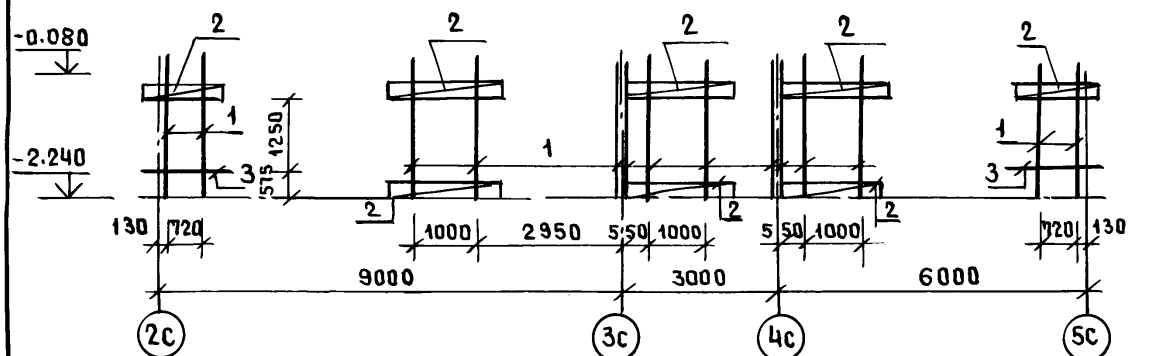

1 – 1

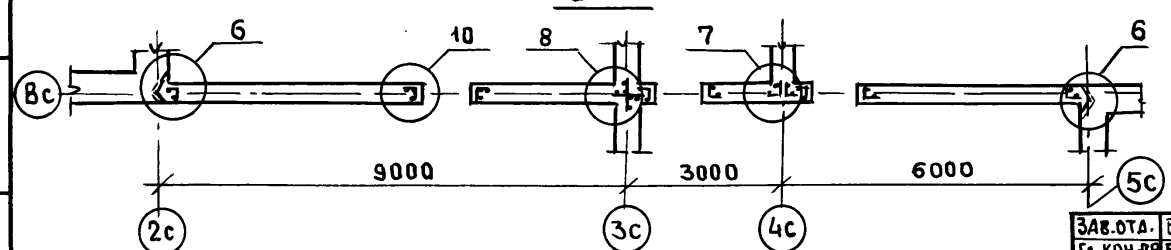

Оси Бс; Гс

Схема расположения проемов

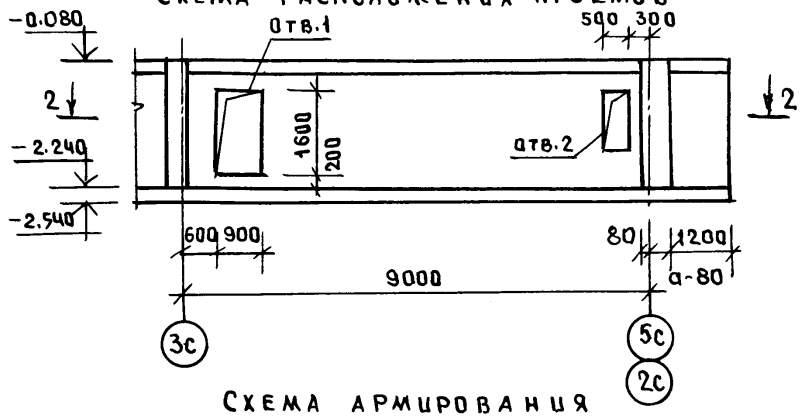

Схема армирования

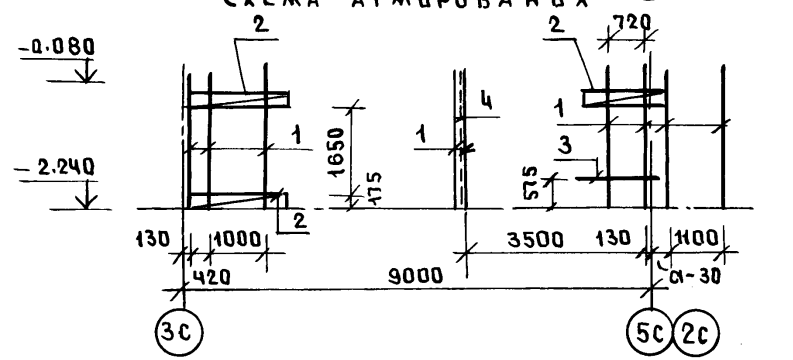

2 – 2

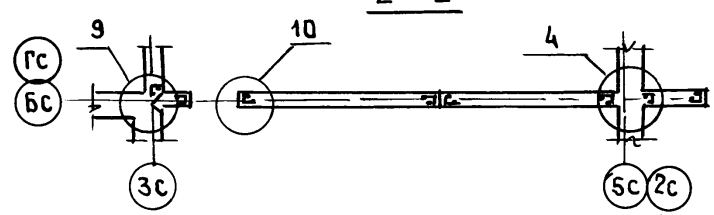

1. Схему расположения монолитных стен подвала см. лист 28.
2. Спецификацию арматурных изделий см. лист 37.
3. Экспликацию отверстий см. лист 29
4. Узлы см. листы 67; 68

Зав.отд.	Баходдина	
Гл.констр.	Борисов	
Зав.сект.	Бабушкина	
Ст.техн.	Никитина	

Привязан:

Инв.№

Н.контр.	Борисов	

Альбом 1 192-071.91-АС

Блок-секция 2-этажная крестовая 2Б-3Б-3Б-3Б (в монолитном исполнении)

Стадия	Лист	Листов
Р	35	

Монолитные внутренние стены подвала. Оси Вс; Бс; Гс. Схемы армирования.

КБ по железобетону им. А.А. Якушева

Взам. инв.№ | Подпись и дата | Инв.№ подл.

Ось 3с

Схема расположения проемов

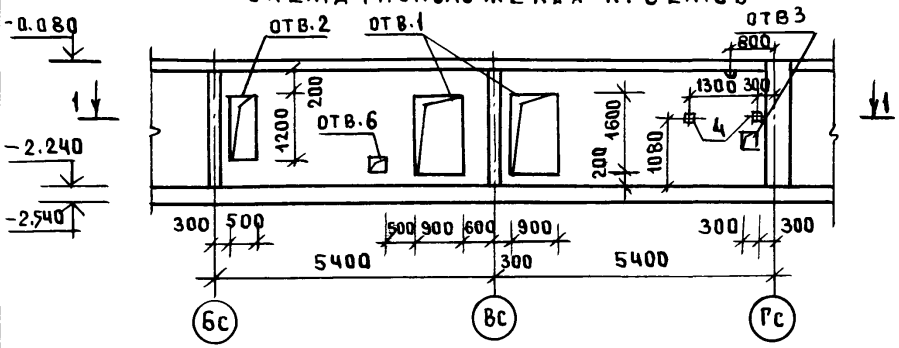

Оси 2с; 5с

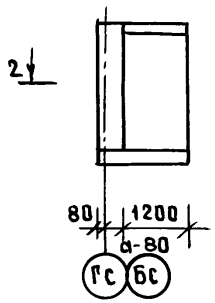

Ось 4с

Схема расположения проемов

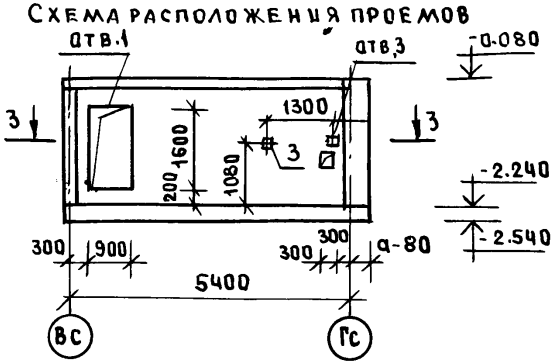

Схема армирования

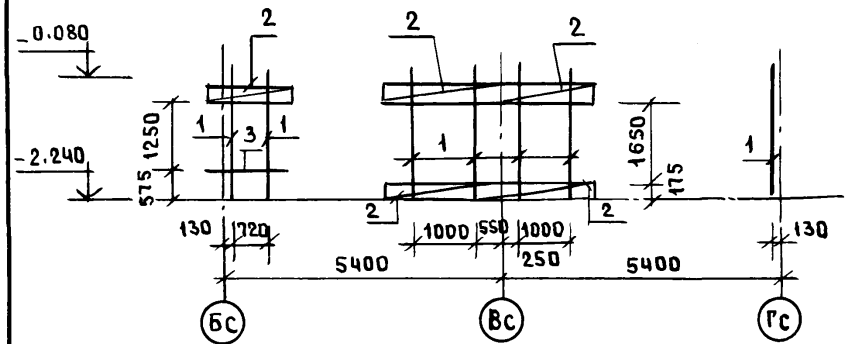

Схема армирования

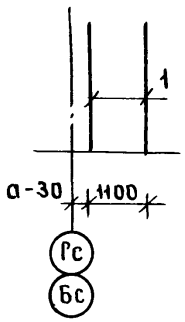

Схема армирования

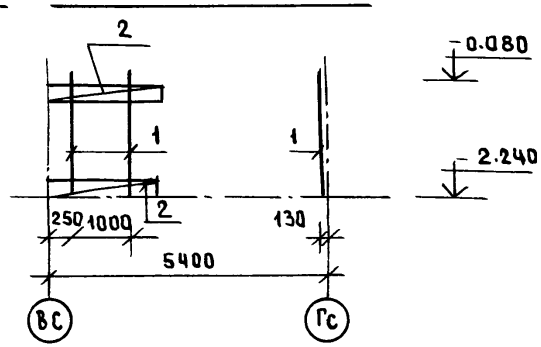

1 — 1

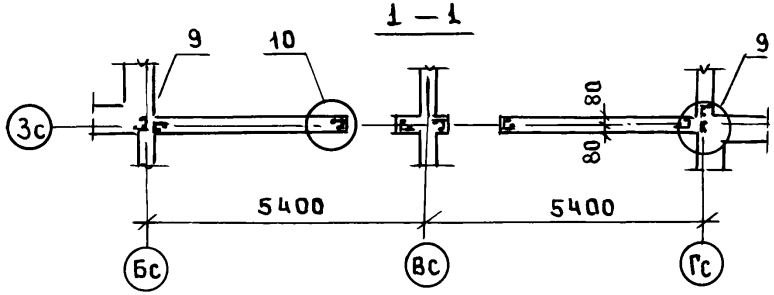

2 — 2

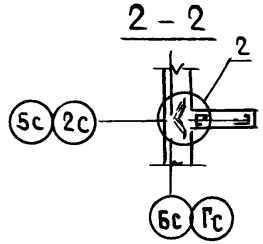

3 — 3

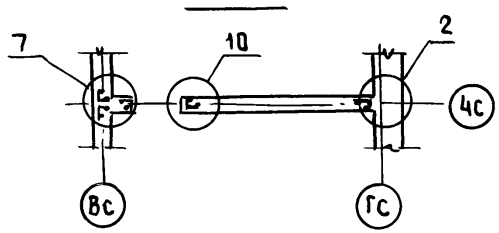

1. Схему расположения монолитных стен подвала см. лист 28.
2. Спецификацию арматурных изделий см. лист 37
3. Экспликацию отверстий см. лист 29
4. Узлы см. листы 67. 68.

Зав.отд	Баходина		Альбом 1 192-071.91-АС
Гл.кон.пр.	Борисов		
Зав.сект.	Бабушкина		
Ст.техн.	Никитина		
Привязан:			Блок-секция 2-этажная крестовая 2Б-3Б-3Б-3Б (в монолитном исполнении)
Инв.№		Н.контр.	Борисов

Стадия	Лист	Листов
Р	36	

Монолитные внутренние стены подвала. Ось 3с; Ось 4с; 2с; 5с Схемы армирования.

КБ по железобетону им. А.А. Якушева

Взам.инв.№ | Подпись и дата | Инв.№ подл.

Формат	Зона	Поз.	Обозначение	Наименование	Кол.	Примеч.
				Ось 8с		
				Сборочные единицы:		
	1		192-КМ.И-28-4	Каркас гнутый КР8	14	
	2		-6	КП7	16	
				Детали:		
	3		ГОСТ 5781-82*	Ст.отд.Ф6АIII L=1350, 0.30кг	4	
				Материалы:		
				Бетон тяжелый В7.5, м³	4.83	
				Оси Бс; Гс		
				Сборочные единицы:		
	1		192-КМ.И-28-4	Каркас гнутый КР8	18	
	2		-6	КП7	12	
	4		ГОСТ 18124-75*	Асбоцементный лист L=1900 δ=100	2	
				Детали:		
	3		ГОСТ 5781-82*	Ст.отд.Ф6АIII L=1350, 0.30кг	4	
				Материалы:		
				Бетон тяжелый В7.5.м³	5.0	
				Ось 3с		
				Сборочные единицы:		
	1		192-КМ.И-28-4	Каркас гнутый КР8	7	
	2		-6	КП7	10	

Формат	Зона	Поз.	Обозначение	Наименование	Кол.	Примеч.
				Детали:		
		3	ГОСТ 5781-82*	Ст.отд.Ф6АIII L=1350, 0.30кг	2	
		4	192-КМ.И-32-29	Изделие закладное МН1	2	
				Материалы:		
				Бетон тяжелый В7.5 м³	2.83	
				Оси 2с; 5с		
		1	192-КМ.И-28-4	Каркас гнутый КР8	4	
				Материалы:		
				Бетон тяжелый В7.5 м³	0.80	
				Ось 4с		
		1	192-КМ.И-28-4	Каркас гнутый КР8	3	
		2	-6	КП7	4	
				Детали:		
		3	192-КМ.И-32-29	Изделие закладное МН1	2	
				Материалы:		
				Бетон тяжелый В7.5 м³	1.48	

Взам. инв. № | Подпись и дата | Инв. № подл.

Привязан:

Инв. №

Нач.отд	Баходдина	
Гл.кон.пр.	Борисов	
Зав.сект	Бабушкина	
Н.контр.	Борисов	

Альбом 1 192-071.91-АС

Блок-секция 2-этажная крестовая 2Б-3Б-3Б-3Б (в монолитном исполнении)

Стадия	Лист	Листов
Р	37	

Монолитные внутренние стены подвала. Спецификация арматурных изделий.

КБ по железобетону им. Д.А. Якушева

ЭБ-1
ось 1с, 6с

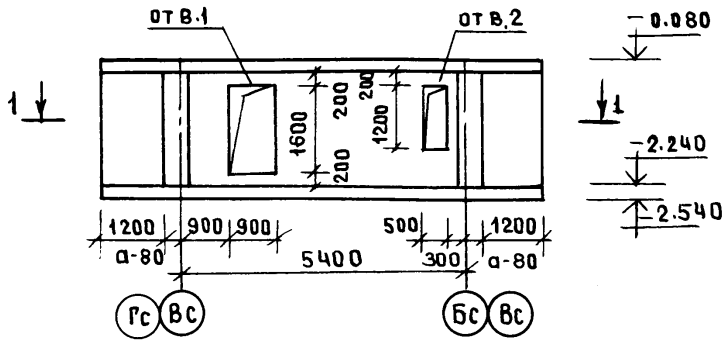

Схема армирования

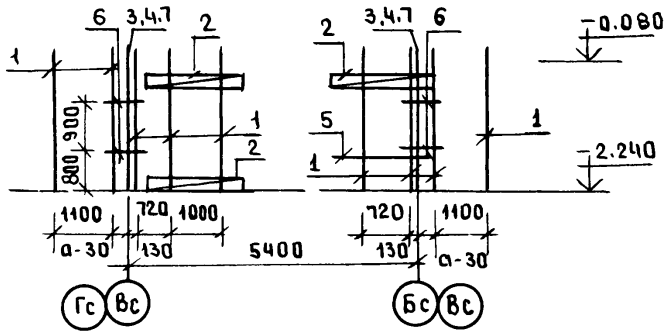

1 — 1

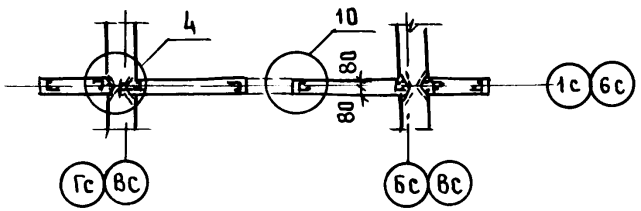

ЭБ-3
ось Ас, Дс

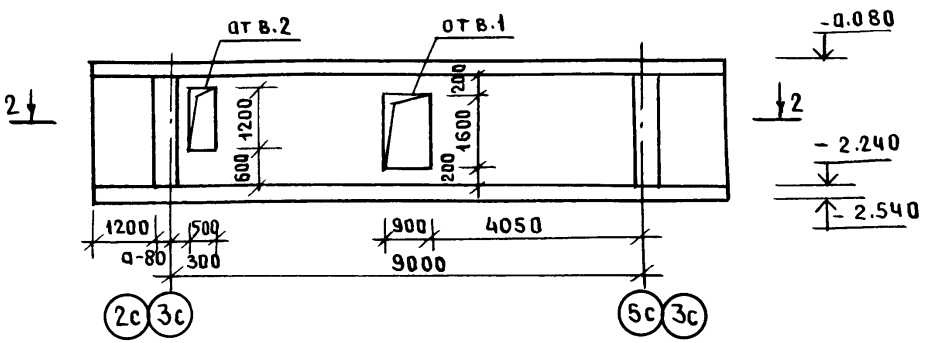

Схема армирования

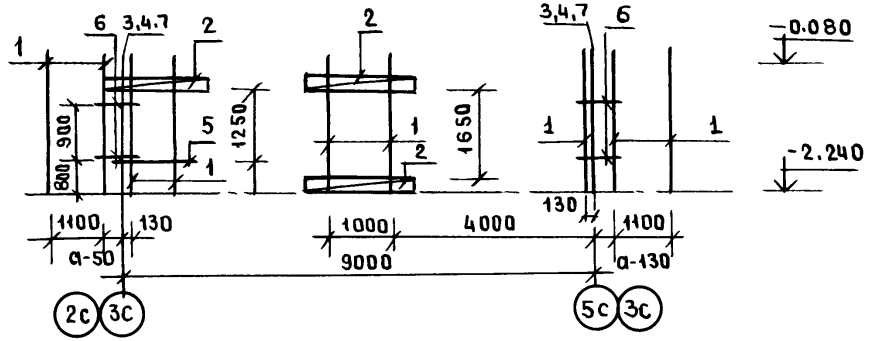

2 — 2

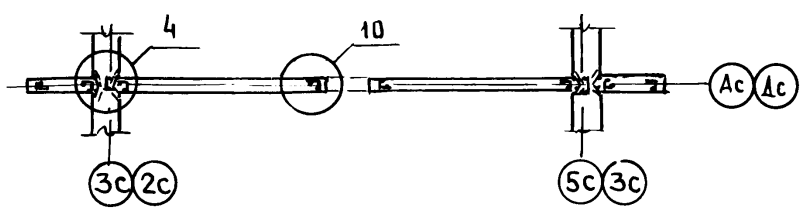

1. Схему расположения монолитных стен подвала см. лист 28.
2. Спецификацию арматурных изделий см. лист 40; 41
3. Экспликацию отверстий см. лист 29
4. Узлы см. листы 67; 68

Зав.отд	Баходдина	
Гл.кон.пр.	Борисов	
Зав.сект.	Бабушкина	
Ст.техн.	Никитина	

Альбом 1 192-071.91-АС

Привязан:

Инв.№

Н.контр. Борисов

Блок-секция 2-этажная крестовая 2Б-3Б-3Б-3Б (в монолитном исполнении)

Стадия	Лист	Листов
Р	38	

ЭБ-1; ЭБ-3. Монолитные внутренние стены подвала Схемы армирования

КБ по железобетону им. А.А. Якушева

Инв.№ подл. | Подпись и дата | Взам.инв.№

ЭБ-2
Ось 1с, 6с

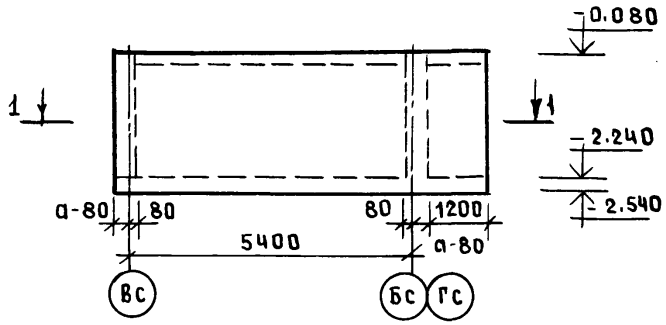

Схема армирования

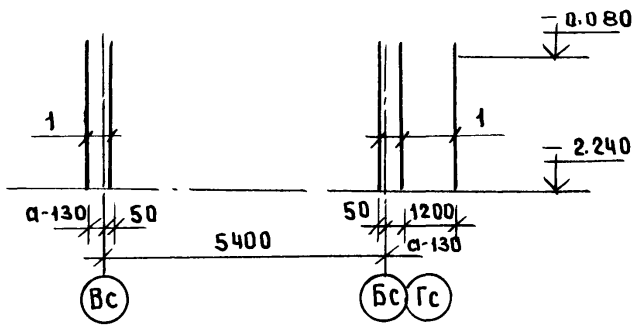

1 - 1

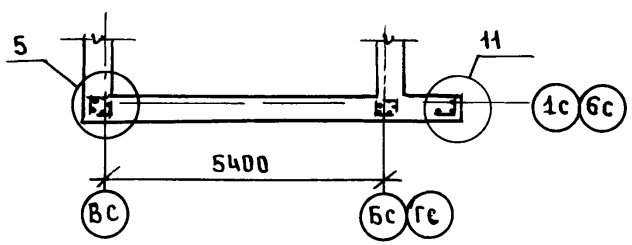

ЭБ-4
Ось Ас; Дс

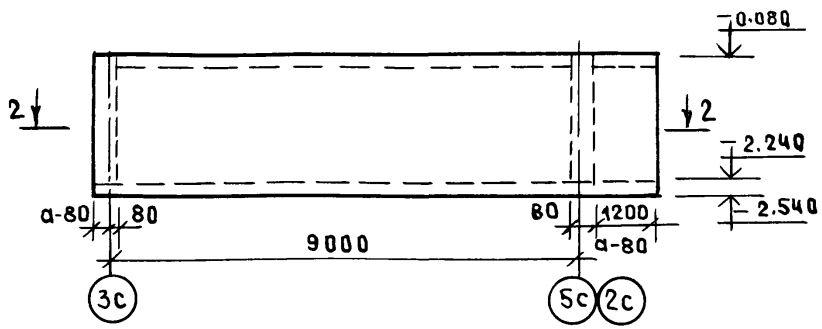

Схема армирования

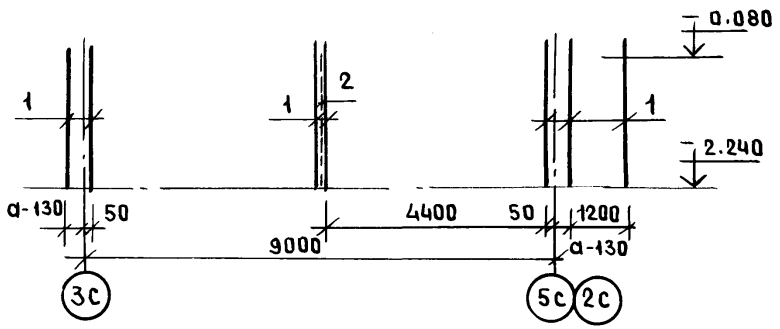

2 - 2

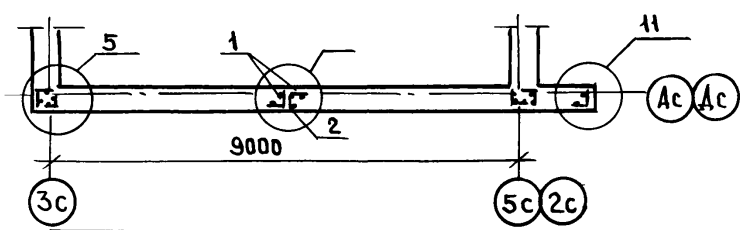

1. Схему расположения монолитных стен подвала см. лист 28.
2. Спецификацию арматурных изделий см. лист 40; 41.
3. Экспликацию отверстий см. лист 29.

Нач. отд	Баходдина	
Гл. конс. пр.	Борисов	
Зав. сект	Бабушкина	
Ст. техн.	Никитина	
Н. контр.	Борисов	

Привязан:

Инв. №

Альбом 1 192-071.91-АС

Блок-секция 2-этажная крестовая 2Б-3Б-3Б-3Б (в монолитном исполнении)

Стадия	Лист	Листов
Р	39	

ЭБ-2; ЭБ-4. Монолитные наружные стены подвала. Схемы армирования.

КБ по железобетону им. Д.А. Якушева

25323-01 41

Инв. № подл. | Подпись и дата | Взам. инв. №

Формат	Зона	Позиция	Обозначение	Наименование	Кол.	Примечан.
				ЭБ-1		
				Сборочные единицы:		
		1	192-КМ.И-28-4	Каркас гнутый КР8	9	
		2	-6	Каркас гнутый КП7	6	
		3	-2	Каркас гнутый КР9	4	
		7	ГОСТ 5336-80	Сетка 10-1.Ч 500×2000(h)	4	
				Детали.		
		5	Без чертежа	Ст. отд. ØбАIII. ℓ=1200	2	
				ГОСТ 5781-82* 0.27кг.		
				Материалы:		
				Бетон тяжелый В7.5 м.³	2.15	
				Переменные данные для исполнения.		
				Толщина наружных стен α=300		
		6	192-КМ.И-28-11	Анкер АН2-1	8	
		4	-4	Каркас гнутый КР7-1	2	
				Толщина наружных стен α=400		
		6	192-КМ.И-28-11	Анкер АН2-2	8	
		4	-4	Каркас гнутый КР7-2	2	
				Толщина наружных стен α=500		
		6	192-КМ-И-28-11	Анкер АН2-3	8	
		4	-4	Каркас гнутый КР7-3	2	

Формат	Зона	Позиция	Обозначение	Наименование	Кол.	Примеч.
				ЭБ-2		
				Толщина наружных стен α=300		
				Сборочные единицы.		
		1	192-КМ.И-28-4	Каркас гнутый КР7-1	5	
				Материалы:		
				Бетон легкий В7.5, м³	4.42	
				D 1400		
				Толщина наружных стен α=400		
				Сборочные единицы		
		1	192-КМ.И-28-4	Каркас гнутый КР7-2	5	
				Материалы.		
				Бетон легкий В-7.5, м³	6.10	
				D-1400		
				Толщина наружных стен α=500		
				Сборочные единицы:		
		1	192-КЖ.И-28-4	Каркас гнутый КР7-3	5	
				Материалы:		
				Бетон легкий В-7.5 м³ D=1400.	7.86	

Схема армирования стен подвала
по элементу блокировки ЭБ-1 см. лист-38
по элементу блокировки ЭБ-2 см. лист-39

Нач. отд.	Бахолдина	
Гл. кон. пр.	Борисов	
Зав. сект.	Бабушкина	
Н. контр	Борисов	

Привязан:

Инв. №

Альбом 1 192-071-91-АС

Блок-секция 2-этажная крестовая 2Б-3Б-3Б-3Б (в монолитном исполнении).

Стадия	Лист	Листов
Р	40	

ЭБ-1 · ЭБ-2
Спецификация арматурных изделий стен подвала.

КБ по железобетону им. А.А. Якушева

Инв. № подл. | Подпись и дата | Взам. инв. №

Формат	Зона	Позиция	Обозначение	Наименование	Кол.	Примеч.
				ЭБ-3		
				Сборочные единицы:		
		1	192-КМ.И-28-4	Каркас гнутый КР8	9	
		2	-6	Каркас гнутый КП7	6	
		3	-2	Каркас гнутый КР9	4	
		7	Гост 5336-80	Сетка 10-1.Ч 500×2000(h)	4	
		5	БЕЗ ЧЕРТЕЖА	Ст. отд. Ø6 AIII ℓ=1200	2	
				Гост 5781-22* 0.27 кг.		
				Материалы:		
				Бетон тяжелый В7.5 м³	3,30	
				Переменные данные для исполнения		
				Толщина наружных стен α=300		
		6	192-КМ.И-28-11	Анкер АН2-1	8	
		4	-4	Каркас гнутый КР7-1	2	
				Толщина наружных стен α=400		
		6	192-КМ.И-28-11	Анкер АН2-2	8	
		4	-4	Каркас гнутый КР7-2	2	
				Толщина наружных стен, α=500		
		6	192-КМ.И-28-11	Анкер АН2-3	8	
		4	-4	Каркас гнутый КР7-3	2	

Формат	Зона	Позиция	Обозначение	Наименование	Кол.	Примечан.
				ЭБ-4		
				Толщина наружных стен α=300		
				Сборочные единицы:		
		1	192-КМ.И-28-4	Каркас гнутый КР7-1	7	
		2	Гост 18124-75*	Лист асбестоцементный Б=200 ℓ=1900.	1	
				Материалы:		
				Бетон легкий В7.5 м³ D 1400	6.71	
				Толщина наружных стен α=400		
				Сборочные единицы.		
		1	192-КМ.И-28-4	Каркас гнутый КР7-2	7	
		2	Гост 18124-75*	Лист асбоцементный Б=300 ℓ=1900	1	
				Материалы:		
				Бетон легкий В7.5 м³ D 1400	9.16	
				Толщина наружных стен α=500		
				Сборочные единицы:		
		1	192-КМ.И-28-4	Каркас гнутый КР7-3	7	
		2	Гост 18124-75*	Лист асбоцементный Б=400 ℓ=1900	1	
				Материалы:		
				Бетон легкий В7.5. м³ D 1400	11.70	

Схему армирования стен подвала
по элементу блокировки ЭБ-3 см. лист 38.
по элементу блокировки ЭБ-4 см. лист 39.

Привязан:

Инв. №

Взам. инв. № | Подпись и дата | Инв. № подл.

Нач. отд	Бахолдина	
Гл. кон. пр	Борисов	
Зав. сек.	Бабушкина	
Н. контр.	Борисов	

Альбом 1 192-071.91-АС.

Блок-секция 2-этажная крестовая 2Б-3Б-3Б-3Б (в монолитном исполнении).

Стадия	Лист	Листов
Р	41	

ЭБ-3; ЭБ-4.
Спецификация арматурных изделий стен подвала.

КБ по железобетону им. А.А. Якушева

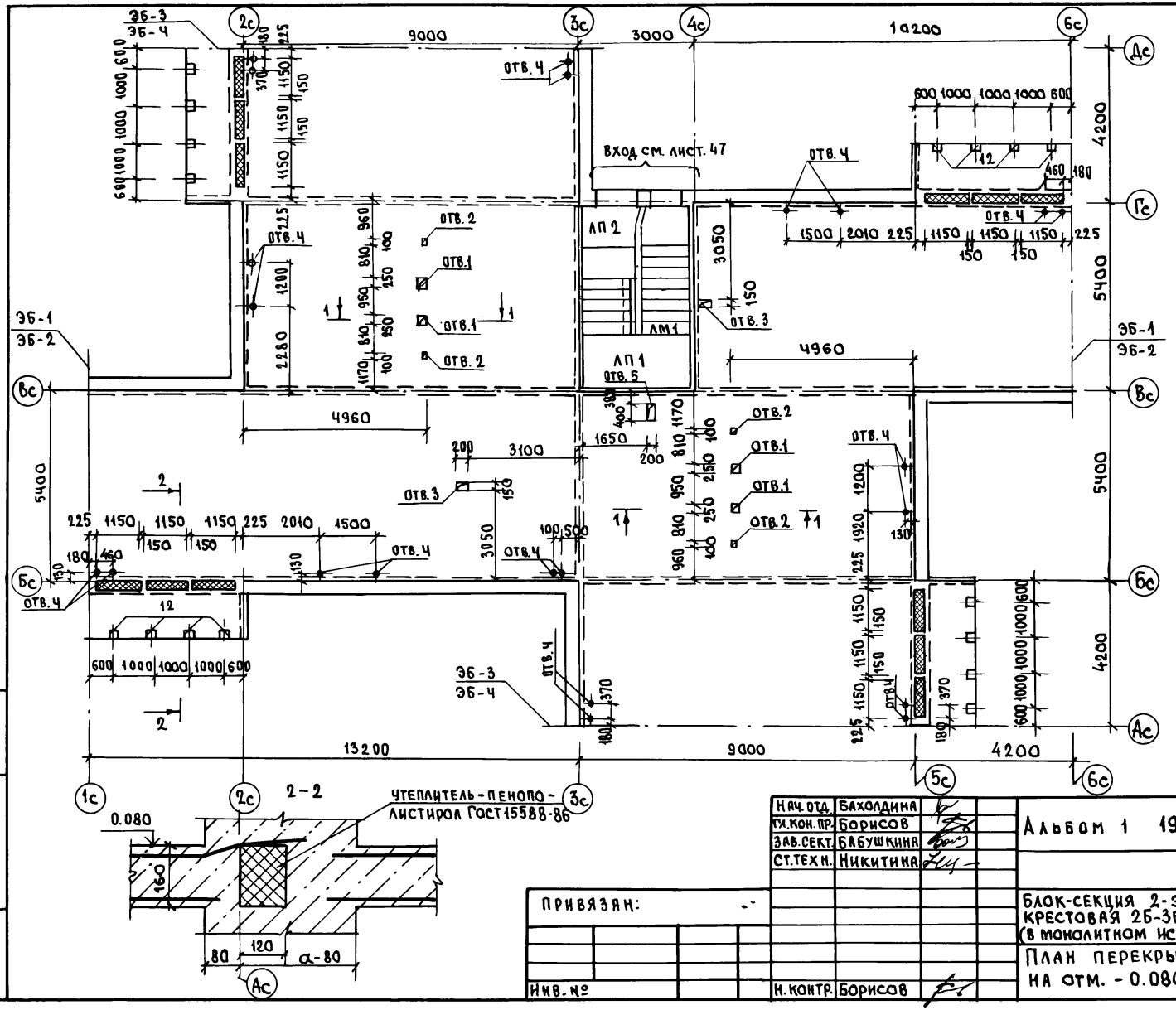

Экспликация отверстий.

№ отв.	Габаритные размеры (B×h) мм.	Назначен. отверстия
1	250×260	В. К.
2	100×100	В.
3	200×150	В. К.
4	⌀50	О
5	200×400	Э

1. Элементы блокировки см. лист 44.
2. Схему армирования монолитной плиты перекрытия см. лист 43.
3. Разрез 1-1 см. лист 70.

Нач. отд.	Баходдина	
Гл. конс. пр.	Борисов	
Зав. сект.	Бабушкина	
Ст. техн.	Никитина	
Н. контр.	Борисов	

Привязан:

Инв. №

Альбом 1 192-071.91-АС

Блок-секция 2-этажная крестовая 2Б-3Б-3Б-3Б (в монолитном исполнении)

Стадия	Лист	Листов
Р	42	

План перекрытия на отм. -0.080.

КБ по железобетону им. А.А. Якушева

Взам. инв. № | Подпись и дата | Инв. № подл.

Схема раскладки нижних сеток перекрытия на отм.-0.080

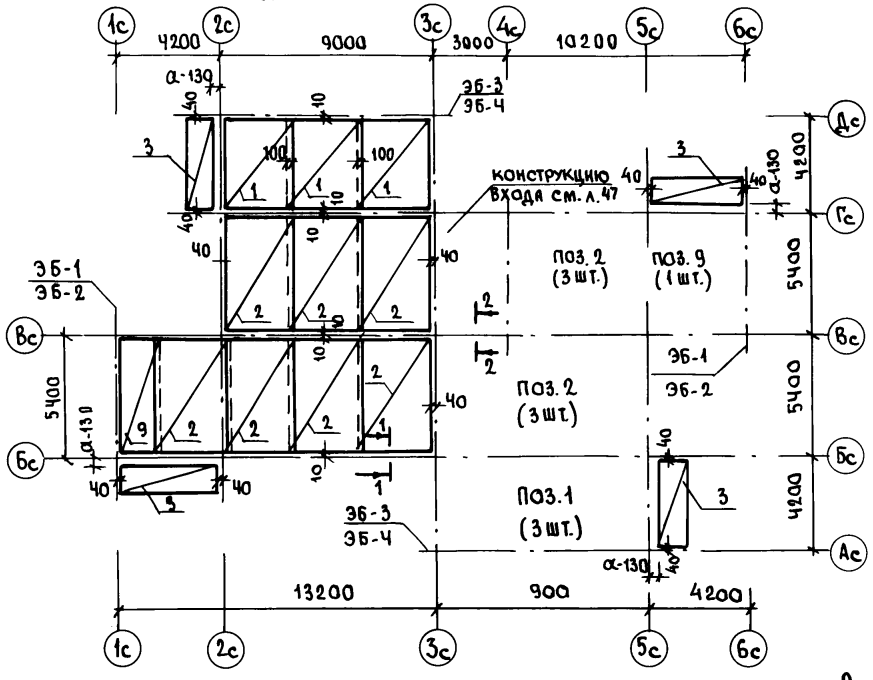

Схема раскладки верхних сеток перекрытия на отм.-0.080

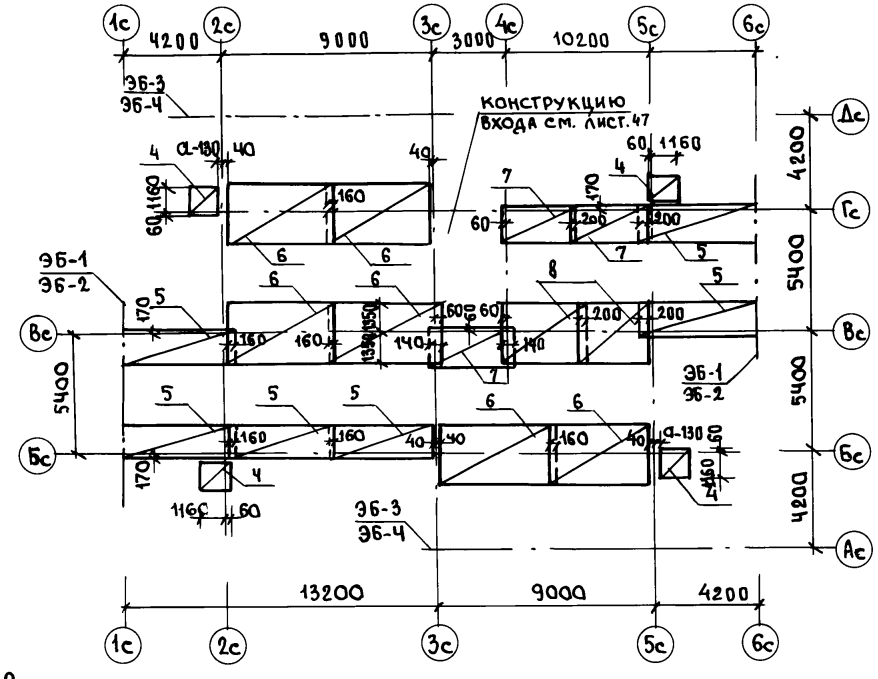

1-1

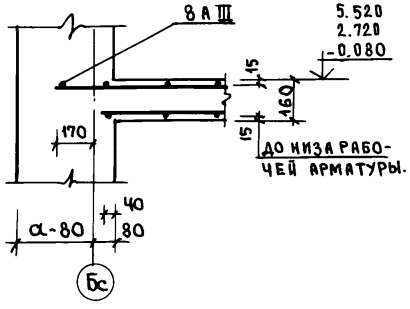

2-2

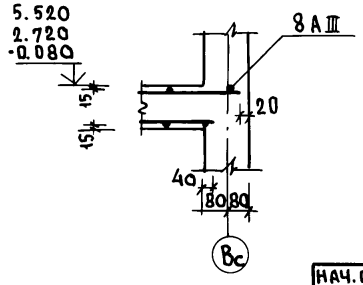

1. Спецификацию арматурных изделий см. лист 46
2. План перекрытия см. лист 45.
3. Установку дополнительных стержней поз. 10 выполнить в соответствии с разрезом 1-1 на листе 70.

Нач. отд.	Бахолдина		Альбом 1 192-071.91-АС
Гл. кон. пр.	Борисов		
Зав. сект.	Бабушкина		
Ст. техн.	Никитина		
Привязан:			Блок-секция 2-этажная крестовая 2Б-3Б-3Б-3Б (в монолитном исполнении).
Инв. №			Схема раскладки нижних и верхних сеток перекрытия на отм. - 0.080.
Н. контр.	Борисов		

Стадия	Лист	Листов
Р.	43	

КБ по железобетону им. А.А. Якушева.

Взам. инв. № | Подпись и дата | Инв. № подл.

ЭБ-1

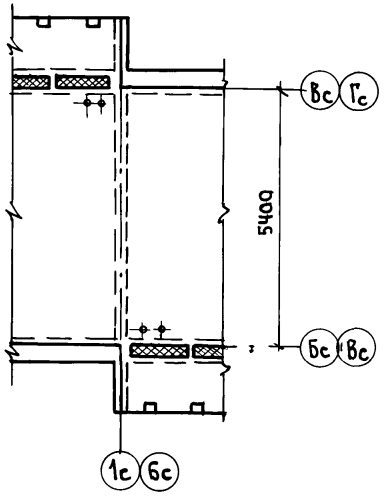

ЭБ-2

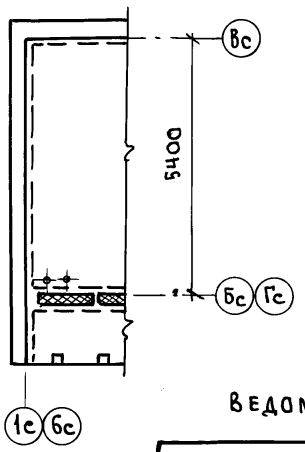

ЭБ-3

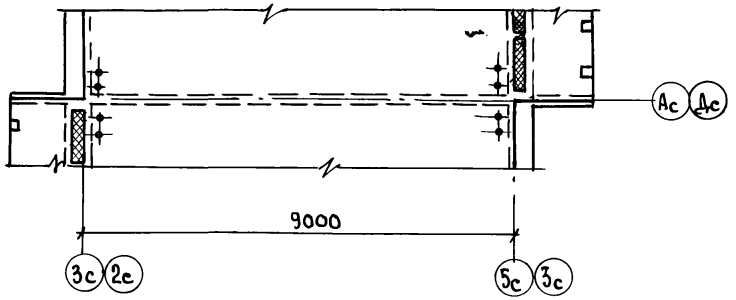

ЭБ-4

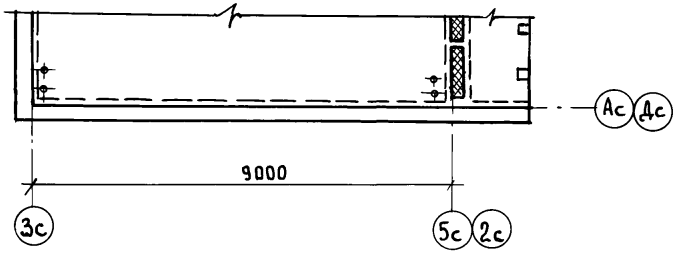

ВЕДОМОСТЬ РАСХОДА СТАЛИ НА ПЛИТЫ ПЕРЕКРЫТИЯ НА ОТМ. -0.080

МАРКА ЭЛЕМЕНТА	ИЗДЕЛИЯ АРМАТУРНЫЕ								ИЗДЕЛИЯ ЗАКЛАДНЫЕ				ОБЩИЙ РАСХОД
	АРМАТУРА КЛАССА							ВСЕГО	ПРОКАТ ГОСТ 103-76	АРМАТУРА КЛАССА AIII		ВСЕГО	
	ВРI ГОСТ 6727-80			AIII ГОСТ 5781-82						ГОСТ 5781-82			
	Ø4	Ø5	ИТОГО	Ø6	Ø8	Ø10	Ø12	ИТОГО		-δ=6	Ø8	Ø10		
БЛОК-СЕКЦИЯ	156.26	15.12	171.38	233.26	1155.65	564.46	105.16	2058.53	2229.9	6.08	1.60	6.40	14.08	2243.99
ЭБ1	1.32	—	1.32	6.48	0.94	—	—	7.42	8.74	—	—	—	—	8.74
ЭБ2	0.66	—	0.66	3.24	0.47	—	—	3.71	4.37	—	—	—	—	4.37
ЭБ3	9.72	—	9.72	6.48	0.94	153.64	—	7.42	170.78	—	—	—	—	170.78
ЭБ4	6.54	—	6.54	3.24	59.25	—	—	3.71	69.03	—	—	—	—	69.03

Зав. отд	Бахолдина		
Гл. Кон. пр.	Борисов		
Зав. сект.	Бабушкина		
Инжен.	Рейдман		
Ст. техн.	Никитина		

ПРИВЯЗАН:

ИНВ. №

Н. контр. Борисов

Альбом 1 192-071.91-АС

БЛОК-СЕКЦИЯ 2-ЭТАЖНАЯ КРЕСТОВАЯ 2Б-3Б-3Б-3Б (В МОНОЛИТНОМ ИСПОЛНЕНИИ)

ЭБ1 ÷ ЭБ-4 ПЛАН ПЕРЕКРЫТИЯ НА ОТМ. -0.080; 2.720; 5.520.

СТАДИЯ	ЛИСТ	ЛИСТОВ
Р.	44	

КБ ПО ЖЕЛЕЗОБЕТОНУ им. А.А. Якушева

ИНВ. № ПОДЛ. | ПОДПИСЬ И ДАТА | ВЗАМ. ИНВ. №

Схема раскладки верхних сеток. ЭБ-1

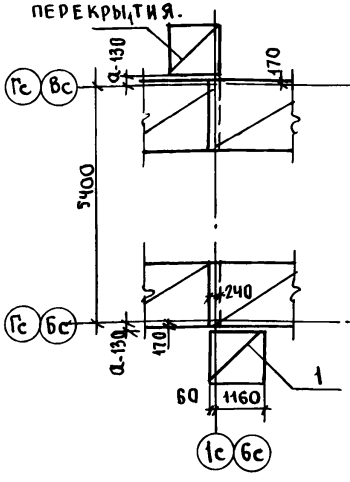

Схема раскладки нижних сеток перекрытия.

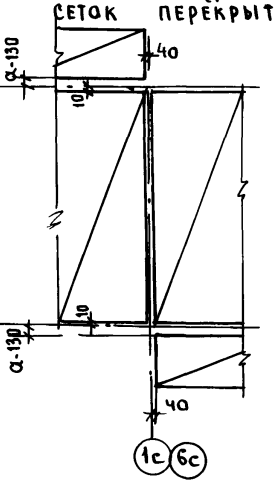

ЭБ-3

Схема раскладки верхних сеток перекрытия. ЭБ-2

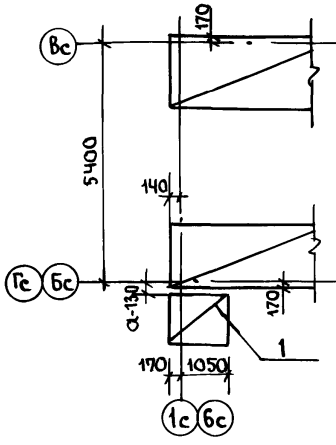

Схема раскладки нижних сеток перекрытия.

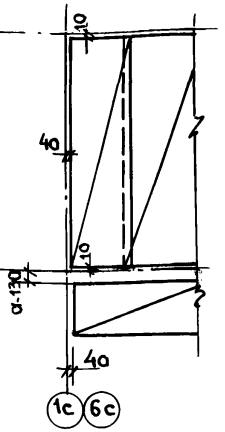

ЭБ-4

Схема расположения нижних сеток перекрытия.

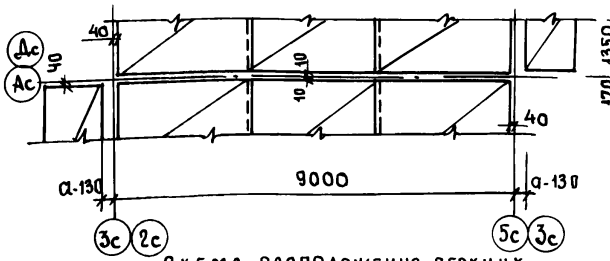

Схема расположения верхних сеток перекрытия.

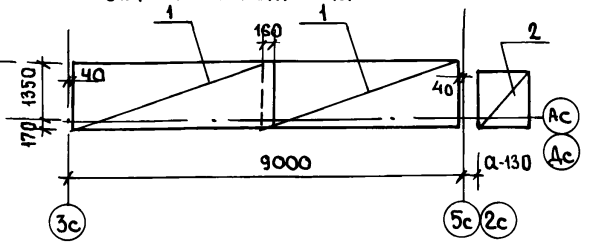

Схема расположения нижних сеток перекрытия.

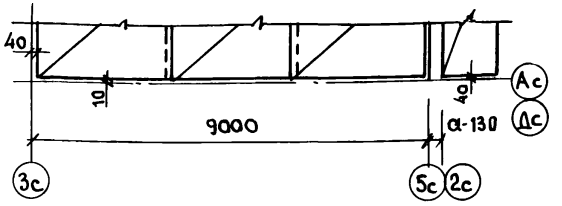

Схема расположения верхних сеток перекрытия.

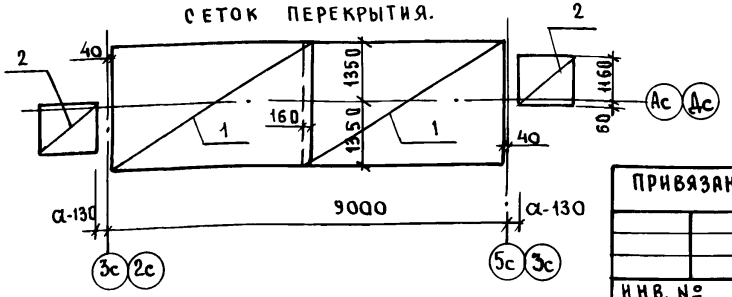

Спецификацию арматурных изделий см. лист 46.

Зав.отд	Баходдина	
Гл.кон.пр	Борисов	
Зав.сект	Бабушкина	
Ст.техн.	Рейдман	
Ст.техн.	Никитина	
Н.контр.	Борисов.	

Привязан:

Инв. №

Альбом 1 192-071.91.-АС.

Блок-секция 2-этажная крестовая 2Б-3Б-3Б-3Б (в монолитном исполнении).

Стадия	Лист	Листов
Р.	45	

ЭБ-1 ÷ ЭБ-4
Схемы раскладки верхних и нижних сеток перекрытия

КБ по железобетону им. А.А.Якушева

Взам. инв. № | Подпись и дата | Инв. № подл.

Формат	Зона	Позиция	Обозначение	Наименование	Кол.	Примеч.
				Сборочные единицы		
		1	192-КМ.И-32-5	Сетка плоская С22	6	
		2	-5	С23	13	
		3	192-КМ.И.28-8	С3	4	
		4	192-КМ.И-32-6	С29	4	
		5	-6	С27	6	
		6	-5	С25	6	
		7	-6	С28	3	
		8	-5	С26	2	
		9	-5	С24	2	
		10	БЕЗ ЧЕРТЕЖА	Ст.отд Ø12а III L=5380; 4.78кг.	22	
		11	192-КМ.И.28-22	Изделие закладное МС1	16	
				Материалы:		
				Бетон тяжелый В15, м³	51.4	
				Утеплитель пенополистирол. м³	0.26	
				ЭБ-1		
				Сборочные единицы:		
		1	192-КМ.И-32-6	Сетка плоская С29	2	
				ЭБ-2		
				Сборочные единицы:		
		1	192-КМ.И-32-6	Сетка плоская С29	1	

Формат	Зона	Позиция	Обозначение	Наименование	Кол.	Примеч.
				ЭБ-3		
				Сборочные единицы:		
		1	192-КМ.И-32-5	Сетка плоская С25	2	
		2	-6	Сетка плоская С29	2	
				ЭБ-4		
				Сборочные единицы:		
		1	192-КМ.И-32-6	Сетка плоская С27	2	
			-6	Сетка плоская С29	1	

Приямок.

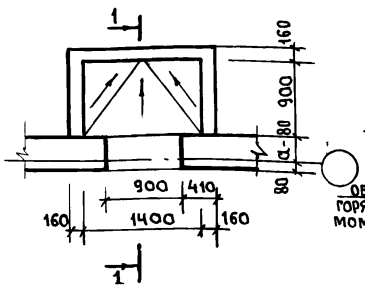

1 – 1

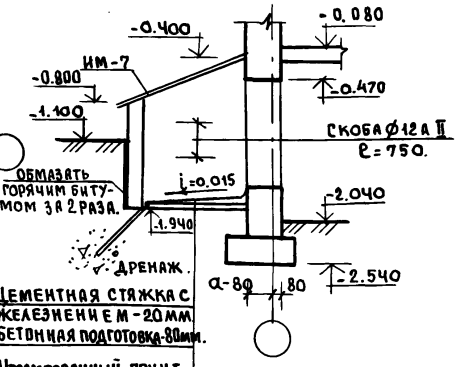

Объем бетона класса В15 на монолитные приямки V = 1.4 м³

Расположение дополнительных стержней поз. 10 см. лист 70 разрез 1-1.

Привязан:

Инв. №

Нач. отд	Баходина		
Гл. кон. пр.	Борисов		
Зав. сект	Бабушкина		
Н. контр.	Борисов		

Альбом 1 192-071.91-АС

Блок-секция 2-этажная крестовая 2Б-3Б-3Б-3Б (в монолитном исполнении)

Стадия	Лист	Листов
Р.	46	

Монолитные перекрытия на отм.-0.080 Спецификация арматурных изделий. Конструкция приямка.

КБ по железобетону им. А.А. Якушева

Инв. № подл. | Подпись и дата | Взам. инв. №

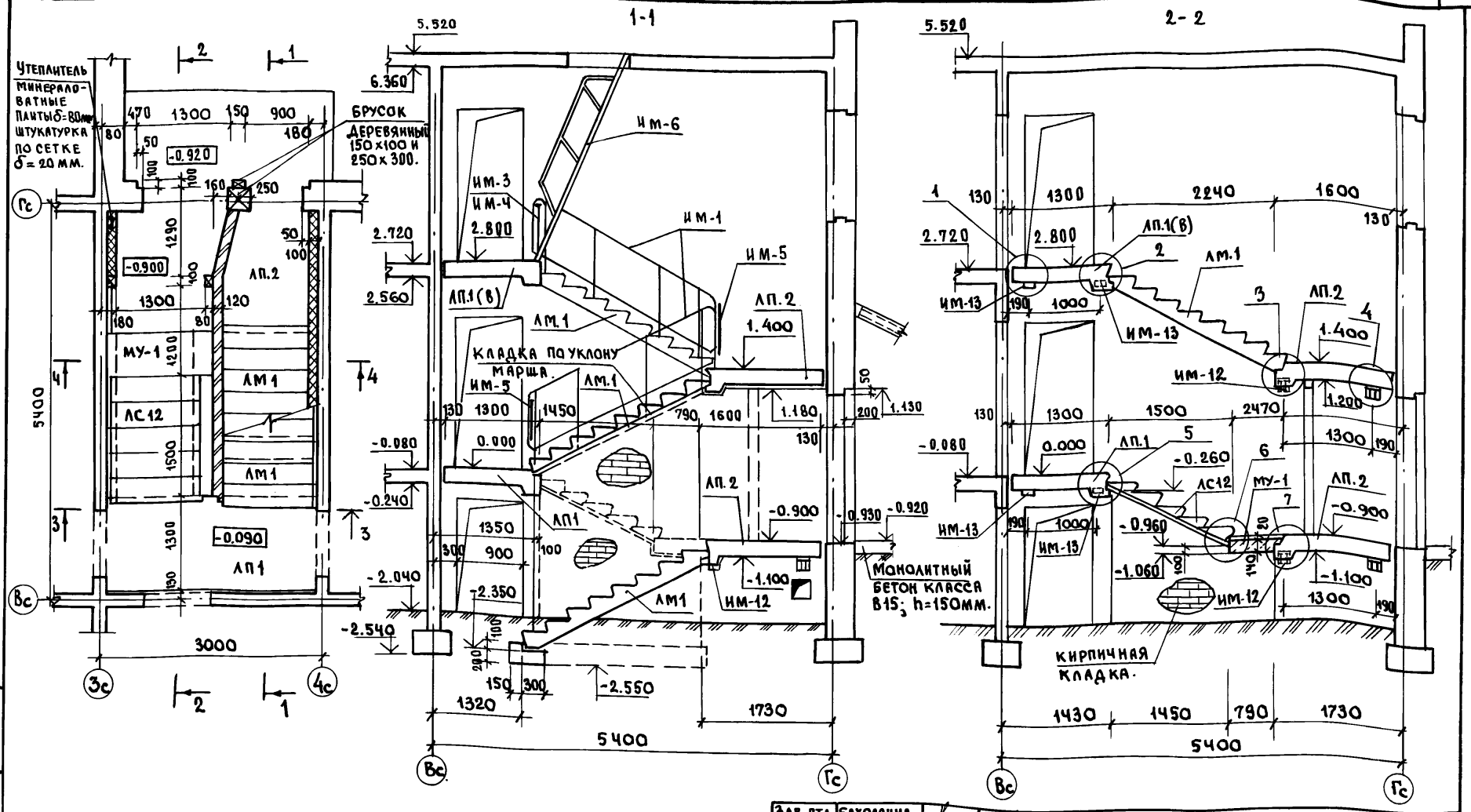

1. Узлы установки лестничных площадок см. лист 49; 50.
2. Ограждения лестничных маршей и площадок ИМ-1; ИМ-3; ИМ-4; ИМ-5, лестницу на чердак ИМ-6 см. Альбом 192-КМ.И-1 изделия металлические.

Зав. отд.	Баходина	
Гл. конс. пр.	Борисов	
Зав. сект.	Бабушкина	
Вед. конс.	Иванов	
Н. контр.	Борисов	

Привязан:

Инв. №

Альбом 1 192-071.091-АС

Блок-секция 2-этажная крестовая 2Б-3Б-3Б-3Б (в монолитном исполнении)

Стадия	Лист	Листов
Р	47	

Конструкция входа
Разрезы 1-1, 2-2.

КБ по железобетону им. А.А.Якушева

Взам. инв. № | Подпись и дата | Инв. № подл.

3 - 3

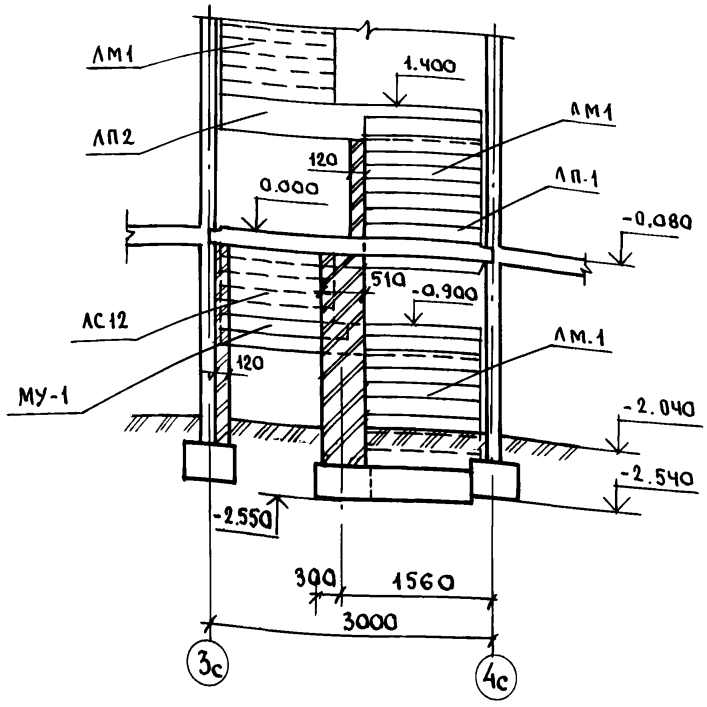

4 - 4

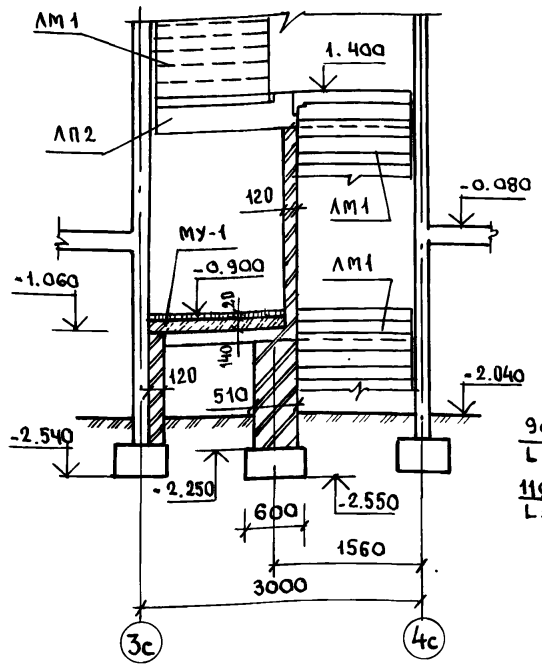

МУ-1
М1:50

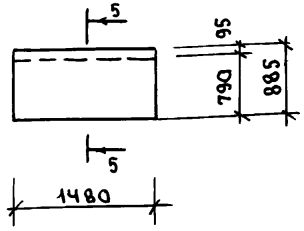

5 - 5

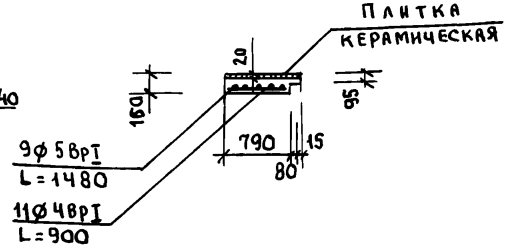

Объем тяжелого бетона класса В7.5 на монолитный фундамент под кирпичную стену и упор лестничного марша - 0.42 м³

РАСХОД МАТЕРИАЛОВ НА МОНОЛИТНЫЙ УЧАСТОК.

Марка	Бетон В.15 м³	Плитка керамич. м²	Расход стали, кг.		
			ф5 BpI	ф4 BpI	всего
МУ-1	0.19	1.31	1.92	0.91	2.83

Зав.отд.	Баходина	
Гл.кон.пр.	Борисов	
Зав.сект.	Бабушкина	
Вед.кон.	Иванов	
Н.контр.	Борисов	

Привязан:

Инв.№

Альбом 1 192-071.91-АС

Блок-секция 2-этажная крестовая 26-36-36-36 (в монолитном исполнении)

Стадия	Лист	Листов
Р.	48	

Конструкция входа
Разрезы 3-3; 4-4.

КБ по железобетону им. А.А.Якушева

Взам.инв.№ | Подпись и дата | Инв.№ подл.

25323-01 50

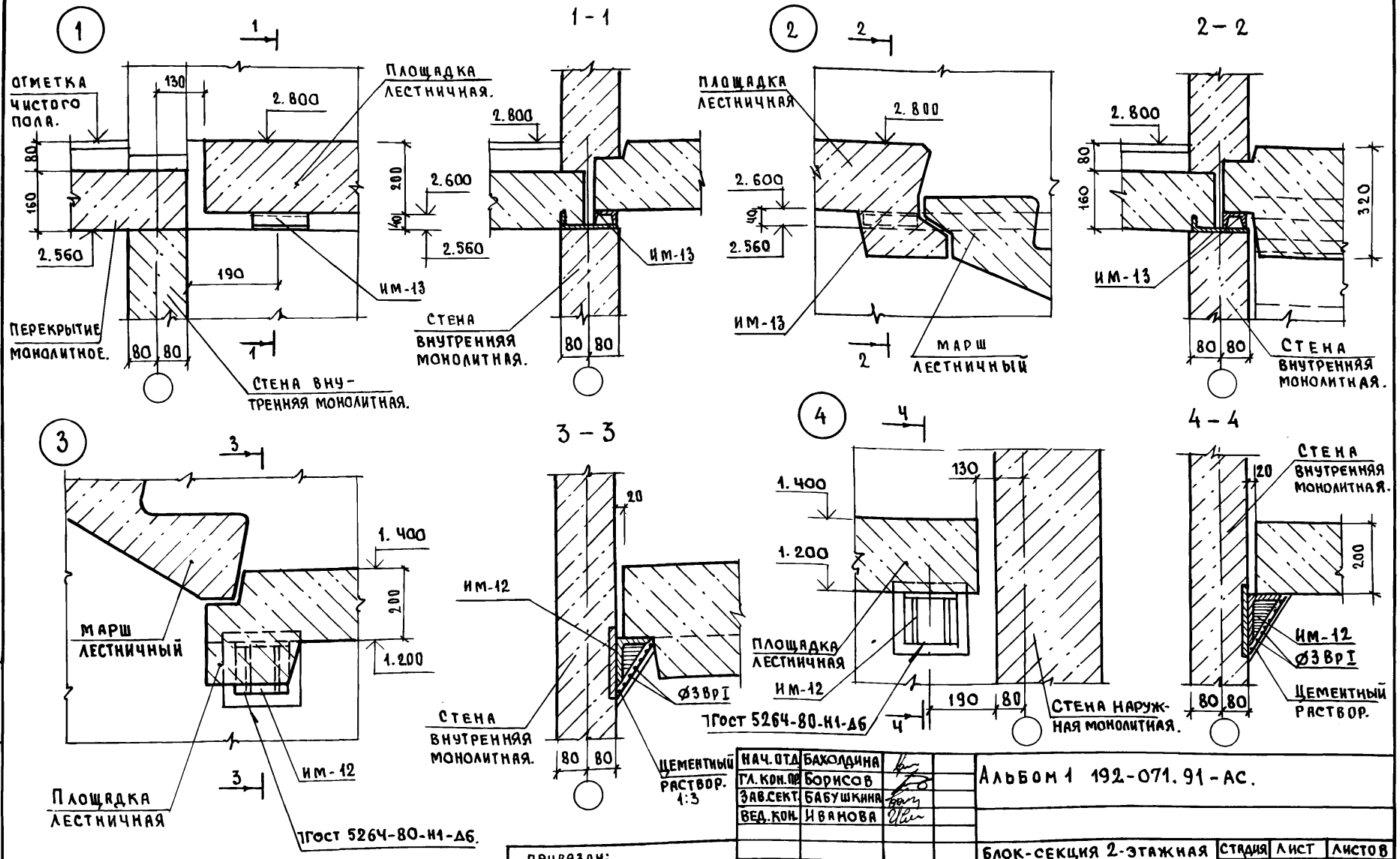

НАЧ. ОТД.	БАХОЛДИНА	
ГЛ. КОН. ПР.	БОРИСОВ	
ЗАВ. СЕКТ.	БАБУШКИНА	
ВЕД. КОН.	ИВАНОВА	
Н. КОНТР.	БОРИСОВ.	

ПРИВЯЗАН:

ИНВ. №

ВЗАМ. ИНВ. № | ПОДПИСЬ И ДАТА | ИНВ. № ПОДЛ.

Альбом 1 192-071.91-АС.

Блок-секция 2-этажная крестовая 26-36-36-36 (в монолитном исполнении)

СТАДИЯ	ЛИСТ	ЛИСТОВ
Р.	49	

Конструкция входа
Узлы 1-4.

КБ по железобетону им. А.А. Якушева

25323-01 51

5

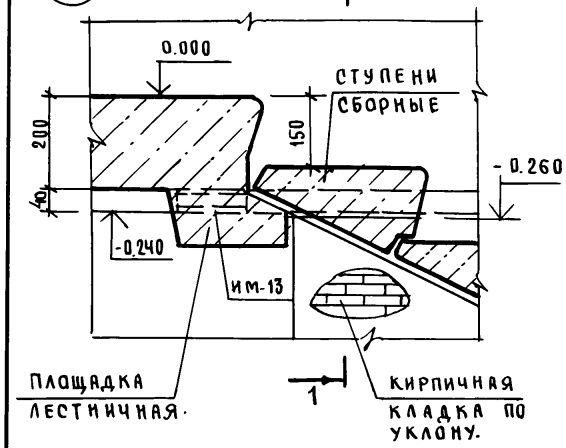

1 - 1

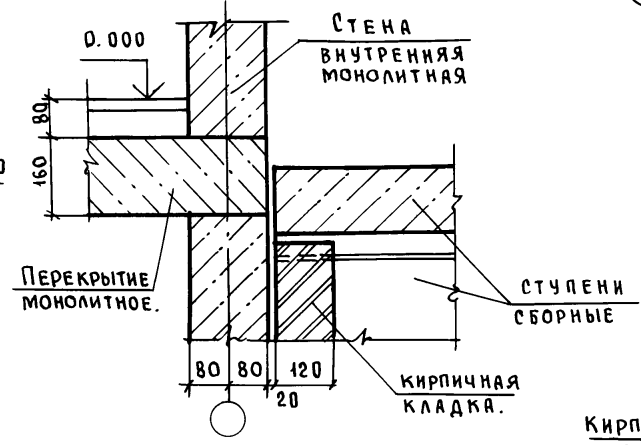

6

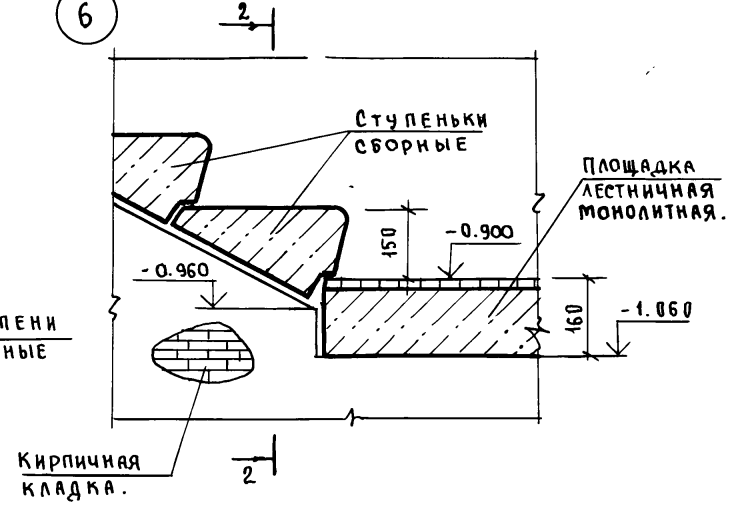

7

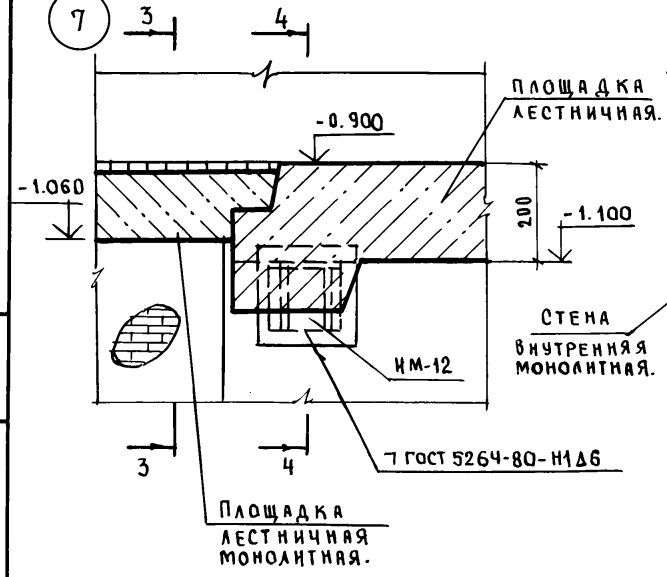

3 - 3

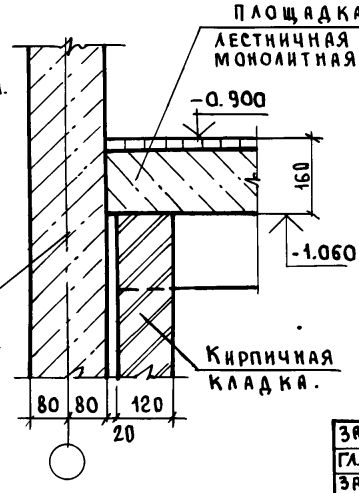

4 - 4

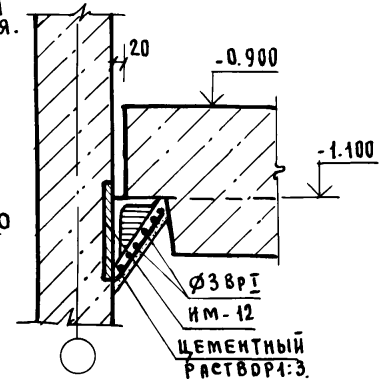

2 - 2

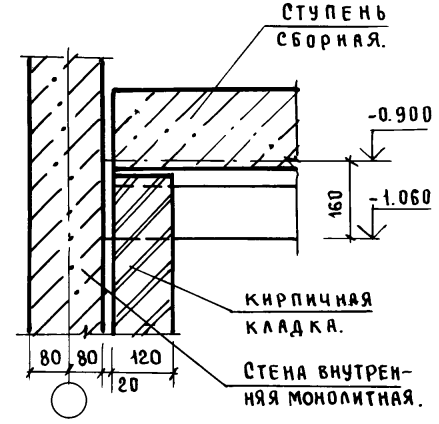

ЗАВ.ОТД	БАХОЛДИНА	
ГЛ.КОН.ПР.	БОРИСОВ	
ЗАВ.СЕКТ.	БАБУШКИНА	
ВЕД.КОН.	ИВАНОВ	
Н.КОНТР.	БОРИСОВ.	

ПРИВЯЗАН

ИНВ. №

Альбом 1 192-071.91-АС

Блок-секция 2-этажная крестовая 2Б-3Б-3Б-3Б (в монолитном исполнении)

Стадия	Лист	Листов
Р.	50	

Конструкция входа. Узлы 5÷7.

КБ по железобетону им. А.А.Якушева.

ИНВ.№ ПОДЛ. | ПОДПИСЬ И ДАТА | ВЗАМ. ИНВ.№

25323-01 52

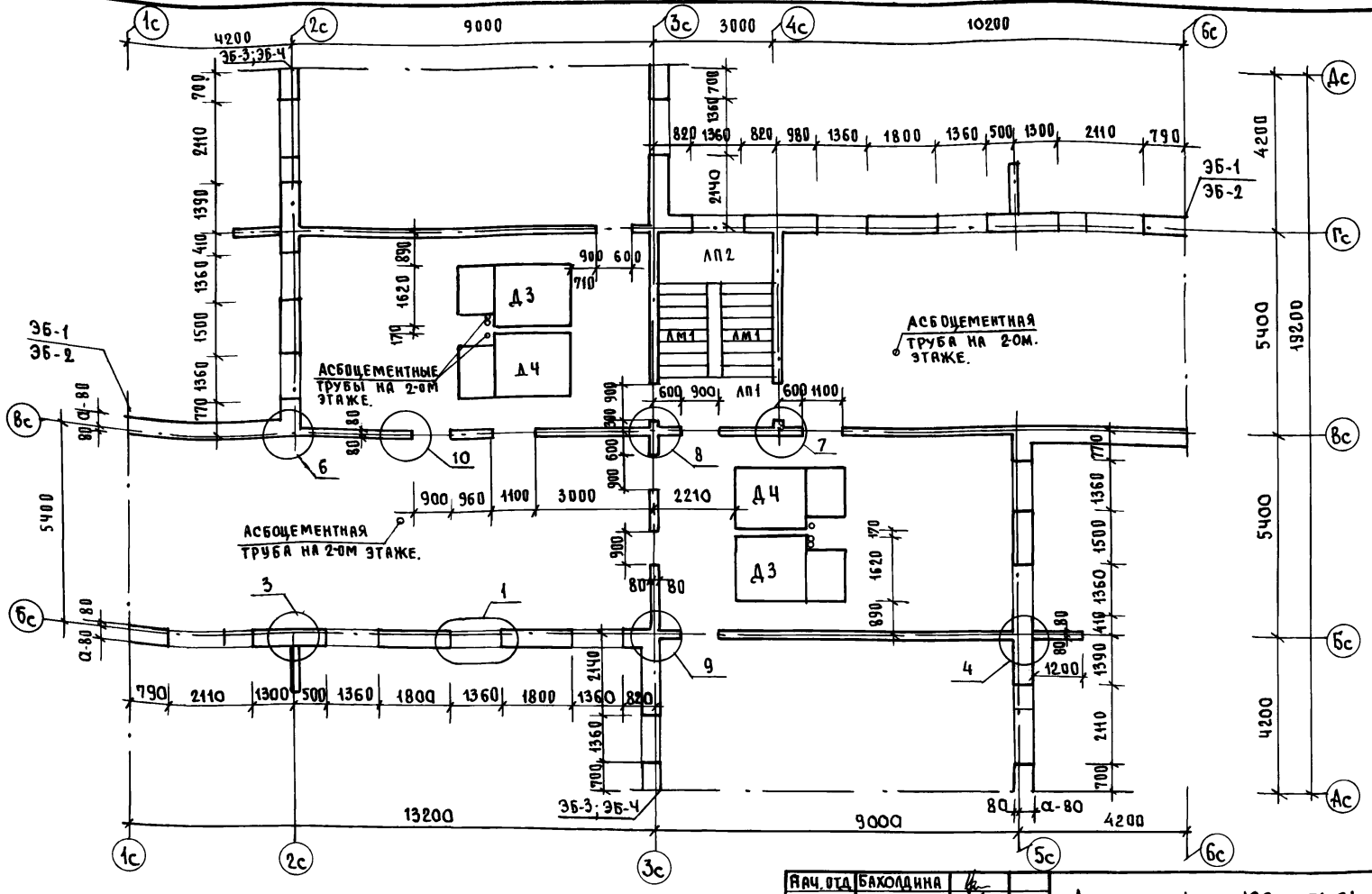

1. Спецификацию сборных железобетонных изделий см. лист 70.
2. Конструкцию узлов см. листы 66; 67; 68.
3. Элементы блокировки ЭБ-1÷ЭБ-4 см. лист 61.

Нач. отд.	Бахолдина		
Гл. кон. пр.	Борисов		
Зав. сект.	Бабушкина		
Инжен.	Рейдман		
Ст. техн.	Никитина		

Привязан:

Инв. №

Н. контр. Борисов

Альбом 1 192-071.91-АС

Блок-секция 2-этажная крестовая 2Б-3Б-3Б-3Б (в монолитном исполнении)

Схема расположения стен 1-ого и 2-ого этажей.

Стадия	Лист	Листов
Р.	51	

КБ по железобетону им. А.А. Якушева

Инв. № подл. | Подпись и дата | Взам. инв. №

Ось 6с
Схема расположения проемов.

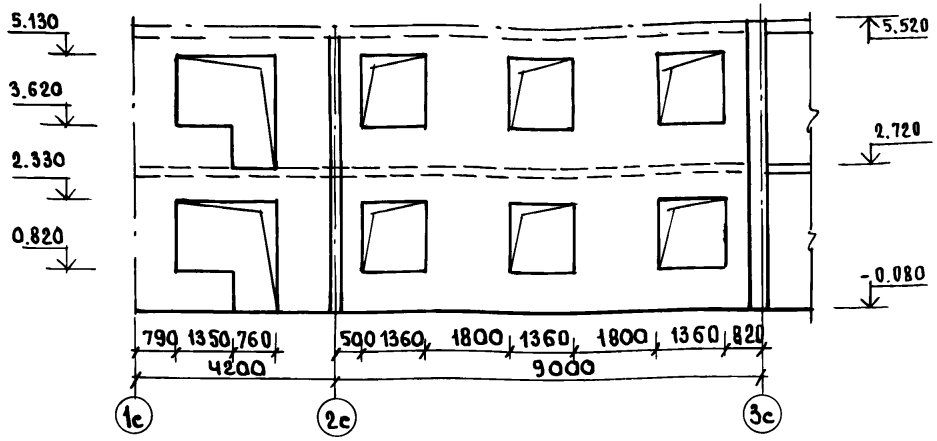

Ось Гс
Схема расположения проемов.

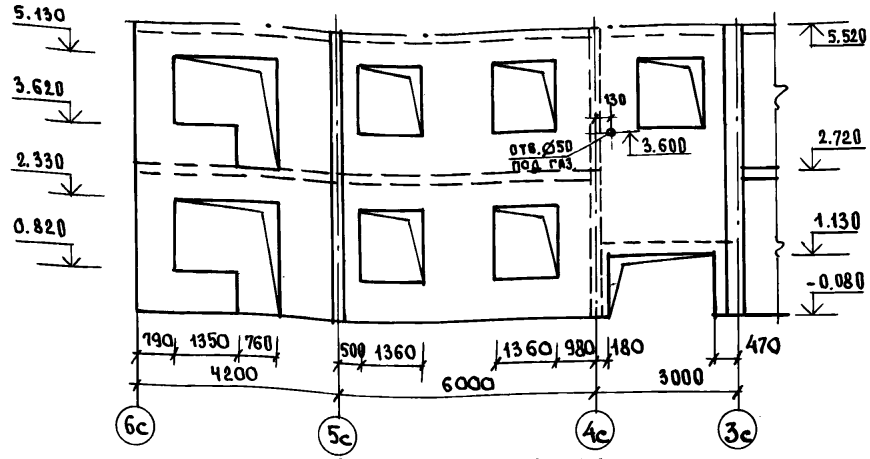

Схема армирования.

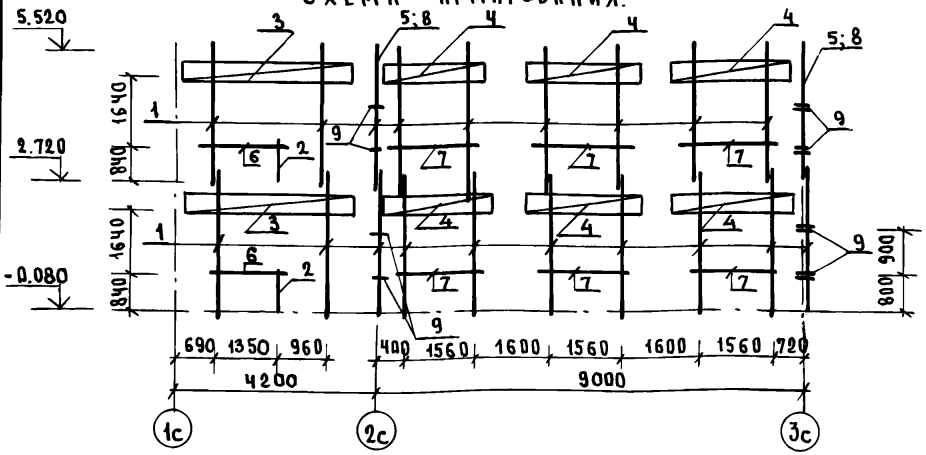

Схема армирования.

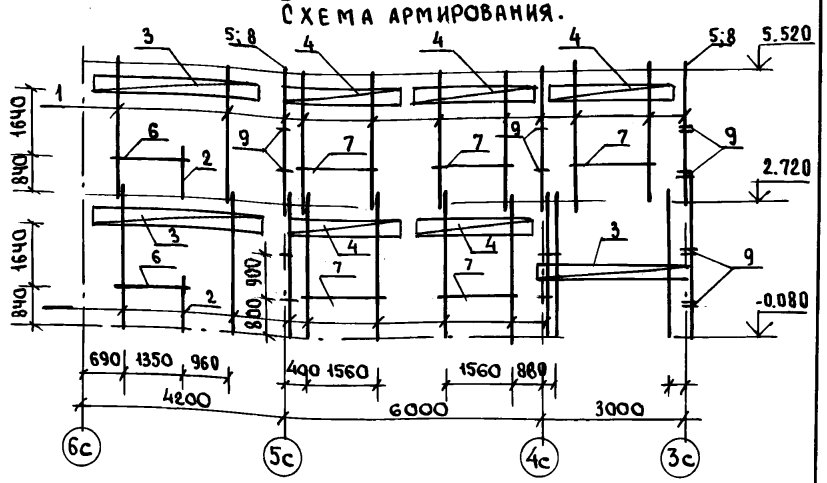

1. Схему расположения монолитных наружных стен см. лист 51.
2. Спецификацию арматурных изделий см. листы 54; 55; 56; 57.

Нач.отд	Бахолдина	
Гл.кон.пр.	Борисов	
Зав.сект.	Бабушкина	
Ст.техн.	Никитина	

Привязан:

Инв.№

И.контр. Борисов

Альбом 1 192-071.91-АС

Блок-секция 2-этажная крестовая 26-36-36-36 (в монолитном исполнении)

Стадия	Лист	Листов
Р.	52	

Монолитные наружные стены. Ось 6с; ось Гс. Схемы армирования.

КБ по железобетону им. А.А. Якушева

Инв.№ подл. | Подпись и дата | Взам.инв.№

Оси 2с; 5с

Схема расположения проемов.

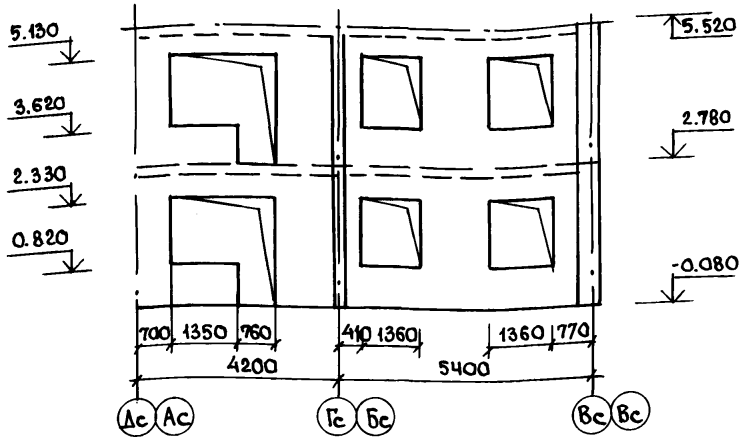

Схема армирования.

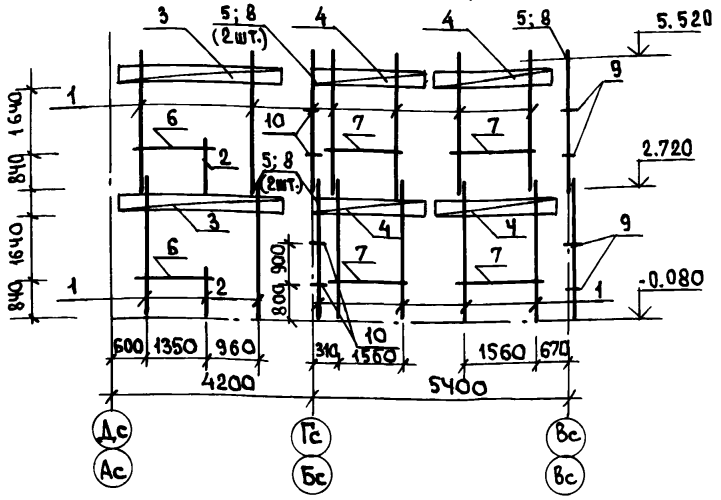

Ось Вс

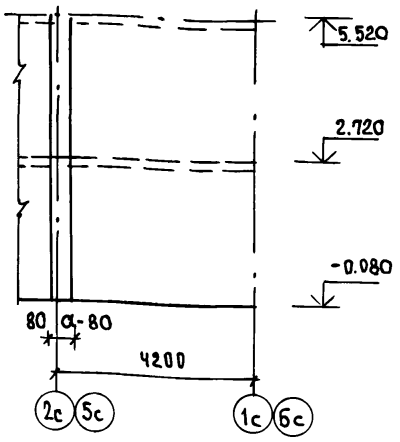

Схема армирования.

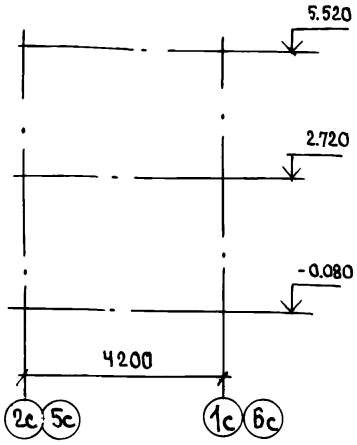

Ось 3с

Схема расположения проемов.

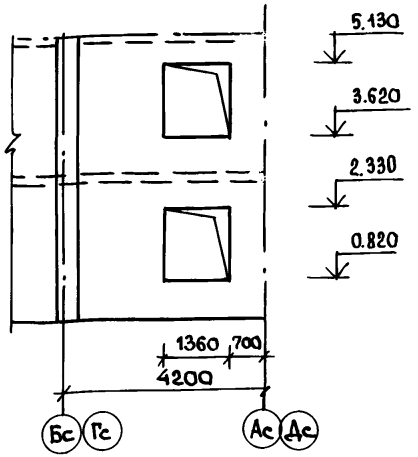

Схема армирования

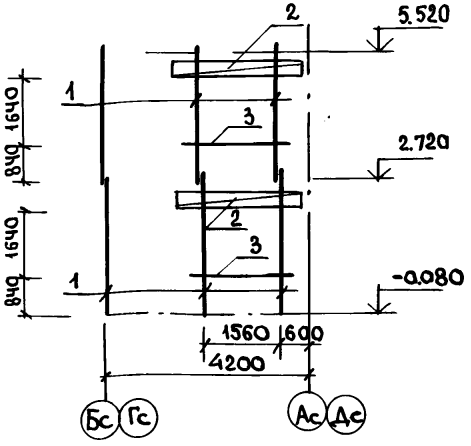

1. Схему расположения монолитных наружных стен см. лист 51.
2. Спецификацию арматурных изделий см. листы 54; 55; 56; 57.

Нач. отд.	Бахолдина	
Гл. кон. пр.	Борисов	
Зав. сект.	Бабушкина	
Ст. техн.	Никитина	
Н. контр.	Борисов	

Альбом 1 192-071.91-АС

Привязан:

Инв. №

Блок-секция 2-этажная крестовая 2Б-3Б-3Б-3Б (в монолитном исполнении)

Стадия	Лист	Листов
Р.	53	

Монолитные наружные стены. Оси 2с; 5с. Ось Вс. Ось 3с. Схемы армирования.

КБ по железобетону им. А.А. Якушева

25323-01 55

Инв. № подл. | Подпись и дата | Взам. инв. №

Формат	Зона	Позиция	Обозначение	Наименование	Кол. на этаж 1	Кол. на этаж 2	Всего
				Ось 6с			
				Сборочные единицы:			
		1	192-КМ-И_28-1	Каркас гнутый Кр 1-1	10	10	20
		2	-2	Кр 2-1	1	1	2
		3	-3	КП2-1	2	2	4
		4	-5	КП 1-1	6	6	12
		5	-2	Кр 3	2	2	4
		6	-3	Каркас плоский Кр6-1	1	1	2
		7	-3	Кр5-1	3	3	6
		8	Гост 5336-80	Сетка 10-1.4 500×2640 (B×h)	2	2	4
				Детали:			
		9	192-КМ.И-28-11	Анкер АН1-1	12	12	24
				Материалы:			
				Бетон легкий В 3.5 $м^3$	7.84	7.84	15.68
				Ось Гс			
				Сборочные единицы:			
		1	192-КМ.И-28-1	Каркас гнутый Кр1-1	11	11	22
		2	-2	Кр2-1	1	1	2
		3	-5	КП2-1	2	1	3
		4	-5	КП1-1	2	3	5
		5	-2	Кр3	3	3	6
		6	-3	Каркас плоский Кр6-1	1	1	2
		7	-3	Кр5-1	2	3	5
		8	Гост 5336-80	Сетка 10-1.4 500×2640 (B×h)	3	3	6

Формат	Зона	Позиция	Обозначение	Наименование	Кол. на этаж 1	Кол. на этаж 2	Всего
				Детали:			
		9	192-КМ.И-28-11	Анкер АН1-1	16	16	32
				Материалы:			
				Бетон легкий В3.5, $м^3$	8.08	7.84	15.92
				Оси 2с; 5с			
				Сборочные единицы:			
		1	192-КМ.И-28-1	Каркас гнутый Кр1-1	16	16	32
		2	-2	Кр2-1	2	2	4
		3	-5	КП2-1	2	2	4
		4	-5	КП1-1	4	4	8
		5	-2	Кр3	6	6	12
		6	-3	Каркас плоский Кр6-1	2	2	4
		7	-3	Кр5-1	4	4	8
		8	Гост 5336-80	Сетка 10-1.4 500×2640 (B×h)	6	6	12
				Детали.			
		9	192-КМ.И-28-11	Анкер АН1-1	8	8	16
		10	-11	АН2-1	8	8	16
				Материалы:			
				Бетон легкий В3.5 $м^3$	10.96	10.96	21.92

Взам. инв. №

Подпись и дата

Инв. № подл.

Привязан:

Инв. №

Нач. отд.	Бахолдина	
Гл. кон. пр.	Борисов	
Зав. сект.	Бабушкина	
Н. контр.	Борисов	

Альбом 1 192-071.91-АС.

Блок-секция 2-этажная крестовая 2Б-3Б-3Б-3Б (в монолитном исполнении).

Монолитные наружные стены толщиной α=300. Спецификация арматурных изделий.

Стадия	Лист	Листов
Р.	54	

КБ по железобетону им. А.А. Якушева

Формат	Зона	Позиция	Обозначение	Наименование	Кол. на этаж 1	Кол. на этаж 2	Всего
				Ось 8с			
				Материалы:			
				Бетон легкий В3.5 м³	6.58	6.58	13.16
				Ось 3с			
				Сборные единицы.			
		1	192-КЖ.И-28-1	Каркас гнутый КР1-1	6	6	12
		2	-5	КП1-1	4	4	8
		3	-3	Каркас плоский КР5-1	2	2	4
				Материалы:			
				Бетон легкий В3.5 м³	5.36	5.36	10.72
				Толщина наружных стен α=400			
				Ось БС			
				Сборочные единицы:			
		1	192-Км.И-28-1	Каркас гнутый КР1-2	10	10	20
		2	-2	КР2-2	1	1	2
		3	-5	КП2-2	2	2	4
		4	-5	КП1-2	6	6	12
		5	-2	КР3	2	2	4
		6	-3	Каркас плоский КР6-2	1	1	2
		7	-3	КР5-2	3	3	6
		8	Гост 5336-80	Сетка 10-1.4 500х2640(8хh)	2	2	4
				Детали:			
		9	192-Км.И-28-11	Анкер АН1-2	12	12	24

Формат	Зона	Позиц.	Обозначение	Наименование	Кол. на этаж 1	Кол. на этаж 2	Всего
				Материалы:			
				Бетон легкий В3.5, м³	10.41	10.41	20.82
				Ось Гс			
				Сборочные единицы:			
		1	192-КМ.И-28-1	Каркас гнутый КР1-2	11	11	22
		2	-2	КР2-2	1	1	2
		3	-5	КП2-2	2	1	3
		4	-5	КП1-2	2	3	5
		5	-2	КР3	3	3	6
		6	-3	Каркас плоский КР6-2	1	1	2
		7	-3	КР5-2	2	3	5
		8	Гост 5336-80	Сетка 10-1.4 500х2640(8хh)	3	3	6
				Детали:			
		9	192-КМ.И-28-11	Анкер АН1-2	16	16	32
				Материалы:			
				Бетон легкий В3.5, м³	10.73	10.41	21.14

Инв. № подл. | Подпись и дата | Взам. инв. №

Привязки:

Инв. №

Нач. отд.	Бахолдина	
Гл. кон. пр.	Борисов	
Зав. сект.	Бабушкина	
Ст. техн.	Никитина	
Н. контр.	Борисов	

Альбом 1 192-071.91-АС

Блок-секция 2-этажная крестовая 2Б-3Б-3Б-3Б (в монолитном исполнении).

Стадия	Лист	Листов
Р	55	

Монолитные наружные стены толщиной α=400. Спецификация арматурных изделий.

КБ по железобетону им. А.А. Якушева

Формат	Зона	Позиц.	Обозначение	Наименование	Кол. на этаж 1	Кол. на этаж 2	Всего
				Оси 2с; 5с			
				Сборочные единицы:			
		1	192-км.и-28-1	Каркас гнутый КР1-2	16	16	32
		2	-2	КР2-2	2	2	4
		3	-5	КП2-2	2	2	4
		4	-5	КП1-2	4	4	8
		5	-2	КР-3	6	6	12
		6	-3	Каркас плоский КР6-2	2	2	4
		7	-3	КР5-2	4	4	8
		8	Гост 5336-80	Сетка 10-1.4 500×2640(в×h)	6	6	12
				Детали:			
		9	192-КМ.И-28-11	Анкер АН1-2	8	8	16
		10	-11	АН2-2	8	8	16
				Материалы:			
				Бетон легкий В3.5 м³	14.52	14.52	29.04
				Ось 8с			
				Материалы:			
				Бетон легкий В3.5, м³	8.60	8.60	17.20
				Ось 3с			
				Сборочные единицы:			
		1	192-км.и-28-1	Каркас гнутый КР1-2	6	6	12
		2	-5	КП1-2	4	4	8
		3	-3	Каркас плоский КР5-2	2	2	4

Формат	Зона	Позиция	Обозначение	Наименование	Кол. на этаж 1	Кол. на этаж 2	Всего
				Материалы:			
				Бетон легкий В3.5, м³	6.92	6.92	13.84
				Толщина наружных стен α=500			
				Ось 6с			
				Сборочные единицы:			
		1	192-км.и-28-1	Каркас гнутый КР1-3	10	10	20
		2	-2	КР2-3	1	1	2
		3	-5	КП2-3	2	2	4
		4	-5	КП1-3	6	6	12
		5	-2	КР3	2	2	4
		6	-3	Каркас плоский КР6-3	1	1	2
		7	-3	КР5-3	3	3	6
		8	Гост 5336-80	Сетка 10-1.4 500×2640 (в×h)	2	2	4
				Детали:			
		9	192-КМ.И-28-11	Анкер АН1-3	12	12	24
				Материалы:			
				Бетон легкий В3.5, м³	12.96	12.96	25.92

Инв.№ подл. | Подпись и дата | Взам.инв.№

Привязан

Инв.№

Нач.отд.	Баходдина	
Гл.кон.пр.	Борисов	
Зав.сект.	Бабушкина	
Ст.техн.	Никитина	
Н.контр.	Борисова	

Альбом 1 192-071.91-АС

Блок-секция 2-этажная крестовая 26-36-36-36 (в монолитном исполнении)

Стадия	Лист	Листов
Р.	56	

Монолитные наружные стены толщиной α=400; α=500 Спецификация арматурных изделий.

КБ по железобетону им. А.А. Якушева

Формат	Зона	Позиция	Обозначение	Наименование	Кол. на этаж 1	Кол. на этаж 2	Всего
				Ось Гс			
				Сборочные единицы:			
		1	192-КМ.И-28-1	Каркас гнутый КР 1-3	11	11	22
		2	-2	КР 2-3	1	1	2
		3	-5	КП2-3	2	1	3
		4	-5	КП 1-3	2	3	5
		5	-2	КР 3	3	3	6
		6	-3	Каркас плоский КР6-3	1	1	2
		7	-3	КР5-3	2	3	5
		8	Гост 5336 -80	Сетка 10-1.4 500х2640(вхh)	3	3	6
				Детали:			
		9	192-КМ.И-28-11	Анкер АН1-3	16	16	32
				Материалы:			
				Бетон легкий В3.5, м³	13.36	12.96	26.32
				Оси 2с; 5с			
				Сборочные единицы:			
		1	192-КМ.И-28-1	Каркас гнутый КР1-3	16	16	32
		2	-2	КР2-3	2	2	4
		3	-5	КП2-3	2	2	4
		4	-5	КП1-3	4	4	8
		5	-2	КР3	6	6	12
		6	-3	Каркас плоский КР6-3	2	2	4
		7	-3	КР5-3	4	4	8
		8	Гост 5336 - 80	Сетка 10-1.4 500х2640(вхh)	6	6	12

Формат	Зона	Позиция	Обозначение	Наименование	Кол. на этаж 1	Кол. на этаж 2	Всего
				Детали:			
		9	192-КМ.И-28-11	Анкер АН1-3	8	8	16
		10	-11	АН2-3	8	8	16
				Материалы:			
				Бетон легкий В3.5, м³	18.06	18.06	36.12
				Ось Вс			
				Материалы:			
				Бетон легкий В3.5, м³	10.48	10.48	20.96
				Ось 3с			
				Сборочные единицы:			
		1	192-КМ.И-28-1	Каркас гнутый КР1-3	6	6	12
		2	-5	КП1-3	4	4	8
		3	-3	Каркас плоский КР5-3	2	2	4
				Материалы:			
				Бетон легкий В3.5, м³	8.36	8.36	16.72

Инв. № подл. | Подпись и дата | Взам. инв. №

Привязан:

Инв. №

Нач. отд.	Бахолдина	
Гл. кон. пр.	Борисов	
Зав. сект	Бабушкина	
Ст. техн.	Никитина	
Н. контр.	Борисова	

Альбом 1 192-071.91-АС

Блок-секция 2-этажная крестовая 26-36-36-36 (в монолитном исполнении)

Монолитные наружные стены толщиной а=500, спецификация арматурных изделий.

Стадия	Лист	Листов
Р	57	

КБ по железобетону им. А.А. Якушева

Ось Вс
Схема расположения проемов.

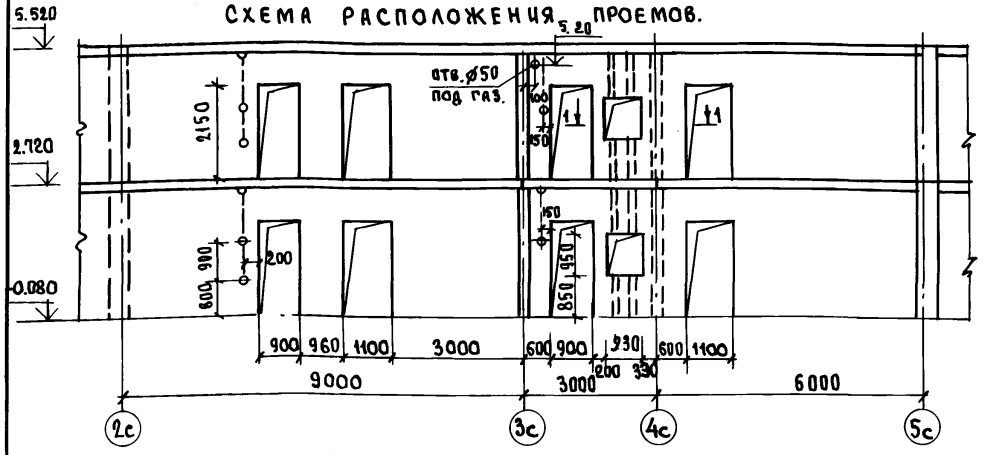

Оси Бс; Гс.
Схема расположения проемов.

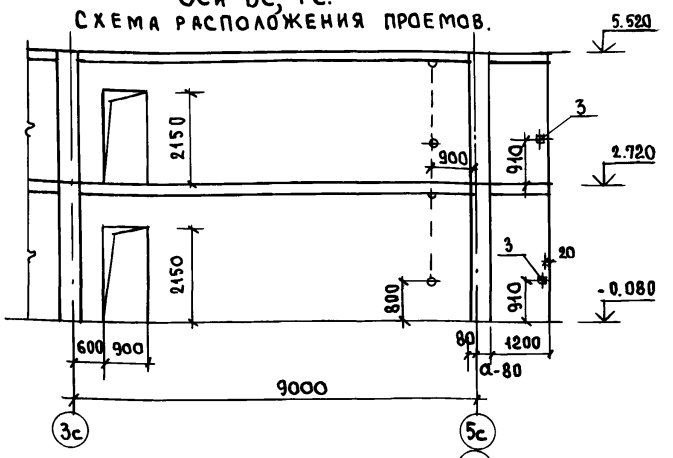

Схема армирования.

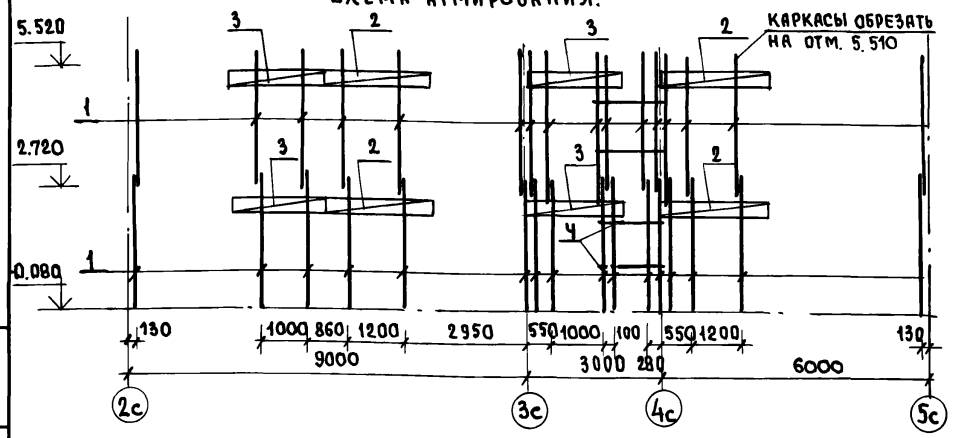

Схема армирования.

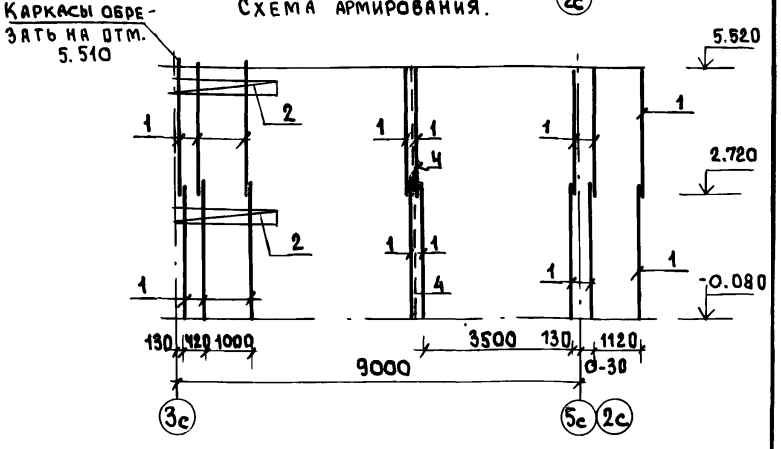

1. Схему расположения монолитных стен см. лист 51.
2. Спецификацию арматурных изделий см. лист 60.

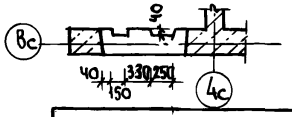

Привязан:

Инв. №

Взам. инв. № | Подпись и дата | Инв. № подл.

Нач. отд.	Бахолдина	
Гл. кон. пр.	Борисов	
Зав. сект.	Бабушкина	
Ст. техн.	Никитина	
Н. контр.	Борисов	

Альбом 1 192-071.91-АС

Блок-секция 2-этажная крестовая 2б-3б-3б-3б (в монолитном исполнении)

Стадия	Лист	Листов
Р.	58	

Монолитные внутренние стены. Ось Вс. Оси Бс·Гс. Схемы армирования.

КБ по железобетону им. А.А. Якушева

Ось 3с

Схема расположения проемов

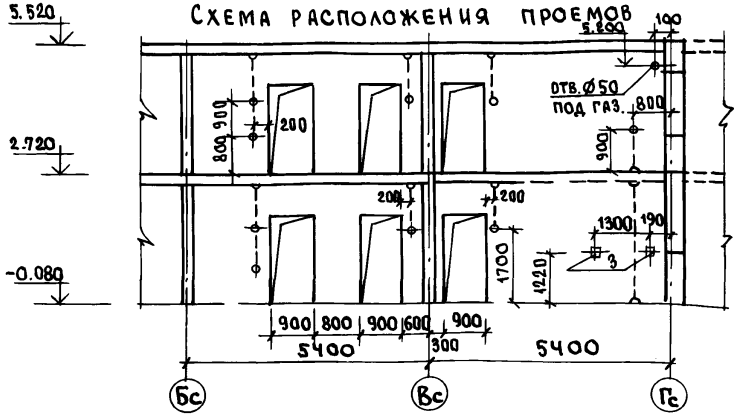

Схема армирования

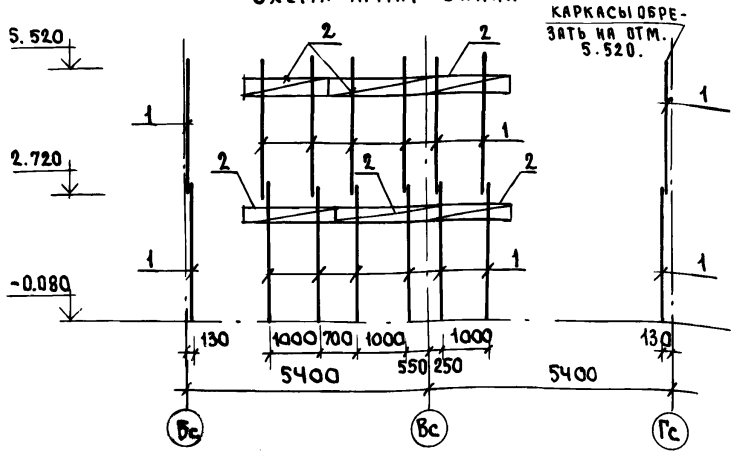

Оси 2с; 5с

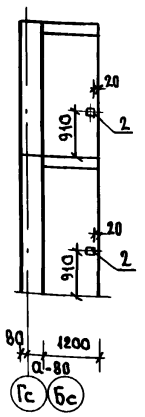

Схема армирования.

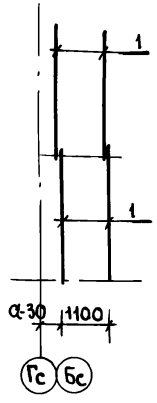

Ось 4с

Схема расположения проемов.

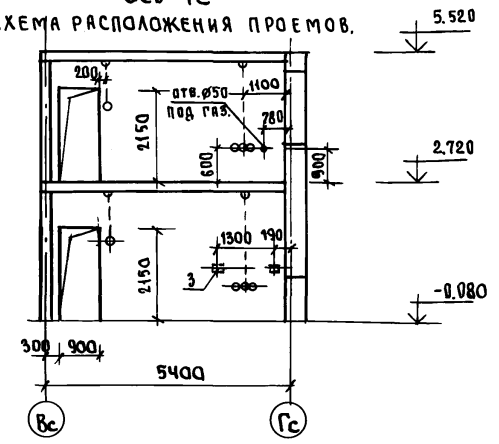

Схема армирования.

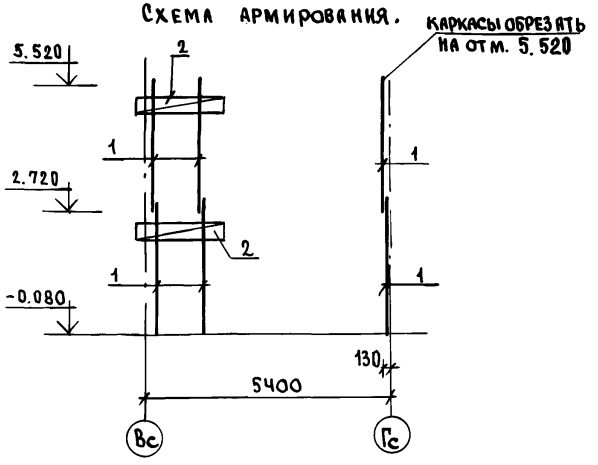

1. Схему расположения монолитных стен см. лист 51.
2. Спецификацию арматурных изделий см. лист 60.

Зав. отд.	Бахолдина		
Гл. кон. пр.	Борисов		
Зав. сект.	Бабушкина		
Ст. техн.	Никитина		
Н. контр.	Борисов		

Привязан:

Инв. №

Альбом 1 192-071.91-АС

Блок-секция 2-этажная крестовая 25-35-35-35 (в монолитном исполнении).

Стадия	Лист	Листов
Р	59	

Монолитные внутренние стены. Ось 3с; ось 4с; оси 2с; 5с. Схемы армирования.

КБ по железобетону им. А.А. Якушева

25323-01 61

Инв. № подл. | Подпись и дата | Взам. инв. №

Формат	Зона	Позиция	Обозначение	Наименование	Кол-во 1 эт.	Кол-во 2 эт.	Всего
				Ось Бс			
				Сборочные единицы.			
		1	192-КМ.И-28-2	Каркас гнутый КР-Ч	16	16	32
		2	-5	КП-Ч	4	4	8
		3	-5	КП-5	4	4	8
		4	Без чертежа	Ст.отд.Ø6AIII L=1450; 0.32кг.	4	4	8
				Материалы.			
				Бетон тяжелый В7.5 м³	6.09	6.05	12.14
				Оси Бс;Гс			
				Сборочные единицы			
		1	192-КМ.И-28-2	Каркас гнутый КР Ч	16	16	32
		2	-5	КП5	4	4	8
		4	ГОСТ 181 24-75*	Асбоцементный лист $\frac{L=2500}{b=100}$	2	2	4
				Детали.			
		3	192-КМ.И-28-22	Изделие закладное МС1	2	2	4
				Материалы:			
				Бетон тяжелый В7.5 м³	7.88	7.86	15.74
				Ось 3с			
				Сборочные единицы			
		1	192-КМ.И-28-2	Каркас гнутый КРЧ	8	8	16
		2	-5	КП5	6	6	12
				Детали:			

Формат	Зона	Позиция	Обозначение	Наименование	Кол-во 1 эт.	Кол-во 2 эт.	Всего
		3	192-КМ.И-32-29	Изделие закладное МН1	2	-	2
				Материалы:			
				Бетон тяжелый В7.5 м³	3.54	3.50	7.04
				Оси 2с; 5с			
				Сборочные единицы:			
		1	192-КМ.И-28-2	Каркас гнутый КР4	4	4	8
				Детали:			
		2	192-КМ.И-28-22	Изделие закладное МС1	2	2	4
				Материалы:			
				Бетон тяжелый В7.5 м³	1.04	1.04	2.08
				Ось 4с			
				Сборочные единицы:			
		1	192-КМ.И-28-2	Каркас гнутый КР4	3	3	6
		2	-5	КП5	2	2	4
				Детали:			
		3	192-КМ.И-32-29	Изделие закладное МН1	2	-	2
				Материалы:			
				Бетон тяжелый В7.5 м³	1.95	1.90	3.85

Инв.№ подл. | Подпись и дата | Взам.инв.№

Привязан:

Инв. №

Нач.отд	Бахолдина	
Гл.кон.пр	Борисов	
Зав.сект	Бабушкина	
Н.контр.	Борисов	

Альбом 1 192-071.91-АС.

Блок-секция 2-этажная крестовая 26-36-36-36 (в монолитном исполнении).

Стадия	Лист	Листов
Р.	60	

Монолитные внутренние стены. Спецификация арматурных изделий.

КБ по железобетону им. А.А. Якушева

Эб-1

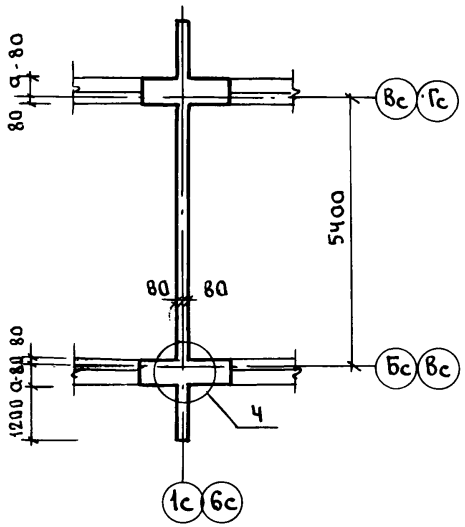

Эб-2

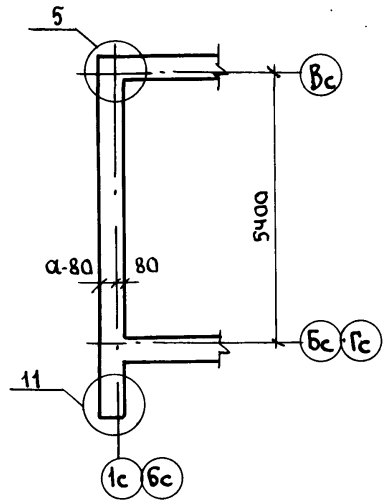

Эб-3

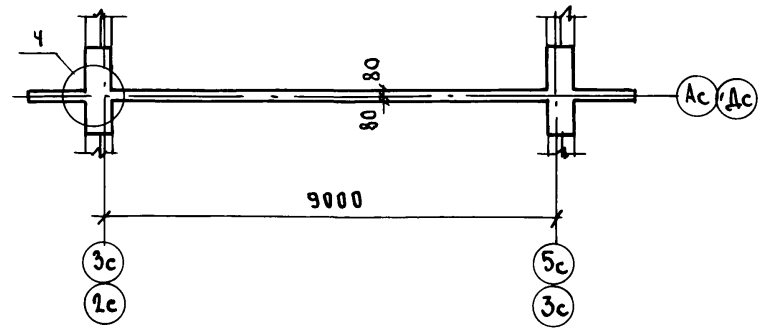

Эб-4

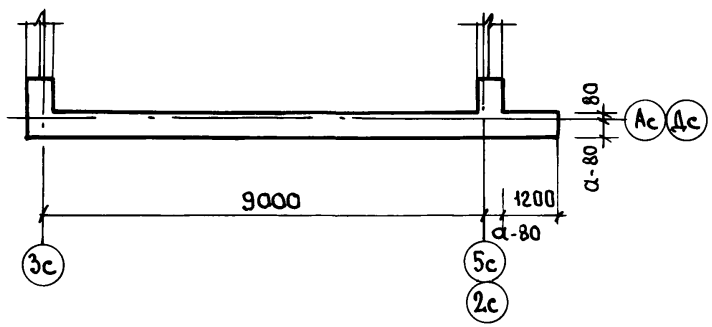

1. Схему расположения монолитных стен блок-секции см. лист 51.
2. Конструкцию узлов см. листы 67; 68.

Зав. отд.	Бахолдина		
Гл. кон. пр.	Борисов		
Зав. сект.	Бабушкина		
Инженер	Рейдиан		
Ст. техн.	Никитина		
Н. контр.	Борисов		

Альбом 1 192-071.91-АС

Привязан:

Инв. №

Блок-секция 2-этажная крестовая 2б-3б-3б-3б (в монолитном исполнении)

Стадия	Лист	Листов
Р.	61	

Эб-1 ÷ Эб-4. Схема расположения стен 1-го и 2-го этажей.

КБ по железобетону им. А.А. Якушева

25323-01 63

Взам. инв. № | Подпись и дата | Инв. № подл.

ЭБ-1
Ось 1с÷6с

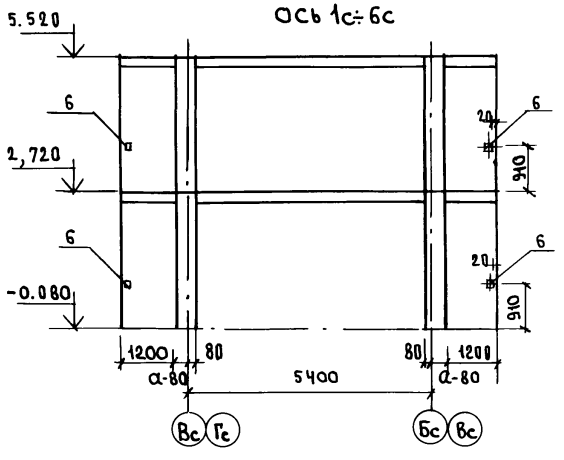

Схема армирования.

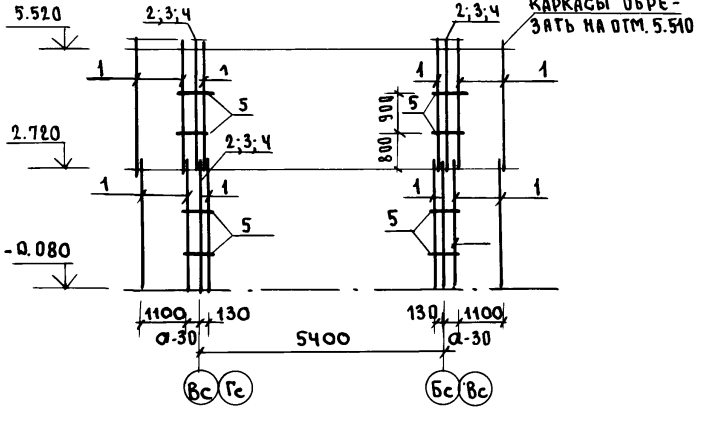

ЭБ-3
Ось Ас; Дс.

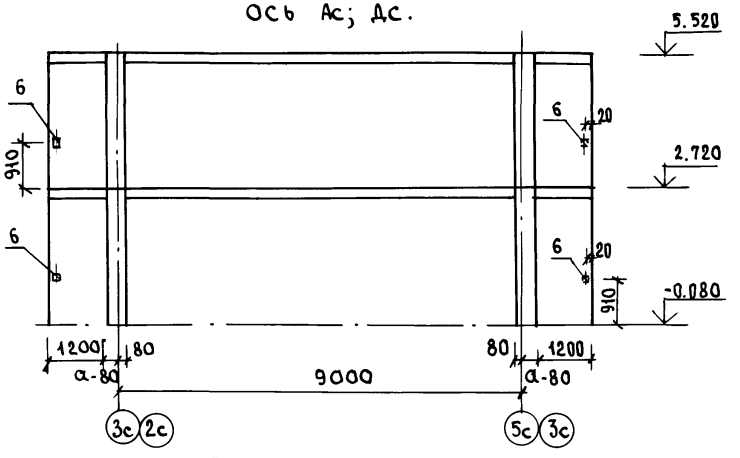

Схема армирования.

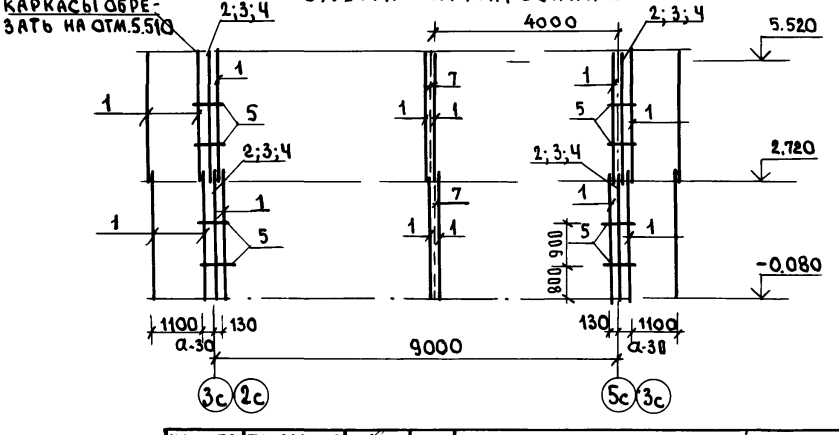

Спецификацию арматурных изделий см. лист 64÷65.

Нач. отд.	Бахолдина		
Гл. кон. пр.	Борисов		
Зав. сект.	Бабушкина		
Ст. техн.	Никитина		
Н. контр.	Борисов		

Альбом 1 192-071.91-АС

Привязан:

Инв. №

Блок-секция 2-этажная крестовая 2Б-3Б-3Б-3Б (в монолитном исполнении)

Стадия	Лист	Листов
Р.	62	

3Б-1; 3Б-3. Монолитные внутренние стены. Оси 1с; 6с Оси Ас; Дс. Схемы армирования.

КБ по железобетону им. А.А. Якушева

Инв. № подл. | Подпись и дата | Взам. инв. №

ЭБ-2
ОСЬ 1с; 6с.

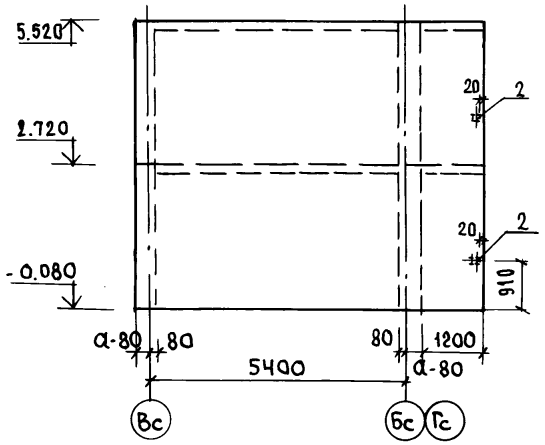

ЭБ-4
ОСЬ АС; ДС

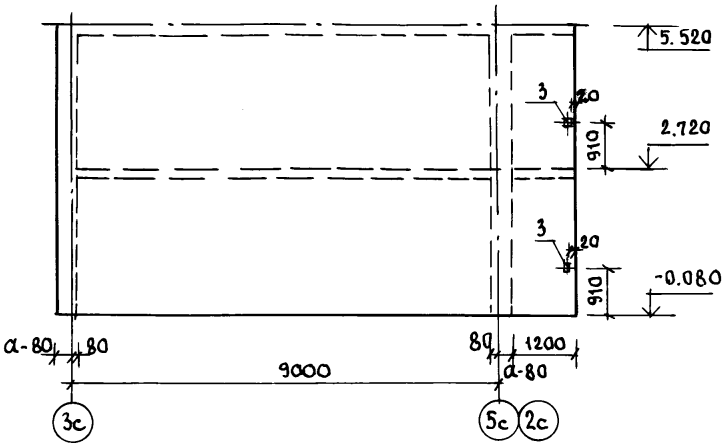

Схема армирования.

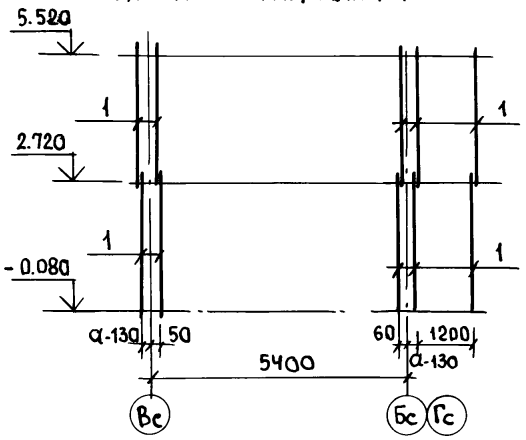

Схема армирования.

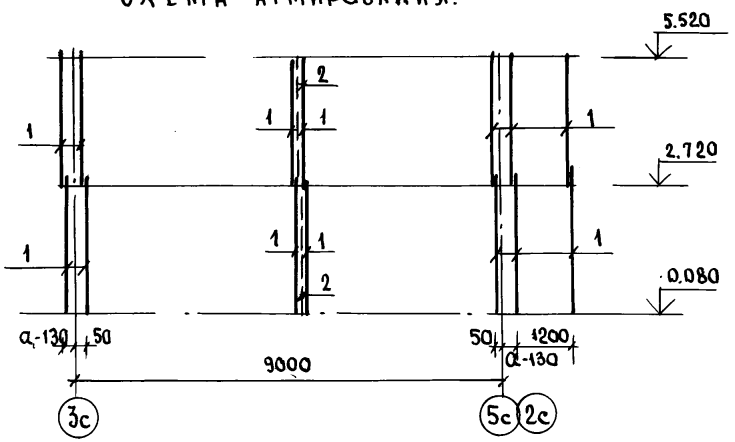

Спецификацию арматурных изделий см. лист 64;65.

НАЧ.ОТД.	БАХОЛДИНА		
ГЛ.КОН.ПР.	БОРИСОВ		
ЗАВ.СЕКТ.	БАБУШКИНА		
СТ.ТЕХН.	НИКИТИНА		
Н.КОНТР.	БОРИСОВ		

ПРИВЯЗАН:

ИНВ.№

Альбом 1 192-071.91-АС

Блок-секция 2-этажная крестовая 2б-3б-3б-3б (в монолитном исполнении)

СТАДИЯ	ЛИСТ	ЛИСТОВ
Р.	63	

ЭБ-2; ЭБ-4. Монолитные наружные стены. Ось 1с; 6с. Ось АС; ДС. Схемы армирования.

КБ по железобетону им. А.А. Якушева

25323-01 65

Инв.№ подл. | Подпись и дата | Взам. инв.№

Формат	Зона	Позиция	Обозначение	Наименование	Кол. на этаж 1	Кол. на этаж 2	Всего
				ЭБ-1			
				Сборочные единицы:			
		1	192-КМ.И-28-2	Каркас гнутый КР4	6	6	12
		3	-2	КР3	4	4	8
		4	Гост 5336-80	Сетка 10-1.Ч 600×2640 (B×h)	4	4	8
		6	192-КМ.И-28-22	Изделие закладное МС-1	2	2	4
				Материалы:			
				Бетон тяжелый В25 м³	3.26	3.26	6.52
				Переменные данные для исполнения			
				Толщина наружных стен α=300			
		2	192-КМ.И-28-1	Каркас гнутый КР1-1	2	2	4
		5	-11	Анкер АН2-1	8	8	16
				Толщина наружных стен α=400			
		2	192-КМ.И-28-1	Каркас гнутый КР1-2	2	2	4
		5	-11	Анкер АН2-2	8	8	16
				Толщина наружных стен α=500			
		2	192-КМ.И-28-1	Каркас гнутый КР1-3	2	2	4
		5	-11	Анкер АН2-3	8	8	16
				ЭБ-2			
				Толщина наружных стен α=300			
				Сборочные единицы:			
		1	192-КМ.И-28-1	Каркас гнутый КР1-1	5	5	10
				Детали:			
		2	192-КМ.И-28-22	Изделие закладное МС1	1	1	2
				Материалы:			
				Бетон легкий В3.5. м³	5.70	5.70	11.40
				Толщина наружных стен α=400			
				Сборочные единицы:			
		1	192-КМ.И-28-1	Каркас гнутый КР1-2	5	5	10
				Детали:			
		2	192-КМ.И-28-22	Изделие закладное МС1	1	1	2
				Материалы:			
				Бетон легкий В3.5, м³	7.84	7.84	15.68
				Толщина наружных стен α=500			
				Сборочные единицы:			
		1	192-КМ.И-28-1	Каркас гнутый КР1-3	5	5	10
				Детали:			
		2	192-КМ.И-28-22	Изделие закладное МС1	1	1	2
				Материалы:			
				Бетон легкий В3.5. м³	10.11	10.11	20.22

Взам. инв. № | Подпись и дата | Инв. № подл.

Привязан:

Инв. №

Нач. отд	Бахолдина	
Гл. кон. пр.	Борисов	
Зав. сект.	Бабушкина	
Н. контр.	Борисов	

Альбом 1 192-071.91-АС

Блок-секция 2-этажная крестовая 2Б-3Б-3Б-3Б (в монолитном исполнении).

Стадия	Лист	Листов
Р.	64	

ЭБ-1: ЭБ-2 Монолитные стены. Спецификация арматурных изделий.

КБ по железобетону им. А.А.Якушева

Формат	Зона	Позиция	Обозначение	Наименование	Кол. на этаж 1	Кол. на этаж 2	Всего
				ЭБ-3			
				Сборочные единицы:			
		1	192-КМ.И-28-2	Каркас гнутый КР4	8	8	16
		3	-2	КР3	4	4	8
		4	Гост 5336-80	Сетка 10-1.4 500×2640(в×h)	4	4	8
		6	192-КМ.И-28-22	Изделие закладное МС1	2	2	4
		7	Гост 18124-75*	Асбоцементный лист 100×2600			
				Материалы:			
				Бетон тяжелый В7.5 м³	4.78	4.78	9.56
				Переменные данные для исполнения			
				Толщина наружных стен α=300			
		2	192-КМ.И-28-1	Каркас гнутый КР1-1	2	2	4
		5	-11	Анкер АН2-1	8	8	16
				Толщина наружных стен α=400			
		2	192-КМ.И-28-1	Каркас гнутый КР1-2	2	2	4
		5	-11	Анкер АН2-2	8	8	16
				Толщина наружных стен α=500			
		2	192-КМ.И-28-1	Каркас гнутый КР1-3	2	2	4
		5	-11	Анкер АН2-3	8	8	16
				ЭБ-4			
				Толщина наружных стен α=300			
				Сборочные единицы:			
		1	192-КМ.И-28-1	Каркас гнутый КР1-1	7	7	14
		2	Гост 18124-75*	Асбоцементный лист 300×2600	1	1	2
				Детали:			
		3	192-КМ.И-28-22	Изделие закладное МС-1	1	1	2
				Материалы:			
				Бетон легкий В3,5, м³	11.83	11.83	23.66
				Толщина наружных стен α=500			
				Сборочные единицы.			
		1	192-КМ.И-28-1	Каркас гнутый КР1-3	7	7	14
		2	Гост 18124-75*	Асбоцементный лист 300×2600	1	1	2
				Детали:			
		3	192-КМ.И-28-22	Изделие закладное МС1	1	1	2
				Материалы:			
				Бетон легкий В3.5 м³	15.10	15.10	30.20
		2	Гост 18124-75*	Асбоцементный лист 200×2600	1	1	2
				Детали			
		3	192-КМ.И-28-22	Изделие закладное МС1	1	1	2
				Материалы:			
				Бетон легкий В3.5 м³.	8.68	8.68	17.36
				Толщина наружных стен α=400			
				Сборочные единицы:			
		1	192-КМ.И-28-1	Каркас гнутый КР1-2	7	7	14
		2	Гост 18124-75*	Асбоцементный лист 300×2600	1	1	2
				Детали:			
		3	192-КМ.И-28-22	Изделие закладное МС-1	1	1	2
				Материалы:			
				Бетон легкий В3,5 м³	11.83	11.83	23.66
				Толщина наружных стен α=500			
				Сборочные единицы.			
		1	192-КМ.И-28-1	Каркас гнутый КР1-3	7	7	14
		2	Гост 18124-75*	Асбоцементный лист 300×2600	1	1	2
				Детали:			
		3	192-КМ.И-28-22	Изделие закладное МС1	1	1	2
				Материалы:			
				Бетон легкий В3.5 м³	15.10	15.10	30.20

Привязан:

Инв. №

Инв. № подл. | Подпись и дата | Взам. инв. №

Нач. отд.	Бахолдина	
Гл. кон. пр.	Борисов	
Зав. сект.	Бабушкина	
Н. контр.	Борисов	

Альбом 1 192-071.91-АС

Блок-секция 2-этажная крестовая 2Б-36-36-36 (в монолитном исполнении).

Стадия	Лист	Листов
Р.	65	

ЭБ-3. ЭБ-4 Монолитные стены. Спецификация арматурных изделий.

КБ по железобетону им. А.А. Якушева

25323-01 67

А - А.
м.1:25

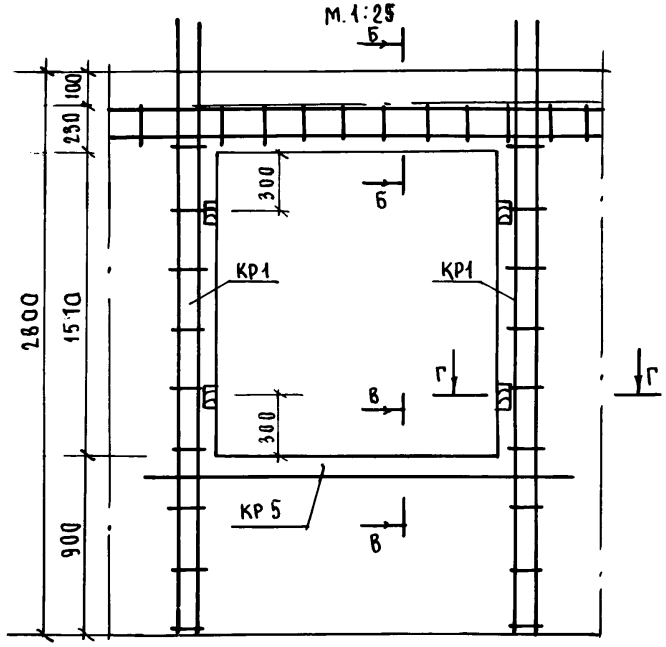

Б - Б
м.1:10

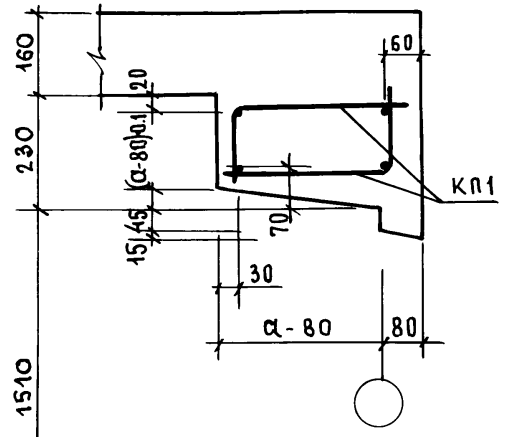

Г - Г
м 1:10

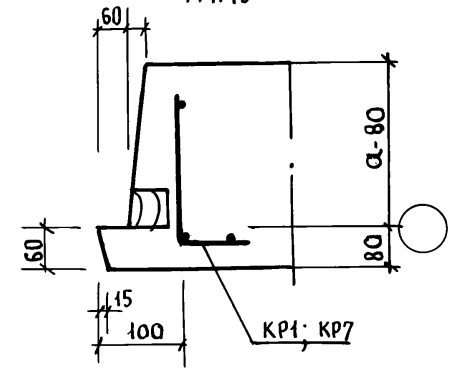

В - В
м 1:10

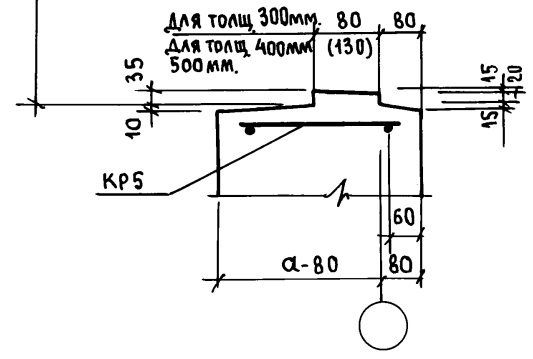

1

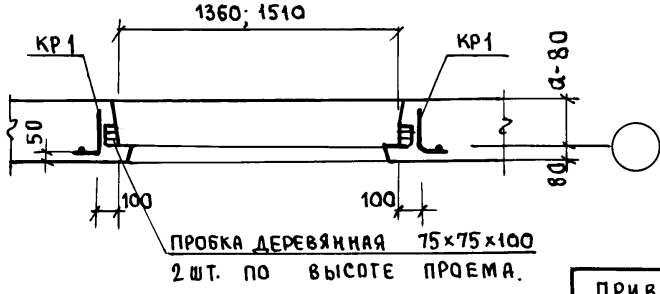

ПРОБКА ДЕРЕВЯННАЯ 75×75×100
2 ШТ. ПО ВЫСОТЕ ПРОЕМА.

НАЧ.ОТД.	БАХОЛДИНА	
ГЛ.КОН.ПР.	БОРИСОВ	
ЗАВ.СЕКТ	БАБУШКИНА	
Н.КОНТР.	БОРИСАВ	

Альбом 1 192-071.91-АС.

ПРИВЯЗАН:

ИНВ. №

БЛОК-СЕКЦИЯ 2-ЭТАЖНАЯ КРЕСТОВАЯ 2Б-3Б-3Б-3Б (В МОНОЛИТНОМ ИСПОЛНЕНИИ)

СТАДИЯ	ЛИСТ	ЛИСТОВ
Р.	66	

МОНОЛИТНЫЕ ВНУТРЕННИЕ И НАРУЖНЫЕ СТЕНЫ. УЗЕЛ 1.

КБ ПО ЖЕЛЕЗОБЕТОНУ им. А.А. Якушева

ИНВ. № ПОДЛ. | ПОДПИСЬ И ДАТА | ВЗАМ. ИНВ. №

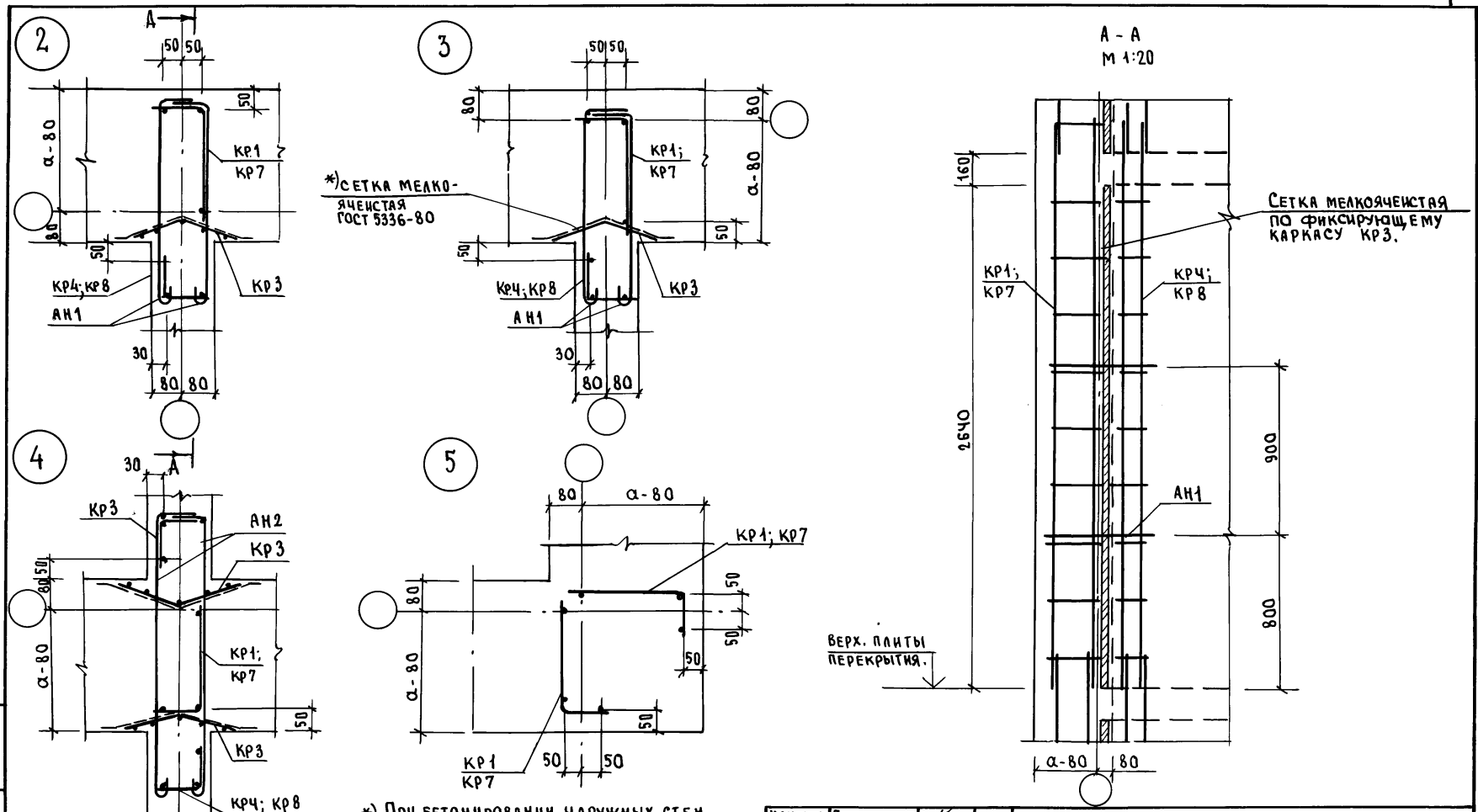

*) При бетонировании наружных стен подвала мелкоячеистая сетка и каркас Кр3 не устанавливаются.

Нач. отд.	Баходина		
Гл. кон. пр.	Борисов		
Зав. сект.	Башмакова.		
Н. контр.	Борисов		

Альбом 1 192-071.91-АС

Блок-секция 2-этажная крестовая 26-36-36-36 (в монолитном исполнении)

Стадия	Лист	Листов
Р.	67	

Монолитные внутренние и наружные стены. Узлы 2÷5.

КБ по железобетону им. А.А. Якушева

Привязан:

Инв. №

Инв. № подл. | Подпись и дата | Взам. инв. №

6

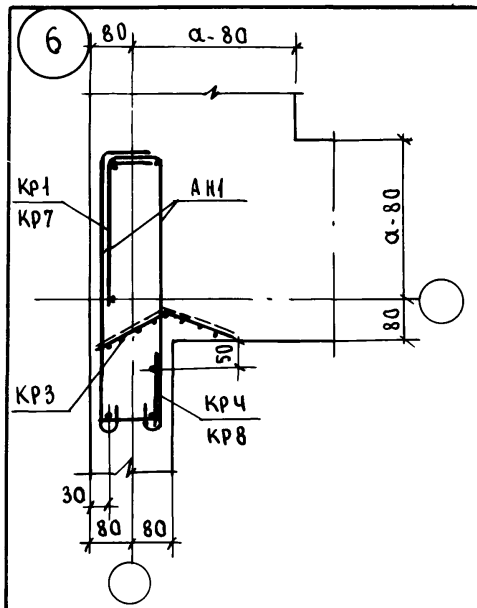

7

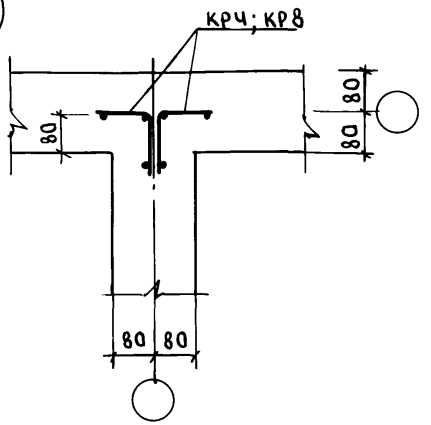

8

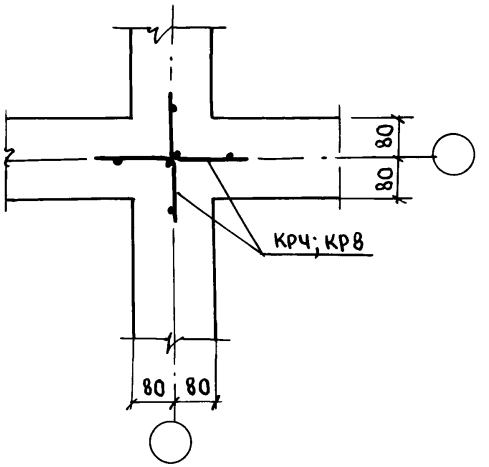

9

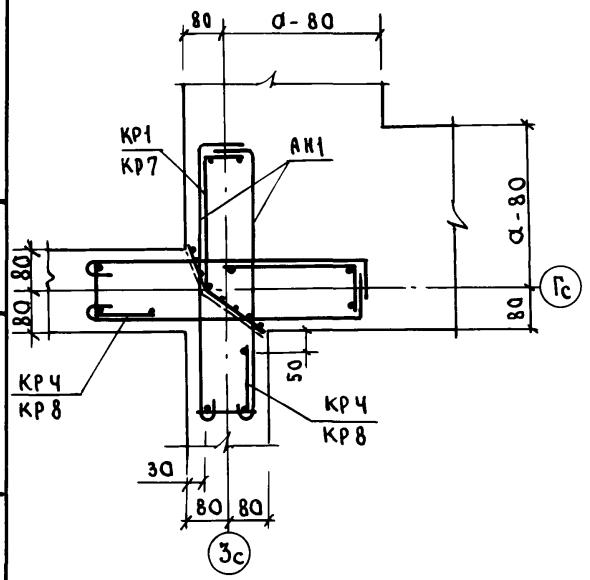

10

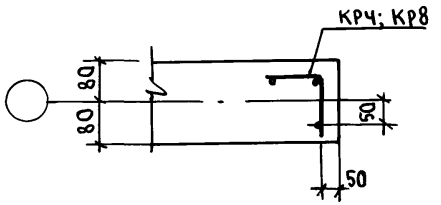

11

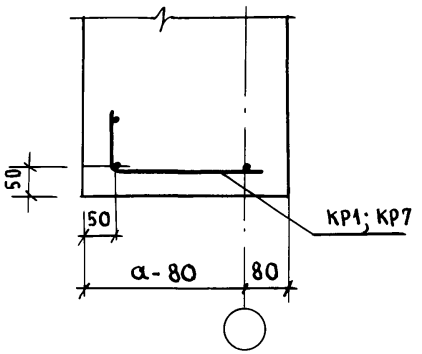

Нач.отд.	Бахолдина	
Гл.Конс.пр.	Борисова	
Зав.сект.	Бабушкина	
Инжен.	Рейдман	
Н.контр.	Борисов	

Альбом 1 192-071.91-АС

Блок-секция 2-этажная крестовая 2Б-3Б-3Б-3Б /в монолитном исполнении/

Стадия	Лист	Листов
Р	68	

Монолитные внутренние и наружные стены. Узлы 6÷11.

КБ по железобетону им. А.А.Якушева

Привязан

Инв. №

Инв.№ подл. | Подпись и дата | Взам. инв.№

25323-01 70

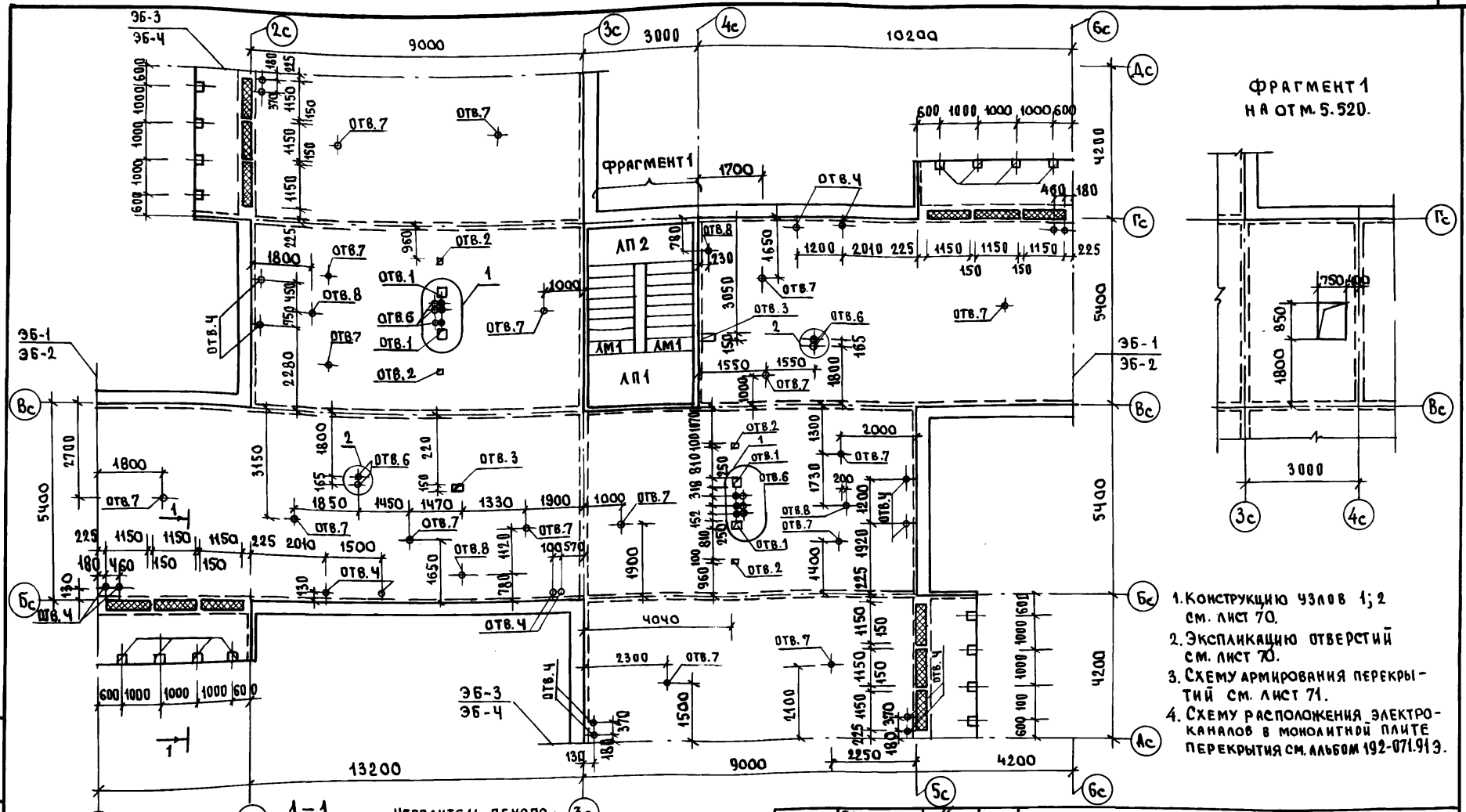

1. Конструкцию узлов 1; 2 см. лист 70.
2. Экспликацию отверстий см. лист 70.
3. Схему армирования перекрытий см. лист 71.
4. Схему расположения электроканалов в монолитной плите перекрытия см. альбом 192-071.91 ЭЗ.

Нач. отд.	Баходдина	
Гл. кон. пр.	Борисов	
Зав. сект.	Бабушкина	
Ст. техн.	Никитина	
Н. контр.	Борисов	

Привязан:

Инв. №

Взам. инв. №

Подпись и дата

Инв. № подл.

Альбом 1 192-071.91 - АС

Блок-секция 2-этажная крестовая 2Б-3Б-3Б-3Б (в монолитном исполнении).

Стадия	Лист	Листов
Р	69	

План перекрытия на отм. 2.720; 5.520 Фрагмент 1.

КБ по железобетону им. А.А. Якушева

25323-01 71

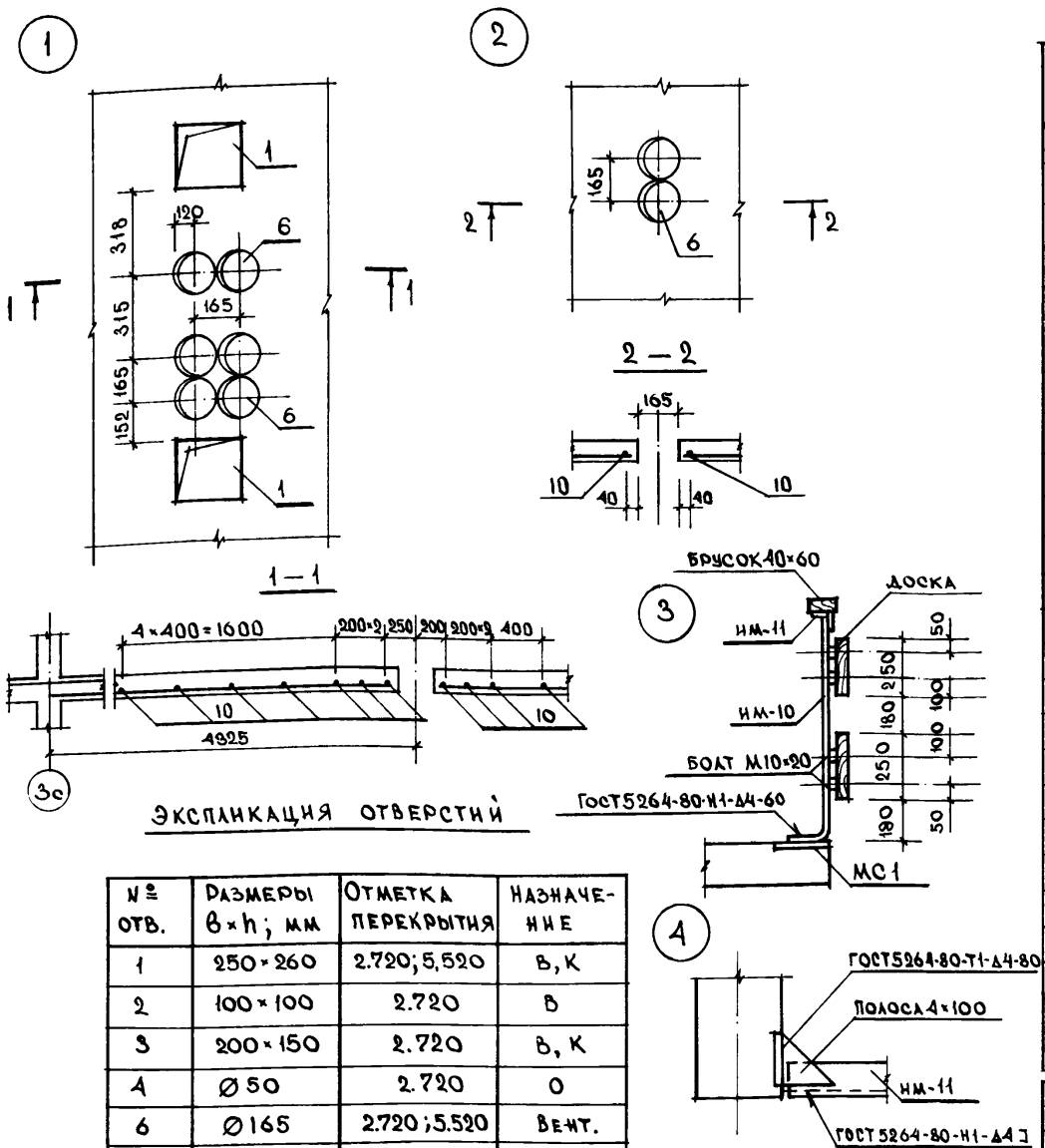

Экспликация отверстий

№ отв.	Размеры b×h; мм	Отметка перекрытия	Назначение
1	250×260	2.720; 5.520	В, К
2	100×100	2.720	В
3	200×150	2.720	В, К
4	Ø 50	2.720	О
6	Ø 165	2.720; 5.520	Вент.
7	Ø 75	2.720; 5.520	Э
8	Ø 50	2.720	Г

Спецификация сборных железобетонных изделий

Марка элем.	Обозначение	Наименование	Кол. на эт. 1	Кол. на эт. 2	Всего	Масса ед., кг
		Элементы лестничной клетки				
ЛП 1	1.152.1-8.5	1 ЛП 30.13-4	1	–	1	2020
ЛП 1(В)	1.152.1-8.5	1 ЛП 30.13В-4	–	1	1	2045
ЛП 2	1.152.1-8.5	1 ЛП 28.16-4	2	–	2	2330
ЛМ 1	1.151.1-6.8.1	1 ЛМ 27.12.14-4	3	–	3	1520
АС 12	ГОСТ 8717.1-84	АС 12-5	5	–	5	127
		Поддоны сантехнические				
Д 3	С.1.188-5 В.10	Д 3	2	2	4	510
Д 4	С.1.188-5 В.10	Д 4	2	2	4	510
		Элементы металлические				
НМ-1	192-КМ.Н-32-30	НМ-1	2	–	2	22.3
НМ-3	192-КМ.Н-32-34	НМ-3	–	1	1	6.68
НМ-4	192-КМ.Н-32-34	НМ-4	–	1	1	5.17
НМ-5	192-КМ.Н-32-34	НМ-5	2	–	2	3.37
НМ-6	192-КМ.Н-32-37	НМ-6	–	1	1	68.56
НМ-12	192-КМ.Н-32-29	НМ-12	8	–	8	3.27
НМ-13	192-КМ.Н-32-10	НМ-13	4	4	8	2.42
НМ-10	192-КМ.Н-28-21	НМ-10	16	16	32	3.76
НМ-11	192-КМ.Н-28-21	НМ-11	4	4	8	15.16
НМ-1	192-КМ.Н-28-12	НМ-1	–	–	1	38.48
НМ-2	192-КМ.Н-28-15	НМ-2	–	–	1	15.32
НМ-3	192-КМ.Н-28-16	НМ-3	–	–	1	15.07
НМ-4	192-КМ.Н-28-16	НМ-4	–	–	1	5.65
НМ-5	192-КМ.Н-28-16	НМ-5	–	–	2	1.44
НМ-7	192-КМ.Н-28-18	НМ-7	–	–	2	29.84

Привязан:

Инв. №

Нач. отд.	Баходанна	
Гл. кон. пр.	Борисов	
Зав. сект.	Бабушкина	
Ст. техн.	Никитина	
Н. контр.	Борисов	

Альбом 1 192-071.91-АС

Блок-секция 2-этажная крестовая 2Б-3Б-3Б-3Б (в монолитном исполнении)

Стадия	Лист	Листов
Р	70	

Монолитные перекрытия. Узлы и сечения. Спецификация сборных железобетонных изделий

КБ по железобетону им. А.А. Якушева

Взам. инв. № | Подпись и дата | Инв. № подл.

25323-01 72

Схема раскладки нижних сеток перекрытия на отм. 2.720; 5.520

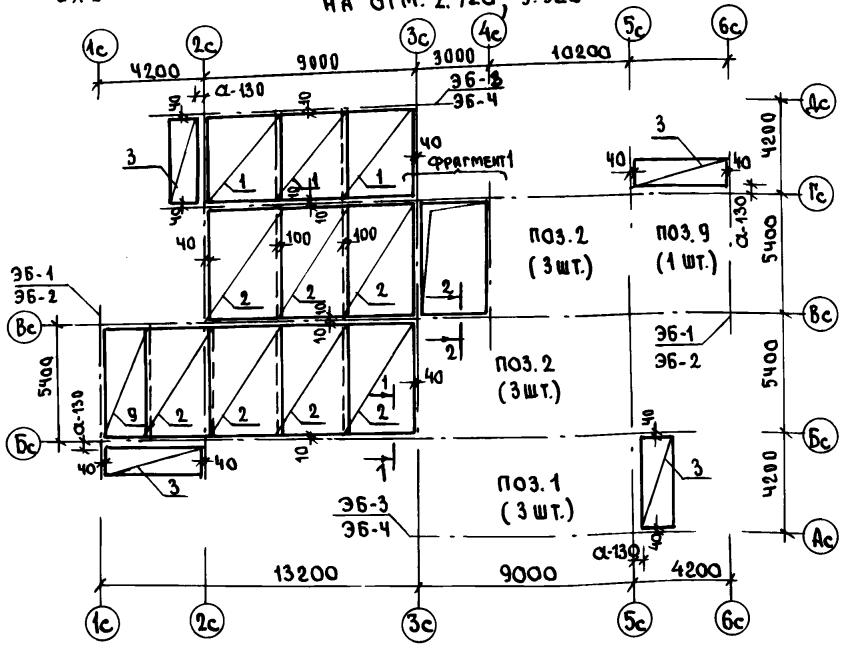

Схема раскладки верхних сеток перекрытия на отм. 2.720; 5.520.

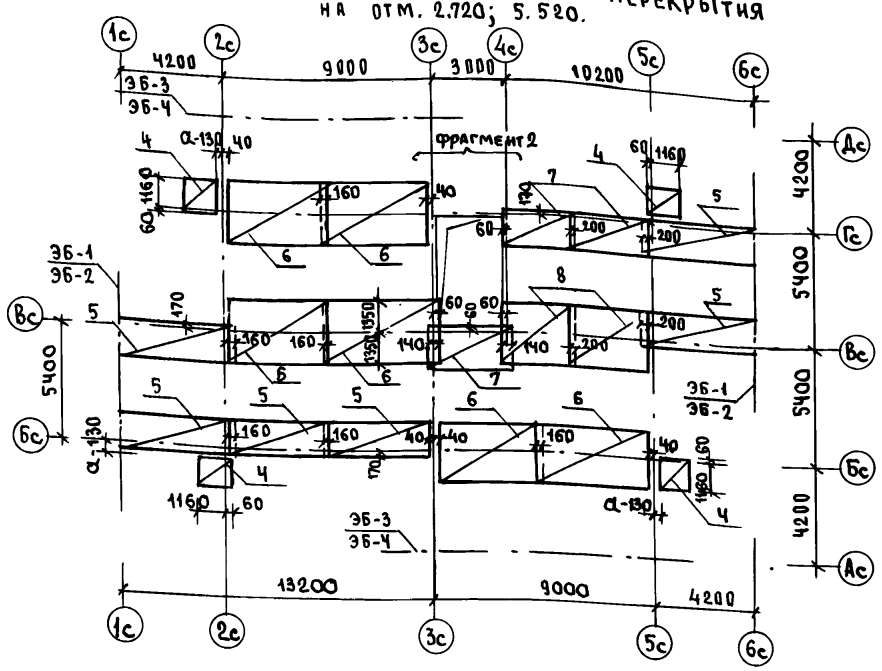

Фрагмент 1 на отм. 5.520

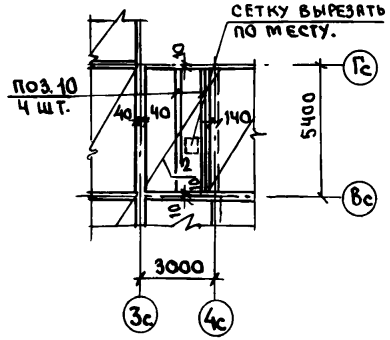

Фрагмент 2 на отм. 5.520

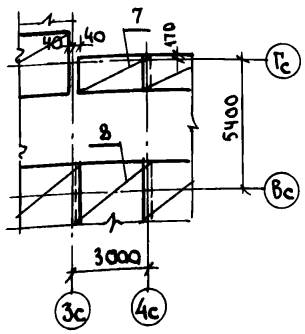

1. Спецификацию арматурных изделий см. лист 72.
2. Сечения 1-1 : 2-2 см. лист 43.
3. Толщина защитного слоя до рабочей нижней и верхней арматуры 15 мм.
4. Схему армирования плит перекрытия элементов блокировки ЭБ-1÷ЭБ-4 см. лист 44; 45.
5. Установку дополнительных стержней поз.10 выполнить по листу 70.

Нач.отд	Баходкина	
Гл.кон.пр	Борисов	
Зав.сект	Бабушкина	
Ст.техн.	Никитина	

Альбом 1 192-071.91-АС

Привязан:

Инв. №

Н.контр. Борисов

Блок-секция 2-этажная крестовая 2Б-3Б-3Б-3Б (в монолитном исполнении)

Стадия	Лист	Листов
Р.	71	

Схема раскладки нижних и верхних сеток перекрытия на отм. 2.720; 5.520. Фрагменты 1; 2

КБ по железобетону им. А.А. Якушева.

Инв. № подл. | Подпись и дата | Взам. инв. №

25323-01 73

Формат	Зона	Позиция	Обозначение	Наименование	Кол. на этаж 1	Кол. на этаж 2	Всего
				Сборочные единицы:			
		1	192-КМ.И-32-5	Сетка плоская С22	6	6	12
		2	-5	С23	13	14	27
		3	192-КМ.И-28-8	С3	4	4	8
		4	192 КМ.И-32-6	С29	4	4	8
		5	-6	С27	6	6	12
		6	-5	С25	6	6	12
		7	-6	С28	3	3	6
		8	-5	С26	2	3	5
		9	-5	С24	2	2	4
		10	БЕЗ ЧЕРТЕЖА.	ст. отд. Ø12 L=5380, 4.78 кг.	26	30	56
		11	192-КМ.И-28-22	Изделие закладное МС1	16	-	16
				Материалы			
				Бетон тяжелый В15 м³	51.40	53.89	105.29
				Утеплитель пенополистирол. м³	0.26	0.26	0.52
				ЭБ-1			
				Сборочные единицы.			
		1	192-КМ.И-32-6	Сетка плоская С29	2	2	4
				ЭБ-2			
				Сборочные единицы			
		1	192-КМ.И-32-6	Сетка плоская С29	1	1	2

Формат	Зона	Позиция	Обозначение	Наименование.	Кол. на этаж 1	Кол. на этаж 2	Всего
				ЭБ-3			
				Сборочные единицы.			
		1	192-КМ.И-32-5	Сетка плоская С25	2	2	4
		2	-6	Сетка плоская С29	2	2	4
				ЭБ-4			
				Сборочные единицы:			
		1	192-КМ.И-32-6	Сетка плоская С27	2	2	4
		2	-6	Сетка плоская С29	1	1	2

Расположение дополнительных стержней поз.10 в нижних сетках см. узлы 1; 2 на листе 70.

Привязан:

Инв. №

Инв.№ подл. | Подпись и дата | Взам. инв.№

Нач. отд.	Баходдина	
Гл. кон. пр.	Борисов	
Зав. сект.	Бабушкина	
Н. контр.	Борисов	

Альбом 1 192-071.91-АС.

Блок-секция 2 этажная крестовая 2Б-3Б-3Б-3Б (в монолитном исполнении).

Стадия	Лист	Листов
Р	72	

Монолитное перекрытие на отм. 2.720; 5.520. Спецификация арматурных изделий.

КБ по железобетону им. А.А. Якушева

Марка элемента			Изделия арматурные: Арматура класса Вр I, Гост 6727-80, Ø4	Ø5	итого	Арматура класса A III, Гост 5781-82, Ø6	Ø8	Ø10	Ø12	итого	Арматура класса A I, Ø8	Всего	Изделия закладные: Прокат марки полоса, Гост 103-76, -δ=6	-δ=12	итого	Арматура класса A III, Гост 5781-82, Ø8	Ø10	Ø12	итого	Всего	Общий расход
Наружные стены.	Блок-секция при толщине стен.	300	94.46	—	94.46	100.54	355.12	—	—	455.66	20.80	570.92	—	—	—	—	—	—	—	—	570.92
		400	114.28	—	114.28	100.54	355.12	—	—	455.66	24.32	594.26	—	—	—	—	—	—	—	—	594.26
		500	134.10	—	134.10	100.54	355.12	—	—	455.66	27.84	617.60	—	—	—	—	—	—	—	—	617.60
	ЭБ2 при толщине стен.	300	2.10	—	2.10	—	35.70	—	—	35.70	—	37.80	0.76	—	0.76	0.20	0.80	—	1.00	1.76	39.56
		400	2.80	—	2.80	—	35.70	—	—	35.70	—	38.50	0.76	—	0.76	0.20	0.80	—	1.00	1.76	40.26
		500	3.50		3.50	—	35.70	—	—	35.70	—	39.20	0.76	—	0.76	0.20	0.80	—	1.00	1.76	40.96
	ЭБ4 при толщине стен.	300	2.94	—	2.94	—	49.98	—	—	49.98	—	52.92	0.76	—	0.76	0.20	0.80	—	1.00	1.76	54.68
		400	3.92	—	3.92	—	49.98	—	—	49.98	—	53.90	0.76	—	0.76	0.20	0.80	—	1.00	1.76	56.66
		500	4.90	—	4.90	—	49.98	—	—	49.98	—	54.88	0.76	—	0.76	0.20	0.80	—	1.00	1.76	56.64
Внутренние стены.	Блок-секция		33.44	—	33.44	54.16	335.58	—	—	389.74	—	423.18	3.04	18.92	21.96	0.80	3.20	1.92	5.92	27.88	451.06
	ЭБ1 при толщине наружных стен.	300	12.36	—	12.36	8.96	57.12	—	—	66.08	4.96	83.40	1.52	—	1.52	0.40	1.60	—	2.00	3.52	86.92
		400	12.64	—	12.64	8.96	57.12	—	—	66.08	5.60	84.32	1.52	—	1.52	0.40	1.60	—	2.00	3.52	87.84
		500	12.92	—	12.92	8.96	57.12	—	—	66.08	6.24	85.24	1.52	—	1.52	0.40	1.60	—	2.00	3.52	88.76
	ЭБ3 при толщине наружных стен.	300	13.00	—	13.00	8.96	71.40	—	—	80.36	4.96	98.32	1.52	—	1.52	0.40	1.60	—	2.00	3.52	101.84
		400	13.28	—	13.28	8.96	71.40	—	—	80.36	5.60	99.24	1.52	—	1.52	0.40	1.60	—	2.00	3.52	102.76
		500	13.56	—	13.56	8.96	71.40	—	—	80.36	6.24	100.16	1.52	—	1.52	0.40	1.60	—	2.00	3.52	103.68
Перекрытия	Блок-секция		320.64	30.24	350.28	466.32	2377.33	1180.69	267.68	4292.22	—	4643.10	6.08	—	6.08	1.60	6.40	—	8.00	14.08	4657.18
	ЭБ1		2.64	—	2.64	12.96	1.88	—	—	14.84	—	17.48	—	—	—	—	—	—	—	—	17.48
	ЭБ2		1.32	—	1.32	6.48	0.94	—	—	7.42	—	8.74	—	—	—	—	—	—	—	—	8.74
	ЭБ3		19.44	—	19.44	12.96	1.88	307.28	—	322.12	—	341.56	—	—	—	—	—	—	—	—	341.56
	ЭБ4		13.08	—	13.08	6.48	118.50	—	—	24.98	—	138.06	—	—	—	—	—	—	—	—	138.06

Расход бетона на наружные стены.

Толщина наружных стен, мм.	Бетон легкий В3.5, м³		
	Блок-сек.	ЭБ2	ЭБ4
300	77.40	11.40	17.36
400	102.04	15.68	23.66
500	126.04	20.22	30.20

Расход бетона на внутренние стены.

Бетон тяжелый В7.5, м³		
Блок-секция	ЭБ1	ЭБ3
40.85	6.52	9.56

Нач. отд.	Бахолдина	
Гл. кон. пр.	Борисов	
Зав. сект	Бабушкина	
Инженер	Рейдман	

Альбом 1 192-071-91-АС

Привязан:

Инв. №

Н. контр. Борисов

Блок-секция 2-этажная крестовая 26-36-36-36 (в монолитном исполнении).

Стадия	Лист	Листов
Р.	73	

Ведомость расхода материалов на монолитные конструкции выше отм. 0.000.

КБ по железобетону им. А.А. Якушева

Инв. № подл. | Подпись и дата | Взам. инв. №

План крыши

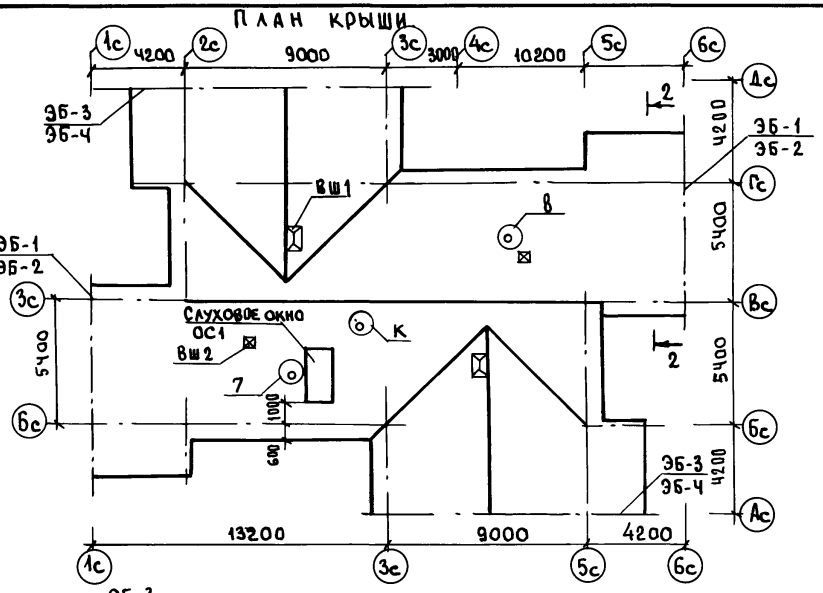

Схема расположения стропил.

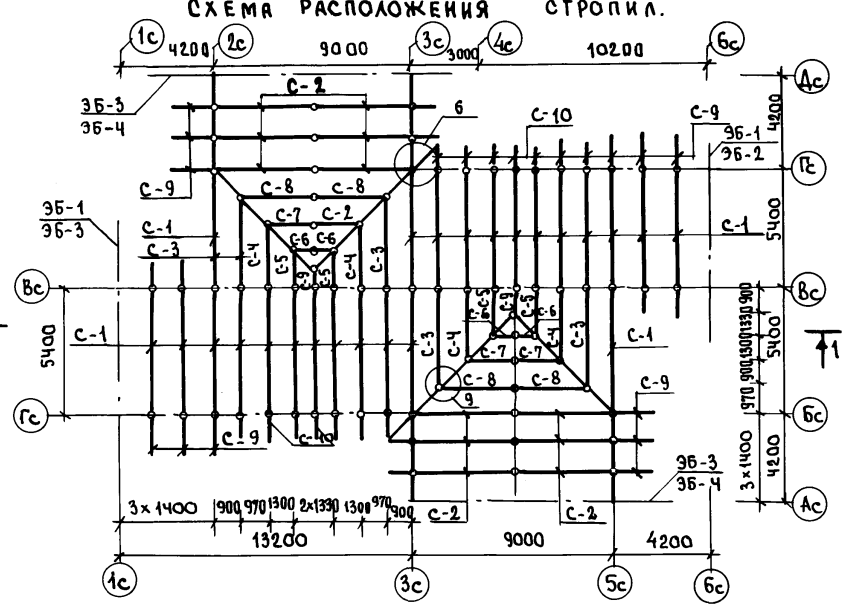

Схема расположения конструкций чердака.

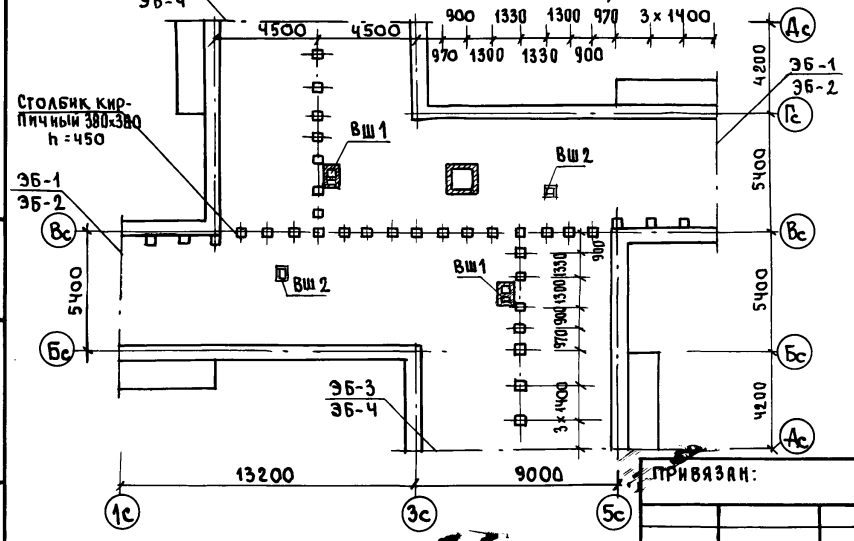

Температура наиболее холодных 3х суток, °С.	"в" толщина слоя утеплителя, м.	
	керамзит γ= кг/м³	
	600	400
40	0.40	0.28
30	0.32	0.22
20	0.24	0.17

1. Разрезы 1-1; 2-2 см. лист 75.
2. Конструкцию шахт Вш1; Вш2, слуховое окно ОС1 см. лист 78
3. Конструкцию узлов см. лист 80
4. Спецификацию древесины см. лист 77.

Нач.отд.	Бахолдина	
Гл.кон.пр.	Борисов	
Зав.сек.	Бабушкина	
Ст.тех.к.	Никитина	
Н.контр.	Борисов	

Альбом 1 192-071.91-АС

Блок-секция 2-этажная крестовая 2Б-3Б-3Б-3Б /в монолитном исполнении/

Стадия	Лист	Листов
Р	74	

Крыша. Схема расположения стропил и конструкций чердака

КБ по железобетону им. А.А. Якушева

Привязан:

Инв. №

Взам. инв. № | Подпись и дата | Инв. № подл.

25323-01 76

Конструкция стен чердака.

Оси 6с; Гс

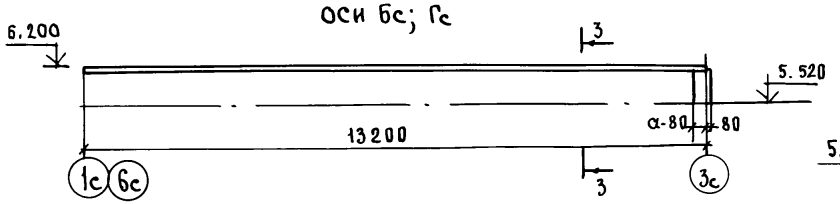

Ось 3с

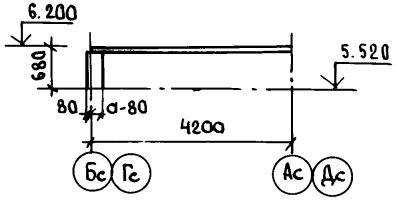

Ось Вс

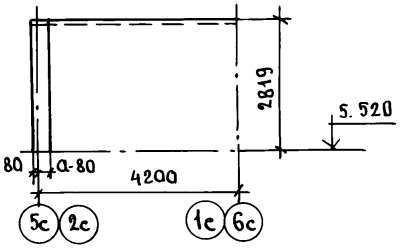

Оси 2с; 5с.

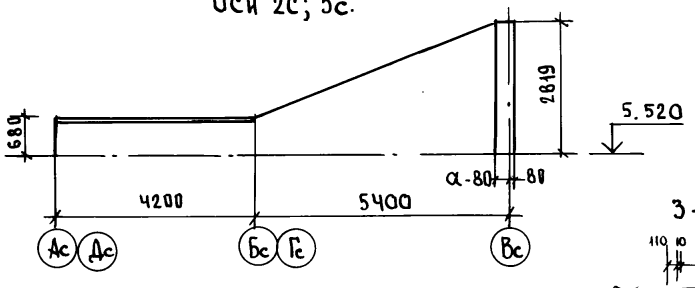

2-2

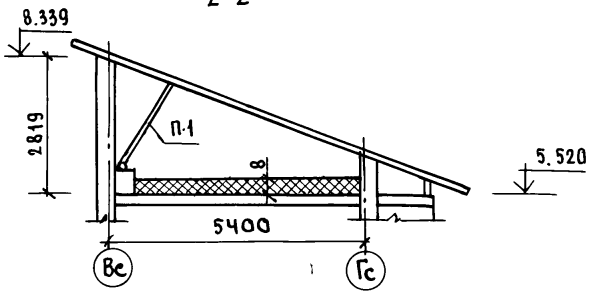

3-3

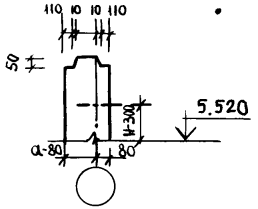

1-1

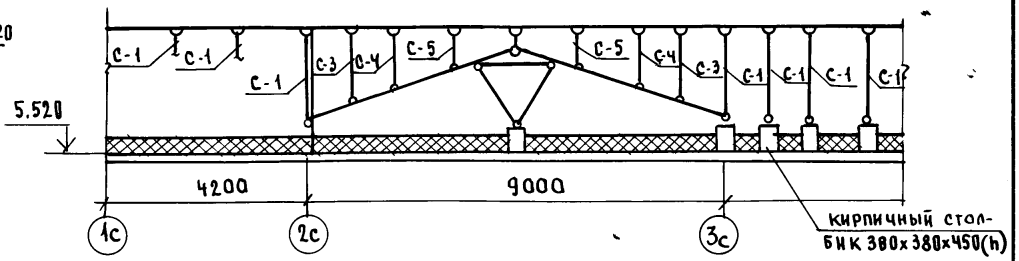

Для изготовления деревянных конструкций крыши следует применять древесину хвойных пород, удовлетворяющих требованиям 1-ого и 2-ого сорта по ГОСТ 8486-66*

Все деревянные элементы крыши должны иметь поверхностную антисептическую и огнезащитную обработку.

Количество огнезащитной обработки должно быть таким, чтобы потеря массы огнезащищенной древесины при испытании по СТ СЭВ 4686-84 не превышала 25%

Объем легкого бетона класса В3.5 на наружные стены чердака при толщине α=300 мм - 21.00 м³.
при толщине α=400 - 28.0 м³
при толщине α=500 - 34.6 м³

Нач. отд.	Баходдина	
Гл. кон. пр.	Борисова	
Зав. сект.	Бабушкина	

Альбом 1 192-071.91 - АС

Привязан:

Инв. №

Н. контр. Борисов

Блок-секция 2-этажная крестовая 2Б-3Б-3Б-3Б (в монолитном исполнении)

Стадия	Лист	Листов
Р.	75	

Крыша. Конструкция стен чердака. Разрезы 1-1; 2-2

КБ по железобетону им. А.А. Якушева

Взам. инв. № | Подпись и дата | Инв. № подл.

План крыши

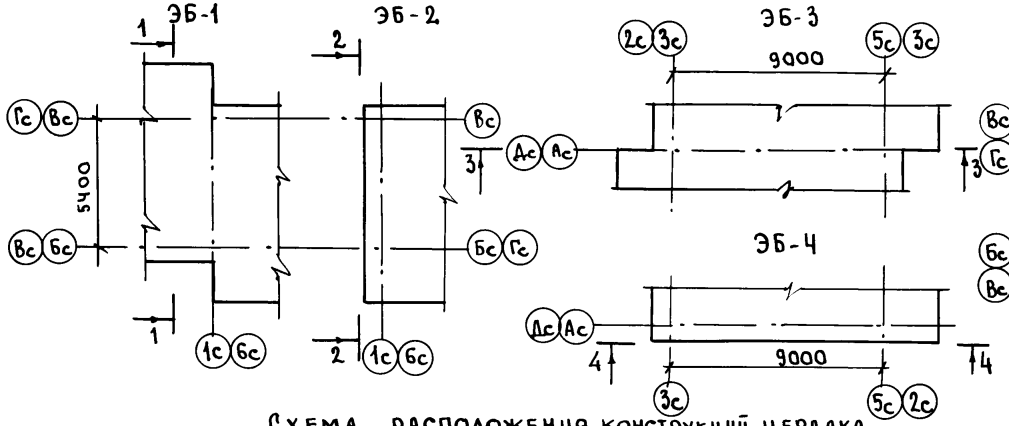

Схема расположения стропил.

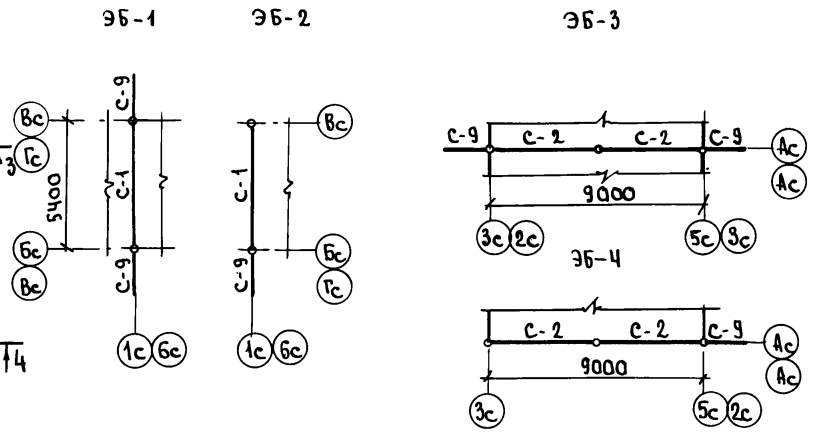

Схема расположения конструкций чердака.

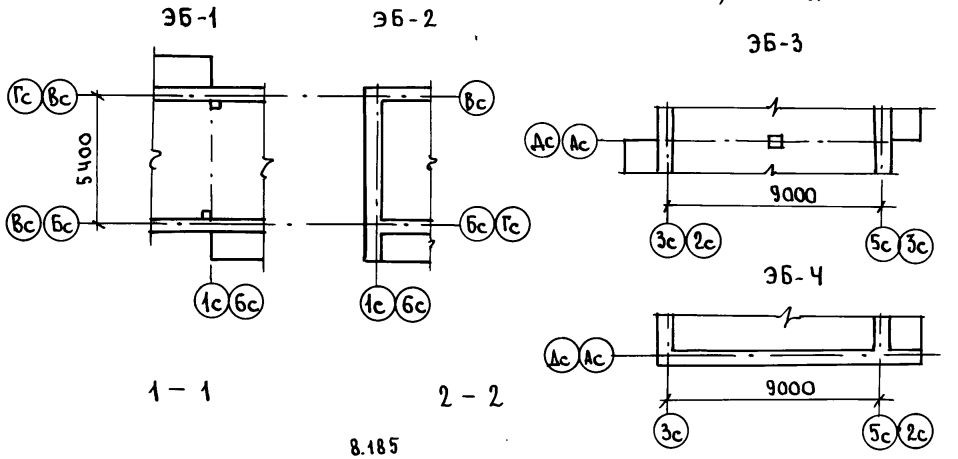

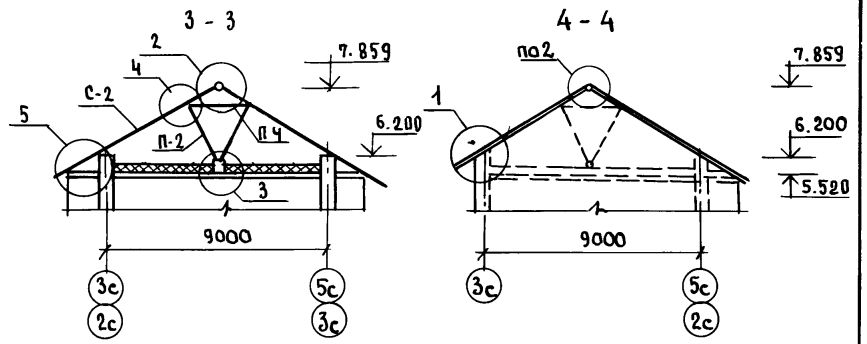

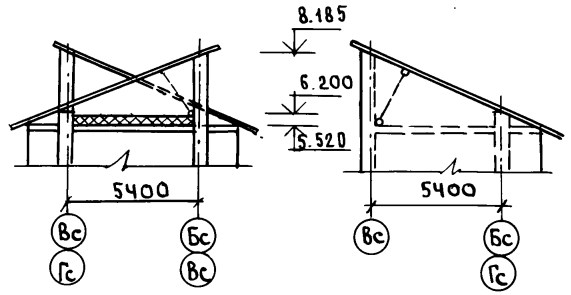

Элемент блокировки	Легкий бетон В3.5 м³		
	α=300	α=400	α=500
ЭБ-2	2.93	4.04	5.22
ЭБ-Ч	4.28	5.82	7.43

Нач.отд.	Бахолдина	
Гл.кон.пр.	Борисов	
Зав.сект.	Бабушкина	
Ст.техн.	Никитина	
Н.констр.	Борисов	

Альбом 1 192-071.91-АС

Привязан:

Инв. №

Блок-секция 2-этажная крестовая 2Б-3Б-3Б-3Б (в монолитном исполнении).

ЭБ-1÷ЭБ-Ч. План крыши. Схема расположения стропил и конструкции чердака.

Стадия	Лист	Листов
Р	76	

КБ по железобетону им. А.А.Якушева.

Инв. № подл. | Подпись и дата | Взам. инв. №

25323-01 78

Марка элемента	Обозначение	Наименование.	Кол.	Примеч.
		Сборочные единицы:		
		Стропильные ноги.		
С-1		2×50×200 L = 5830	24	
С-2		L = 4960	12	
С-3		L = 4810	4	
С-4		L = 3780	4	
С-5		L = 2390	4	
С-6		L = 1440	4	
С-7		L = 2820	4	
С-8		L = 3820	4	
С-11		L = 6950	4	
		Кобылка		
С-9		Доска 50×150 L = 2200	12	
С-10		L = 1300	24	
		Подкосы.		
П-1		Доска 2×50×150 L = 2200	28	
П-2		L = 2000	20	
		Затяжка.		
П-3		Доска 50×150 L = 2100	14	
П-4		L = 1900	10	
		Обрешетник.		
		Брус 50×60(h) L = 750 м.		
		Мауэрлат.		
		Брус 100×100 L = 45.0м.		
		Прочая древесина, V = 1.5 м³		

Марка элемента	Обозначение	Наименование.	Кол.	Примеч.
		ЭБ-1		
		Стропильные ноги:		
С-1		2×50×200 L=5830	2	
С-9		Доска 50×150 L=2200	2	
		Подкос		
П-1		Доска 2×50×150 L=2200	1	
		ЭБ-2		
С-1		2×50×200 L=5830	1	
С-9		Доска 50×150 L=2200	1	
П-1		Доска 2×50×150 L=2200	1	
		ЭБ-3		
С-2		2×50×200 L=4960	2	
С-9		Доска 50×150 L=2200	2	
П-2		Доска 2×50×150 L=2200	2	
П-4		Доска 50×150 L=2100	1	
		ЭБ-4		
С-2		2×50×200 L=4960	2	
С-9		Доска 50×150 L=2200	1	

Кровлю выполнить из асбоцементных волнистых листов среднего профиля 40/150 ГОСТ 20430-84

Привязан:

Инв. №

Взам. инв. № | Подпись и дата | Инв. № подл.

Нач. отд.	Баходдина	
Гл. кон. пр.	Борисов	
Зав. сект.	Бабушкина	
Н. контр.	Борисов	

Альбом 1 192-071.91-АС

Блок-секция 2-этажная крестовая 2Б-3Б-3Б-3Б (в монолитном исполнении)

Стадия	Лист	Листов
Р.	77	

Крыша. Спецификация деревянных элементов

КБ по железобетону им. А.А. Якушева

Слуховое окно ОС-1

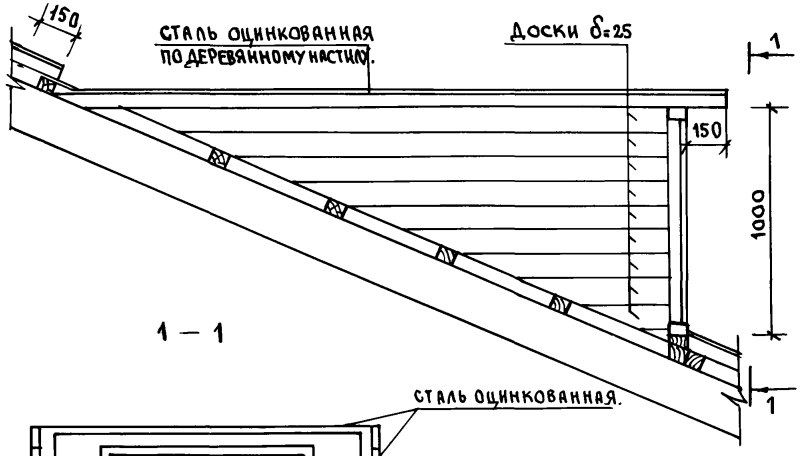

1 – 1

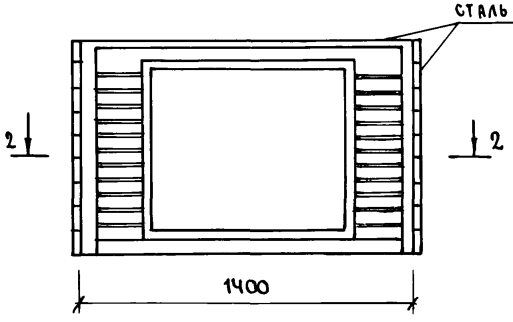

2 – 2

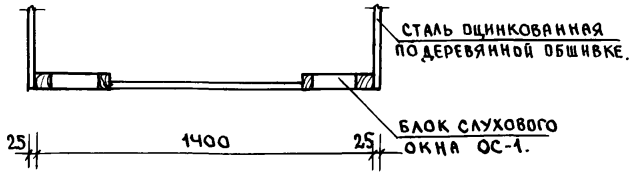

ВШ 1

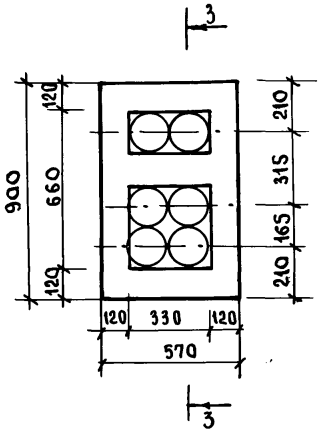

ВШ 2

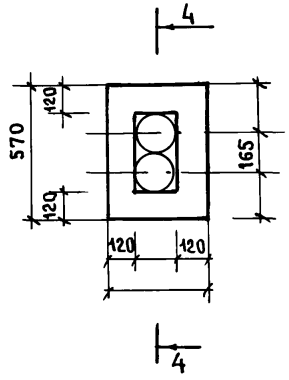

3 – 3

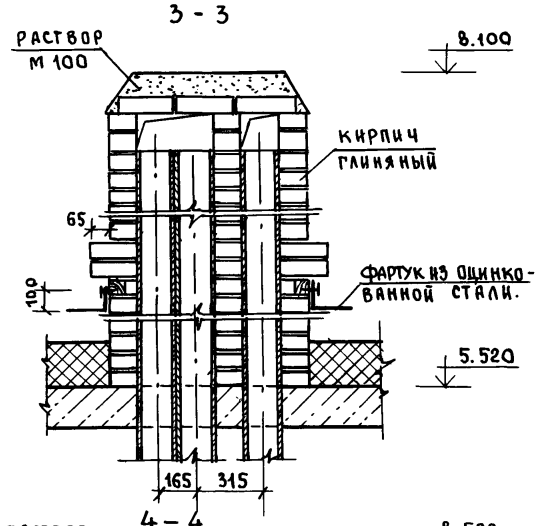

4 – 4

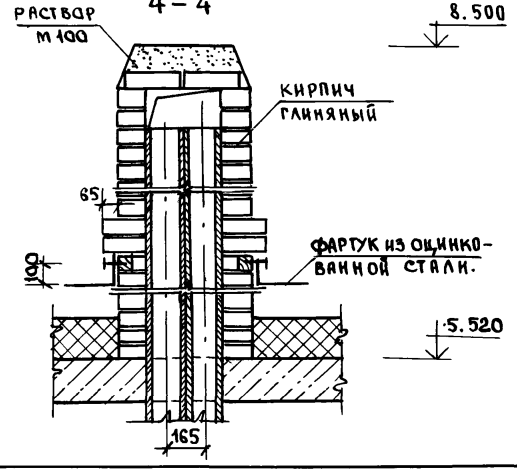

Нач. отд.	Бахолдина		
Гл. кон. пр.	Борисова		
Зав. сект.	Бабушкина		
Ст. техн.	Никитина		
Н. контр.	Борисова		

Альбом 1 192-071.91-АС

Привязан:

Инв. №

Блок-секция 2-этажная крестовая 2Б-3Б-3Б-3Б (в монолитном исполнении)

Стадия	Лист	Листов
Р.	78	

Крыша. Слуховое окно ОС-1. Конструкция вентиляционных шахт ВШ1; ВШ2.

КБ по железобетону им. А.А. Якушева

25323-01 80

Инв. № подл. | Подпись и дата | Взам. инв. №

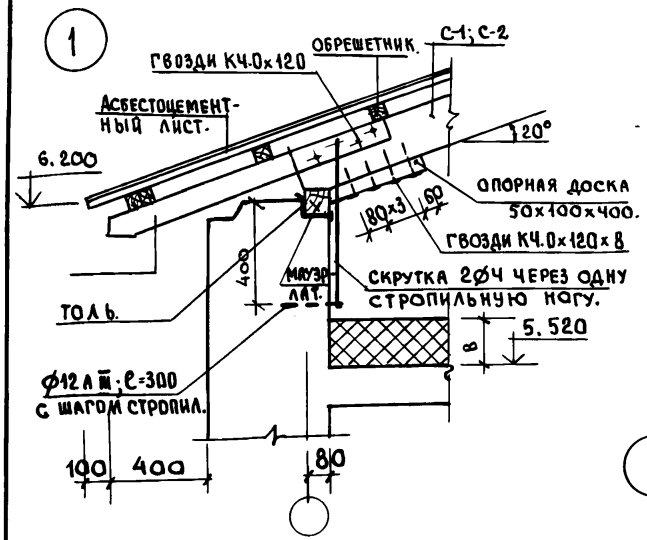

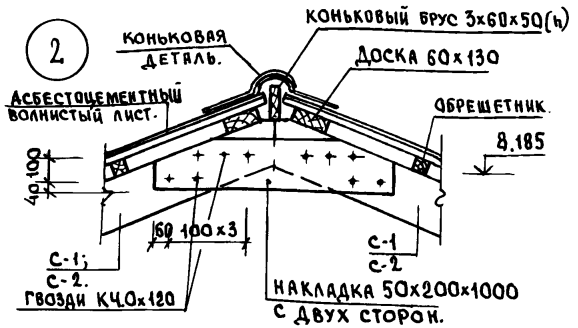

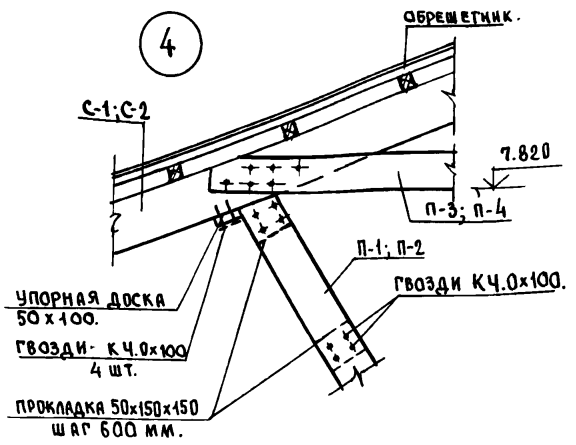

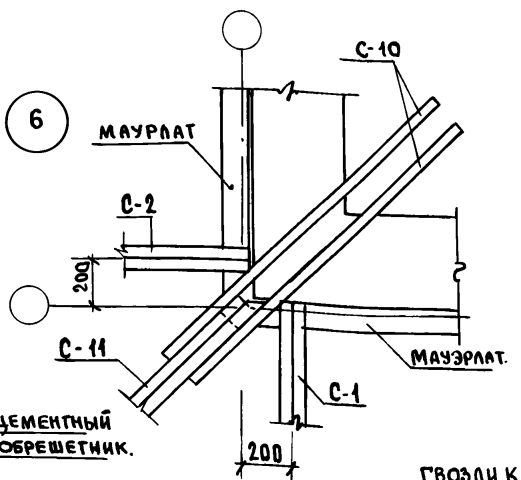

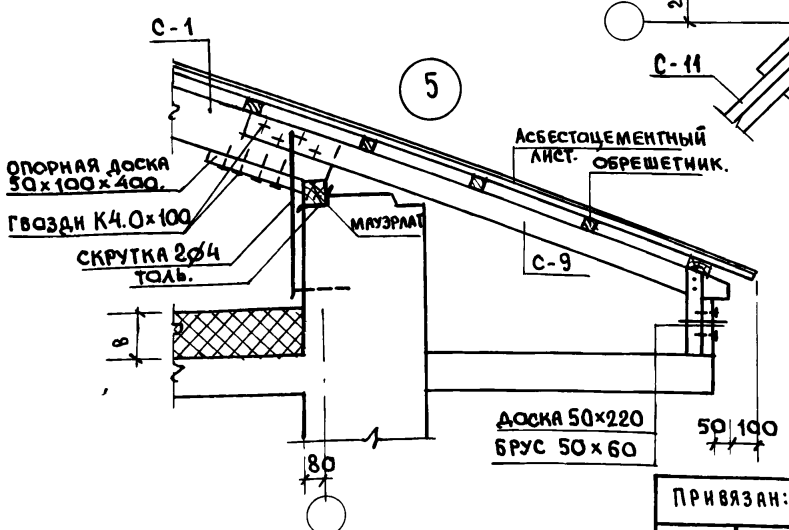

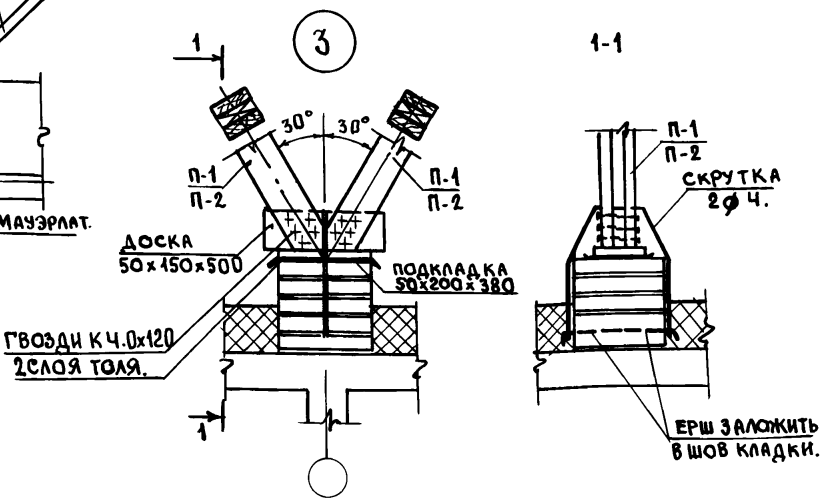

Нач. отд.	Баходдина	
Гл.кон.пр.	Борисов	
Зав.сект.	Бабушкина	
Н.контр.	Борисов	

Альбом 1 192-071-91-АС.

Блок-секция 2-этажная крестовая 26-36-36-36 (в монолитном исполнении).

Стадия	Лист	Листов
Р.	79	

Крыша. Узлы 1÷6.

КБ по железобетону им. А.А.Якушева

Привязан:

Инв. №

Инв. № подл. | Подпись и дата | Взам. инв. №

25323-01 81

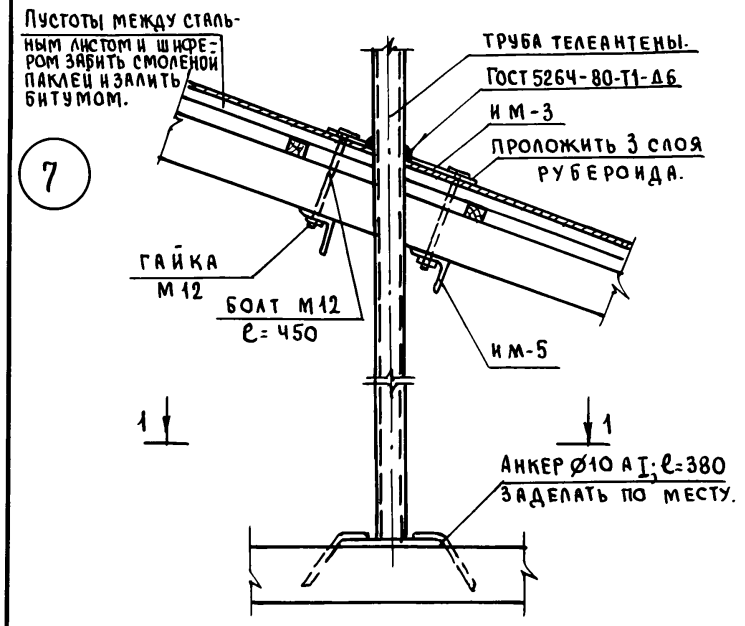

7

1 – 1

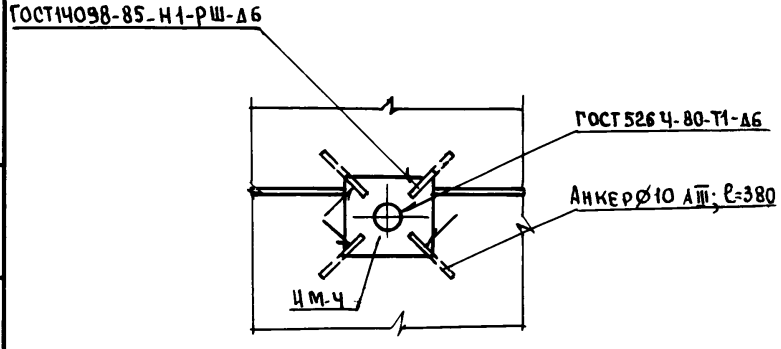

8

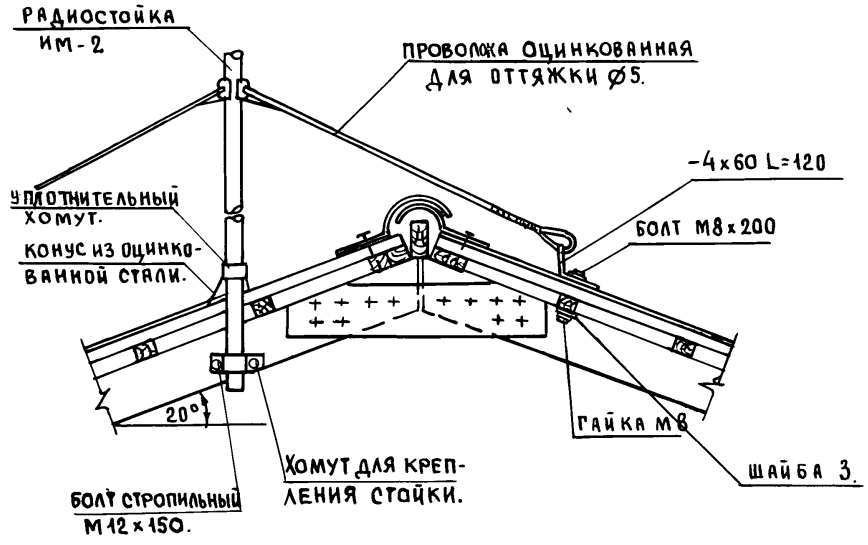

9

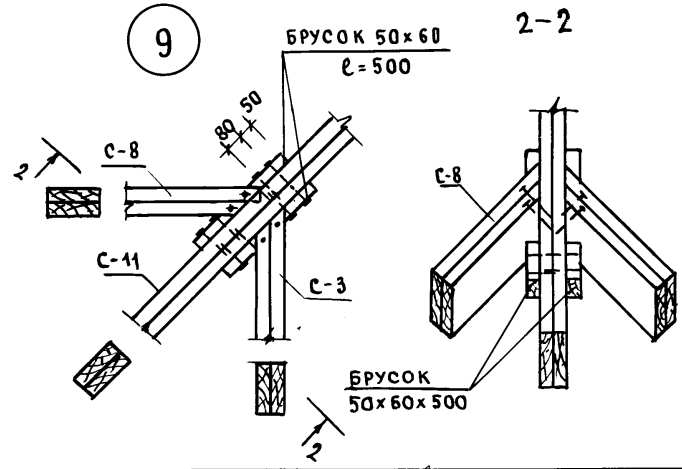

Зав. отд.	Баходдина		
Гл. кон. пр.	Борисов		
Зав. сект.	Бабушкина		
Ст. техн.	Никитина		
Н. контр.	Борисов		

Альбом 1 192-071.91-АС

Привязан:

Инв. №

Блок-секция 2-этажная крестовая 2Б-3Б-3Б-3Б /в монолитном исполнении/.

Стадия	Лист	Листов
Р.	80	

Крыша. Узлы 7÷9

КБ по железобетону им. А.А. Якушева

Инв. № подл. | Подпись и дата | Взам. инв. №

25323-01 82

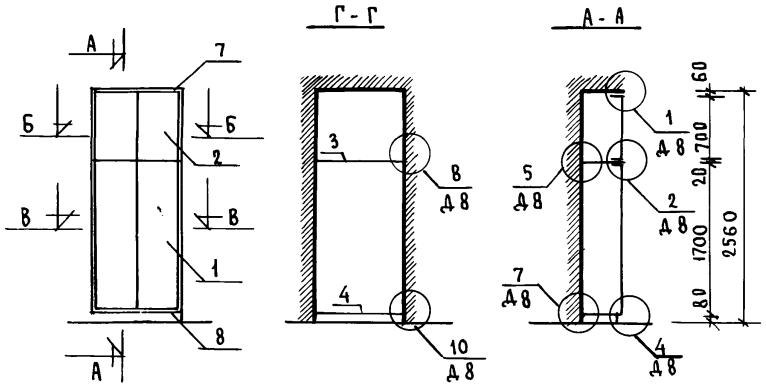

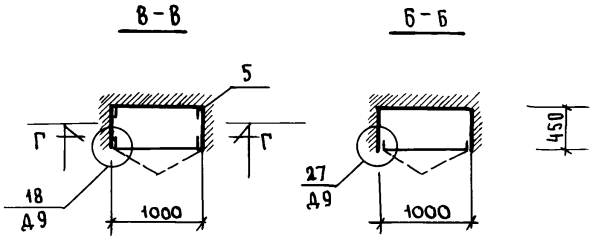

Формат	Зона	Поз.	Обозначение	Наименование	К-во	Примеч.
				Документация		
А3			1.172.5-6-0000 ТО	Техническое описание		
А3			1.172.5-6-0000 Д8	Узлы 1,2,4,5,7,8,10		
А3			1.172.5-6-0000 Д9	Узлы 18, 27		
				Сборочные единицы.		
А3		1	1.172.5-6-0100-08	Дверной бл. шкафа ДШ 17-10	1	
А3		2	1.172.5-6-0200-23	Дверной бл. антр. ДА 7-10	1	
А3		3	1.172.5-6-0800-05	Полка антр. ПА 4-10	1	
А3		4	1.172.5-6-0900-05	Полка переставная ПП 4-10	1	
				Детали		
А3		5	1.172.5-6 0002	Брусок монтажный БМ-18	2	
А4		6	1.172.5-6 0006	Полкодержатель ПД-1	2	
А4		7	1.172.5-6 0008-03	Наличник Н-4	10	
А4		8	1.172.5-6 0007	Цоколь	10	
А4		9	1.172.5-6 0009-01	Винт-стяжной В-2	6	
А4		10	1.172.5-6 0010	Гайка-стяжная	6	
А4		11	1.172.5-6 0014	Уголь ник УМ2	4	

Нач. отд.	Бахолдина	
Гл. арх. пр.	Матяшев	
Гл. кон. пр.	Борисов	
Зав. сект.	Колесникова	
Техник	Святюк	
Н. контр.	Матяшев	

Альбом 1 — 192-071.91-АС

Блок-секция 2-этажная крестовая 2Б-3Б-3Б-3Б /в монолитном исполнении/

Стадия	Лист	Листов
Р	81	

Встроенный шкаф Ш-1

КБ по железобетону им. А.А. Якушева

Привязан

Инв. №

Инв. № подл. | Подпись и дата | Взам. инв. №

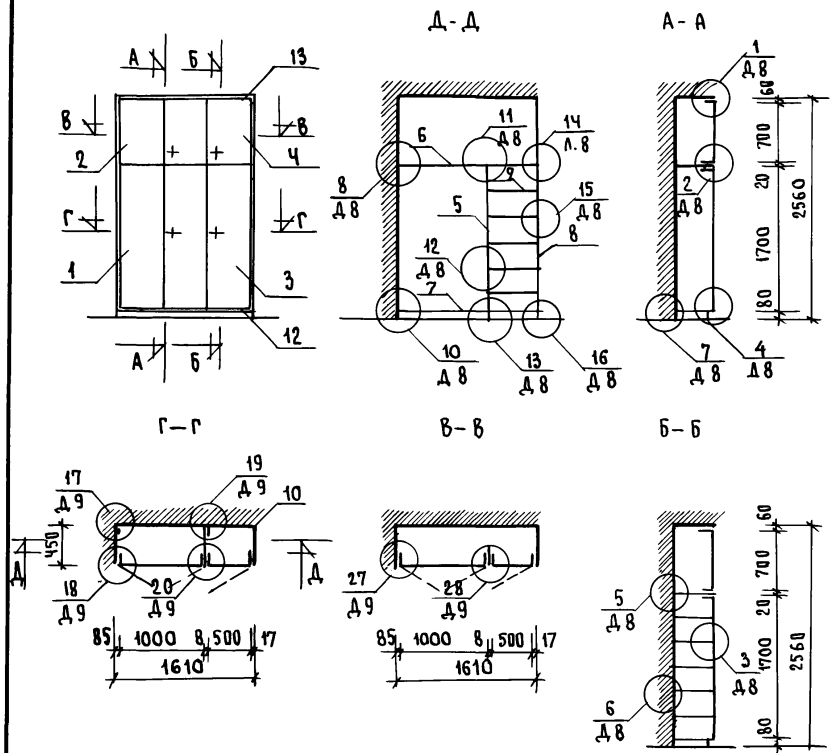

Формат	Зона	Поз.	Обозначение	Наименование	К-во	Примеч.
				Документация		
А3			1.172.5-6-0000 ТО	Техническое описание		
А3			1.172.5-6-0000 Д8	Узлы 1, 2, 3, 4, 5, 6, 7, 8....16		
А3			1.172.5-6 0000 Д9	Узлы 17... 20, 27, 28.		
				Сборочные единицы.		
А3		1	1.172.5-6-0100-08	Дверной бл. шкафа ДШ17-10	1	
А3		2	1.172.5-6-0200-23	Дверной бл. антр. ДА7-10	1	
А3		3	1.172.5-6-0100-02	Дверной бл. шк. ДШ17-5	1	
А3		4	1.172.5-6-0200-11	Дверной бл. антр. ДА7-5	1	
А3		5	1.172.5-6-0700	Стенка промеж. СП18-4	1	
А3		6	1.172.5-6-0800-05	Полка антр. ПА4-10	1	
А3		7	1.172.5-6-0900-05	Полка перестав. ППЧ-10	1	
А3		8	1.172.5-6-0500-02	Стенка боковая шк. СБШ21-45	1	
А3		9	1.172.5-6-0900-01	Полка перестави. ППЧ-4.5	6	
				Детали		
А3		10	1.172.5-6-0002	Брусок монтажный БМ-18	4	
АЧ		11	1.172.5-6-0006	Полкодержатель ПД-1	14	
АЧ		12	1.172.5-6-0007	Цоколь	1.6	П.м.
АЧ		13	1.172.5-6-0008-03	Наличник Н-4	1.6	П.м.
АЧ		14	1.172.5-6-0009	Винт-стяжной	14	
АЧ		15	1.172.5-6-0010	Гайка-стяжная	14	
АЧ		16	1.172.5-6-0014	Угольник УМ-2	4	

Нач.отд.	Бахолдина	
Гл.арх.пр.	Матяшев	
Гл.кон.пр.	Борисов	
Зав.сект.	Колесникова	
Техник	Святюк	

Альбом 1 — 192-071.91-АС

Привязан:

Инв.№

Н.контр. Матяшев

Блок-секция 2-этажная крестовая 2Б-3Б-3Б-3Б (в монолитном исполнении)

Стадия	Лист	Листов
Р	82	

Встроенный шкаф Ш-2.

КБ по железобетону им. А.А. Якушева.

Инв.№ подл. | Подпись и дата | Взам. инв.№

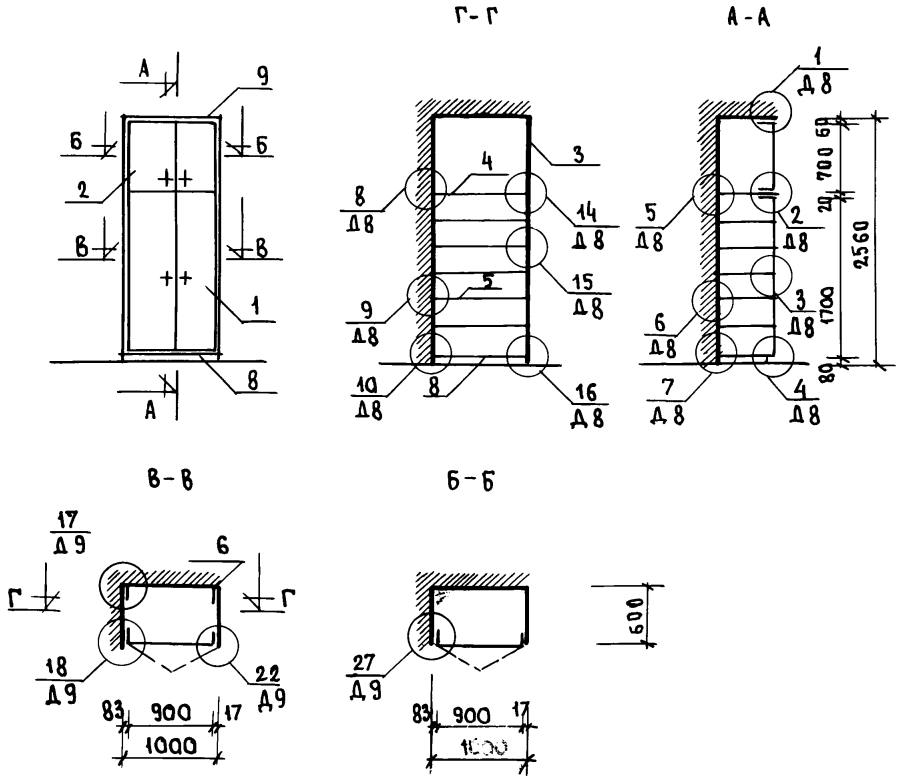

Формат	Зона	Позиц.	Обозначение	Наименование	К-во	Примеч.
				Документация		
А3			1.172.5-6-0000 ТО	Техническое описание		
А3			1.172.5-6-0000 Д8	Узлы 1..10,14,15,16		
А3			1.172.5-6-0000 Д9	Узлы 17,18,22,27		
				Сборочные единицы.		
А3		1	1.172.5-6-0100-07	Дверной бл. шк. ДШ17-9	1	
А3		2	1.172.5-6-0200-22	Дверной бл. антр ДА 7-9	1	
А3		3	1.172.5-6-0500-03	Стенка боковая СБШ 21-6	1	
А3		4	1.172.5-6-0800-10	Полка антр. ПА 6-9	1	
А3		5	1.172.5-6-0900-10	Полка перест. ПП 6-9	6	
				Детали.		
А3		6	1.172.5-6-0002	Брусок монтажный БМ-18	2	
А4		7	1.172.5-6-0006-01	Полкодержатель ПД-2	12	
А4		8	1.172.5-6-0007	Цоколь	1.0	
А4		9	1.172.5-6-0008-03	Наличник Н-4	1.0	
А4		10	1.172.5-6-0009	Винт-стяжной	1,0	
А4		11	1.172.5-6-0010	Гайка-стяжная	10	
А4		12	1.172.5-6-0014	Уголь УМ-2	4	

Нач.отд.	Бахолдина	
Гл.арх.пр.	Матяшев	
Гл.кон.пр.	Борисов	
Зав.сек.	Колесникова	
Техник	Святюк	
Н.контр.	Матяшев	

Альбом 1 — 192-071.91-АС

Привязан:

Инв.№

Блок-секция 2-этажная крестовая 2Б-3Б-3Б-3Б /в монолитном исполнении/

Встроенный шкаф Ш-3

Стадия	Лист	Листов
Р	83	

КБ по железобетону им. А.А.Якушева

Взам.инв.№ | Подпись и дата | Инв.№ подл.

gost.e-ecolog.ru