ГОСКОМ АРХСТРОЙ РСФСР
КБ по железобетону им. А.А. Якушева

СЕРИЯ 192

ДЛЯ АДРЕСНОЙ ЗАСТРОЙКИ ПОВЫШЕННОЙ ПЛОТНОСТИ В МАЛЫХ И СРЕДНИХ ГОРОДАХ РСФСР

192-070.91

БЛОК-СЕКЦИЯ 2-ЭТАЖНАЯ ПОВОРОТНАЯ ПОД УГЛОМ 135°

2Б-3Б-5Б

С 5ТИ КОМНАТНОЙ КВАРТИРОЙ В 2 УРОВНЯХ

В МОНОЛИТНОМ ИСПОЛНЕНИИ

АЛЬБОМ 1

192-070.91 АС Архитектурно-строительные решения выше и ниже отм.0.000 здание с подвалом.

25322-01 Отпускная цена на момент реализации указана в счет-накладной

ПРИВЯЗАН:

ИНВ.№

gost.e-ecolog.ru

СЕРИЯ 192

ДЛЯ АДРЕСНОЙ ЗАСТРОЙКИ ПОВЫШЕННОЙ ПЛОТНОСТИ В МАЛЫХ И СРЕДНИХ ГОРОДАХ РСФСР

192-070.91

БЛОК-СЕКЦИЯ 2-ЭТАЖНАЯ ПОВОРОТНАЯ ПОД УГЛОМ 135°

2Б-3Б-5Б

С 5^ТИ КОМНАТНОЙ КВАРТИРОЙ В 2^Х УРОВНЯХ

В МОНОЛИТНОМ ИСПОЛНЕНИИ

АЛЬБОМ 1

192-070.91 АС АРХИТЕКТУРНО-СТРОИТЕЛЬНЫЕ РЕШЕНИЯ ВЫШЕ И НИЖЕ ОТМ. 0.000
ЗДАНИЕ С ПОДВАЛОМ

Утвержден Госкомархстроем РСФСР
постановление №74 от 19.10.90

РАЗРАБОТАН
КБ ПО ЖЕЛЕЗОБЕТОНУ
ИМ. А.А. ЯКУШЕВА

ГЛАВНЫЙ ИНЖЕНЕР П.Г. АФАНАСЬЕВ
ГЛАВНЫЙ КОНСТРУКТОР К.Ф. ШТРИТЕР

ВВЕДЕН В ДЕЙСТВИЕ КБ ПО ЖЕЛЕЗОБЕТОНУ
ИМ. А.А. ЯКУШЕВА ПРИКАЗ № 99 ОТ 22.11.91г.

© АПП ЦИТП, 1992г.

ПРИВЯЗАН:

ИНВ.№

Общая характеристика

с 5-ти комн. кв. в 2-х уровнях

Проект 2-этажной жилой блок-секции поворотная под углом 135° 2Б-3Б-5Б (192-070.91) в монолитном исполнении для адресной застройки повышенной плотности в малых и средних городах РСФСР.

Проект разработан по договору №183 с АПП ЦИТП и предназначен для применения во II и III климатическом районе, I в климатическом подрайоне с расчетной зимней температурой наружного воздуха -20°С ÷ -30°С (основное решение) -40°С с обычными геологическими условиями.

Проект входит в состав серии 192. Утвержден на стадии „проект" (постановление Госкомархстрой РСФСР №74 от 19 октября 1990 г.)

Степень долговечности - II

Класс ответственности - II

В качестве основного решения приняты следующие варианты:

1. Расчетная зимняя температура наружного воздуха -30°с.
2. Нормативное значение веса снегового покрова - 1,5кпа (150 кгс/м²)
3. Нормативное значение ветрового давления - 0,38 кпа (38 кгс/м²)
4. Наружные стены однослойные монолитные из легкого бетона толщиной 500 мм.
5. Внутренние стены монолитные из тяжелого бетона толщиной 160 мм.
6. Перекрытия монолитные из тяжелого бетона толщиной 160 мм.
7. Перегородки из гипсокартонных листов по деревянному каркасу толщиной 80 мм - межкомнатные; 150 мм - межквартирные.
8. Санкабины - мелкоштучные элементы по сантехническому поддону.
9. Крыша - скатная по деревянным стропильным балкам.
10. Фундаменты ленточные монолитные.
11. Окна и балконные двери с раздельными переплетами.

Ведомость рабочих чертежей основного комплекта

Лист	Наименование	Примечание
1÷8	Общие данные	
9	Ведомость вариантов проектных решений (начало)	
10	Ведомость вариантов проектных решений (окончание)	
11	Объемно-планировочные и эксплуатационные показатели.	
12	Фасад в осях 1с-9с	
13	Фасад в осях 9с-1с	
14	Фрагмент фасада по оси Ас; Бс в осях 4с-5с	
15	План 1го этажа	
16	План 2го этажа	
17	Разрез I-I	
18	Ведомость отделки помещений	
19	План отделочных работ 1го этажа	
20	План отделочных работ 2го этажа	
21	Спецификация деревянных изделий	
22	Схема расположения перегородок 1го этажа	
23	Схема расположения перегородок 2го этажа	
24	Развертка стен в осях Вс-Ас	
25	Детали полов	
26	План подвала	

Авторский коллектив:

Архитекторы: М. Колесникова, Ю. Матяшев

Инженеры-конструкторы: П. Афанасьев, В. Борисов, Т. Бабушкина, К. Штритер

Сантехники: Л. Молчанова, З. Адомайтис

Электрики: А. Пухтель

Сметчики: Р. Черняева, Т. Козинец,

При участии: Ю. Иванова, И. Рейдман, Н. Каратаевой, И. Святюк

Настоящий проект выполнен в соответствии с действующими нормами и правилами.

Гл. архитектор проекта Ю. Матяшев

Гл. конструктор проекта В. Борисов

Привязка настоящего типового проекта выполнена в соответствии с действующими нормами и правилами.

Гл. архитектор проекта

Гл. конструктор проекта

Инв. № подл. | Подпись и дата | Взам. инв. №

Инв. N

Зав. отд.	Бахолдина	
Гл. арх. пр.	Матяшев	
Гл. кон. пр.	Борисов	
Зав. сек.	Колесникова	
Архит.	Каратаева	
Н. контр.	Матяшев	

Привязан:

Альбом 1 192-070.91-АС

Блок-секция 2-этажная поворотная под углом 135° 2Б-3Б-5Б (в монолитном исполнении)

Стадия	Лист	Листов
Р	1	87

Общие данные (начало)

КБ по железобетону им. А.А. Якушева

Лист	Наименование	Примечан.
27	Монолитные фундаменты	
28	ЭБ-1; ЭБ-2. Монолитные фундаменты. Сечения 1-1; 2-2; 3-3.	
29	Схема расположения стен подвала.	
30	Монолитные наружные стены подвала. Ось Ас; Ось Бс; Ось 4с. Схемы армирования.	
31	Монолитные наружные стены подвала. Ось Ес; Ось Дс; ось 3с. Схемы армирования.	
32	Наружные стены подвала толщиной а=300. Спецификация арматурных изделий.	
33	Наружные стены подвала толщиной а=400 Спецификация арматурных изделий.	
34	Наружные стены подвала толщиной а=400; а=500 Спецификация арматурных изделий	
35	Наружные стены подвала толщиной а=500 Спецификация арматурных изделий	
36	Монолитные внутренние стены подвала. Ось Вс; Ось Гс. Схемы армирования.	
37	Монолитные внутренние стены подвала Ось 3с; Ось 4с; ось 7с; Ось Вс; Оси 5с; 2с. Схемы армирования.	
38	Внутренние стены подвала. Спецификация арматурных изделий.	
39	ЭБ-1; ЭБ-2. Схемы расположения стен подвала.	
40	ЭБ-1; ЭБ-2. Спецификация арматурных изделий на внутренние и наружные стены подвала.	
41	ЭБ-1; ЭБ-2. Монолитные стены подвала. Схемы армирования.	

Лист	Наименование	Примечан.
42	План перекрытия на отм. −0,080	
43	Схемы раскладки верхних и нижних сеток перекрытия на отм. −0,080.	
44;45	ЭБ-1; ЭБ-2. Планы перекрытия. Схемы армирования.	
46	Конструкция входа в подвал. Приямок.	
47	Схема расположения стен 1го этажа.	
48	Схема расположения стен 2го этажа.	
49	Монолитные наружные стены. Ось Ас; Бс. Схемы армирования.	
50	Монолитные наружные стены. Оси Ес; Дс; 3с; 4с. Схемы армирования.	
51	Наружные стены толщиной а=300. Спецификация арматурных изделий.	
52	Наружные стены толщиной а=300; а=400. Спецификация арматурных изделий.	
53	Наружные стены толщиной а=400. Спецификация арматурных изделий.	
54	Наружные стены толщиной а=400; а=500. Спецификация арматурных изделий.	
55	Наружные стены толщиной а=500; спецификация арматурных изделий.	
56	Монолитные внутренние стены. Оси Гс; 2с; 5с. Схемы армирования. Спецификация арматурных изделий.	

Нач. отд.	Бахолдина	
Гл. кон. пр.	Борисов	
Зав. сект.	Бабушкина	
Ст. техн.	Никитина	

Альбом 1 192-070.91-АС

Привязан:

Инв. N

Н. контр. Борисов

Блок-секция 2-этажная, повернутая под углом 135°, 2Б-3Б-5Б (в монолитном исполнении)

Общие данные (продолжение)

Стадия	Лист	Листов
Р	2	

КБ по железобетону им. А.А. Якушева

25322-01 4

Инв. N подл. | Подпись и дата | Взам. инв. N

Лист	Наименование	Примечан.
57	Монолитные внутренние стены. Оси 8с; 4с; 7с. Схемы армирования. Спецификация арматурных изделий.	
58	Монолитные внутренние стены. Ось 3с. Схема армирования. Спецификация арматурных изделий.	
59	Монолитные внутренние стены. Ось 8с. Схема армирования. Спецификация арматурных изделий.	
60	ЭБ-1; ЭБ-2. Схемы расположения стен 1го и 2го этажа	
61	ЭБ-1; ЭБ-2. Монолитные стены. Спецификация арматурных изделий.	
62	ЭБ-1; ЭБ-2. Монолитные стены. Схемы армирования	
63	Монолитные внутренние и наружные стены. Узел 1.	
64	Монолитные внутренние и наружные стены. Узел 2÷5	
65	Монолитные внутренние и наружные стены. Узлы 6÷13	
66	План перекрытия на отм. 2.720; 5.520. Фрагмент 1.	
67	Схема раскладки верхних и нижних сеток. Перекрытия на отм. 2,720	
68	Схема раскладки верхних и нижних сеток. Перекрытия на отм. 5,520	
69	Ведомость расхода стали на монолитные конструкции.	
70	Крыша. Схема расположения стропил и конструкций чердака.	
71	Крыша. Конструкция стен чердака. Разрезы и сечения.	

Лист	Наименование	Примечан.
72	Крыша. Слуховое окно ОС-1. Конструкция вентиляционных шахт. ВШ1; ВШ2.	
73	ЭБ-1; ЭБ-2. План. Крыши. Схема расположения стропил и конструкций чердака.	
74	Крыша. Спецификация деревянных элементов.	
75; 76	Крыша. Узлы 1÷9	
77	Конструкция лестницы N1	
78; 79	Конструкция лестницы N2	
80	Лестница N2. Узлы 1÷4	
81	Лестница N2. Узлы 5÷8	
82	Конструкция входа	
83	Спецификация сборных железобетонных изделий. Спецификация металлических изделий	
84	Встроенный шкаф Ш-1	
85	Встроенный шкаф Ш-2	
86	Встроенный шкаф Ш-3	
87	Фрагмент плана входа и фасада	

Инв. N подл. | Подпись и дата | Взам. инв. N

Нач. отд.	Баходдина	
Гл. кон. пр.	Борисов	
Зав. сект.	Бабушкина	
Н. контр.	Борисов	

Альбом 1 192-070.91-АС

Привязан:

Инв. N

Блок-секция 2-этажная поворотная под углом 135° 2Б-36-56 (в монолитном исполнении)

Стадия	Лист	Листов
Р	3	

Общие данные (продолжение)

КБ по железобетону им. А.А. Якушева

Обозначение	Наименование	Примечание
	Основные комплекты	
192-070.91 - АС	Архитектурно-строительные решения выше и ниже отм.0.000 здание с подвалом.	
192-070.91 - ОВ	Отопление и вентиляция на расчетные температуры от -20 до -40°С	
192-070.91 — ВКГ	Внутренние водопровод, канализация и газопровод	
192-070.91 — ЭО	Электрооборудование	
192-070.91 — СС	Связь и сигнализация	
192-070.91 — СО	Спецификация оборудования	
192-070.91 — СМ.1	Сметная документация	
192-070.91 — ВМ.1	Ведомости потребности в материалах.	
	Прилагаемые документы	
192. КМ.И-28	Металлические изделия монолитных жилых зданий с высотой этажа 2.8 м	
192. КДИ-14	Изделия деревянные	
	Ведомость ссылочных документов	
ГОСТ 8242-88	Детали профильные из древесины и древесных материалов.	
ГОСТ 11214-86	Окна и балконные двери деревянные с двойным остеклением для жилых и общественных зданий	

Обозначение	Наименование	Примечание
ГОСТ 16289-86	Окна и балконные двери деревянные с тройным остеклением для жилых и общественных зданий	
Серия 1.136-10	Двери деревянные внутренние для жилых и общественных зданий.	
Серия 1.136.5-19	Двери деревянные наружные для жилых и общественных зданий	
Серия 1.172.5-6	Элементы и детали встроенных шкафов и антресолей для жилых зданий.	
ГОСТ 5781-82	Сталь горячекатанная для армирования и железобетонных конструкций.	
ГОСТ 6727-80	Проволока из низкоуглеродистой стали холоднотянутая для армирования железобетонных конструкций.	
Серия 1.188-5 в. 10	Железобетонные кабины санитарно-технических узлов.	
ГОСТ 8509-86	Уголки стальные горячекатанные равнополочные. Сартамент.	
Серия 1.131.9-24 в.2	Перегородки из гипсокартонных листов для жилых зданий.	

Инв. № подл. | Подпись и дата | Взам. инв. №

Привязан.

Инв. №

Нач.отд.	Баходдина	
Гл.арх.пр.	Матяшев	
Гл.кон.пр.	Борисов	
Зав.сект.	Колесникова	
Н.контр.	Матяшев	

Альбом 1 — 192-070.91-АС.

Блок-секция 2-этажная поворотная под углом 135° 25-36-56 /в монолитном исполнении/

Стадия	Лист	Листов
Р	4	

Общие данные /продолжение/

КБ по железобетону им. А.А.Якушева

Архитектурно-планировочные решения

В основу архитектурно-планировочных решений блок-секций положен принцип компоновки 2-х этажных жилых домов для застройки поселков городского типа малых городов и исторически сложившихся жилых образований с учетом максимального приближения к прилегающим участкам. Кроме того, блок-секция может быть использована для уплотнения имеющейся застройки. Квартира 5Б разработана в двух уровнях, что обеспечивает современный уровень комфорта.

Конструктивные решения

1. Фундаменты

Монолитные ленточные фундаменты блок-секции запроектированы для сухих непросадочных грунтов с расчетным давлением на грунт основания 250 кПа (2,5 кг/см²)

Расчетную схему нагрузок см. лист 8.

2. Наружные стены.

Наружные стены выполняются из легкого бетона объемной массой 1050÷1400 кг/м³.

Толщина стен назначается в зависимости от района строительства и применяемого материала.

Толщина стены мм	Расчетная зимняя температура наружного воздуха									
	Объемная масса легкого бетона кг/м³									
	1050		1100		1200		1300		1400	
	сухая зона	влажн. норм.	сухая зона	влажн. норм.	сухая зона	влажн. норм.	сухая зона	влажн. норм.	сухая зона	влажн. норм.
300	-31.5°с	-21.4°с	-25.7°с	-19.9°с	-21.5°с	-16.1°с	-17.7°с	-13.5°с	-14.5°с	-11°с
400	-40.3°с	-32.3°с	-36.5°с	-30°с	-30.4°с	-25.1°с	-27.2°с	-21.7°с	-23°с	-18.4°с
500	-52.6°с	-43.2°с	-48.8°с	-38.2°с	-41°с	-32.8°с	-34.7°с	-29.8°с	-30°с	-25.7°с

3. Организация строительства

После выбора толщины наружных стен и компоновки дома из блок-секций, привязывающая организация должна в составе проекта разработать проект организации строительства. Проект производства работ разрабатывается строительной организацией на основе проекта организации строительства и в зависимости от типа применяемой опалубки.

Следует учесть общие положения для организации строительства монолитных зданий:

1. Для поточного производства работ по строительству дома, собранного из блок-секций, здание разбивается на захватки
2. До начала монтажа опалубки стен на захватке должны быть выполнены следующие работы:
   а) закончены бетонные работы по устройству перекрытия нижнего этажа или фундаментов;
   б) нанесены разбивочные оси;
   в) очищена и смазана опалубка щитов;
   г) установлена арматура;
3. Комплект опалубки стен состоит из блоков, наружных и внутренних панелей, торцевых и угловых щитов, проемообразователей и вкладышей, крепежных и соединительных деталей.

   По контуру блока устанавливается рабочий настил и ограждение, наружные панели опалубки навешиваются на панели опалубочного блока. Все наружные панели имеют рабочий настил с ограждением.

   Проемообразователи для оконных проемов крепятся к наружным панелям заранее и вместе с ними монтируются.

   Проемообразователи для внутренних дверных проемов монтируются после монтажа блока опалубки и до монтажа внутренних панелей или смежного блока

Инв.№ подл. | Подпись и дата | Взам. инв.№

Нач.отд.	Баходдина	
Гл.констр.	Борисов	
Зав.сек.	Бабушкина	
Н.контр.	Борисов	

Альбом 1 — 192-070.91-АС

Блок-секция 2этажная поворотная под углом 135° 2Б-36-5Б (в монолитном исполнении)

Стадия	Лист	Листов
Р	5	

Общие данные (продолжение)

КБ по железобетону им. А.А.Якушева

привязан:

Инв.№

4. После монтажа опалубки на захватке необходимо для устранения щелей между перекрытием и низом панелей щитов опалубки заложить по контуру блоков микропористую резину диаметром 40 мм.

5. При производстве работ в зимних условиях щиты должны быть утеплены.

6. При производстве работ необходимо соблюдать правила техники безопасности, приведенные в главе СНиП III-4-80 „Техника безопасности в строительстве".

Вопросы, связанные с обеспечением безопасности работ по монтажу опалубки разработаны в рабочих чертежах конструкций опалубки (наружное ограждение, навесные площадки).

7. До начала бетонирования стен на захватке должны быть выполнены следующие работы:

а) установлена арматура;

б) смонтированы все элементы опалубки;

в) проверена правильность установки и надежность крепления элементов опалубки и наличие на ней смазки;

г) проверена поверхность нижележащих конструкций;

д) установлена микропористая резина между щитами опалубки и перекрытием.

8. Бетонирование стен производится с помощью башенного крана или бетононасоса.

9. Бетонная смесь транспортируется на объект в автобетоносмесителях, что предупреждает её расслоение.

Для бетона с заполнителем из керамзитобетона продолжительность транспортирования не должна превышать 45 минут. При укладке в конструкцию подвижность смеси должна соответствовать осадке конуса 6-8 см. В целях бесперебойной подачи бетонной смеси необходимо составить и согласовать график движения автобетоносмесителей.

10. Для производства работ по бетонированию зданий, каждый этаж здания в плане делится на захватки в соответствии с захватками по монтажу опалубки.

11. Перед бетонированием с поверхности ранее уложенного бетона, необходимо удалить цементную пленку.

12. Бетонную смесь укладывают в конструкцию горизонтальными слоями толщиной 50 см. без разрывов, выдерживая направление укладки в одну сторону во всех слоях и тщательно уплотняют.

При бетонировании стен высота свободного сбрасывания бетона не должна превышать 3м (данные строительной лаборатории треста Оргтехстроя Минстроя Литовской ССР).

В процессе бетонирования необходимо установить каналообразователи для электропроводки.

13. Бетон уплотняется глубинным вибратором ИВ-47 с соблюдением следующих правил:

а) шаг перестановки вибратора не более полуторного радиуса их действия с соблюдением следующих правил;

Зав. отд.	Баходдина		Альбом 1 192-070.91-АС
Гл. кон.-пр.	Борисов		
Зав. сект.	Бабушкина		
Ст. техн.	Никитина		
Привязан:			Блок-секция 2 этажная поворотная под углом 135° 26-36-56 (в монолитном исполнении)
Инв. №	Н. контр.	Борисов	Общие данные (продолжение)

Стадия	Лист	Листов
Р	6	

КБ по железобетону им. А.А. Якушева

25322-01 8

Инв. № подл. | Подпись и дата | Взам. инв. №

б) глубина погружения вибратора в бетон должна обеспечивать углубление его в раннее уложенный слой на 5-10 см;

в) опирание вибратора на арматуру, закладные детали и элементы опалубки не допускается;

г) продолжительность вибрирования на каждой позиции 20÷30 сек. уплотнение бетонной смеси прекращают, когда смесь перестанет оседать и на поверхности появится цементное молоко.

14. Монтаж опалубки перекрытий возможен после демонтажа опалубки стен.

15. Монтаж опалубки и бетонирование перекрытий возможно производить только после набора бетоном нижележащего перекрытия достаточной прочности, определяемой конструкцией опалубки перекрытия.

16. Комплект опалубки перекрытия состоит из телескопических стоек, соединенных связями, по стойкам уложены деревянные брусья, а по ним, в свою очередь уложены мелкие щиты опалубки.

Технология контроля качества, укладки арматуры и бетонирования аналогична бетонированию стен.

17. Демонтаж опалубки производят после набора бетоном перекрытия прочности необходимой для восприятия нагрузок от собственного веса плит и веса опалубки стен вышележащего этажа, но не менее 70% проектной прочности.

Демонтируемые элементы мелкощитовой опалубки выникаются из здания через оконные проемы.

18. При выполнении бетонных работ в журнал бетонных работ должны заноситься следующие данные:

а) дата начала и окончания бетонирования по захваткам;

б) класс бетона, робочий состав смеси и ее жесткость;

в) объем выполненых работ;

г) дата изготовления контрольных образцов бетона, их число, маркировка, сроки и результаты испытаний.

д) Температура наружного воздуха при бетонировании;

е) Температура бетона (в зимних условиях);

ж) тип опалубки;

и) дата распалубки;

к) для легкого бетона-объемная масса в уплотненном состоянии.

19. При выдерживании уложенного бетона, в начальный период его твердения, необходимо:

а) поддерживать температурно-влажностный режим, обеспечивающий нарастание прочности бетона.

б) обеспечить при необходимости в целях ускорения твердения бетона и оборачиваемости опалубки, тепловую обработку уложенного бетона;

в) периодически увлажнять бетон.

20. При производстве бетонных работ в зимних условиях следует руководствоваться СНиП 3.03.01-87 с учетом следующих рекомендаций:

а) утеплить опалубку;

б) температура укладываемого бетона должна быть не ниже +30°С;

Инв.№подл. | Подпись и дата | Взам.инв.№

Зав.отд.	Баходдина	
Гл.кон.пр.	Борисов	
Зав.сект.	Бабушкина	
Ст.техн.	Кикитина	
Н.контр.	Борисов	

Привязан:

Инв.№

Альбом 1 192-070.91-АС

Блок-секция 2-этажная поворотная под углом 135° 2Б-3Б-5Б /в монолитном исполнении/

Общие данные /продолжение/

Стадия	Лист	Листов
Р	7	

КБ по железобетону им. А.А. Якушева

в) применять быстротвердеющие портландцементы марки не ниже 400 (расход 400 кг/м³)

г) в бетон необходимо вводить добавки нитрата натрия (расход на 1 м³ бетона составляет 16-24; 24-32; 32-40 кг при нарушной температуре воздухе соответственно -5°С; -10°С; -15°С).

д) перед укладкой бетона элементы опалубки, соприкасающиеся с бетоном должны быть отогреты горячим воздухом до положительной температуры.

е) стык с ранее уложенным бетоном должен быть прогрет на глубину не менее 30 см способом, исключающим снижение прочности ранее уложенного бетона.

21. Отклонение в размерах и положение монолитных стен не должно превышать величин таблицы 17 СНиП 3.03.01-87

22. На бетонные работы составляется акт на скрытые работы.

23. При производстве работ необходимо соблюдать правила техники безопасности, приведенные в СНиП III-4-80.

24. До начала основного периода строительства должны быть выполнены работы подготовительного периода, состав которых предусмотрен главой СНиП 3.01-01-85„ Организационно-техническая подготовка к строительству. Основные положения." По окончанию подготовительных работ, включающих геодезическую разбивку здания, производят разработку котлована экскаватором до отметки превышающей отметку подошвы фундаментов на 10 см.
До проектной отметки котлован обрабатывается вручную непосредственно перед установкой опалубки фундаментов.
Обратную засыпку внутренних пазух фундаментов и устройство полов выполнить до устройства перекрытий, нарушные пазухи засыпаются после окончания бетонирования перекрытия.

Сбор нагрузок

I. Постоянные нагрузки:

1. Междуэтажное перекрытие – 4.00 кПа
2. Конструкция пола – 0.80 кПа
3. Конструкция стропильной крыши. – 0.50 кПа
4. Утеплитель на чердаке – 1.00 кПа
5. Внутренние стены – 10.14 кПа
6. Нарушные стены – по проекту

II. Временные нагрузки:

1. Полезная этажная – 1.50 кПа
2. Чердачная – 0.70 кПа
3. Снеговая – 1.50 кПа

Расчетная схема нагрузок на отм. низа фундаментов.

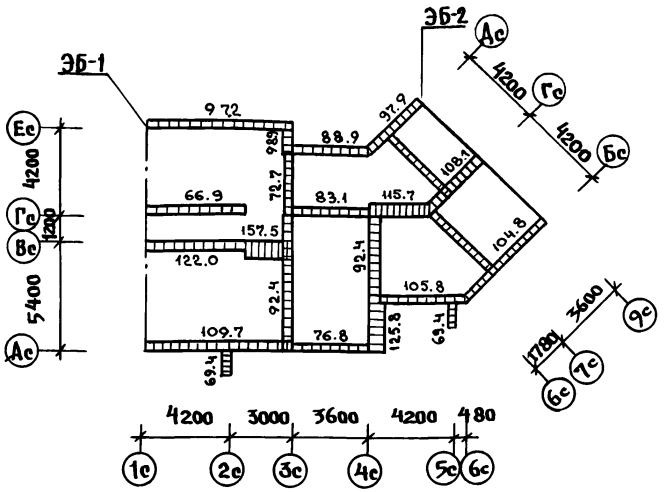

Нагрузки даны в кН / м

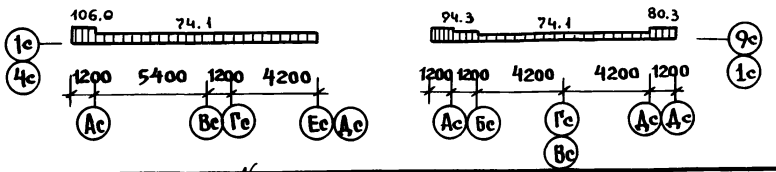

Нач. отд.	Баходдина		
Гл. кон. пр.	Борисов		
Зав. сект.	Бабушкина		
Н. контр.	Борисов		

Альбом 1 192-070.91-АС

Привязан:

Инв. №

Блок-секция 2этажная поворотная под углом 135° 2Б-3Б-3Б /в монолитном исполнении/

Стадия	Лист	Листов
Р	8	

Общие данные /окончание/

КБ по железобетону им. А.А. Якушева

25322-01 10

Инв. № подл. | Подпись и дата | Взам. инв. №

НАИМЕНОВАНИЕ	ВАРИАНТ	ХАРАКТЕРИСТИКА
ФАСАДЫ	1	Со скатной крышей по деревянным стропильным балкам. Лоджии выступающие, прямоугольного очертания.
ФУНДАМЕНТЫ	1	Ленточные монолитные
Стены подвала наружные	1 2 3	Монолитные из легкого бетона толщиной 300 мм То же 400 мм То же 500 мм
Стены подвала внутренние		Монолитные из тяжелого бетона толщиной 160 мм
Стены наружные	1 2 3	Однослойные монолитные из легкого бетона толщиной 300 мм То же 400 мм То же 500 мм
Стены внутренние		Монолитные из тяжелого бетона толщиной 160 мм
Перегородки	 1 2	Гипсокартонные листы по деревянному каркасу межкомнатные 80 мм межквартирные 150 мм
Перекрытия		Монолитные из тяжелого бетона толщиной 160 мм

НАИМЕНОВАНИЕ	ВАРИАНТ	ХАРАКТЕРИСТИКА
Крыша	1	Скатная-волнистая асбоцементная по деревянным стропильным балкам
Лоджии	1	Монолитные из тяжелого бетона толщиной 160 мм
Ограждения лоджий	1	Деревянные – доски по металлоконструкциям.
Плита входа		Монолитная из тяжелого бетона
Окна и балконные двери	1 2 3	С раздельными переплетами Со спаренными переплетами С раздельно-спаренными переплетами
Полы в комнатах и кухнях	1 2	Линолеум на теплозвукоизоляционной подоснове (кухни) Паркет щитовой (жилые комнаты, прихожие)
Отделка наружных стен	1 2	Покраска кремнеорганическими красками КО-174 Покрытие поверхности набрызгом цветными цементно-полимерными растворами
Санкабины		Мелкоштучные элементы по сборному сантехническому поддону

Взам. инв. № | Подпись и дата | Инв. № подл.

Привязан:

Инв. №

Зав. отд.	Баходина	
Гл. арх. пр.	Матяшев	
Гл. кон. пр.	Борисов	
Зав. сект.	Колесникова	
Архит.	Каратаева	
Н. контр.	Матяшев	

Альбом 1 — 192-070.91-АС

Блок-секция 2-этажная поворотная под углом 135° 2Б-3Б-5Б /в монолитном исполнении/

Стадия	Лист	Листов
Р.	9	

Ведомость вариантов проектных решений (начало)

КБ по железобетону им. А.А. Якушева

НАИМЕНОВ		ХАРАКТЕРИСТИКА
ОТДЕЛКА СТЕН КУХОНЬ	1	МАСЛЯНАЯ ОКРАСКА НА ВЫСОТУ 1.8м – ВЫШЕ УЛУЧШЕННАЯ КЛЕЕВАЯ ОКРАСКА. ОБЛИЦОВКА ГЛАЗУРОВАННОЙ ПЛИТКОЙ /БЕЛОЙ, БЕЗ РИСУНКА/ ПО ДЛИНЕ КУХОННОГО ФРОНТА НА ВЫСОТУ 0,6м /МЕЖДУ НАПОЛЬНЫМИ И НАВЕСНЫМИ ШКАФАМИ, ВКЛЮЧАЯ БОКОВЫЕ СТЕНЫ У ПЛИТЫ И МОЙКИ/
ОТДЕЛКА СТЕН, ВАННОЙ КОМНАТЫ	1	ОБЛИЦОВКА ГЛАЗУРОВАННОЙ ПЛИТКОЙ /БЕЛОЙ БЕЗ РИСУНКА/ СТЕН, К КОТОРЫМ ПРИМЫКАЮТ САНИТАРНЫЕ ПРИБОРЫ НА ВЫСОТУ 1.8м/ СКРЫТЫЕ УЧАСТКИ ЗА ВАННОЙ НЕ ОБЛИЦОВЫВАЮТСЯ. ОБЛИЦОВКА ГЛАЗУРОВАННОЙ ПЛИТКОЙ ОСТАЛЬНЫХ УЧАСТКОВ СТЕН В ЦОКОЛЬНОЙ ЧАСТИ НА ВЫСОТУ 0.15м И МАСЛЯНАЯ ОКРАСКА НА ВЫСОТУ 1.8м, ВЫШЕ – УЛУЧШЕННАЯ КЛЕЕВАЯ ОКРАСКА.
ОТДЕЛКА СТЕН ТУАЛЕТА	1	ОБЛИЦОВКА КЕРАМИЧЕСКОЙ МЕТЛАХСКОЙ ПЛИТКОЙ В ЦОКОЛЬНОЙ ЧАСТИ НА ВЫСОТУ 0.10м И МАСЛЯНАЯ ОКРАСКА НА ВЫСОТУ 1.8м ВЫШЕ – УЛУЧШЕННАЯ КЛЕЕВАЯ ОКРАСКА

НАИМЕНОВ.		ХАРАКТЕРИСТИКА
ОТДЕЛКА ПОТОЛКА	1	УЛУЧШЕННАЯ КЛЕЕВАЯ ОКРАСКА
ОТДЕЛКА СТОЛЯРНЫХ ИЗДЕЛИЙ	1	МАСЛЯНАЯ ОКРАСКА ЗА 2 РАЗА
ШКАФЫ И АНТРЕСОЛИ	1	КАРКАСНО-ЩИТОВЫЕ
ОТДЕЛКА ШКАФОВ И АНТРЕСОЛЕЙ.	1.	ОКЛЕЙКА ПОЛИВИНИЛХЛОРИДНОЙ ПЛЕНКОЙ.
ОТОПЛЕНИЕ	1	ЦЕНТРАЛЬНОЕ С ТЕМПЕРАТУРОЙ ВОДЫ 95°-70°С. СИСТЕМА ОДНОТРУБНАЯ С НИЖНЕЙ РАЗВОДКОЙ ТУПИКОВАЯ С РАДИАТОРАМИ ТИПА "МС-140" НА РАСЧЕТНУЮ ТЕМПЕРАТУРУ – 20°÷40°С
ВЕНТИЛЯЦИЯ	1	ЕСТЕСТВЕННАЯ ИЗ КУХОНЬ И САНУЗЛОВ.
КАНАЛИЗАЦИЯ	1	В ГОРОДСКУЮ СЕТЬ С УСТАНОВКОЙ В КВАРТИРАХ ВАННЫ, УМЫВАЛЬНИКА, УНИТАЗА, МОЙКИ.
ГОРЯЧЕЕ ВОДОСНАБЖЕНИЕ	1	ЦЕНТРАЛИЗОВАННОЕ ОТ ВНЕШНЕЙ СЕТИ С ЦИРКУЛЯЦИЕЙ В СТОЯКАХ И МАГИСТРАЛЯХ
ВОДОПРОВОД	1	ХОЗЯЙСТВЕННО-ПИТЬЕВОЙ ОТ ВНЕШНЕЙ СЕТИ.
ГАЗОПРОВОД	1	ОТ ВНЕШНЕЙ СЕТИ С УСТАНОВКОЙ ПЛИТ.
УСТРОЙСТВО СВЯЗИ	1	РАДИОТРАНСЛЯЦИОННАЯ СЕТЬ, ТЕЛЕФОННЫЕ ВВОДЫ, КОЛЛЕКТИВНЫЕ ТЕЛЕАНТЕННЫ

ЗАВ.ОТД.	БАХОЛДИНА	
ГЛ.АРХ.ПР.	МАТЯШЕВ	
ГЛ.КОН.ПР.	БОРИСОВ	
ЗАВ.СЕКТ.	КОЛЕСНИКОВА	
АРХИТ.	КАРАТАЕВА	
Н.КОНТР.	МАТЯШЕВ.	

ПРИВЯЗАН.

ИНВ. №

Альбом 1 — 192-070.91-АС

БЛОК-СЕКЦИЯ 2-ЭТАЖНАЯ ПОВОРОТНАЯ ПОД УГЛОМ 135° 2Б-3Б-5Б (В МОНОЛИТНОМ ИСПОЛНЕНИИ/

ВЕДОМОСТЬ ВАРИАНТОВ ПРОЕКТНЫХ РЕШЕНИЙ /ОКОНЧАНИЕ/.

СТАДИЯ	ЛИСТ	ЛИСТОВ
Р	10	

КБ по железобетону им. А.А. Якушева

25322-01 12

ИНВ.№ ПОДЛ. | ПОДПИСЬ И ДАТА | ВЗАМ. ИНВ.№

НАИМЕНОВАНИЕ		КОЛИЧЕСТВО
1		2
Типы квартир		
Двухкомнатные	2Б	1
Трехкомнатные	3Б	1
Пятикомнатные	5Б	1
Всего квартир		3
Площади:		
жилая	м²	157.64
квартир	м²	269.29
общая	м²	278,39
летних помещений	м²	18,66
застройки	м²	188,41
Объем строительный	м³	1380.53
в том числе:		
подземной части	м³	354,69

1		2
Эксплуатационные показатели		
Расходы		
воды холодной	л/с	0.33
воды горячей	л/с	0.41
канализационные стоки	л/с	1.91
Тепла	ккал/ч	64213
	Вт	74666
в том числе:		
на отопление	ккал/ч	25013
	Вт	29085
на горячее водоснабжение	ккал/ч	39200
	Вт	45581
Потребная электрическая мощность	квт	9.16
Количество радиотрансляционных точек		8
Емкость телефонного ввода	пара	—
Количество телеантенн		1
Газа	м³/ч	1.65

Инв. № подл. | Подпись и дата | Взам. инв. №

Нач. отд.	Баходина	
Гл. арх. пр	Матяшев	
Гл. кон. пр	Борисов	
Зав. сек.	Колесникова	
Н. контр.	Матяшев	

Привязан:

Инв. №

Альбом 1 192-070.91-АС

Блок-секция 23этажная поворотная под углом 135° 2Б-3Б-5Б /в монолитном исполнении/

Объемно-планировочные и эксплуатационные показатели

Стадия	Лист	Листов
Р	11	

КБ по железобетону им. А.А. Якушева

25322-01 13

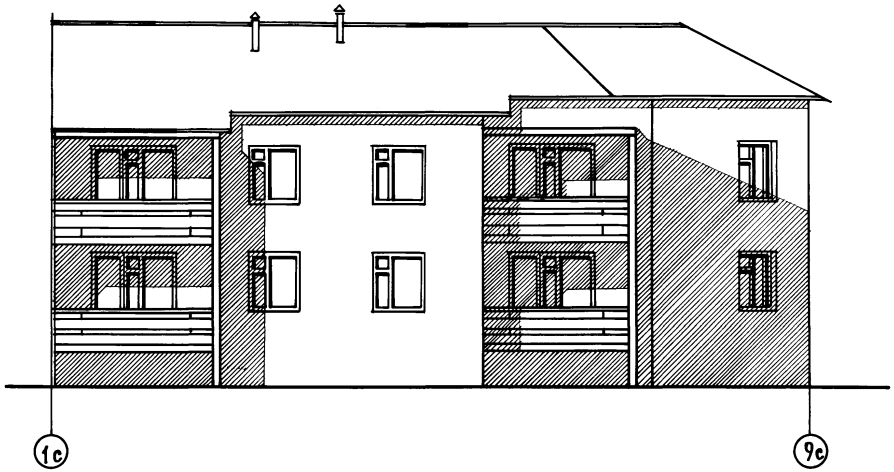

Нач.отд.	Бахолдина	
Гл.арх.пр.	Матяшев	
Гл.кон.пр.	Борисов	
Зав.сект.	Колесникова	
Техник	Святюк	
Н.контр.	Матяшев	

Привязан:

Инв.№

Альбом 1 — 192-070.91-АС

Блок-секция 2-этажная поворотная под углом 135°. 2Б-3Б-5Б /в монолитном исполнении/

Стадия	Лист	Листов
Р	12	

Фасад в осях 1с-9с

КБ по железобетону им. А.А. Якушева

25322-01 14

Инв.№ подл. | Подпись и дата | Взам.инв.№

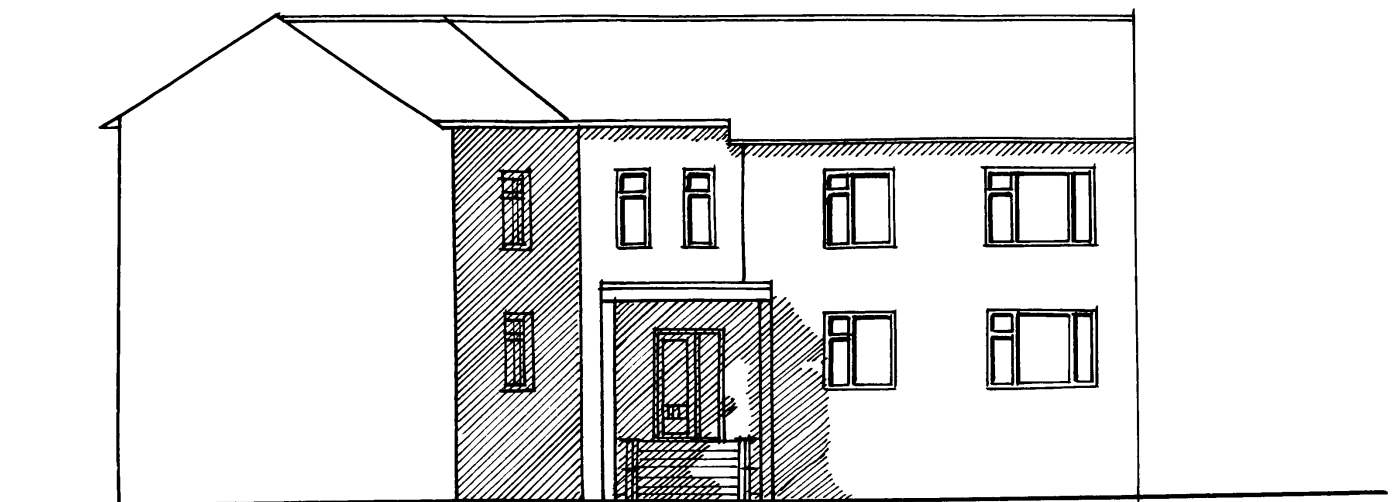

Инв.№ подл.	Подпись и дата	Взам.инв.№

Нач.от.д.	Баходдина	
Гл.арх.пр.	Матяшев	
Гл.кон.пр.	Борисов	
Зав.сект.	Колесникова	
Техник	Святюк	
Н.контр.	Матяшев	

Привязан

Инв.№

Альбом 1 — 192-070.91-АС

Блок-секция 2-этажная поворотная под углом 135° 2Б-3Б-5Б /в монолитном исполнении/

Стадия	Лист	Листов
Р	13	

Фасад в осях 9с-1с

КБ по железобетону им. А.А. Якушева

25322-01 15

I-I

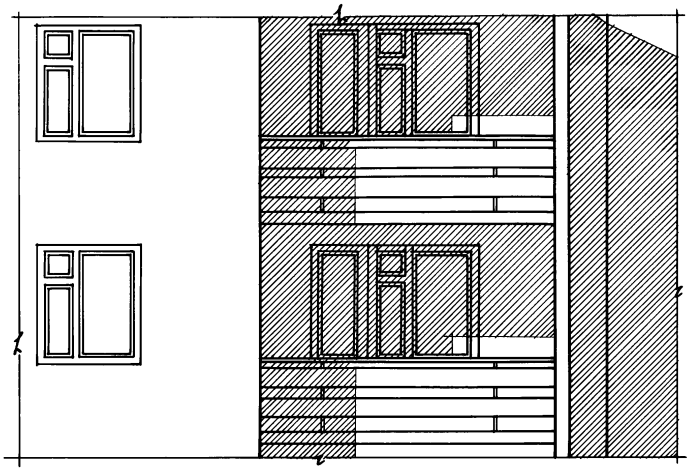

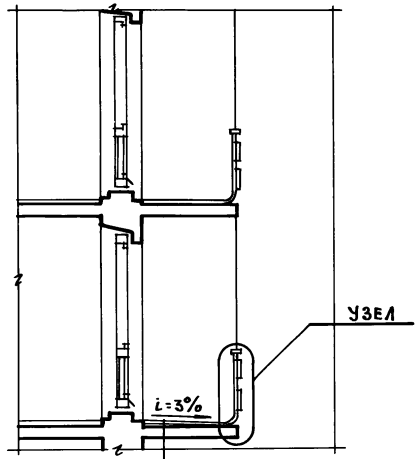

КЕРАМИЧЕСКАЯ ПЛИТКА НА ЦЕМЕНТНОМ РАСТВОРЕ

2 СЛОЯ РУБЕРОИДА

ПЛИТА ЛОДЖИИ

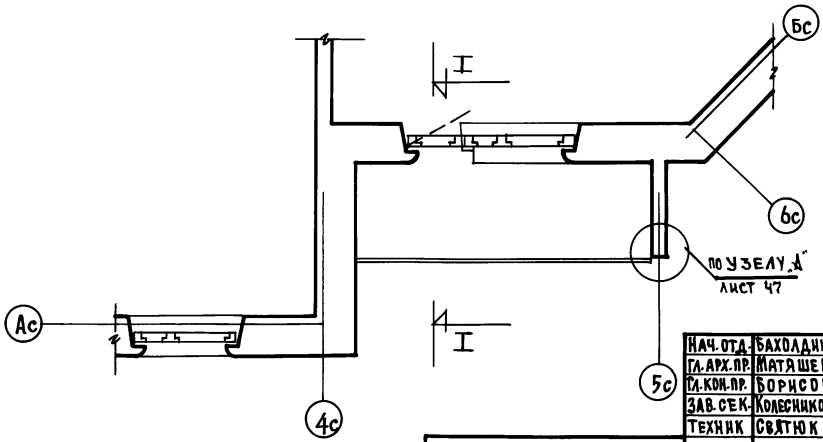

Нач. отд.	Баходина	
Гл. арх. пр.	Матяшев	
Гл. кон. пр.	Борисов	
Зав. сек.	Колесникова	
Техник	Святюк	

Альбом 1 192-070.91-АС

Привязан:

Инв. №

Н. контр.	Матяшев	

Блок-секция 2-этажная поворотная под углом 135°. 2Б-3Б-5Б /в монолитном исполнении/

Стадия	Лист	Листов
Р	14	

Фрагмент фасада по оси Ас-Бс в осях 4с-5с

КБ по железобетону им. А.А. Якушева

25322-01 16

Инв. № подл. | Подпись и дата | Взам. инв. №

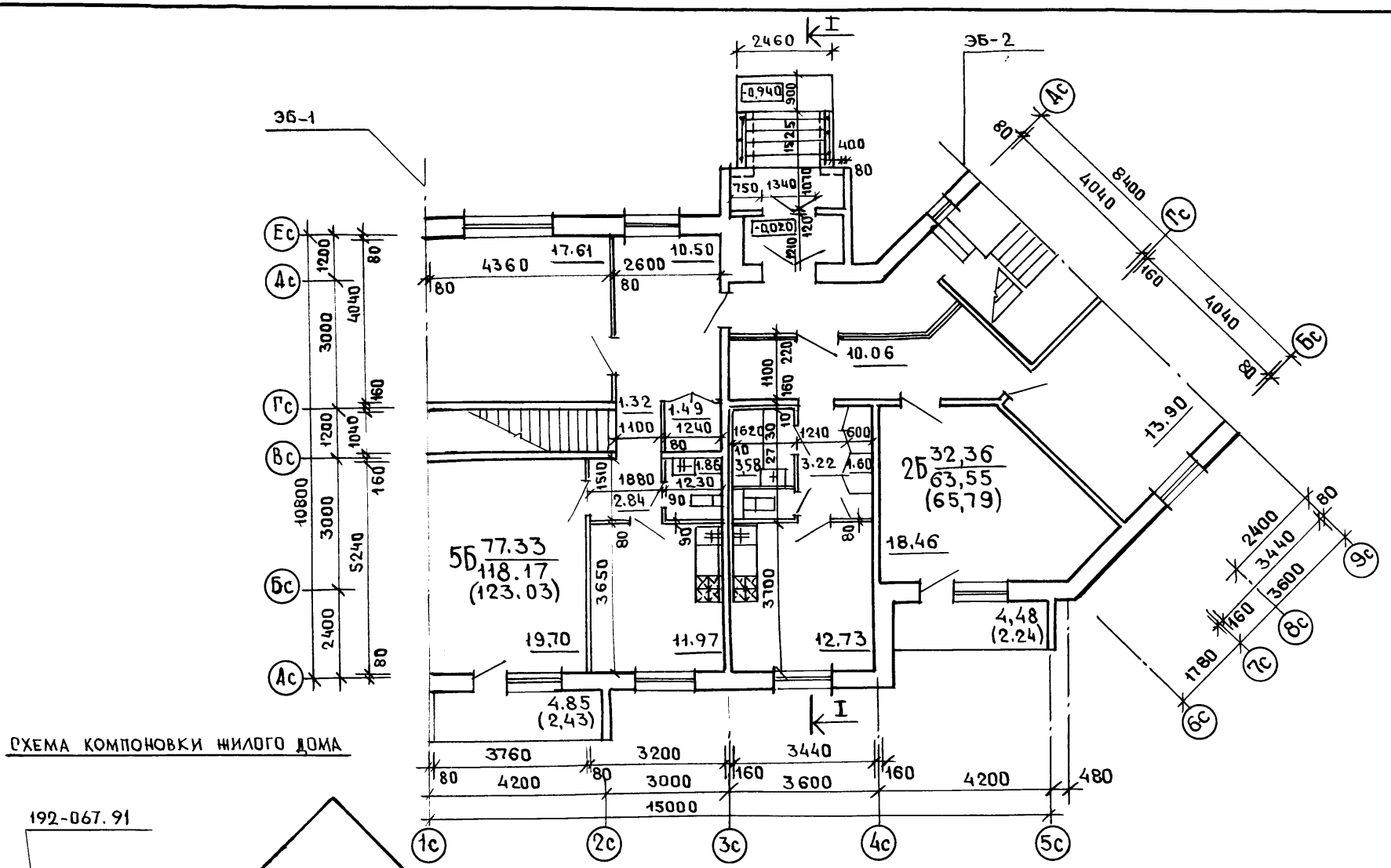

СХЕМА КОМПОНОВКИ ЖИЛОГО ДОМА

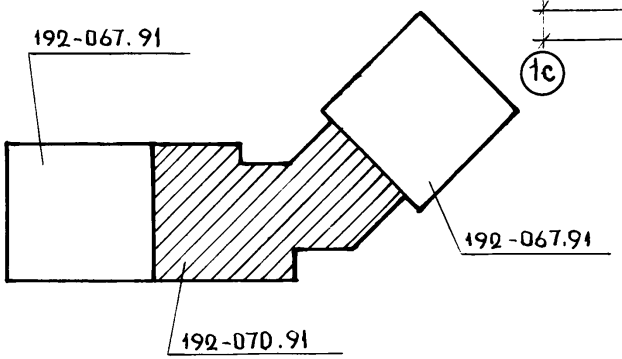

Нач.отд.	Бахолдина	
Гл.арх.пр.	Матящев	
Гл.констр.	Борисов	
Зав.сект.	Колесникова	
Н.контр.	Матящев	

Альбом 1 — 192-070.91-АС

Блок-секция 2-этажная поворотная под углом 135° 2Б-3Б-5Б (в монолитном исполнении)

Стадия	Лист	Листов
Р	15	

План 1го этажа

КБ по железобетону им. А.А. Якушева

Привязан:

Инв.№

Инв.№ подл. | Подпись и дата | Взам.инв.№

25322-01 17

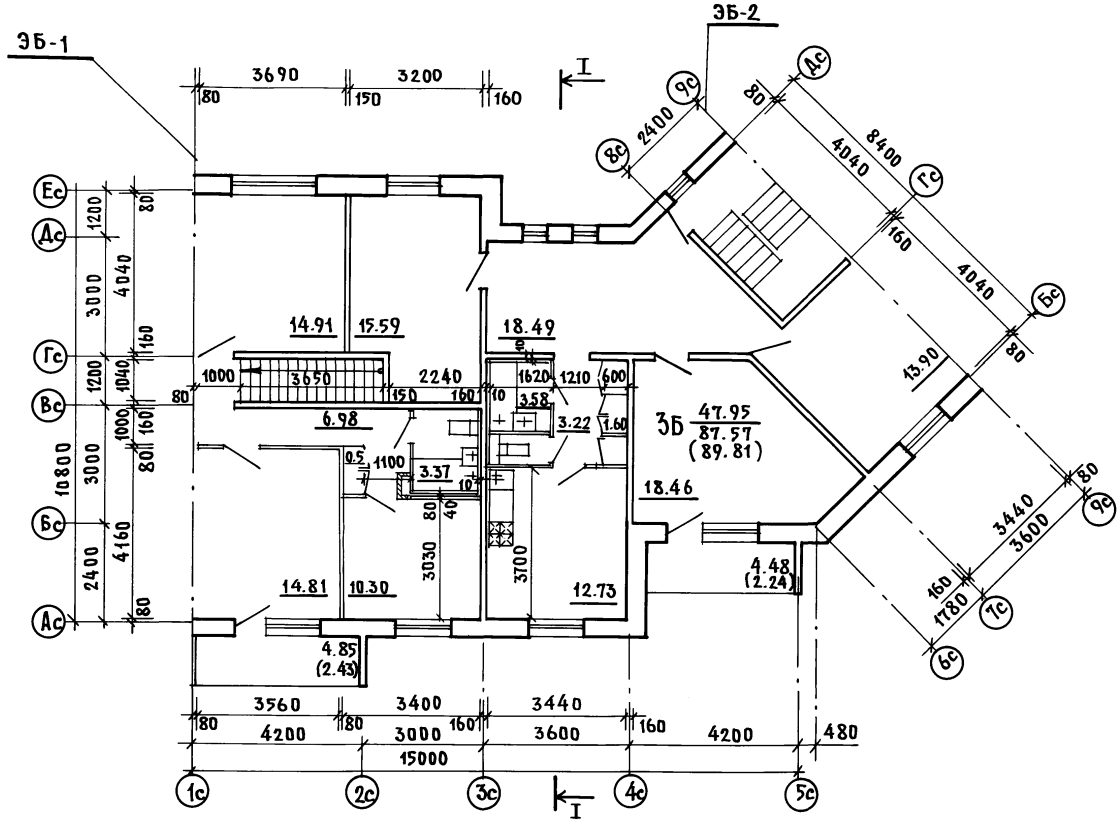

Нач.отд.	Баходдина		
Гл.архит.	Матяшев		
Гл.кон.пр.	Борисов		
Зав.сек.	Комесникова		
Архит.	Каратаева		
Н.контр.	Матяшев		

Привязан:

Инв.№

Альбом 1 — 192-070.91-АС

Блок-секция 2-этажная поворотная под углом 135° 2Б-3Б-5Б (в монолитном исполнении)

Стадия	Лист	Листов
Р	16	

План 2го этажа

КБ по железобетону им. А.А. Якушева

25322-01 18

Инв.№подл. | Подпись и дата | Взам.инв.№

РАЗРЕЗ I-I

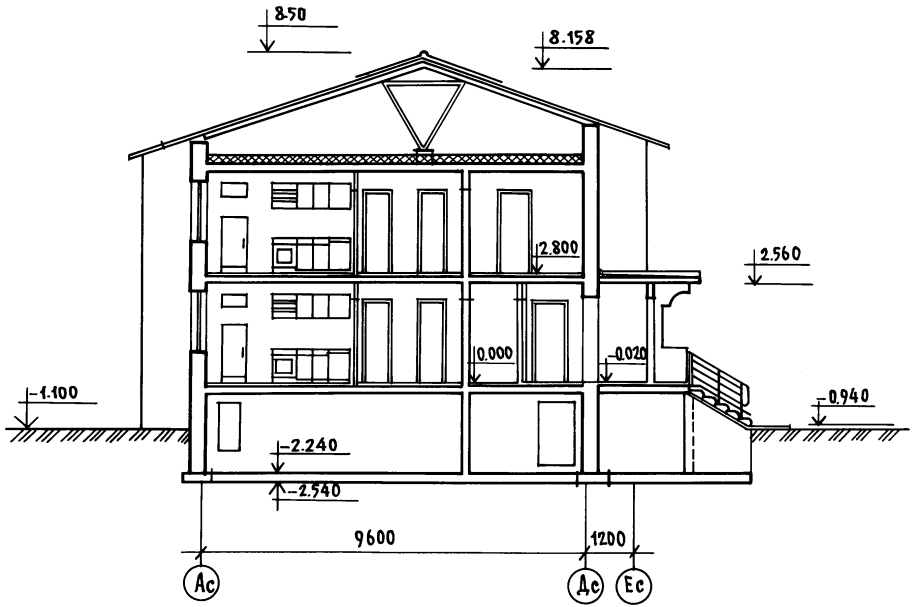

Нач.отд.	Баходдина	
Гл.арх.пр.	Матяшев	
Гл.конс.пр.	Борисов	
Зав.сек.	Колесникова	
Техник	Святюк	

Альбом 1 192-070.91-АС

Привязан:

Инв.№

Н.контр. Матяшев

Блок-секция 2-этажная поворотная под углом 135° 2Б-3Б-5Б /в монолитном исполнении/

Стадия	Лист	Листов
Р	17	

Разрез I-I

КБ по железобетону им. А.А. Якушева

Инв.№ подл. | Подпись и дата | Взам. инв.№

ПОМЕЩЕНИЯ	ПОТОЛКИ		СТЕНЫ И ПЕРЕГОРОДКИ	
	ПЛОЩАДЬ $м^2$	ВИД ОТДЕЛКИ	ПЛОЩАДЬ $м^2$	ВИД ОТДЕЛКИ
ЖИЛЫЕ КОМНАТЫ КОРИДОРЫ ВСТРОЕННЫЕ ШКАФЫ КЛАДОВЫЕ	219,47	УЛУЧШЕННАЯ КЛЕЕВАЯ ОКРАСКА		ОКЛЕЙКА НА ВСЮ ВЫСОТУ ПОМЕЩЕНИЯ ОБОЯМИ УЛУЧШЕННОГО КАЧЕСТВА
КУХНИ	37.43			МАСЛЯНАЯ ОКРАСКА НА ВЫСОТУ 1.8м /ВЫШЕ-УЛУЧШЕННАЯ КЛЕЕВАЯ ОКРАСКА; ОБЛИЦОВКА ГЛАЗУРОВАННОЙ ПЛИТКОЙ ПО ДЛИНЕ КУХОННОГО ФРОНТА НА ВЫСОТУ 0.6м
ВАННЫЕ КОМНАТЫ	10,53			ОБЛИЦОВКА ГЛАЗУРОВАННОЙ ПЛИТКОЙ СТЕН, К КОТОРЫМ ПРИМЫКАЮТ САНИТАРНЫЕ ПРИБОРЫ, НА ВЫСОТУ 1.8м /СКРЫТЫЕ УЧАСТКИ ЗА ВАННОЙ НЕ ОБЛИЦОВЫВАЮТСЯ/; ОСТАЛЬНЫЕ УЧАСТКИ СТЕН В ЦОКОЛЬНОЙ ЧАСТИ ОБЛИЦОВЫВАЮТСЯ НА ВЫСОТУ 0.15м И МАСЛЯНАЯ ОКРАСКА ДО ВЫСОТЫ 1.8м. ВЫШЕ-УЛУЧШЕННАЯ КЛЕЕВАЯ ОКРАСКА
ТУАЛЕТНЫЕ	1,86			ОБЛИЦОВКА КЕРАМИЧЕСКОЙ МЕТЛАХСКОЙ ПЛИТКОЙ В ЦОКОЛЬНОЙ ЧАСТИ НА ВЫСОТУ 0.10м И МАСЛЯНАЯ ОКРАСКА ДО ВЫСОТЫ 1.8м. ВЫШЕ-УЛУЧШЕННАЯ КЛЕЕВАЯ ОКРАСКА
ЛЕСТНИЧНЫЕ КЛЕТКИ				МАСЛЯНАЯ ОКРАСКА В ЦОКОЛЬНОЙ ЧАСТИ НА ВЫСОТУ 0.15м. УЛУЧШЕННАЯ КЛЕЕВАЯ ОКРАСКА НА ВСЮ ВЫСОТУ ПОМЕЩЕНИЯ

Инв.№ подл. | Подпись и дата | Взам.инв.№

Зав.отд.	Баходдина	
Гл.арх.пр.	Матяшев	
Гл.кон.пр.	Борисов	
Зав.сек.	Кодесникова	
Архит.	Каратаева	
Н.контр.	Матяшев	

Привязан:

Инв. №

Альбом 1 192-070.91-АС

Блок-секция 2-этажная поворотная под углом 135 25-3.5-3.6 /в монолитном исполнении/

Стадия	Лист	Листов
Р	18	

Ведомость отделки помещений

КБ по железобетону им. А.А. Якушева

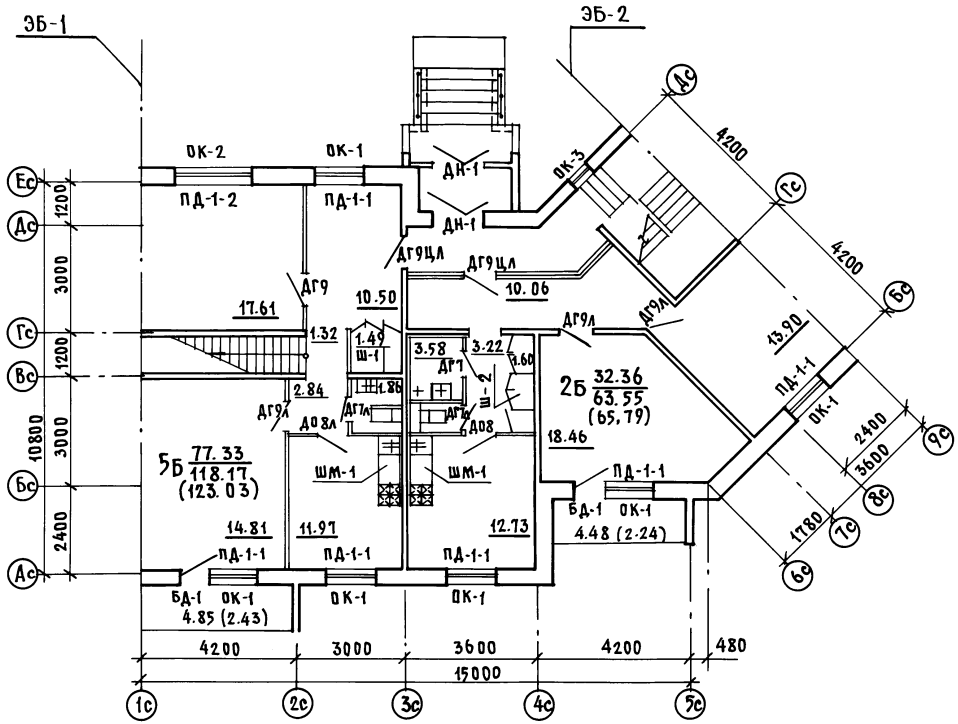

Нач.отд.	Баходина		
Гл.арх.пр	Матяшев		
Гл.кон.пр	Борисов		
Зав.сек.	Колесникова		
Архит.	Каратаева		
Н.контр.	Матяшев		

Альбом 1 — 192-070.91-АС

Привязан:

Инв.№

Блок-секция 2-этажная поворотная под углом 135° 2Б-3Б-5Б /в монолитном исполнении/

Стадия	Лист	Листов
Р	19	

План отделочных работ 1-го этажа

КБ железобетону им. А.А. Якушева

25322-01 21

Инв.№подл. | Подпись и дата | Взам.инв.№

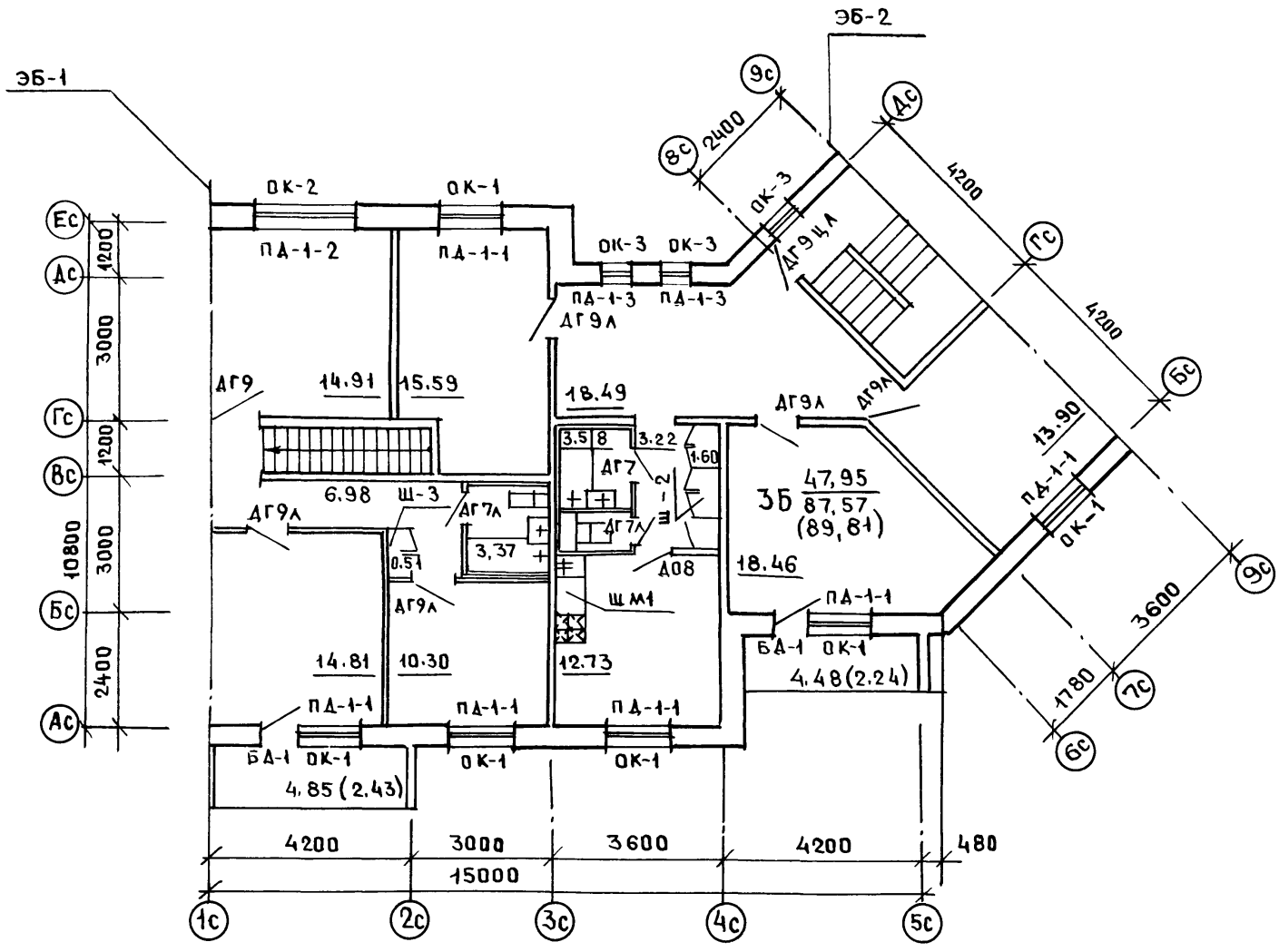

НДЧ.ОТД	БАХОЛДИНА	
ГЛ.АРХ.ПР	МАТЯШЕВ	
ГЛ.КОН.ПР	БОРИСОВ	
ЗАВ.СЕК.	КОЛЕСНИКОВА	
АРХИТ.	КАРАТАЕВА	
Н.КОНТР.	МАТЯШЕВ	

ПРИВЯЗАН

ИНВ.№

ИНВ.№ ПОДЛ. | ПОДПИСЬ И ДАТА | ВЗАМ.ИНВ.№

Альбом 1

192-070.91-АС

БЛОК-СЕКЦИЯ 2-ЭТАЖНАЯ ПОВОРОТНАЯ ПОД УГЛОМ 135° 2Б-3Б-5Б /В МОНОЛИТНОМ ИСПОЛНЕНИИ

СТАДИЯ	ЛИСТ	ЛИСТОВ
Р	20	

ПЛАН ОТДЕЛОЧНЫХ РАБОТ 2ГО ЭТАЖА

КБ ПО ЖЕЛЕЗОБЕТОНУ им.А.А.ЯКУШЕВА

ИНВ.№ ПОДЛ.	ПОДПИСЬ И ДАТА	ВЗАМ.ИНВ.№

МАРКА	ОБОЗНАЧЕНИЕ	НАИМЕНОВАНИЕ	КОЛ-ВО НА ЭТАЖ. 1	2	ВСЕГО	МАССА ЕД.КГ	ПРИМЕЧАНИЕ
ОКНА И БАЛКОННЫЕ ДВЕРИ ДЕРЕВЯННЫЕ СО СПАРЕННЫМИ ПЕРЕПЛЕТАМИ							
ОК-1	ГОСТ 11214-86	ОС 15-13.5	6	6	12		
ОК-2	—"—	ОС15-21	1	1	2		
ОК-3	—"—	ОС15-6	1	3	4		
БД-1	—"—	БС22-7.5	2	2	4		
ОКНА И БАЛКОННЫЕ ДВЕРИ ДЕРЕВЯННЫЕ С РАЗДЕЛЬНЫМИ ПЕРЕПЛЕТАМИ							
ОК-1	ГОСТ 11214-86	ОР15-13.5	6	6	12		
ОК-2	—"—	ОР15-21	1	1	2		
ОК-3	—"—	ОР15-6	1	3	4		
БД-1	—"—	БР22-7.5	2	2	4		
ДОСКИ ПОДОКОННЫЕ ДЕРЕВЯННЫЕ ДЛЯ ОКОН СО СПАРЕННЫМИ И РАЗДЕЛЬНЫМИ ПЕРЕПЛЕТАМИ							
ПД-1-1	ГОСТ 8242-88	ПД-1-34х250х1450	6	6	12		
ПД-1-2	—"—	ПД-2-34х250х2200	1	1	2		
ПД-1-3	—"—	ПД-3-34х250х700	—	2	2		
ОКНА И БАЛКОННЫЕ ДВЕРИ С ТРОЙНЫМ ОСТЕКЛЕНИЕМ							
ОК-1	ГОСТ 16289-86	ОРС 15-13.5	6	6	12		
ОК-2	—"—	ОРС15-21	1	1	2		
ОК-3	—"—	ОРС15-6	1	3	4		
БД-1	—"—	БРС 22-7.5	2	2	4		
ДОСКИ ПОДОКОННЫЕ ДЕРЕВЯННЫЕ ДЛЯ ОКОН С ТРОЙНЫМ ОСТЕКЛЕНИЕМ							
ПД-1-1	ГОСТ 8242-88	ПД-1-34х250х1450	6	6	12		
ПД-1-2	—"—	ПД-2-34х250х2200	1	1	2		
ПД-1-3	—"—	ПД-3-34х250х700	—	2	2		
ДВЕРИ ДЕРЕВЯННЫЕ ВНУТРЕННИЕ							
ДГ9ЦЛ	СЕРИЯ 1.136-10	ДГ21-9ЦЛ	2	1	3		
ДГ9	—"—	ДГ21-9	1	1	2		
ДГ9Л	—"—	ДГ21-9Л	3	5	8		
ДО8	—"—	ДО21-8	1	1	2		
ДО8Л	—"—	ДО21-8Л	1	—	1		
ДГ7	—"—	ДГ21-7	1	1	2		
ДГ7Л	—"—	ДГ21-7Л	2	2	4		
ДВЕРИ ДЕРЕВЯННЫЕ НАРУЖНЫЕ							
ДН-1	СЕРИЯ 1.136.5-19	ДН21-13ЩР2П	2	—	2		
НАЛИЧНИКИ ДЕРЕВЯННЫЕ ДЛЯ ВНУТРЕННИХ ДВЕРЕЙ (П.М.)							
Н-1	ГОСТ 8242-88	Н-1-54х13	224				
НАЛИЧНИКИ ДЕРЕВЯННЫЕ ДЛЯ ОКОН (П.М.)							
Н-2	ГОСТ 8242-88	Н-2-34х13	76.8				
НАЛИЧНИКИ ДЕРЕВЯННЫЕ ДЛЯ НАРУЖНЫХ ДВЕРЕЙ (П.М.)							
Н-1	ГОСТ 8242-88	Н-1-74х13	11.0				
ПЛИНТУС ДЕРЕВЯННЫЙ (П.М.)							
ПЛ-5	ГОСТ 8242-88	ПЛ-5	161.52				
ВСТРОЕННЫЕ ШКАФЫ							
Ш-1	192-070.91 л. 84	Ш-1	—	1	1		
Ш-2	—"— л. 85	Ш-2	1	1	2		
Ш-3	—"— л. 86	Ш-3	3	—	3		
ШКАФ ПОД МОЙКУ							
ШМ-1	192.КД.И-14	ШМ-1	2	1	3		

ПРИВЯЗАН

ИНВ.№

НАЧ.ОТД.	БАХОЛДИНА	
ГЛ.АРХ.ПР.	МАТЯШЕВ	
ГЛ.КОН.ПР.	БОРИСОВ	
ЗАВ.СЕКТ.	КОЛЕСНИКОВА	
АРХИТ.	КАРАТАЕВА	
Н.КОНТР.	МАТЯШЕВ	

Альбом 1

192-070.91-АС

БЛОК-СЕКЦИЯ 2-ЭТАЖНАЯ ПОВОРОТНАЯ ПОД УГЛОМ 135° 26-36-56 /В МОНОЛИТНОМ ИСПОЛНЕНИИ/

Спецификация деревянных изделий.

СТАДИЯ	ЛИСТ	ЛИСТОВ
Р	21	

КБ по железобетону им.А.А.Якушева

25322-01 23

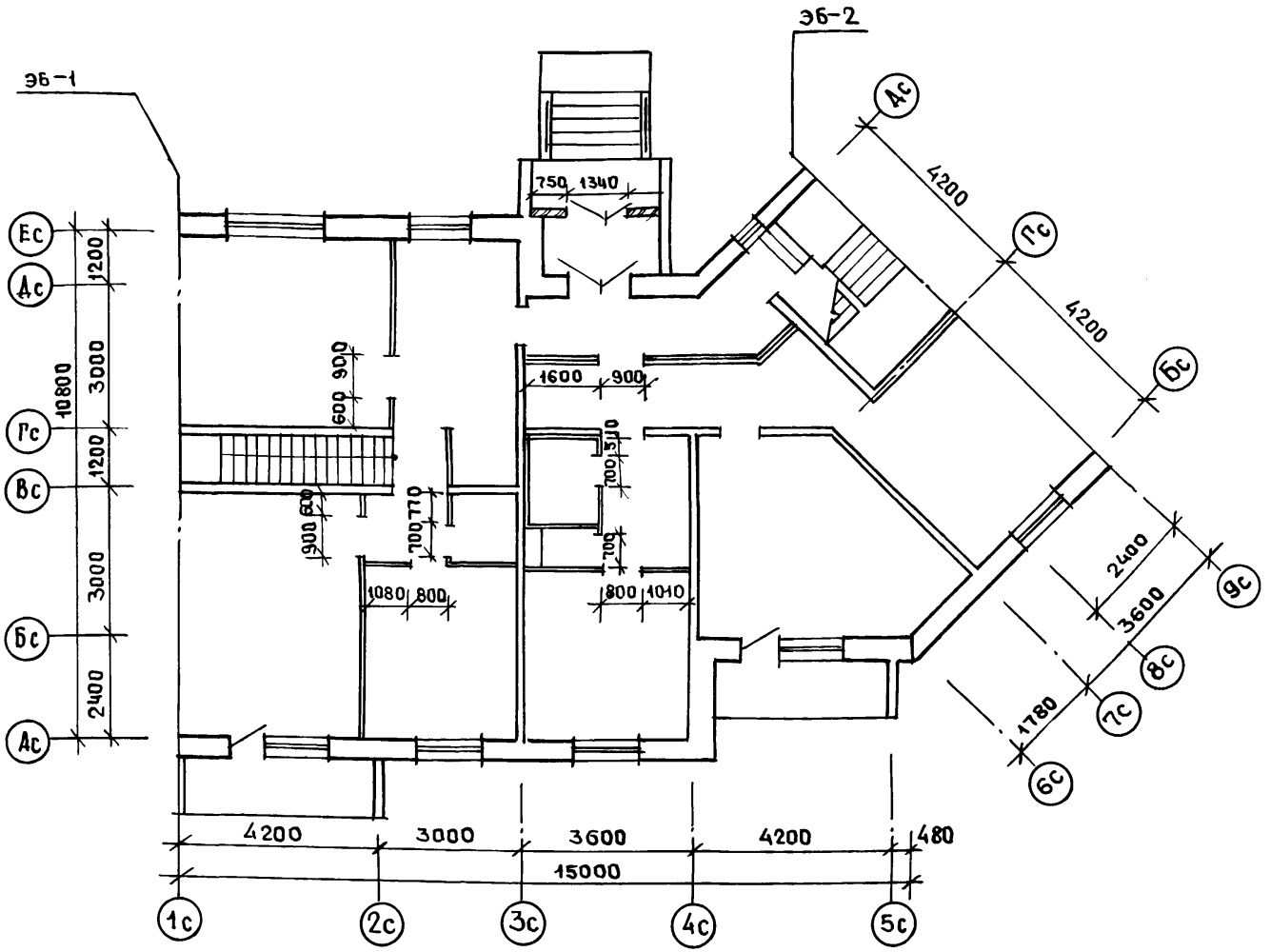

1. Межкомнатные перегородки (δ=80 мм) и межквартирные перегородки (δ=150 мм) выполняются из гипсокартонных листов по деревянному каркасу по серии 1.131.9-24 вып.2

2. Перегородки санкабин выполняются из кирпича или бетонных камней по ГОСТ 6133-84.

Нач.отд.	Баходина	
Гл.арх-пр.	Матяшев	
Гл.кон.пр.	Борисов	
Зав.сек.	Колесникова	
Арх.ит.	Каратаева	
Н.контр.	Матяшев	

привязан.

Инв.№

Альбом 1 — 192-070.91-АС

Блок-секция 2-этажная поворотная под углом 135° 2Б-3Б-5Б. /в монолитном исполнении/

Схема расположения перегородок 1го этажа

Стадия	Лист	Листов
Р.	22.	

КБ по железобетону им. А.А. Якушева

Инв.№ подл. | Подпись и дата | Взам. инв.№

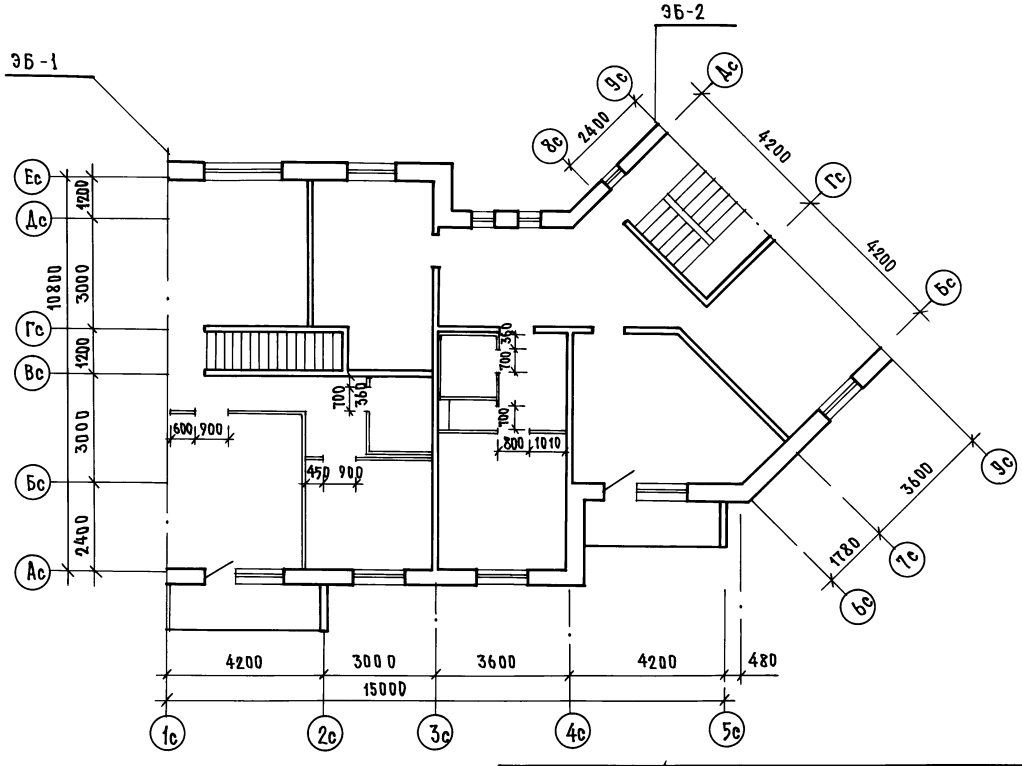

Примечание см.лист 22

Нач.отд.	Бахолдина		Альбом 1 — 192-070.91-АС
Гл.арх.пр.	Матяшев		
Гл.кон.пр	Борисов		
Зав.сект.	Колесникова		
Архит.	Каратаева		
Привязан:			Блок-секция 2-этажная поворотная под углом 135° 26-36-56 /в монолитном исполнении/
Инв.№	Н.контр.	Матяшев	Схема расположения перегородок 2го этажа

Стадия	Лист	Листов
Р	23	

КБ по железобетону им. А.А.Якушева

Инв.№подл. | Подпись и дата | Взам.инв.№

25322-01 25

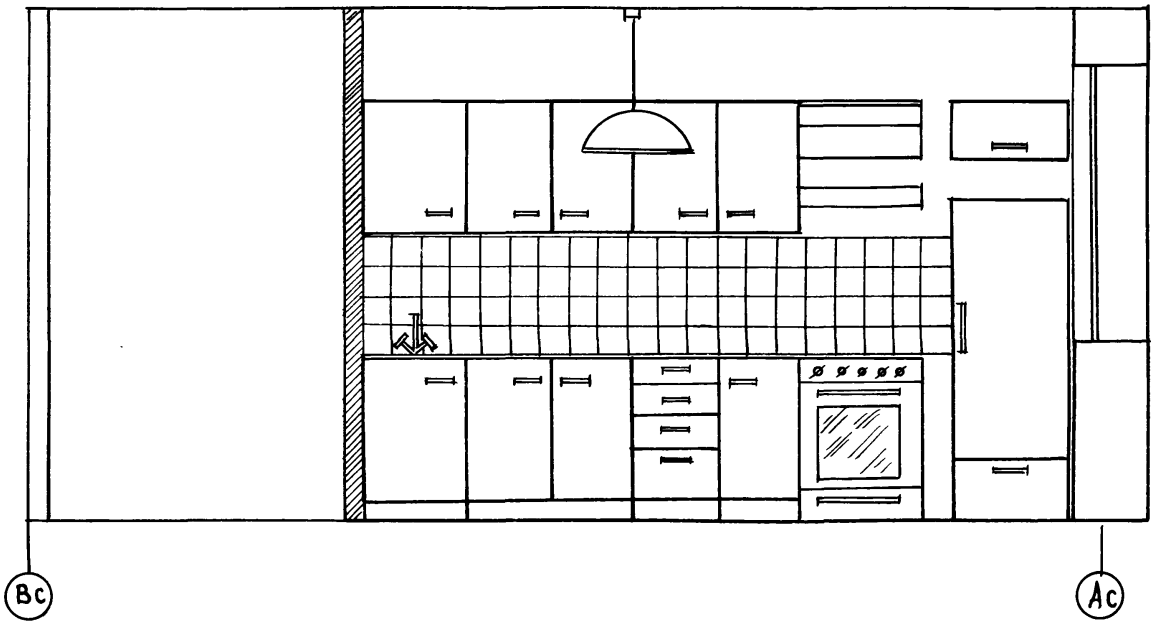

Нач.отд.	Баходдина	
Гл.архпр.	Матящев	
Гл.кон.пр.	Борисов	
Зав.сект.	Колесникова	
Архит.	Каратаева	
Н.контр.	Матящев	

Альбом 1 192-070.91-АС

Блок-секция 2-этажная поворотная под углом 135° 26-36-36 /в монолитном исполнении/

Стадия	Лист	Листов
Р	24	

Развертка стен в осях Вс-Ас

КБ по железобетону им. А.А. Якушева

Привязан:

Инв.№

Инв.№ подл. | Подпись и дата | Взам. инв.№

1-ый этаж

1 Кухни

- Линолеум на тепло-звукоизоляционной подоснове
- Мастика клеящая
- Стяжка из легкого бетона
- Керамзитовый гравий
- Пергамин



2 Жилые комнаты, коридоры, прихожие

- Паркет щитовой
- Керамзитовый гравий
- Плита перекрытия

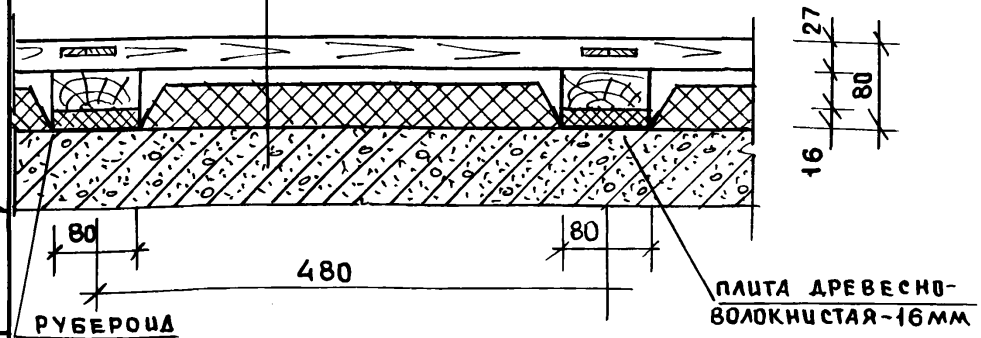

5 Санузлы

- Керамическая плитка
- Слой цем. песчаного раствора
- 2 слоя рубероида

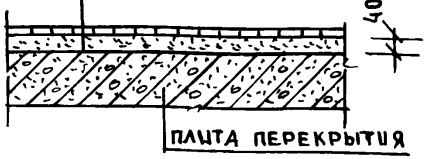

Типовой этаж

3 Кухни

- Линолеум на тепло-звукоизоляционной подоснове
- Мастика клеящая
- Стяжка из цем. песчаного раствора

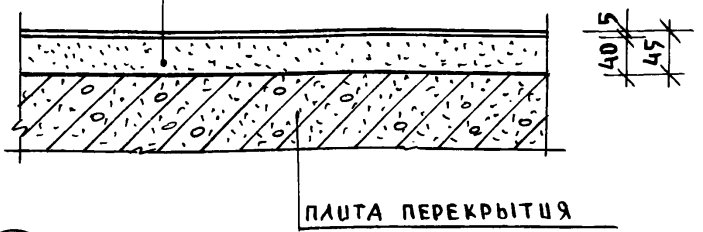

4 Жилые комнаты, коридоры, прихожие

- Паркет щитовой
- Плита перекрытия

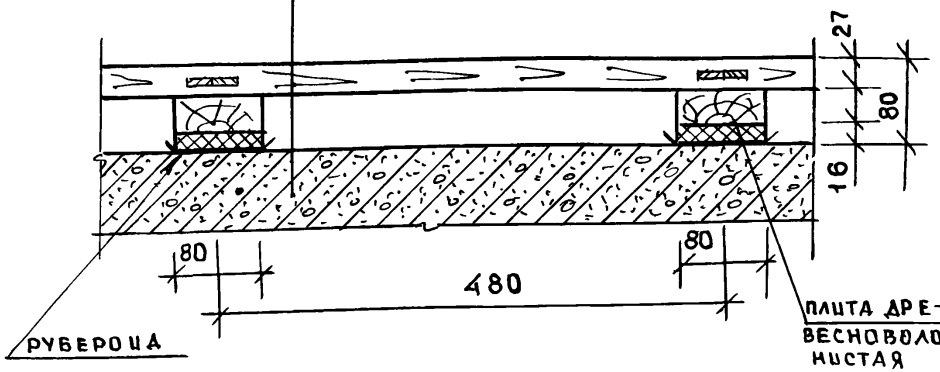

Нач. отд.	Баходина	
Гл. арх. пр.	Матяшев	
Гл. кон. пр.	Борисов	
Зав. сект	Колесникова	
Н. контр.	Матяшев	

Привязан

Инв. №

Инв. № подл. | Подпись и дата | Взам. инв. №

Альбом 1 192-070.91-АС

Блок-секция 2-этажная поворотная под углом 135° 2Б-3Б-5Б (в монолитном исполнении)

Стадия	Лист	Листов
Р	25	

Детали полов

КБ по железобетону им. А.А. Якушева

25322-01 27

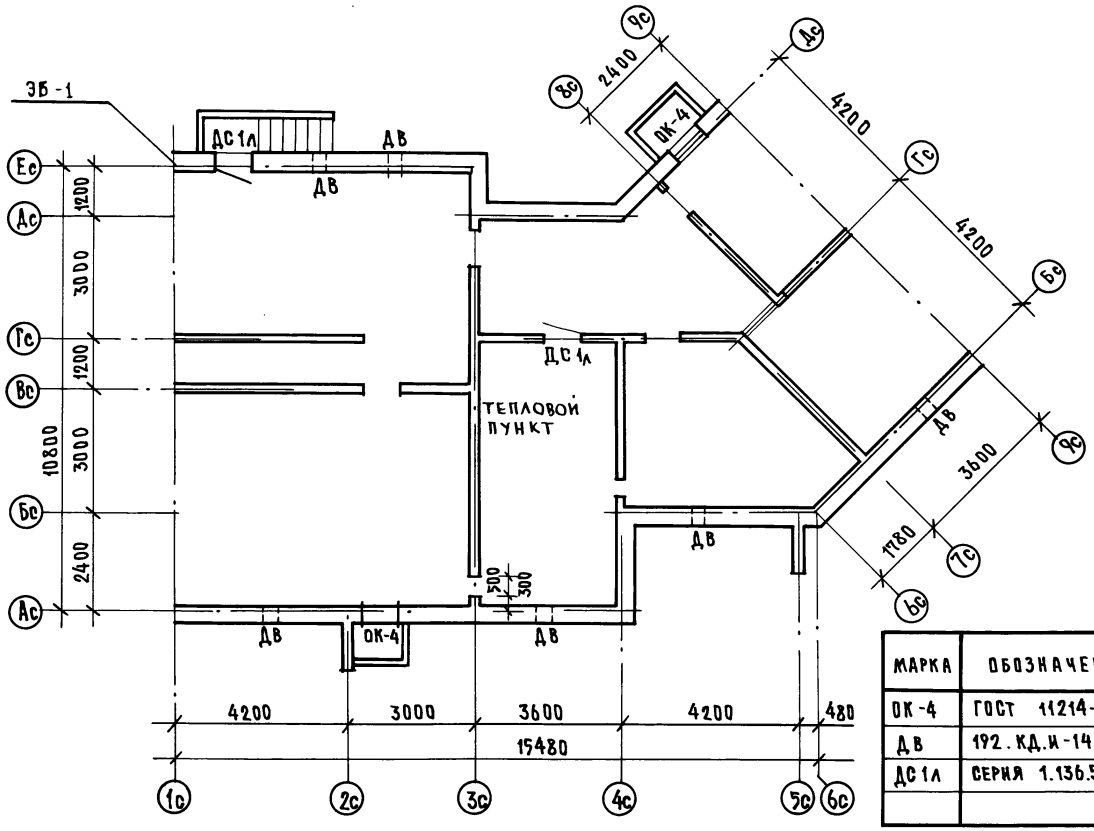

МАРКА	ОБОЗНАЧЕНИЕ	НАИМЕНОВАНИЕ	КОЛ. ШТ.	МАССА КГ	ПРИМЕЧ.
ОК-4	ГОСТ 11214-86	ОР 12-9	2		
ДВ	192.КД.И-14	Дверца вентиляции	6		
ДС1л	СЕРИЯ 1.136.5-19	ДС 16-9 ГТ л	2		

Нач. отд.	Баходина		
Гл. арх. пр.	Матяшев		
Гл. кон. пр.	Борисов		
Зав. сект.	Колесникова		
Н. контр.	Матяшев		

Альбом 1 192-070.91-АС

Блок-секция 9-этажная поворотная под углом 135° 2Б-3Б-5Б /в монолитном исполнении/

Стадия	Лист	Листов
Р	26	

План подвала

КБ по железобетону им. А.А. Якушева

Привязан:

Инв. №

Инв. № подл. | Подпись и дата | Взам. инв. №

25322-01 28

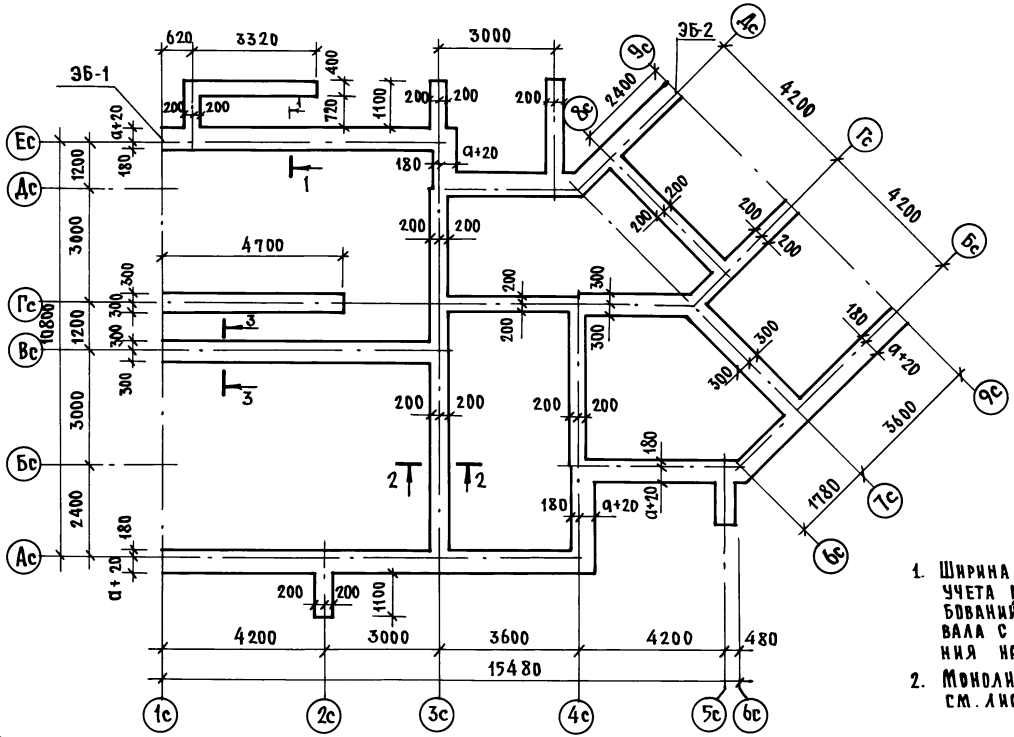

1-1
М1:20

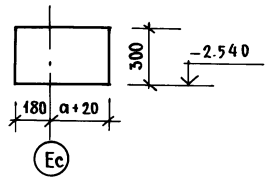

2-2
М 1:20

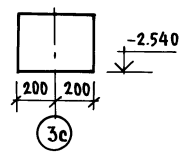

3-3
М1:20

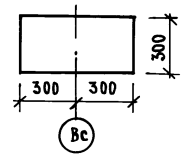

1. Ширина фундаментов определена из учета конструктивно-технологических требований возведения монолитных стен подвала с учетом равномерного распределения нагрузок на основание
2. Монолитные фундаменты ЗБ-1; ЗБ-2 см. лист 28

Расход бетона на фундаменты

Толщина наружных стен "а"	Бетон тяжелый, В7.5		
	на блок-секцию, м³	ЗБ-1 м³	ЗБ-2 м³
300	12.85	1.88	1.88
400	14.02	1.88	1.99
500	15.18	1.88	2.10

Зав.отд.	Баходина	
Гл.конс.пр.	Борисов	
Зав.сект.	Бабушкина	
Инжен.	Рейдман	
Ст.техн.	Никитина	

Альбом 1 192-070.91-АС

Привязан:

Инв.№

Н.контр. Борисов

Блок-секция 2-этажная поворотная под углом 135° 2Б-3Б-5Б /в монолитном исполнении/

Стадия	Лист	Листов
Р	27	

Монолитные фундаменты

КБ по железобетону им. А.А. Якушева

Инв.№ подл. | Подпись и дата | Взам.инв.№

ЭБ-1

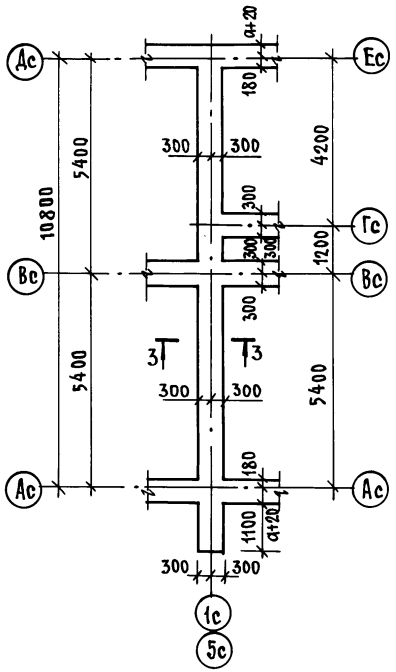

ЭБ-2

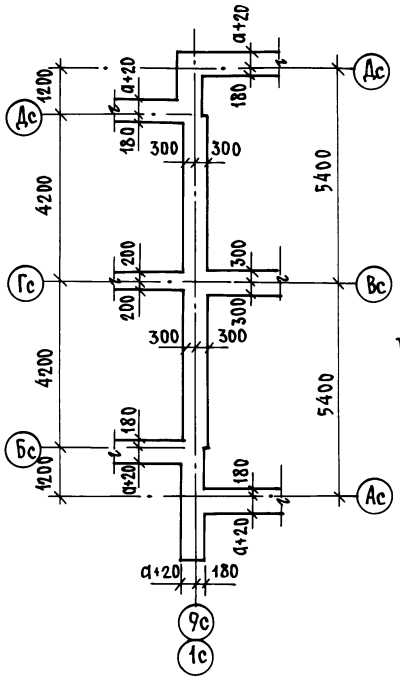

1-1

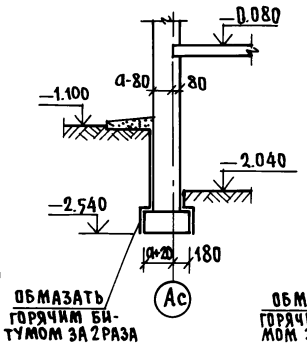

2-2

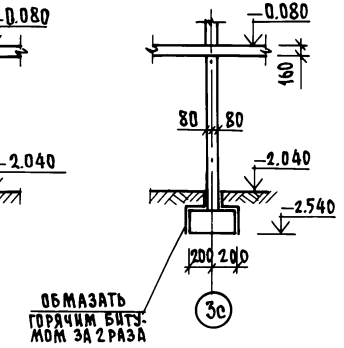

1. Расход бетона на монолитные фундаменты по элементам блокировки см. лист 27.
2. Элементы блокировки разработаны для компановки данной блок-секции с рядовой двухэтажной 4Б-5Б.
3. Места расположения разрезов 1-1 и 2-2 см. лист 29.

3-3

М 1:20

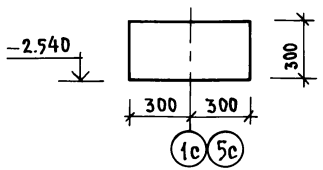

Нач.отд.	Баходдина		Альбом 1 192-070.91-АС
Гл.кон.пр.	Борисов		
Зав.сект.	Бабушкина		
Ст.техн.	Никитина		
Привязан:			Блок-секция 2-этажная поворотная под углом 135° 2Б-3Б-5Б (в монолитном исполнении)
Инв.№	Н.контр.	Борисов	ЭБ-1; ЭБ-2. Монолитные фундаменты

Стадия	Лист	Листов
Р	28	

КБ по железобетону им. А.А. Якушева

Инв.№ подл. | Подпись и дата | Взам.инв.№

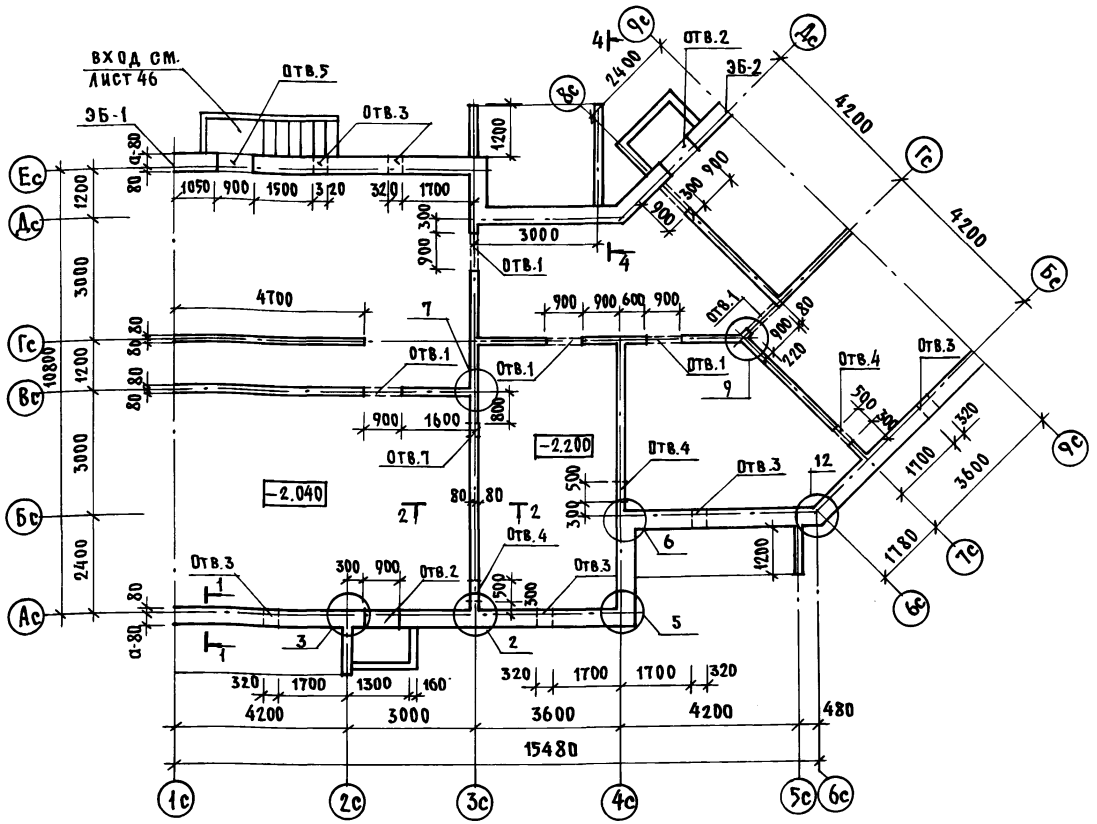

Экспликация отверстий

Отв. №	Размеры b×h (мм)	Отметка верха отв.	Назначение отверстия
1	900×1600	−0.440	проход по подв. яму
2	900×1220	−0.700	окно в приям
3	320×360	−0.440	продух
4	300×1200	−0.440	О.В
5	900×1600	−0.470	вход в подвал
6	300×300	−0.440	О.В
7	300×300	−1.740	К

Таблица расхода бетона на стены подвала

Марка элемента		Толщина стен мм	Объем бетона м3
Внутр. стены наружные стены	Блок-секция	а = 300	22.89
		а = 400	30.64
		а = 500	38.41
	ЭБ-2	а = 300	2.35
		а = 400	3.12
		а = 500	3.90
	Блок-секция	160	14.16
	ЭБ-1	160	3.45
	ЭБ-2	160	2.30

1. Элементы блокировки ЭБ-1; ЭБ-2 см. лист 39
2. Конструкцию входа см. лист 82
3. Конструкцию приямка см. лист 46
4. Конструкцию узлов к монолитным внутренним и наружным стенам см. листы 63÷65.

Зав.отд.	Баходина	
Гл.конс.пр	Борисов	
Зав.сект.	Бабушкина	
Ст.техн.	Никитина	
Н.контр.	Борисов	

Привязан

Инв.№

Альбом 1 — 192-070.91-АС

Блок-секция 2этажная поворотная под углом 135° 2Б-3Б-5Б (в монолитном исполнении)

Стадия	Лист	Листов
Р	29	

Схема расположения стен подвала

КБ по железобетону им. А.А. Якушева

Инв.№ подл. | Подпись и дата | Взам. инв. №

Ось Ас
Схема расположения проемов

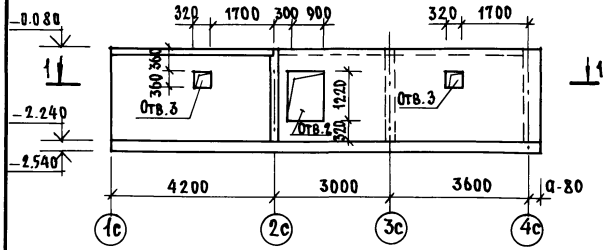

Ось 6с
Схема расположения проемов

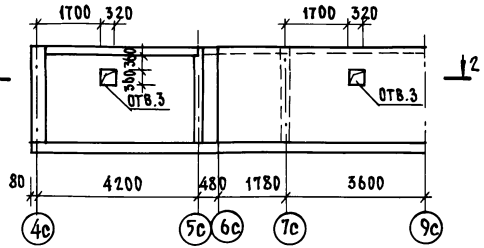

Ось 4с

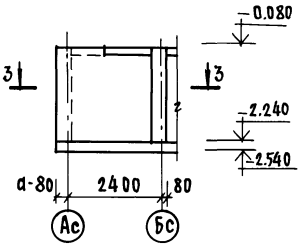

Схема армирования

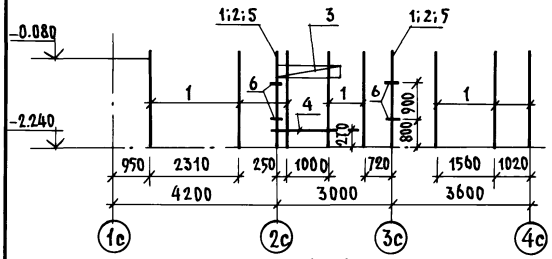

Схема армирования

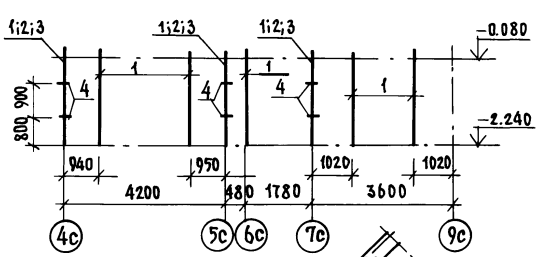

Схема армирования

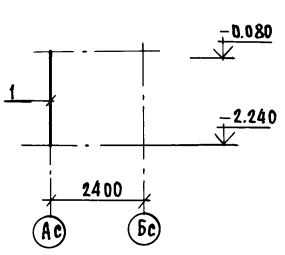

1 - 1

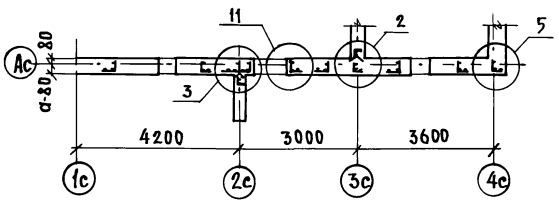

2 - 2

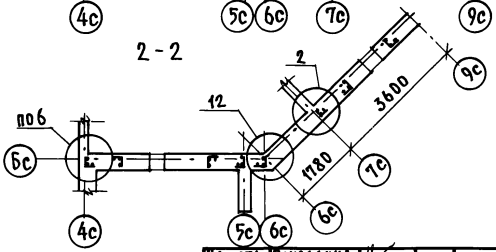

3 - 3

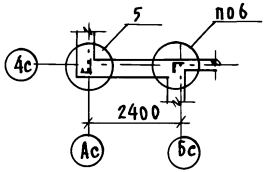

1. Схемы расположения стен подвала см. лист 29
2. Спецификацию арматурных изделий см. лист 32:35
3. Экспликацию отверстий см. лист 29

Нач. отд.	Бахмдина	
Гл. кон. пр.	Борисов	
Зав. сект.	Бабушкина	
Ст. техн.	Никитина	
Н. контр.	Борисов	

Привязан:

Инв. №

Альбом 1 192-070.91-АС

Блок-секция 2-этажная поворотная под углом 135° 2Б-3Б-5Б (в монолитном исполнении)

Стадия	Лист	Листов
Р	30	

Монолитные наружные стены подвала. Ось Ас; Ось Бс; Ось 4с. Схемы армирования.

КБ по железобетону им. А.А. Якушева

Инв. № подл. | Подпись и дата | Взам. инв. №

Ось Ес

Схема расположения проемов

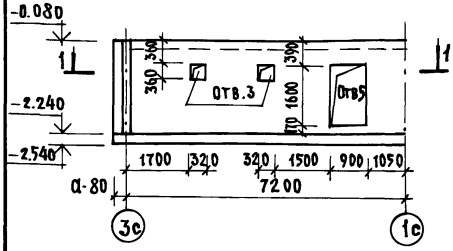

Схема армирования

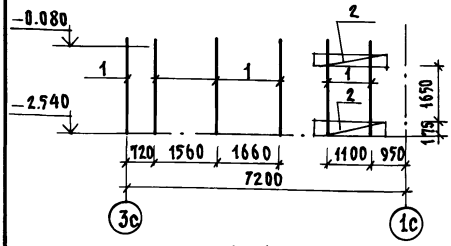

1 - 1

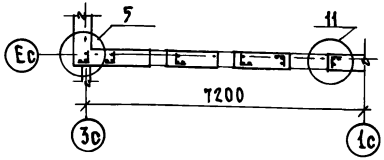

Ось Дс

Схема расположения проемов

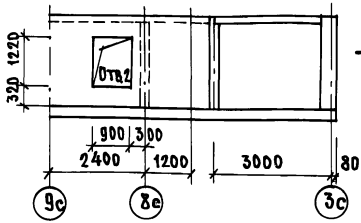

Схема армирования

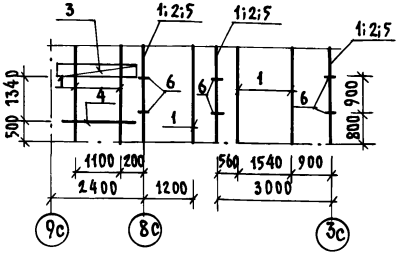

2 - 2

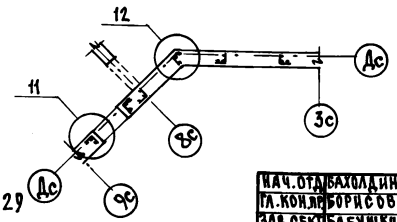

Ось 3с

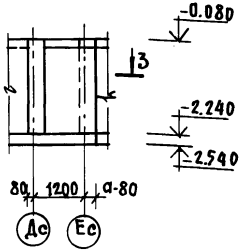

Схема армирования

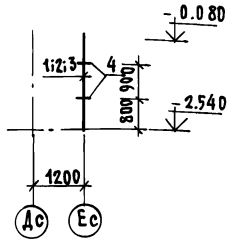

3 - 3

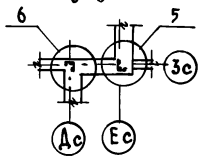

1. Схему расположения стен подвала см. лист 29
2. Спецификацию арматурных изделий см. лист 32÷35
3. Экспликацию отверстий см. лист 29

Инв.№ подл. | Подпись и дата | Взам. инв.№

Нач.отд.	Баходлина		
Гл.констр.	Борисов		
Зав.сект.	Бабушкина		
Ст.техн.	Никитина		

Альбом 1 — 192-070.91-АС

Привязан:

Инв.№

Н.контр. Борисов

Блок-секция 2-этажная поворотная под углом 135° 2Б-3Б-5Б (в монолитном исполнении)

Стадия	Лист	Листов
Р	31	

Монолитные наружные стены подвала. Ось Ес; Ось Дс; Ось 3с. Схемы армирования.

КБ по железобетону им. А.А. Якушева

Формат	Зона	Позиция	Обозначение	Наименование	Кол.	Примеч.
			ТОЛЩИНА НАРУЖНЫХ СТЕН ПОДВАЛА α=300			
				Ось АС		
				Сборочные единицы:		
	1		192-км.и-28-4	Каркас гнутый КР7-1	10	
	2		-2	КР9	2	
	3		-6	КП6-1	2	
	4		-3	Каркас плоский КР6-1	1	
	5		Гост 5336-80	Сетка 10-1.4 500×2000(в×ℓ)	2	
				Детали:		
	6		192 км.и-28-11	Анкер АН1-1	8	
				Материлы.		
				Бетон легкий В7.5 м³	6.26	
				Ось Бс		
				Сборочные единицы:		
	1		192-км.и-28-4	Каркас гнутый КР7-1	8	
	2			КР9	3	
	3		Гост 5336-80	Сетка 10-1.4 500×2000(в×ℓ)	3	
				Детали:		
	4		192-км.и-28-11	Анкер АН1-1	12	
				Материаль:		
				Бетон легкий В7.5 м³	6.22	

Формат	Зона	Позиция	Обозначение	Наименование	Кол.	Примеч.
				Ось 4с		
				Сборочные единицы:		
		1	192-км.и-28-4	Каркас гнутый КР7-1	1	
				Материалы:		
				Бетон легкий В7.5. м³	1,48	
				Ось Ес		
				Сборочные единицы:		
		1	192-км.и-28-4	Каркас гнутый КР7-1	6	
		2	-5	КП1-1	4	
				Материалы		
				Бетон легкий В7.5. м³	4.02	
				Ось Дс		
		1	192-км.и-28-4	Каркас гнутый КР7-1	7	
		2	-2	КР9	3	
		3	-6	КП6-1	2	
		4	-3	Каркас плоский КР6-1	1	
		5	Гост 5336-80	Сетка 10-1.4 500×2000(в×ℓ)	3	
				Детали:		
		6	192-км.и-28-11	Анкер АН1-1	12	
				Материалы:		
				Бетон легкий В7.5. м³	4.19	

Взам. инв. №

Подпись и дата

Инв. № подл.

Привязан:

Инв. №

Нач. отд.	Баходдина	
Гл. кон. пр.	Борисов	
Зав. сект.	Бабушкина	
Н. контр.	Борисов	

Альбом 1 192-070.91-АС

Блок-секция 2-этажная поворотная под углом 135° 26-36-36 (в монолитном исполнении)

Стадия	Лист	Листов
Р	32	

Наружные стены подвала толщиной α=300 Спецификация арматурных изделий.

КБ Железобетонных им. А.А. Якушева

Формат	Зона	Позиц.	Обозначение	Наименование	Кол.	Примеч.
				Ось 3с		
				Сборочные единицы:		
		1	192-км.и-28-4	Каркас гнутый КР7-1	1	
		2	- 2	КР9	1	
		3	Гост 5336-80	Сетка 10-1.4 500х2000(в×ℓ)	1	
				Детали		
		Ч	192-км.и-28-11	Анкер АН1-1	Ч	
				Материалы:		
				Бетон легкий В7.5. м³	0.72	
			Толщина наружных стен подвала Q=400			
				Ось Ас		
				Сборочные единицы		
		1	192-км.и-28-4	Каркас гнутый КР7-2	10	
		2	- 2	КР9	2	
		3	- 6	КП6-2	2	
		Ч	- 3	Каркас плоский КР6-2	1	
		5	Гост 5336-80	Сетка 10-1.4 500х2000(в×ℓ)	2	
				Детали:		
		6	192-км.и-28-11	Анкер АН1-2	8	
				Материалы:		
				Бетон легкий В7.5. м³	8.37	

Формат	Зона	Позиц.	Обозначение	Наименование.	Кол.	Примеч.
				Ось Бс		
				Сборочные единицы:		
		1	192-км.и-28-Ч	Каркас гнутый КР7-2	8	
		2	- 2	КР9	3	
		3	Гост 5336-80	Сетка 10-Ч 500×2000	3	
				Детали:		
		Ч	192-км.и-28-11	Анкер АН1-2	12	
				Материалы:		
				Бетон легкий В7.5.м³	8.32	
				Ось 4с		
				Сборочные единицы:		
		1	192-км.и-28-4	Каркас гнутый КР7-2	1	
				Материалы:		
				Бетон легкий В7.5. м³	1.98	
				Ось Ес		
				Сборочные единицы		
		1	192-км.и-28-Ч	Каркас гнутый КР7-2	6	
		2	- 5	КП1-2	Ч	
				Материалы:		
				Бетон легкий В7.5. м³	5.39	

Привязан:

Инв. №

Инв. № подл. | Подпись и дата | Взам. инв. №

Нач.отд	Бахолдина	
Гл.кон.пр.	Борисов	
Зав.сект	Бабушкина	
Н.контр.	Борисов	

Альбом 1 192-070.91-АС

Блок-секция 2-этажная поворотная под углом 135° 25-35-36 /в монолитном исполнении/.

Стадия	Лист	Листов
Р	33	

Наружные стены подвала толщиной Q=400 Спецификация арматурных изделий.

КБ по железобетону им. А.А.Якушева

Формат	Зона	Позиция	Обозначение	Наименование	Кол.	Примеч.
				Ось Дс		
				Сборочные единицы:		
		1	192-КМ.И-28-4	Каркас гнутый КР7-2	7	
		2	-2	КР9	3	
		3	-6	КП6-2	2	
		4	-3	Каркас плоский КР6-2	1	
		5	Гост 5336-80	Сетка 10-1.4 500х2000	3	
				Детали:		
		6	192-КМ.И-28-11	Анкер АН1-2	12	
				Материалы:		
				Бетон легкий В7.5, м³	5.62	
				Ось 3с:		
				Сборочные единицы		
		1	192-КМ.И-28-4	Каркас гнутый КР7-2	1	
		2	-2	КР9	1	
		3	Гост 5336-80	Сетка 10-1.4 500х2000	1	
				Детали:		
		4	192-КМ.И-28-11	Анкер АН1-2	4	
				Материалы:		
				Бетон легкий В7.5 м³	0.96	

Формат	Зона	Позиция	Обозначение	Наименование	Кол.	Примеч.
				Толщина наружных стен подвала α=500		
				Ось Ас		
				Сборочные единицы:		
		1	192-КМ.И-28-4	Каркас гнутый КР7-3	10	
		2	-2	КР9	2	
		3	-6	КП6-3	2	
		4	-3	Каркас плоский КР6-3	1	
		5	Гост 5336-80	Сетка 10-1.4 500х2000	2	
				Детали:		
		6	192-КМ.И-28-11	Анкер АН1-3	8	
				Материалы:		
				Бетон легкий В7.5 м³	10.49	
				Ось Бс		
				Сборочные единицы:		
		1	192-КМ.И-28-4	Каркас гнутый КР7-3	8	
		2	-2	КР9	3	
		3	Гост 6336-80	Сетка 10-1.4 500х2000	3	
				Детали:		
		4	192-КМ.И-28-11	Анкер АН1-3	12	
				Материалы:		
				Бетон легкий В7.5. м³	10,42	

Взам. инв. № | Подпись и дата | Инв. № подл.

Привязан:

Инв. №

Нач. отд.	Бахолдина	
Гл. кон. пр.	Борисов	
Зав. сект.	Бабушкина	
Н. контр.	Борисов	

Альбом 1 192-070.91-АС

Блок-секция 2-этажная поворотная под углом 135° 26-36-36 (в монолитном исполнении)

Стадия	Лист	Листов
Р.	34	

Наружные стены подвала толщиной α=400; α=500 Спецификация арматурных изделий.

КБ по железобетону им. А.А. Якушева

Формат	Зона	Позиция	Обозначение	Наименование	Кол.	Примеч.
				Ось 4с		
				Сборочные единицы:		
		1	192-КМ.И-28-4	Каркас гнутый КР7-3	1	
				Материалы:		
				Бетон легкий В7.5, м³	2.48	
				Ось Ес		
				Сборочные единицы:		
		1	192-КМ.И-28-4	Каркас гнутый КР7-3	6	
		2	-5	КП1-3	4	
				Материалы		
				Бетон легкий В7.5. м³	6.77	
				Ось Дс		
				Сборочные единицы:		
		1	192-КМ.И-28-4	Каркас гнутый КР7-3	7	
		2	-2	КР9	3	
		3	-6	КП6-3	2	
		4	-3	Каркас плоский КР6-3	1	
		5	ГОСТ 5336-80	Сетка 10-1.4 500х2000	3	
				Детали:		
		6	192-КМ.И-28-11	Анкер АН1-3	12	
				Материалы:		
				Бетон легкий В7.5. м³	7.05	

Формат	Зона	Позиц.	Обозначение	Наименование	Кол.	Примеч.
				Ось 3с		
				Сборочные единицы:		
		1	192-КМ.И-28-4	Каркас гнутый КР7-3	1	
		2	-2	КР9	1	
		3	ГОСТ 5336-80	Сетка 10-1.4 500х200	1	
				Детали:		
		4	192-КМ.И-28-11	Анкер АН1-3	4	
				Материалы:		
				Бетон легкий В7.5 м³	1.20	

Ведомость расхода стали на стены подвала.

Марка элемента			Изделия арматурные, кг.					
			Арматура класса					Всего:
			Вр I	A I	A III			
			ГОСТ 6727-80	ГОСТ 5781-82	Гост 5781-82			
			Ø 4	Ø 8	Ø 6	Ø 8	Итого	
Блок-секция	Наружные стены толщиной	300	24.12	7.92	20.28	94.35	114.63	146.67
		400	28.84	9.36	20.28	94.35	114.63	152.83
		500	33.56	10.80	20.28	94.35	114.63	158.99
	Внутренние стены		21.66	—	39.60	106.02	145.62	167.28
	ЭБ1 при толщине наружных стен	300	8.04	2.12	10.56	36.27	46.83	56.99
		400	8.24	2.44	10.56	36.27	46.83	57.51
		500	8.44	2.76	10.56	36.27	46.83	58.03
	ЭБ2 при толщине наружных стен	300	7.86	1.76	9.76	36.27	46.03	55.65
		400	8.46	2.08	9.76	36.27	46.03	56.57
		500	9.06	2.40	9.76	36.27	46.03	57.49

Нач. отд.	Бахолдина	
Гл. кон. пр.	Борисов	
Зав. сект.	Бабушкина	
Н. контр.	Борисов	

Альбом 1 192-070.91-АС

Блок-секция 2-этажная поворотная под углом 135° 26-36-36 /в монолитном исполнении/.

Наружные стены подвала толщиной α=500 Спецификация арматурных изделий.

Стадия	Лист	Листов
Р.	35	

КБ по железобетону им. А.А. Якушева

Привязан:

Инв. №

Инв. № подл. | Подпись и дата | Взам. инв. №

Ось Гс

Схема расположения проемов

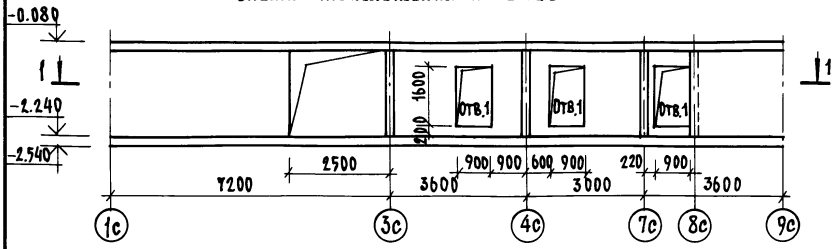

Схема армирования

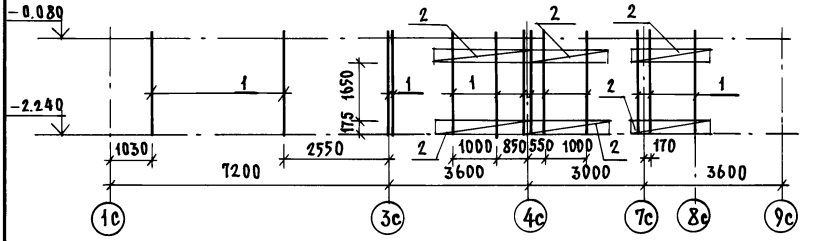

1-1

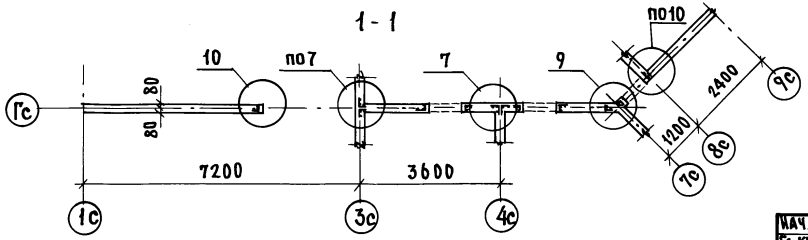

Ось Вс

Схема расположения проемов

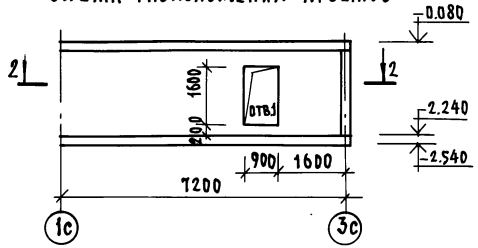

Схема армирования

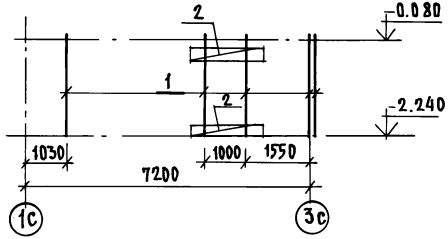

2-2

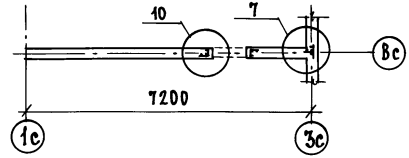

1. Схему расположения монолитных стен подвала см. лист 29
2. Спецификацию арматурных изделий см. лист 38
3. Экспликацию отверстий см. лист 29.

Привязан:

Инв.№

Нач.отд.	Баходина	
Гл.кон.пр.	Борисов	
Зав.сект.	Бабушкина	
Ст.техн.	Никитина	
Н.контр.	Борисов	

Альбом 1 192-070.91-АС

Блок-секция 2-этажная поворотная под углом 135° 2Б-3Б-5Б (в монолитном исполнении)

Стадия	Лист	Листов
Р	36	

Монолитные внутренние стены подвала. Ось Вс; Ось Гс. Схемы армирования.

КБ по железобетону им. А.А. Якушева

Инв.№ подл. | Подпись и дата | Взам. инв.№

Ось 3с
Схема расположения проемов

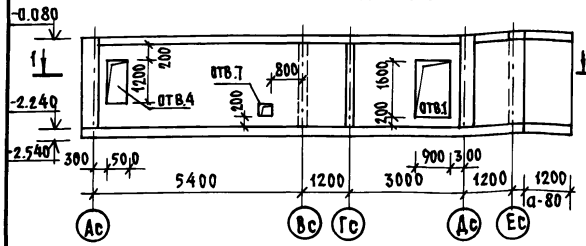

Ось 4с; Ось 7с
Схема расположения проемов

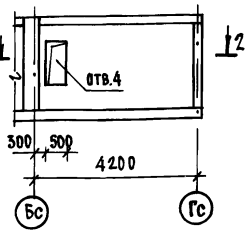

Ось 8с
Схема расположения проемов

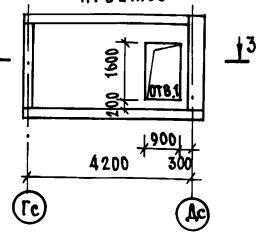

Оси 2с; 5с

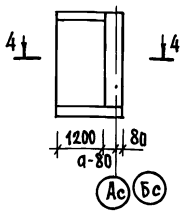

Схема армирования

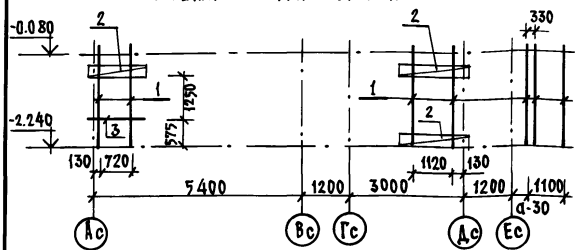

Схема армирования

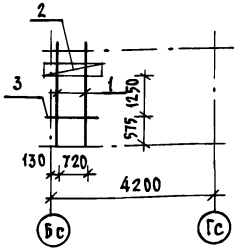

Схема армирования

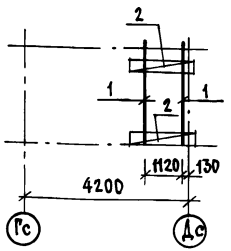

Схема армирования

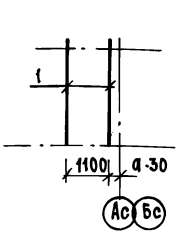

1-1

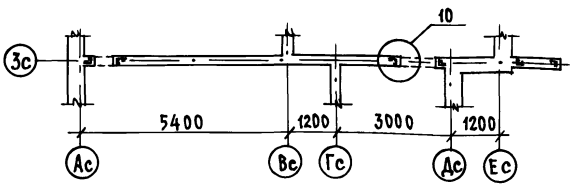

2-2

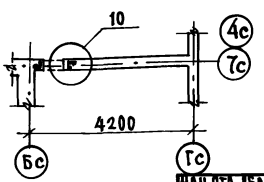

3-3

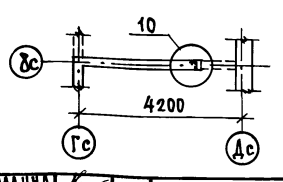

4-4

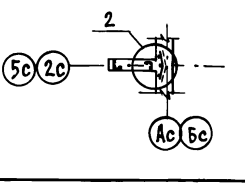

1. Схему расположения стен подвала см. лист 29
2. Спецификацию арматурных изделий см. лист 38
3. Экспликацию отверстий см. лист 29.

Нач.отд.	Баходдина	
Гл.кон.пр.	Борисов	
Зав.сект.	Бабушкина	
Ст.техн.	Никитина	
Н.контр.	Борисов	

Альбом 1 — 192-070.91-АС

Блок-секция 2-этажная поворотная под углом 135° 2Б-3Б-5Б (в монолитном исполнении)

Стадия	Лист	Листов
Р	37	

Монолитные внутренние стены подвала. Ось 3с; Ось 4с; Ось 7с; Ось 8с; Ось 5с; Ось 2с. Схемы армирования

КБ по железобетону им. А.А. Якушева

Привязан:

Инв.№

Инв.№ подл. | Подпись и дата | Взам. инв.№

Формат	Зона	Позиция	Обозначение	Наименование	Кол.	Примеч.
				Ось Гс		
				Сборочные единицы:		
		1	192 – КМ.И-28-4	Каркас гнутый КР8	13	
		2	– 6	КП7	12	
				Материалы:		
				Бетон тяжелый В7.5. м³	4.00	
				Ось Вс		
				Сборочные единицы:		
		1	192 – КМ.И-28-4	Каркас гнутый КР8	5	
		2	– 6	КП7	4	
				Материалы:		
				Бетон тяжелый В7.5 м³	2.02	
				Ось 3с:		
				Сборочные единицы:		
		1	192 – КМ.И-28-4	Каркас гнутый КР8	7	
		2	– 6	КП7	6	
				Детали:		
		3	Без чертежа	Ст.отд Ø6 AIII L=1350; 0.30кг.	2	
				Материалы:		
				Бетон тяжелый В7.5; м³	3.09	

Формат	Зона	Позиц.	Обозначение	Наименование	Кол.	Примеч.
				Оси 4с; 7с		
				Сборочные единицы:		
		1	192 – КМ.И-28-4	Каркас гнутый КР8	4	
			– 6	КП7	4	
				Детали:		
		3	Без чертежа.	Ст.отд.Ø6 AIII L=1350, 0.30кг.	4	
				Материалы:		
				Бетон тяжелый В7.5. м³	2.39	
				Ось Вс		
				Сборочные единицы:		
		1	192- КМ.И-28-4	Каркас гнутый КР8	2	
		2	– 6	КП7	4	
				Материалы:		
				Бетон тяжелый В7.5. м³	1.06	
				Оси 2с; 5с; вход		
				Сборочные единицы:		
		1	192-КМ.И-28-4	Каркас гнутый КР8	7	
				Материалы:		
				Бетон тяжелый В7.5. м³	1.60	

Взам. инв. №

Подпись и дата

Инв. № подл.

Привязан:

Инв. №

Нач.отд.	Бахолдина	
Гл.конс.пр.	Борисов	
Зав.сект.	Бабушкина	
Н. контр.	Борисов	

Альбом 1 192-070.91-АС

Блок-секция 2-этажная поворотная под углом 135° 26-36-36 /в монолитном исполнении/.

Внутренние стены подвала. Спецификация арматурных изделий.

Стадия	Лист	Листов
Р.	38	

КБ по железобетону им. А.А.Якушева

ЭБ-1

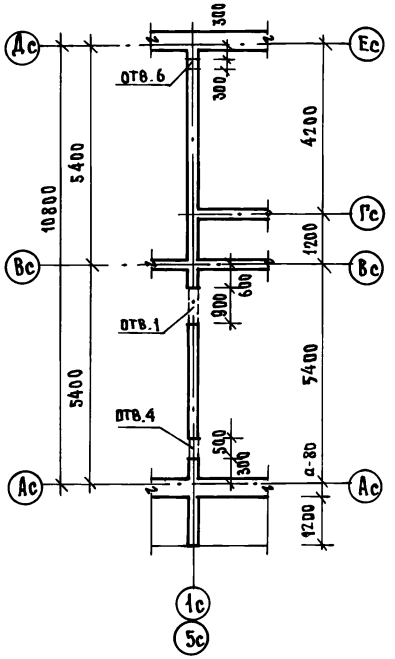

ЭБ-2

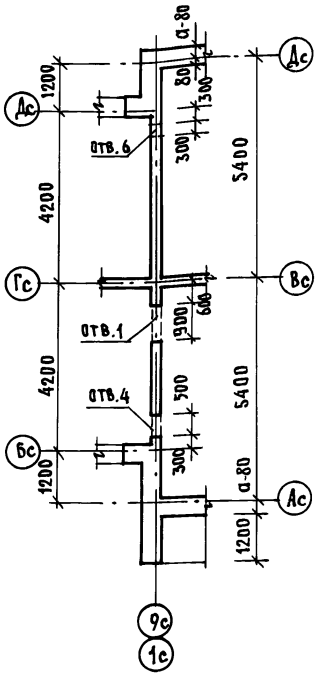

4-4
ВХОД

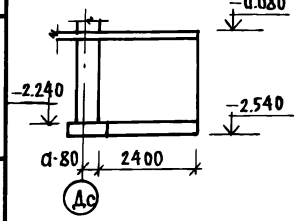

4-4
СХЕМА АРМИРОВАНИЯ

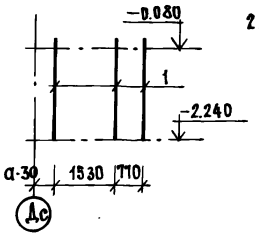

1. СПЕЦИФИКАЦИЮ АРМАТУРНЫХ ИЗДЕЛИЙ НА РАЗРЕЗ 4-4 СМ. ЛИСТ 38
2. МЕСТО РАСПОЛОЖЕНИЯ РАЗРЕЗА 4-4 СМ. ЛИСТ 38

Формат	Зона	Поз.	Обозначение	Наименование	Кол.	Примеч.
				ЭБ-1		
				Сборочные единицы		
		1	192-КМ.И-28-4	Каркас гнутый КР8	11	
		2	-6	КП7	6	
		3	БЕЗ ЧЕРТЕЖА	Ст. отд. ФбАIII, ℓ=1350; 0.30кг	2	
		4	192-КМ.И-28-2	Каркас гнутый КР9	3	
		5	ГОСТ 5336-80	Сетка 10-1.4 500×2000	3	
				Материалы:		
				Бетон тяжелый В7.5 м³	3.45	
				Переменные данные для исполнения		
				толщина наружных стен а=300		
		6	192-КМ.И-28-4	Каркас гнутый КР7-1	2	
				Детали:		
		7	192-КМ.И-28-11	Анкер АН1-1	4	
		8	-11	Анкер АН2-1	4	
				толщина наружных стен а=400		
		6	192-КМ.И-28-4	Каркас гнутый КР7-2	2	
				Детали:		

Нач. отд.	Баходина	
Гл. конс. пр.	Борисов	
Зав. сект.	Бабушкина	
Инжен.	Рейд. Мак	
Ст. техн.	Кикитина	

Альбом 1 192-070.91-АС

Привязан:

Инв. №

Н. контр.	Борисов	

Блок-секция 2-этажная поворотная под углом 135° 2Б-3Б-5Б (в монолитном исполнении)

ЭБ-1; ЭБ-2. Схемы расположения стен подвала

Стадия	Лист	Листов
Р	39	

КБ по железобетону им. А.А. Якушева

Инв. № подл. | Подпись и дата | Взам. инв. №

Формат	Зона	Поз.	Обозначение	Наименование	Кол.	Примеч.
		7	192-КМ.И-28-11	Анкер АН1-2	4	
		8	-11	Анкер АН2-2	4	
				толщина наружных стен α=500		
		6	192-КМ.И-28-4	Каркас гнутый КР7-3	2	
				Детали:		
		7	192-КМ.И-28-11	Анкер АН1-3	4	
		8	-11	Анкер АН2-3	4	
				3Б-2		
				Сборочные единицы:		
		1	192-КМ.И-28-4	Каркас гнутый КР8	7	
		2	-6	КП7	6	
		3	Без чертежа	Ст.отд ф6 AIII, L=1350 0.30кг	2	
		4	ГОСТ 5336-80	Сетка 10-1.4 500×200	2	
		5	192-КМ.И-28-2	Каркас гнутый КР9	2	
				Материалы:		
				Бетон тяжелый В7.5, м³	2.30	
			Переменные данные для исполнения			
				толщина наружных стен α=300		
		6	192-КМ.И-28-4	Каркас гнутый КР7-1	6	

Формат	Зона	Поз.	Обозначение	Наименование	Кол.	Примеч.
				Детали:		
		7	192-КМ.И-28-11	Анкер АН1-1	8	
				Материалы:		
				Бетон легкий В7.5, м³	2.35	
				толщина наружных стен α=400		
		6	192-КМ.И-28-4	Каркас гнутый КР7-2	6	
				Детали:		
		7	192-КМ.И-28-11	Анкер АН1-2	8	
				Материалы:		
				Бетон легкий В7.5, м³	3.12	
				толщина наружных стен α=500		
		6	192-КМ.И-28-4	Каркас гнутый КР7-3	6	
				Детали:		
		7	192-КМ.И-28-11	Анкер АН1-3	8	
				Материалы:		
				Бетон легкий В7.5, м³	3.90	

Взам. инв. №

Подп. и дата

Инв. № подл.

Привязан:

Инв. №

Нач. отд.	Бахолдина	
Гл. кон. пр.	Борисов	
Зав. сект.	Бабушкина	
Н. контр.	Борисов	

Альбом 1 192-070.91-АС

Блок-секция 2-этажная поворотная под углом 135° 2Б-3Б-5Б (в монолитном исполнении)

Стадия	Лист	Листов
Р	40	

3Б-1; 3Б-2. Спецификация арматурных изделий на внутренние и наружные стены подвала

КБ по железобетону им. А.А. Якушева

ЭБ-1.

Схема расположения проемов.

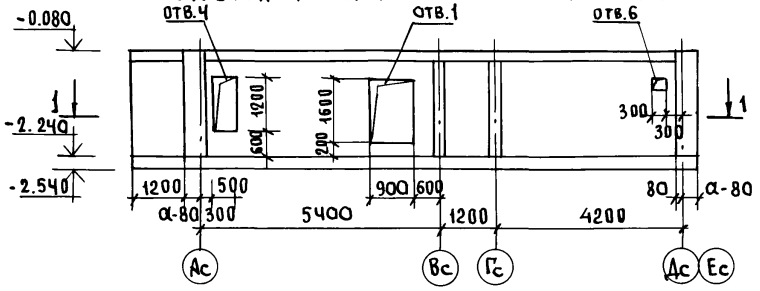

Схема армирования.

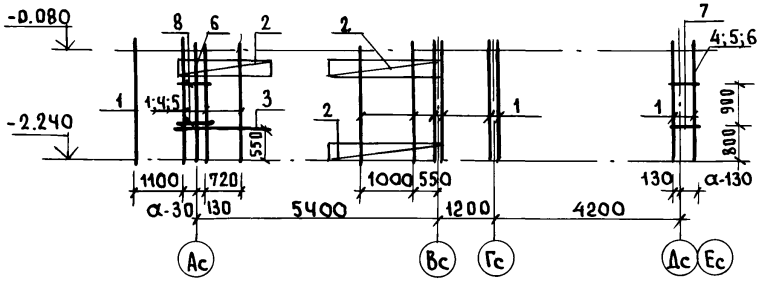

1 — 1

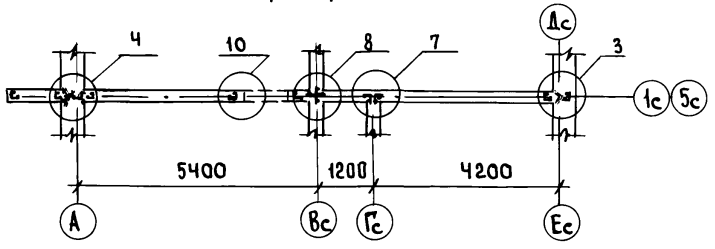

ЭБ-2

Схема расположения проемов.

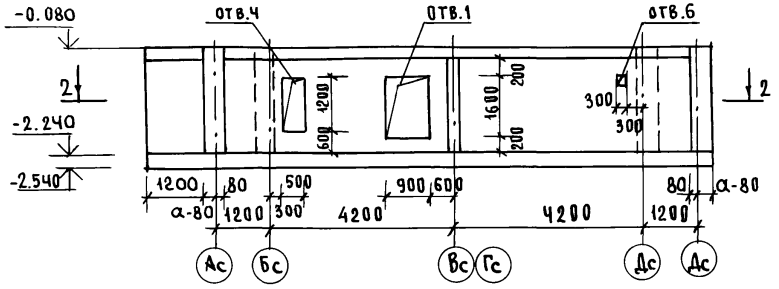

Схема армирования.

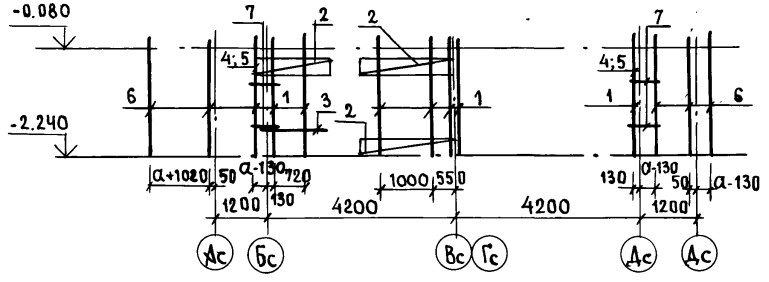

2 — 2

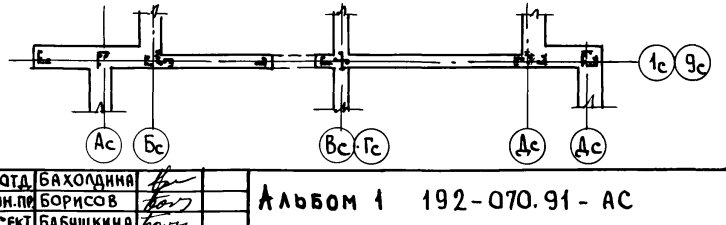

1. Схему расположения монолитных стен подвала см. лист 39.
2. Спецификацию арматурных изделий см. лист 40.
3. Экспликацию отверстий см. лист 29.

Взам. инв. № | Подпись и дата | Инв. № подл.

Нач. отд.	Бахолдина	
Гл. кон. пр.	Борисов	
Зав. сект.	Бабушкина	
Ст. техн.	Никитина	
Н. контр.	Борисов	

Привязан:

Инв. №

Альбом 1 192-070.91-АС

Блок-секция 2-этажная поворотная под углом 135° 26-36-56 /в монолитном исполнении/

Стадия	Лист	Листов
Р.	41	

ЭБ-1; ЭБ-2 Монолитные стены подвала. Схемы армирования.

КБ по железобетону им. А.А. Якушева

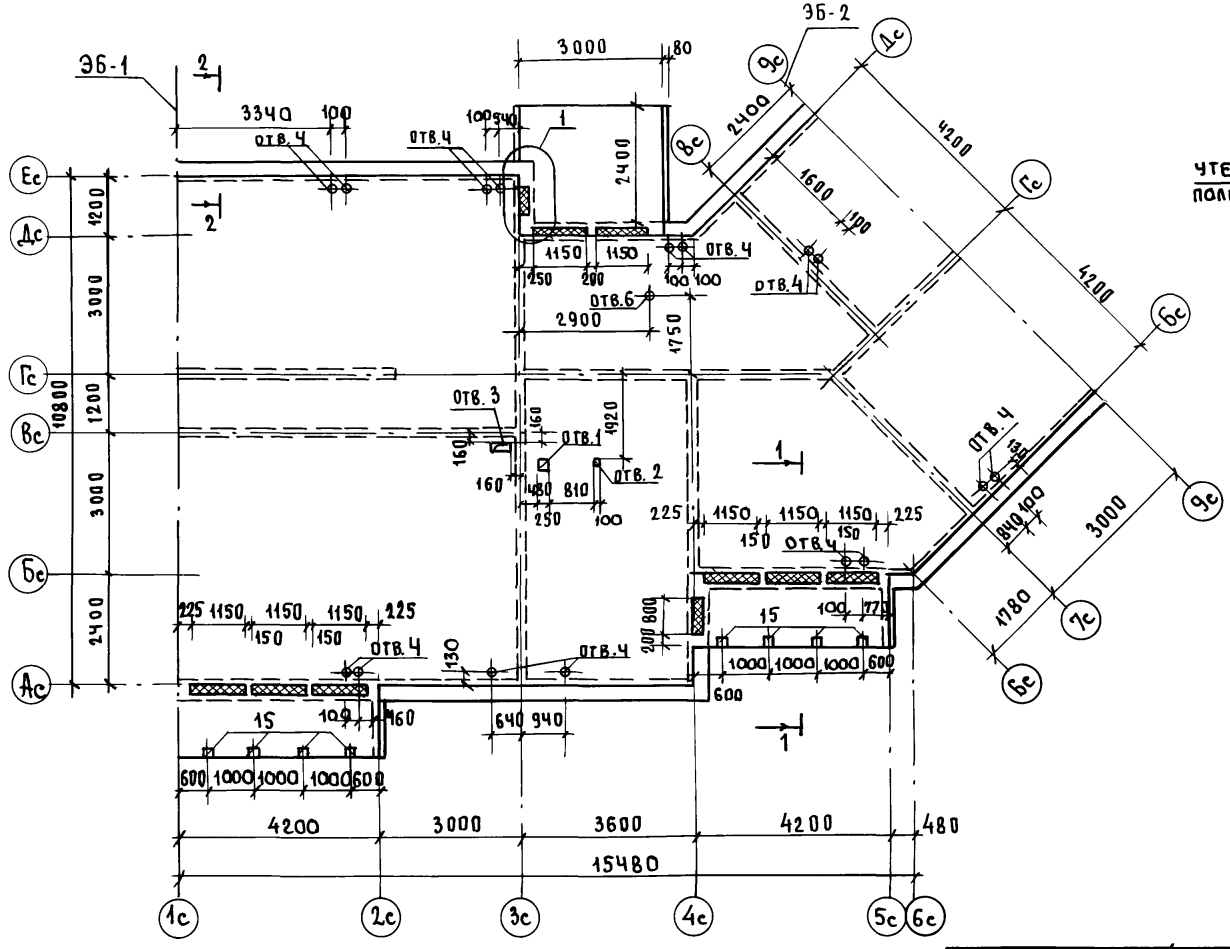

1 - 1

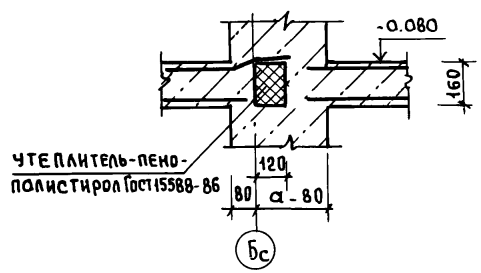

2 - 2

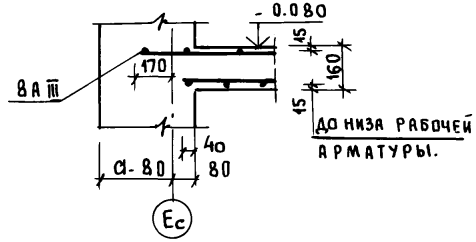

3 - 3

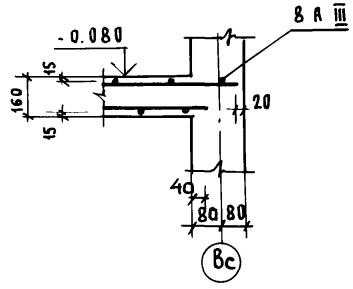

1. Экспликацию отверстий см. лист 66
2. Схему армирования перекрытия см. лист 43.

Нач. отд.	Баходдина	
Гл. кон. пр.	Борисов	
Зав. сект.	Бабушкина	
Ст. техн.	Никитина	
Н. контр.	Борисов	

Привязан:

Инв. №

Альбом 1 192-070.91-АС

Блок-секция 2-этажная поворотная под углом 135° 26-36-55б (в монолитном исполнении)

Стадия	Лист	Листов
Р.	42	

План перекрытия на отм. -0.080.

КБ по железобетону им. А.А. Якушева.

Инв. № подл. | Подпись и дата | Взам. инв. №

Схема раскладки нижних сеток.

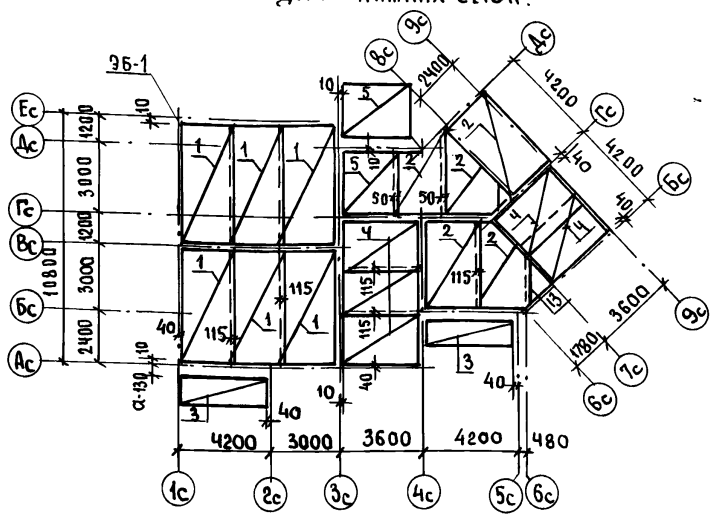

Схема раскладки верхних сеток.

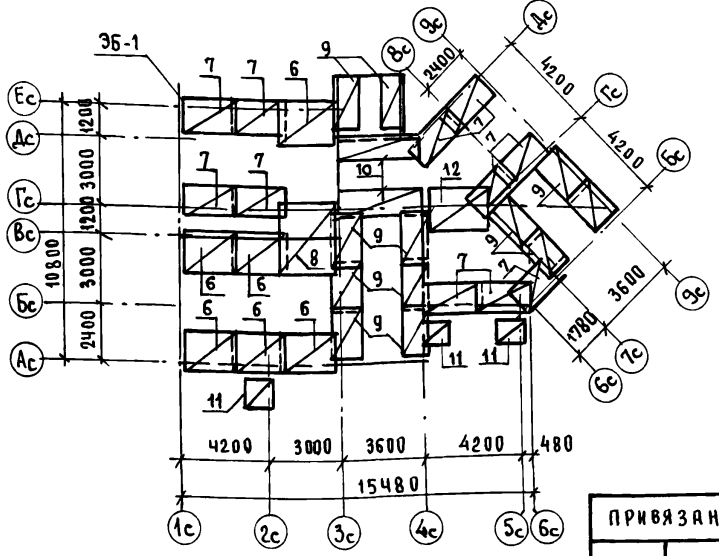

Спецификация арматурных изделий

Формат	Зона	Поз.	Обозначение	Наименование	Кол-во	Примеч.
				Блок-секция		
				Сборочные единицы:		
		1	192-км.и-32-7	Сетка плоская С31	6	
		2	-7	С32	5	
		3	192-км.и-28-8	С3	2	
		4	192-км.и-32-7	С33	5	
		5	-7	С34	2	
		6	-8	С35	6	
		7	-8	С37	10	
		8	-8	С36	1	
		9	-8	С38	12	
		10	-9	С39	2	
		11	-6	С29	3	
		12	-9	С40	1	
		13	-9	С41	1	
		14	-9	Каркас плоский Кр17	8	
		15	192-км.и-28-22	Изделие закладное МС1	8	
		17	Без чертежа.	Ст.отд. Ø8А III L=3600, 1.42кг	4	см. лист 67
				Материалы:		
				Бетон тяжелый В15. м³	29.5	
				Утеплитель м³	0.16	

Нач. отд.	Бахолдина	
Гл.кон. пр.	Борисов	
Зав.сект.	Бабушкина	
Ст. техн.	Никитина	
Н.контр.	Борисов	

Альбом 1 192-070.91-АС

Привязан:

Инв. №

Блок-секция 2-этажная поворотная под углом 135° 2Б-3Б-5Б (в монолитном исполнении)

Схемы раскладки верхних и нижних сеток перекрытия на отм. -0.080.

Стадия	Лист	Листов
Р.	43	

КБ по железобетону им. А.А. Якушева

Инв. № подл. | Подпись и дата | Взам. инв. №

25322-01 45

ЭБ-1

Планы перекрытия.

НА ОТМ.-0.080, 5.520

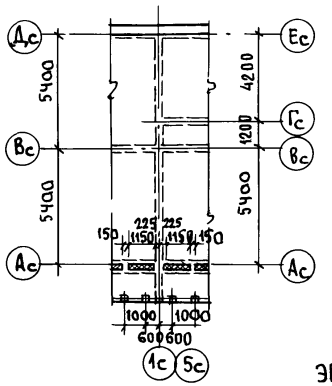

НА ОТМ. 2.720

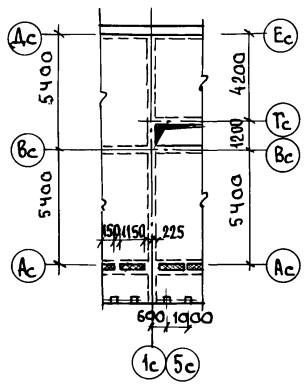

ЭБ-2

Планы перекрытия.

НА ОТМ.-0.080; 5.520

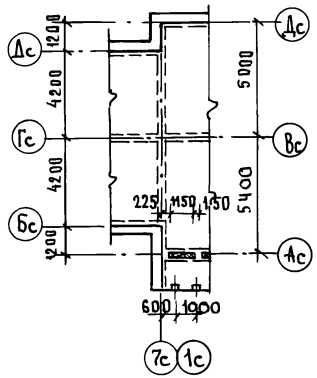

НА ОТМ. 2.720

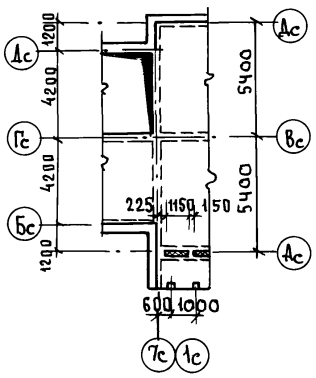

Спецификация арматурных изделий на монолитные перекрытия.

Формат	Зона	Позиц.	Обозначение	Наименование	Кол-во шт. над подвал	Кол-во шт на этаж. 1	2	Всего выше нуля
				ЭБ-1				
				Сборочные единицы:				
		1	192-КМ.И-28-10	Сетка плоская С11	2	2	2	4
		2	192-КМ.И-32-6	Сетка плоская С29	2	2	2	4
				ЭБ-2				
				Сборочные единицы:				
		1	192-КМ.И-28-10	Сетка плоская С12	2	2	2	4
		2	192-КМИ32-6	Сетка плоская С29	1	1	1	2

Схему армирования монолитной плиты перекрытия см. лист 45.

Нач. отд	Бахолдина	
Гл. кон. пр	Борисов	
Зав. сект	Бабушкина	
Ст. техн.	Никитина	
Н. контр.	Борисов	

Альбом 1 192-070.91-АС

Привязан:

Инв. №

Блок-секция 2-этажная поворотная под углом 135° 26-36-56 (в монолитном исполнении)

Стадия	Лист	Листов
Р.	44	

ЭБ-1; ЭБ-2. Планы перекрытия. Схемы армирования (начало).

КБ по железобетону им. А.А. Кушева

Инв. № подл. | Подпись и дата | Взам. инв. №

ЭБ-1

Схемы раскладки нижних сеток.

на отм.-0.080; 5.520.

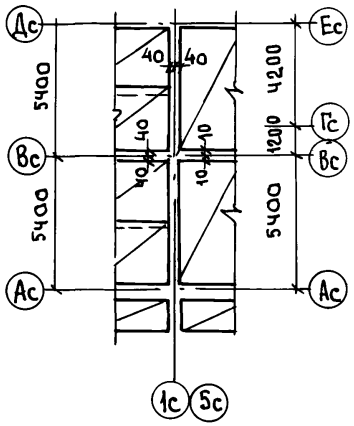

на отм. 2.720

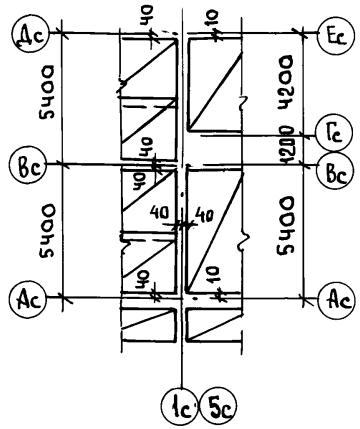

ЭБ-1

Схемы раскладки верхних сеток.

на отм.-0.080; 5520

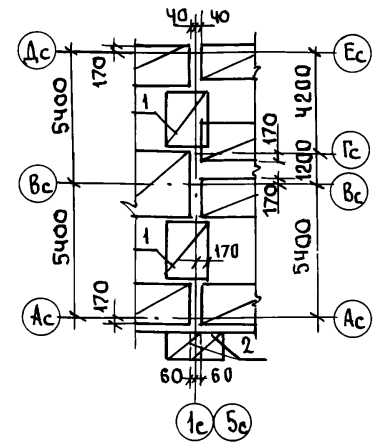

на отм. 2.720

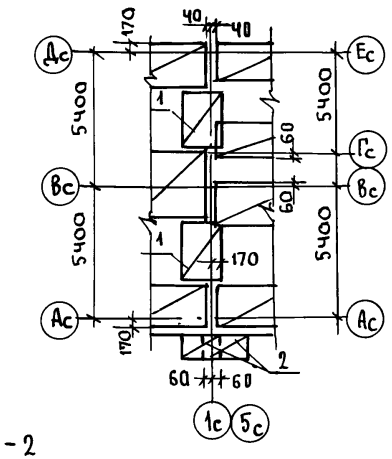

ЭБ-2

Схемы раскладки нижних сеток.

на отм.-0.080; 5.520.

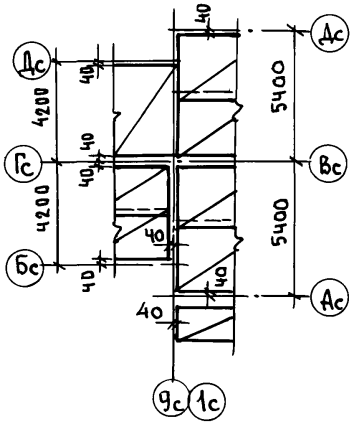

на отм. 2.720

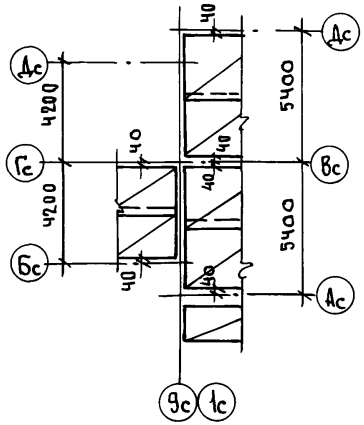

ЭБ-2

Схемы раскладки верхних сеток.

на отм.-0.080; 5520.

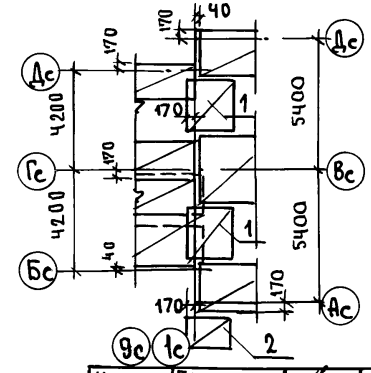

на отм.-2.720

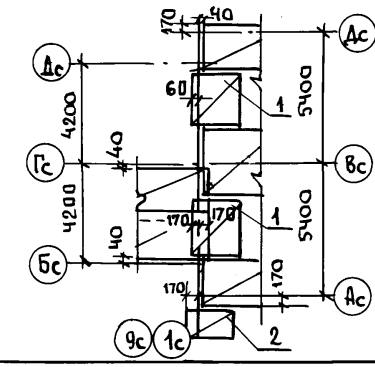

1. Схему расположения монолитных перекрытий по элементам блокировки ЭБ-1; ЭБ-2 см. лист 44.
2. Спецификацию арматурных изделий см. лист 44.

Нач.отд.	Бахолдина		
Гл.конс.пр.	Борисов		
Зав.сект	Бабушкина		

Альбом 1 192-070.91-АС

Привязан:

Инв. №

Н.контр. Борисов

Блок-секция 2-этажная поворотная под углом 135° 2Б-3Б-5Б (в монолитном исполнении)

Стадия	Лист	Листов
Р.	45	

ЭБ-1. ЭБ-2. Планы перекрытий. Схемы армирования (окончание)

КБ по железобетону им. А.А. Якушева

Инв. № подл. | Подпись и дата | Взам. инв. №

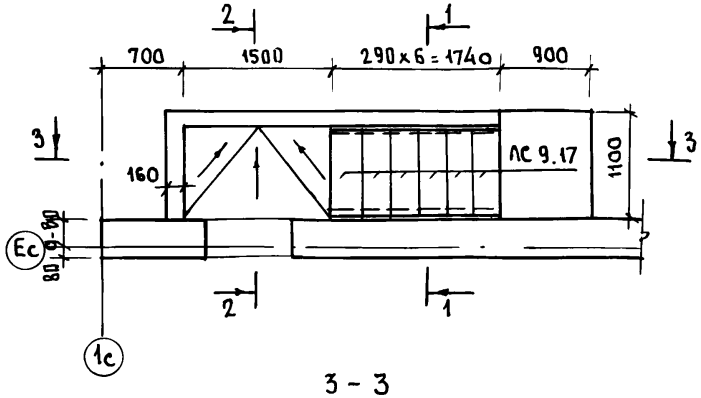

3 – 3

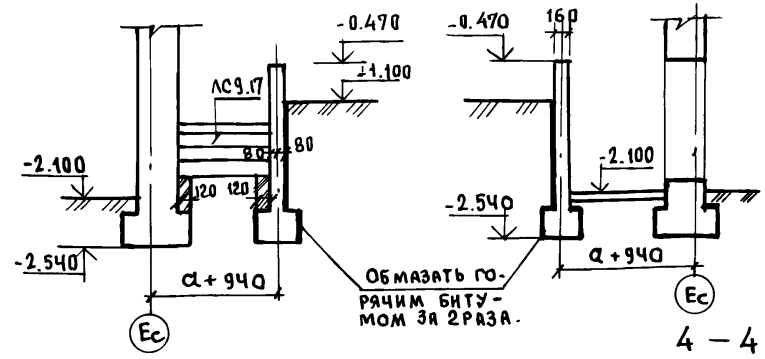

Расход тяжелого бетона В15 на монолитные стены входа в подвал – 1.20 м³

На монолитные площадки – 0.24 м³

4 – 4

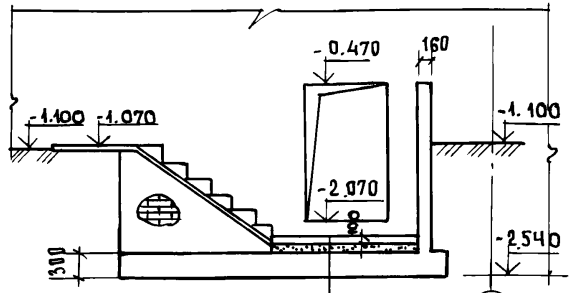

Цементная стяжка с железнением.
Бетонная подготовка 100
Утрамбованный грунт.

Приямок.

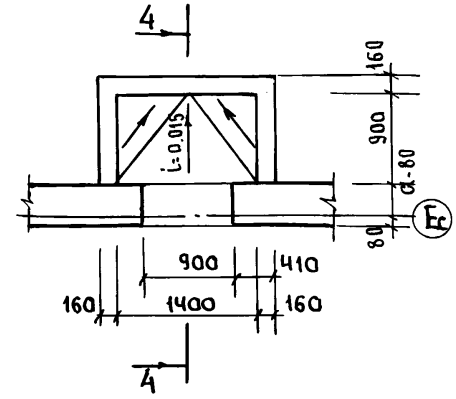

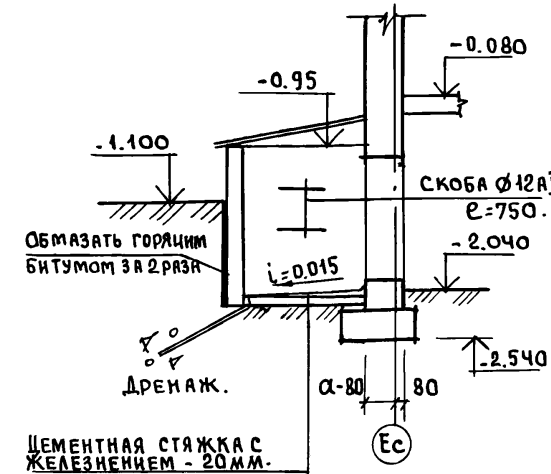

Цементная стяжка с железнением - 20мм.
Бетонная подготовка-80мм
Утрамбованный грунт.

1. Схему расположения стен подвала см. лист 29.
2. Монолитные фундаменты блок-секции см. лист 27.

Объем тяжелого бетона В15 на монолитные приямки – 1.5 м³.

Нач.отд.	Бахолдина	
Гл.кон.пр.	Борисов	
Зав.сект.	Бабушкина	
Инжен.	Рейдман	
Ст.техн.	Никитина	

Привязан:

Инв. №

Н.контр. Борисов

Альбом 1 192-070.91-АС.

Блок-секция 2-этажная поворотная под углом 130° 25-36-56 (в монолитном исполнении)

Стадия	Лист	Листов.
Р.	46	

Конструкция входа в подвал. Приямок.

КБ по железобетону им. А.А.Якушева

Инв. № подл. | Подпись и дата | Взам. инв. №

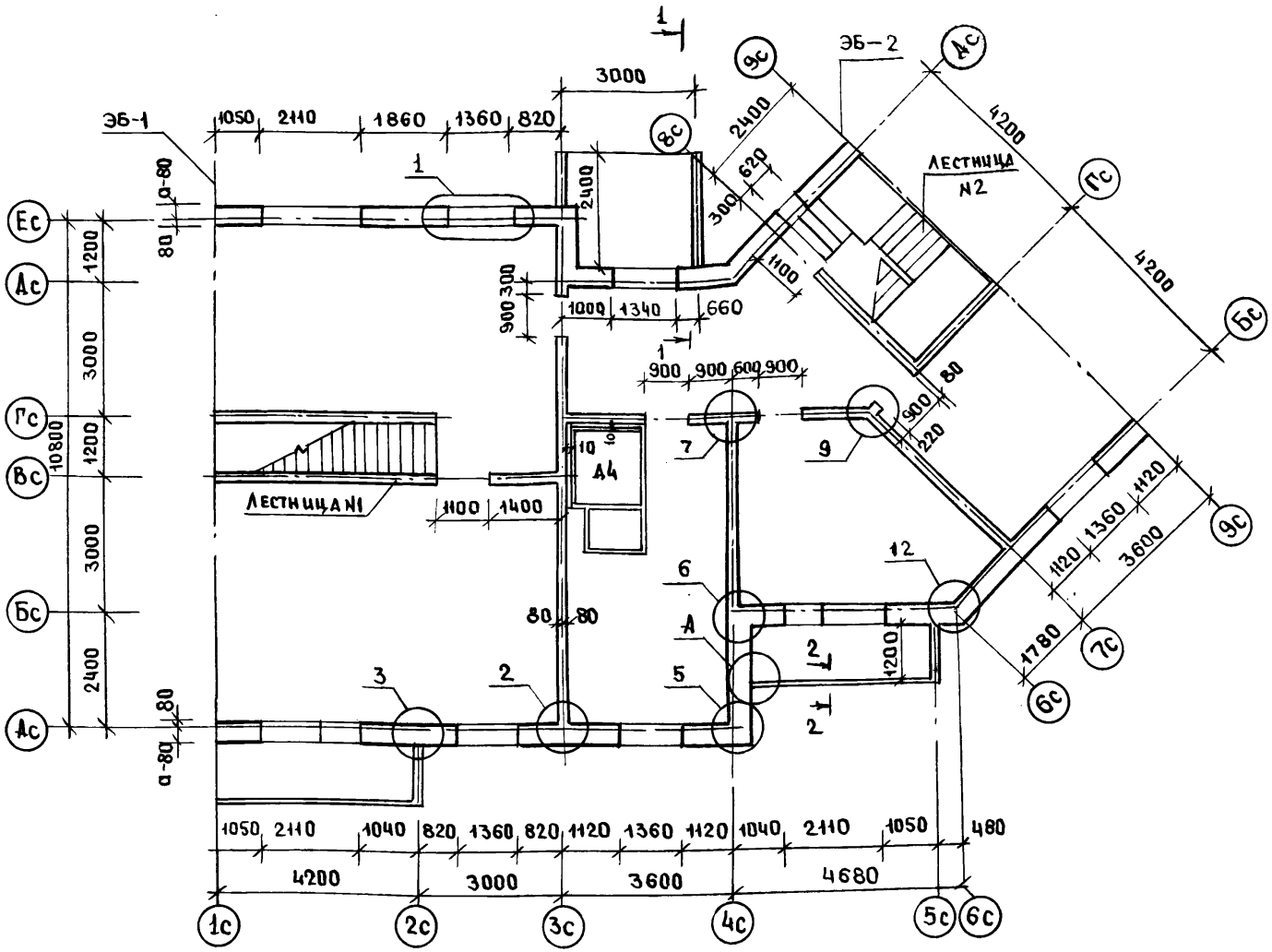

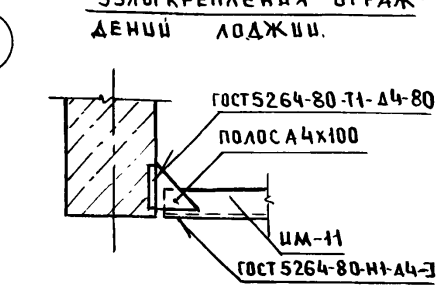

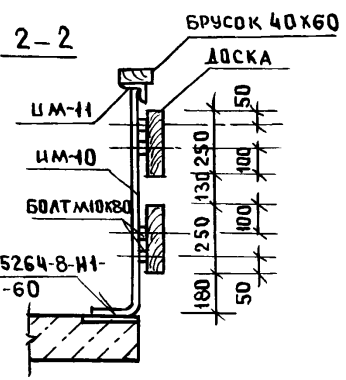

1. Элементы блокировки ЭБ-1; ЭБ-2 см. лист 60
2. Узлы к наружным и внутренним стенам см. листы 63÷65
3. Спецификацию сборных железобетонных изделий см. лист 83.
4. Конструкцию лестницы N1 см. лист 77
5. Конструкцию лестницы N2 см. лист 78; 79
6. Вход см. лист 82.
7. Развертку стены по 1-1 см. лист 59.

Зав.отд.	Баховдина	
Гл.кон.пр.	Борисов	
Зав.сект.	Бабушкина	
Ст.техн.	Никитина	
Н.контр.	Борисов	

Привязан:

Инв.№

Альбом 1 192-070.91-АС

Блок-секция 2-этажная поворотная под углом 135° (в монолитном исполнении) 26-3Б-5Б

Стадия	Лист	Листов
Р	47	

Схема расположения стен 1-го этажа

КБ по железобетону им. А.А. Якушева

Инв.№ подл. | Подпись и дата | Взам.инв.№

25322-01 49

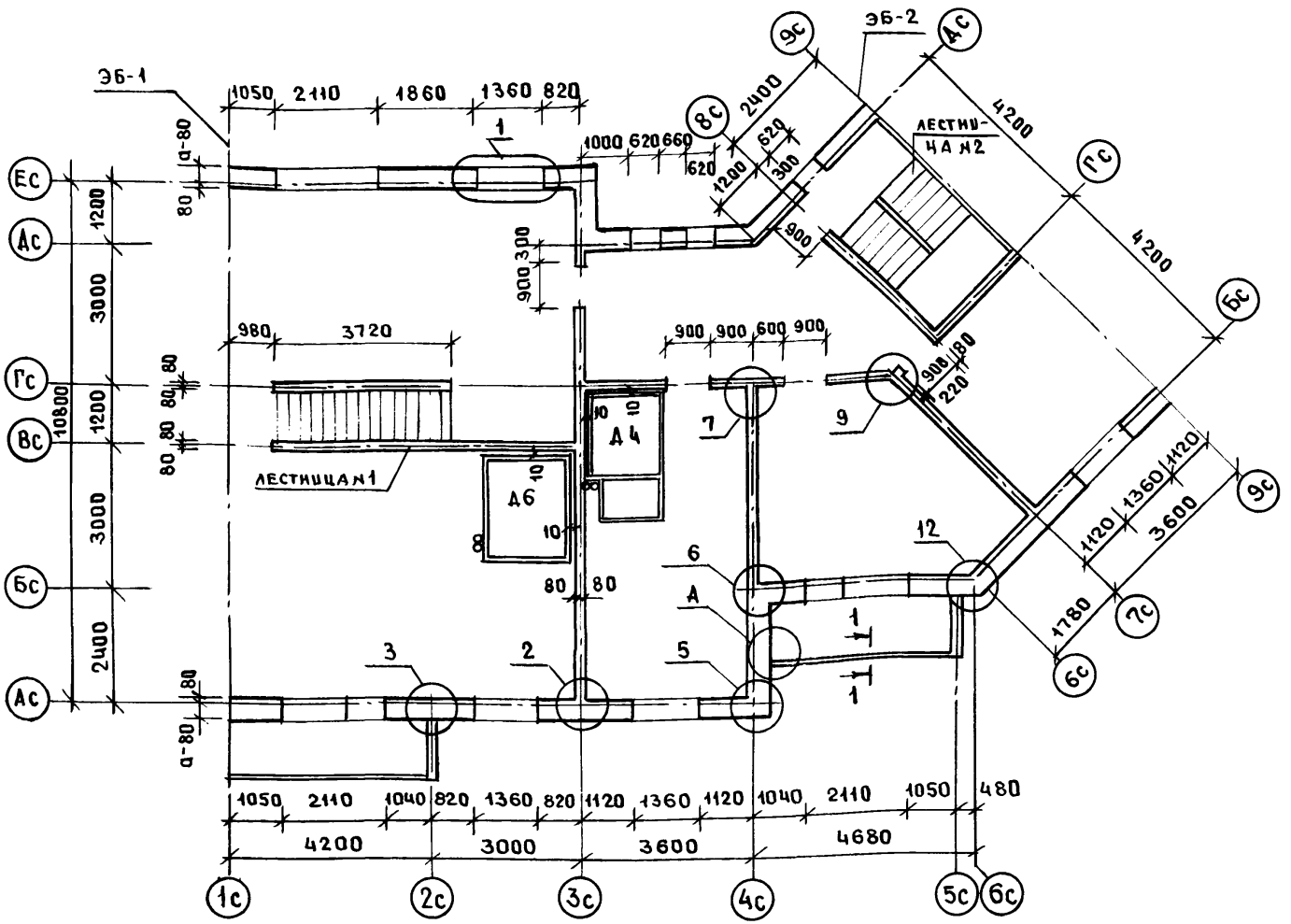

1. Элементы блокировки ЭБ.1; ЭБ-2 см. лист 60
2. Узлы к наружным и внутренним стенам см. листы 63÷65
3. Спецификацию сборных железобетонных изделий см. лист 83.
4. Конструкцию лестницы №1 см. лист 77
5. Конструкцию лестницы №2 см. лист 78,79

Зав.отд.	Баходдина	
Гл.кон.пр.	Борисов	
Зав.сект	Бабушкина	
Ст.техн.	Никитина	

Привязан:

Инв.№

Н.контр. Борисов

Альбом 1 192-070.91-АС

Блок-секция 2-этажная поворотная под углом 135° 2Б-3Б-5Б (в монолитном исполнении)

Стадия	Лист	Листов
Р	48	

Схема расположения стен 2-го этажа

КБ по железобетону им. А.А. Якушева

25322-01 50

Инв.№ подл. | Подпись и дата | Взам.инв.№

Ось Ас

Схема расположения проемов

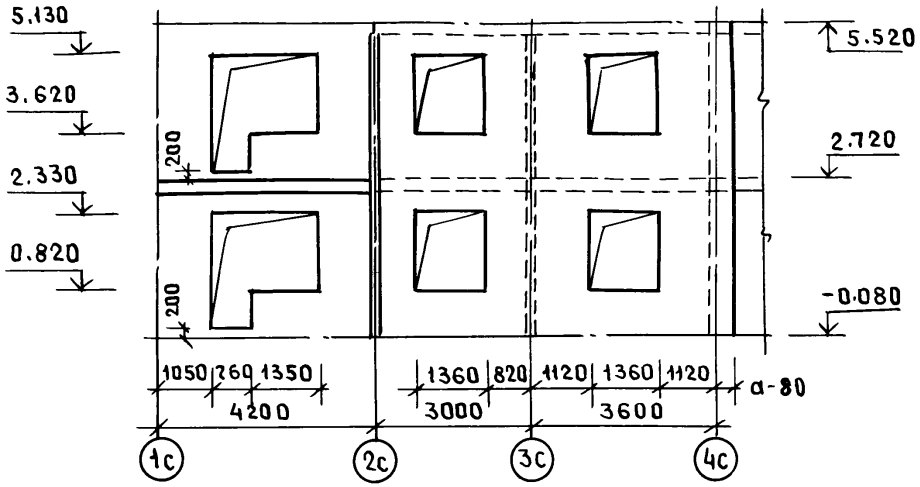

Схема армирования

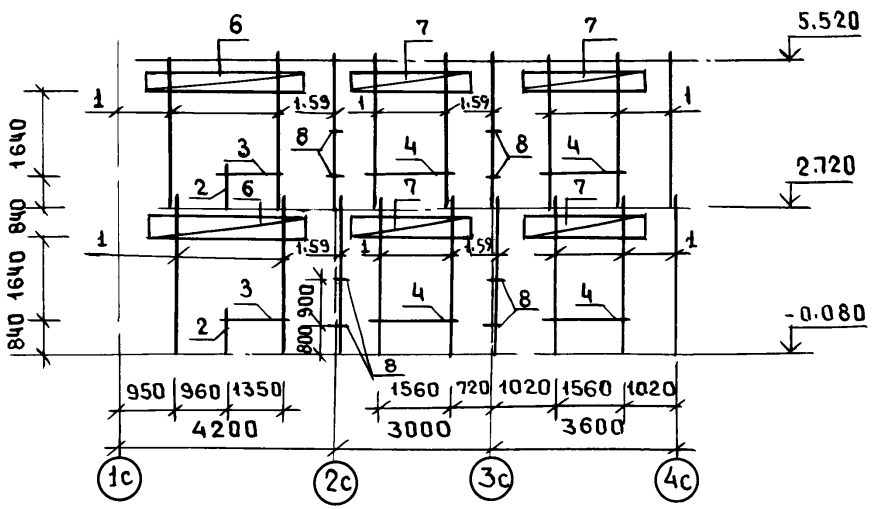

1. Схему расположения стен 1-го, 2-го этажа см. листы 47; 48
2. Спецификацию арматурных изделий см. лист 51

Ось Бс

Схема расположения проемов

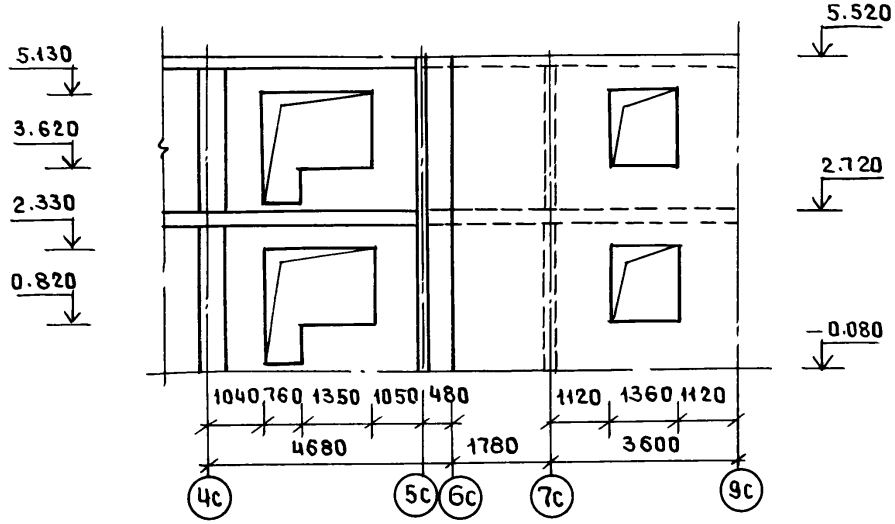

Схема армирования

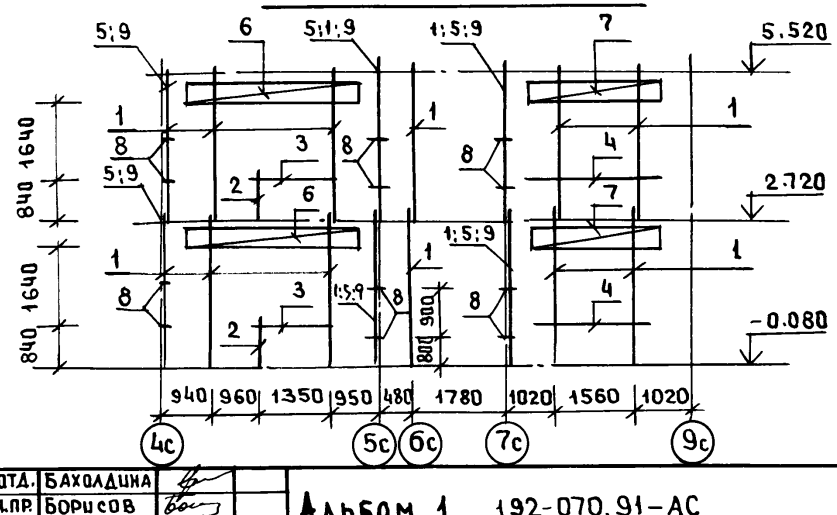

Нач.отд.	Баходдина	
Гл.конс.пр.	Борисов	
Зав.сек	Бабушкина	
Инжен.	Рейдман	
Ст.техн.	Магнушевская	

Привязан:		
Инв.№	Н.контр.	Борисов

Альбом 1 192-070.91-АС

Блок-секция 2-этажная поворотная под углом 135° 25-36-55 (в монолитном исполнении)

Стадия	Лист	Листов
Р	49	

Монолитные наружные стены Ось Ас. Бс. Схемы армирования

КБ пожелезобетону им. А.А. Якушева

25322-01 51

Инв.№ подл. | Подпись и дата | Взам.инв.№

Ось Ес
Схема расположения проемов

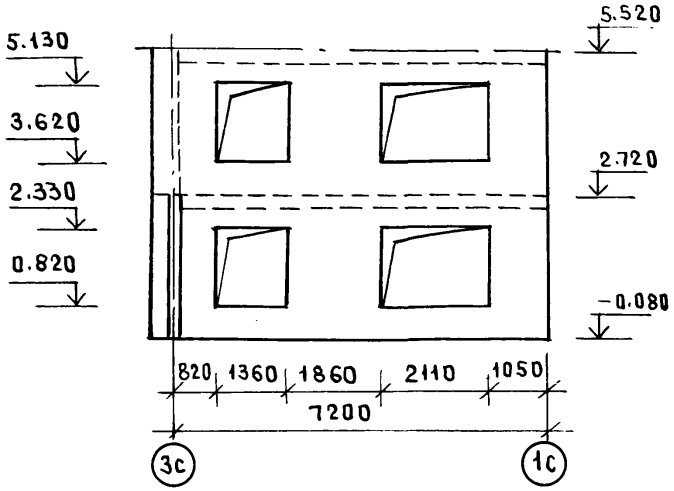

Ось Ас
Схема расположения проемов

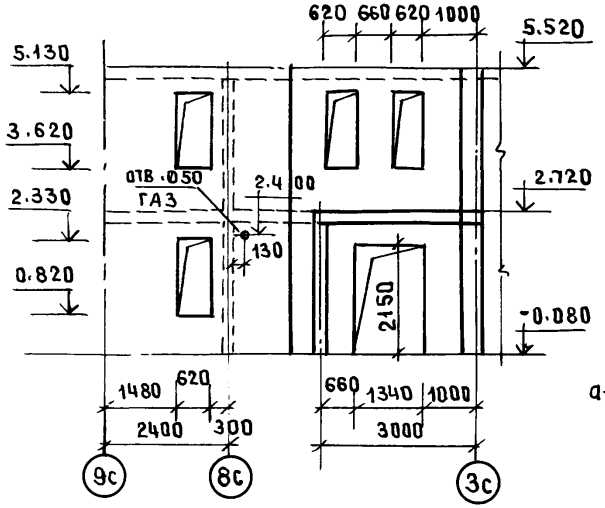

Ось 4с

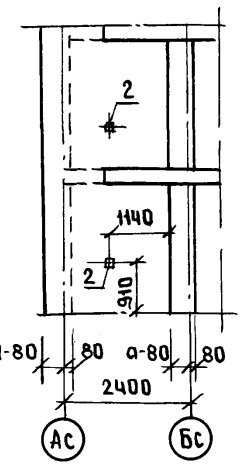

Ось 3с

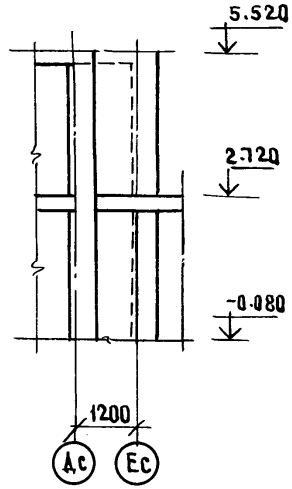

Схема армирования

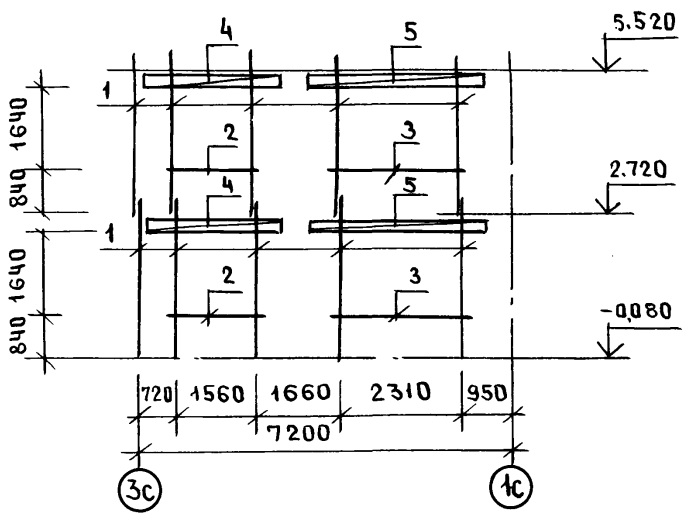

Схема армирования

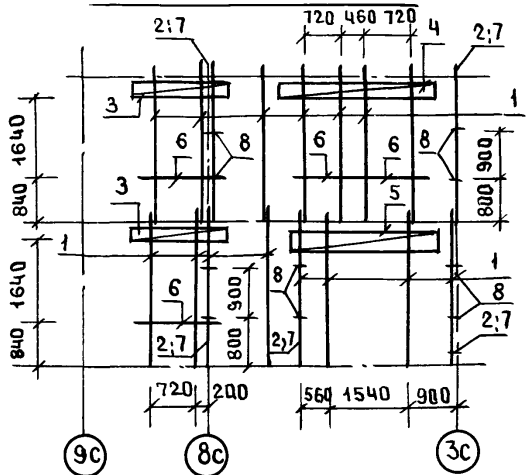

Схемы армирования

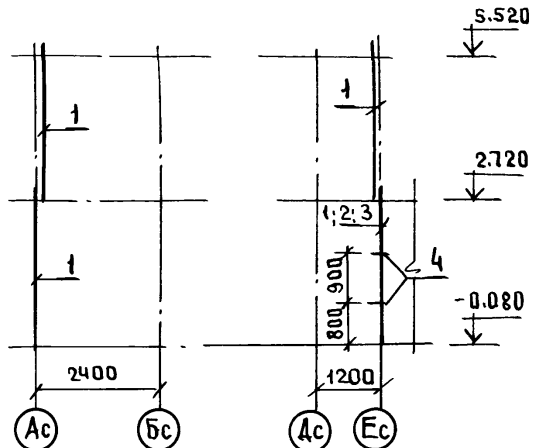

1. Схему расположения стен 1-го, 2-го этажа см. листы 47; 48
2. Спецификацию арматурных изделий см. лист 51

Нач.отд	Баходдина	
Гл.констр.	Борисов	
Зав.сек.	Бабушкина	
Инжен.	Рейдман	
Ст.техн.	Магнушевская	

Альбом 1 192-070.91-АС

Привязан:

Инв №

Н.контр. Борисов

Блок-секция 2-этажная поворотная под углом 135° 2Б-3Б-5Б (в монолитном исполнении)

Стадия	Лист	Листов
Р	50	

Монолитные наружные стены Оси Ес; Дс; 3с; 4с. Схемы армирования

КБ по железобетону им. А.А. Якушева

25322-01 52

Инв.№ подл. | Подпись и дата | Взам. инв.№

Формат	Зона	Поз.	Обозначение	Наименование	Кол. на этаж 1	Кол. на этаж 2	Всего
				ОСЬ АС			
				Сборочные единицы:			
		1	192-КМ.И-28-1	Каркас гнутый КР1-1	9	9	18
		2	-1	КР2-1	1	1	2
		3	-3	Каркас плоский КР6-1	1	1	2
		4	-3	КР5-1	2	2	4
		5	-2	Каркас гнутый КР3	2	2	4
		6	-5	КП2-1	2	2	4
		7	-5	КП1-1	4	4	8
		9	ГОСТ 5336-80	Сетка 10-1.4 500х2640(8х2)	2	2	4
				Детали:			
		8	192-КМ.И-28-11	Анкер АН1-1	8	8	16
				Материалы:			
				Бетон легкий В3,5 м3	6,40	6,40	12,80
				ОСЬ БС			
				Сборочные единицы:			
		1	192-КМ.И-28-1	Каркас гнутый КР1-1	8	8	16
		2	-1	КР2-1	1	1	2
		3	-3	Каркас плоский КР6-1	1	1	2
		4	-3	КР5-1	1	1	2
		5	-2	Каркас гнутый КР-3	3	3	6
		6	-5	КП2-1	2	2	4
		7	-5	КП1-1	3	3	6

Формат	Зона	Поз.	Обозначение	Наименование	Кол. на этаж 1	Кол. на этаж 2	Всего
		9	ГОСТ 5336-80	Сетка 10-1.4 500х2640(8х2)	3	3	6
				Детали			
		8	192-КМ.И-28-11	Анкер АН1-1	12	12	24
				Материалы			
				Бетон легкий В 3,5 м3	6,45	6,45	12,90
				ОСЬ ЕС			
				Сборочные единицы			
		1	192-КМ.И.-28-1	Каркас гнутый КР1-1	5	5	10
		2	-3	Каркас плоский КР5-1	1	1	2
		3	192-КМ.И-32-1	КР12-1	1	1	2
		4	192-КМ.И-28-5	Каркас гнутый КП1-1	2	2	4
		5	-5	КП2-1	2	2	4
				Материалы			
				Бетон легкий В 3,5 м3	4,33	4,33	8,66
				ОСЬ ДС			
				Сборочные единицы.			
		1	192-КМ.И-28-1	Каркас гнутый КР1-1	8	9	17
		2	-2	КР3	3	2	5

Взам. инв.№ | Подпись и дата | Инв.№ подл.

Привязан.:

Инв.№

Нач.отд.	Баколдина	
Гл.кон.пр.	Борисов	
Зав.сект	Бабушкина	
Н.контр.	Борисов	

Альбом 1 192-070.91-АС

Блок-секция 2-этажная поворотная под углом 135° 2Б-3Б-5Б /в монолитном исполнении/

Наружные стены толщиной 300 Спецификация арматурных изделий.

Стадия	Лист	Листов
Р	51	

КП по железобетону им. А.А. Якушева

Формат	Зона	Поз.	Обозначение	Наименование	Кол. на этаж 1	Кол. на этаж 2	Всего
		3	192-КМ.И-28-5	Каркас гнутый КП3-1	2	2	4
		4	-5	КП2-1	–	2	2
		5	-6	КП6-1	2	–	2
		6	192-КМ.И-32-1	Каркас плоский КР13-1	1	3	4
		7	ГОСТ 5336-80	Сетка 10-1.4 500×2640(В×С)	3	2	5
				Детали:			
		8	192-КМ.И-28-11	Анкер АН1-1	12	8	20
				Материалы:			
				Бетон легкий В3.5, м³	4.94	5.20	10.14
				Ось 4с			
				Сборочные единицы:			
		1	192-КМ.И-28-1	Каркас гнутый КР1-1	1	1	2
				Детали:			
		2	192-КМ.И-28-22	Изделие закладное МС1	1	1	2
				Материалы			
				Бетон легкий В3.5, м³	1.94	1.94	3.88
				Ось 3с			
				Сборочные единицы:			
		1	192-КМ.И-28-1	Каркас гнутый КР1-1	1	1	2
		2	-2	КР3	1	–	1

Формат	Зона	Поз.	Обозначение	Наименование	Кол. на этаж 1	Кол. на этаж 2	Всего
		3	ГОСТ 5336-80	Сетка 10-1.4 500×2640(В×С)	1	–	1
				Детали:			
		4	192-КМ.И-28-11	Анкер АН1-1	4	–	4
				Материалы:			
				Бетон легкий В3.5, м³	0.95	0.99	1.94
				Толщина наружных стен α=400			
				Ось Ас			
				Сборочные единицы:			
		1	192-КМ.И-28-1	Каркас гнутый КР1-2	9	9	18
		2	-1	КР2-2	1	1	2
		3	-3	Каркас плоский КР6-2	1	1	2
		4	-3	КР5-2	2	2	4
		5	-2	Каркас гнутый КР3	2	2	4
		6	-5	КП2-2	2	2	4
		7	-5	КП1-2	4	4	8
		9	ГОСТ 5336-80	Сетка 10-1.4 500×2640(В×С)	2	2	4
				Детали:			
		8	192-КМ.И-28-11	Анкер АН1-2	8	8	16

Привязан:

Инв. №

Инв. № подл. | Подпись и дата | Взам. инв. №

Нач. отд.	Баходдина	
Гл. кон. пр.	Борисов	
Зав. сек.	Бабушкина	
Н. контр.	Борисов	

Альбом 1 192-070.91-АС

Блок-секция 2-этажная поворотная под углом 135° 2Б-3Б-5Б в монолитном исполнении/

Наружные стены толщиной α=300 α=400 Спецификация арматурных изделий

Стадия	Лист	Листов
Р	52	

КБ по железобетону им. А.А. Якушева

Формат	Зона	Поз.	Обозначение	Наименование	Кол. на этаж 1	Кол. на этаж 2	Всего
				Материалы:			
				Бетон легкий В3.5, м³	8.50	8.50	17.00
				Ось Бс			
				Сборочные единицы			
		1	192-КМ.И-28-1	Каркас гнутый КР1-2	8	8	16
		2	-1	КР2-2	1	1	2
		3	-3	Каркас плоский КР6-2	1	1	2
		4	-3	КР5-2	1	1	2
		5	-2	КР3	3	3	6
		6	-5	КП2-2	2	2	4
		7	-5	КП1-2	3	3	6
		9	ГОСТ 5336-80	Сетка 10-1.4 500×2640 (Б×ℓ)	3	3	6
				Детали:			
		8	192-КМ.И-28-11	Анкер АН1-2	12	12	24
				Материалы:			
				Бетон легкий В3.5, м³	8.58	8.58	17.16
				Ось Ес			
				Сборочные единицы			
		1	192-КМ.И-28-1	Каркас гнутый КР1-2	5	5	10
		2	-3	Каркас плоский КР5-2	1	1	2
		3	192-КМ.И-32-1	КР12-2	1	1	2
		4	192-КМ.И-28-5	Каркас гнутый КП1-2	2	2	4

Формат	Зона	Поз.	Обозначение	Наименование	Кол. на этаж 1	Кол. на этаж 2	Всего
		5	192-КМ.И-28-5	КП2-2	2	2	4
				Материалы			
				Бетон легкий В3.5, м³	5.76	5.76	11.52
				Ось Дс			
				Сборочные единицы:			
		1	192-КМ.И-28-1	Каркас гнутый КР1-2	8	9	17
		2	-2	КР3	3	2	5
		3	-5	КП3-2	2	2	4
		4	-5	КП2-2	–	2	2
		5	-6	КП6-2	2	–	2
		6	192-КМ.И-32-1	Каркас плоский КР13-2	1	3	4
		7	ГОСТ 5336-80	Сетка 10-1.4 500×2640(Б×ℓ)	3	2	5
				Детали:			
		8	192-КМ.И-28-11	Анкер АН1-2	12	8	20
				Материалы:			
				Бетон легкий В3.5, м³	6.56	6.94	13.50
				Ось 4с			
				Сборочные единицы:			
		1	192-КМ.И-28-1	Каркас гнутый КР1-2	1	1	2

Инв. № подл. | Подпись и дата | Взам. инв. №

Привязан:

Инв. №

Нач. отд.	Бахолдина	
Гл. кон. пр.	Борисов	
Зав. сект.	Бабушкина	
Н. контр.	Борисов	

Альбом 1 192-070.91-АС

Блок-секция 2-этажная поворотная под углом 135° 2Б-3Б-5Б / в монолитном исполнении / Наружные стены толщиной а=400 Спецификация арматурных изделий

Стадия	Лист	Листов
Р	53	

КБ по железобетону им. А.А. Якушева

Формат	Зона	Поз.	Обозначение	Наименование	Кол. на этаж 1	Кол. на этаж 2	Всего
				ДЕТАЛИ			
		2	192-КМ.И-28-22	ИЗДЕЛИЕ ЗАКЛАДНОЕ МС1	1	1	2
				МАТЕРИАЛЫ:			
				БЕТОН ЛЕГКИЙ В3,5; м³	2,53	2,59	5,12
				ОСЬ 3С			
				СБОРОЧНЫЕ ЕДИНИЦЫ:			
		1	192-КМ.И-28-1	КАРКАС ГНУТЫЙ КР1-2	1	1	2
		2	- 2	КР-3	1	–	1
		3	ГОСТ 5336-80	СЕТКА 10-1.4 500х2640 (8хС)	1	–	1
				ДЕТАЛИ:			
		4	192-КМ.И-28-11	АНКЕР АН1-2	4	–	4
				МАТЕРИАЛЫ:			
				БЕТОН ЛЕГКИЙ В3,5 м³	1,27	1,33	2,60
				ТОЛЩИНА НАРУЖНЫХ СТЕН а=500			
				ОСЬ АС			
				СБОРОЧНЫЕ ЕДИНИЦЫ:			
		1	192-КМ.И-28-1	КАРКАС ГНУТЫЙ КР1-3	9	9	18
		2	-1	КР2-3	1	1	2
		3	-3	КАРКАС ПЛОСКИЙ КР6-3	1	1	2
		4	-3	КР5-3	2	2	4
		5	-2	КАРКАС ГНУТЫЙ КР3	2	2	4

Форм.	Зона	Поз.	Обозначение	Наименование	Кол. на этаж 1	Кол. на этаж 2	Всего
		6	192-КМ.И-28-5	КАРКАС ГНУТЫЙ КП2-3	2	2	4
		7	-5	КП1-3	4	4	8
		9	ГОСТ 5336-80	СЕТКА 10-1.4 500х2640 (8хС)	2	2	4
				ДЕТАЛИ:			
		8	192-КМ.И-28-11	АНКЕР АН1-3	8	8	16
				МАТЕРИАЛЫ:			
				БЕТОН ЛЕГКИЙ В3,5, м³	10,47	10,47	20,94
				ОСЬ БС			
				СБОРОЧНЫЕ ЕДИНИЦЫ:			
		1	192-КМ.И-28-1	КАРКАС ГНУТЫЙ КР1-3	8	8	16
		2	-1	КР2-3	1	1	2
		3	-3	КАРКАС ПЛОСКИЙ КР6-3	1	1	2
		4	-3	КР5-3	1	1	2
		5	-2	КАРКАС ГНУТЫЙ КР3	3	3	6
		6	-5	КП2-3	2	2	4
		7	-5	КП1-3	3	3	6
		9	ГОСТ 5336-80	СЕТКА 10-1.4 500х2640 (8хС)	3	3	6
				ДЕТАЛИ			
		8	192-КМ.И-28-11	АНКЕР АН1-3	12	12	24

Инв.№ подл. | Подпись и дата | Взам. инв.№

Привязан:

Инв.№

Нач.отд	Баколдина	
Гл.кон.пр.	Борисов	
Зав.сект	Бабушкина	
Н.контр.	Борисов	

Альбом 1 192-070.91-АС

Блок-секция 2 этажная поворотная под углом 135° 2Б-3Б-5Б /в монолитном исполнении/

Стадия	Лист	Листов
Р	54	

Наружные стены толщиной а=400; а=500. Спецификация арматурных изделий.

КБ по железобетону им. А.А. Якушева

Формат	Зона	Поз.	Обозначение	Наименование	Кол. на этаж 1	Кол. на этаж 2	Всего
				Материалы:			
				Бетон легкий В3,5 м³	10,70	10,70	21,40
				Ось Ес			
				Сборочные единицы			
	1		192-КМ.И-28-1	Каркас гнутый КР1-3	5	5	10
	2		-3	Каркас плоский КР5-3	1	1	2
	3		192-КМ.И-32-1	КР12-3	1	1	2
	4		192-КМ.И-28-5	Каркас гнутый КП1-3	2	2	4
	5		-5	КП2-3	2	2	4
				Материалы:			
				Бетон легкий В3,5 м³	7,18	7,18	14,36
				Ось Ас			
				Сборочные единицы			
		1	192-КМ.И-28-1	Каркас гнутый КР1-3	8	9	17
		2	-2	КР3	3	2	5
		3	-5	КП3-3	2	2	4
		4	-5	КП2-3	—	2	2
		5	-6	КП6-3	2	—	2
		6	192-КМ-И-32-1	КР13-3	1	3	4
		7	ГОСТ 5336-80	Сетка 10-1.4 500х2640(8х8)	3	2	5
				Детали			
		8	192 КМ.И-28-11	Анкер АН1-3	12	8	20

Формат	Зона	Поз.	Обозначение	Наименование	Кол. на этаж 1	Кол. на этаж 2	Всего
				Материалы:			
				Бетон легкий В3,5 м³	8.20	8.66	1686
				Ось 4с			
				Сборочные единицы:			
		1	192-КМ.И-28-1	Каркас гнутый КР1-3	1	1	2
				Детали:			
		2	192-КМ.И-28-22	Изделие закладное МС1	1	1	2
				Материалы:			
				Бетон легкий В3,5 м³	3,25	3,25	6,50
				Ось 3с			
				Сборочные единицы:			
		1	192-КМ.И-28-1	Каркас гнутый КР1-3	1	1	2
		2	-2	КР3	1	—	1
		3	ГОСТ 5336-80	Сетка 10-1.4 500х2640(8х8)	1	—	1
				Детали			
		4	192-КМ.И-28-11	Анкер АН1-3	4	—	4
				Материалы:			
				Бетон легкий В3,5 м³	1,58	1,66	3,24

Привязан:

Инв. №

Взам. инв. №

Подпись и дата

Инв. № подл.

Нач. отд.	Баходдина	
Гл. конс. пр.	Борисов	
Зав. сект.	Бабушкина	
Н. контр.	Борисов	

Альбом 1 192.070.91-АС

Блок-секция 2-этажная поворотная под углом 135° 2Б-3Б-5Б /в монолитном исполнении/

Наружные стены толщиной а=500

Спецификация арматурных изделий.

Стадия	Лист	Листов
Р	55	

КБ по железобетону им. А.А. Якушева

Ось Гс

Схема расположения проемов

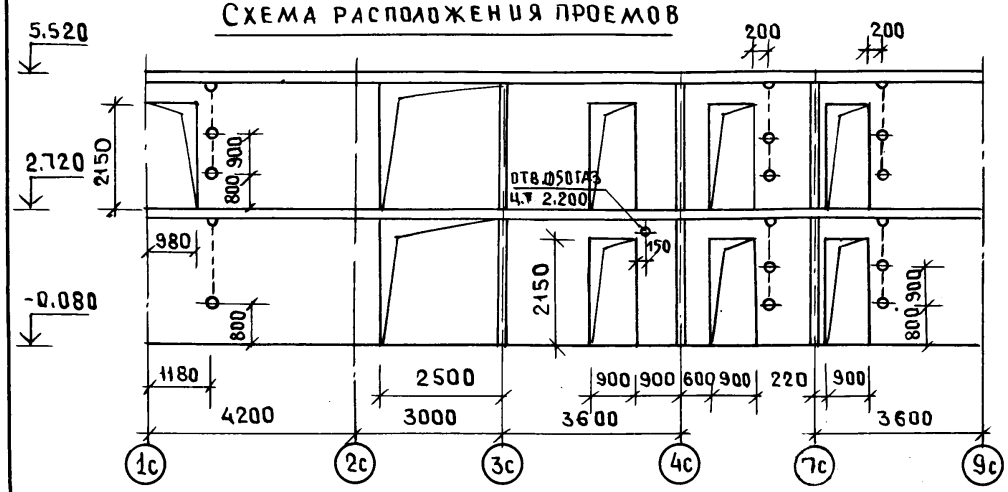

Схема армирования

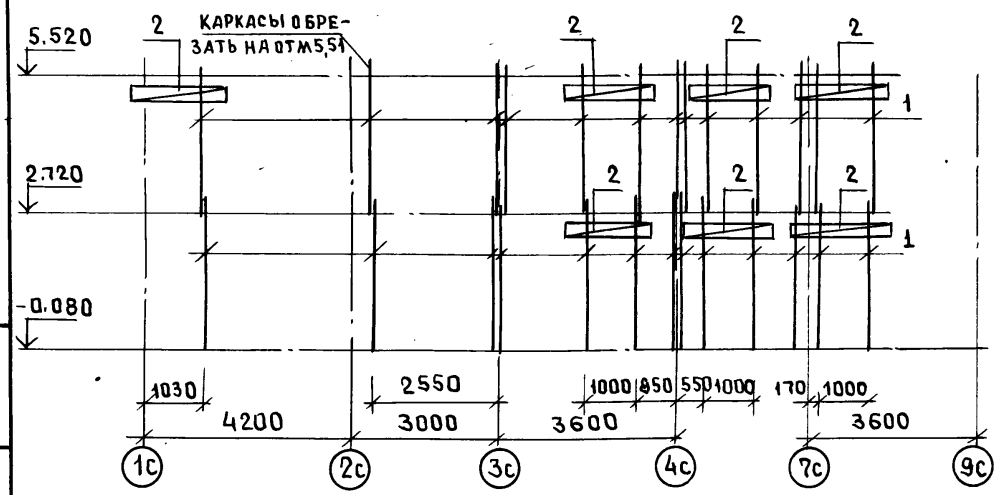

Схему расположения стен 1-го, 2-го этажа см. листы 47; 48

Ось Гс; 2с; 5с. Спецификация арматурных изделий

Формат	Зона	Поз.	Обозначение	Наименование	Кол-во 1эт.	Кол-во 2эт.	Всего
				Ось Гс			
				Сборочные единицы:			
		1	192-КМ.И-28-2	Каркас гнутый КР4	13	13	26
		2	-5	Каркас гнутый КП5	6	8	14
				Материалы:			
				Бетон тяжелый В7,5 м3	5,30	4,95	10,25
				Ось 2с ; Ось 5с			
				Сборочные единицы			
		1	192-КМ.И-28-2	Каркас гнутый КР4	4	4	8
		2	-22	Изделие закладное МС1	2	2	4
				Бетон тяжелый В7,5, м3	1,04	1,04	2,08

Ось 2с; Ось 5с

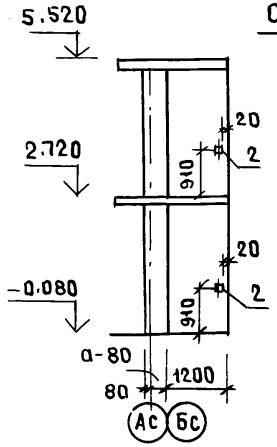

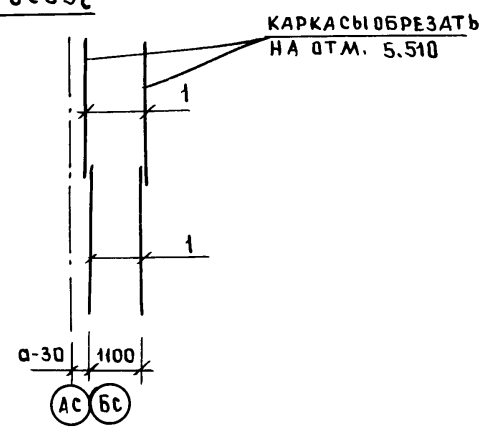

Нач. отд.	Баходанна	
Гл. кон. пр.	Борисов	
Рук. бриг.	Бабушкина	
Ст. техн.	Магнушевская	
Н. контр.	Борисов	

Альбом 1 192-070.91-АС

Привязан:

Инв. №

Блок-секция 2-этажная поворотная под углом 135° 25-35-55 (в монолитном исполнении)

Стадия	Лист	Листов
Р	56	

Монолитные внутренние стены Оси Гс; 2с; 5с. Схемы армирования Спецификация арматурных изделий

КБ по железобетону им. А.А. Якушева

Взам. инв. № | Подпись и дата | Инв. № подл.

Ось Вс

Схема расположения проемов

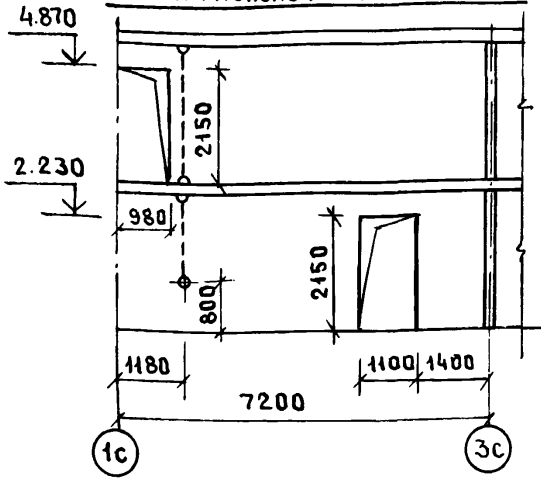

Ось 4с; 7с

Схема расположения проемов

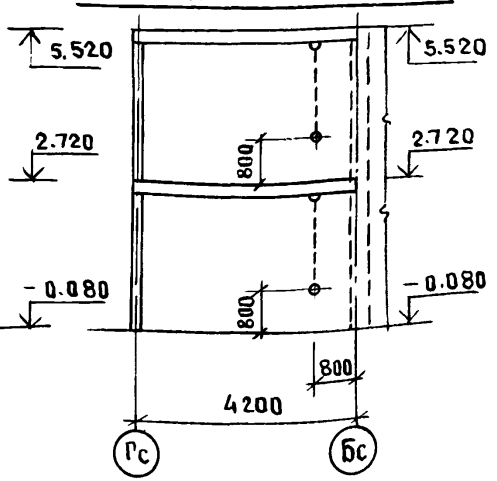

Схема армирования

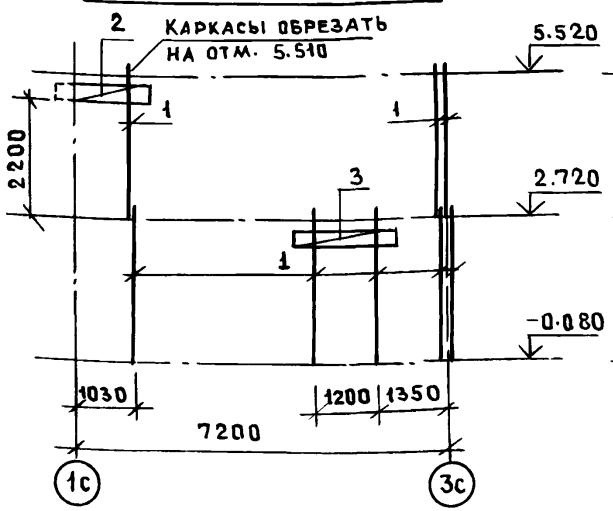

Схема армирования

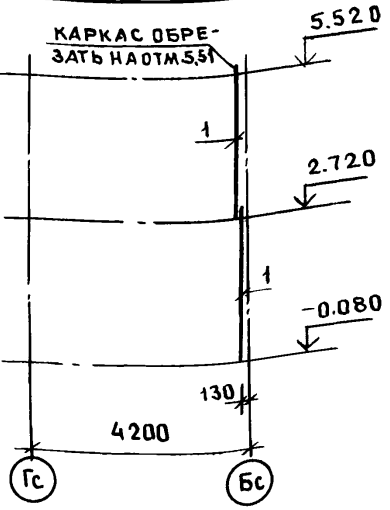

Схему расположения стен 1-го; 2-го этажа см листы 47; 48

Ось Вс; 4с; 7с; Спецификация арматурных изделий

Формат	Зона	Поз.	Обозначение	Наименование	Кол-во 1эт	Кол-во 2эт	Кол-во Всего
				Ось Вс			
				Сборочные единицы:			
		1	192-КМ.И-28-2	Каркас гнутый КР4	5	3	8
		2	-5	Каркас гнутый КП5	—	2	2
		3	-5	КП4	2	—	2
				Материалы:			
				Бетон тяжелый В7,5 м³	2,60	2,66	5,26
				Ось 4с; Ось 7с			
				Сборочные единицы.			
		1	192-КМ.И-28-2	Каркас гнутый КР4	2	2	4
				Материалы:			
				Бетон тяжелый В7,5 м³	3,41	3,41	6,82

Нач. отд.	Баходдина	
Гл. кон. пр.	Борисов	
Рук. бриг.	Бабушкина	
Ст. техн.	Магнушевская	

Альбом 1 192-070.91-АС

Блок-секция 2-этажная поворотная под углом 135° 2Б-3Б-5Б /в монолитном исполнении/

Монолитные внутренние стены. Оси Вс; 4с; 7с. Схемы армирования. Спецификация арматурных изделий

Стадия	Лист	Листов
Р.	57	

КБ по железобетону им. А.А. Якушева

Привязан:

Инв. №

Инв. № подл. | Подпись и дата | Взам. инв. №

Ось 3с

Схема расположения проемов

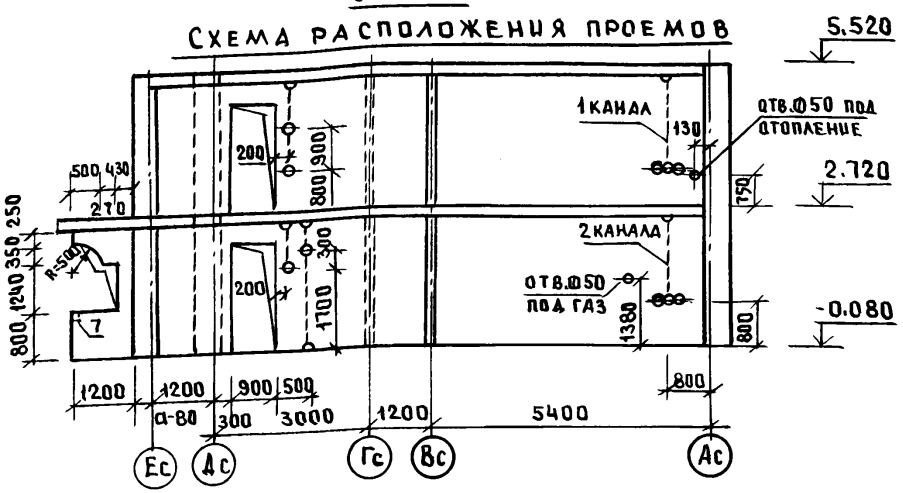

Схема армирования

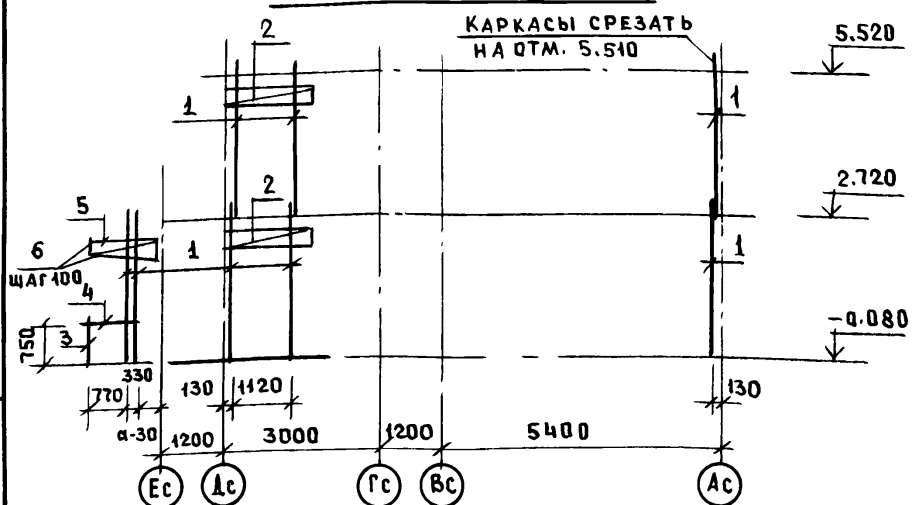

Схему расположения монолитных стен 1-го и 2-го этажа см. листы 47; 48

Ось 3с. Спецификация арматурных изделий

Формат	Зона	Поз.	Обозначение	Наименование	Кол-во 1эт.	Кол-во 2эт.	Кол-во всего
				Ось 3с			
				Сборочные единицы			
		1	192-КМ.И-28-2	Каркас гнутый КР4	5	3	8
		2	– 5	КП5	2	2	4
		3	192-КМ.И-32-2	КР15	1	–	1
		4	– 2	Каркас плоский КР16	1	–	1
		5	– 2	КР14	2	–	2
		6	Без чертежа	Ст.отд. Ф4 Вр I L=140; 0,01кг	24	–	24
		7	192-КМ.И-28-22	Изделие закладное МС1	1	–	1
				Материалы.			
				Бетон тяжелый В7,5 м³	4,03	3,68	7,71

Нач.отд.	Баходдина	
Гл.кон.пр.	Борисов	
Зав.сек.	Бабушкина	
Ст.техн.	Магнушевская	

Альбом 1 192-070.91-АС

Привязан:

Инв.№ подл. | Подпись и дата | Взам.инв.№

Инв.№

Н.контр.	Борисов	

Блок-секция 2-этажная поворотная под углом 135° 26-36-56 /в монолитном исполнении/

Стадия	Лист	Листов
Р	58	

Монолитные внутренние стены Ось 3с. Схема армирования. Спецификация арматурных изделий

КБ по железобетону им. А.А.Якушева

25322-01 60

1-1
ВХОД

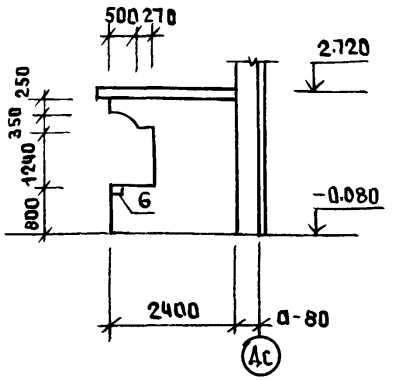

Ось 8с
Схема расположения проемов

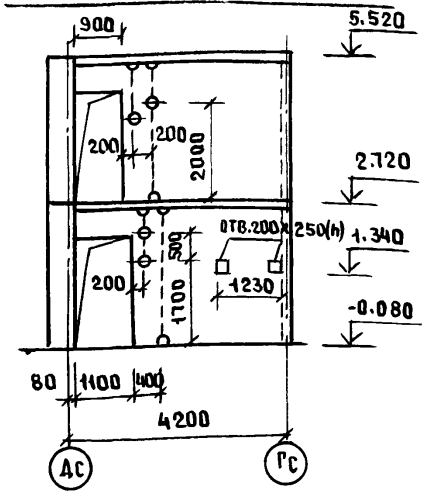

Схема армирования

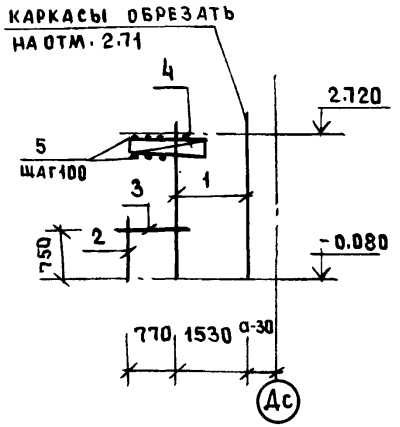

Схема армирования

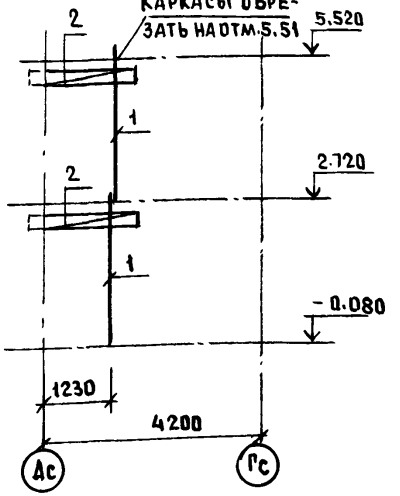

Схему расположения монолитных стен 1-го и 2-го этажа см. листы 47; 48

Ось 8с: Сечение 1-1. Спецификация арматурных изделий

Формат	Зона	Поз.	Обозначение	Наименование	Кол-во 1эт	Кол-во 2эт	Кол-во всего
				1-1 (вход)			
				Сборочные единицы:			
		1	192-КМ.И-28-2	Каркас гнутый КР4	2	—	2
		2	192-КМ.И-32-2	КР15	1	—	1
		3	—2	Каркас плоский КР16	1	—	1
		4	—2	Каркас гнутый КР14	2	—	2
		5	Без чертежа	Ст.отд.Ø4ВрI L=140; 0,01кг	24	—	24
		6	192-КМ.И-28-22	Изделие закладное МС1	1	—	1
				Материалы:			
				Бетон тяжелый В7.5 м³	0,86	—	0,86
				Ось 8с			
				Сборочные единицы:			
		1	192-КМ.И.28-2	Каркас гнутый КР4	1	1	2
		2	—5	КП4	2	2	4
				Материалы:			
				Бетон тяжелый В7.5м³	1.38	1.40	2.78

Нач.отд	Баходдина	
Гл.кон.пр	Борисов	
Рук.бриг	Бабушкина	
Ст.техн.	Магнушевская	
Н.контр.	Борисов	

Альбом 1 192-070.91-АС

Блок-секция 2-этажная поворотная под углом 135° 2Б-3Б-5Б (в монолитном исполнении)

Стадия	Лист	Листов
Р	59	

Монолитные внутренние стены. Ось 8с; Схема армирования. Спецификация арматурных изделий

КБ по железобетону им. А.А. Якушева

Привязан:

Инв.№

Инв.№ подл. | Подпись и дата | Взам.инв.№

ЭБ-1

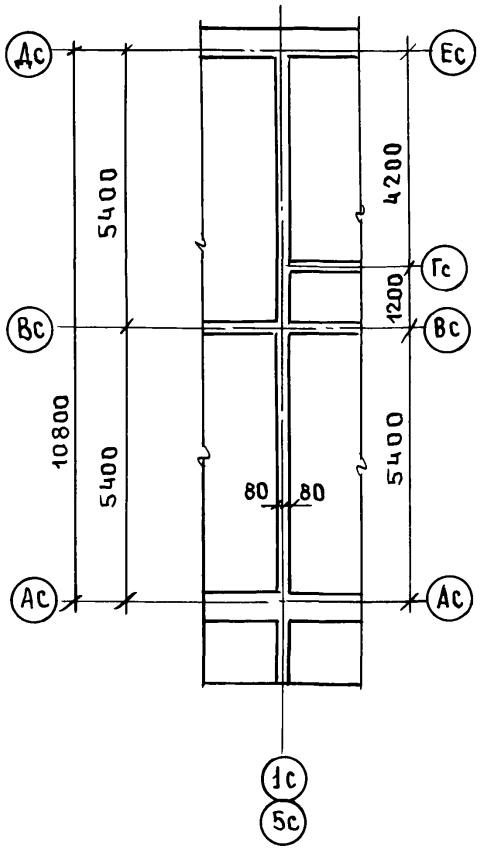

ЭБ-2

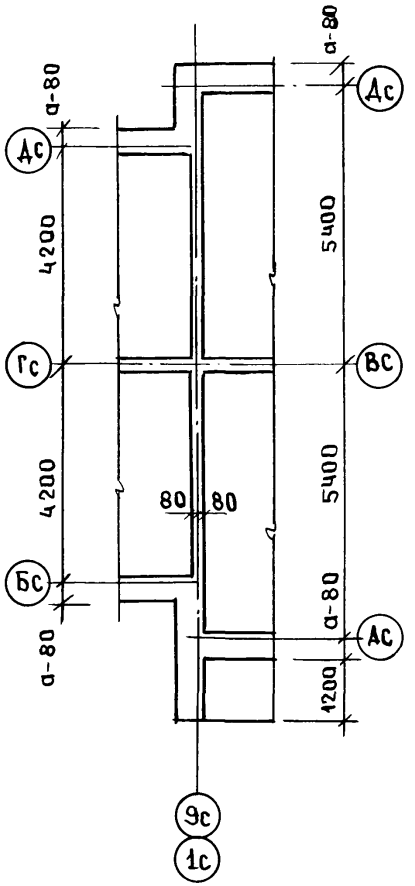

Зона	Формат	Поз.	Обозначение	Наименование	Кол. на этаж 1	Кол. на этаж 2	Всего
				ЭБ-1			
				Сборочные единицы:			
		1	192-КМ.И-28-2	Каркас гнутый КР4	8	8	16
		2	-2	КР3	3	3	6
		3	ГОСТ 5336-80	Сетка 10-1.4 500х2640	3	3	6
		7	192-КМ.И-28-22	Изделие закладное МС1	2	2	4
				Материалы			
				Бетон тяжелый В7.5, м³	5,00	5,00	10,00
				Переменные данные для исполнения			
				Толщина наружных стен а=300			
		4	192-КМ.И-28-1	Каркас гнутый КР1-1	2	2	4
				Детали:			
		5	192-КМ.И-28-11	Анкер АН1-1	4	4	8
		6	-11	Анкер АН2-1	4	4	8
				Толщина наружных стен а=400			
		4	192-КМ.И-28-1	Каркас гнутый КР1-2	2	2	4
				Детали:			
		5	192-КМ.И-28-11	Анкер АН1-2	4	4	8
		6	-11	Анкер АН2-2	4	4	8

1. Схему расположения монолитных стен 1-го и 2-го этажа см. листы 47; 48
2. Элементы блокировки ЭБ-1; ЭБ-2 разработаны для компановки данной блок-секции с двухэтажной рядовой 46-56

Инв. № подл. | Подпись и дата | Взам. инв. №

Привязан:

Инв. №

Нач. отд.	Баходина	
Гл. кон. пр.	Борисов	
Зав. сект.	Бабушкина	
Н. контр.	Борисов	

Альбом 1 192-070.91-АС

Блок-секция 2 этажная поворотная под углом 135° 2Б-3Б-5Б (в монолитном исполнении)

Стадия	Лист	Листов
Р	60	

ЭБ-1; ЭБ-2 Схема расположения стен 1-го и 2-го этажа

КБ по железобетону им. А.А. Якушева

Формат	Зона	Поз.	Обозначение	Наименование	Кол. на этаж 1	Кол. на этаж 2	Всего
				Толщина наружных стен δ=500			
		4	192-КМ.И-28-1	Каркас гнутый КР1-3	2	2	4
				Детали			
		5	192-КМ.И-28-11	Анкер АН1-3	4	4	8
		6	-11	Анкер АН2-3	4	4	8
				ЭБ-2			
				Сборочные единицы:			
		1	192-КМ.И-28-2	Каркас гнутый КР4	4	4	8
		2	-2	КР3	2	2	4
		3	ГОСТ 5336-80	Сетка 10-1.4 500х2000	2	2	4
		6	192-КМ.И-28-22	Изделие закладное МС1	1	1	2
				Материалы:			
				Бетон тяжелый В7,5 м³	3,48	3,48	6,96
				Переменные данные для исполнения			
				Толщина наружных стен δ=300			
		4	192-КМ.И-28-1	Каркас гнутый КР1-1	6	6	12
				Детали:			
		5	192-КМ.И-28.11	Анкер АН1-1	8	8	16

Формат	Зона	Поз.	Обозначение	Наименование	Кол. на этаж 1	Кол. на этаж 2	Всего
				Материалы			
				Бетон легкий В3,5 м³	3,04	3,04	6,08
				Толщина наружных стен δ=400			
		4	192-КМ.И-28-1	Каркас гнутый КР1-2	6	6	12
				Детали:			
		5	192-КМ.И-28-11	Анкер АН1-2	8	8	16
				Материалы:			
				Бетон легкий В 3,5 м³	4,04	4,04	8,08
				Толщина наружных стен δ=500			
		4	192-КМ.И-28-1	Каркас гнутый КР1-3	6	6	12
				Детали:			
		5	192-КМ.И-28-11	Анкер АН1-3	8	8	16
				Материалы:			
				Бетон легкий В 3,5 м³	5,05	5,05	10,10

Инв. N подл. | Подпись и дата | Взам. инв. №

Привязан:

Инв. №

Нач. отд.	Баходина	
Гл. кон. пр.	Борисов	
Зав. сект.	Бабушкина	
Н. контр.	Борисов	

Альбом 1 192-070.91-АС

Блок-секция 2 этажная поворотная под углом 135° 2Б-3Б-5Б (монолитном исполнении)

Стадия	Лист	Листов
Р	61	

ЭБ-1; ЭБ-2 Монолитные стены Спецификация арматурных изделий.

КБ по железобетону им. А.А. Якушева

ЭБ-1

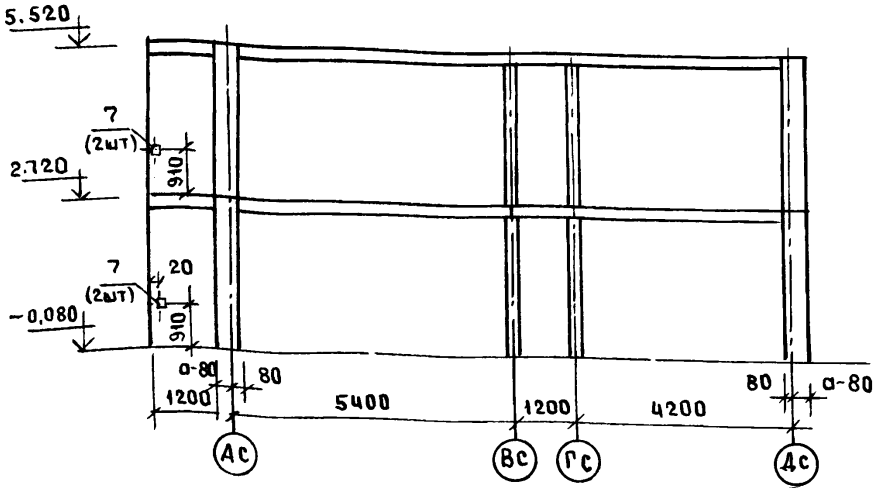

ЭБ-2

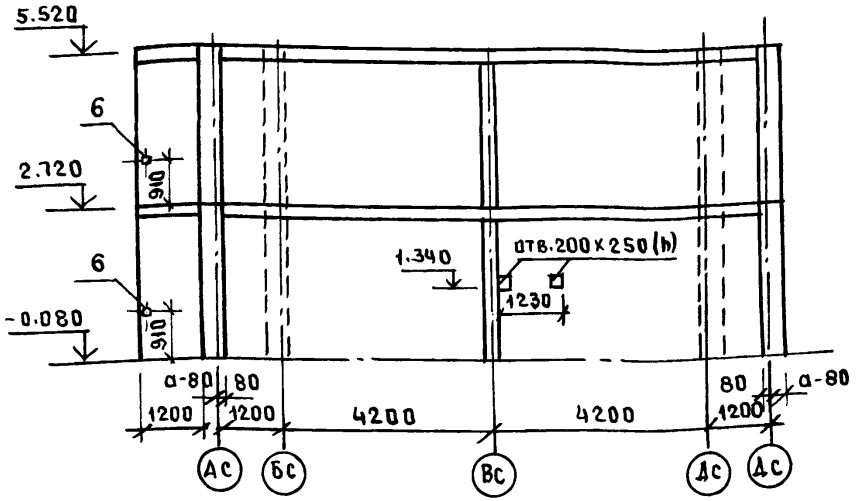

Схема армирования

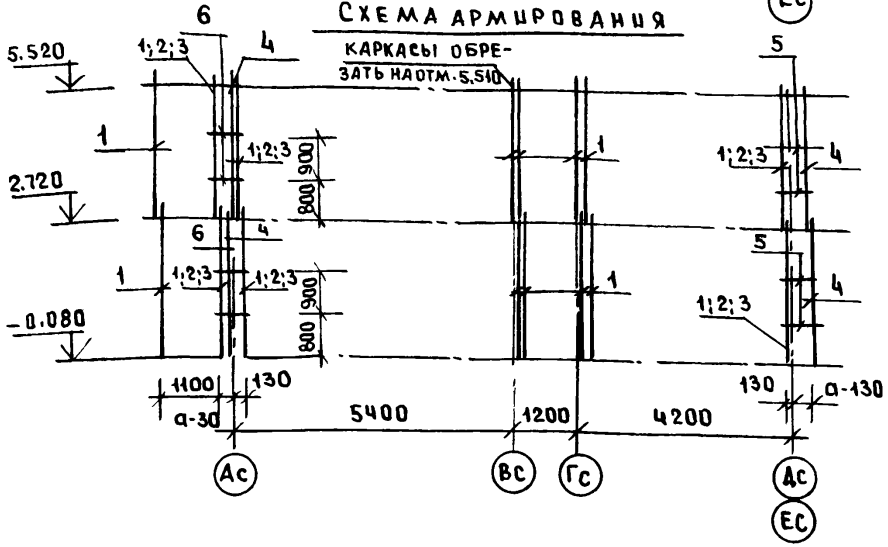

Схема армирования

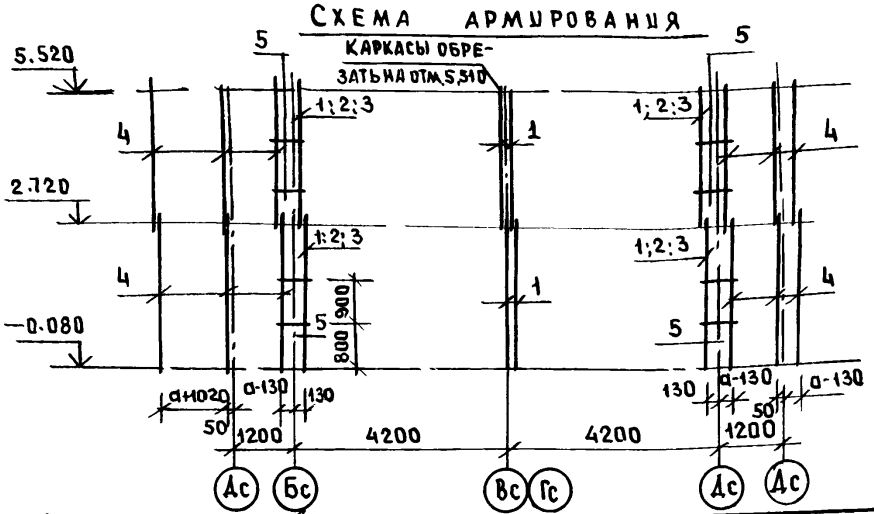

1. Схему расположения монолитных стен 1-го и 2-го этажа элементов блокировки ЭБ-1; ЭБ-2 см. лист 60
2. Спецификацию арматурных изделий см. листы 60; 61

Нач. отд.	Бахолдина	
Гл. кон. пр.	Борисов	
Зав. сект.	Бабушкина	
Ст. техн.	Никитина	
Н. контр.	Борисов	

Альбом 1 192-070.91-АС

Привязан:

Инв. №

Блок-секция 2-этажная поворотная под углом 135° 2Б-3Б-5Б /в монолитном исполнении

ЭБ-1; ЭБ-2 монолитные стены. Схемы армирования

Стадия	Лист	Листов
Р	62	

КБ по железобетону им. А.А. Якушева

Инв. № подл. | Подпись и дата | Взам. инв. №

25322-01 64

А - А
м 1:25

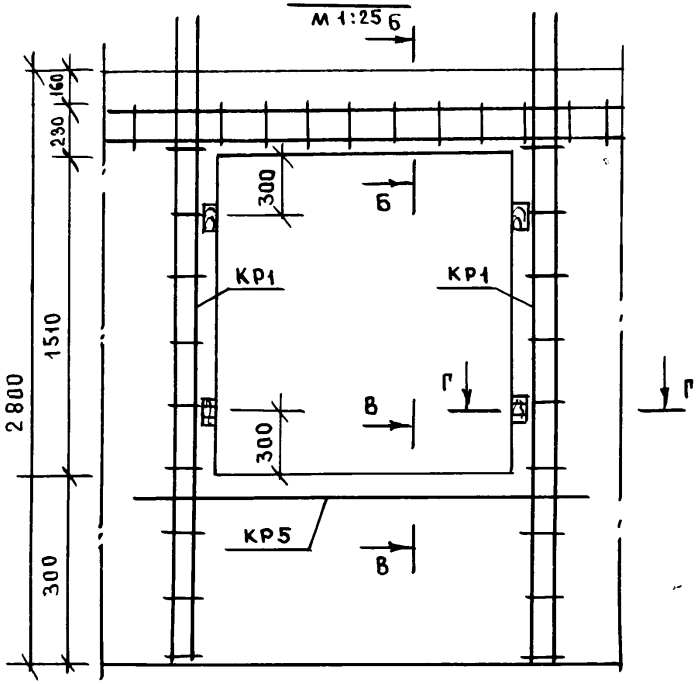

Б - Б
м 1:10

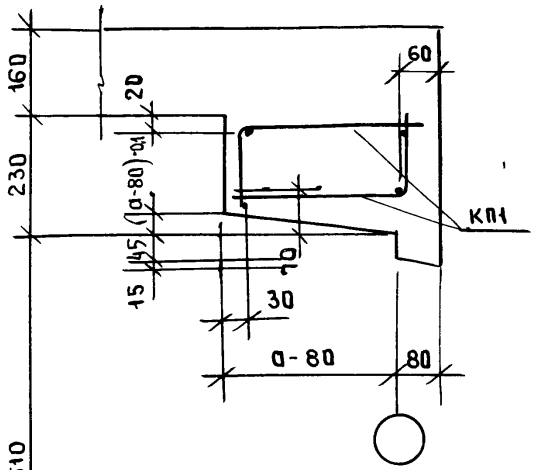

Г — Г
м 1:10

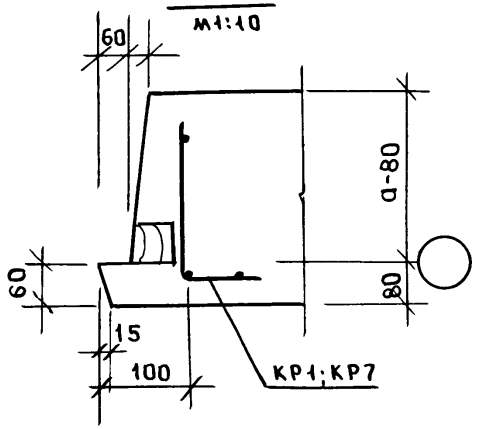

В — В
м 1:10

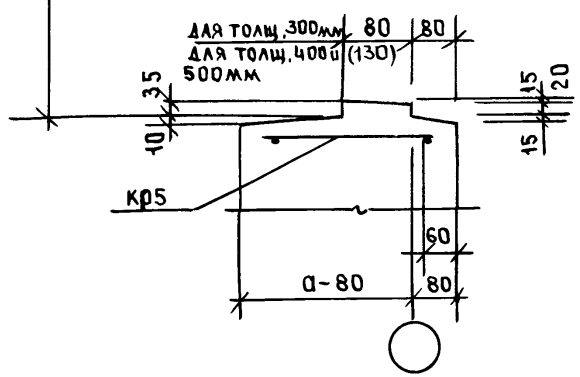

1

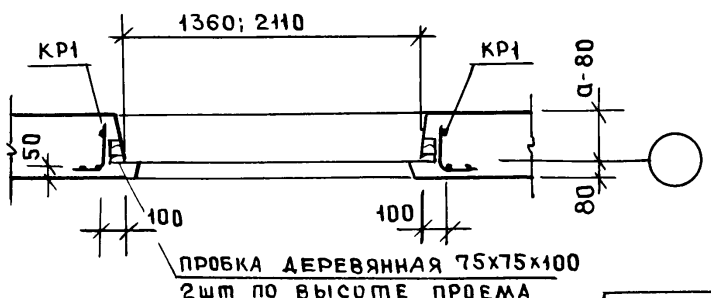

ПРОБКА ДЕРЕВЯННАЯ 75х75х100
2шт по высоте проема

Нач.отд.	Бахолдина	
Гл.кон.пр.	Борисов	
Зав.сек.	Бабушкина	
Н.контр.	Борисов	

ПРИВЯЗАН:

ИНВ. №

Альбом 1 192-070.91-АС

Блок-секция 2-этажная поворотная под углом 135° 2Б-3Б-5Б /в монолитном исполнении/

Стадия	Лист	Листов
Р	63	

Монолитные внутренние и наружные стены. Узел 1.

КБ по железобетону им. А.А. Якушева

25322-01 65

ИНВ.№ ПОДЛ. | ПОДПИСЬ И ДАТА | ВЗАМ.ИНВ.№

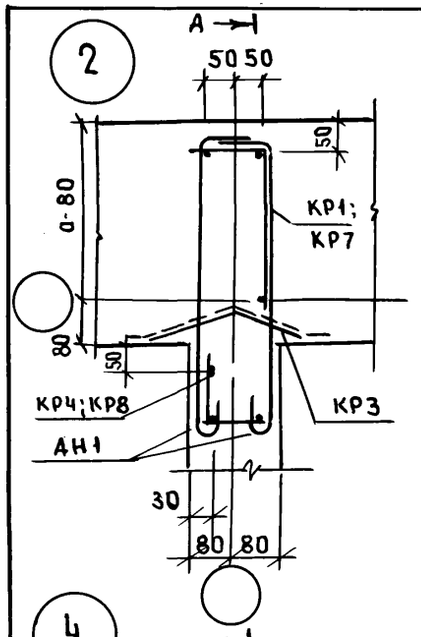

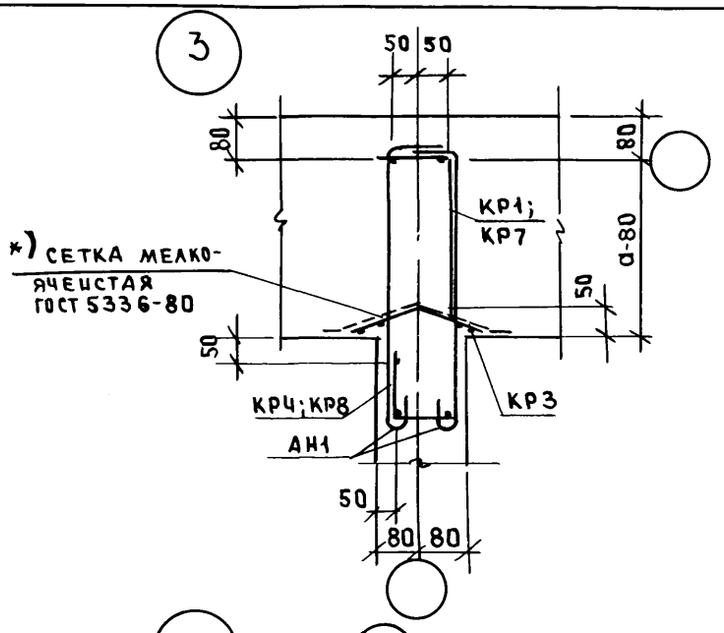

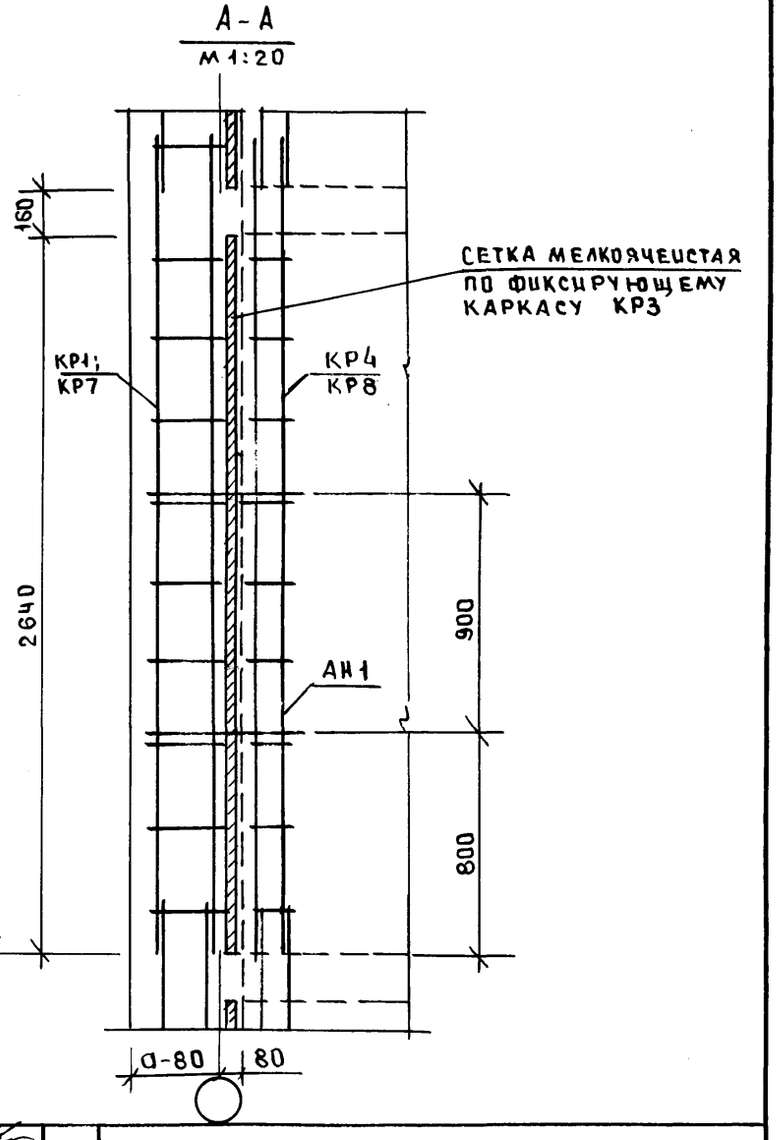

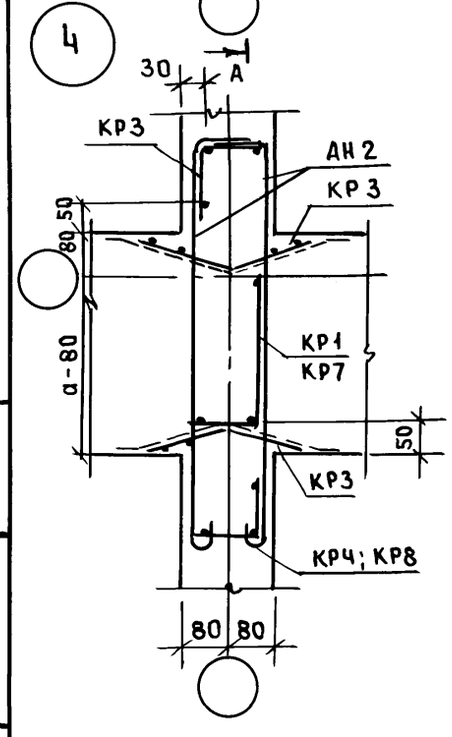

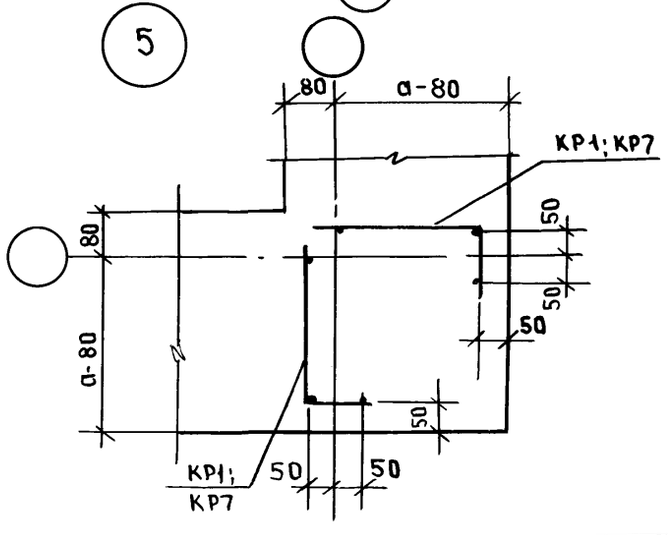

ВЗАМ. ИНВ.№			
ПОДПИСЬ И ДАТА			
ИНВ.№ ПОДЛ.			

НАЧ.ОТД.	БАХОЛДИНА	
ГЛ.КОНСТР	БОРИСОВ	
ЗАВ.СЕК	БАБУШКИНА	
Н.КОНТР.	БОРИСОВ	

ПРИВЯЗАН:

ИНВ. №

Альбом 1 192-070.91-АС

Блок-секция 2-этажная поворотная под углом 135° 2Б-3Б-5Б /в монолитном исполнении/

Монолитные внутренние и наружные стены

Узлы 2 ÷ 5

СТАДИЯ	ЛИСТ	ЛИСТОВ
Р	64	

КБ по железобетону им. А.А. Якушева

6

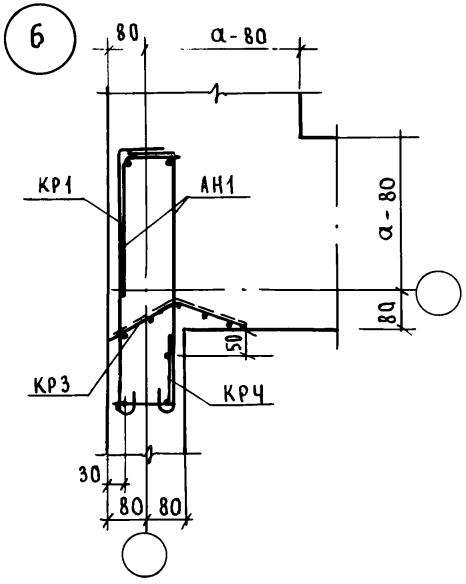

7

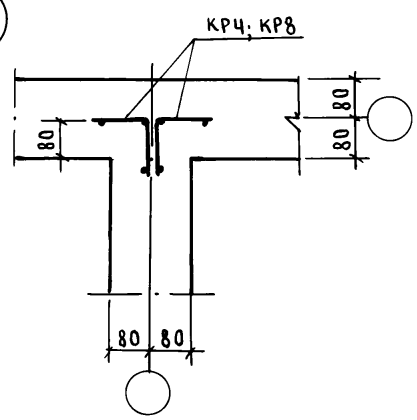

10

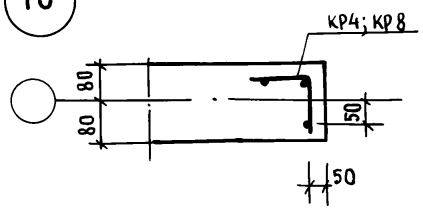

11

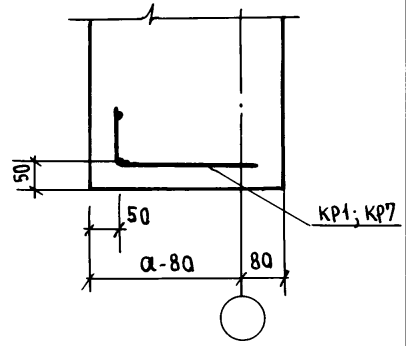

8

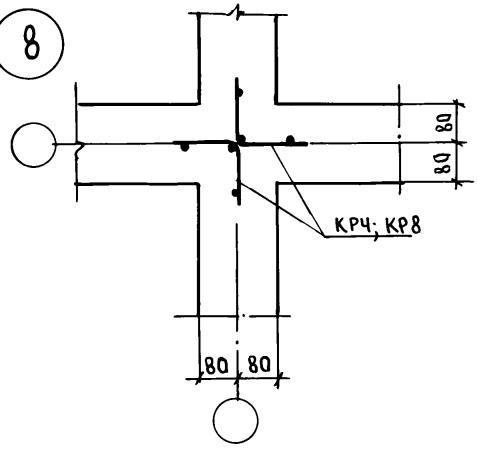

9

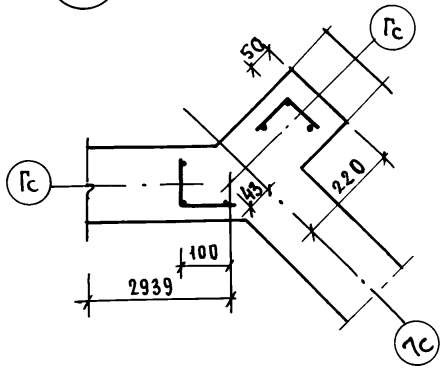

12

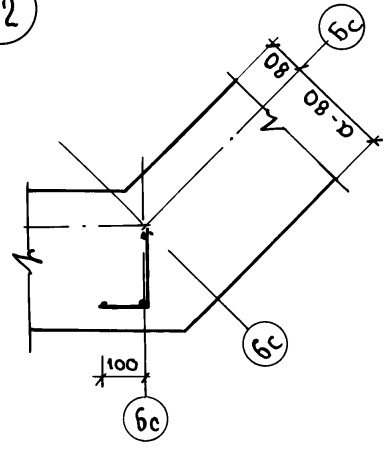

13

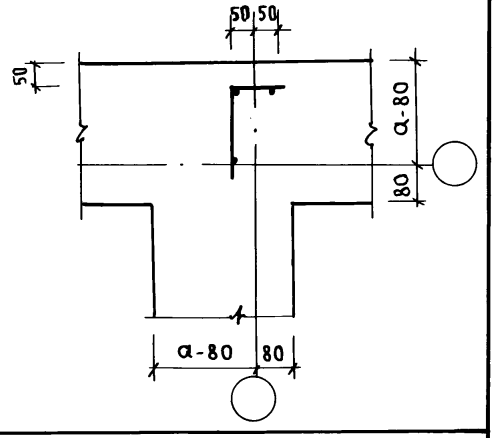

Нач. отд.	Баходдина		
Гл. кон. пр.	Борисов		
Рук. бриг.	Бабушкина		
Инжен.	Рейдман		
Н. контр.	Борисов		

Альбом 1 192-070.91-АС

Привязан:

Инв. №

Блок-секция 2-этажная поворотная под углом 135° 2Б-3Б-5Б (в монолитном исполнении)

Стадия	Лист	Листов
Р	65	

Монолитные внутренние и наружные стены. Узлы 6÷13.

КБ по железобетону им. А.А. Якушева

Взам. инв. № | Подпись и дата | Инв. № подл.

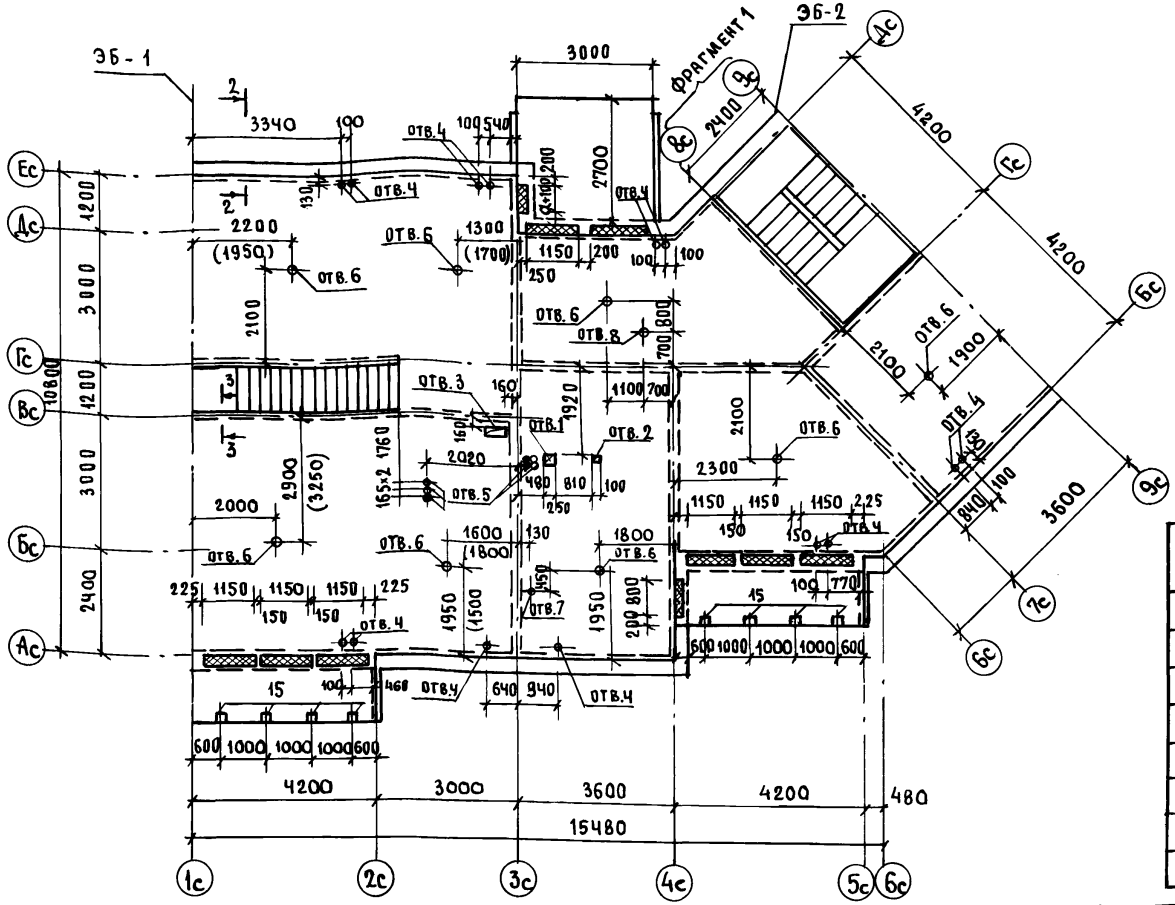

ФРАГМЕНТ 1
НА ОТМ. 5.520

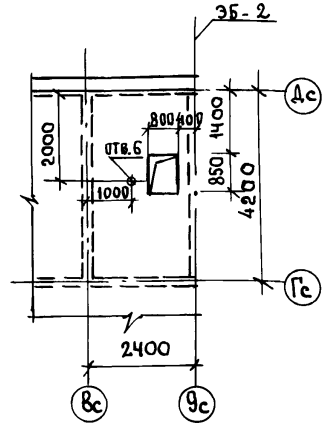

ЭКСПЛИКАЦИЯ ОТВЕРСТИЙ

№ отв.	Размеры B×h (мм)	Отметка перекрытия	Назначен
1	250×260	2.720; 5.520	В; К.
2	100×100	2.720	В
3	200×470	2.720	В; К
4	Ø50	2.720	О
5	Ø165	2.720; 5.520	Вент.
6	Ø75	2.720; 5.520	Э
7	Ø50	2.720	Г
8	Ø75	2.720	Э

1. Схему армирования монолитной плиты перекрытия см. листы 67; 68.
2. Схему разводки электроканалов в плите перекрытия см. альбом 192-070.91-ЭО.
3. В скобках дана привязка отверстий в перекрытии над вторым этажом.
4. Сечение 1-1 ÷ 3-3 см. лист 42.

Нач.отд.	Бахолдина	
Гл.кон.пр.	Борисов	
Зав.сект.	Бабушкина	
Ст.техн.	Никулина	
Н.контр.	Борисов	

Альбом 1 192-070.91-АС

Привязан:

Инв.№

Блок-секция 2-этажная поворотная под углом 135° 2Б-3Б-5Б (в монолитном исполнении)

Стадия	Лист	Листов
Р	66	

План перекрытия на отм. 2.720 5.520 фрагмент 1.

КБ по железобетону им. А.А. Якушева.

25322-01 68

Инв.№ под | Подпись и дата | Взам.инв.№

Схема раскладки нижних сеток

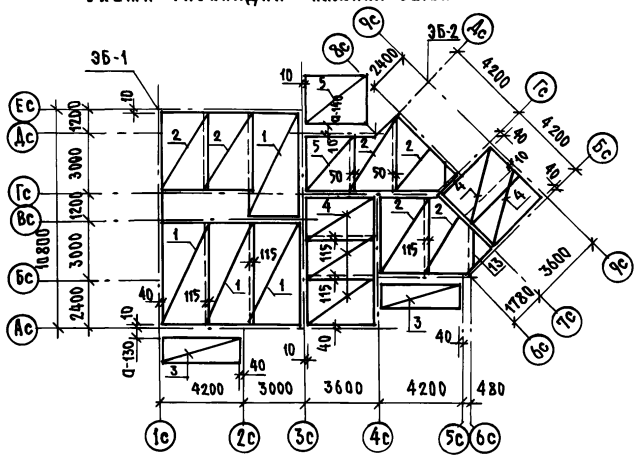

Схема раскладки верхних сеток

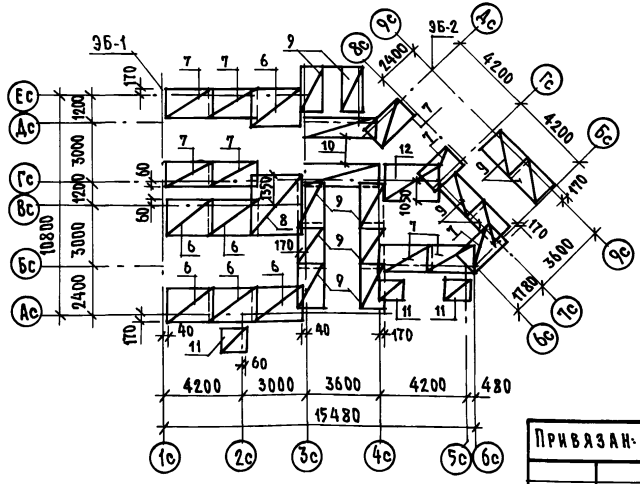

Схемы расположения дополнительных стержней в нижних сетках

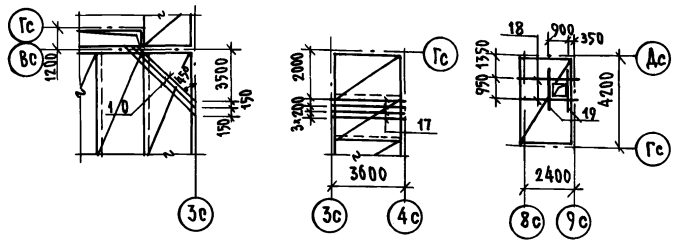

1

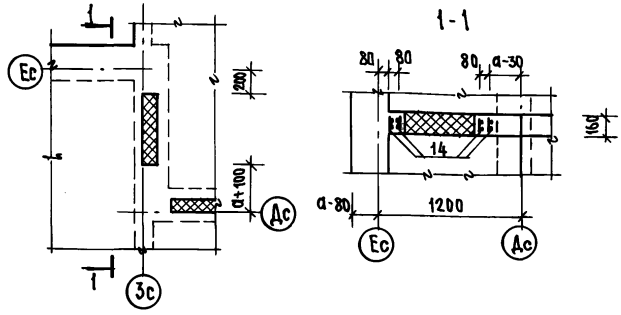

1. План перекрытия на отм. 2.720 см. лист 66
2. Спецификацию арматурных изделий см. лист 68
3. Защитный слой для нижней и верхней рабочей арматуры – 15 мм. (см. сечения 2-2; 3-3 на листе 42)

Нач. отд.	Бахолдина		Альбом 1 192-070.91-АС
Гл. кон. пр.	Борисов		
Зав. сект.	Бабушкина		
Привязан:			Блок-секция 2-этажная поворотная под углом 135° 2Б-3Б-5Б /в монолитном исполнении/
Инв. №	Н. контр.	Борисов	Схема раскладки верхних и нижних сеток перекрытия на отм. 2.720

Стадия	Лист	Листов
Р	67	

КБ по железобетону им. А.А. Якушева

Инв. № подл. | Подпись и дата | Взам. инв. №

Схема раскладки нижних сеток

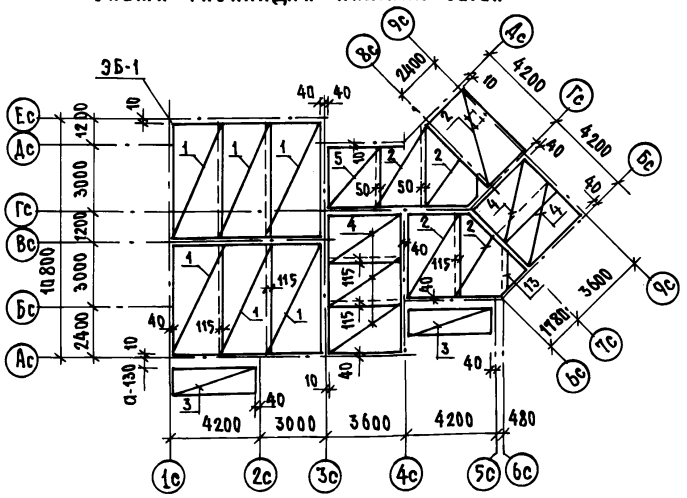

Схема раскладки верхних сеток

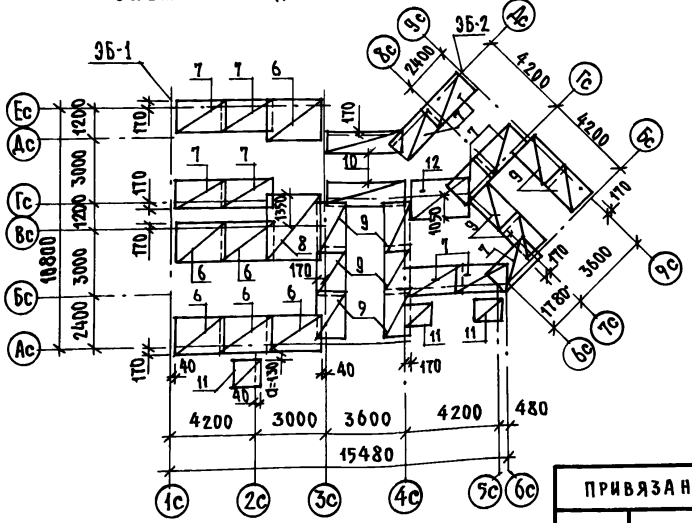

Спецификация арматурных изделий на монолитные перекрытия

Формат	Зона	Позиц.	Обозначение	Наименование	Кол. шт. на этаж. 1	Кол. шт. на этаж. 2	Всего	Примеч.
				Сборочные единицы:				
		1	192-КМ.И-32-7	Сетка плоская С 31	4	6	10	
		2	-7	С 32	6	5	11	
		3	192-КМ.И-28-8	С 3	2	2	4	
		4	192-КМ.И-32-7	С 33	5	5	10	
		5	-7	С 34	2	1	3	
		6	-8	С 35	6	6	12	
		7	-8	С 37	9	10	19	
		8	-8	С 36	1	1	2	
		9	-8	С 38	12	10	22	
		10	-9	С 39	2	2	4	
		11	-6	С 29	3	3	6	
		12	-9	С 40	1	1	2	
		13	-9	С 41	1	1	2	
		14	-9	Каркас плоский Кр 17	8	8	16	см. лист 67
		15	192-КМ.И-28-22	Изделие закладное МС 1	8	—	8	см. лист 66
		16	БЕЗ ЧЕРТЕЖА	Ст. отд. ф 10 AIII L=5500; 3,39кг	3	—	3	см. лист 67
		17	БЕЗ ЧЕРТЕЖА	Ст. отд. ф 8 AIII L=3600; 1,42кг	4	—	4	см. лист 67
		18	БЕЗ ЧЕРТЕЖА	Ст. отд. ф 6 AIII L=2400; 0,53кг	—	2	2	см. лист 67
		19	БЕЗ ЧЕРТЕЖА	Ст. отд. ф 6 AIII L=1500; 0,33кг	—	2	2	см. лист 67
				Материалы:				
				Бетон тяжелый В 15, м³	27.6	27.7	55.3	
				Утеплитель, м³	0.16	0.13	0.29	

Нач. отд.	Баходдина	
Гл. констр.	Борисов	
Зав. сект.	Бабушкина	
Н. контр.	Борисов	

Альбом 1 192-ОТ.91-АС

Привязан:

Инв. №

Блок-секция 2-этажная поворотная под углом 135° 2Б-3Б-5Б /в монолитном исполнении/

Схема раскладки верхних и нижних сеток перекрытия на отм. 5.520

Стадия	Лист	Листов
Р	68	

КБ по железобетону им. А.А. Якушева

Инв. № подл. | Подпись и дата | Взам. инв. №

Ведомость расхода стали на монолитные стены выше отм. 0.000

Марка элемента			Изделия арматурные, кг.						Изделия закладные, кг.					Общий расход кг.
			Арматура класса					Всего	Прокат	Арматура класса			Всего	
			Вр I	A I	A III				полоса	A III				
			ГОСТ 6727-80	ГОСТ 5781-82	ГОСТ 5781-82				ГОСТ 103-76	ГОСТ 5781-82				
			Ø 4	Ø 8	Ø 6	Ø 8	Итого		-δ=6	Ø 8	Ø 10	Итого		
На блок-секцию	Наружные стены толщиной	300	73.17	14.08	83.20	258.73	341.93	429.18	0.76	0.20	0.80	1.00	1.76	430.94
		400	88.42	16.64	83.20	258.73	341.93	446.99	0.76	0.20	0.80	1.00	1.76	448.75
		500	103.67	19.20	83.20	258.73	341.93	464.80	0.76	0.20	0.80	1.00	1.76	466.56
	Внутренние стены		23.44	—	34.46	214.28	248.74	272.18	2.28	0.60	2.40	3.00	5.28	277.46
ЭБ-1 при толщине наружных стен		300	10.60	4.24	6.72	71.40	78.12	92.96	1.52	0.40	1.60	2.00	3.52	96.48
		400	10.88	4.88	6.72	71.40	78.12	93.88	1.52	0.40	1.60	2.00	3.52	97.40
		500	11.16	5.52	6.72	71.40	78.12	94.80	1.52	0.40	1.60	2.00	3.52	98.32
ЭБ-2 при толщине наружных стен		300	8.60	3.52	4.48	71.40	75.88	88.00	0.76	0.20	0.80	1.00	1.76	89.76
		400	9.44	4.16	4.48	71.40	75.88	89.48	0.76	0.20	0.80	1.00	1.76	91.24
		500	10.28	4.80	4.48	71.40	75.88	90.96	0.76	0.20	0.80	1.00	1.76	92.72

Ведомость расхода стали на перекрытия.

Марка элемента	Изделия арматурные									Изделия закладные					Общий расход
	Арматура класса								Всего	Прокат	Арматура			Всего	
	Класс Вр I			Класс A III						полос. ГОСТ 103-76	Класс A III				
	ГОСТ-6727-80			ГОСТ 5781-82							ГОСТ 5781-82				
	Ø 4	Ø 5	Итого	Ø 6	Ø 8	Ø 10	Ø 12	Итого		δ=6	Ø 8	Ø 10	Итого		
Блок-секция выше 0.00	205.88	41.38	247.26	694.39	822.21	10.17	27.20	1553.97	1801.23	3.04	0.80	3.20	4.00	7.04	1808.27
Блок-секция ниже 0.00	108.59	23.42	132.01	342.30	467.82	—	13.60	823.72	955.73	3.04	0.80	3.20	4.00	7.04	962.77

Таблица расхода бетона на стены выше отм. 0.00

Марка элемента		Толщина стен мм.	Объем бетона $м^3$
Наружные стены	Блок-секция	а = 300	50.32
		а = 400	66.90
		а = 500	83.30
	ЭБ-2	а = 300	6.08
		а = 400	8.08
		а = 500	10.10
Внутрен. стены.	Блок-секция	160	35.76
	ЭБ-1	160	10.00
	ЭБ-2	160	6.96

Ведомость расхода стали на перекрытия

Марка элемента		Изделия арматурные						Общий расход кг.
		Арматура класса						
		Вр I			A III			
		ГОСТ 6727-80			ГОСТ 5781-82			
		Ø 4	Ø 5	Итого	Ø 6	Ø 8	Итого	
Выше отм. 0.00	ЭБ1	2.64	9.12	11.76	41.04	6.00	47.04	58.80
	ЭБ2	1.32	13.68	15.00	48.08	5.06	53.14	68.14
Ниже отм. 0.00	ЭБ1	1.32	4.56	5.88	20.52	3.00	23.52	29.40
	ЭБ2	0.66	6.84	7.50	24.04	2.53	26.57	34.07

Нач. отд.	Баходина	
Гл. кон.	Борисов	
Зав. сек.	Бабушкина	
Инженер	Рейдман	
Н. контр.	Борисов	

Привязан:

Инв. №

Альбом 1 192-070.91-АС

Блок-секция 2-этажная поворотная под углом 135° 26-36-56 (в монолитном исполнении)

Стадия	Лист	Листов
Р	69	

Ведомость расхода стали на монолитные конструкции.

КБ по железобетону им. А.А. Якушева

Инв. № подл. | Подпись и дата | Взам. инв. №

План крыши

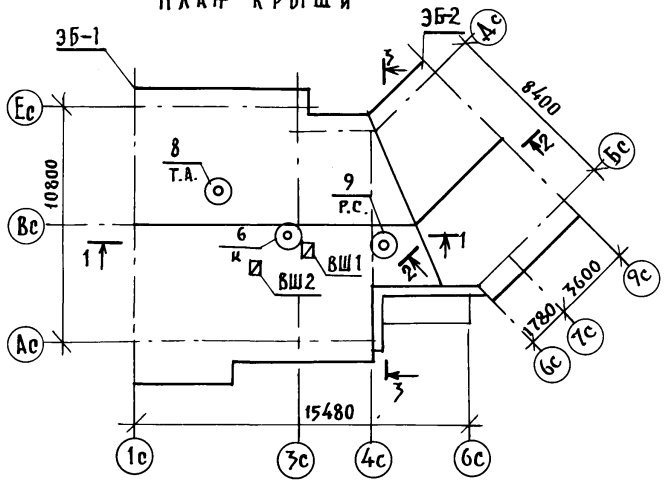

Схема расположения конструкций чердака

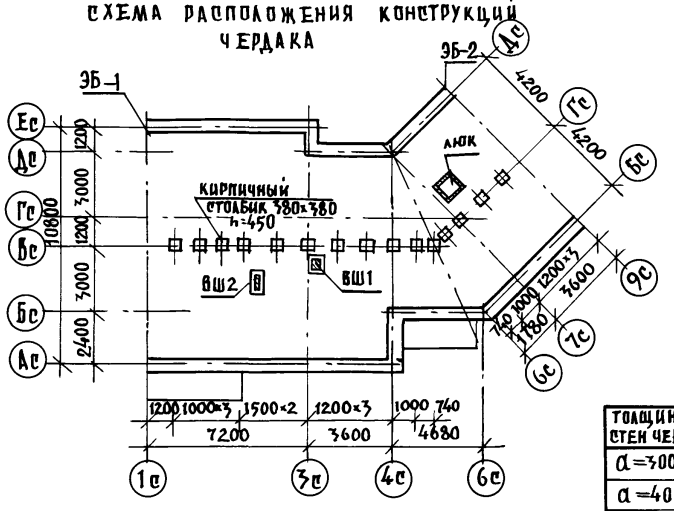

Толщина стен черд.	Объем дет. бетона В35
α=300	12.00
α=400	16.15
α=500	20.50

Схема расположения стропил

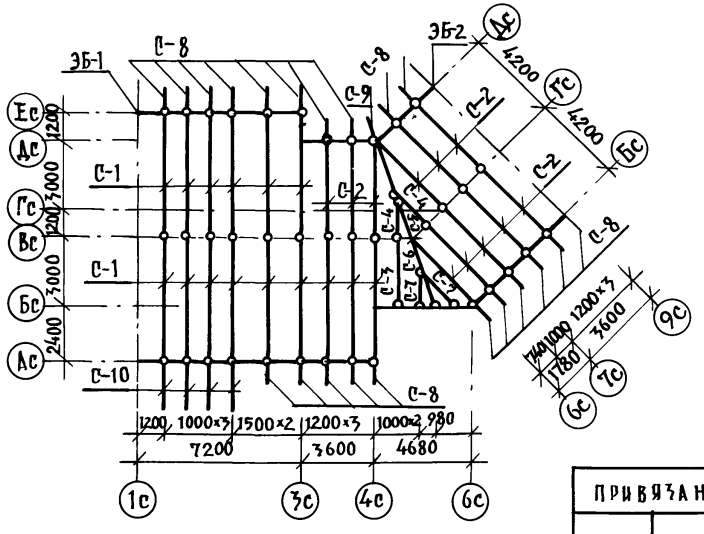

Таблица расхода утеплителя

Температура наиболее холодных 3х суток, °С	"в" толщина слоя утеплителя, м	
	Керамзит, γ = кг/м³	
	600	400
40	0.400	0.280
30	0.320	0.220
20	0.240	0.170

Для изготовления деревянных конструкций крыши следует применять древесину хвойных пород, удовлетворяющих требованиям ГОСТ 8486-66*Е. Все деревянные элементы крыши должны иметь поверхностную антисептическую и огнезащитную обработку.
Количество огнезащитной обработки должно быть таким, чтобы потеря массы огнезащищенной древесины при испытании по СТ СЭВ 4686-84 не превышала 25%.

1. Элементы блокировки ЭБ-1; ЭБ-2 см. лист 73.
2. Разрезы 1-1 ÷ 3-3 см. лист 71.
3. Спецификацию древесины см. лист 74.

Нач. отд.	Баходдина		
Гл. кон. пр.	Борисов		
Зав. сект.	Бабушкина		
Ст. техн.	Никитина		
Н. контр.	Борисов		

Альбом 1 192-070.91-АС

Привязан:

Инв. №

Блок-секция 2-этажная поворотная под углом 135° 2Б-3Б-5Б /в монолитном исполнении/

Крыша. Схема расположения стропил и конструкции чердака

Стадия	Лист	Листов
Р	70	

КБ по железобетону им. А.А. Якушева

Инв. № подл. | Подпись и дата | Взам. инв. №

25322-01 72

Конструкция стен чердака

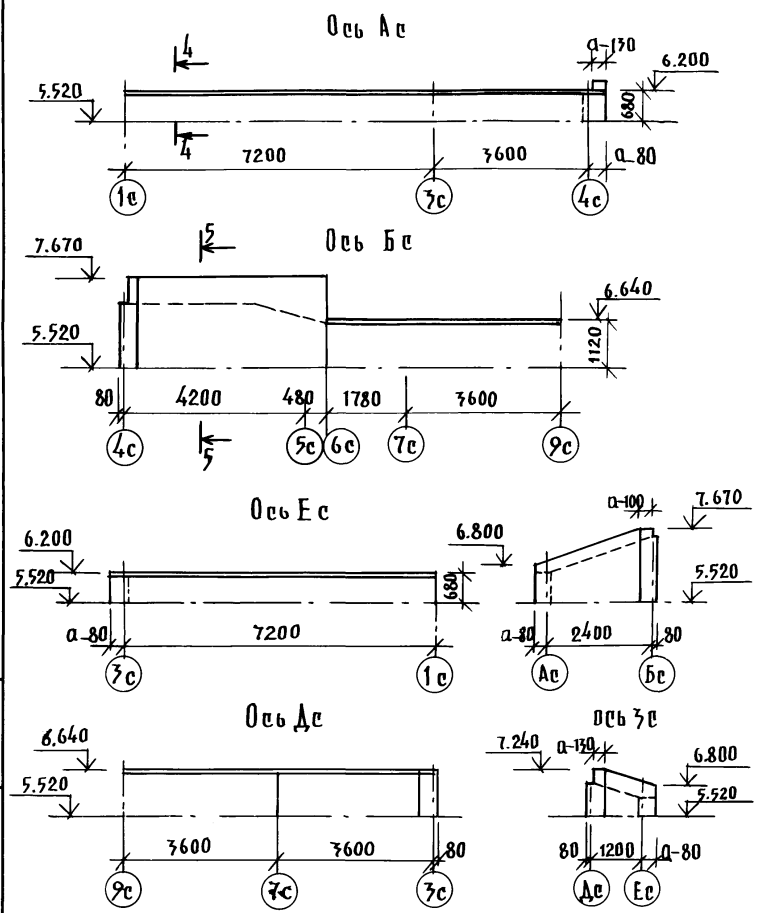

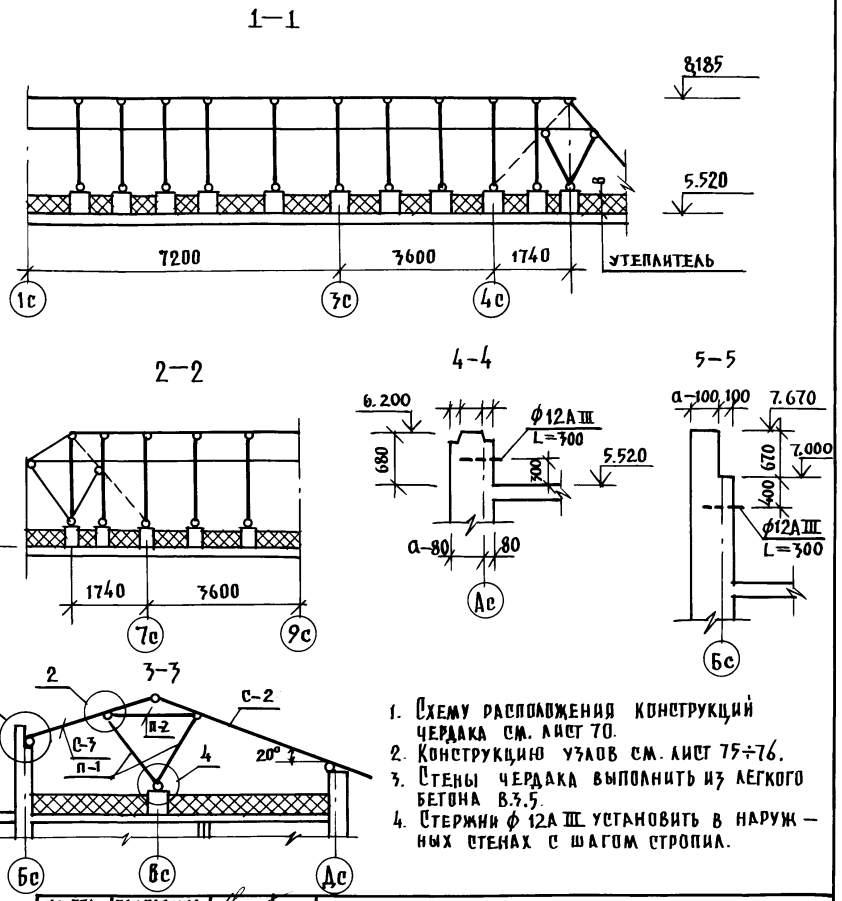

1. Схему расположения конструкций чердака см. лист 70.
2. Конструкцию узлов см. лист 75÷76.
3. Стены чердака выполнить из легкого бетона В.3.5.
4. Стержни ф 12А III установить в наружных стенах с шагом стропил.

НАЧ.ОТД.	БАХОЛДИНА		Альбом 1 192 – 070.91 – АС
ГЛ.КОН.ПР.	БОРИСОВ		
ЗАВ.СЕКТ.	БАБУШКИНА		
Н.КОНТР.	БОРИСОВ		

ПРИВЯЗАН:

ИНВ. №

БЛОК-СЕКЦИЯ 2-ЭТАЖНАЯ ПОВОРОТНАЯ ПОД УГЛОМ 135° 2Б-3Б-5Б /В МОНОЛИТНОМ ИСПОЛНЕНИИ/	СТАДИЯ	ЛИСТ	ЛИСТОВ
	Р	71	
КРЫША. КОНСТРУКЦИЯ СТЕН ЧЕРДАКА РАЗРЕЗЫ И СЕЧЕНИЯ.	КБ ПО ЖЕЛЕЗОБЕТОНУ им. А.А.Якушева		

ИНВ.№ ПОДЛ. | ПОДПИСЬ И ДАТА | ВЗАМ.ИНВ.№

Слуховое окно ОС-1

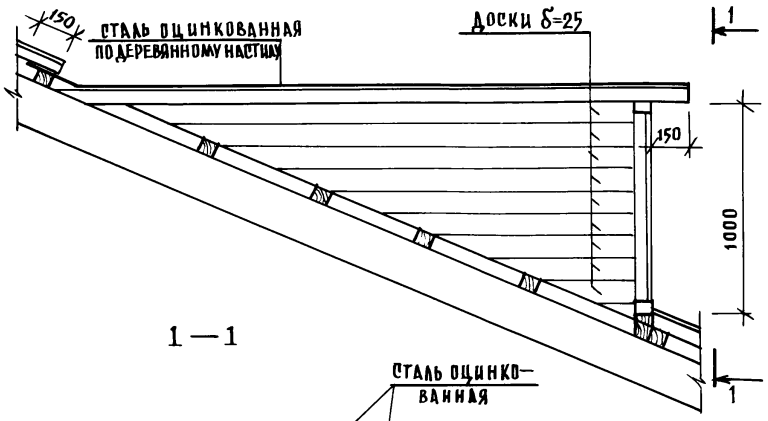

1—1

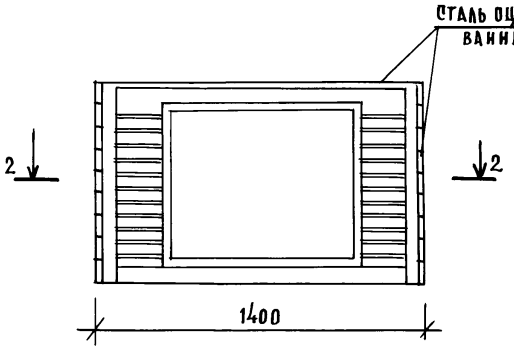

2—2

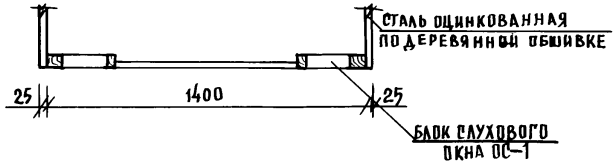

ВШ 1

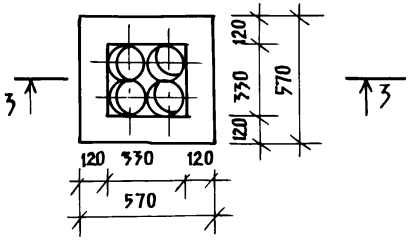

ВШ 2

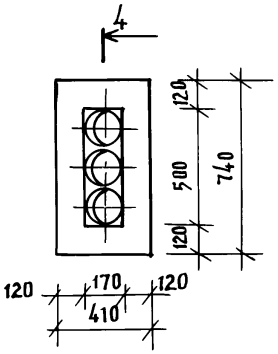

3—3

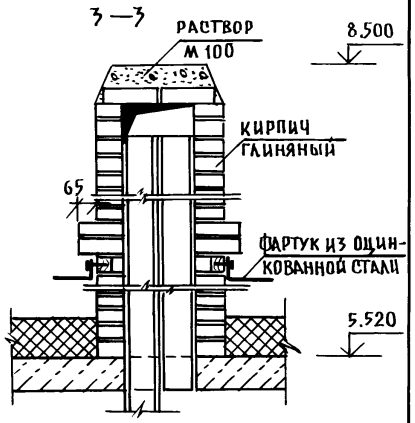

4—4

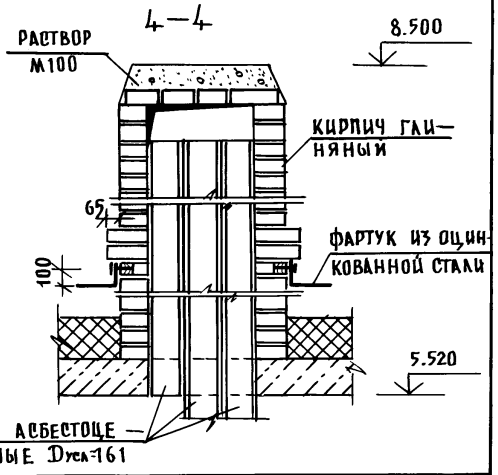

Нач.отд.	Баходдина	
Гл.инж.пр.	Борисов	
Зав.сект.	Бабушкина	
Ст.техн.	Никитина	
Н.контр.	Борисов	

Альбом 1 192-070.91-АС

Блок-секция 2-этажная поворотная под углом 135° 2Б-3Б-5Б /в монолитном исполнении/

Крыша. Слуховое окно ОС-1. Конструкция вентиляционных шахт ВШ 1; ВШ 2.

Стадия	Лист	Листов
Р	72	

КБ по железобетону им. А.А. Якушева

Привязан:

Инв.№

Взам.инв.№ | Подпись и дата | Инв.№ подл.

25322-01 74

План крыши

ЭБ-1

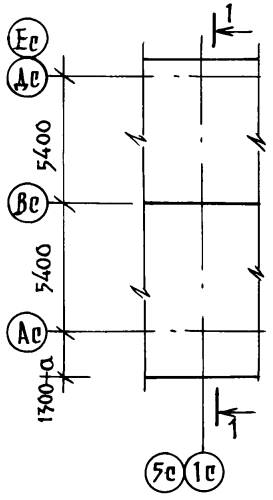

ЭБ-2

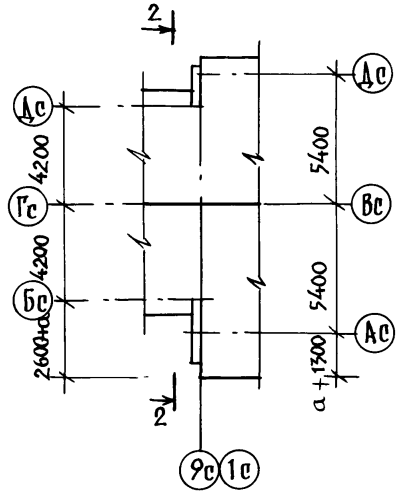

Схема расположения стропил

ЭБ-1

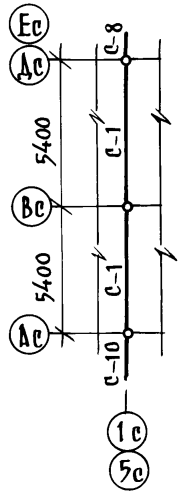

ЭБ-2

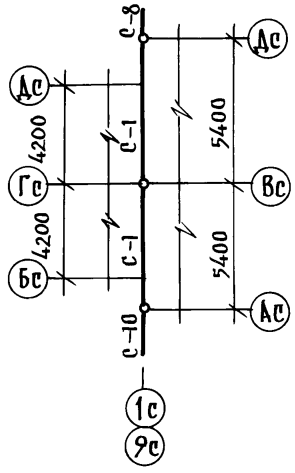

Конструкция стен чердака

ЭБ-2

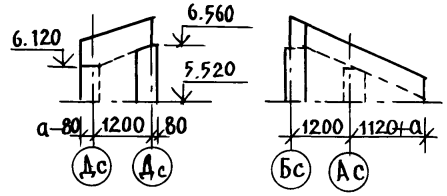

1. Конструкцию узлов см. лист 75;76.

Толщина стен чердак	Объем легкого бет. в3.5 на ЭБ-2
а=300	1.30
а=400	1.75
а=500	2.17

Схема расположения конструкций чердака

ЭБ-1

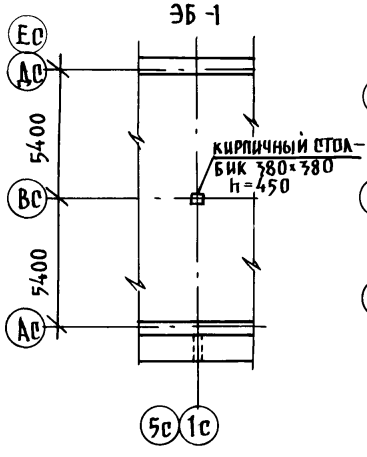

ЭБ-2

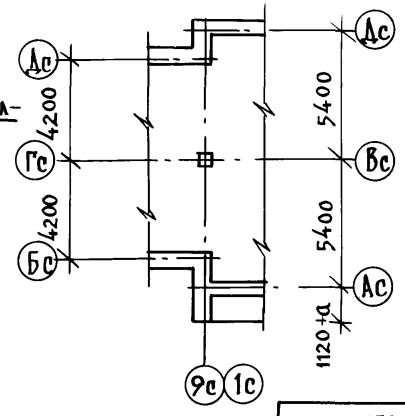

1—1

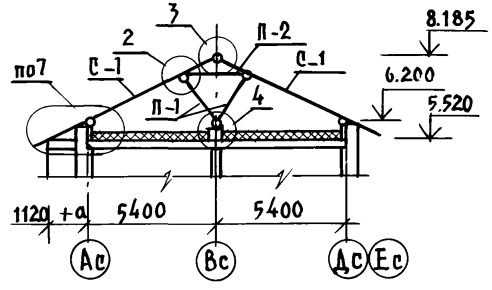

2—2

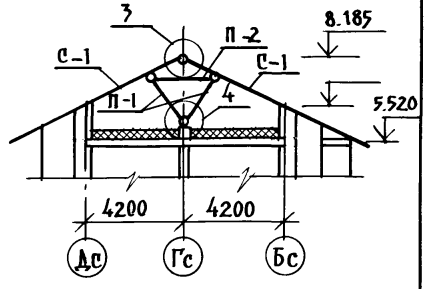

Нач.отд.	Баходина		
Гл.кон.пр.	Борисов		
Зав.сект.	Бабушкина		
Н.контр.	Борисов		

Альбом 1 192-070.91-АС

Привязан:

Инв.№

Блок-секция 2-этажная поворотная под углом 135° 2Б-3Б-5Б /в монолитном исполнении/

ЭБ-1; ЭБ-2. План крыши. Схема расположения стропил и конструкций чердака

Стадия	Лист	Листов
Р	73	

КБ по железобетону им. А.А. Якушева

25322-01 75

Инв.№ подл. | Подпись и дата | Взам. инв.№

Марка поз.	Обозначение	Наименование		Кол.	Примеч.
		Блок-секция			
		Сборочные единицы:			
		Стропила:			
С-1		2×50×200	L=5830	15	
С-2			L=4450	11	
С-3			L=3180	1	
С-4			L=2070	2	
С-5			L=4860	1	
С-6			L=3590	1	
С-7			L=2600	2	
		Кобылка:			
С-8		Доска 50×100	L=1300	21	
С-9			L=1500	1	
С-10			L=2500	4	
		Подкосы:			
П-1		Доска 2×50×150	L=1850	30	
		Затяжка.			
П-2		Доска 50×150	L=1650	15	
		Обрешетник.			
		Брус 50×60(h)	п.м.	318	шаг 500

Марка поз.	Обозначение.	Наименование.		Кол.	Примеч.
		Мауэрлат.			
		Брус 100×100	п.м.	35.26	
		Прочая древесина	м³	1.2	
		ЭБ-1			
		Стропила.			
С-1		2×50×200	L= 5830	2	
С-8		50×100	L= 1300	1	
С-10		50×100	L= 2500	1	
		Подкос:			
П-1		2×50×150	L = 1850	2	
		Затяжка			
П-2		50×150	L= 1650	1	
		ЭБ-2			
		Стропила:			
С-1		2×50×200	L= 5830	2	
С-8		50×100	L= 1300	1	
С-10		50×100	L= 2500	1	
		Подкос			
П-1		2×50×150	L= 1850	2	
		Затяжка			
П-2		50×150	L= 1650	1	

1. План расположения стропил см. лист 70.
2. Кровлю выполнить из асбоцементных волнистых листов среднего профиля по ГОСТ 20430-84.

Взам. инв. №

Подпись и дата

Инв. № подл.

Привязан:

Инв. №

Нач. отд.	Бахолдина	
Гл. кон. пр.	Борисов	
Зав. сект.	Бабушкина	
Н. контр.	Борисов	

Альбом 1 192-070.91-АС

Блок-секция 2-этажная поворотная под углом 135° 26-36-56 /в монолитном исполнении/.

Стадия	Лист	Листов
Р	74	

Крыша: Спецификация деревянных элементов.

КБ по железобетону им. А.А. Якушева

1

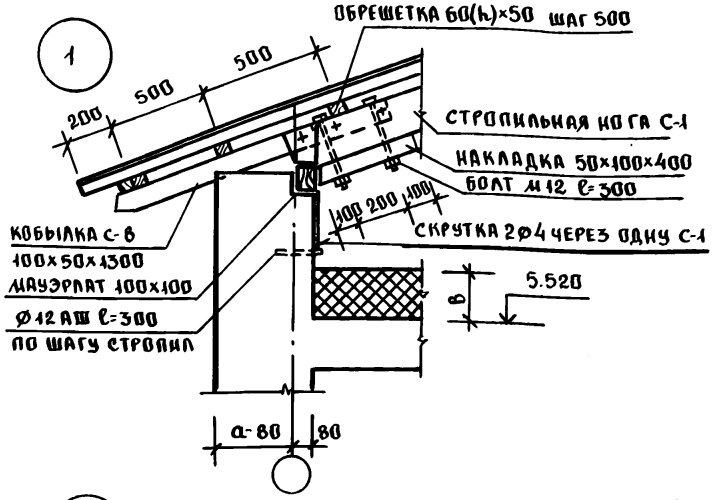

2

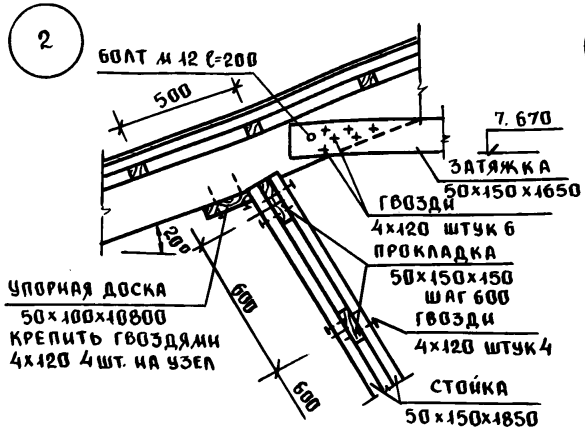

6

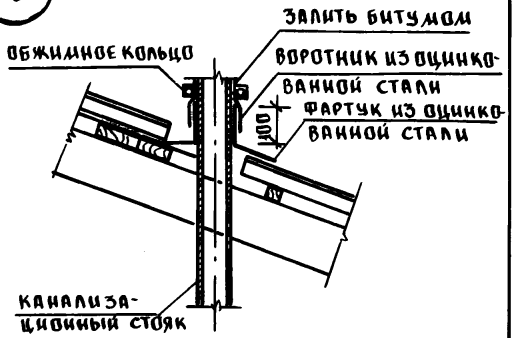

5

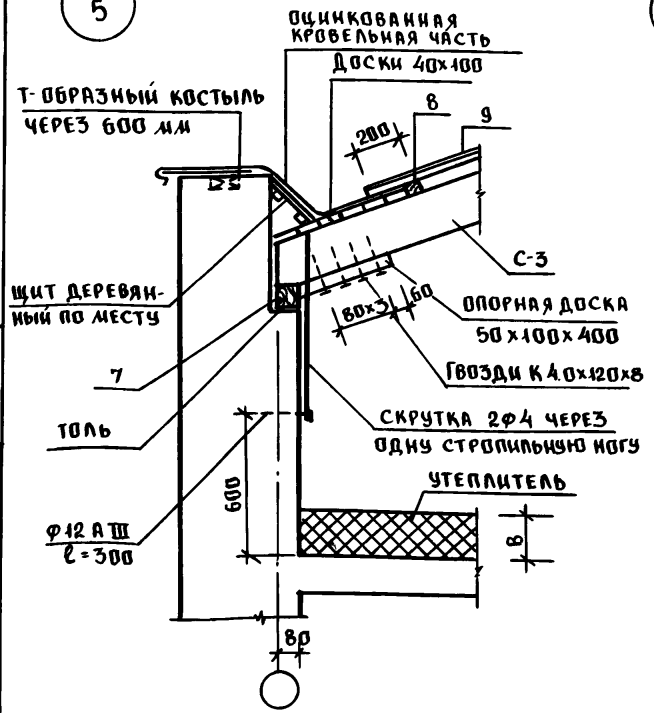

3

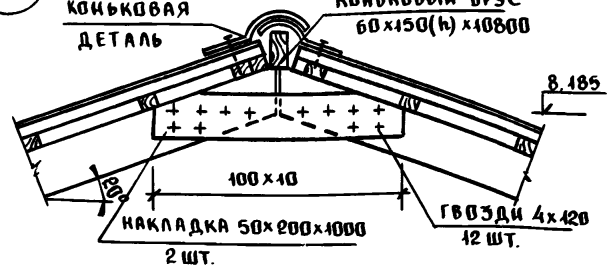

4

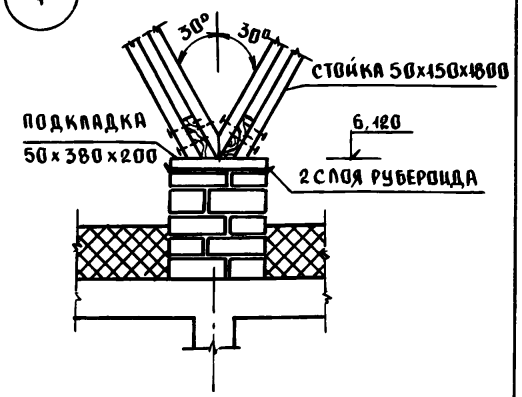

Схему расположения конструкций чердака
см. лист 78

Нач. отд.	Баховдина	
Гл. конс. пр.	Борисов	
Зав. сект.	Бабушкина	
Н. контр.	Борисов	

Альбом 1 192-078.91-АС

Привязан:

Инв. №

Блок-секция 2-этажная поворотная под углом 135° 26-36-56 (в монолитном исполнении)

Крыша. Узлы 1÷9 (начало).

Стадия	Лист	Листов
Р	75	

КБ по железобетону им. А.А. Якушева

Взам. инв. № | Подпись и дата | Инв. № подл.

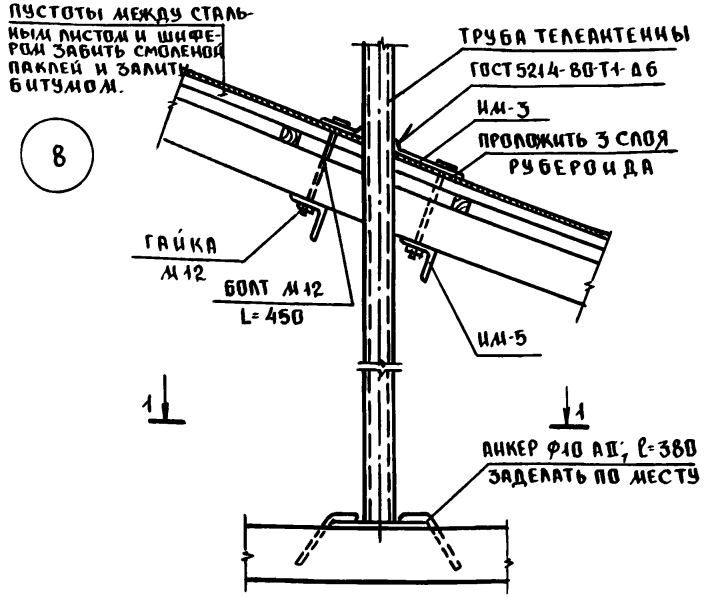

1-1

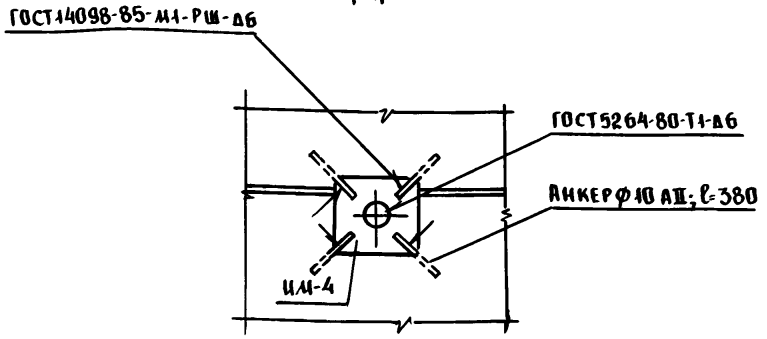

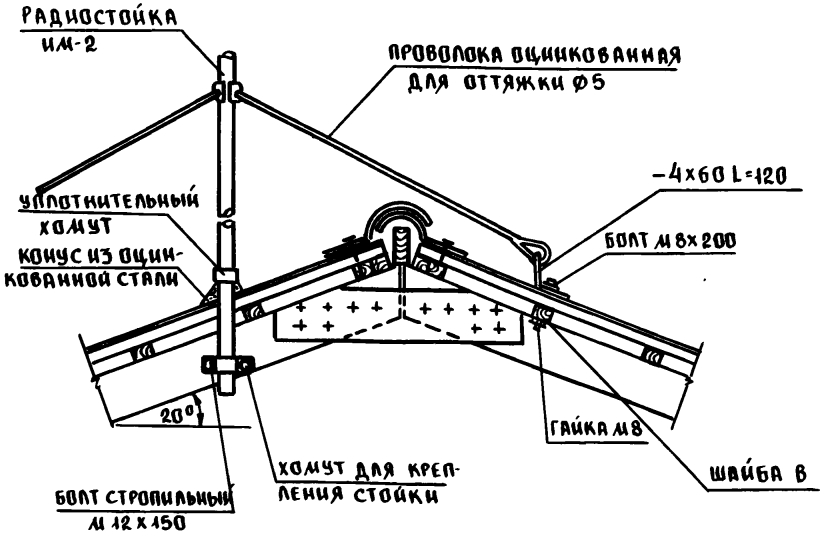

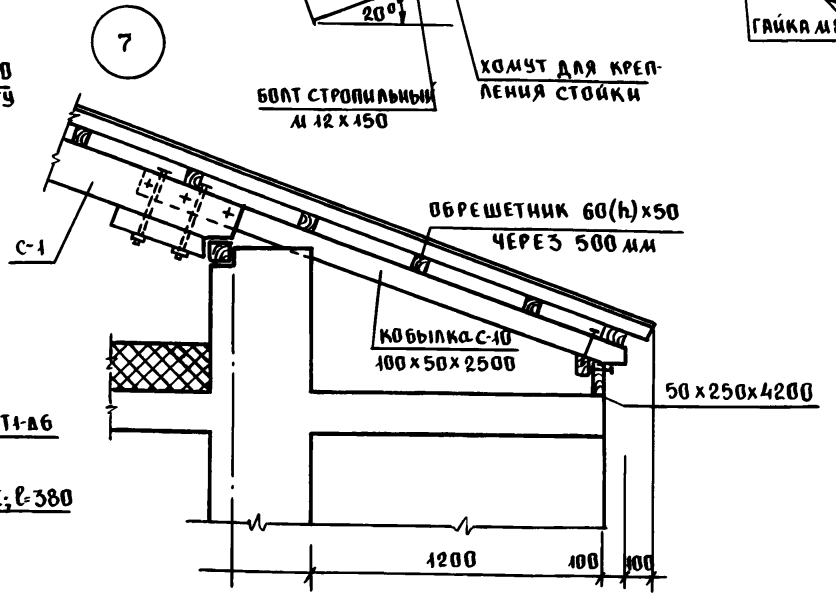

ИНВ. № ПОДЛ.	ПОДПИСЬ И ДАТА	ВЗАМ. ИНВ. №	

ЗАВ. ОТД.	БАХОЛДИНА		АЛЬБОМ 1 192-070.91-АС
ГА. КОН. ПР.	БОРИСОВ		
ЗАВ. СЕКТ.	БАБУШКИНА		
СТ. ТЕХН.	НИКИТИНА		
ПРИВЯЗАН:			БЛОК-СЕКЦИЯ 2-ЭТАЖНАЯ ПОВОРОТНАЯ ПОД УГЛОМ 135° 26-36-56 (В МОНОЛИТНОМ ИСПОЛНЕНИИ)
ИНВ. №		Н. КОНТР.	БОРИСОВ

СТАДИЯ	ЛИСТ	ЛИСТОВ
Р	76	

КРЫША. УЗЛЫ 1÷9 (ОКОНЧАНИЕ)

КБ ПО ЖЕЛЕЗОБЕТОНУ ИМ. А. А. ЯКУШЕВА

План лестницы 1-го этажа

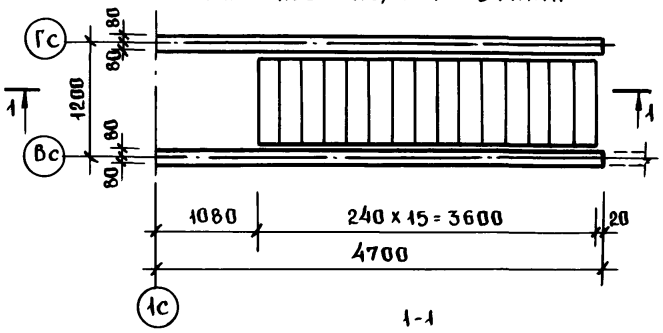

1-1

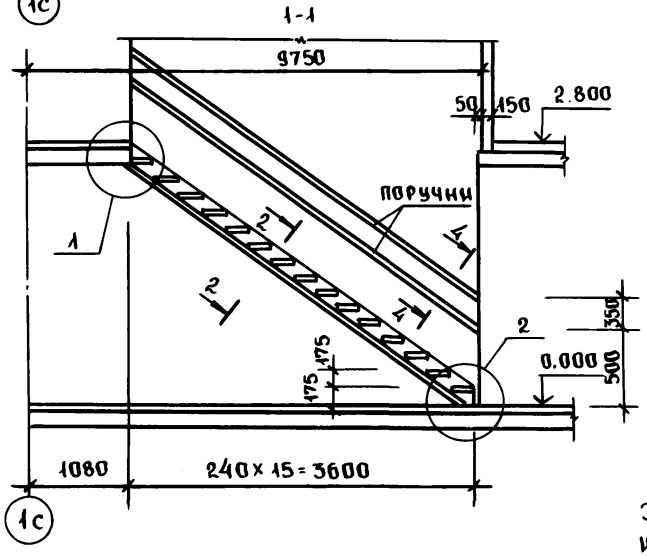

1 М 1:10

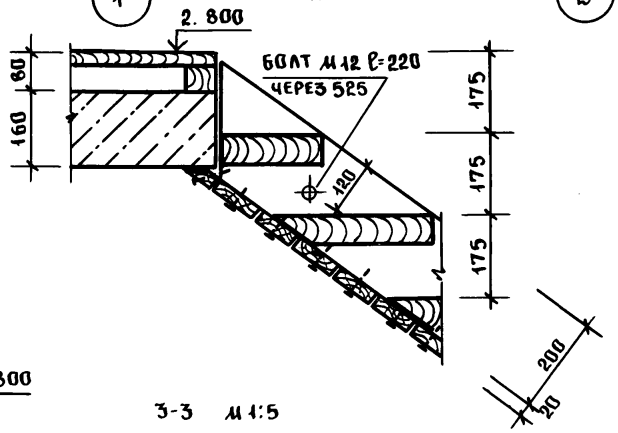

2 М 1:10

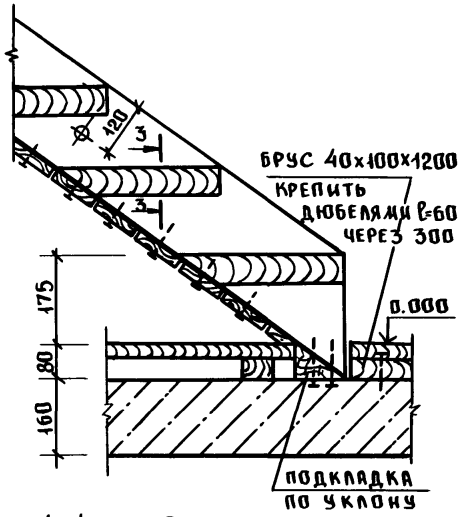

3-3 М 1:5

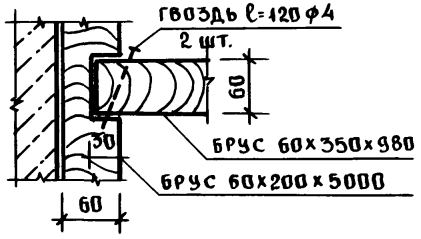

4-4 М 1:5

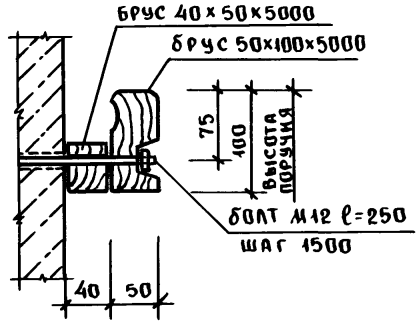

2-2 М 1:20

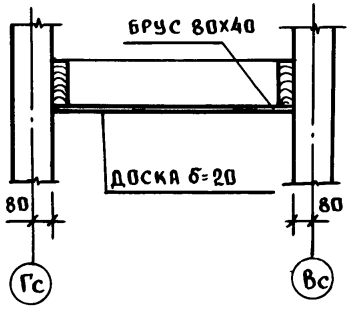

Элементы лестниц выполнить
из древесины хвойных пород
по ГОСТ 8486-86 Е.
Объем древесины на 1 лестницу - 0.60 м3

Зав. отд.	Баходдина	
Гл. кон. пр.	Борисов	
Зав. сект.	Бабушкина	
Вед. кон.	Иванов	
Н. контр.	Борисов	

Привязан:

Инв. №

Альбом 1 192-070.91-АС

Блок-секция 2-этажная поворотная под углом 135° 26-36-56 (в монолитном исполнении)

Стадия	Лист	Листов
Р	77	

Конструкция лестницы № 1.

КБ по железобетону им. А.А. Якушева

Инв. № подл. | Подпись и дата | Взам. инв. №

План входа по А-А

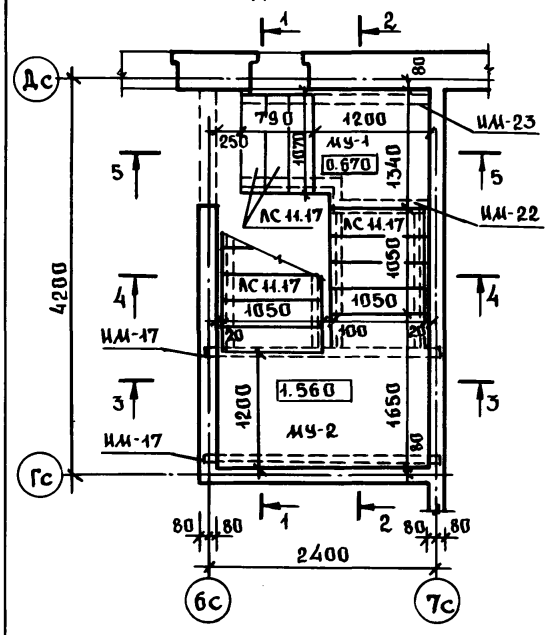

1-1

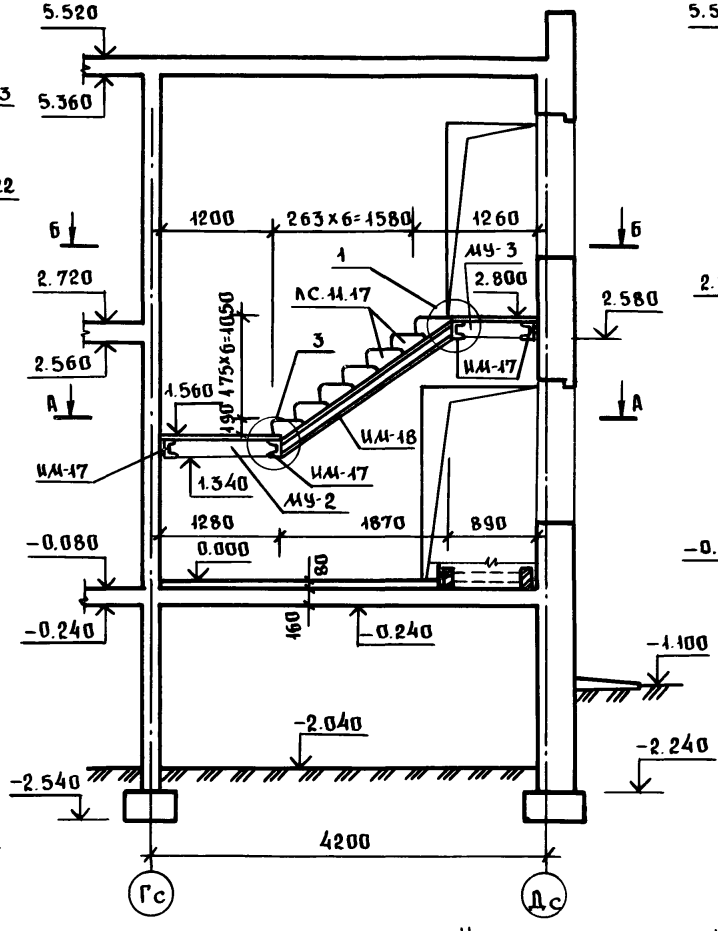

2-2

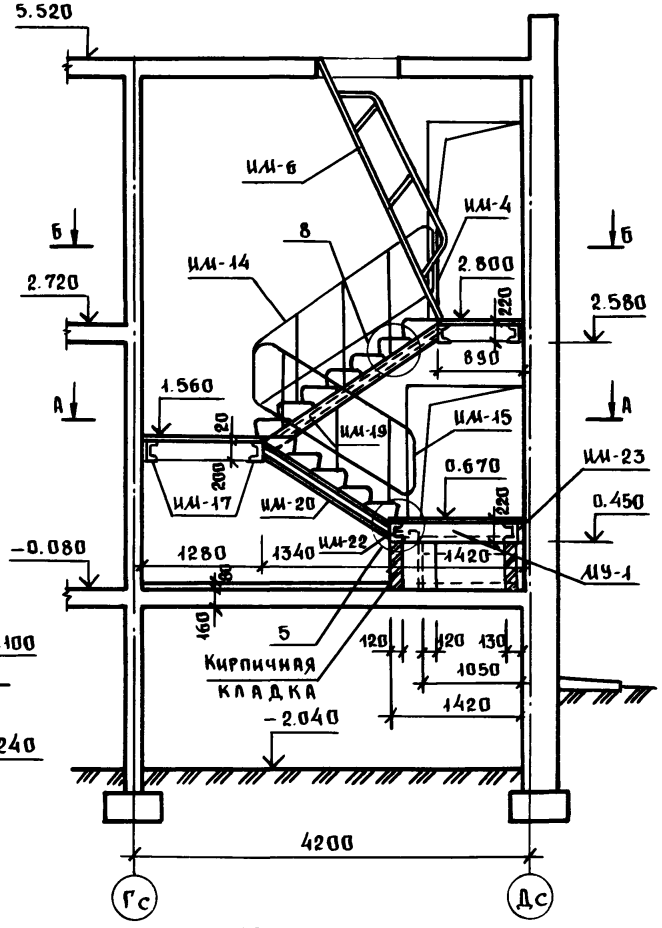

План входа по Б-Б

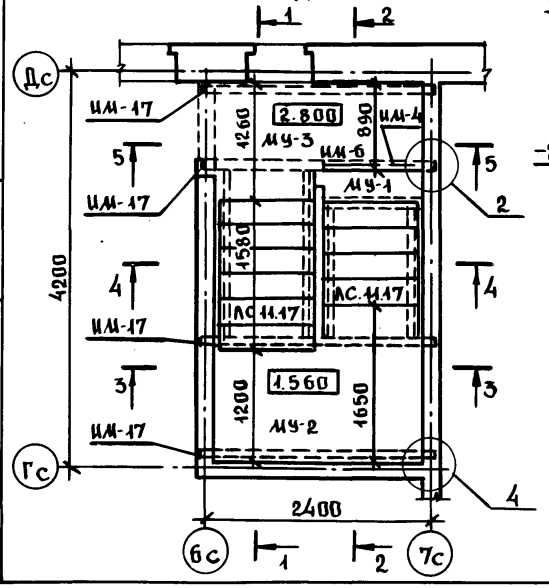

Косоуры оштукатурить по сетке цементным раствором состава 1:3

Узлы монтажные 1÷8 см листы 80; 81

Зав.отд.	Баходдина	
Гл.кон.пр.	Борисов	
Зав.сект.	Бабушкина	
Вед.кон.	Иванов	

Альбом 1 192-070.91-АС

Привязан:

Инв.№

Н.контр. Борисов

Блок-секция 2-этажная поворотная под углом 135° 26-36-56 (в монолитном исполнении)

Стадия	Лист	Листов
Р	78	

Конструкция лестницы №2 (начало)

КБ по железобетону им. А.А.Якушева

25322-01 80

Инв.№ подл. | Подпись и дата | Взам.инв.№

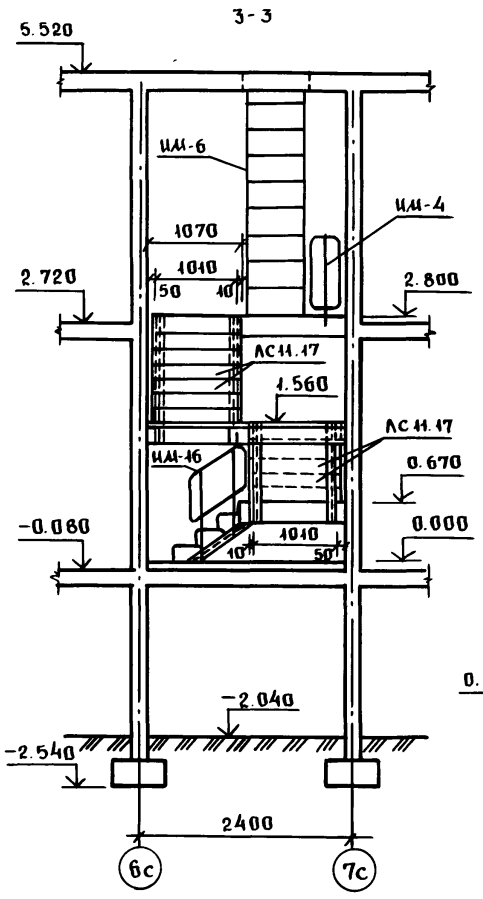

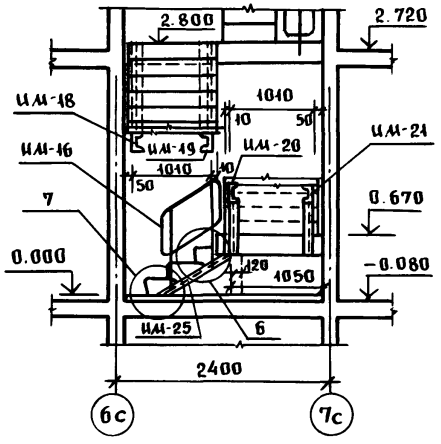

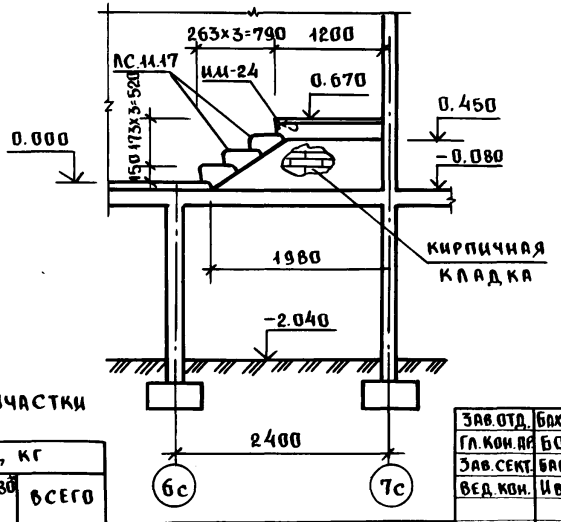

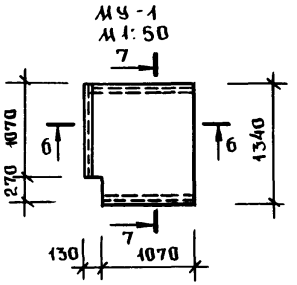

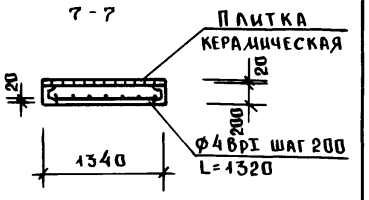

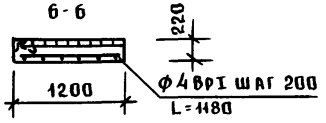

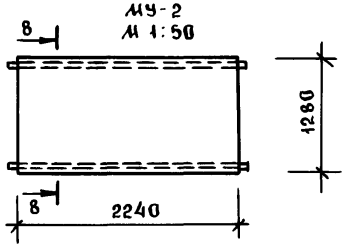

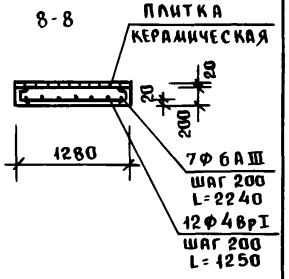

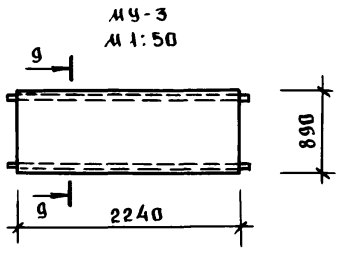

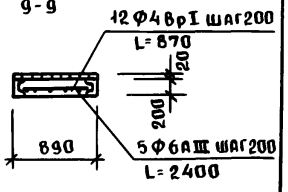

РАСХОД МАТЕРИАЛОВ НА МОНОЛИТНЫЕ УЧАСТКИ

МАРКА	БЕТОН В.15 м³	ПЛИТКА КЕРАМИЧ м²	РАСХОД СТАЛИ, КГ		
			ГОСТ 5781-82* Ф6 III	ГОСТ 6727-80 Ф4ВрI	ВСЕГО
МУ-1	0.24	1.40	—	1.61	1.61
МУ-2	0.57	2.86	3.48	1.39	4.87
МУ-3	0.43	1.99	2.66	0.96	3.62

ЗАВ.ОТД.	БАХОЛДИНА	
ГЛ.КОН.ПР	БОРИСОВ	
ЗАВ.СЕКТ.	БАБУШКИНА	
ВЕД.КОН.	ИВАНОВ	
Н.КОНТР.	БОРИСОВ	

ПРИВЯЗАН:

ИНВ.№

Альбом 1 192-070.91-АС

БЛОК-СЕКЦИЯ 2-ЭТАЖНАЯ ПОВОРОТНАЯ ПОД УГЛОМ 135° 26-36-56 (В МОНОЛИТНОМ ИСПОЛНЕНИИ)

СТАДИЯ	ЛИСТ	ЛИСТОВ
Р	79	

КОНСТРУКЦИЯ ЛЕСТНИЦЫ N2 (ОКОНЧАНИЕ)

КБ ПО ЖЕЛЕЗОБЕТОНУ ИМ. А.А. ЯКУШЕВА

25322-01 81

ИНВ.№ ПОДЛ | ПОДПИСЬ И ДАТА | ВЗАМ.ИНВ.№

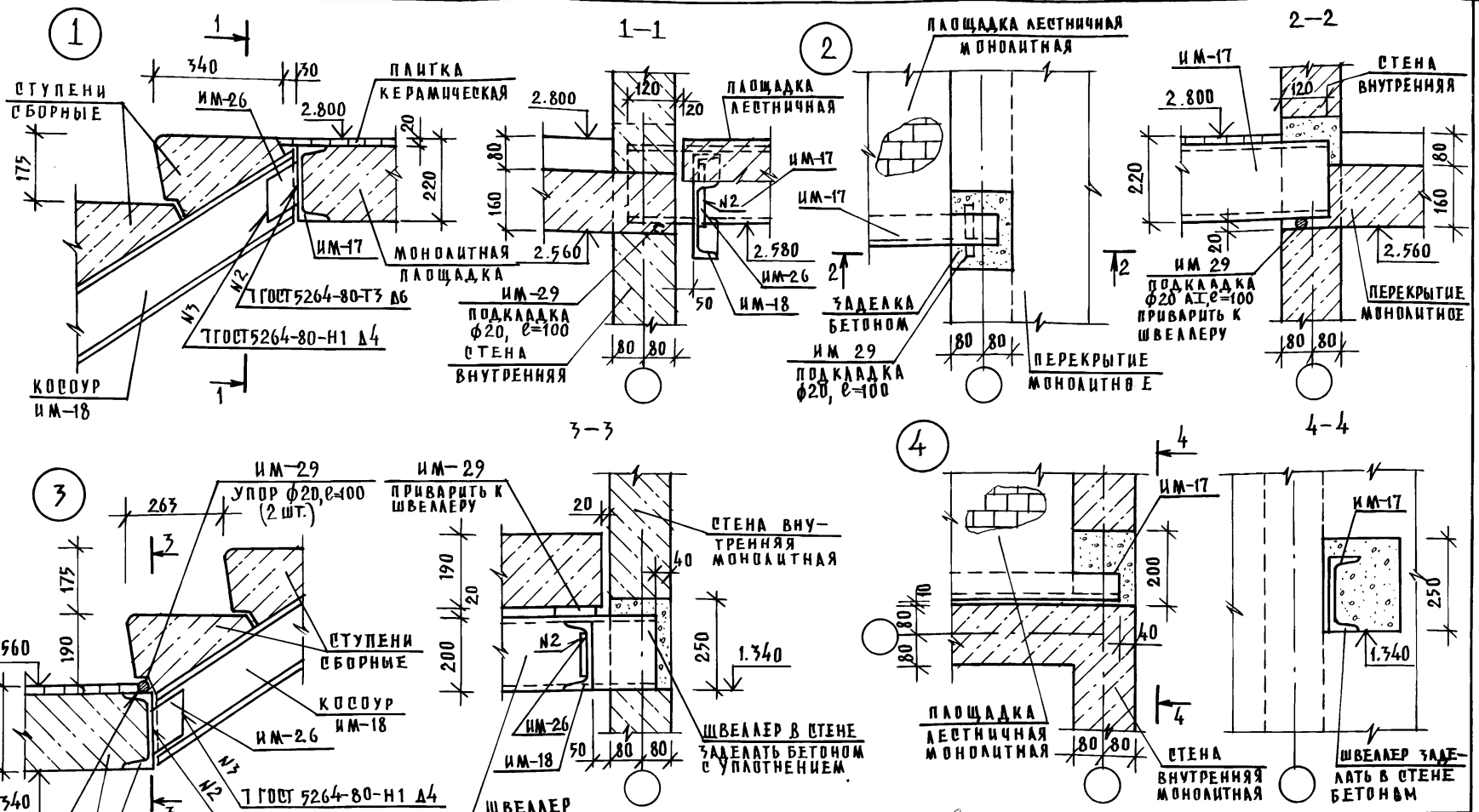

ЗАВ.ОТД.	БАХАДИНА	
ГЛ.КОН.ПР.	БОРИСОВ	
ЗАВ.ОБЕКТ.	БАБУШКИНА	
ВЕД.КОН.	ИВАНОВ	
Н.КОНТР.	БОРИСОВ	

ПРИВЯЗАН:

ИНВ.№

Альбом 1 192-070.91-АС

БЛОК-СЕКЦИЯ 2-ЭТАЖНАЯ ПОВОРОТНАЯ ПОД УГЛОМ 135° 2Б-3Б-3Б / В МОНОЛИТНОМ ИСПОЛНЕНИИ /

СТАДИЯ	ЛИСТ	ЛИСТОВ
Р	80	

ЛЕСТНИЦА N2
УЗЛЫ 1÷4

КБ ПО ЖЕЛЕЗОБЕТОНУ им. А.А.Якушева

25322-01 82

ИНВ.№ ПОДЛ. | ПОДПИСЬ И ДАТА | ВЗАМ.ИНВ.№

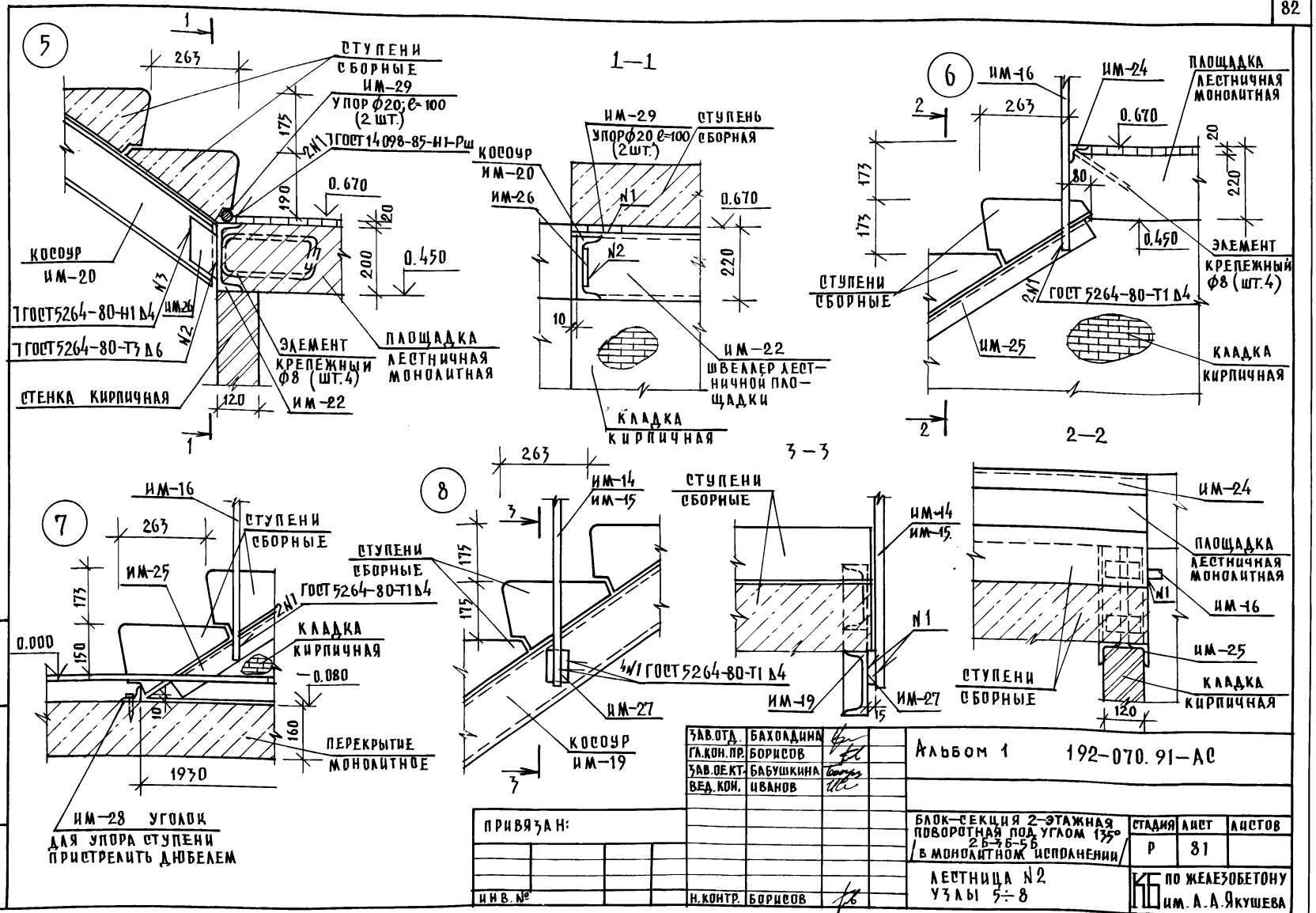

ЗАВ.ОТД.	БАХОДИНА	
ГЛ.КОН.ПР.	БОРИСОВ	
ЗАВ.ОЕ.КТ.	БАБУШКИНА	
ВЕД.КОН.	ИВАНОВ	
Н.КОНТР.	БОРИСОВ	

ПРИВЯЗАН:

ИНВ.№

Альбом 1 192-070.91-АС

БЛОК-СЕКЦИЯ 2-ЭТАЖНАЯ ПОВОРОТНАЯ ПОД УГЛОМ 135° 2Б-7Б-5Б В МОНОЛИТНОМ ИСПОЛНЕНИИ

СТАДИЯ	ЛИСТ	ЛИСТОВ
Р	81	

ЛЕСТНИЦА N2
УЗЛЫ 5÷8

ПО ЖЕЛЕЗОБЕТОНУ им. А.А.Якушева

25322-01 83

ИНВ.№ ПОДЛ. | ПОДПИСЬ И ДАТА | ВЗАМ.ИНВ.№

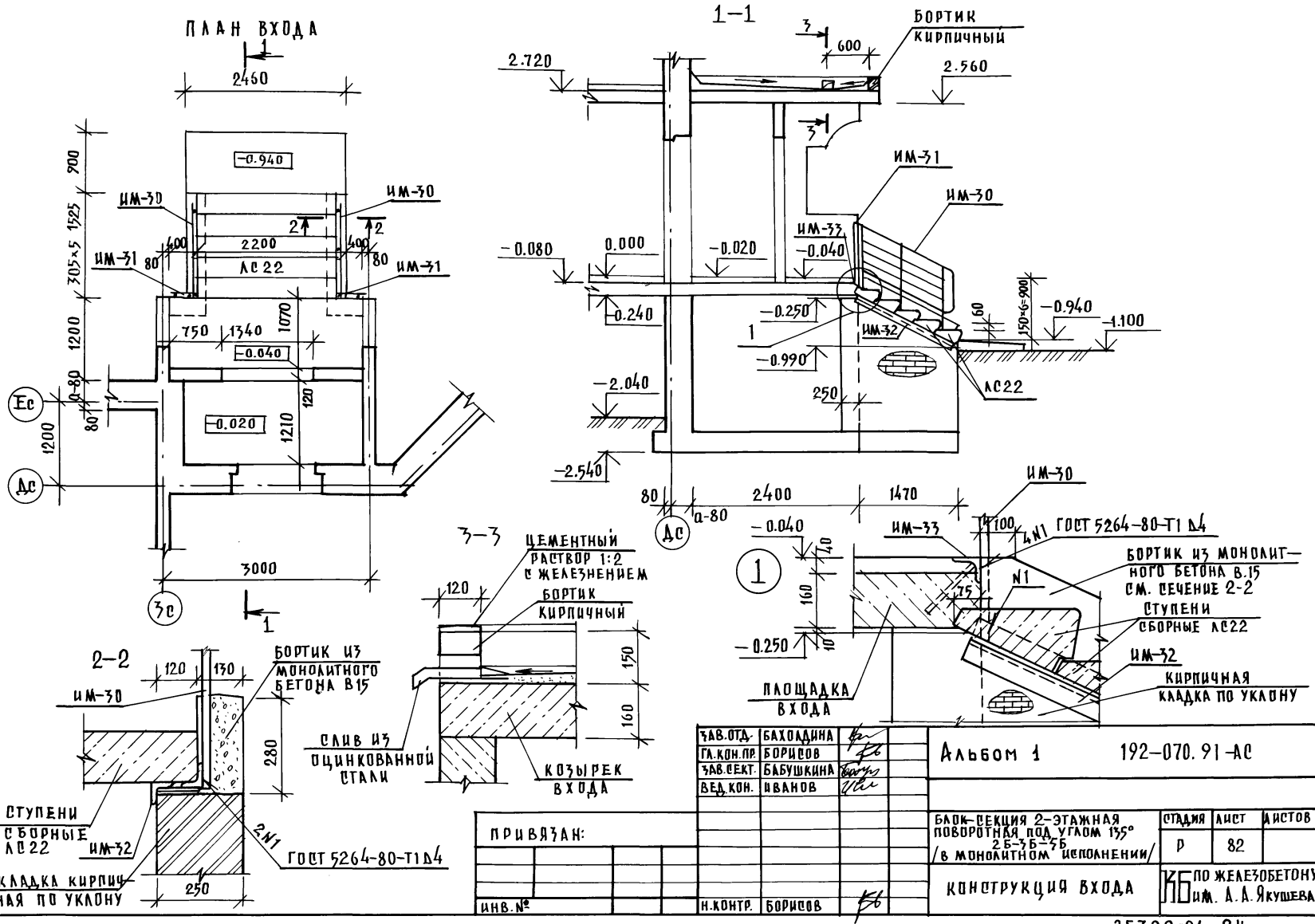

ЗАВ.ОТД.	БАХОДИНА	
ГА.КОН.ПР.	БОРИСОВ	
ЗАВ.СЕКТ.	БАБУШКИНА	
ВЕД.КОН.	ИВАНОВ	
Н.КОНТР.	БОРИСОВ	

ПРИВЯЗАН:

ИНВ.№

Альбом 1 192-070.91-АС

БЛОК-СЕКЦИЯ 2-ЭТАЖНАЯ ПОВОРОТНАЯ ПОД УГЛОМ 135° 2Б-3Б-5Б /В МОНОЛИТНОМ ИСПОЛНЕНИИ/

СТАДИЯ	ЛИСТ	ЛИСТОВ
Р	82	

КОНСТРУКЦИЯ ВХОДА

КБ ПО ЖЕЛЕЗОБЕТОНУ им. А.А. Якушева

25322-01 84

ИНВ.№ПОДЛ. | ПОДПИСЬ И ДАТА | ВЗАМ.ИНВ.№

Спецификация сборных железобетонных изделий

Марка поз.	Обозначение	Наименование	Кол. шт	Масса ед.,кг	Прим.
		Днища санкабин			
Д 4	С. 1.188-5	Д 4	2	510	
Д 6	С. 1.188-5	Д 6	1	425	
		Ступени сборные			
ЛС 11.17	ГОСТ 8717.1-84	ЛС 11.17	15	110	
ЛС 22	ГОСТ 8717.1-84	ЛС 22	5	245	

Спецификация металлических изделий

Обозначение	Наименование	Кол. шт	Масса ед.,кг	Прим.
192-КМ.И-32-34	ИМ-4	1	5.17	
-37	ИМ-6	1	68.56	
192-КМ.И-28-12	ИМ-1	1	38.48	
-15	ИМ-2	1	15.32	
-16	ИМ-3	1	15.07	
-16	ИМ-4	1	1.44	
-16	ИМ-5	1	5.65	
-18	ИМ-7	2	29.84	
-21	ИМ-10	16	3.76	
-21	ИМ-11	4	15.16	
192-КМ.И-32-11	ИМ-14	1	21.72	

Спецификация металлических изделий

Обозначение	Наименование	Кол. шт.	Масса ед.,кг	Прим.
192-КМ.И-32-14	ИМ-15	1	20.40	
-16	ИМ-16	1	9.32	
-18	ИМ-17	4	45.63	
-18	ИМ-18	1	32.94	
-18	ИМ-19	1	32.94	
-19	ИМ-20	1	24.00	
-19	ИМ-21	1	24.00	
-20	ИМ-22	1	20.76	
-20	ИМ-23	1	20.61	
-21	ИМ-24	1	5.14	
-21	ИМ-25	1	7.36	
-22	ИМ-26	8	0.49	
-22	ИМ-27	6	0.85	
-22	ИМ-28	1	0.23	
-22	ИМ-29	2	0.25	
-23	ИМ-30	2	21.04	
-26	ИМ-31	2	7.44	
-28	ИМ-32	2	14.20	
-28	ИМ-33	1	13.34	

Взам. инв.№ | Подпись и дата | Инв.№ подл.

Зав. отд.	Баходина	
Гл.кон.пр.	Борисов	
Зав.сект.	Бабушкина	
Вед.кон.	Иванов	
Н.контр.	Борисов	

Привязан:

Инв. №

Альбом 1 192-070.91-АС

Блок-секция 2-этажная поворотная под углом 135° 2Б-3Б-5Б (в монолитном исполнении)

Спецификация сборных железобетонных изделий. Спецификация металлических изделий

Стадия	Лист	Листов
Р	83	

КБ по железобетону им. А.А.Якушева

25322-01 85

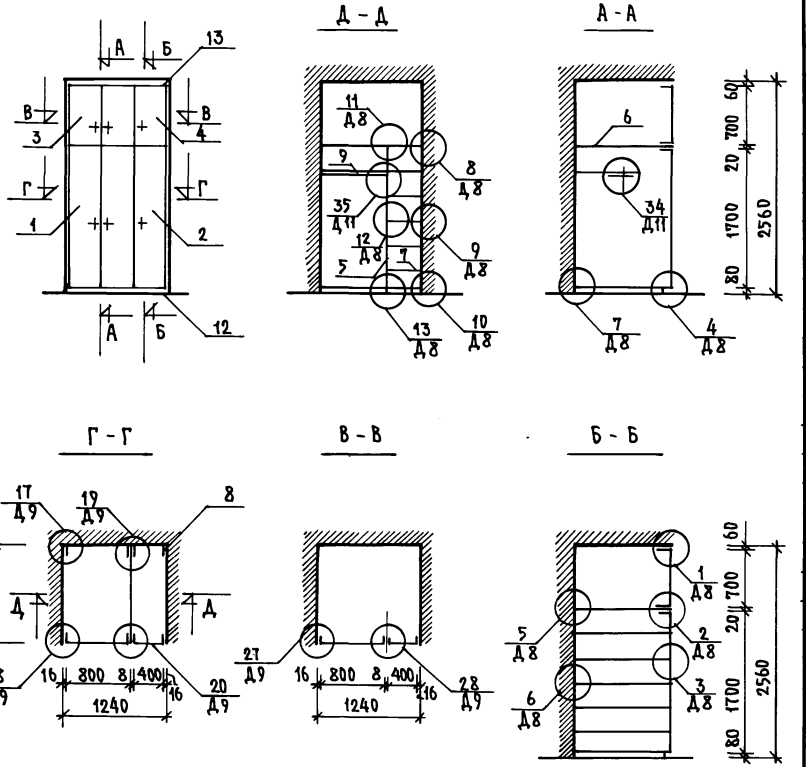

Формат	Зона	Поз.	Обозначение	Наименование	К-во	Примеч.
				Документация		
А3			1.172.5-6-0000 ТО	Техническое описание		
А3			1.172.5-6-0000 Д8	Узлы 1.2.3.4.5.6.7.8.9.10.11.13.12		
А3			1.172.5-6-0000 Д9	Узлы 17...20, 27.28		
А3			1.172.5-6-0000 Д11	Узлы 34.35		
				Сборочные единицы		
А3		1	1.172.5-6-0100-06	Дверной бл. шкафа ДШ 17-8	1	
А3		2	1.172.5-6-0100	Дверной бл. шкафа ДШ 17-4	1	
А3		3	1.172.5-6-0200-21	Дверной бл. антр. ДА 7-8	1	
А3		4	1.172.5-6-0200-09	Дверной бл. антр. ДА 7-4	1	
А3		5	1.172.5-6-0700	Стенка промеж. СП 1200×1780	1	
А3		6	1.172.5-6-0800	Полка антресольная ПА L=1240	1	
А3		7	1.172.5-6-0900	Полка переставная ПП 400×1200	7	
				Детали		
А3		8	1.172.5-6-0002	Брусок монтажный БМ-18	4	
А4		9	1.172.5-6-0003	Штанга Ш-1	1	
А4		10	1.172.5-6-0004	Штангодержатель	2	
А4		11	1.172.5-6-0006-01	Полкодержатель ПД-2	12	
А4		12	1.172.5-6-0007	Цоколь	1.49	п.м
А4		13	1.172.5-6-0008-03	Наличник Н-4	1.49	п.м
А4		14	1.172.5-6-0009	Винт-стяжной В-1	14	
А4		15	1.172.5-6-0010	Гайка-стяжная	22	
А4		16	1.172.5-6-0014	Уголник УМ-2	4	

Инв.№ подл. | Подпись и дата | Взам.инв.№

Нач.отд.	Баходина	
Гл.арх.пр.	Матяшев	
Гл.кон.пр.	Борисов	
Зав.сек.	Колесникова	
Техник	Святюк	
Н.контр.	Матяшев	

Привязан:

Инв.№

Альбом 1 192-070.91-АС

Блок-секция 2-этажная поворотная под углом 135° 2Б-3Б-5Б /в монолитном исполнении/

Стадия	Лист	Листов
Р	84	

Встроенный шкаф Ш-1

КБ по железобетону им. А.А. Якушева

25322-01 86

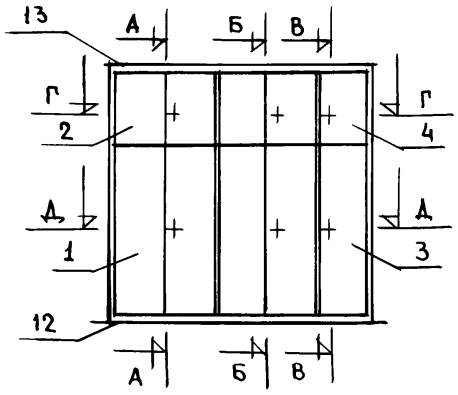

Е – Е

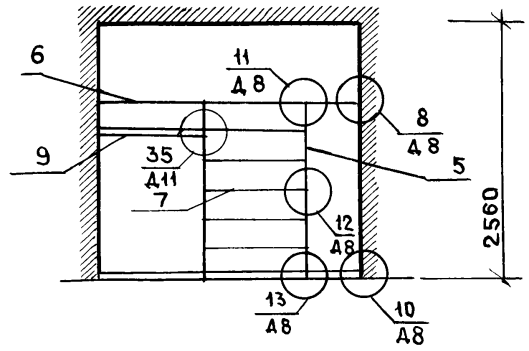

Д – Д

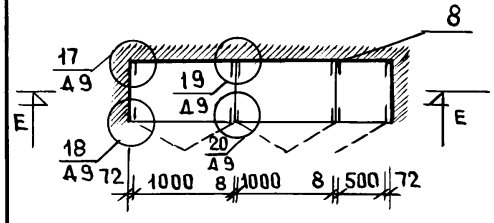

Г – Г

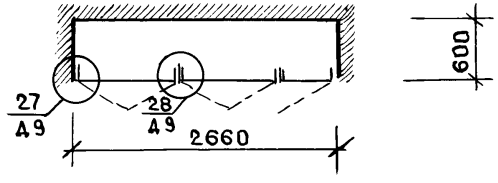

А – А

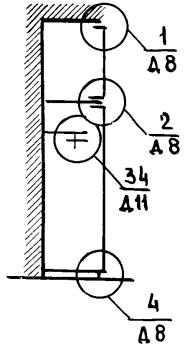

Б – Б

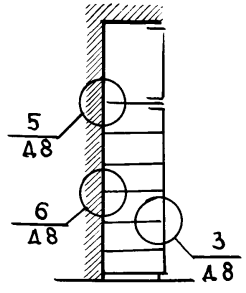

В – В

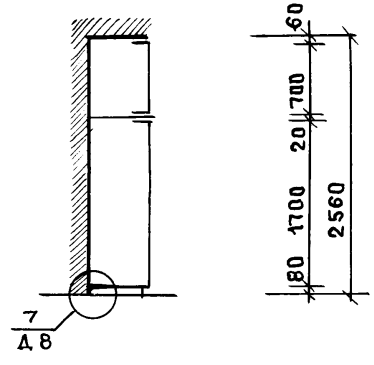

ФОРМАТ	ЗОНА	ПОЗ.	ОБОЗНАЧЕНИЕ	НАИМЕНОВАНИЕ	К-ВО	ПРИМЕЧ.
				ДОКУМЕНТАЦИЯ		
А3			1.172.5-6-0000 ТО	ТЕХНИЧЕСКОЕ ОПИСАНИЕ		
А3			1.172.5-6-0000 Д8	УЗЛЫ 1...8,10...13.		
А3			1.172.5-6-0000 Д9	УЗЛЫ 17...20, 27,28		
А3			1.172.5-6-0000 Д11	УЗЛЫ 34,35		
				СБОРОЧНЫЕ ЕДИНИЦЫ		
А3		1	1.172.5-6-0100-08	ДВЕРНОЙ БЛ. ШКАФА ДШ17-10	1	
А3		2	1.172.5-6-0200-23	ДВЕРНОЙ БЛ. АНТР. ДА7-10	1	
А3		3	1.172.5-6-0100-02	ДВЕРНОЙ БЛ. ШКАФА ДШ17-5	1	
А3		4	1.172.5-6-0200-11	ДВЕРНОЙ БЛ. АНТР. ДА7-5	1	
А3		5	1.172.5-6-0700-01	СТЕНКА ПРОМЕЖУТОЧ. СП18-6	2	
А3		6	1.172.5-6-0800	ПОЛКА АНТРЕСОЛЬНАЯ ЛАЦ=2660	1	
А3		7	1.172.5-6-0900-11	ПОЛКА ПЕРЕСТАВНАЯ ПП6-10	9	
				ДЕТАЛИ		
А3		8	1.172.5-6-0002	БРУСОК МОНТАЖНЫЙ БМ-18	6	
А4		9	1.172.5-6-0003-02	ШТАНГА Ш-3	1	
А4		10	1.172.5-6-0004	ШТАНГОДЕРЖАТЕЛЬ	2	
А4		11	1.172.5-6-0006-01	ПОЛКОДЕРЖАТЕЛЬ ПД-2	14	
А4		12	1.172.5-6-0007	ЦОКОЛЬ	2.6	П.М.
А4		13	1.172.5-6-0008-03	НАЛИЧНИК Н-4	2.6	П.М.
А4		14	1.172.5-6-0009-01	ВИНТ-СТЯЖНОЙ В-2	22	
А4		15	1.172.5-6-0010	ГАЙКА-СТЯЖНАЯ	22	
А4		16	1.172.5-6-0014	УГОЛЬНИК УМ-2	4	

НАЧ. ОТД	БАХОЛДИНА	
ГЛ. АРХ. ПР.	МАТЯШЕВ	
ГЛ. КОН. ПР.	БОРИСОВ	
ЗАВ. СЕК.	КОЛЕСНИКОВА	
ТЕХНИК	СВЯТЮК	
Н. КОНТ.	МАТЯШЕВ	

Альбом 1 192-070.91-АС

Блок-секция 2-этажная поворотная под углом 135° 26-36-56 /в монолитном исполнении/

СТАДИЯ	ЛИСТ	ЛИСТОВ
Р	85	

Встроенный шкаф Ш-2

КБ по железобетону им. Д.Д. Якушева

ПРИВЯЗАН:

ИНВ. №

ИНВ. № ПОДЛ. | ПОДПИСЬ И ДАТА | ВЗАМ. ИНВ. №

25322-01 87

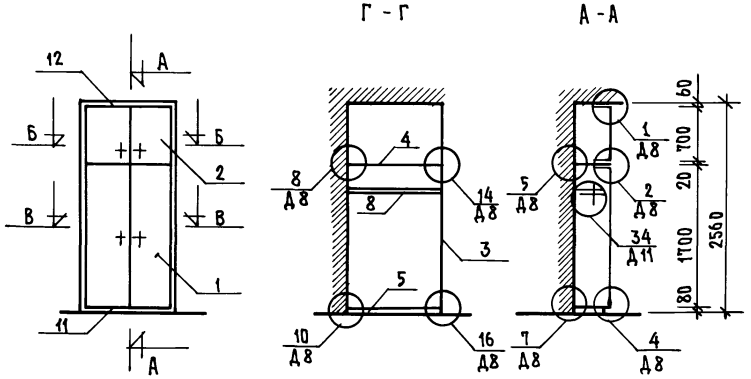

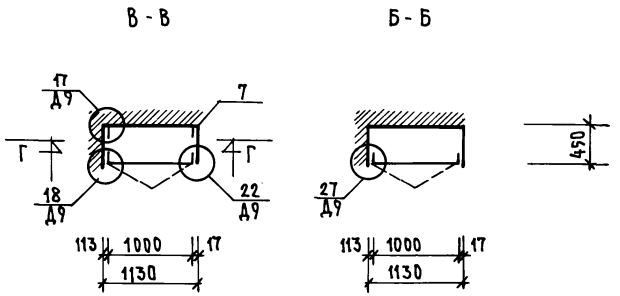

Формат	Зона	Поз.	Обозначение	Наименование	К-во	Примеч.
				Документация		
А3			1.172.5-6-0000 ТО	Техническое описание		
А3			1.172.5-6-0000 Д8	Узлы 1,2,4,5,7,8,10,14,16		
А3			1.172.5-6-0000 Д9	Узлы 17,18,22,27		
А3			1.172.5-6-0000 Д11	Узлы 34		
				Сборочные единицы		
А3		1	1.172.5-6-0100-08	Дверной бл. шкафа ДШ 17-10	1	
А3		2	1.172.5-6-0200-23	Дверной бл. антр. ДА 7-10	1	
А3		3	1.172.5-6-0500	Стенка боковая шк. СБ 18-4,5	1	
А3		4	1.172.5-6-0800-05	Полка антр. ПА 4-10	1	
А3		5	1.172.5-6-0900-05	Полка переставная ПП 4-10	1	
А3		6	1.172.5-6-0600-06	Стенка боковая антр. СБА 7-45	1	
				Детали		
А3		7	1.172.5-6-0002	Брусок монтажный БМ-18	2	
А4		8	1.172.5-6-0003-02	Штанга Ш-3	1	
А4		9	1.172.5-6-0004	Штангодержатель	2	
А4		10	1.172.5-6-0006	Полкодержатель ПД-1	4	
А4		11	1.172.5-6-0007	Цоколь	0.5	п.м
А4		12	1.172.5-6-0008-03	Наличник Н-4	0.5	п.м
А4		13	1.172.5-6-0009-01	Винт-стяжной В-2	8	
А4		14	1.172.5-6-0010	Гайка-стяжная	8	
А4		15	1.172.5-6-0014	Угольник УМ-	4	

Инв. № подл. | Подпись и дата | Взам. инв. №

Нач. отд.	Бахолдина	
Гл. арх. пр.	Матяшев	
Гл. кон. пр.	Борисов	
Зав. сек.	Колесникова	
Техник	Святюк	

Альбом 1 192-070.91-АС

Привязан:

Инв. №

Н. контр. Матяшев

Блок-секция 2-этажная поворотная под углом 135° 2Б-3Б-5Б /в монолитном исполнении/

Стадия	Лист	Листов
Р	86	

Встроенный шкаф Ш-3

КБ по железобетону им. А.А. Якушева

25322-01 88

ПЛАН ВХОДА

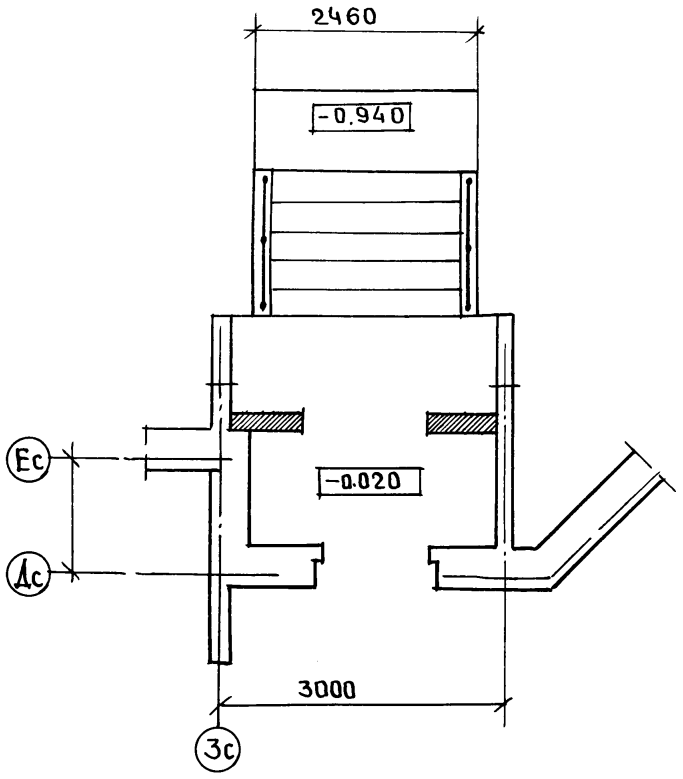

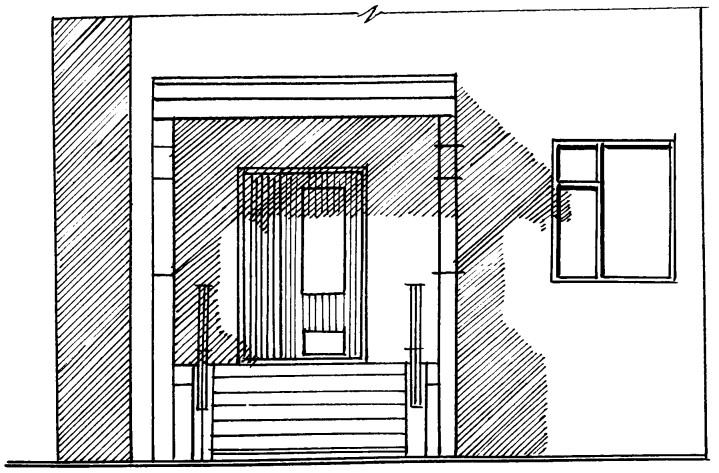

НАЧ.ОТД.	БАХОЛДИНА	
ГЛ.АРХ.ПР	МАТЯШЕВ	
ГЛ.КОН.ПР.	БОРИСОВ	
ЗАВ.СЕК	КОЛЕСНИКОВА	
ТЕХНИК	СВЯТЮК	

Альбом 1 192-070.91-АС

ПРИВЯЗАН:

ИНВ.№

Н.КОНТР. МАТЯШЕВ

БЛОК-СЕКЦИЯ 2-ЭТАЖНАЯ ПОВОРОТНАЯ ПОД УГЛОМ 135° 2Б-3Б-5Б /В МОЛОДЕЧНОМ ИСПОЛНЕНИИ/

ФРАГМЕНТ ПЛАНА ВХОДА И ФАСАДА

СТАДИЯ	ЛИСТ	ЛИСТОВ
Р	87	

КБ ПО ЖЕЛЕЗОБЕТОНУ им. А.А.ЯКУШЕВА

25322-01 89

ИНВ.№ | ПОДПИСЬ И ДАТА | ВЗАМ.ИНВ.№

gost.e-ecolog.ru