УДК 621.643.4:629.7

Группа Д15

ОТРАСЛЕВОЙ СТАНДАРТ

АРМАТУРА С ОБЖИМНЫМИ ГАЙКАМИ

Общие требования

ОСТ 1 02644-88

На 4 страницах

ОКП 75 9510

Дата введения 01.01.89

Настоящий стандарт распространяется на арматуру с обжимными гайками (далее по тексту – арматура), предназначенную для соединений трубопроводов с углом конуса 24°.

Инв. № дубликата | 5708
Инв. № подлинника
№ изм. 1 | № изв. 11792

Издание официальное

Перепечатка воспрещена

gost.e-ecolog.ru

1. Арматура из стали и титанового сплава предназначена для применения в напорных линиях при рабочем давлении не более 28 МПа (280 кгс/см^2), из алюминиевого сплава – в линиях всасывания и слива.

2. Значения крутящих моментов затяжки обжимных гаек должны соответствовать указанным в табл. 1.

Таблица 1

Наружный диаметр трубы D_H, мм	Крутящий момент затяжки, Н·м (кгс·см), для арматуры			
	из стали и титанового сплава		из алюминиевого сплава	
	рабочий +5(50)	максимально *допустимый*	рабочий +5 (50)	максимально *допустимый*
6	10 (100)	25 (250)	10 (100)	20 (200)
8	15 (150)	30 (300)	15 (150)	25 (250)
10	25 (250)	40 (400)	20 (200)	35 (350)
12	35 (350)	55 (550)	25 (250)	40 (400)
14	40 (400)	60 (600)	30 (300)	50 (500)
16	50 (500)	75 (750)	35 (350)	55 (550)
18	55 (550)	85 (850)	40 (400)	60 (600)
20	65 (650)	100 (1000)	45 (450)	70 (700)
22	70 (700)	110 (1100)	50 (500)	80 (800)
25	75 (750)	120 (1200)	55 (550)	90 (900)
28	85 (850)	140 (1400)	60 (600)	100 (1000)
30	90 (900)	150 (1500)	70 (700)	110 (1100)
32	95 (950)	160 (1600)	75 (750)	120 (1200)

3. Количество переборок, допускаемое арматурой,- не менее 24.

4. Рабочая температура в зависимости от вида материала – от минус 60 до плюс 300 °С.

5. Допустимые сочетания марок материалов арматуры и присоединительных деталей соединения с углом конуса 24° должны соответствовать указанным в табл. 2.

Инв. № дубликата | 5708
Инв. № подлинника
№ изм. | № изв.

Таблица 2

Материал арматуры		Материал присоединительных деталей соединения с углом конуса 24°		
обжимных гаек	угольников, тройников, крестовин	накидных гаек	ниппелей, заглушек	проходников, переходников, штуцеров, угольников, тройников, крестовин, пробок
13Х11Н2В2МФ-Ш	13Х11Н2В2МФ-Ш ВТ3-1	15Х16Н2АМ-Ш 13Х11Н2В2МФ-Ш	15Х16Н2АМ-Ш 13Х11Н2В2МФ-Ш	15Х16Н2АМ-Ш 13Х11Н2В2МФ-Ш
15Х18Н12С4ТЮ-Ш*	03Х11Н10М2Т-Ш ВТ3-1 ВТ6	14Х17Н2 ВТ3-1 ВТ6	ВТ3-1 ВТ6	ВТ3-1 ВТ6
30ХГСА-СШ	АК4-1	ОТ4 Д16Т	Д16Т	Д16Т АК4
ОТ4-1	АК4-1	Д16Т, ОТ4, ВТ3-1, ВТ6	Д16Т, ОТ4-1	Д16Т, АК4-1, ОТ4, ВТ3-1, ВТ6

*Применять при наличии контакта с агрессивной средой и в соединениях гибких трубопроводов.

6. Обжатие гаек не должно приводить к нарушению внешнего вида собираемых деталей.

Примечание. Допускается наличие следов (ребер) от обжимного приспособления на наружной поверхности обжимных гаек в зоне обжима.

7. При использовании арматуры по ОСТ 1 14028-88 – ОСТ 1 14078-88 следует учитывать, что предел ее выносливости для D_N = 12 мм при изготовлении из титанового сплава равен 176 МПа (18 кгс/мм^2).

8. Пример сборки проходного угольника с углом наклона 90° с трубопроводом и штуцером с углом конуса 24° приведен в приложении.

№ изм. 1 | № изв. 11792
Инв. № дубликата | Инв. № подлинника 5708

ПРИЛОЖЕНИЕ
Справочное

ПРИМЕР СБОРКИ ПРОХОДНОГО УГОЛЬНИКА С УГЛОМ НАКЛОНА 90° С ТРУБОПРОВОДОМ И ШТУЦЕРОМ

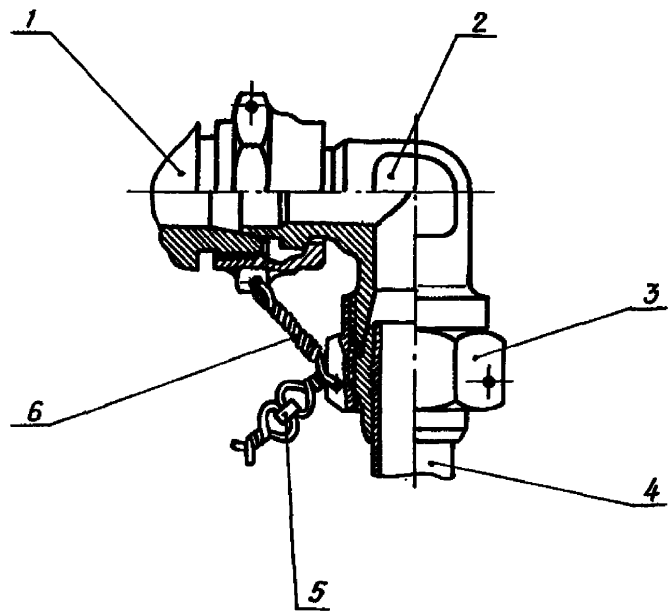

1 – соединительная часть арматуры по ОСТ 1 12925-77;
2 – угольник проходной с углом наклона 90° в сборе по ОСТ 1 14033-88 – ОСТ 1 14036-88; ОСТ 1 14579-88;
3 – гайка обжимная по ОСТ 1 12928-77 – ОСТ 1 12931-77; ОСТ 1 14577-88; 4 – законцовка трубопроводов деформированная по ОСТ 1 12923-77; 5 – пломба по ОСТ 1 10067-71;
6 – проволока контровочная

Инв. № подлинника
Инв. № дубликата
5708
№ изм.
№ изв.

ИНФОРМАЦИОННЫЕ ДАННЫЕ

1. УТВЕРЖДЕН Министерством

   ЗАРЕГИСТРИРОВАН ЦГФСТУ

   за № 8418232 от 25.05.88

2. ВВЕДЕН ВПЕРВЫЕ

3. ССЫЛОЧНЫЕ НОРМАТИВНО-ТЕХНИЧЕСКИЕ ДОКУМЕНТЫ

Обозначение НТД, на который дана ссылка	Номер пункта, приложения
ОСТ 1 10067-71	Приложение
ОСТ 1 12923-77	Приложение
ОСТ 1 12925-77	Приложение
ОСТ 1 12928-77 –	Приложение
ОСТ 1 12931-77	
ОСТ 1 14028-88 –	7
ОСТ 1 14078-88	
ОСТ 1 14033-88 –	Приложение
ОСТ 1 14036-88	
ОСТ 1 14577-88	Приложение
ОСТ 1 14579-88	Приложение

№ изм. № изв.

Инв. № дубликата 5708

Инв. № подлинника

ЛИСТ РЕГИСТРАЦИИ ИЗМЕНЕНИЙ

Номер изменения	Номер листа (страницы)				Номер документа	Подпись	Дата внесения изм.	Дата введения изм.
	измененного	замененного	нового	аннулированного				
Переиздан с учетом изменения № 1.								

№ дубликата

№ подлинника

5708

gost.e-ecolog.ru