ГОССТРОЙ РСФСР

КБ

ПО ЖЕЛЕЗОБЕТОНУ
им. А.А. ЯКУШЕВА

КОМПЛЕКСНАЯ

СЕРИЯ 125

ТИПОВЫЕ ПРОЕКТЫ КРУПНОПАНЕЛЬНЫХ ЖИЛЫХ ДОМОВ, БЛОК-СЕКЦИЙ, ОБЩЕСТВЕННЫХ ЗДАНИЙ

ТИПОВОЙ ПРОЕКТ 125-047/1.2

БЛОК-СЕКЦИЯ 9 ЭТАЖНАЯ 36-КВАРТИРНАЯ
УГЛОВАЯ ЛЕВАЯ

2Б-2Б-3Б-3Б

ДЛЯ СТРОИТЕЛЬСТВА ВО II И III КЛИМАТИЧЕСКИХ РАЙОНАХ И В I В КЛИМАТИЧЕСКОМ ПОДРАЙОНЕ

ОСНОВНОЙ КОМПЛЕКТ – АС.О
ОБЩИЕ АРХИТЕКТУРНО-СТРОИТЕЛЬНЫЕ РЕШЕНИЯ

ВАРИАНТЫ ПОЛОЖЕНИЯ БЛОК – СЕКЦИИ В ЖИЛЫХ ДОМАХ ШИФР И СХЕМА

НАИМЕНОВАНИЕ БЛОК – СЕКЦИИ	ПЛАНИРОВОЧНОЕ РЕШЕНИЕ В ЖИЛЫХ ДОМАХ	
	I	ОСНОВНОЕ
УГЛОВАЯ ЛЕВАЯ	I-1	

18851-01
ЦЕНА 0-91
1-010

ПРИВЯЗАН:

ИНВ. №

gost.e-ecolog.ru

[redacted] ИНСТИТУТ ТИПОВОГО ПРОЕКТИРОВАНИЯ
ГОССТРОЯ СССР

Москва, А-445, Соколиная ул., 22

Сдано в печать X 1963 г.
Заказ № 1202Г Тираж 700 экз.

ТИПОВОЙ ПРОЕКТ 125-047/1.2

БЛОК-СЕКЦИЯ 9-ЭТАЖНАЯ 36 КВАРТИРНАЯ УГЛОВАЯ ЛЕВАЯ 2Б-2Б-3Б-3Б

ОСНОВНОЙ КОМПЛЕКТ АС-0 ОБЩИЕ АРХИТЕКТУРНО-СТРОИТЕЛЬНЫЕ РЕШЕНИЯ

Разработан: КБ по железобетону им. А.А. Якушева ГОССТРОЯ РСФСР /Москва, Ж-88, 1я ул. Машиностроения, 5/

Утвержден: Госкомитетом по гражданскому строительству и архитектуре при Госстрое СССР /приказ N 48 от 18 апреля 1980 г./

Введен в действие: КБ по железобетону им. А.А. Якушева /приказ N 205 от 29.XI 1982 г./

АВТОРСКИЙ КОЛЛЕКТИВ /ПО АЛФАВИТУ/

Архитекторы: А.А. Стафьева, Т. Каунина, А. Пересыпкин, А. Фефелов.
Инженеры-сантехники: З. Маркуцкий, Л. Молчанова, Н. Сюзюмова.
Инженеры-электрики: А. Кухто, А. Костина, Б. Фрейдин.
Инженеры-конструкторы: П. Афанасьев, В. Болтинский, Ю. Дмитриев, А. Киселева, А. Локтионова, А. Смирнова, Г. Сидоров, В. Шеварев.
Инженеры-сметчики: А. Азарскова, Т. Гринелевич.

ВЕДОМОСТЬ РАБОЧИХ ЧЕРТЕЖЕЙ ОСНОВНОГО КОМПЛЕКТА /НАЧАЛО/.

Лист	Наименование	Примечание
1	Общие данные /начало/.	
2	Общие данные /продолжение/.	
3	Общие данные /продолжение/.	
4	Общие данные /окончание/.	
5	Секция 2Б-2Б-3Б-3Б. Типовой этаж. Санузлы из отдельных элементов.	
6	Секция 2Б-2Б-3Б-3Б. Типовой этаж. Санузлы объемные.	
7	Секция 2А-2Б-2Б-3Б. Первый этаж. Санузлы из отдельных элементов.	
8	Фрагмент плана 1-го этажа. Секция 2А-2Б-2Б-3Б. Санузлы объемные.	
9	Фрагмент плана первого этажа. Наружные стены из ячеистого бетона.	
10	Элементы блокировки 3Б-1П и 3Б-1А /с рядовой/ 3Б-2П и 3Б-2А /с торцовой/	
11	Схемы фасадов 1С-7С; 1С-ДС с однорядной разрезкой наружных стен /основное решение/.	

Привязка типового проекта выполнена в соответствии с действующими нормами и правилами и предусматривает мероприятия, обеспечивающие взрывную, взрывопожарную и пожарную безопасность при эксплуатации здания.

Гл. инж. проекта / /

Типовой проект разработан в соответствии с действующими нормами и правилами и предусматривает мероприятия, обеспечивающие взрывную, взрывопожарную и пожарную безопасность при эксплуатации здания.

Гл. архитектор проекта /Юзефович А.И./

Гл. конструктор проекта /Шеварев В.М./

Инв. №			
Гл. инж. КБ	Сабуров		
Гл. арх. КБ	Лопаткин		
Зав. отд.	Пересыпкин		
Гл. инж. от.	Сидоров		
Гл. кон. от.	Дмитриев		
Гл. арх. пр.	Юзефович		
Гл. кон. пр.	Шеварев		
Рук. бр.	Астафьева		
Провер.	Астафьева		
Разраб.	Каунина		

Привязан:

Серия 125-047/1.2 п.0

Блок-секция 9 этажная 36-квартирная угловая левая 2Б-2Б-3Б-3Б

Стадия	Лист	Листов
Р	1	22

Общие данные /начало/

КБ по железобетону им. А.А. Якушева

18851-01 2

ВЕДОМОСТЬ РАБОЧИХ ЧЕРТЕЖЕЙ ОСНОВНОГО КОМПЛЕКТА /ОКОНЧАНИЕ/

ЛИСТ	НАИМЕНОВАНИЕ	ПРИМЕЧАНИЕ
12	СХЕМЫ ФАСАДОВ Ас-Ас, 7с-4с С ОДНОРЯДНОЙ РАЗРЕЗКОЙ НАРУЖНЫХ СТЕН /ОСНОВНОЕ РЕШЕНИЕ/	
13	ФРАГМЕНТ И СХЕМЫ ФАСАДОВ 1с-7с, 1с-Ас С ДВУХРЯДНОЙ РАЗРЕЗКОЙ НАРУЖНЫХ СТЕН ВАРИАНТ 1н2	
14	ФРАГМЕНТЫ И СХЕМЫ ФАСАДОВ Ас-Ас, 7с-4с С ДВУХРЯДНОЙ РАЗРЕЗКОЙ НАРУЖНЫХ СТЕН. ВАРИАНТ 1н2	
15	ВАРИАНТЫ БЛОКИРОВОК БЛОК-СЕКЦИЙ	
16	ФРАГМЕНТ ФАСАДА. ВХОД С ДВОЙНЫМ ТАМБУРОМ	
17	ФРАГМЕНТ ФАСАДА. ВХОД С ОДИНАРНЫМ ТАМБУРОМ.	
18	ДЕТАЛЬ ФАСАДА В ОСЯХ 5с-7с	
19	ДЕТАЛЬ ФАСАДА В ОСЯХ 2с-3с ДЕТАЛЬ ФАСАДА /ТОРЕЦ/	
20	ВЕДОМОСТЬ ОТДЕЛКИ ПОМЕЩЕНИЙ ВЕДОМОСТЬ ОТДЕЛКИ ФАСАДОВ	
21	ВАРИАНТЫ ФАСАДОВ КОНСТРУКТИВНЫХ РЕШЕНИЙ И ИНЖЕНЕРНОГО ОБОРУДОВАНИЯ /НАЧАЛО/	
22	ВАРИАНТЫ ФАСАДОВ КОНСТРУКТИВНЫХ РЕШЕНИЙ И ИНЖЕНЕРНОГО ОБОРУДОВАНИЯ ОБЪЕМНО-ПЛАНИРОВОЧНЫЕ ПОКАЗАТЕЛИ /ОКОНЧАНИЕ/	

ОБЩАЯ ХАРАКТЕРИСТИКА

ТИПОВОЙ ПРОЕКТ КРУПНОПАНЕЛЬНЫХ 9-ЭТАЖНЫХ УГЛОВЫХ БЛОК-СЕКЦИЙ НА 36 КВАРТИР РАЗРАБОТАН В СООТВЕТСТВИИ С ПЛАНОМ БЮДЖЕТНЫХ ПРОЕКТНЫХ РАБОТ НА 1982 ГОД И НА ОСНОВАНИИ ЗАДАНИЯ НА РАЗРАБОТКУ КРУПНОПАНЕЛЬНОЙ 9 ЭТАЖНОЙ УГЛОВОЙ БЛОК-СЕКЦИИ СЕРИИ 125 С УЧЕТОМ МЕРОПРИЯТИЙ ПО СНИЖЕНИЮ РАСХОДА ТЕПЛА ЭЛЕКТРОЭНЕРГИИ МАТЕРИАЛОЕМКОСТИ ПОСТРОЕЧНОЙ ТРУДОЕМКОСТИ И УЛУЧШЕНИЮ ЭКСПЛУАТАЦИОННЫХ КАЧЕСТВ ЗДАНИЙ. ТЕХНИЧЕСКИЙ ПРОЕКТ УТВЕРЖДЕН ГОССТРОЕМ РСФСР 18 АПРЕЛЯ 1980 Г. ПОСТАНОВЛЕНИЕ №48.

ПРОЕКТ ПРЕДНАЗНАЧЕН ДЛЯ СТРОИТЕЛЬСТВА В РАЙОНАХ С ОБЫЧНЫМИ ГЕОЛОГИЧЕСКИМИ УСЛОВИЯМИ II И III КЛИМАТИЧЕСКИХ РАЙОНОВ, I В КЛИМАТИЧЕСКОГО ПОДРАЙОНА С РАСЧЕТНОЙ ЗИМНЕЙ ТЕМПЕРАТУРОЙ -20°-30°С /ОСНОВНОЕ РЕШЕНИЕ/ -40°С ДЛЯ НОРМАЛЬНОЙ ЗОНЫ ВЛАЖНОСТИ. ПО КАПИТАЛЬНОСТИ ЗДАНИЕ II КЛАССА, II СТЕПЕНИ ОГНЕСТОЙКОСТИ. ПРОЕКТ УГЛОВОЙ БЛОК-СЕКЦИИ ПРЕДУСМАТРИВАЕТ ТРИ ВАРИАНТА КОНСТРУКТИВНЫХ РЕШЕНИЙ С НАРУЖНЫМИ СТЕНОВЫМИ ПАНЕЛЯМИ ИЗ ЛЕГКОГО БЕТОНА ОДНОРЯДНОЙ РАЗРЕЗКИ: С НАРУЖНЫМИ СТЕНОВЫМИ ПАНЕЛЯМИ ИЗ ЛЕГКОГО БЕТОНА ДВУХРЯДНОЙ РАЗРЕЗКИ, С НАРУЖНЫМИ СТЕНОВЫМИ ПАНЕЛЯМИ ИЗ ЯЧЕИСТОГО БЕТОНА.

ПРОЕКТОМ ПРЕДУСМОТРЕНЫ ВСЕ ВИДЫ ИНЖЕНЕРНОГО ОБОРУДОВАНИЯ СОВРЕМЕННЫХ ЖИЛЫХ ДОМОВ ОТОПЛЕНИЕ, КАНАЛИЗАЦИЯ, ВОДОПРОВОД, ГОРЯЧЕЕ ВОДОСНАБЖЕНИЕ, ВЕНТИЛЯЦИЯ, ЭЛЕКТРОСНАБЖЕНИЕ, СЛАБОТОЧНЫЕ УСТРОЙСТВА, МУСОРОПРОВОД.

Привязан:

КБ по железобетону им. А.А. Якушева	Зав. отд.	Пересыпкин		Общие данные /продолжение/	125-047/1,2	АС.0	Лист 2
	Гл. инж. от	Сидоров					
	Гл. кон. от	Амитриев					

Копировал: Дом 18851-01 3 Формат. 12Г

Ведомость ссылочных документов.

Обозначение	Наименование	Примечание
	Ссылочные документы.	
ГОСТ 1839-80	Трубы и муфты асбестоцементные для безнапорных трубопроводов.	
ГОСТ 8242-75	Детали деревянные фрезерованные для строительства.	
ГОСТ 8717-81	Ступени железобетонные и бетонные.	
ГОСТ 9573-82	Плиты теплоизоляционные минераловатные на синтетическом связующем.	
ГОСТ 13579-78	Блоки бетонные для стен подвалов.	
ГОСТ 17280-79	Доски подоконные деревянные.	
Серия 1.112-5 вып.3	Плиты железобетонные для ленточных фундаментов.	
Серия 1.136-10	Двери деревянные внутренние для жилых и общественных зданий.	
Серия 1.136-11 часть 1 часть 2	Двери деревянные входные наружные, тамбурные и служебные для жилых и общественных зданий.	
Серия 1.136.5-16 часть 1 часть 2	Окна балконные двери деревянные с двойным остеклением для жилых зданий.	
Серия 1.136.5-17	Окна и балконные двери деревянные с тройным остеклением для жилых зданий.	
Серия 1.138-10 вып 1,2	Перемычки железобетонные для зданий с кирпичными стенами.	
Серия 1.140-1 вып. 6	Детали перекрытий жилых зданий. Полы.	
Серия 1.172-4	Встроенные и антресольные шкафы, перегородки каркасной конструкции и укрупненных элементов для жилых зданий.	
Серия 1.494-32	Зонты и дефлекторы вентиляционных систем.	
Серия 83.4.10 р.10.8-1	Мусоропровод МП-3. Чертежи унифицированных камер мусороудаления УКМ-1 и общие чертежи мусоропровода.	
Серия 83.4.10 р.10.8-2	Мусоропровод МП-3. Металлические, деревянные изделия мусоропровода.	

Привязан

Инв. №

КБ по железобетону Госстроя РСФСР

Зав.отд. Пересыпкин

Гл.инж.от. Кадров

Гл.кон.от. Дмитриев

Общие данные /продолжение/.

125-047/1.2

АС.0

Лист 3

Копировал: Баакина. 18851-01 4 Формат: А2.

Ведомость состава проекта

Обозначение	Наименование	
Основной комплект АС.0	Общие архитектурно-строительные решения. Общая характеристика проекта	
Основной комплект АС.01-1	Архитектурно-строительные решения ниже отметки 0.000.	
Основной комплект АС.1	Архитектурно-строительные решения выше отметки 0.000	
Основной комплект ОВ.2	Отопление и вентиляция	
Основной комплект ВКГ.3	Водопровод, канализация. Водостоки, газопровод	
Основной комплект 3.5	Электрооборудование	
Основной комплект СУ.6	Устройства связи	
	Узлы и детали.	
Серия 125 ч.9 р.9-37	Монтажные узлы и детали	
	Изделия заводского изготовления	
Серия 125 ч.10 р.10.1-1	Наружные стеновые панели из ячеистого и легкого бетона толщ. 250, 300 мм.	
То же ч.10 р.10.1-2	Наружные стеновые панели из ячеистого и легкого бетона толщ. 350, 400мм.	
" ч.10 р.10.1-9	Наружные стеновые панели из ячеистого бетона 250, 300 мм и легкого бетона толщ. 300, 350, 400мм	
" ч.10 р.10.1-80	Наружные стеновые панели однорядной разрезки из легкого бетона толщ. 300, 350, 400мм	
" ч.10 р.10.1-81	Наружные стеновые панели из ячеистого бетона толщ. 250-300мм и легкого бетона толщ. 300, 350, 400мм. Цокольные панели.	
" ч.10 р.10.1-67	Цокольные панели однорядной разрезки из легкого бетона толщ. 300, 350, 400мм	
" ч.10 р.10.1-72	Наружные стеновые панели однорядной разрезки из легкого бетона толщ. 300, 350, 400мм. Цокольные панели.	
" ч.10 р.10.1-73	Наружные стеновые панели из ячеистого бетона толщ. 250-300мм и легкого бетона толщ. 300, 350, 400мм. Цокольные панели	
" ч.10 р.10.2-6	Внутренние стеновые панели	
" ч.10 р.10.3-9	Многопустотные панели перекрытий шириной 2390мм	

Обозначение	Наименование	Примечание
" ч.10 р.10.3-37	Многопустотные панели перекрытий шириной 2390мм	
" ч.10 р.10.4-1	Прочие сборные изделия из тяжелого бетона	
" ч.10 р.10.4-4	Прочие сборные изделия (железобетонные, металлические, деревянные)	
" ч.10 р.10.4-40	Прочие изделия	
" ч.10 р.10.4-46	Прочие изделия	
" ч.10 р.10.5-1	Перегородки и изделия полов	
" ч.10 р.10.7-1	Металлические изделия	
" ч.10 р.10.9-1	Изделия нулевого цикла	
ч.10 р.10.9-2	Изделия нулевого цикла (дополнение)	
" ч.10 р.10.9-19	Изделия нулевого цикла	
" ч.10 р.10.17-8	Расчет сметных цен железобетонных изделий	
" ч.10 р.10.17-9	Расчет сметных цен железобетонных изделий	
Серия 75 ч.10 р.10.8-1	Санитарно-технические кабины (строительная часть)	
То же ч.10 р.10.8-2	Санитарно-технические кабины (сантехническая часть)	
Серия 125 ТЭ1	Техническая эксплуатация	
см. 8	Смета	

Привязан

Инв. №

КБ по железобетону им. А.А. Якушева

Зав. отд. Перепылкин

Гл. инж. отд. Сидоров

Гл. конд. отд. Дмитриев

Общие данные (окончание)

125-047 | 1.2

АС.0

Лист 4

Копировал: 1885-01 5.

Формат: А2

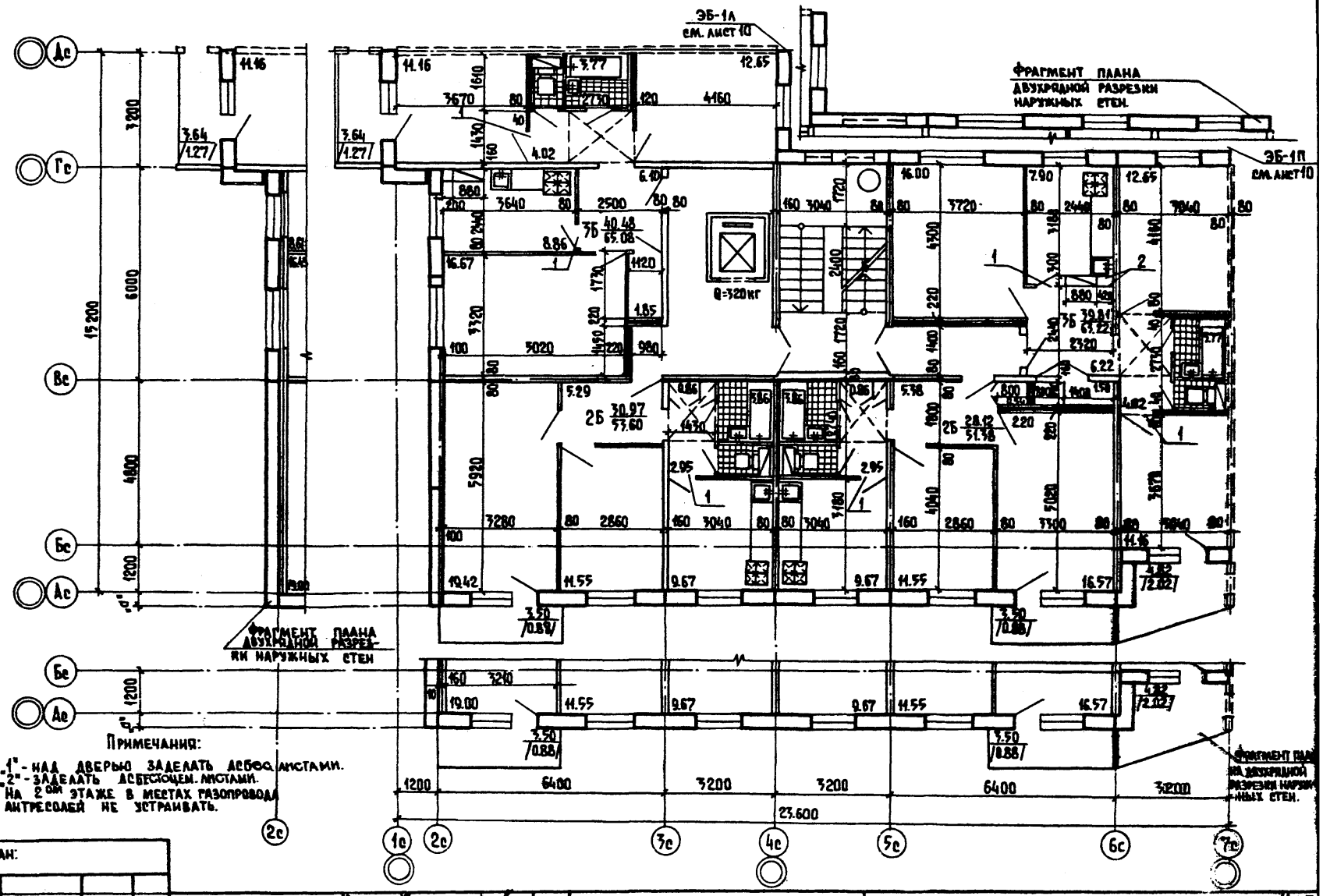

Примечания:

1. "1" - НАД ДВЕРЬЮ ЗАДЕЛАТЬ АСБЕСТОЦЕМ. ЛИСТАМИ.
2. "2" - ЗАДЕЛАТЬ АСБЕСТОЦЕМ. ЛИСТАМИ.
3. НА 2ОМ ЭТАЖЕ В МЕСТАХ ГАЗОПРОВОДА АНТРЕСОЛЕЙ НЕ УСТРАИВАТЬ.

Привязан:

Инв. №

КБ по железобетону им. А.А. Якушева

Зав. отд.	Пересыпкин	
Гл. инж. от.	Сидоров	
Гл. конст. от.	Дмитриев	

Секция 2Б-2Б-3Б-3Б. Типовой этаж.
Сан. узлы из отдельных элементов

125-047/1.2

АС.11

Лист 5

Копировал: Балакина. 18851-01 Б Формат: 12г.

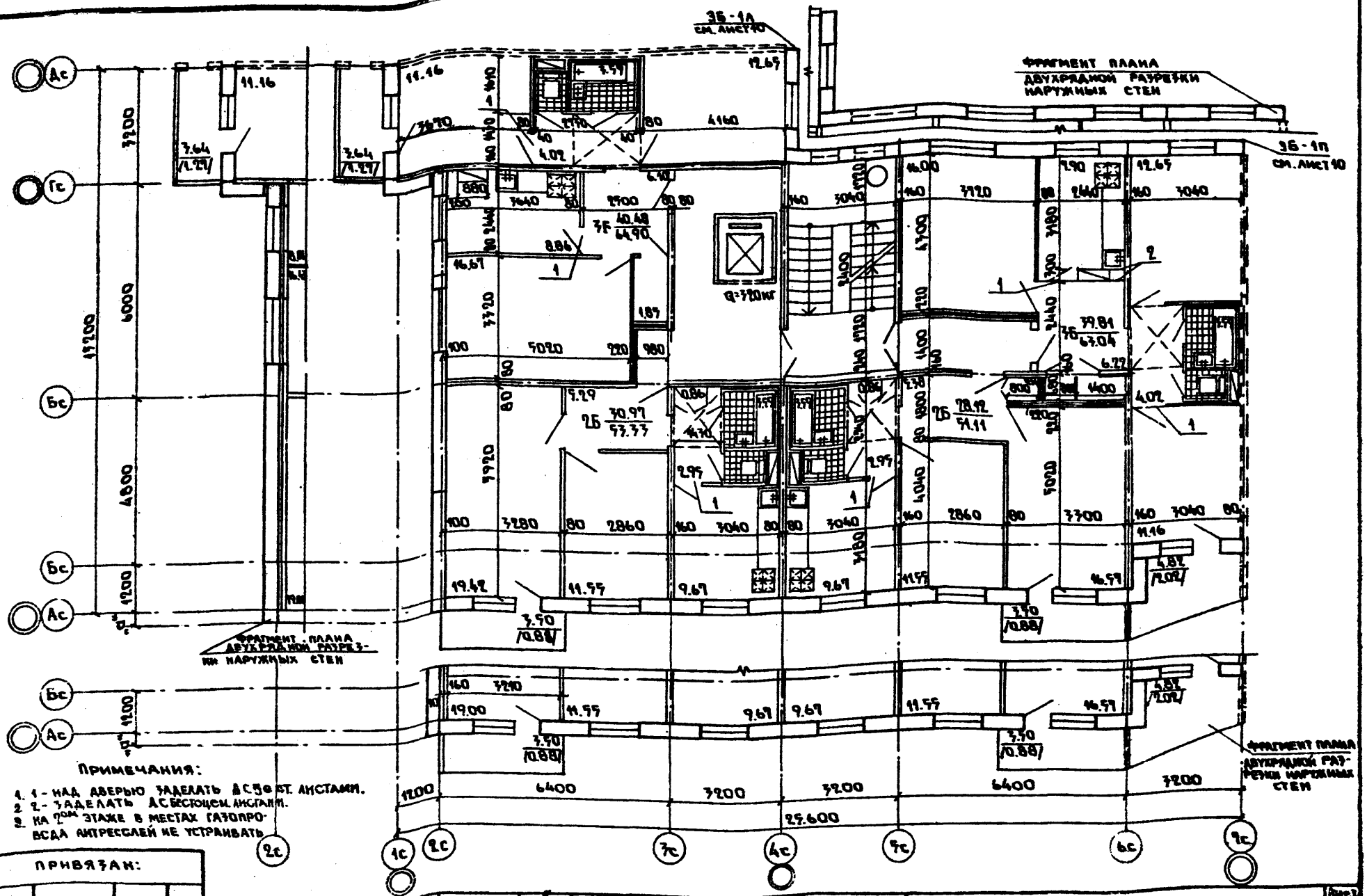

ПРИМЕЧАНИЯ:

1. 1 - НАД ДВЕРЬЮ ЗАДЕЛАТЬ АС50 ст. ЛИСТАМИ.
2. 2 - ЗАДЕЛАТЬ АС БЕСТОЦЕМ. ЛИСТАМИ.
3. НА 2ОМ ЭТАЖЕ В МЕСТАХ ГАЗОПРОВОДА АНТРЕСОЛЕЙ НЕ УСТРАИВАТЬ

ПРИВЯЗАН:

ИНВ. №

КБ по железобетону им. А.А. Якушева	Зав. отд.	Пересыпкин	Секция 2Б-2Б-3Б-3Б типовой этаж. Санузлы объемные	125-047/1.2 АС.0	Лист 6
	Гл. инж. от.	Сидоров			
	Гл. кон. от.	Дмитриев			

Копировал: 18851-01 7 Формат: 12г

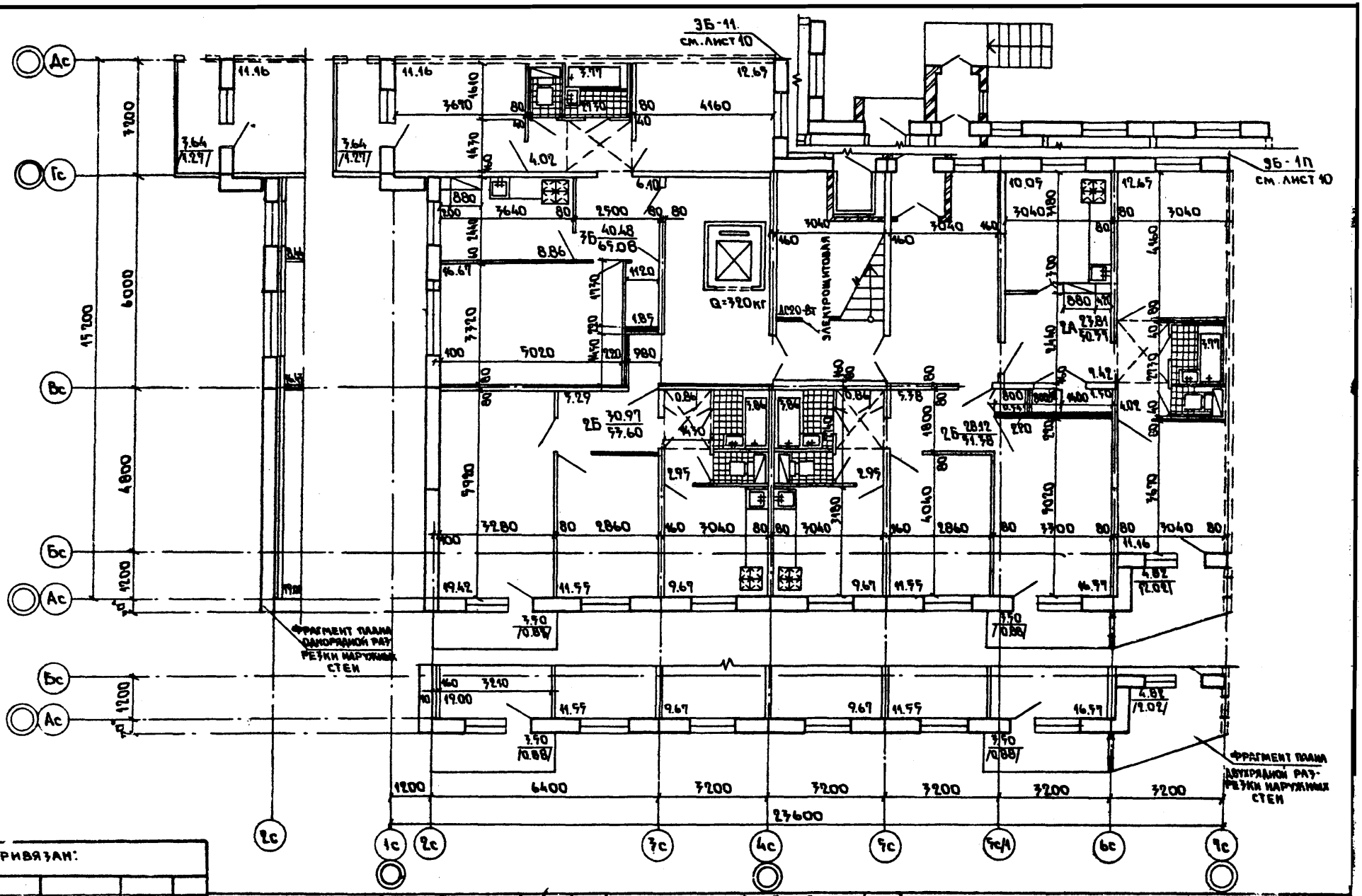

Привязан:	КБ по железобетону им. А.А. Якушева	Зав. отд.	Пересыпкин	Секция 2А-2Б-2Б-3Б Первый этаж. Санузлы из отдельных элементов.	425-047/1.2	АС.О	Лист 7
		Гл. инж. от.	Сидоров				
Инв. №		Гл. кон. от.	Дмитриев				

Копировал: 18851-01 8 Формат: 12Г

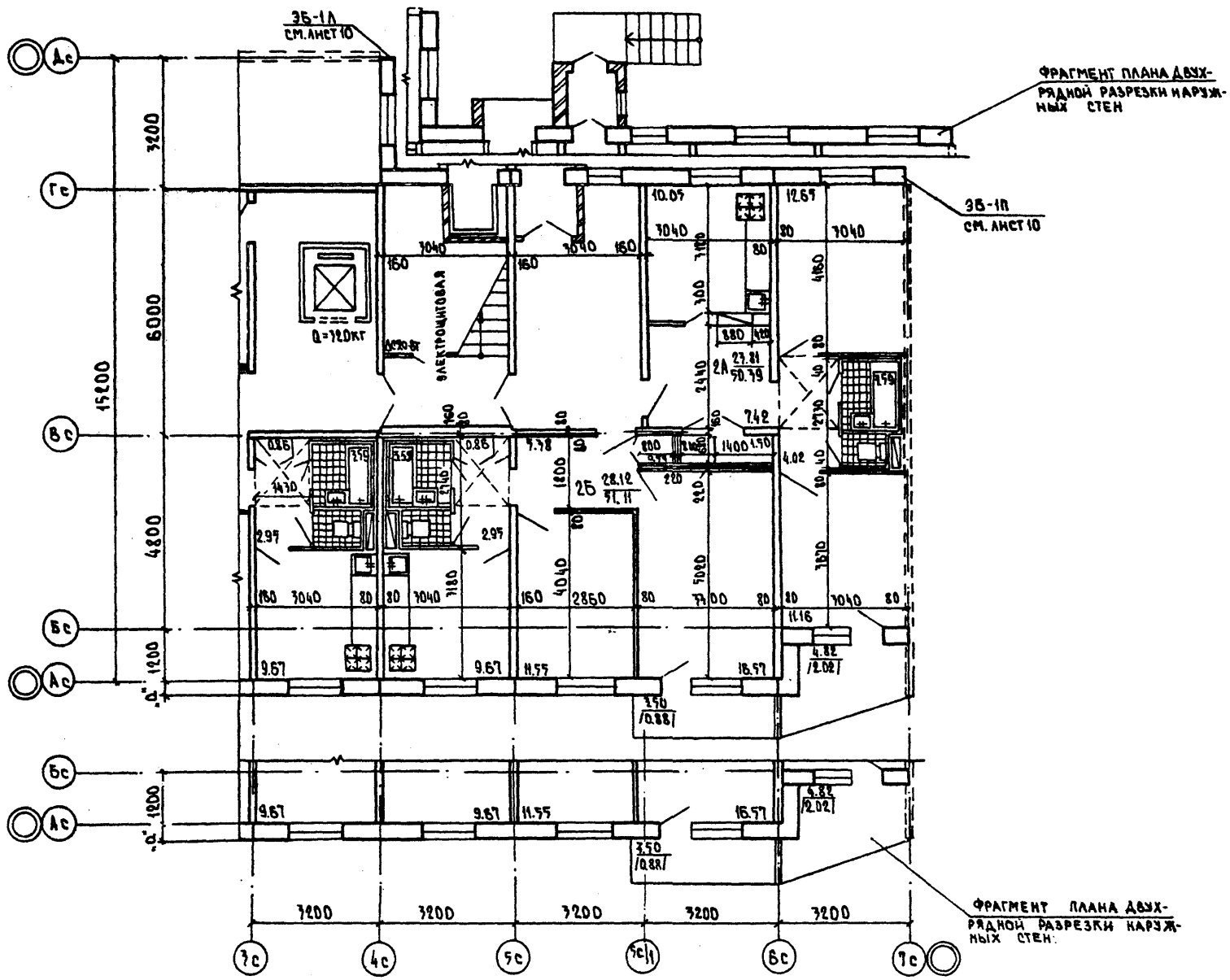

ПРИВЯЗАН							
ИНВ. №							

КБ ПО ЖЕЛЕЗОБЕТОНУ им. А.А. ЯКУШЕВА	ЗАВ.ОТД.	ПЕРЕСЫПКИН		ФРАГМЕНТ ПЛАНА 1ого ЭТАЖА. СЕКЦИЯ 2А-2Б-2Б-3Б. САНУЗЛЫ ОБЪЕМНЫЕ.	125-047/1.2	АС.0	Лист 8
	ГЛ.ИНЖ.ОТД.	СИДОРОВ					
	ГЛ.КОН.ОТД.	ДМИТРИЕВ					

КОПИРОВАЛ: Вбр. 18851-01 9 ФОРМАТ: 12г

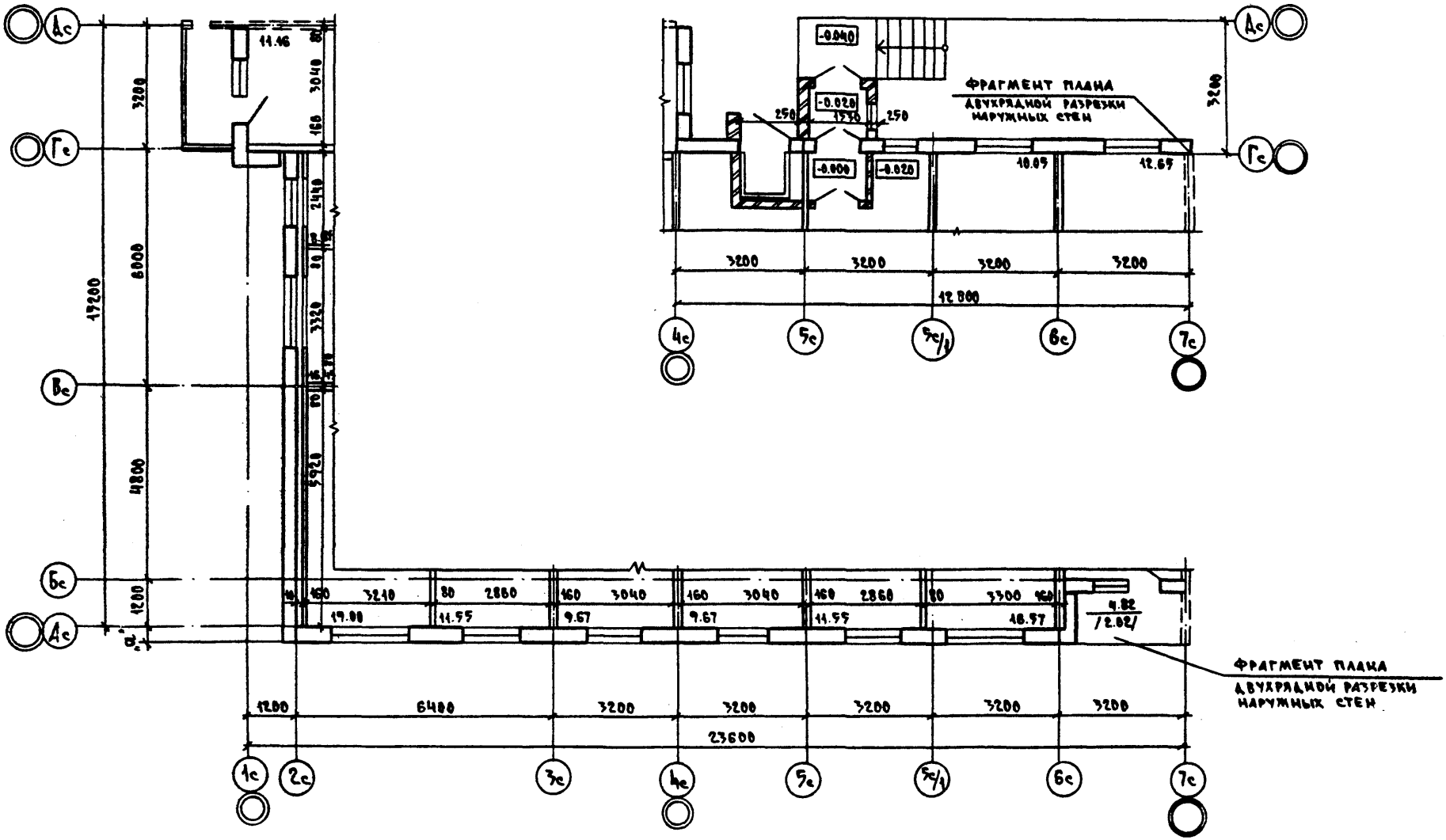

Привязан:

Инв. №:

КБ по железобетону им. А.А. Якушева

Зав. отд.	Пересыпкин	
Гл. инж. от.	Сидоров	
Гл. кон. от.	Дмитриев	

Фрагмент плана первого этажа. Наружные стены из ячеистого бетона

125-047/1.2

АС.0

Лист 9

Копировал

18851-01 10

Формат: 12г

ЭБ-1п (с рядовой блок-секцией)
ЭБ-2п (с торцовой блок-секцией).

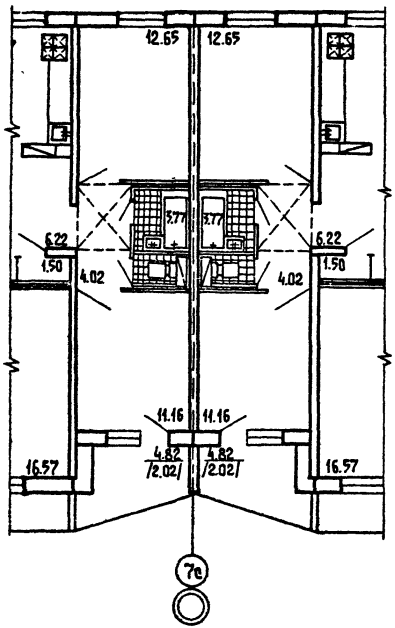

ЭБ-1л (с рядовой блок-секцией).
ЭБ-2л (с торцовой блок-секцией).

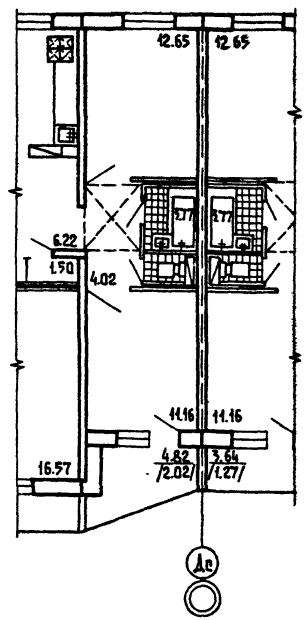

Привязан:

Инв. №

КБ по железобетону им. А.А. Якушева

Зав. отд.	Пересыпкин	
Гл. инж. от.	Сидоров	
Гл. конс. от.	Дмитриев	

Элементы блокировки:
ЭБ-1п и ЭБ-1л (с рядовой блок-секцией).
ЭБ-2п и ЭБ-2л (с торцовой блок-секцией).

125-047/1.2 АС.0

Лист 10

Копировал: Балашина. 18851-01 11 Формат: 12 Г.

1с–7с

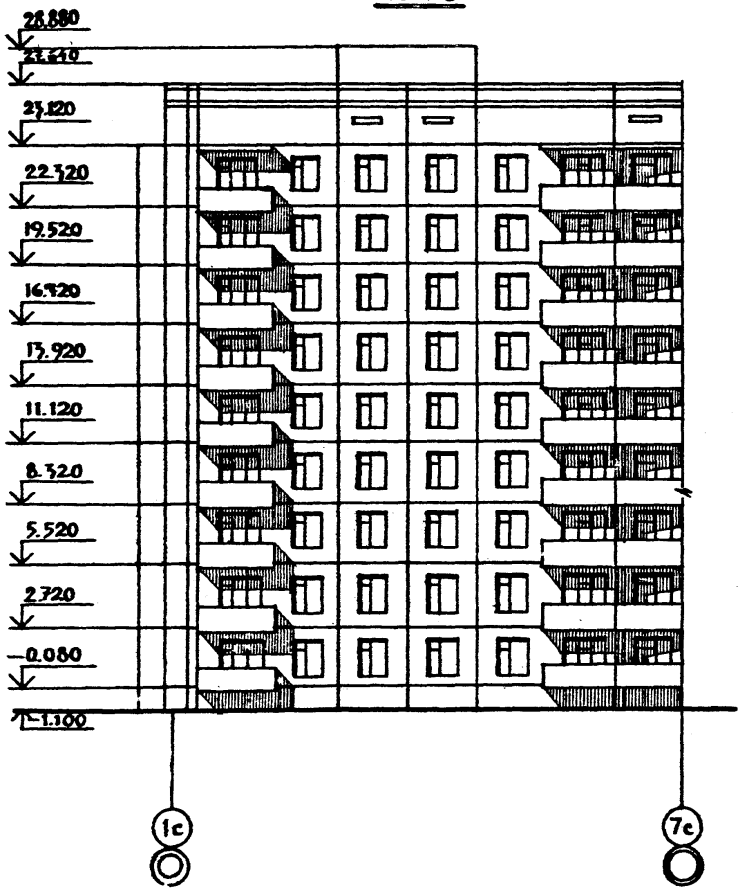

Гс–Ас

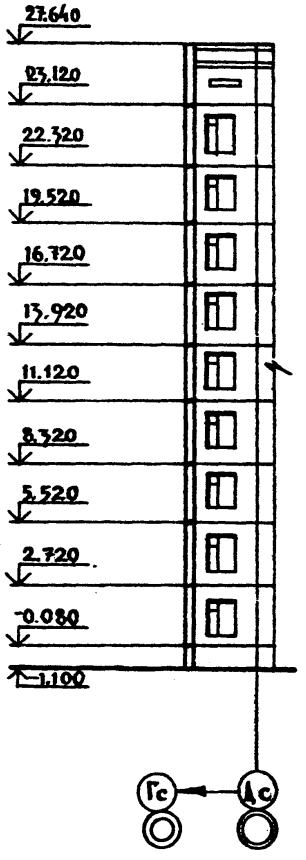

Привязан:							
Инв. №	ЦНИИЭП по железобетону им. К.А. Якушева	Зав. отд.	Пересыпкин	Схемы фасадов 1с–7с Гс–Ас с однорядной разрезкой наружных стен/основное решение/	125-047/1.2	АС. 0	АИС 11
		Гл. инж. отд.	Сидоров				
		Гл. конс. отд.	Дмитриев				

18851-01 12

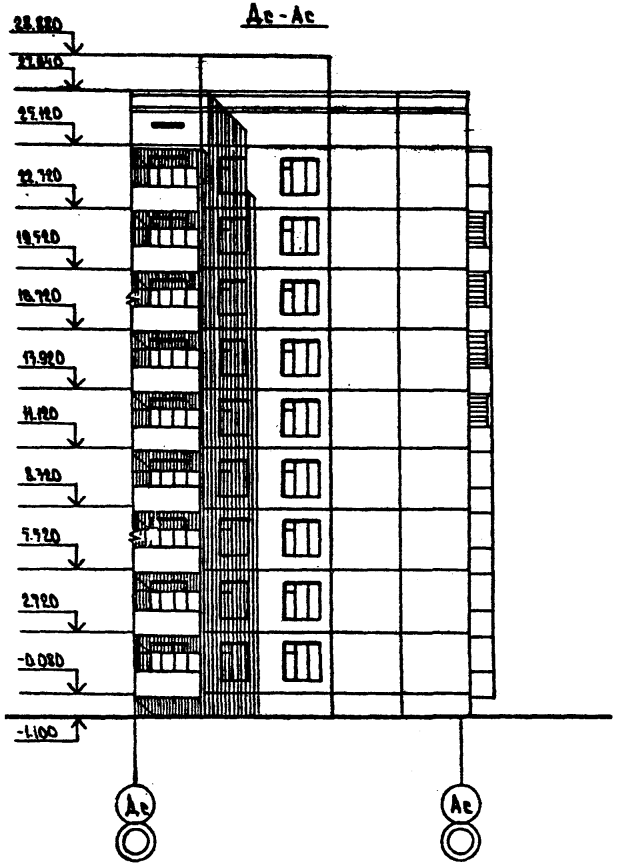

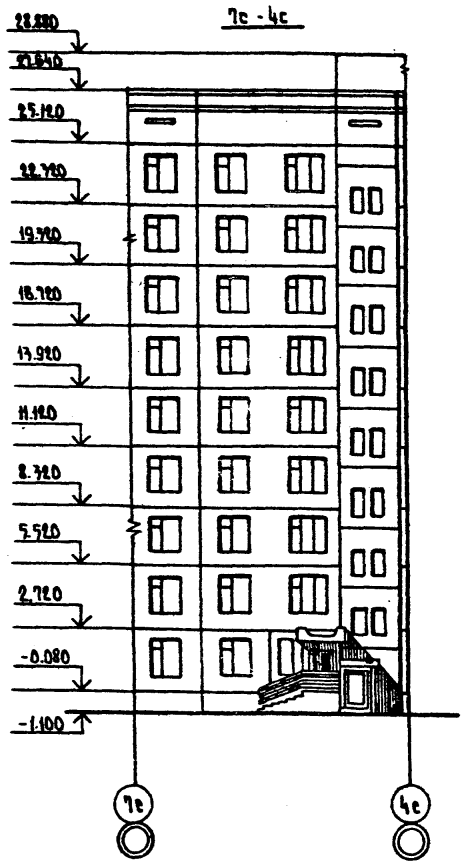

ПРИВЯЗАН							
Инв. №							

КБ ПО ЖЕЛЕЗОБЕТОНУ им. А.А.Якушева	ЗАВ.ОТД.	ПЕРЕСЫПКИН		СХЕМЫ ФАСАДОВ Дс-Ас, 7с-4с С ОДНОРЯДНОЙ РАЗРЕЗКОЙ НАРУЖНЫХ СТЕН /ОСНОВНОЕ РЕШЕНИЕ/	125-04[illegible]	АС.0	ЛИСТ 12
	ГЛ.ИНЖ.ОТД.	СИДОРОВ					
	ГЛ.КОНСОТД.	ДМИТРИЕВ					

КОПИРОВАЛ [illegible] 18851-01 13 ФОРМАТ: 12г

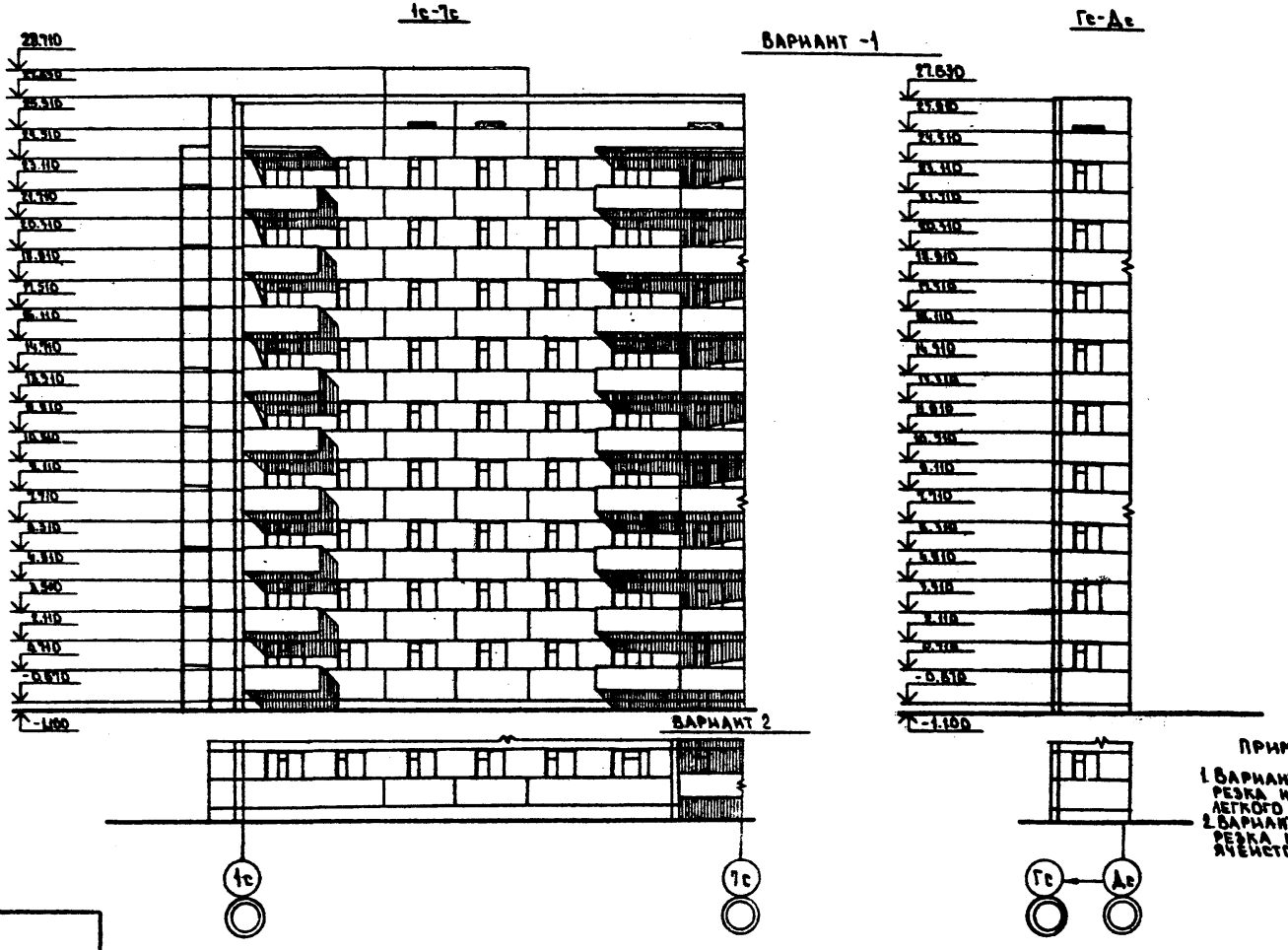

Примечания:

1. Вариант 1 - двухрядная разрезка наружных стен из легкого бетона.
2. Вариант 2 - двухрядная разрезка наружных стен из ячеистого бетона.

Привязан

Инв. №

КБ по железобетону им. А.А. Якушева

Зав.отд.	Пересыпкин	
Гл.инж.отд.	Сидоров	
Гл.конс.отд.	Дмитриев	

Фрагменты и схемы фасадов 1с-7с; Гс-Дс с двухрядной разрезкой наружных стен. Вариант 1 и 2

125-047/1.2

АС.0

Лист 17

Копировал: [illegible] 18851-01 14 Формат: А2.

ВАРИАНТ - 1

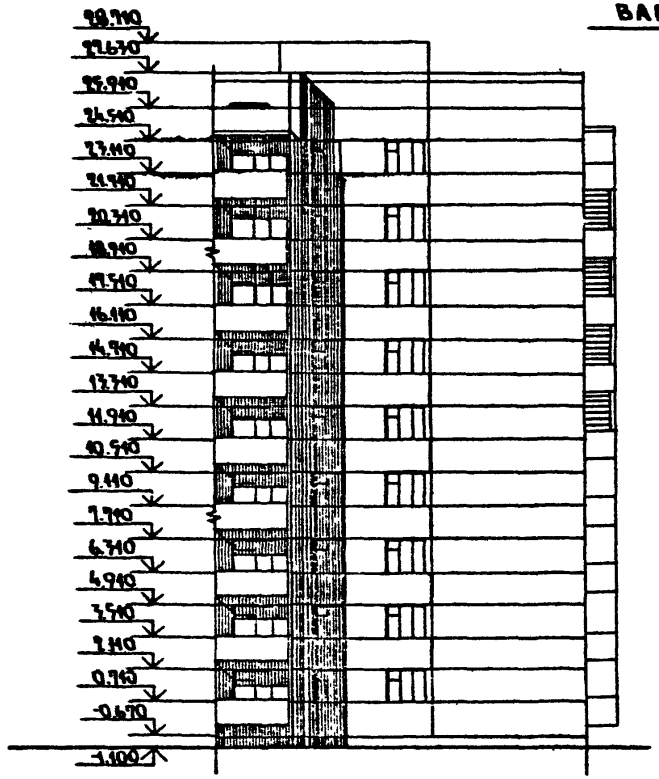

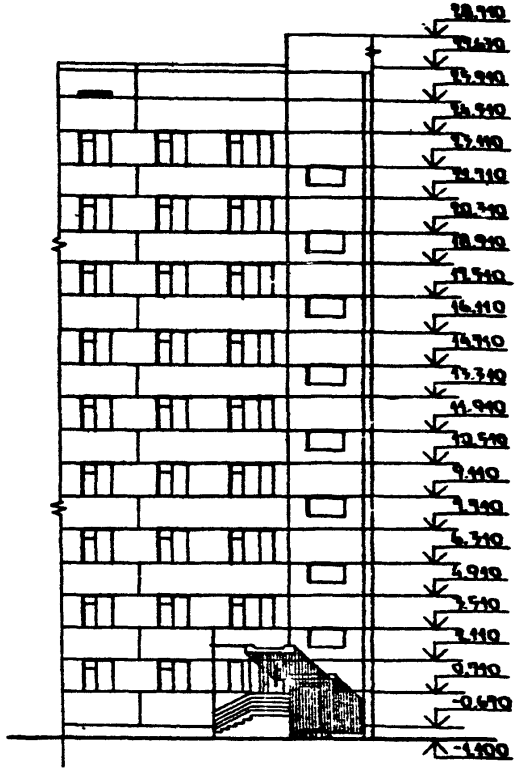

ВАРИАНТ 2

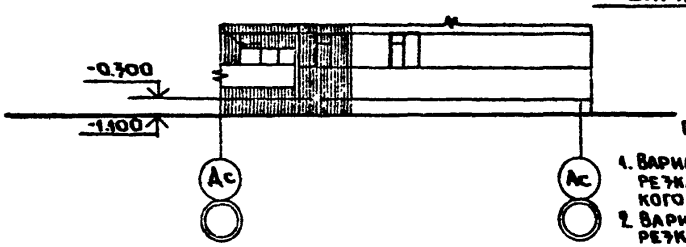

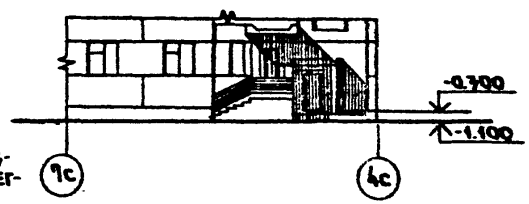

ПРИМЕЧАНИЯ:

1. ВАРИАНТ 1 - ДВУХРЯДНАЯ РАЗРЕЗКА НАРУЖНЫХ СТЕН ИЗ ЛЕГКОГО БЕТОНА
2. ВАРИАНТ 2 - ДВУХРЯДНАЯ РАЗРЕЗКА НАРУЖНЫХ СТЕН ИЗ ЯЧЕИСТОГО БЕТОНА

ПРИВЯЗАН:

Инв. №

КБ по железобетону им. А.А. Якушева

Гл.инж.от.	Сидоров	
Гл.конс.от.	Дмитриев	

Фрагменты и схемы фасадов Ас-Ас, 9с-4с с двухрядной разрезкой наружных стен. Вариант 1 и 2

12.57-047/1.2 АС.0

Лист 14

Копировал: 18851-01 15 Формат: А2

Блокировка угловой блок-секции с рядовой

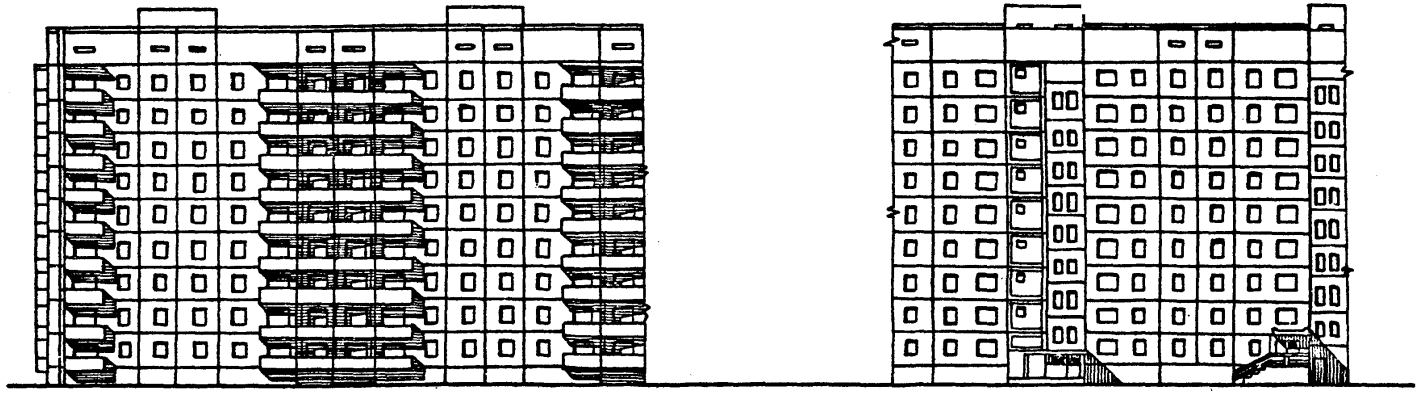

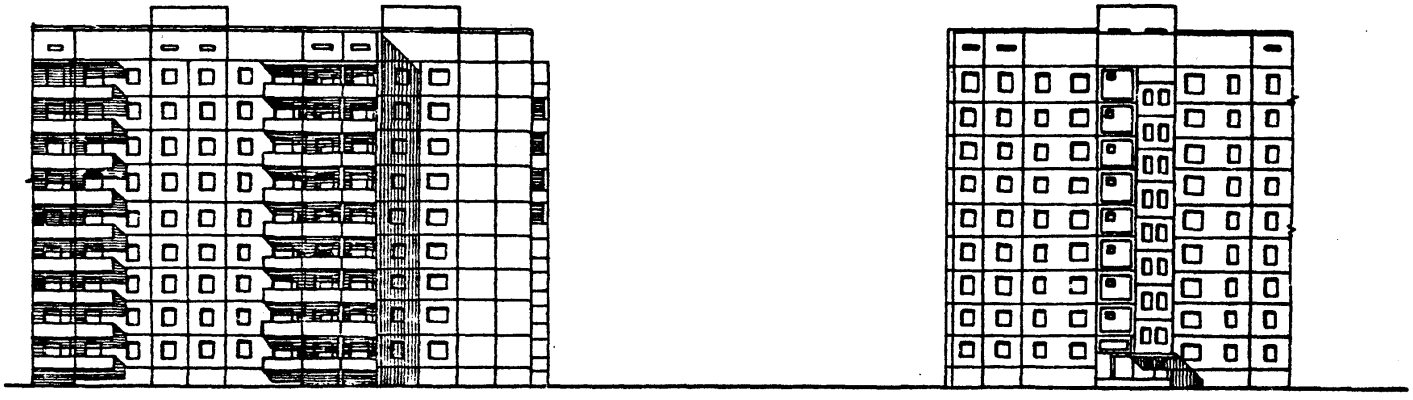

Привязан:

Инв.№

КБ пожелезобетону им. А.А. Якушева	Зав. отд.	Пересыпкин		Варианты блокировок блок-секции	125-047/1.2 АС.0
	Гл. инж. от	Сидоров			
	Гл. конс. от	Дмитриев			

Лист 15

Копировал: 18851-01 15 Формат: А1

ВИД „А"

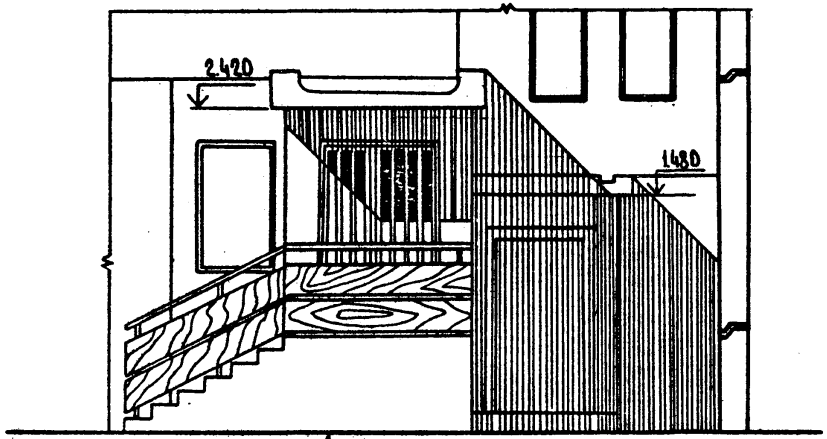

ФРАГМЕНТ ПЛАНА

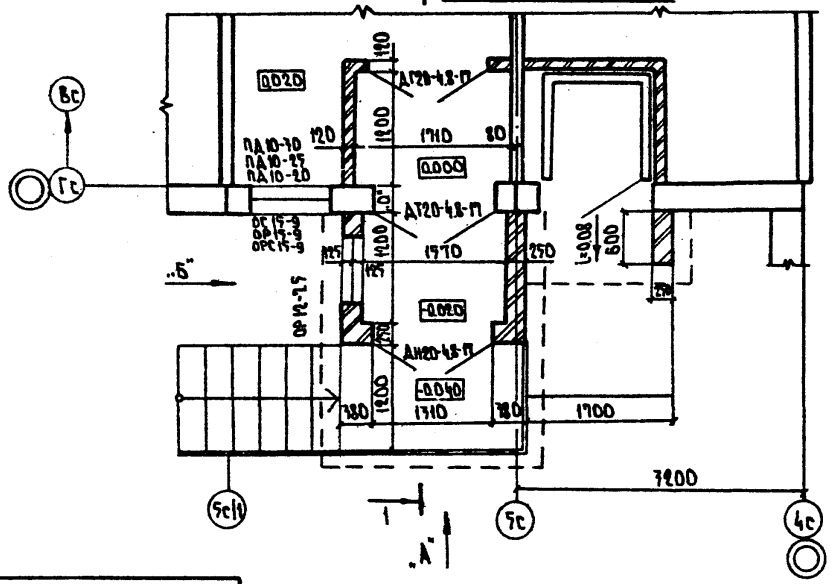

РАЗРЕЗ 1-1

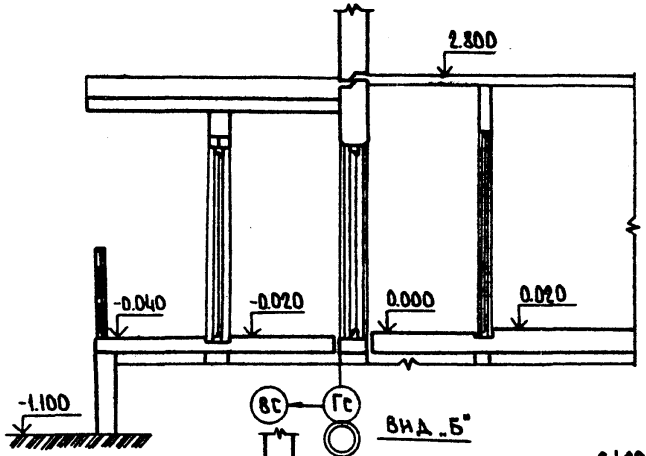

ВИД „Б"

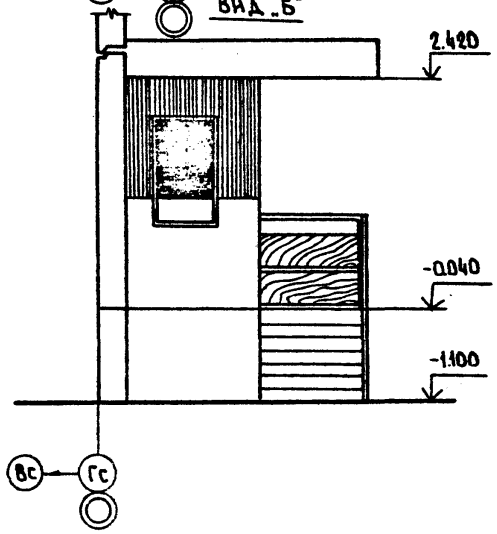

Привязан							
-							
Инв. №							
КБ	По железобетону им. А.А. Якушева	Зав. отд.	Пересыпкин		Фрагмент плана. Вход с двойным тамбуром.	125-047 | 1.2	АС.0	Лист 16
		Гл. инж. отд.	Сидоров					
		Гл. конс. отд.	Дмитриев					

Копировал: 18851-01 17 Формат: 12Г

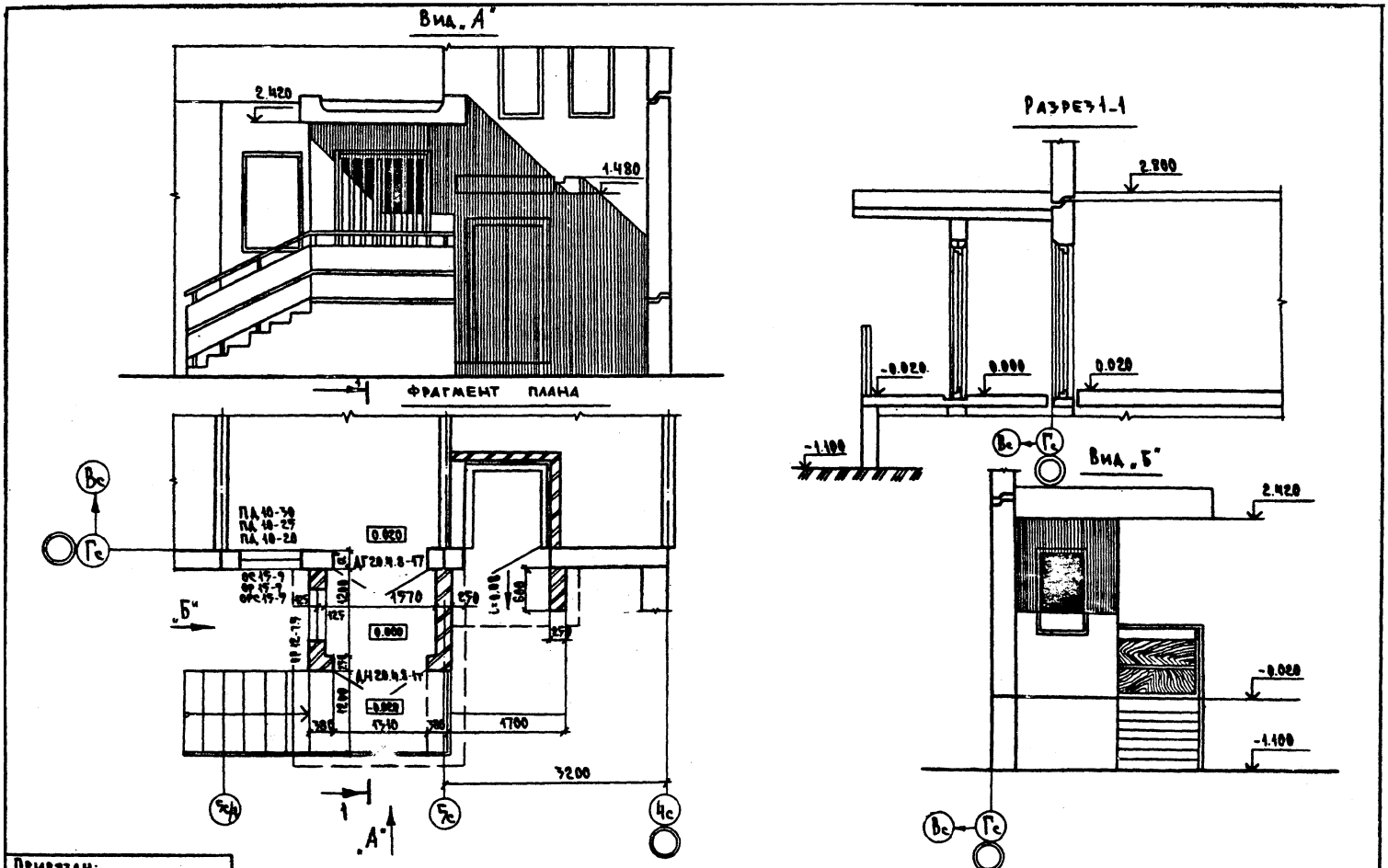

Привязан:

КБ пожелезобетону им. А.А. Якушева	Зав. отд.	Пересыпкин	Фрагмент плана. Вход с одинарным тамбуром	125-047/1,2	АС 0	Лист 17
	Гл. инж. от.	Сидоров				
	Гл. кон. от.	Дмитриев				

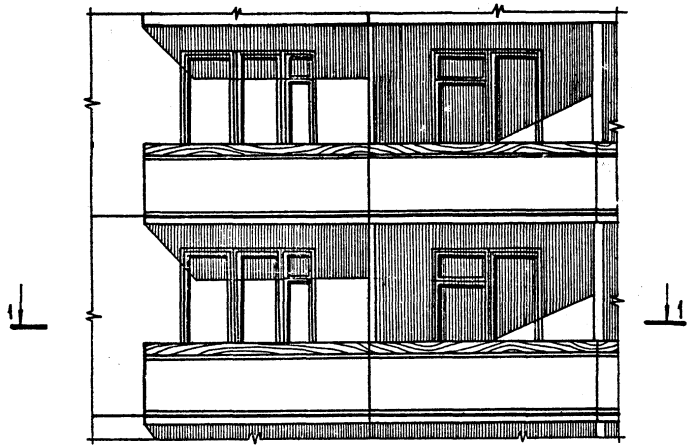

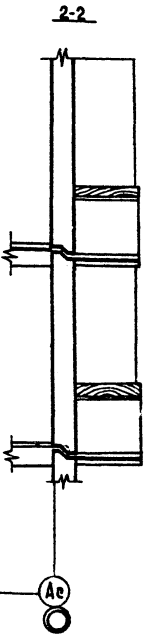

1-1

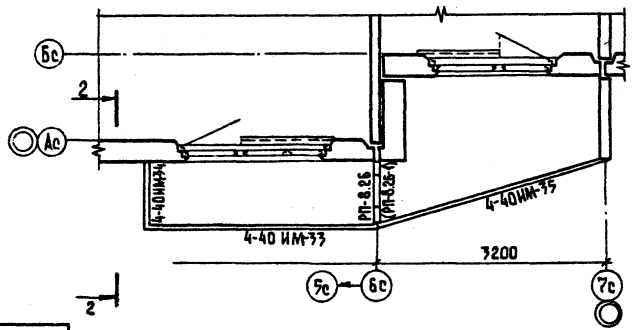

Привязан

Инв. №

КБ по железобетону им. А.А. Якушева

Зав. отд. Пересыпкин
Гл. инж. от. Сидоров
Гл. конс. от. Дмитриев

Деталь фасада в осях 5с-7с.

125-047/1.2

АС.0

Лист 18

Копировал: Балакина. 18857-01 19 Формат: 12Г.

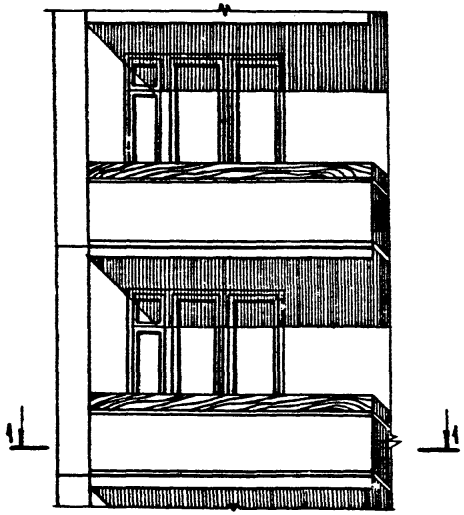

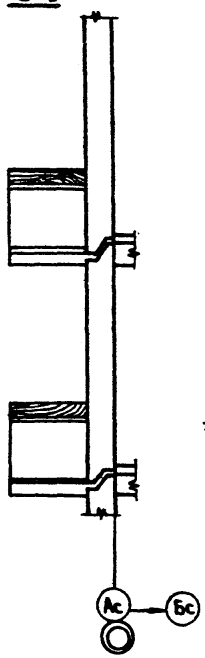

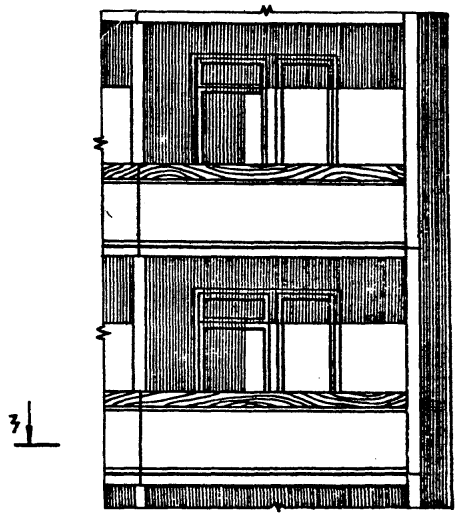

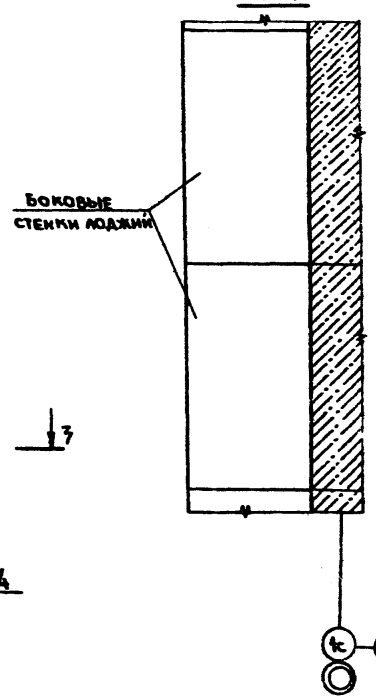

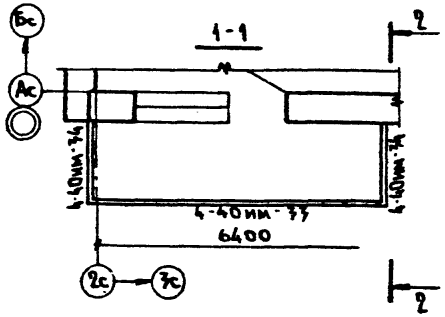

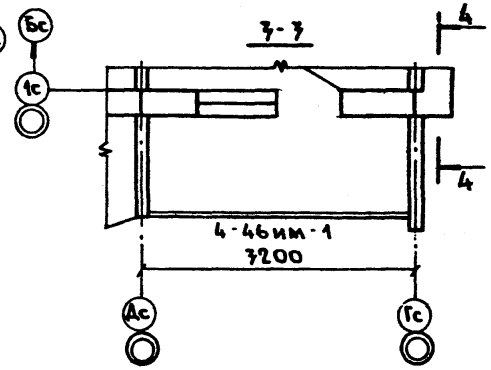

Привязан:							
Инв. №	КБ по железобетону им. А.А. Якушева	Зав. отд.	Пересыпкин	Деталь фасада в осях 2с-3с Деталь фасада (торец)	125-047/1.2	АС.О	Лист 19
		Гл. инж. пр.	Сидоров				
		Гл. конс. пр.	Дмитриев				

Копировал: 18851-01 2D Формат: 12Г

Ведомость отделки помещений

	Наименование	Пол: Общая площадь на этаж м²	Пол: № узлов по серии 2-140-1 8-6 тип полов	Пол: Покрытие	Потолок	Стены и перегородки
	Жилые комнаты	139.38	3.26*, 23	Дощатое линолеум	Окраска клеевая	Обои улучшенного качества
	Кухни	38.10	3.26*, 23	Дощатое линолеум		Масляные краски глазурованная пл. клеевая побелка
	Санузлы	15.26	Узел „А"	Керамическая плитка		Глазурованная плитка, масляная окраска
	Внутриквартирные коридоры и передние	36.93	3.26* 23	Дощатое линолеум		Обои улучшенного качества
	Встроенные шкафы и кладовые	5.61	3.26*, 23	Дощатое линолеум		Обои масляная краска
	Окна	Масляные краски и эмали /за 2 раза/				
	Двери, антресоли	Масляные краски и эмали /за 2 раза/				
	Металлические изделия	Масляные краски за 2 раза				
	Полы в лоджиях и на балконах	Метлахская плитка				

Примечания:

1. В кухнях поверхность стен над приборами по всей длине кухонного фронта облицевать глазурованной плиткой на h= 0.60 м. Включая боковые стены около плиты и мойки, оставшиеся участки стен окрасить масляной краской до верхнего уровня облицовки выше плитки и масляной краски - улучшенная клеевая окраска.
2. В ванных и совмещенных санузлах стены, к которым примыкают приборы, облицевать глазурованной плиткой на h= 1.80 м. Остальные стены окрасить масляной краской на h= 1.80 м.

Ведомость отделки фасадов.

Фасад	Элементы	Отделка	Колер
	Цокольные панели	Декоративный-защитный слой раствора на цветном цементе.	
	Стеновые панели	Отделка мраморным или керамзитовым щебнем, крупным песком на цветном цементе	
	Панели в лоджиях	То же	
	Балконы /экран/, лоджии	Асбестоцементные	
	Деревянные изделия	Масляная краска /за 2 раза/	
	Металлические изделия	Масляная краска /за 2 раза/	

3. № узла 26*, дан для пола первого этажа.
4. Швы между панелями на фасаде окрасить кремнийорганическими эмалями.
5. В лестничных клетках, поверхность стен окрасить масляной краской. В цокольной части на h= 0.15м; выше эмульсион. красками более светлого тона на h= 1.4м, оставшиеся участки стен - клеевая побелка. Полы - мозаичный бетон, керамическая плитка.
6. В мусорокамере поверхность стен облицевать глазурованной плиткой на всю высоту. Потолок покрасить масляной краской. Полы в мусорокамере - метлахская плитка по цементной стяжке.
7. Колера для отделки фасадов задают при привязке.
8. Расход стеклоблоков для заделки проёмов в тёплом чердаке: при двухрядной разрезке наружных стен - 1.83 м².
9. Полы в карманах лестничной клетки - плитка метлахская на керамзитовой подготовке.
10. В колясочной /электрощитовой/ отделка пола и окраска стен как в лестничной клетке.
11. Расход стеклоблоков для отделки проёмов в тёплом чердаке:
    в однорядной разрезке стен 0.37×2 = 0.74 м²;
    в двухрядной разрезке стен 0.37×6 = 2.22 м²;
12. Узел „А" см. серия 125 ч.9 р. 9-37 лист 65.

Привязан:

Инв. №

КБ по железобетону им. Д.А. Якушева	Зав. отд.	Пересыпкин		Ведомость отделки помещений. Ведомость отделки фасадов	125-047/1.2 АС.0
	Гл. инж. от	Сидоров			
	Гл. кон. от	Дмитриев			

Лист 20

Копировал: 18851-01 21 Формат: 12г

Наименование	Вариант	Характеристика
Архитектурное решение	1	Наружные стены из легкого бетона двухрядной разрезки
	2	Наружные стены из легкого бетона однорядной разрезки
	3	Наружные стены из ячеистого бетона
		Для всех вариантов наружных стен: фриз здания завершен прижимным камнем
Фундаменты		Ленточные прерывистые из сборных железобетонных блоков
Наружные стены	1	Панели из легкого бетона однорядной разрезки толщиной 300мм, 350мм, 400мм
	2	Панели из легкого бетона двухрядной разрезки толщиной 300мм, 350мм, 400мм
	3	Панели из ячеистого бетона двухрядной разрезки толщиной 250 мм, 300 мм
Внутренние стены		Внутренние стены - несущие железобетонные панели толщиной 160 мм
Перегородки	1	Перегородки гипсобетонные толщиной 80мм
	2	Керамзитобетонные толщ. 80мм
Крыша		Чердачные панели покрытия из легкого бетона сплошные с рулонной кровлей

Наименование	Вариант	Характеристика
Перекрытия		Железобетонные пустотные, панели, толщиной 220мм и шириной 1, 190мм
Вентблоки		Сборные железобетонные толщиной 300мм с вертикальными каналами
Лестницы		Сборные железобетонные площадки и марши
Санузлы	1	Санитарно-технические кабины из отдельных железобетонных элементов
	2	Санитарно-технические железобетонные объемные кабины
Лоджии и балконы		Железобетонные плоские плиты толщиной 100÷140 мм
		Лоджии - косоугольные в плане балконы - прямоугольные
Ограждения балконов и лоджий		Навесные из асбестоцементных листов
Козырек над входом		Железобетонная плоская плита
Входы с одинарным тамбуром	1	Кирпичная кладка наружный слой - лицевой кирпич
с двойным тамбуром	2	то же

Наименование	Вариант	Характеристика
Полы в комнатах и кухнях	1	Дощатые
	2	Линолеум
Полы в санузлах		Керамическая плитка
Окна	1	С раздельными переплетами
	2	Со спаренными переплетами
	3	С тройными остеклением
Двери наружные		Остекленные и глухие
Двери внутренние		Остекленные и глухие /щитовые/
Наружная отделка	1	Фактурный слой из декоративного бетона с мраморной крошкой
	2	Облицовка плитками керамическими, стеклянными, из декоративного бетона
	3	Формованная поверхность фактурного слоя
	4	Окраска атмосферостойкими красками
Отделка стен жилых комнат и передних		Обои улучшенного качества
Отделка кухонь санузлов, ванных комнат		Глазурованная плитка, масляная краска и клеевая окраска
Окраска столярных изделий		Масляная окраска
Отделка стен лестничной клетки		Клеевая окраска, галошница - масляная окраска на высоту 1:1,60м
Отопление		Централизованное с температурой воды 105°-70°С система однотрубная с нижней разводкой тупиковая на расчетную температуру -30°С, с радиаторами:
	1	чугунными М-140-АО
	2	стальными РСГ2

Привязан:

Инв. №

КБ по железобетону им. А.А. Якушева

Зав. отд.	Пересыпкин	
Гл. инж. от.	Сидоров	
Гл. кон. от.	Дмитриев	

Варианты фасадов, конструктивных решений и инженерного оборудования /начало/

125-047/1.2 АС.О

Лист 21

Копировал: 61-18851-01 52 Формат А1

Инженерное оборудование

Наименование	Вариант	Характеристика
Вентиляция		Естественная вытяжка из кухонь и санузлов
Водопровод		Хозяйственно-питьевой
Горячее водоснабжение		Централизованное от внешней сети с циркуляцией в стояках и магистралях.
Канализация		В городскую сеть с установкой в квартирах ванны, умывальника, унитаза, мойки
Водосток		Внутренний в лестничной клетке с открытым выпуском
Газопровод		От внешней сети
Электрооборудование		Электроосвещение лампами накаливания от сети 380/220в без электроплит, радиотрансляционная сеть, телефонные вводы, коллективные телеантенны.
Лифты		Лифт пассажирский 320/071 кабина 1,0×1,2×2,1 противовес сзади
Мусоропровод		С камерой на первом этаже по серии 83, марка УКМ1, правая

Объёмно-планировочные показатели

Наименование		Количество на секцию: Вариант с санкабинами из отдельных элемент.	Количество на секцию: Вариант с объёмными сантехническими кабинами
Тип квартир			
2А		1	1
2Б		18	18
3Б		17	17
Всего квартир		36	36
Жилая площадь, м²		1238.42	1238.42
Общая площадь, м²		2086.87	2078.77
Приведённая площадь, м²		2132.32	2128.29
Площадь застройки, м²		324.04	324.04
Строительный объём, м³		8522.43	8522.43
В том числе подземной части		87,60	
Эксплуатационные показатели		Расчетная t°	
		-30°	
Расход тепла на отопление, ккал/ч		106050	
Расход тепла на горячее водоснабжение, ккал/ч		176300	
Расход воды, л/с	Холодной	101	
	Горячей	1.40	
Потребный напор у основания стояков холодной воды, м.вод.ст.		32	
Потребный напор у основания секционного узла м.вод.ст.		36	
Расход газа, пм³/ч		9,90	
Нагрузка на электровводе Рр кВт	Силовой ввод	18.2	
	Осветительный	28.3	
Телефонный ввод, пара		20	
Радиотрансляция точек		36	
Телевидение		1	

Привязан:

Инв. №

КБ по железобетону им. А.А. Якушева

Зав. отд.	Пересыпкин	
Гл. инж. от.	Сидоров	
Гл. кон. от.	Д. Митриев	

Варианты фасадов конструктивных решений и инженерного оборудования. Объёмно-планировочные показатели /окончание/

125-047/1.2 АС.0

Лист 22

Копировал: 18851-01 (23) Формат: 12г

gost.e-ecolog.ru