СибЗНИИЭП
г. Новосибирск

СЕРИЯ 97

КРУПНОПАНЕЛЬНЫЕ ЖИЛЫЕ ДОМА И БЛОК-СЕКЦИИ ЖИЛЫХ ДОМОВ

5.9-ЭТАЖНЫЕ БЛОК-СЕКЦИИ

/УНИФИЦИРОВАННЫЕ ПАРАМЕТРЫ АРМАТУРНЫХ ИЗДЕЛИЙ/

ПАНЕЛИ ВНУТРЕННИХ СТЕН

97.89-ИЖ 2.1-3

ВЫПУСК 1

gost.e-ecolog.ru

СибЗНИИЭП

г. Новосибирск

СЕРИЯ 97

КРУПНОПАНЕЛЬНЫЕ ЖИЛЫЕ ДОМА И БЛОК-СЕКЦИИ ЖИЛЫХ ДОМОВ

5,9-ЭТАЖНЫЕ БЛОК-СЕКЦИИ

/УНИФИЦИРОВАННЫЕ ПАРАМЕТРЫ АРМАТУРНЫХ ИЗДЕЛИЙ/

ПАНЕЛИ ВНУТРЕННИХ СТЕН

97.89-ИЖ 2.1-3

ВЫПУСК 1

СОГЛАСОВАНО

НИИЖБ Госстроя СССР

ЗАМ. ДИРЕКТОРА Т. И. МАМЕДОВ

СТ. НАУЧНЫЙ СОТРУДНИК М. Д. РОЖНЕНКО

Привязан

Инв. №

Обозначение	Наименование	Стр.
97.89-ИЖ 2.1-3.1 00.00.00	Содержание	2÷4
00.00.00 ТО	Техническое описание	5-6
00.00.00 НИ	Номенклатура изделий	7÷12
01.00.00	Панель внутренняя стеновая ПСВ 59.26.16-200т,	13
	ПСВ 59.26.16-150т	
01.01.00	Каркас пространственный КП 59.26	14
02.00.00	Панель внутренняя стеновая ПСВ 59.28.16-200т-2,	15
	ПСВ 59.28.16-150т-2, ПСВ 59.28.16-200т-2л, ПСВ 59.28.16-150т-2л	
02.00.00 СБ	Панель внутренняя стеновая ПСВ-59.28.16-200т-2,	16
	ПСВ 59.28.16-150т-2, ПСВ 59.28.16-200т-2л, ПСВ 59.28.16-150т-2л	
	Сборочный чертеж	
02.01.00	Каркас пространственный КП 59.28-2	17
02.02.00	Каркас пространственный КП 59.28-2л	18
03.00.00	Панель внутренняя, стеновая ПСВ 59.28.16-200т	19
	ПСВ 59.28.16-150т	
03.01.00	Каркас пространственный КП 59.28	20
04.00.00	Панель внутренняя стеновая ПСВ 59.28.16-200т-г,	21
	ПСВ 59.28.16-150т-г, ПСВ 59.28.16-200т-гл, ПСВ 59.28.16-150т-гл	
04.00.00 СБ	Панель внутренняя стеновая ПСВ 59.28.16-200т-г,	22
	ПСВ 59.26.16-150т-г, ПСВ 59.28.16-200т-гл, ПСВ 59.28.16-150т-гл	
	Сборочный чертеж	
04.01.00	Каркас пространственный КП 59.28-2-2	23
04.02.00	Каркас пространственный КП 59.28-2-2л	24
05.00.00	Панель внутренняя стеновая ПСВ 59.28.16-200т-3,	25
	ПСВ 59.28.16-150т-3	
05.01.00	Каркас пространственный КП 59.28-3	26
06.00.00	Панель внутренняя стеновая ПСВ 59.28.16-200т-2р,	27
	ПСВ 59.28.16-150т-2р; ПСВ 59.28.16-200т-2лр, ПСВ 29.28.16-150т-2лр	

Обозначение	Наименование	Стр.
97.89-ИЖ 2.1-3.1 06.00.00 СБ	Панель внутренняя стеновая ПСВ 59.28.16-200т-2р,	28
	ПСВ 59.28.16-150т-2р, ПСВ 59.28.16-200т-2лр, ПСВ 59.28.16-150т-2лр	
	Сборочный чертеж	
06.01.00	Каркас пространственный КП 59.28-2р	29
06.02.00	Каркас пространственный КП 59.28-2лр	30
07.00.00	Панель внутренняя стеновая ПСВ 59.28.16-200т-12	31
	ПСВ 59.28.16-150т-12	
07.01.00	Каркас пространственный КП 59.28-12	32
08.00.00	Панель внутренняя стеновая ПСВ 59.26.16-200т-3	33
	ПСВ. 59.26.16-150т-3	
08.01.00	Каркас пространственный КП ПСВ 59.26-2	34
09.00.00	Панель внутренняя стеновая ПСВ Ч4.26.16-200т	35
	ПСВ Ч4.26.16-150т	
09.01.00	Каркас пространственный КП Ч4.26	36
10.00.00	Панель внутренняя стеновая ПСВ Ч4.26.16-200т-2	37
	ПСВ Ч4.26.16-150т-2.	
10.01.00	Каркас пространственный КП Ч4.26-2	38
11.00.00	Панель внутренняя стеновая ПСВ Ч4.26.16-200т-5	39
	ПСВ Ч4.26.16-150т-5	
11.01.00	Каркас пространственный КП Ч4.26-5	40
12.00.00	Панель внутренняя стеновая ПСВ30.26.16-200т	41
	ПСВ 30.26.16-150т	
12.01.00	Каркас пространственный КП 30.26	42
13.00.00	Панель внутренняя стеновая ПСВ 30.26.16-200т-3	43
	ПСВ 30.26.16-150т-3	
13.01.00	Каркас пространственный КП 30.26-3	44

Привязан

Инв.№

Норм.конт	Радашкевич		
Нач.АПМ	Печерин		08.89
Гл.конст.	Радашкевич		
Рук.гр.	Стабредова		
Разраб.	Степанова		
Провер.	Булгакова		

97.89-ИЖ 2.1-3.1 00.00.00

Содержание

Стадия	Лист	Листов
Р	1	9

СибЗНИИЭП
г.Новосибирск

Инв.№ подл. | Подпись и дата | Взам.инв.№

Обозначение	Наименование	Стр.
97.89-ИИ2.1-3.1 14.00.00	Панель внутренняя стеновая ПСВ 29.26.16-200т-4	45
	ПСВ 29.26.16-150т-4	
14.01.00	Каркас пространственный КП 29.26-4	46
15.00.00	Панель внутренняя стеновая ПСВ 29.26.16-200т-5	47
	ПСВ 29.26.16-150т-5	
15.01.00	Каркас пространственный КП 29.26-5	48
16.00.00	Панель внутренняя стеновая ПСВ 29.26.16-200т-6	49
	ПСВ 29.26.16-150т-6	
16.01.00	Каркас пространственный КП 29.26-6	50
17.00.00	Панель внутренняя стеновая ПСВ 45.26.16-200т	51
	ПСВ 45.26.16-150т	
17.01.00	Каркас пространственный КП 45.26	52
18.00.00	Панель внутренняя стеновая ПСВ 15.26.16-200т	53
	ПСВ 15.26.16-150т	
18.01.00	Каркас пространственный КП 15.26	54
19.00.00	Панель внутренняя стеновая ПСВ 15.26.16-200т	55
	ПСВ 15.26.16-150т	
19.01.00	Каркас пространственный КП 15-26	56
20.00.00	Панель внутренняя цокольная ПСП 50.20.16-200т,	57
	ПСП 50.20.16-150т	
20.01.00	Каркас пространственный КП 50.20	58
21.00.00	Панель внутренняя цокольная ПСП 50.22.16-200т-2	59
	ПСП 50.22.16-150т-2	
21.01.00	Каркас пространственный КП 50.22-2	60
22.00.00	Панель внутренняя цокольная ПСП 44.20.16-200т	61
	ПСП 44.20.16-150т	
22.01.00	Каркас пространственный КП 44.20	62
23.00.00	Панель внутренняя цокольная ПСП 44.20.16-200т-2	63
	ПСП 44.20.16-150т-2	
23.01.00	Каркас пространственный КП 44.20-2	64

Обозначение	Наименование	Стр.
97.89-ИИ2.1-3.1 24.00.00	Панель внутренняя цокольная ПСП 29.20.16-200т	65
	ПСП 29.20.16-150т	
24.01.00	Каркас пространственный КП 29.20	66
25.00.00	Панель внутренняя цокольная ПСП 15.20.16-200т	67
	ПСП 15.20.16-150т	
25.01.00	Каркас пространственный КП 15.20	68
26.00.00	Панель внутренняя цокольная ПСП 6.20.16-200т	69
	ПСП 6.20.16-150т	
26.01.00	Каркас пространственный КП 6.20	70
00.00.00 Д1	Узлы опалубки 1÷6	71
00.00.00 Д1	Узлы опалубки 7÷9	72
00.00.00 Д1	Узлы опалубки 10÷13	73
00.00.00 Д1	Узлы опалубки 14÷19	74
00.00.00 Д1	Узлы опалубки 20÷25	75
00.00.00 Д1	Узлы опалубки 26÷29	76
00.00.00 Д1	Узлы опалубки 30÷34	77
00.00.00 Д1	Узлы опалубки 35,36	78
00.00.00 Д1	Узел опалубки 37	79
00.00.00 Д1	Шпонки I, IA; IB	80
00.00.00 Д1	Шпонки II, IIA	81
00.00.00 Д1	Шпонки III, IIIA	82
00.00.00 Д1	Шпонки IV, IVA	83
00.00.00 Д2	Узел армирования 1А	84
00.00.00 Д2	Узел армирования 2А	85
00.00.00 Д2	Узел армирования 3А	86
00.00.00 Д2	Узел армирования 4А	87

Привязан

Инв. №

Инв. № подл. | Подпись и дата | Взам. инв. №

Обозначение	Наименование	Стр.
97.89-ИЖ 2.1-3.1 00.00.00 Д2	Узел армирования 5А	88
00.00.00 Д2	Узел армирования 6А	89
00.00.00 Д2	Узел армирования 7А	90
00.00.00 Д2	Узел армирования 8А	91
00.00.00 Д2	Узлы армирования 9А, 10А	92
00.00.00 Д2	Узлы армирования 11А, 12А	93
00.00.00 Д2	Узлы армирования 13А, 14А	94
00.00.00 Д2	Узлы армирования 15А, 16А	95
00.00.00 Д2	Узел армирования 17А	96
00.00.01	Каркасы КР1 ÷ КР6	97
00.00.02	Каркасы КР7, КР8, КР10, КР21, КР22, КР15	98
00.00.03	Каркасы КР13, КР14, КР16 ÷ КР19	99
00.00.04	Каркасы КР12, КР23, КР24, КР34, КР40	100
00.00.05	Каркасы КК1 ÷ КК6	101
00.00.06	Каркасы КР25 ÷ КР30	102
00.00.07	Каркасы КР31 ÷ КР33, КР20, КР35, КР41	103
00.00.08	Каркасы КР11, КР36 ÷ КР39	104
01.00.01	Трубы полиэтиленовые тр1 ÷ тр32	105
00.00.00 Рс	Ведомость расхода стали	106-107

Инв.№ подл. | Подпись и дата | Взам.инв.№

привязан

Инв.№

Копировал: Тимофеева формат: А3

Альбом 97.89-ИЖ2.1-3.1 Разработан согласно плану бюджетных работ (раздел Т-г/у п.1). В альбоме проведена унификация арматурных изделий по диаметрам, классам стали, шагом и габаритным размерам.

Рабочие чертежи панелей внутренних стен разработаны для крупнопанельных 5,9-этажных жилых домов с шагом поперечных несущих стен 3,0м. и 4,5м. высотой этажа 2.80м, предназначенных для строительства в обычных условиях в IВ климатическом районе.

Технология изготовления панелей-кассетная

Указания по изготовлению панелей внутренних стен.

Внутренние стеновые панели изготавливаются из тяжелого бетона класса В12,5, В15 с конструктивным армированием.

На боковых гранях панелей предусмотрены рифления; обеспечивающие совместную работу с примыкающими конструкциями после заполнения стыков раствором.

Конструктивное армирование панелей выполняется сварными пространственными арматурными каркасами, состоящими из вертикальных каркасов, устанавливаемых в торцах, по бокам проемов и по полю панели с шагом 900 мм Ширина вертикальных каркасов принята на 10мм меньше толщины панелей. Объединяются вертикальные каркасы отдельными стержнями и по верху наклонным каркасам.

Перемычки над дверными проемами армируются двумя плоскими каркасами. Каркасы перемычек привариваются с внутренних сторон к вертикальным каркасам.

Закладные детали для внутренних стеновых панелей изготавливаются из полосовой стали группы марок Ст.3.

Анкера закладных деталей - из горячекатанной арматурной стали периодического профиля класса АIII при прямых анкерах и из горячекатанной арматурной стали класса АI при гнутых анкерах. При изготовлении закладных деталей руководствоваться СНиП 2.03.01-84 и ГОСТ 10922-75.

размеры закладных деталей

Инв. № подл. | Подпись и дата | Взам. инв. №

Привязан:

Инв. №

Нач. Арх.	Печерин		09.89
Гл. констр.	Радошкевич		
Рук. гр.	Стафеедова		
Провер.	Стафеедова		
Разраб.	Булгакова		

97.89-ИЖ2.1-3.1 00.00.00.ТО

Техническое описание

Стадия	Лист	Листов
Р	1	2

СибЗНИИЭП г. Новосибирск

Копировал: Стафеедова

Формат А3.

могут иметь отклонения от проектируемых не более ±5мм. Смещение осей закладных деталей от проектного положения не должно превышать 5мм.

Для монтажных (подъемных) петель применяется горячекатанная арматурная сталь класса Ас-II марки 10гт.

Для скрытой сменяемой электропроводки панели имеют замоноличенные полиэтиленовые трубки ф25 и ф32 мм по ГОСТ 18599-83* и пластмассовые коробки для установки выключателей и розеток.

В панелях с дверными проемами для крепления коробок предусмотрены деревянные антисептированные пробки. Для крепления плинтусов заложить по низу панелей деревянные пробки 60х60х160 с шагом 600 мм.

Размеры стеновых панелей не должны иметь отклонения от основных проектных размеров, превышающие установленные ГОСТом 12504-80

по длине изделия ± 8

по ширине изделия ± 5

по толщине изделия ± 5

Лицевые поверхности внутренних стеновых панелей должны быть подготовлены под окраску или оклейку обоями.

Прочность бетона к моменту отпуска изделия с завода должна соответствовать проектному классу бетона.

Приемка панелей ОТК завода-изготовителя и контрольная выборочная проверка потребителем производится в соответствии с ГОСТ 12504-80.

Вес панелей не должен превышать проектный вес более, чем на 7%.

Хранение и транспортирование стеновых панелей осуществляется в рабочем положении.

Методы испытаний и оценка прочности жесткости и трещиностойкости панелей должны соответствовать ГОСТ 8829-85

Условные обозначения

Номер узла

==== Трубная электроразводка

Привязан

Инв.№

97.89-НЖ2.1-3.1 00.00.00 ТО

Лист 2

Инв.№ подл. | Подпись и дата | Взам. инв.№

Условная марка	Эскиз	Марка	Обозначение	Размеры, мм L	H	B	Расход материалов Бетон, м³		Сталь, кг	Масса, кг
ВС1	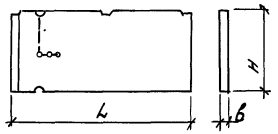	ПСВ 59.26.16-200т	97.89-ИЖ 2.1-3.1 01.00.00	5890	2610	160	2,44		21,42	6100
5ВС1		ПСВ 59.26.16-150т	97.89-ИЖ 2.1-3.1 01.00.00	5890	2610	160	2,44		21,42	6100
ВС1-2	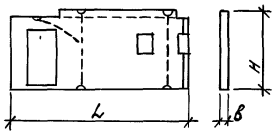	ПСВ 59.28.16-200т-2	97.89-ИЖ 2.1-3.1 02.00.00	5890	2770	160	2,14		31,68	53.50
5ВС1-2		ПСВ 59.28.16-150т-2	97.89-ИЖ 2.1-3.1 02.00.00	5890	2770	160	2,14		31,68	5350
ВС1-2л	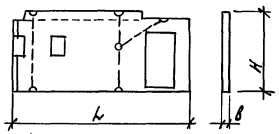	ПСВ 59.28.16-200т-2л	97.89-ИЖ 2.1-3.1 02.00.00	5890	2770	160	2,14		31,68	5350
5ВС1-2л		ПСВ 59.28.16-150т-2л	97.89-ИЖ 2.1-3.1 02.00.00	5890	2770	160	2,14		31,68	5350
ВС1-2л-1	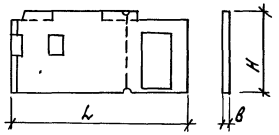	ПСВ 59.28.16-200т	97.89-ИЖ 2.1-3.1 03.00.00	5890	2770	160	2,15		31,49	5380
5ВС1-2л-1		ПСВ 59.28.16-150т	97.89-ИЖ 2.1-3.1 03.00.00	5890	2770	160	2,15		31,49	5380

Привязан:

Инв. №

Нач. АПМ	Печерин		08.89
Гл. констр.	Радашкевич		
Рук. гр.	Стафеедова		
Разраб.	Степанова		
Провер.	Бупгакова		

97.89-ИЖ 2.1-3.1 00.00.00 НИ

Наименклатура изделий

Стадия	Лист	Листов
Р	1	6

СибЗНИИЭП г. Новосибирск

Копировал: Стафеева

Формат А3

Инв. № подл. | Подпись и дата | Взам. инв. №

Условная марка	Эскиз	Марка	Обозначение	Размеры, мм L	H	B	Расход материалов: бетон, м³		Сталь, кг	Масса кг
ВС1-2-2	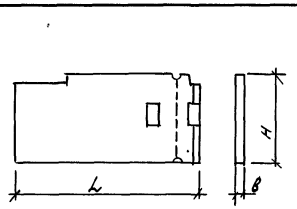	ПСВ 59.28.16 – 200т-Г	97.89-ИЖ2.1-3.1 04.00.00	5890	2770	160	2,45		21,91	6130
5ВС1-2-2		ПСВ 59.28.16 – 150т-Г	97.89-ИЖ2.1-3.1 04.00.00	5890	2770	160	2,45		21,91	6130
ВС1-2-2Л	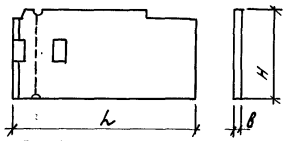	ПСВ 59.28.16 – 200т-ГЛ	97.89-ИЖ2.1-3.1 04.00.00	5890	2770	160	2,45		21,91	6130
5ВС1-2-2Л		ПСВ 59.28.16 – 150т-ГЛ	97.89-ИЖ2.1-3.1 04.00.00	5890	2770	160	2,45		21,91	6130
ВС1-2Л-3	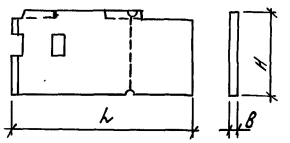	ПСВ 59.28.16-200т-3	97.89-ИЖ2.1-3.1 05.00.00	5890	2770	160	2,46		21,81	6150
5ВС1-2Л-3		ПСВ 59.28.16-150т-3	97.89-ИЖ2.1-3.1 05.00.00	5890	2770	160	2,46		21,81	6150
ВС1-2Р	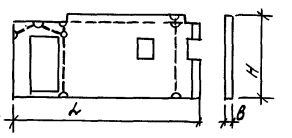	ПСВ 59.28.16-200т-2Р	97.89-ИЖ2.1-3.1 06.00.00	5890	2770	160	2,11		31,84	5280
5ВС1-2Р		ПСВ 59.28.16-150т-2Р	97.89-ИЖ2.1-3.1 06.00.00	5890	2770	160	2,11		31,84	5280
ВС1-2ЛР	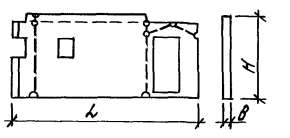	ПСВ 59.28.16-200т-2ЛР	97.89-ИЖ2.1-3.1 06.00.00	5890	2770	160	2,11		31,84	5280
5ВС1-2ЛР		ПСВ 59.28.16-150т-2ЛР	97.89-ИЖ2.1-3.1 06.00.00	5890	2770	160	2,11		31,84	5280

Привязан:

Инв.№

97.89-ИЖ2.1-3.1 00.00.00 НИ

Лист 2

Копировал: Макарова

Формат А3

Инв.№ подл. | Подпись и дата | Взам.инв.№

Условная марка	Эскиз	Марка	Обозначение	Размеры, мм			Расход материалов			Масса, кг
				L	H	B	бетон, м³		сталь, кг	
В1-12	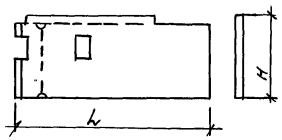	ПСВ 59.28.16-200Т-12	97.89-ИЖ2.1-3.1 07.00.00	5890	2770	160	2,46		23.70	6150
5ВС1-12		ПСВ 59.28.16-200Т-12	97.89-ИЖ2.1-3.1 07.00.00	5890	2770	160	2,46		23.70	6150
ВС1-3	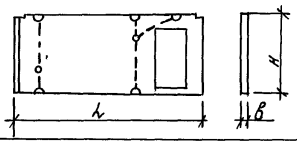	ПСВ 59.26.16-200Т-3	97.89-ИЖ2.1-3.1 08.00.00	5890	2610	160	2.13		30,76	5330
5ВС1-3		ПСВ 59.26.16-150Т-3	97.89-ИЖ2.1-3.1 08.00.00	5890	2610	160	2,13		30,76	5330
ВС2	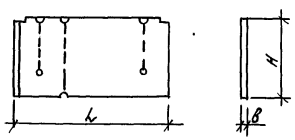	ПСВ 44.26.16-200Т	97.89-ИЖ2.1-3.1 09.00.00	4390	2610	160	1.81		16,96	4530
5ВС2		ПСВ 44.26.16-150Т	97.89-ИЖ2.1-3.1 09.00.00	4390	2610	160	1.81		16,96	4530
ВС2-2	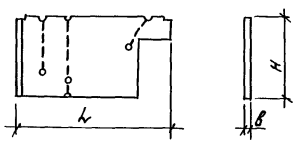	ПСВ 44.26.16-200Т-2	97.89-ИЖ2.1-3.1 10.00.00	4390	2610	160	1,51		20,47	3780
5ВС2-2		ПСВ 44.26.16-150Т-2	97.89-ИЖ2.1-3.1 10.00.00	4390	2610	160	1.51		20,47	3780
ВС2-5	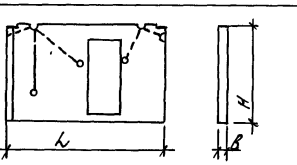	ПСВ 44.26.16-200Т-5	97.89-ИЖ2.1-3.1 11.00.00	4390	2810	160	1.53		26,36	3830
5ВС2-5		ПСВ 44.26.16-150Т-5	97.89-ИЖ2.1-3.1 11.00.00	4390	2610	160	1.53		26,36	3830

Привязан:

Инв. №

97.89-ИЖ2.1-3.1 00.00.00 НИ

Лист 3

Инв. № подл. | Подпись и дата | Взам. инв. №

Условная марка	Эскиз	Марка	Обозначение	Размеры, мм L	H	B	Расход материалов Бетон, м³		Сталь, кг	Масса кг
ВС3	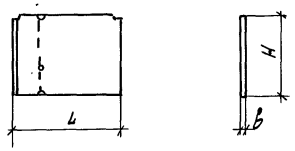	ПСВ 30.26.16-200Т	97.89-НЖ2.1-3.1 12.00.00	2980	2610	160	1.22		12.21	3050
5ВС3		ПСВ 30.26.16-150Т	97.89-НЖ2.1-3.1 12.00.00	2980	2610	160	1.22		12.21	3050
ВС3-5		ПСВ 29.26.16-200Т-5	97.89-НЖ2.1-3.1 15.00.00	2890	2610	160	1.18		10.82	2950
5ВС3-5		ПСВ 29.26.16-150Т-5	97.89-НЖ2.1-3.1 15.00.00	2890	2610	160	1.18		10.82	2950
ВС3-3	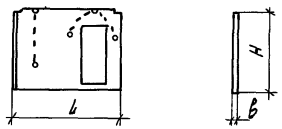	ПСВ 30.26.16-200Т-3	97.89-НЖ2.1-3.1 13.00.00	2980	2610	160	0.92		20.85	2300
5ВС3-3		ПСВ 30.26.16-150Т-3	97.89-НЖ2.1-3.1 13.00.00	2980	2610	160	0.92		20.85	2300
ВС3-4	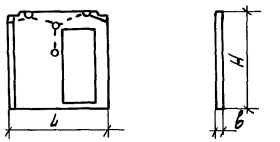	ПСВ 29.26.16-200Т-4	97.89-НЖ2.1-3.1 14.00.00	2890	2610	160	0.91		17.33	2280
5ВС3-4		ПСВ 29.26.16-150Т-4	97.89-НЖ2.1-3.1 14.00.00	2890	2610	160	0.91		17.33	2280
ВС3-6	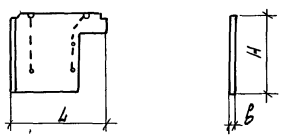	ПСВ 29.26.16-200Т-6	97.89-НЖ2.1-3.1 16.00.00	2890	2610	160	0.89		17.27	2230
5ВС3-6		ПСВ 29.26.16-150Т-6	97.89-НЖ2.1-3.1 16.00.00	2890	2610	160	0.89		17.27	2230
ВС4	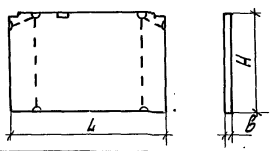	ПСВ 45.26.16-200Т	97.89-НЖ2.1-3.1 17.00.00	4480	2610	160	1.87		16.64	4680
5ВС4		ПСВ 45.26.16-150Т	97.89-НЖ2.1-3.1 17.00.00	4480	2610	160	1.87		16.64	4680

Привязан

Инв.№

97.89-НЖ2.1-3.1 00.00.00 НИ

Лист 4

Копировал Кириенко

Формат А3

Инв.№ подл. | Подпись и дата | Взам.инв.№

Условная марка	Эскиз	Марка	Обозначение	Размеры, мм			Расход материалов			Масса, кг
				L	H	B	Бетон, м³		Сталь, кг	
ВС5	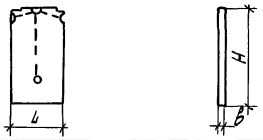	ПСВ 15.26.16-200т-2	97.89-НЖ2.1-3.1 18.00.00	1480	2610	160	0.62		7.06	1550
5ВС5		ПСВ 15.26.16-150т-2	97.89-НЖ2.1-3.1 18.00.00	1480	2610	160	0.62		7.06	1550
ВС5-2	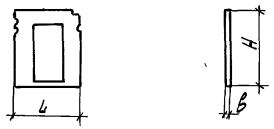	ПСВ 15.26.16-200т	97.89-НЖ2.1-3.1 19.00.00	1480	2610	160	0.30		14.37	750
5ВС5-2		ПСВ 15.26.16-150т	97.89-НЖ2.1-3.1 19.00.00	1480	2610	160	0.30		14.37	750
ВСЦ1	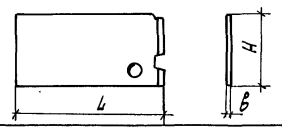	ПСП 50.20.16-200т	97.89-НЖ2.1-3.1 20.00.00	5000	1980	160	1.56		13.13	3900
5ВСЦ1		ПСП 50.20.16-150т	97.89-НЖ2.1-3.1 20.00.00	5000	1980	160	1.56		13.13	3900
ВСЦ1-2	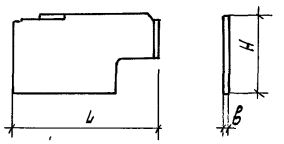	ПСП 50.22.16-200т-2	97.89-НЖ2.1-3.1 21.00.00	5000	2140	160	1.48		14.64	3700
5ВСЦ1-2		ПСП 50.22.16-150т-2	97.89-НЖ2.1-3.1 21.00.00	5000	2140	160	1.48		14.64	3700
ВСЦ2	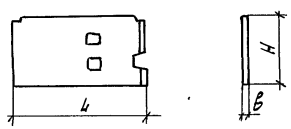	ПСП 44.20.16-200т	97.89-НЖ2.1-3.1 22.00.00	4390	1980	160	1.31		12.92	3280
5ВСЦ2		ПСП 44.20.16-150т	97.89-НЖ2.1-3.1 22.00.00	4390	1980	160	1.31		12.92	3280

Привязан

Инв.№

97.89-НЖ2.1-3.1 00.00.00 НИ

Лист 5

Копировал Киршина Формат А3

Инв.№ подл. | Подпись и дата | Взам. инв.№

Условная марка	Эскиз	Марка	Обозначение	Размеры, мм L	H	B	Расход материалов Бетон, м³		Сталь, кг	Масса, кг
ВСЦ 2-2	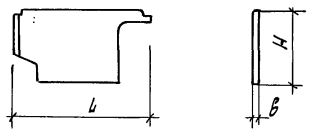	ПСП 44.20.16-200т-2	97.89-НЖ2.1-3.1 23.00.00	4390	1980	160	1.02		16.78	2550
5ВСЦ2-2		ПСП44.20.16-150т-2	97.89-НЖ2.1-3.1 23.00.00	4390	1980	160	1.02		16.78	2550
ВСЦ3	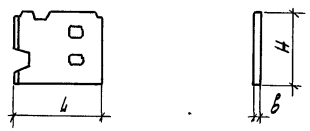	ПСП 29.20.16-200т	97.89-НЖ2.1-3.1 24.00.00	2890	1980	160	0.84		10.23	2100
5ВСЦ3		ПСП 29.20.16-150т	97.89-НЖ2.1-3.1 24.00.00	2890	1980	160	0.84		10.23	2100
ВСЦ4	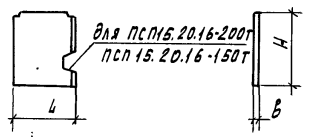	ПСП 15.20.16-200т	97.89-НЖ2.1-3.1 25.00.00	1480	1980	160	0.44		7.31	1100
5ВСЦ4		ПСП 15.20.16-150т	97.89-НЖ2.1-3.1 25.00.00	1480	1980	160	0.44		7.31	1100
ВСЦ5		ПСП 6.20.16-200т	97.89-НЖ2.1-3.1 26.00.00	600	1980	160	0.19		4.00	480
5ВСЦ5		ПСП 6.20.16-150т	97.89-НЖ2.1-3.1 26.00.00	600	1980	160	0.19		4.00	480

Инв.№ подл. | Подпись и дата | Взам инв.№

Привязан

Инв.№

97.89-НЖ2.1-3.1 00.00.00 НИ

Лист 6

Копировал Кириенко

Формат А3

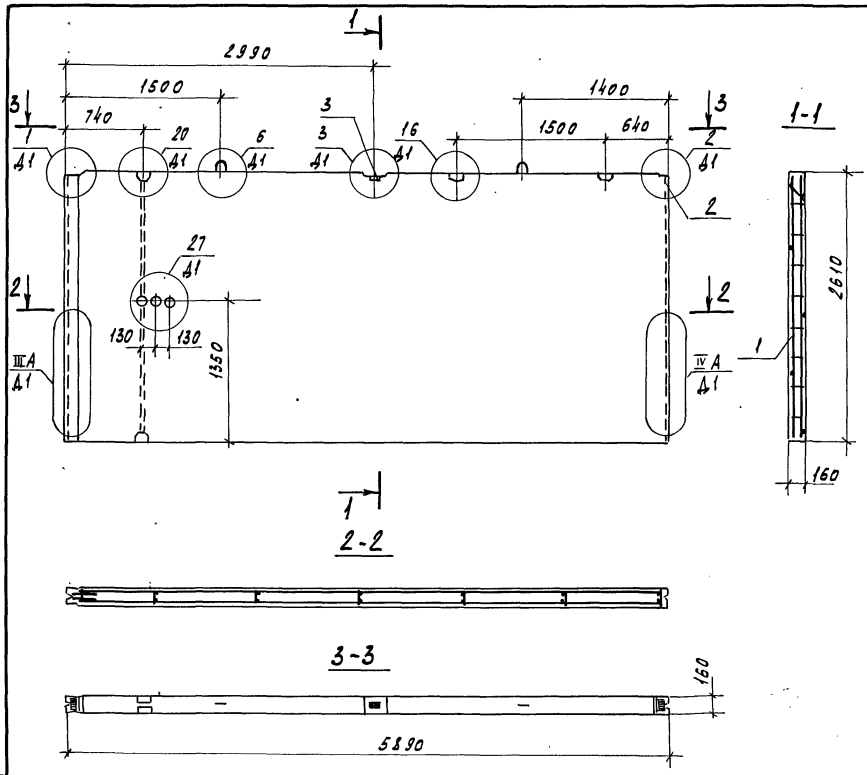

Формат	Зона	Поз.	Обозначение	Наименование	Кол.	Примечание
				Документация		
А3			97.89-НЖ2.1-3.1 00.00.00 Д1	Узлы опалубки	×	
А3			97.89-НЖ2.1-3.1 00.00.00 Д2	Узлы армирования	×	
А3			97.89-НЖ2.1-3.1 00.00.00 ТО	Техническое описание	×	
А3			97.89-НЖ2.1-3.1 00.00.00 РС	Ведомость расхода стали	×	
				Сборочные единицы		
А3		1	97.89-НЖ2.1-3.1 01.01.00	КП 59.26	1	19.18 кг
А4		2	97.85-НМ1-3.1	Изделие закладное М5	2	0.85 кг
А4		3	97.85-НМ1-3.1	Изделие закладное М20	1	0.58 кг
				Материалы		
				Бетон класса В15	2.44	м³
				ПСВ 59.26.16-200т		
				Бетон класса В12.5	2.44	м³
				ПСВ 59.26.16-150т		

Обозначение	Марка	Масса кг
97.89-НЖ2.1-3.1 01.00.00	ПСВ 59.26.16-200т	6100
-01	ПСВ 59.26.16-150т	6100

Привязан

Инв.№

Нач.АПМ	Печерин	09.89
Гл.конст.	Радашкевич	
Рук.гр.	Стафеедова	
Разраб.	Степанова	
Провер.	Булгакова	

97.89-НЖ2.1-3.1 01.00.00

Панель внутренняя стеновая
ПСВ 59.26.16-200т
ПСВ 59.26.16-150т

Стадия	Масса	Масштаб
Р	см. табл.	-
Лист 1	Листов 1	

СибЗНИИЭП
г. Новосибирск

Копировал Кириенко

Формат А3

Инв.№ подл. | Подпись и дата | Взам.инв.№

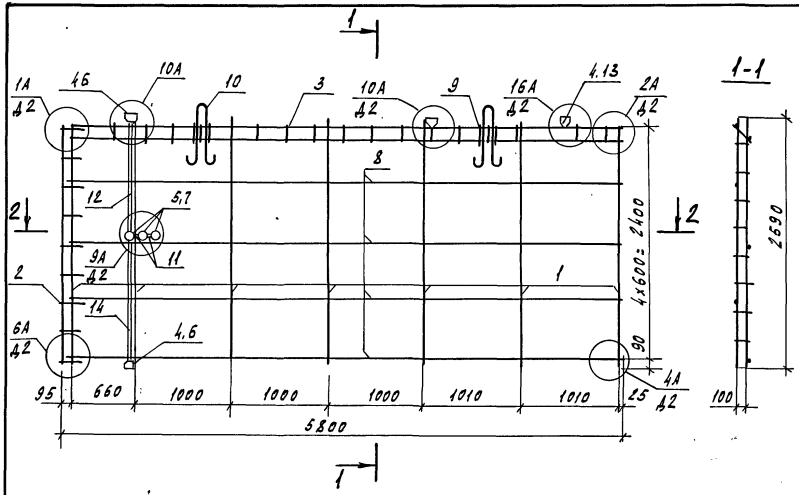

Формат	Зона	Поз.	Обозначение	Наименование	Кол.	Примечание
				Документация		
А3			97.89-НЖ2.1-3.1 00.00.00ТО	Техническое описание	×	
А3			97.89-НЖ2.1-3.1 00.00.00А2	Узлы армирования	×	
				Сборочные единицы		
А3		1	97.89-НЖ2.1-3.1 00.00.01	Каркас КР1	7	
А3		2	00.00.02	Каркас КР11	1	
А3		3	00.00.01-02	Каркас КР3	1	
А3		4	00.00.05	Каркас коробки КК1	4	
А3		5	-01	Каркас коробки КК2	1	
				Стандартные изделия		
		6	ТУ-36-2682-85	Коробка ответв. Л245УЗ	8	0.076 кг
		7	ТУ-36-2682-85	Коробка универ. Л256УЗ	6	0.06 кг
				Детали		
БЧ		8		ф5Вр-I ГОСТ6727-80,* ℓ=5750	4	0.81 кг
БЧ		9		ф5Вр-I ГОСТ6727-80,* ℓ=230	4	0.03 кг
А1		10	97.85-НМ1-3.1	Петля П1	2	
А3		11	97.89-НЖ2.1-3.1 01.00.01-18	Тр.19	4	
А3		12	-22	Тр.23	2	
А3		13	01.00.01	Тр.1	2	
А3		14	-30	Тр.31	2	

Масса пространственного каркаса -19.18кг

Привязан

Инв.№

Нач.АПМ	Печерин		08.89
Гл.конст.	Радашкевич		
Рук.гр.	Стадредова		
Провер.	Булгакова		
Разраб.	Степанова		

97.89-НЖ2.1-3.1 01.01.00

Каркас пространственный КП 59.26

Стадия	Лист	Листов
Р	1	1

СибЗНИИЭП г. Новосибирск

Копировал Кириенко Формат А3

Инв.№подл. | Подпись и дата | Взам.инв.№

Формат	Зона	Поз.	Обозначение	Наименование	Кол. на исполн.				Примечание
						01	02	03	
				Документация					
А3			97.89-ИЖ 2.1-3.1 02.00.00 СБ	Сборочный чертеж	×	×	×	×	
А3			97.89-ИЖ 2.1-3.1 00.00.00 Д1	Узлы опалубки	×	×	×	×	
А3			97.89-ИЖ 2.1-3.1 00.00.00 Д2	Узлы армирования	×	×	×	×	
А3			97.89-ИЖ 2.1-3.1 00.00.00 ТО	Техническое описание	×	×	×	×	
А3			97.89-ИЖ 2.1-3.1 00.00.00 ВС	Ведомость расхода стали	×	×	×	×	
				Сборочные единицы					
А3		1	97.89-ИЖ 2.1-3.1 02.01.00	КП 59.28-2	1	1			29.98 кг
А3		2	97.89-ИЖ 2.1-3.1 02.02.00	КП 59.28-2л			1	1	29.98 кг
А4		3	97.85-ИМ 1-3.1	Изделие закладное М5	2	2	2	2	0.85 кг
				Материалы					
				Бетон класса В15	2,14				м³
				ПСВ 59.28.16-200т-2					
				Бетон класса В12,5		2,14			м³
				ПСВ 59.28.16-150т-2					
				Бетон класса В15			2,14		м³
				ПСВ 59.28.16-200т-2л					
				Бетон класса В12,5				2,14	м³
				ПСВ 59.28.16-150т-2л					
Б4		4		Пробка деревянная	4	4	4	4	шт

Инв.№ подл. | Подпись и дата | Взам.инв.№

Привязан

Инв.№

Нач. АПМ-1	Печерин		08.89
Гл.конст.	Радашкевич		
Рук. гр.	Стабредова		
Разраб.	Степанова		
Провер.	Булгакова		

97.89-ИЖ 2.1-3.1 02.00.00

Панель внутренняя стеновая
ПСВ 59.28.16-200т-2; ПСВ 59.28.16-150т-2
ПСВ 59.28.16-200т-2л; ПСВ 59.28.16-150т-2л

Стадия	Лист	Листов
Р	1	1

СибЗНИИЭП
г. Новосибирск

Копировал: Тимофеева

Формат: А3

Рис. 1

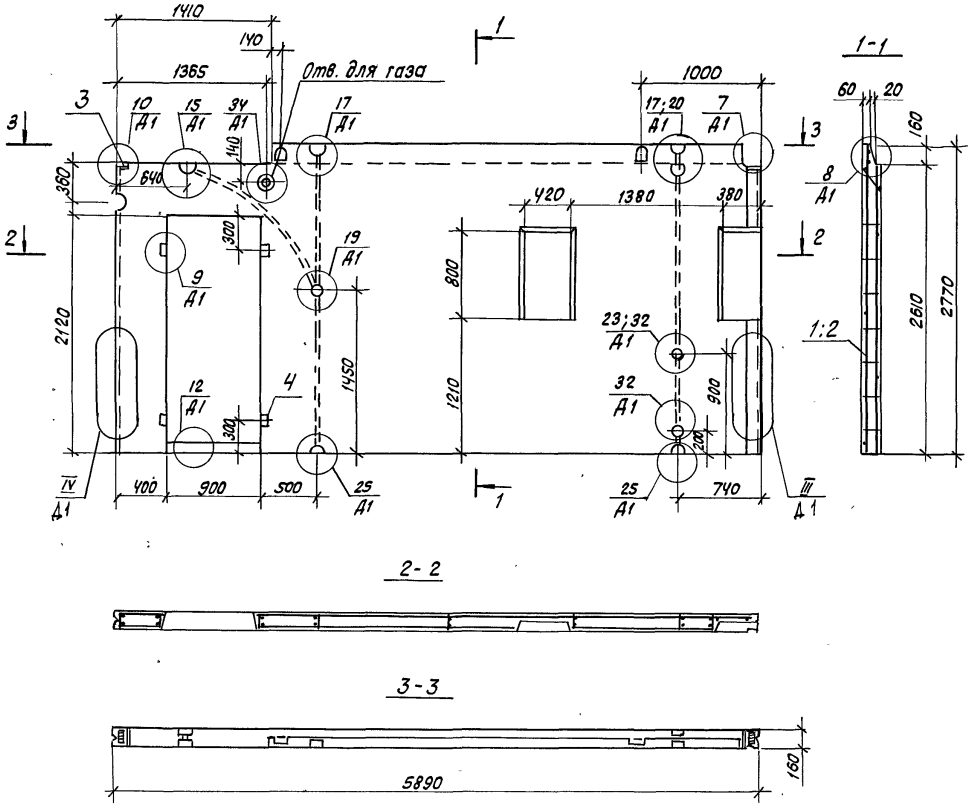

Рис. 2
Зеркальное отражение
Остальное см. рис.1

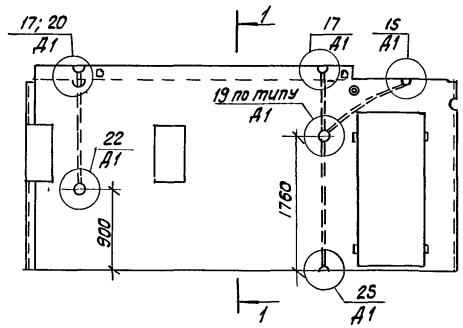

Обозначение	Марка	Рис.	Масса, кг
97.89-ИЖ 2.1-3.1 02.00.00	ПСВ 59.28.16-200т-2	1	5350
-01	ПСВ 59.28.16-150т-2	1	5350
-02	ПСВ 59.28.16-200т-2л	2	5350
-03	ПСВ 59.28.16-150т-2л	2	5350

Привязан

Инв. №

Нач. АПМ-1	Печерин	08.89
Гл. конст.	Рабашкевич	
Рук. гр.	Ставрева	
Разраб.	Степанова	
Провер.	Булгакова	

97.89-ИЖ 2.1-3.1 02.00.00 СБ

Панель внутренняя стеновая ПСВ 59.28.16-200т-2; ПСВ 59.28.16-150т-2 ПСВ 59.28.16-200т-2л; ПСВ 59.28.16-150т-2л
Сборочный чертеж

Стадия	Масса	Масштаб
Р	см. табл.	-
Лист 1	Листов 1	

СибЗНИИЭП г. Новосибирск

Копировал: Тимофеева

Инв. № подл. | Подпись и дата | Взам. инв. №

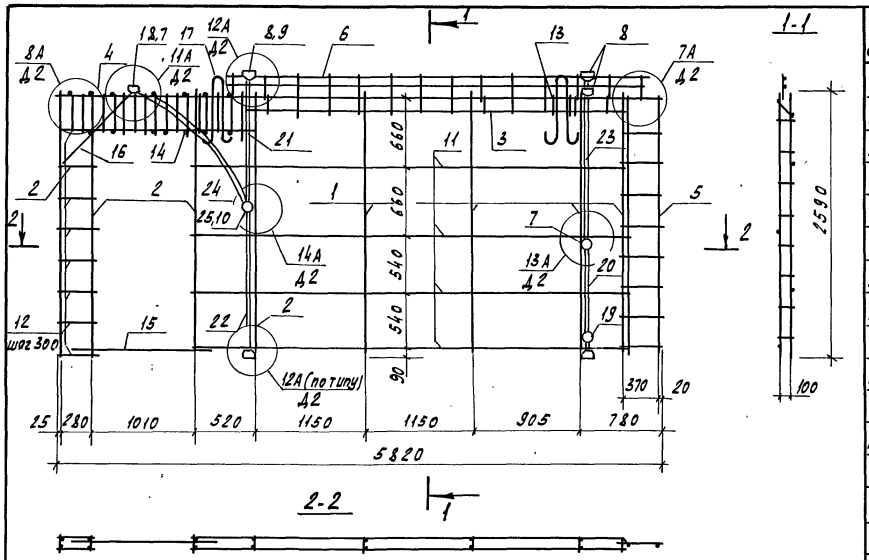

Формат	Зона	Поз.	Обозначение	Наименование	Кол.	Примечание
БЧ.		14		ф5 Вр I ГОСТ 6727-80*, ℓ=150	20	0.02 кг
БЧ.		15		ф8 А III ГОСТ 5781-82*, ℓ=1410	1	0.56 кг
БЧ.		16		ф8 А III ГОСТ 5781-82*, ℓ=1000	4	0.40 кг
А4		17	97.85-НМ1-3.1	Петля П1	2	
А3		18	97.89-НЖ2.1-3.1 01.00.01	Тр.1	1	
А3		19	-01	Тр.2	1	
А3		20	-03	Тр.4	1	
А3		21	-08	Тр.9	1	
А3		22	-09	Тр.10	1	
А3		23	-13	Тр.14	2	
А3		24	-14	Тр.15	1	

Масса пространственного каркаса 29.98 кг

Привязан

Инв. №

Формат	Зона	Поз	Обозначение	Наименование	Кол.	Примечание
				Документация		
А3			97.89-НЖ2.1-3.1 00.00.00ТО	Техническое описание	Х	
А3			97.89-НЖ2.1-3.1 00.00.00Д2	Узлы армирования	Х	
				Сборочные единицы		
А3		1	97.89-НЖ2.1-3.1 00.00.01	Каркас КР1	4	
А3		2	-01	Каркас КР2	4	
А3		3	-04	Каркас КР5	1	
А3		4	00.00.04	Каркас КР12	2	
А3		5	00.00.03	Каркас КР13	1	
А3		6	-02	Каркас КР14	1	
А3		7	00.00.05	Каркас коробки ККТ	2	
А3		8	-02	Каркас коробки ККЗ	3	
А3		25	-04	Каркас коробки ККБ	1	
				Стандартные изделия		
		9	ТУ-36-2682-85	Коробка ответв. л245 УЗ	7	0.076 кг
		10	ТУ-36-2682-85	Коробка универ. л256 УЗ	4	0.06 кг
				Детали		
БЧ		11		ф5 Вр I ГОСТ 6727-80*, ℓ=4170	4	0.59 кг
БЧ		12		ф5 Вр I ГОСТ 6727-80*, ℓ=330	16	0.05 кг
БЧ		13		ф5 Вр I ГОСТ 6727-80*, ℓ=230	2	0.03 кг

Нач. АПМ	Печерин		03.89
Гл. конст.	Радашкевич		
Рук. гр.	Стадредова		
Разраб.	Степанова		
Провер.	Булгакова		

97.89-НЖ2.1-3.1 02.01.00

Каркас пространственный КП 59.28-2

Стадия	Лист	Листов
Р	1	1

СибЗНИИЭП г. Новосибирск

Копировал Кириенко Формат А3

Инв.№ подл. | Подпись и дата | Взам. инв.№

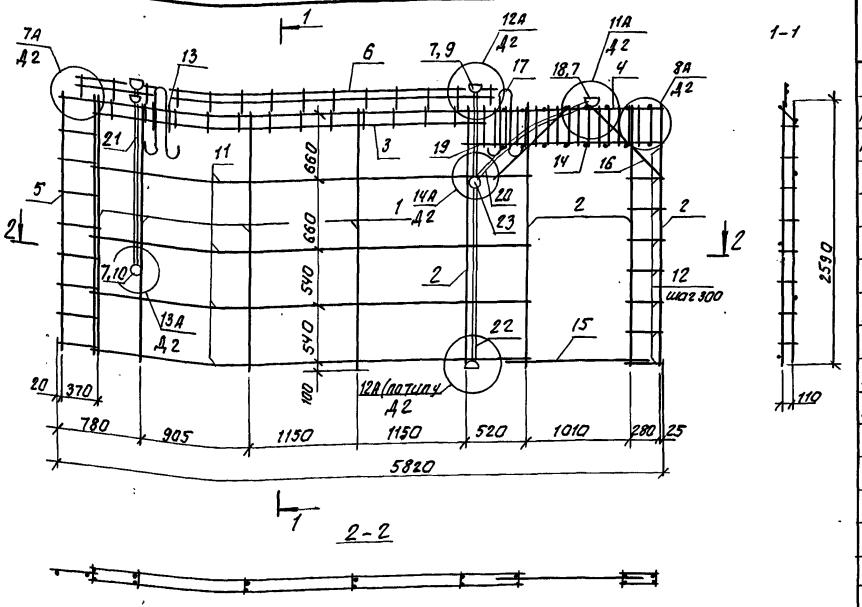

Формат	Зона	Поз.	Обозначение	Наименование	Кол.	Примечание
				Документация		
А3			97.89-ИЖ 2.1-3.1 00.00.00 ТО	Техническое описание	х	
А3			97.89-ИЖ 2.1-3.1 00.00.00. Д2	Узлы армирования	х	
				Сборочные единицы		
А3		1	97.89-ИЖ 2.1-3.1 00.00.01	Каркас КР1	4	
А3		2	-01	Каркас КР2	4	
А3		3	-04	Каркас КР5	1	
А3		4	00.00.04	Каркас КР12	2	
А3		5	00.00.03	Каркас КР13	1	
А3		6	-02	Каркас КР14	1	
А3		7	00.00.05	Каркас коробки КК1	2	
А3		8	-02	Каркас коробки КК3	3	
А3		23	-04	Каркас коробки КК5	1	
				Стандартные изделия		
		9	ТУ-36-2682-85	Коровка ответв. Л24Б У3	6	0,076 кг
		10	ТУ-36-2682-85	Коровка унив. Л25Б У3	3	0,06 кг
				Детали		
БЧ		11		ф5 ВрI ГОСТ 6727-80,* ℓ=417а	4	0,59 кг
БЧ		12		ф5 ВрI ГОСТ 6727-80,* ℓ=330	16	0,05 кг
БЧ		13		ф5 ВрI ГОСТ 6727-80,* ℓ=230	2	0,03 кг

Формат	Зона	Поз.	Обозначение	Наименование	Кол.	Примечание
БЧ		14		ф5 ВрI ГОСТ 6727-80,* ℓ=150	20	0,02 кг
БЧ		15		ф8 AIII ГОСТ 5781-82*; ℓ=1410	1	0,56 кг
БЧ		16		ф8 AIII ГОСТ 5781-82*; ℓ=1000	4	0,40 кг
АЧ		17	97.85-ИМ 1-3.1	петля П1	2	
А3		18	97.89-ИЖ 2.1-3.1 01.00.01	Тр.1	1	
А3		19	-06	Тр.7	1	
А3		20	-10	Тр.11	1	
А3		21	-13	Тр.14	2	
А3		22	-14	Тр.15	1	

Масса пространственного каркаса – 29,98 кг

Привязан

Инв. №

Нач. АПМ.	Печерин		08.89
Гл. конст.	Радошкевич		
Рук. гр.	Стабредова		
Разраб.	Степанова		
Провер.	Булгакова		

97.89-ИЖ 2.1-3.1 02.02.00

Каркас пространственный КП 59.28-2л

Стадия	Лист	Листов
Р	1	1

СибЗНИИЭП г. Новосибирск

Копировал: Федор

Формат А3

Инв. № подл. | Подпись и дата | Взам. инв. №

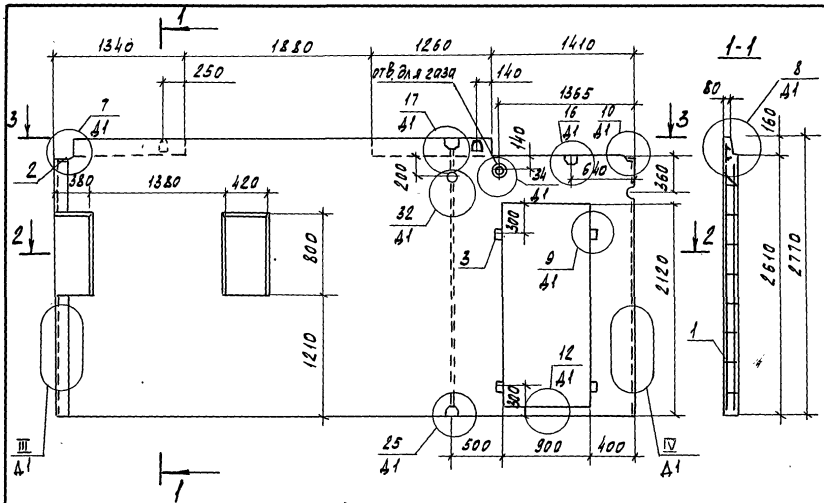

Формат	Зона	Поз.	Обозначение	Наименование	Кол.	Примечание
				Документация		
А3			97.89-НЖ2.1-3.1 00.00.00 Д1	Узлы опалубки	×	
А3			97.89-НЖ2.1-3.1 00.00.00 Д2	Узлы армирования	×	
А3			97.89-НЖ2.1-3.1 00.00.00ТО	Техническое описание	×	
А3			97.89-НЖ2.1-3.1 00.00.00РС	Ведомость расхода стали	×	
				Сборочные единицы		
А3		1	97.89-НЖ2.1-3.1 03.01.00	КП 59.28	1	29.79 кг
А4		2	97.85-НМ1-3.1	Изделие закладное М5	2	0.85 кг
				Материалы		
				Бетон класса В15	2.15	м³
				ПСВ 59.28.16-200т		
				Бетон класса В12.5	2.15	м³
				ПСВ 59.28.16-150т		
Б4		3		Пробка деревянная	4	

Обозначение	Марка	Масса, кг
97.89-НЖ2.1-3.1 03.00.00	ПСВ59.28.16-200т	5380
-01	ПСВ59.28.16-150т	5380

Привязан

Инв.№

Нач.АПМ	Печерин		03.89
Гл.конст.	Радашкевич		
Рук.гр.	Стафеевова		
Разраб.	Степанова		
Провер.	Булгакова		

97.89-НЖ2.1-3.1 03.00.00

Панель внутренняя стеновая ПСВ 59.28.16-200т ПСВ 59.28.16-150т

Стадия	Масса	Масштаб
Р	см. табл.	

Лист 1 | Листов 1

СибЗНИИЭП г. Новосибирск

Копировал Кириенко

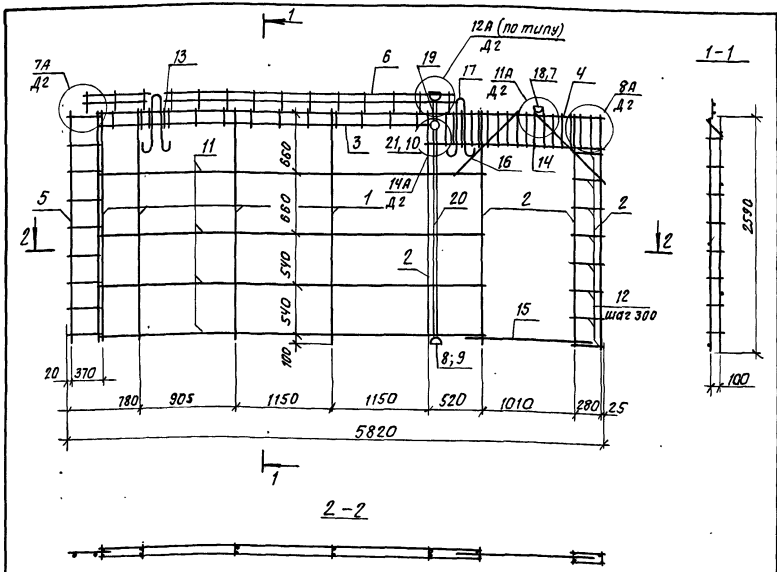

Формат	Зона	Поз.	Обозначение	Наименование	Кол.	Примечание
				Документация		
А3			97.89-ИЖ2.1-3.1 00.00.00 ТО	Техническое описание	×	
А3			97.89-ИЖ2.1-3.1 00.00.00 Д2	Узлы армирования	×	
				Сборочные единицы		
А3		1	97.89-ИЖ2.1-3.1 00.00.01	Каркас КР1	4	
А3		2	-01	Каркас КР2	4	
А3		3	-04	Каркас КР5	1	
А3		4	00.00.04	Каркас КР12	2	
А3		5	00.00.03	Каркас КР13	1	
А3		6	-01	Каркас КР14	1	
А3		7	00.00.05	Каркас коробки ККЗ	1	
А3		8	-02	Каркас коробки ККЗ	2	
А3		21	-04	Каркас коробки ККЗ	1	
				Стандартные изделия		
		9		Коробка ответв. л 245 У3	4	0.076 кг
		10		Коробка универ. л 256 У3	1	0.06 кг
				Детали		
БЧ		11		ф5 ВрI ГОСТ 6727-80*, ℓ=4170	4	0.59 кг
БЧ		12		ф5 ВрI ГОСТ 6727-80*, ℓ=330	16	0.05 кг
БЧ		13		ф5 ВрI ГОСТ 6727-80*, ℓ=230	2	0.03 кг

Формат	Зона	Поз.	Обозначение	Наименование	Кол.	Примечание
БЧ		14		ф5 ВрI ГОСТ 6727-80*, ℓ=150	20	0.02 кг
БЧ		15		ф8 АIII ГОСТ 5781-82*, ℓ=1410	1	0.56 кг
БЧ		16		ф8 АIII ГОСТ 5781-82*, ℓ=1000	4	0.40 кг
АЧ		17	97.85-ИМ1-3.1	петля П1	2	3.14 кг
А3		18	97.89-ИЖ2.1-3.1 01.00.01	Тр. 1	1	
А3		19	-01	Тр. 2	1	
А3		20	-16	Тр. 17	1	

Масса пространственного каркаса - 23,79 кг

Привязан

Инв. №

Нач. АПМ.	Печерин		08.89
Гл. констр.	Радашкевич		
Рук. гр.	Стафеедова		
Провер.	Булгакова		
Разраб.	Степанова		

97.89-ИЖ 2.1-3.1 03.01.00

Каркас пространственный КП 59,28

Стадия	Лист	Листов
Р	1	1

СибЗНИИЭП г. Новосибирск

Копировал: Степаш

Формат А3

Формат	Зона	Поз.	Обозначение	Наименование	Кол. на исполн.				Примечание
						01	02	03	
				Документация					
А3			97.89-ИЖ 2.1-3.1 00.00.00 Д1	Узлы опалубки	×	×	×	×	
А3			97.89-ИЖ 2.1-3.1 00.00.00 Д2	Узлы армирования	×	×	×	×	
А3			97.89-ИЖ 2.1-3.1 00.00.00 ТО	Техническое описание	×	×	×	×	
А3			97.89-ИЖ 2.1-3.1 00.00.00 Рс	Ведомость расхода стали	×	×	×	×	
А3			97.89-ИЖ 2.1-3.1 04.00.00 СБ	Сборочный чертеж	×	×	×	×	
				Сборочные единицы					
А3		1	97.89-ИЖ 2.1-3.1 04.01.00	КП 59.28.-2-2	1	1			20.21 кг
А3		2	97.89-ИЖ 2.1-3.1 04.02.00	КП 59.28-2-2л			1	1	20.21 кг
АУ		3	97.85-ИМ 1-3.1	Изделие закладное М5	2	2	2	2	0,85 кг
				Материалы					
				Бетон класса В15	2,45				м3
				ПСВ 59.28.16-200т-2-2					
				Бетон класса В12.5		2,45			м3
				ПСВ 59.28.16-150т-2-2					
				Бетон класса В15			2,45		м3
				ПСВ 59.28.16-200т-2-2л					
				Бетон класса В12,5				2,45	м3
				ПСВ 59.28.16-150т-2-2л					

Инв.№ подл. | Подпись и дата | Взам.инв.№

Привязан

Инв.№

Нач.АПМ-1	Печерин		08.89
Гл.конструктор	Радашкевич		
Рук.гр.	Стабредова		
Разраб.	Степанова		
Провер.	Булгакова		

97.89-ИЖ 2.1-3.1 04.00.00

Панель внутренняя стеновая
ПСВ 59.28.16-200т-Г
ПСВ 59.28.16-150т-Г
ПСВ 59.28.16-200т-Гл
ПСВ 59.28.16-150т-Гл

Стадия	Лист	Листов
Р	1	1

СибЗНИИЭП
г. Новосибирск

Копировал: Тимофеева

Рис. 1

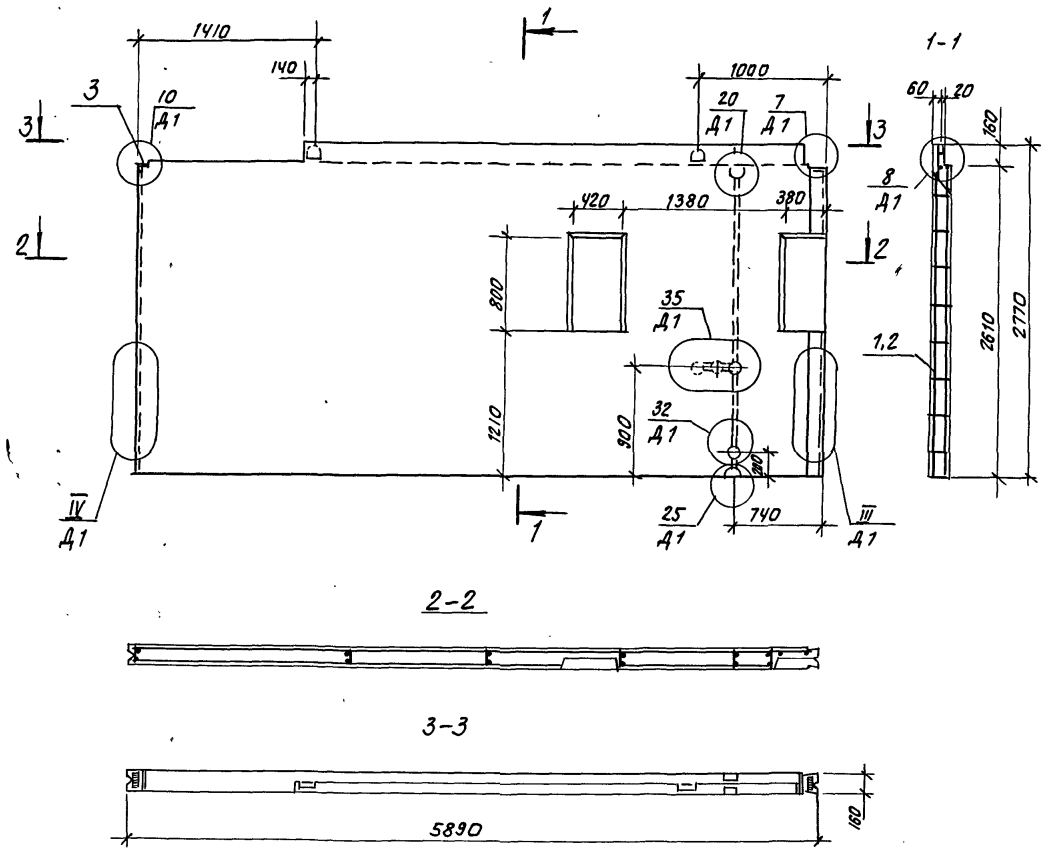

Рис. 2
Зеркальное отражение
Остальное см. Рис. 1

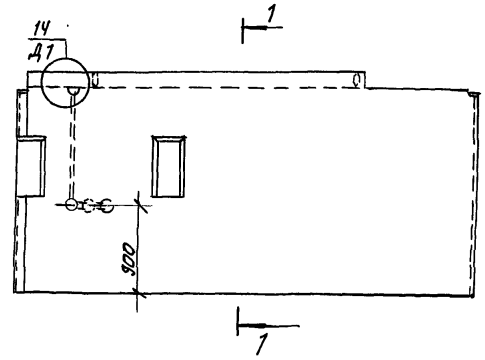

Обозначение	Марка	Рис.	Масса, кг
97.89-ИЖ2.1-3.1 04.00.00	ПСВ59.28.16-200Т-Г	1	6130
—01	ПСВ59.28.16-150Т-Г	1	6130
—02	ПСВ59.28.16-200Т-ГЛ	2	6130
—03	ПСВ59.28.16-150Т-ГЛ	2	6130

Привязан:

Инв. №

Нач. АПМ.1	Печерин		08.89
Гл. конст.	Радашкевич		
Рук. гр.	Стабредова		
Разраб.	Степанова		
Провер.	Булгакова		

97.89-ИЖ2.1-3.1 04.00.00 СБ

Панель внутренняя стеновая
ПСВ59.28.16-200Т-Г; ПСВ59.28.16-150Т-Г
ПСВ59.28.16-200Т-ГЛ; ПСВ59.28.16-150Т-ГЛ
Сборочный чертеж

Стадия	Масса	Масштаб
Р	см. табл.	

Лист 1 | Листов 1

СибЗНИИЭП
г. Новосибирск

Копировал: [illegible]

Формат А3

Инв. № подл. | Подпись и дата | Взам. инв. №

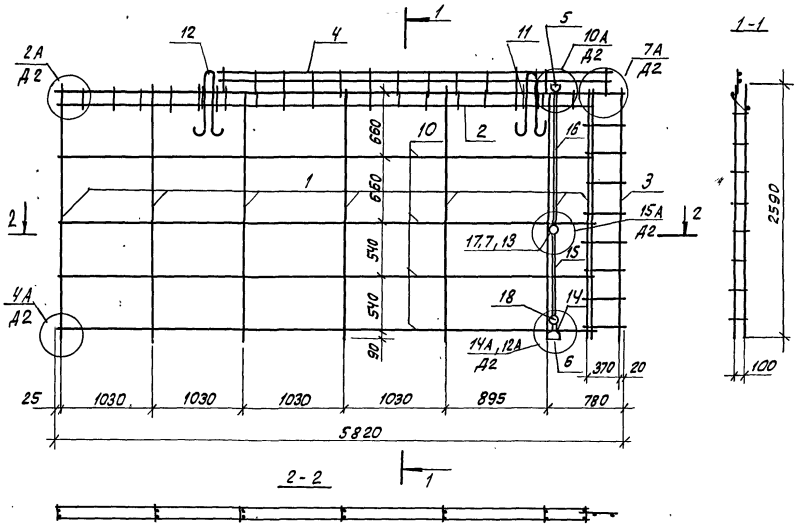

Масса пространственного каркаса 20.21 кг

Формат	Зона	Поз.	Обозначение	Наименование	Кол.	Примечание
				Документация		
А3			97.89-ИЖ 2.1-3.1 00.00.00 ТО	Техническое описание	Х	
А3			97.89-ИЖ 2.1-3.1 00.00.00 Д2	Узлы армирования	Х	
				Сборочные единицы		
А3		1	97.89-ИЖ 2.1-3.1 00.00.01	Каркас КР1	7	
А3		2	00.00.02-05	Каркас КР15	1	
А3		3	00.00.03-	Каркас КР13	1	
А3		4	-01	Каркас КР14	1	
А3		5	00.00.05	Каркас коробки КК1	1	
А3		6	-02	Каркас коробки КК3	1	
А3		7	-03	Каркас коробки КК4	1	
А3		18	-04	Каркас коробки КК5	1	
				Стандартные изделия		
		9	ТУ-36-2682-85	Коробка Л245 У3 (ответ.)	3	0.076 кг
		8	ТУ-36-2682-85	Коробка Л258 У3 (унив.)	5	0,06 кг
				Детали		
БЧ		10		ф5 ВрI ГОСТ 6727-80*, ℓ=5450	4	0,77 кг
БЧ		11		ф5 ВрI ГОСТ 6727-80*, ℓ=230	4	0.03 кг
АЧ		12	97.85-ИМ 1-3.1	Петля П1	2	
БЧ		17		ф4 ВрI ГОСТ 6727-80*, ℓ=300	1	0.03 кг
А3		13	97.89-ИЖ 2.1-3.1 01.00.01	Тр. 1	2	
А3		14	-01	Тр. 2	1	
А3		15	-03	Тр.4	1	
А3		16	-13	Тр.14	2	

Привязан

Инв.№

Нач.АПМ	Лечерин		09.89
Гл.конст.	Радашкевич		
Рук.гр.	Стабредова		
Разраб.	Степанова		
Провер.	Булгакова		

97.89-ИЖ 2.1-3.1 04.01.00

Каркас пространственный КП 59.28-2-2

Стадия	Лист	Листов
Р	1	1

СибЗНИИЭП г. Новосибирск

Копировал: Тимофеева Формат А3

Инв.№ подл. | Подпись и дата | Взам. инв.№

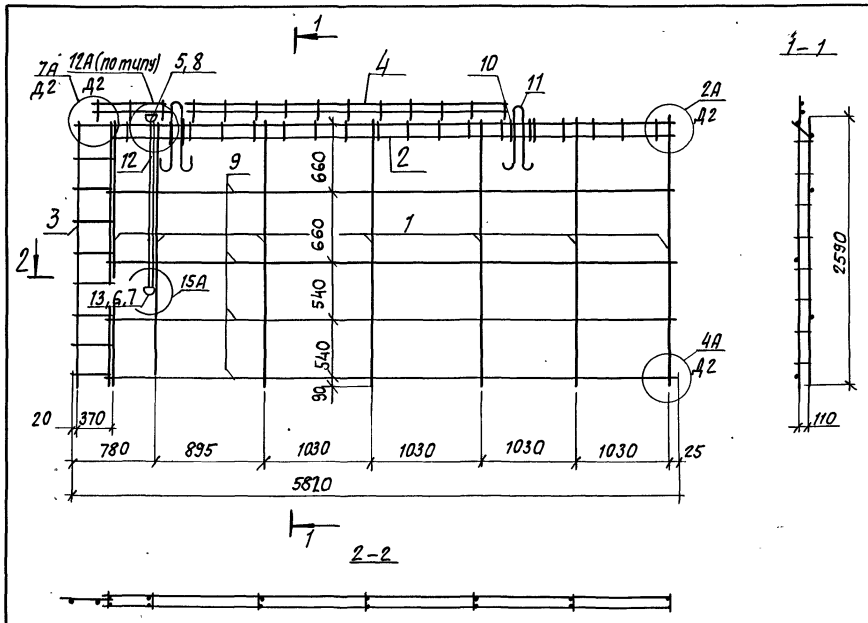

Формат	Зона	Поз.	Обозначение	Наименование	Кол.	Примечание
				Документация		
А3			97.89-ИЖ 2.1-3.1 00.00.00 ТО	Техническое описание	Х	
А3			97.89-ИЖ 2.1-3.1 00.00.00 Д2	Узлы армирования	Х	
				Сборочные единицы		
А3		1	97.89-ИЖ 2.1-3.1 00.00.01	Каркас КР 1	7	
А3		2	00.00.02-05	Каркас КР 15	1	
А3		3	00.00.03	Каркас КР 13	1	
А3		4	-01	Каркас КР 14	1	
А3		5	00.00.05-02	Каркас коробки ККЗ	1	
А3		6	-03	Каркас коробки ККЧ	1	
				Стандартные изделия		
		8	ТУ-36-2682-85	Коробка Л245 У3 (ответ.)	1	0,076кг
		7	ТУ-36-2682-85	Коробка Л256 У3 (унив).	3	0.06кг
				Детали		
Б4		9		ф5 Вр I ГОСТ 6727-80*, ℓ=5490	4	0,77кг
Б4		10		ф5 Вр I ГОСТ 6727-80*, ℓ=230	4	0.03кг
А4		11	97.85-ИМ 1-3.1	петля П1	2	
А3		12	01.00.01-13	тр. 14	1	0,31кг
А3		13		тр. 1	2	0,01кг

Масса пространственного каркаса - 20,21кг

привязан:

Инв. №

Нач. АПМ	Печерин		08.89
Гл. конст.	Радошкевич		
Рук. гр.	Стабредова		
Разраб.	Степанова		
Провер.	Булгакова		

97.89-ИЖ 2.1-3.1 ОЧ.02.00

Каркас пространственный КП 59.28-2-2л

Стадия	Лист	Листов
Р	1	1

СибЗНИИЭП г. Новосибирск

Копировал: Егорова

Формат А3

Инв. № подл. | Подпись и дата | Взам. инв. №

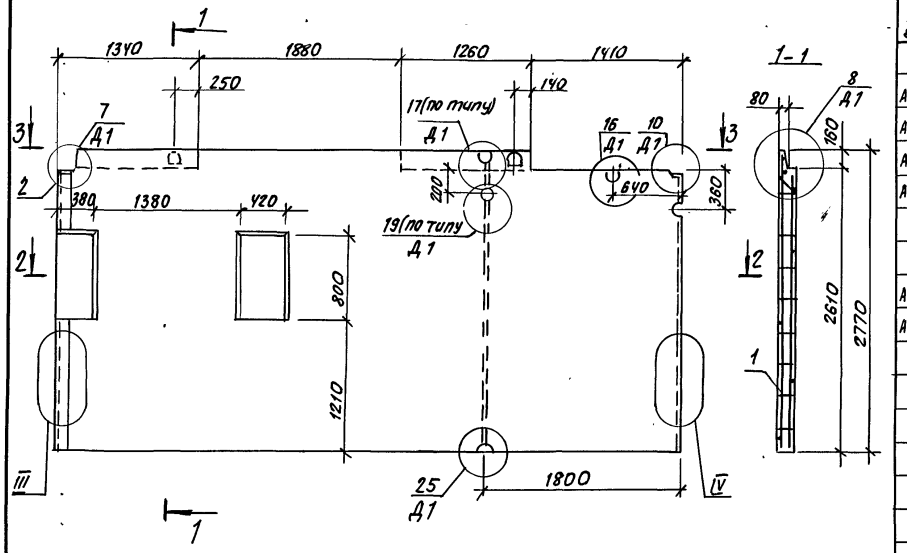

Формат	Зона	Поз.	Обозначение	Наименование	Кол.	Примечание
				Документация		
А3			97.89-ИЖ2.1-3.1 00.00.00 Д1	Узлы опалубки	X	
А3			97.89-ИЖ2.1-3.1 00.00.00 Д2	Узлы армирования	X	
А3			97.89-ИЖ2.1-3.1 00.00.00 ТО	Техническое описание	X	
А3			97.89-ИЖ2.1-3.1 00.00.00 РС	Ведомость расхода стали	X	
				Сборочные единицы		
А3		1	97.89-ИЖ2.1-31 05.01.00 СБ	КП 59.28-3	1	20.11кг
А4		2	97.85-ИМ1-3.1	Изделие закладное М5	2	0.85кг
				Материалы		
				Бетан класса В15	2,46	м3
				ПСВ 59.28.16-200т-3		
				Бетан класса В12,5	2,46	м3
				ПСВ 59.28.16-150т-3		

Обозначение	Марка	Масса, кг
97.89-ИЖ2.1-3.1 05.00.00	ПСВ59.28.16-200т-3	6150
-01	ПСВ59.28.16-150т-3	6150

Привязан:

Инв. №

Нач. АПМ	Печерин		08.89
Гл. конст.	Радошкевич		
Рук. гр.	Стафеева		
Разраб.	Степанова		
Проверил	Булгакова		

97.89-ИЖ2.1-3.1 05.00.00

Панель внутренняя стеновая
ПСВ 59.28.16-200т-3
ПСВ 59.28.16-150т-3

Стадия	Масса	Масштаб
Р	см. табл.	-
Лист 1	Листов 1	

СибЗНИИЭП
г. Новосибирск

Копировал: Макарка

Формат А3

Взам. инв. № | Подпись и дата | Инв. № подл.

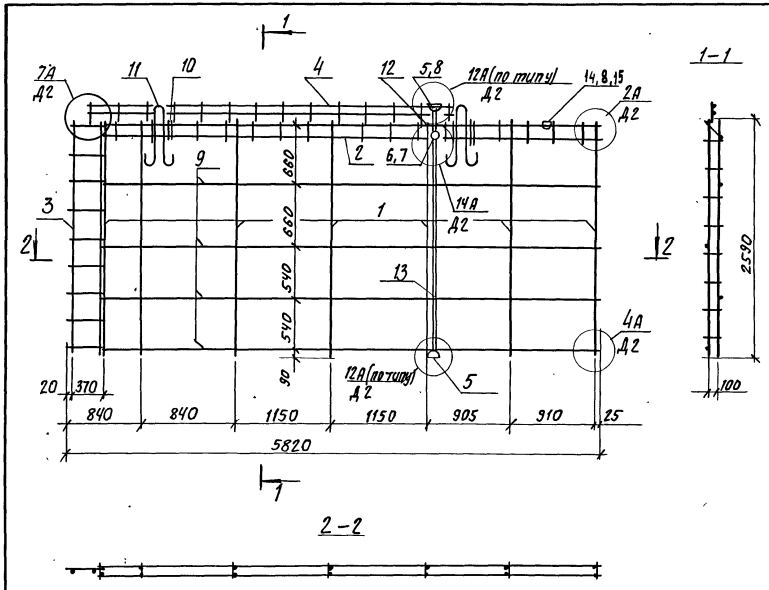

Формат	Зона	Поз.	Обозначение	Наименование	Кол.	Примечание
				Документация		
А3			97.89-ИЖ2.1-3.1 00.00.00 ТО	Техническое описание	×	
А3			97.89-ИЖ2.1-3.1 00.00.00 Д2	Узлы армирования	×	
				Сборочные единицы		
А3		1	97.89-ИЖ2.1-3.1 00.00.01	Каркас КР1	7	
А3		2	00.00.02-05	Каркас КР15	1	
А3		3	00.00.03	Каркас КР13	1	
А3		4	-01	Каркас КР14	1	
А3		5	00.00.05-02	Каркас коробки КК3	2	
А3		6	-04	Каркас коробки КК5	1	
А3		14	00.00.05	Каркас коробки КК1	1	
				Стандартные изделия		
		7	ТУ-36-2682-85	Коробка унив. Л256 У3	1	0.06 кг
		8	ТУ-36-2682-85	Коробка ответ. Л245 У3	4	0.076 кг
				Детали		
БЧ		9		ф5ВрI ГОСТ6727-80*; ℓ=5490	4	0.77 кг
БЧ		10		ф5ВрI ГОСТ6727-80*; ℓ=230	4	0.03 кг
АЧ		11	97.85-ИМ1-3,1	Петля П1	2	
А3		12	97.89-ИЖ2.1-3.1 01.00.01-31	Тр. 32	1	
А3		13	-16	Тр. 17	1	
А3		15	01.00.01	Тр. 1	1	

Масса пространственного каркаса-20,11 кг

Привязан:

Инв. №

Нач. АПН	Печерин		08.89
Гл. конст.	Радашкевич		
Рук. гр.	Стабредова		
Разраб.	Степанова		
Провер.	Булгакова		

97.89-ИЖ2.1-3.1 05.01.00

Каркас пространственный КП 59,28-3

Стадия	Лист	Листов
Р	1	1

СибЗНИИЭП г. Новосибирск

Копировал: Теорин

Формат А3

Инв. № подл. | Подпись и дата | Взам. инв. №

Формат	Зона	Поз.	Обозначение	Наименование	кол. на испол.				Примечание
						01	02	03	
				Документация					
А3			97.89-ИЖ 2.1-3.1 06.00.00 СБ	Сборочный чертеж	×	×	×	×	
А3			97.89-ИЖ 2.1-3.1 00.00.00 Д1	Узлы опалубки	×	×	×	×	
А3			97.89-ИЖ 2.1-3.1 00.00.00 Д2	Узлы армирования	×	×	×	×	
А3			97.89-ИЖ 2.1-3.1 00.00.00 ТО	Техническое описание	×	×	×	×	
А3			97.89-ИЖ 2.1-3.1 00.00.00 РС	Ведомость расхода стали	×	×	×	×	
				Сборочные единицы					
А3		1	97.89-ИЖ 2.1-3.1 06.01.00	КП 59.28-2р	1	1			30.14 кг
А3		2	97.89-ИЖ 2.1-3.1 06.02.00	КП 59.28-2лр			1	1	30.14 кг
А4		3	97.85-ИМ 1-3.1	Изделие закладное М5	2	2	2	2	0,85 кг
				Материалы					
				Бетон класса В15	2.11				м³
				ПСВ 59.28.16-200т-2р					
				Бетон класса В12,5		2,11			м³
				ПСВ 59.28.16-150т-2р					
				Бетон класса В15			2.11		м³
				ПСВ 59.28.16-200т-2лр					
				Бетон класса В12,5				2.11	м³
				ПСВ 59.28.16-150т-2лр					
Б4		4		Пробка деревянная	4	4	4	4	шт.

Инв. № подл. | Подпись и дата | Взам. инв. №

Привязан

Инв. №

Нач. АПМ	Печерин		08.89
Гл. конст.	Радашкевич		
Рук. гр.	Стаберова		
Разраб.	Степанова		
Провер.	Булгакова		

97.89-ИЖ 2.1-3.1 06.00.00

Панель внутренняя стеновая
ПСВ 59.28.16-200т-2р; ПСВ 59.28.16-150т-2р
ПСВ 59.28.16-200т-2лр; ПСВ 59.28.16-150т-2лр

Стадия	Лист	Листов
Р	1	1

СибЗНИИЭП
г. Новосибирск

Корректор Тимофеева

Рис. 1

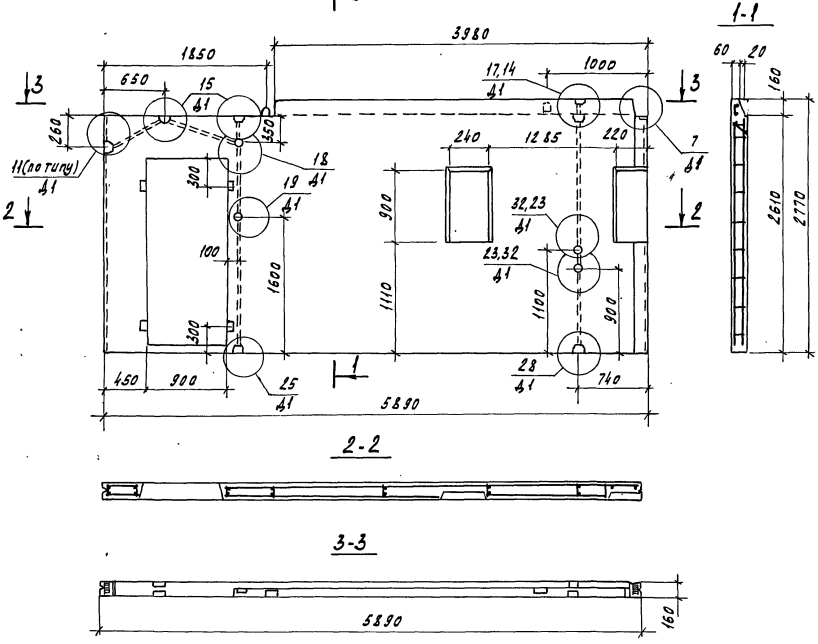

Рис. 2
Зеркальное отражение
Остальное см. рис. 1

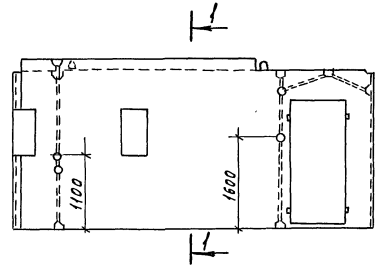

Обозначение	Марка	Рис.	Масса кг
97.89-НЖ2.1-3.1 06.00.00	ПСВ 59.28.16-200т-2р	1	5280
-01	ПСВ 59.28.16-150т-2р	1	5280
-02	ПСВ 59.28.16-200т-2лр	2	5280
-03	ПСВ 59.28.16-150т-2лр	2	5280

Привязан

Инв. № подл. | Подпись и дата | Взам. инв. №

Нач. АПМ	Печерин		08.89
Гл. констр.	Радошкевич		
Рук. гр.	Стадредова		
Проверил	Булгакова		
Разработ	Моисеева		

97.89-НЖ2.1-3.1 06.00.00 СБ

Панель внутренняя стеновая ПСВ 59.28.16-200т-2р; ПСВ 59.28.16-150т-2р ПСВ 59.28.16-200т-2лр, ПСВ 59.28.16-150т-2лр
Сборочный чертеж

Стадия	Масса	Масштаб
Р	см. табл.	-
Лист 1	Листов 1	

СибЗНИИЭП г. Новосибирск

Копировал Кириенко Формат А3

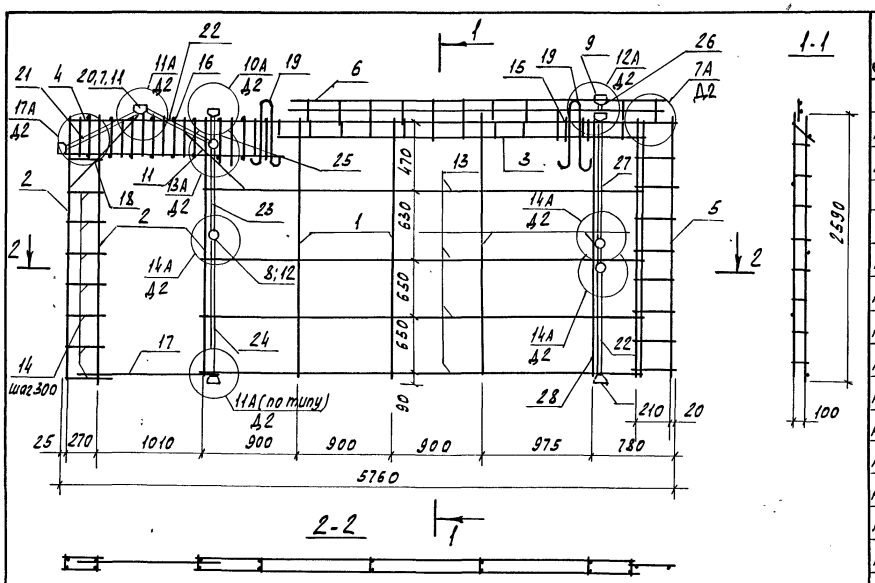

Формат	Зона	Поз.	Обозначение	Наименование	Кол.	Примечание
				Документация		
А3			97.89-НЖ2.1-3.1 ОО.ОО.ОО ТО	Техническое описание	×	
А3			97.89-НЖ2.1-3.1 ОО.ОО.ОО Д2	Узлы армирования	×	
				Сборочные единицы		
А3		1	97.89-НЖ2.1-3.1 ОО.ОО.01	Каркас КР1	5	
А3		2	-01	Каркас КР2	3	
А3		3	ОО.ОО.02-04	Каркас КР 22	1	
А3		4	ОО.ОО.04	Каркас КР12	2	
А3		5	ОО.ОО.03-02	Каркас КР 16	1	
А3		6	-03	Каркас КР 17	1	
А3		7	ОО.ОО.05	Каркас коробки КК1	5	
А3		8	-04	Каркас коробки КК5	3	
А3		9	-02	Каркас коробки КК3	2	
А3		10	-05	Каркас коробки КК6	1	
				Стандартные изделия		
		11	ТУ-36-26 82-85	Коробка ответв. Л245 У3	12	0.076 кг
		12	ТУ-36-26 82-85	Коробка унив. Л256 У3	5	0.06 кг
				Детали		
БУ		16		ф5 Вр I ГОСТ 6727-80*, ℓ=150	20	0.02 кг
БУ		17		ф8 А III ГОСТ 5781-82*, ℓ=1410	1	0.56 кг
БУ		18		ф8 А III ГОСТ 5781-82*, ℓ=1000	4	0.40 кг
БУ		13		ф 5 Вр I ГОСТ 6727-80*, ℓ=4260	4	0.60 кг
БЧ		14		ф5 Вр I ГОСТ 6727-80*, ℓ=320	16	0.05
БЧ		15		ф5 Вр I ГОСТ 6727-80*, ℓ=230	2	0.03 кг

Формат	Зона	Поз.	Обозначение	Наименование	Кол.	Примечание
А3		19	97.85-НМ1-3.1	Петля П1	2	
А3		20	97.89-НЖ2.1-3.1 01.00.01	Тр. 1	7	
А3		21	-03	Тр. 4	1	
А3		22	-05	Тр. 6	2	
А3		23	-25	Тр. 26	1	
А3		24	-12	Тр. 13	1	
А3		25	-26	Тр. 27	1	
А3		26	-27	Тр. 28	1	
А3		27	-13	Тр 14	1	
А3		28	-28	Тр. 29	1	

Масса пространственного каркаса 30.14 кг

Привязан

Инв.№

Взам.инв.№ | Подпись и дата | Инв.№ подл.

Нач.АПМ	Печерин		08.89
Гл.конст.	Радашкевич		
Рук.гр.	Стафеедова		
Разраб.	Степанова		
Провер.	Булгакова		

97.89-НЖ2.1-3.1 06.01.00

Каркас пространственный КП 59.28-2р

Стадия	Лист	Листов
Р	1	1

СибЗНИИЭП г. Новосибирск

Копировал Куценко Формат А3

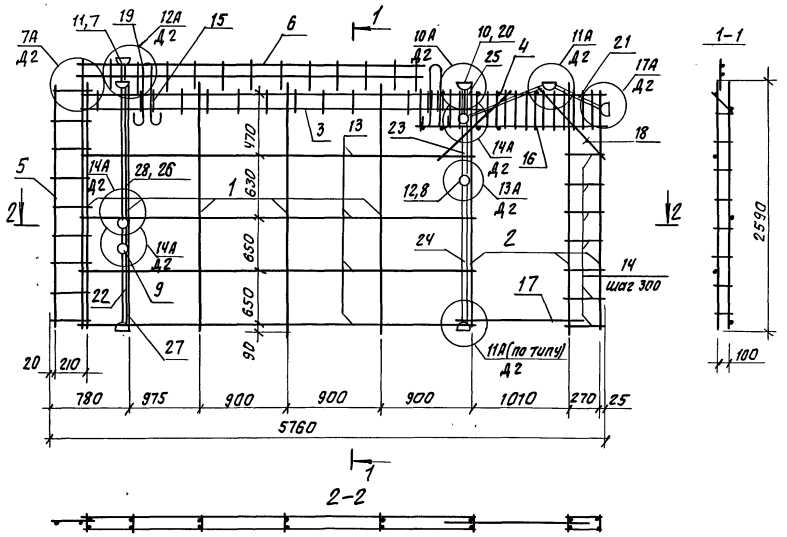

Формат	Зона	Поз.	Обозначение	Наименование	Кол.	Примечание
				Документация		
А3			97.89-ИЖ2.1-3.1 00.00.00.ТО	техническое описание	×	
А3			97.89-ИЖ2.1-3.1 00.00.00 Д2	Узлы армирования	×	
				Сборочные единицы		
А3		1	97.89-ИЖ2.1-3.1 00.00.01	Каркас КР1	5	
А3		2	-01	Каркас КР2	3	
А3		3	00.00.02-04	Каркас КР22	1	
А3		4	00.00.04	Каркас КР12	2	
А3		5	00.00.03-02	Каркас КР16	1	
А3		6	-03	Каркас КР17	1	
А3		7	00.00.05-02	Каркас коробки КК3	2	
А3		8	-05	Каркас коробки КК6	1	
А3		9	-04	Каркас коробки КК5	3	
А3		10	00.00.05	Каркас коробки КК1	5	
				Стандартные изделия		
		11	ТУ-36-2682-85	Коробка ответв. Л245 У3	12	0,076кг
		12	ТУ-36-2682-85	Коробка универ. Л256 У3	5	0,06кг
				Детали		
Б4		13		ф5ВрI* ГОСТ 6727-80*; ℓ=4260	4	0,6кг
Б4		14		ф5ВрI ГОСТ 6727-80*; ℓ=320	14	0,05кг
Б4		15		ф5ВрI ГОСТ 6727-80*; ℓ=230	2	0,03кг
Б4		16		ф5ВрI ГОСТ 6727-80*; ℓ=160	20	0,02кг
Б4		17		ф8АIII ГОСТ 5781-82*; ℓ=1410	1	0,56кг
Б4		18		ф8АIII ГОСТ 5781-82*; ℓ=1000	4	0,40кг

Формат	Зона	Поз.	Обозначение	Наименование	Кол.	Примечание
А4		19	97.85-ИМ1-3.1	Петля П1	2	
А3		20	97.89-ИЖ2.1-3.1 01.00.01	тр. 1	7	
А3		21	-03	тр. 4	1	
А3		22	-05	тр. 6	2	
А3		23	-25	тр. 26	1	
А3		24	-12	тр. 13	1	
А3		25	-26	тр. 27	1	
А3		26	-27	тр. 28	1	
А3		27	-28	тр. 29	1	
А3		28	-13	тр. 14	1	

Масса пространственного каркаса 30.14 кг

Привязан:

Инв. №

Нач. Апп.	Печерин		08.89
Гл. констр.	Радашкевич		
Рук. гр.	Стабредова		
Разраб.	Степанова		
Пров.	Булгакова		

97.89-ИЖ2.1-3.1 06.02.00

Каркас пространственный КП 59,28-2ЛР

Стадия	Лист	Листов
Р	1	1

СибЗНИИЭП г. Новосибирск

Инв. № подл. | Подпись и дата | Взам. инв. №

Копировал: Теарин

Формат А3

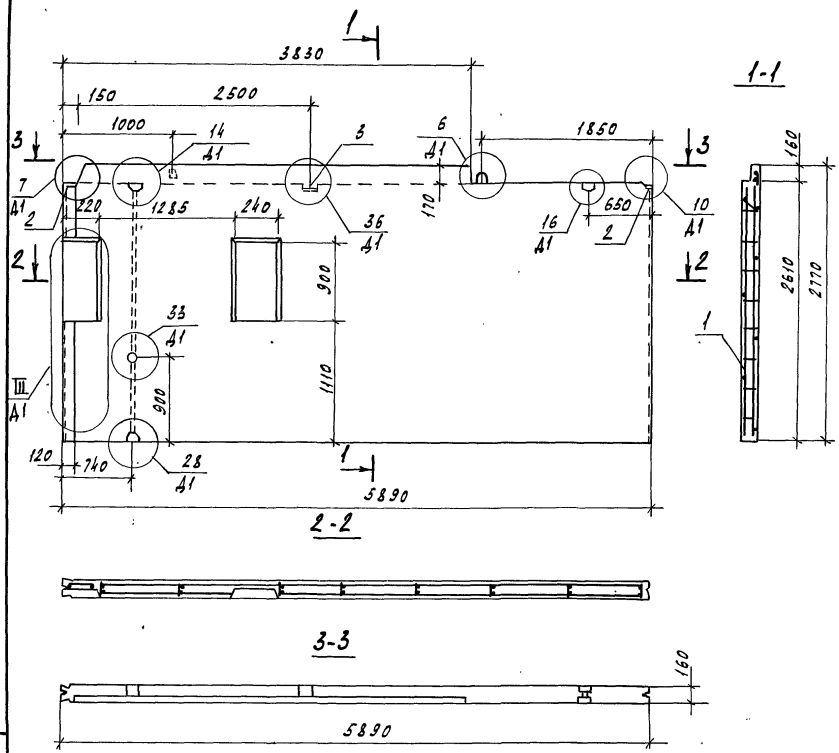

Формат	Зона	Поз.	Обозначение	Наименование	Кол.	Примечание
				Документация		
А3			97.89-НЖ2.1-3.1 00.00.00 Д1	Узлы опалубки	×	
А3			97.89-НЖ2.1-3.1 00.00.00 Д2	Узлы армирования	×	
А3			97.89-НЖ2.1-3.1 00.00.00ТО	Техническое описание	×	
А3			97.89-НЖ2.1-3.1 00.00.00РС	Ведомость расхода стали	×	
				Сборочные единицы		
А3		1	97.89-НЖ2.1-3.1 07.01.00	КП 59.28-12	1	21.42 кг
А4		2	97.85-НМ1-3.1	Изделие закладное М5	2	0.85 кг
А4		3	97.85-НМ1-3.1	Изделие закладное М20	1	0.58 кг
				Материалы		
				Бетон класса В15	2.46	м³
				ПСВ 59.28.16-200т-12		
				Бетон класса В12.5	2.46	м³
				ПСВ 59.28.16-150т-12		

Привязан

Инв. №

Нач. АПМ-1	Печерин		08.89
Гл. констр.	Радошкевич		
Рук. гр.	Стафеедова		
Провер.	Булгакова		
Разработ.	Моисеева		

97.89-НЖ2.1-3.1 07.00.00

Панель внутренняя стеновая ПСВ 59.28.16-200т-12 ПСВ 59.28.16-150т-12

Стадия	Масса	Масштаб
Р	6150 кг	
Лист 1	Листов 1	

СибЗНИИЭП г. Новосибирск

Копировал Формат А2

Инв. № подл. | Подпись и дата | Взам. инв. №

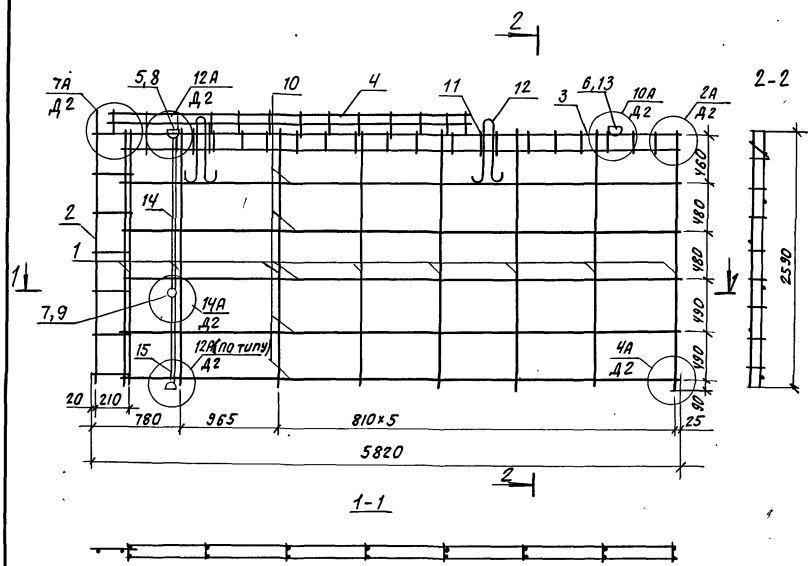

Формат	Зона	Поз.	Обозначение	Наименование	Кол.	Примечание
				Документация		
А3			97.89-ИЖ 2.1-3.1 ОО.ОО.ОО ТО	техническое описание	×	
А3			97.89-ИЖ 2,1-3.1 ОО.ОО.ОО Д2	Узлы армирования	×	
				Сборочные единицы		
А3		1	97.89-ИЖ2.1-3.1 ОО.ОО.01	каркас КР1	8	
А3		2	ОО.ОО.03-02	каркас КР16	1	
А3		3	ОО.ОО.03-05	каркас КР18	1	
А3		4	-04	каркас КР19	1	
А3		5	ОО.ОО.05 -02	каркас коробки КК3	2	
А3		6	ОО.ОО.05	каркас коробки КК1	1	
А3		7	-04	каркас коробки КК5	1	
				Стандартные изделия		
		8	ТУ-36-2682-85	Коробка ответв. л 245 У3	4	0,076 кг
		9	ТУ-36-2682-85	коробка универ. л. 256 У3	1	0,06 кг
				Детали		
БЧ		10		ф5 Вр I ГОСТ 6727-80*, ℓ=5590	5	0,79 кг
БЧ		11		ф5 Вр I ГОСТ 6727-80*, ℓ=230	4	0,03 кг
АЧ		12	97.85-ИМ 1-3.1	петля П1	2	
А3		13	97.89-ИЖ 2, 1-3.1	тр. 1	1	
А3		14	-13	тр. 14	1	
А3		15	-05	тр. 6	1	

Масса пространственного каркаса – 21,42 кг

Привязан:

Инв. №

Нач. АПМ.	Печерин		08.89
Гл. конст.	Радашкевич		
Рук. гр.	Стабредова		
Провер.	Булгакова		
Разраб.	Степанова		

97.89-ИЖ2,1-3.1 07.01.00

Каркас пространственный КП 59,28-12

Стадия	Лист	Листов
Р	1	1

СибЗНИИЭП г. Новосибирск

Копировал: Макар

Формат А3

Инв. № подл. | Подпись и дата | Взам. инв. №

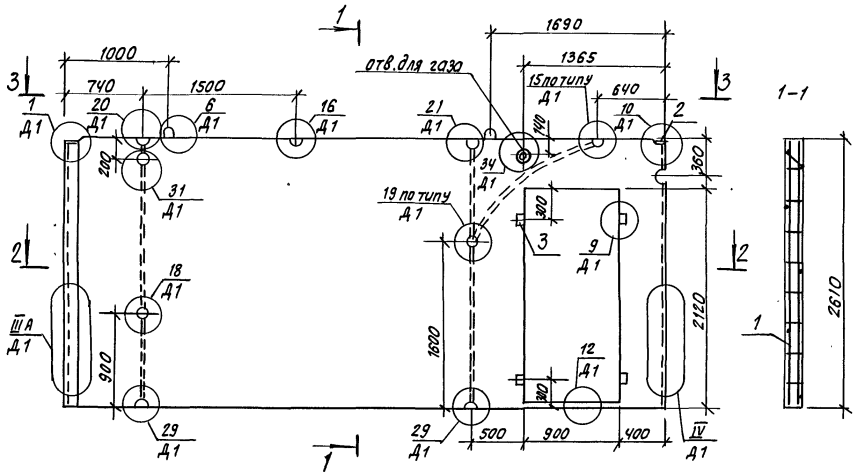

Формат	Зона	Поз.	Обозначение	Наименование	Кол.	Примечание
				Документация		
А3			97.89-ИЖ2.1-3.1 00.00.00 Д1	Узлы опалубки	×	
А3			97.89-ИЖ2,1-3.1 00.00.00 Д2	Узлы армирования	×	
А3			97.89-ИЖ2,1-3.1 00.00.00 ТО	Техническое описание	×	
А3			97.89-ИЖ2.1-3.1 00.00.00 РС	Ведомость расхода стали	×	
				Сборочные единицы		
А3		1	97.89-ИЖ2.1-3.1 08.01.00	КП 59.26-2	1	29,06
А4		2	97.85-ИМ1-3.1	Изделие закладное М5	2	0.85 кг
				Материалы		
				Бетон класса В15	2,13	м3
				ПСВ 59.26.16-200Т-2		
				Бетон класса В12,5	2,13	м3
				ПСВ 59.26.16-150Т-2		
Б4		3		Пробка деревянная	4	шт.

Обозначение	Марка	Масса, кг
97.89-ИЖ2.1-3.1 08.00.00	ПСВ 59.26.16-200Т-3	5330
-01	ПСВ 59.26.16-150Т-3	5330

Привязан:

Инв. №

Нач.АПМ.	Печерин		08.89
Гл.конст.	Радашкевич		
Рук.гр.	Стабредова		
Разраб.	Степанова		
Провер.	Булгакова		

97.89-ИЖ2.1-3.1 08.00.00

Панель внутренняя стеновая
ПСВ 59.26.16-200Т-3
ПСВ 59.26.16-150Т-3

Стадия	Масса	Масштаб
Р	см табл.	-
Лист 1	Листов 1	

СибЗНИИЭП
г.Новосибирск

Копировал: Степанова

Формат А3

Инв. № подл. | Подпись и дата | Взам. инв. №

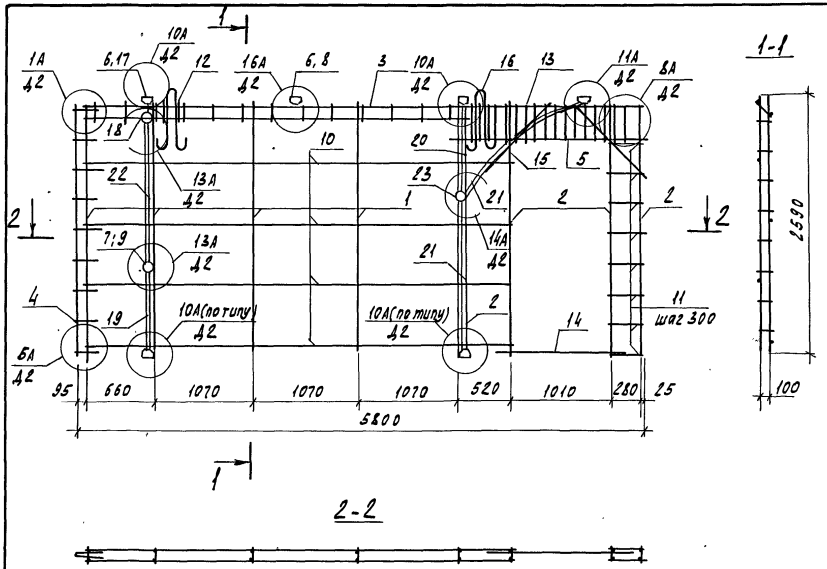

Формат	Зона	Поз.	Обозначение	Наименование	Кол.	Примечание
				Документация		
А3			97.89-НЖ2.1-3.1 00.00.00ТО	Техническое описание	×	
А3			97.89-НЖ2.1-3.1 00.00.00Д2	Узлы армирования	×	
				Сборочные единицы		
А3		1	97.89-НЖ2.1-3.1 00.00.01	Каркас КР1	4	
А3		2	-01	Каркас КР2	4	
А3		3	-03	Каркас КР4	1	
А3		4	00.00.08	Каркас КР11	1	
А3		5	00.00.04	Каркас КР12	2	
А3		6	00.00.05	Каркас коробки КК1	6	
А3		7	-05	Каркас коробки КК6	2	
А3		23	-04	Каркас коробки КК5	1	
				Стандартные изделия		
		8	ТУ-36-2682-85	Коробка ответв. Л245У3	10	0.076 кг
		9	ТУ-36-2682-85	Коробка унив. Л256У3	5	0.06 кг
				Детали		
Б4		10		ф5ВрI ГОСТ 6727-80*, ℓ=4440	4	0.63 кг
Б4		11		ф5ВрI ГОСТ 6727-80*, ℓ=330	16	0.05 кг
Б4		12		ф5ВрI ГОСТ 6727-80*, ℓ=230	2	0.03 кг
Б4		13		ф5ВрI ГОСТ 6727-80*, ℓ=150	20	0.02 кг
Б4		14		ф8АIII ГОСТ 5781-82*, ℓ=1410	1	0.56 кг
Б4		15		ф8АIII ГОСТ 5781-82*, ℓ=1000	4	0.40 кг
А4		16	97.85-ИМ1-3.1	Петля П1	2	
А3		17	97.89-НЖ2.1-3.1 01.00.01	Тр. 1	6	

Формат	Зона	Поз.	Обозначение	Наименование	Кол.	Примечание
А3		18	97.89-НЖ2.1-3.1 01.00.01 -01	Тр. 2	2	
А3		19	-05	Тр. 6	1	
А3		20	-06	Тр. 7	1	
А3		21	-12	Тр. 13	2	
А3		22	-11	Тр. 12	2	

Масса пространственного каркаса 29.06 кг

Взам. инв. №

Подпись и дата

Инв. № подл.

Привязан

Инв. №

Нач. АПМ1	Печерин		08.89
Гл. конст.	Радашкевич		
Рук. гр.	Стабредова		
Провер.	Булгакова		
Разраб.	Степанова		

97.89-НЖ2.1-3.1 08.01.00

Каркас пространственный КП 59.26-2

Стадия	Лист	Листов
Р	1	1

СибЗНИИЭП г. Новосибирск

Копировал Кириенко Формат А3

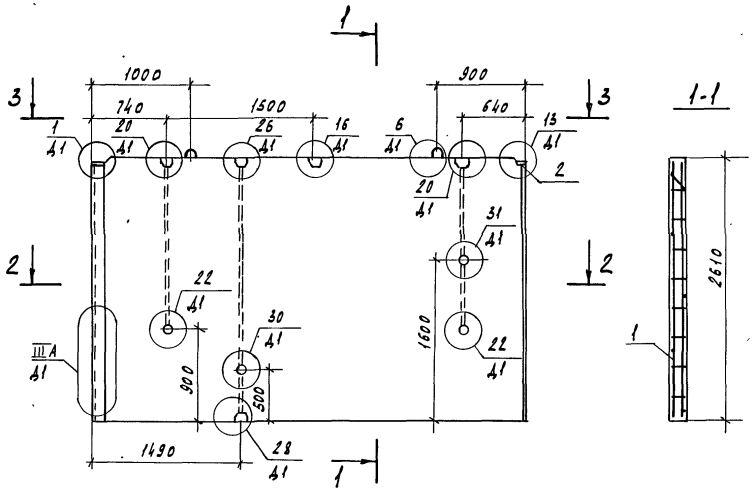

Формат	Зона	Поз.	Обозначение	Наименование	Кол.	Примечание
				Документация		
А3			97.89-НЖ2.1-3.1 00.00.00 Д1	Узлы опалубки	Х	
А3			97.89-НЖ2.1-3.1 00.00.00 Д2	Узлы армирования	Х	
А3			97.89-НЖ2.1-3.1 00.00.00 ТО	Техническое описание	Х	
А3			97.89-НЖ2.1-3.1 00.00.00 РС	Ведомость расхода стали	Х	
				Сборочные единицы		
А3		1	97.89-НЖ2.1-3.1 09.01.00	КП 44.26	1	15.26 кг
А4		2	97.85-ИМ1-3.1	Изделие закладное М5	2	0.85 кг
				Материалы		
				Бетон класса В15	1.81	м³
				ПСВ 44.26.16-200т		
				Бетон класса В12.5	1.81	м³
				ПСВ 44.26.16-150т		

Обозначение	Марка	Масса, кг
97.89-НЖ2.1-3.1 09.00.00	ПСВ 44.26.16-200т	4530
-01	ПСВ 44.26.16-150т	4530

Привязан

Инв.№

Нач.АПМ	Печерин		08.89
Гл.конст.	Радашкевич		
Рук.гр.	Стафеева		
Разраб.	Степанова		
Провер.	Булгакова		

97.89-НЖ2.1-3.1 09.00.00

Панель внутренняя стеновая
ПСВ 44.26.16-200т
ПСВ 44.26.16-150т

Стадия	Масса	Масштаб
Р	см. таб.	

Лист 1 | Листов 1

СибЗНИИЭП
г. Новосибирск

Копировал Кириенко

Формат А3

Инв.№ подл. | Подпись и дата | Взам. инв.№

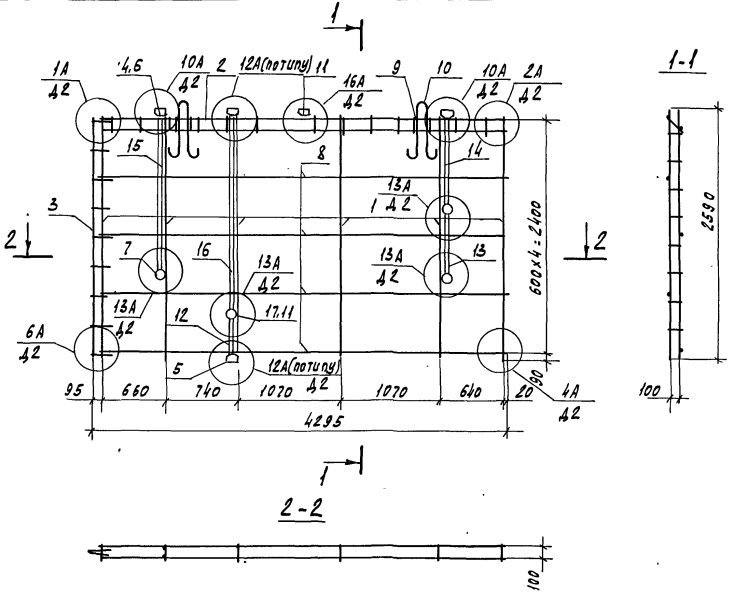

Формат	Зона	Поз.	Обозначение	Наименование	Кол.	Примечание
				Документация		
А3			97.89-НЖ2.1-3.1 00.00.00 ТО	Техническое описание	×	
А3			97.89-НЖ2.1-3.1 00.00.00 Д2	Узлы армирования	×	
				Сборочные единицы		
А3		1	97.89-НЖ2.1-3.1 00.00.01	Каркас КР1	6	
А3		2	00.00.06-01	Каркас КР26	1	
А3		3	00.00.08	Каркас КР11	1	
А3		4	00.00.05	Каркас коробки КК1	3	
А3		5	-02	Каркас коробки КК3	2	
А3		17	-05	Каркас коробки КК6	3	
				Стандартные изделия		
		6	ТУ-36-2682-85	Коробка ответв. л245 У3	8	0.076 кг
		7	ТУ-36-2682-85	Коробка унив. л256 У3	8	0.06 кг
				Детали		
БЧ		8		ф5 Вр I ГОСТ 6727-80*, ℓ=4220	4	0.60 кг
БЧ		9		ф5 Вр I ГОСТ 6727-80*, ℓ=230	4	0.03 кг
А4		10	97.85-ИМ1-3.1	Петля П2	2	
А3		11	97.89-НЖ2.1-3.1 01.00.01-17	Тр.18	2	
А3		12	-19	Тр.20	1	
А3		13	-03	Тр.4	2	
А3		14	-06	Тр.7	2	
А3		15	-13	Тр.14	2	
А3		16	-24	Тр.25	1	

Масса пространственного каркаса - 15.26 кг

Привязан

Инв.№

Нач.АПМ	Печерин		08.89
Гл.конст.	Радашкевич		
Рук.гр.	Стодредова		
Провер.	Булгакова		
Разраб.	Степанова		

97.89-НЖ2.1-3.1 09.01.00

Каркас пространственный КП 44.26

Стадия	Лист	Листов
Р	1	1

СНБЗНИИЭП г.Новосибирск

Копировал Кириенко Формат А3

Инв.№ подл. | Подпись и дата | Взам. инв.№

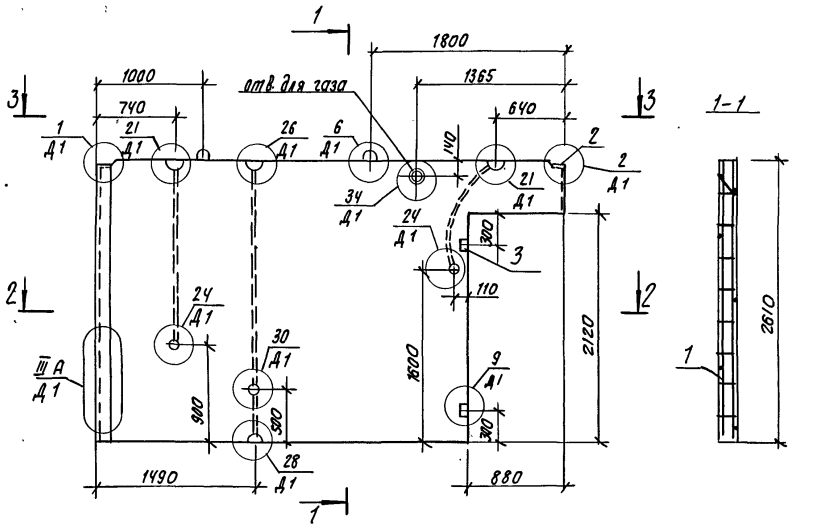

Формат	Зона	Поз.	Обозначение	Наименование	Кол.	Примечание
				Документация		
А3			97.89-ИЖ2.1-3.1 00.00.00 Д1	Узлы опалубки	×	
А3			97.89-ИЖ2.1-3.1 00.00.00 Д2	Узлы армирования	×	
А3			97.89-ИЖ2.1-3.1 00.00.00 ТО	Техническое описание	×	
А3			97.89-ИЖ2.1-3.1 00.00.00 РС	Ведомость расхода стали	×	
				Сборочные единицы		
А3		1	97.89-ИЖ2.1-3.1 10.01.00	КП ЧЧ.26-2	1	18,77 кг
А4		2	97.85-ИМ1-3.1	Изделие закладное М5	2	0.85 кг
				Материалы		
				Бетон класса В15	1.51	м3
				ПСВ ЧЧ.26.16-200Т-2		
				Бетон класса В12,5	1.51	м3
				ПСВ ЧЧ.26.16-150Т-2		
Б4		3		Пробка деревянная	2	шт

Обозначение	Марка	Масса, кг
97.89-ИЖ2.1-3.1 10.00.00	ПСВ ЧЧ.26.16-200Т-2	3780
-01	ПСВ ЧЧ.26.16-150Т-2	3780

Привязан:

Инв. №

Нач. АПМ.	Печерин	08.89
Гл. конст.	Радашкевич	
Рук. гр.	Стабредова	
Разраб.	Степанова	
Провер.	Булгакова	

97.89-ИЖ2.1-3.1 10.00.00

Панель внутренняя стеновая
ПСВ ЧЧ.26.16-200Т-2
ПСВ ЧЧ.26.16-150Т-2

Стадия	Масса	Масштаб
Р	см. табл.	
Лист 1	Листов 1	

СибЗНИИЭП
г. Новосибирск

Копировал: Федор

Формат А3

Инв. № подл. | Подпись и дата | Взам. инв. №

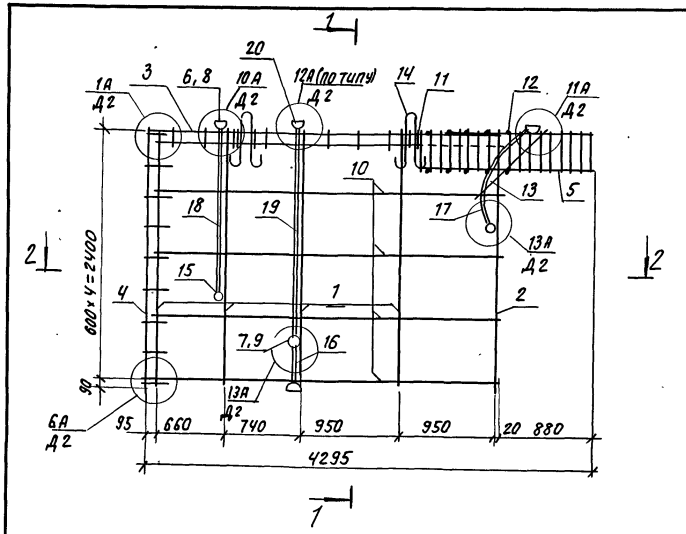

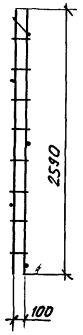

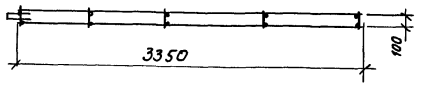

Формат	Зона	Поз.	Обозначение	Наименование	Кол.	Примечание
				Документация		
А3			97.89-ИЖ2.1-3.1 00.00.00. ТО	Техническое описание	×	
А3			97.89-ИЖ2.1-3.1 00.00.00 Д2	Узлы армирования	×	
				Сборочные единицы		
А3		1	97.89-ИЖ2.1-3.1 00.00.01	Каркас КР1	4	
А3		2	-01	Каркас КР2	1	
А3		3	00.00.02 -01	Каркас КР 8	1	
А3		4	00.00.08	Каркас КР 11	1	
А3		5	00.00.04 -04	Каркас КР 40	2	
А3		6	00.00.05	Каркас коробки ККТ	2	
А3		7	-05	Каркас коробки ККБ	3	
А3		20	-02	Каркас коробки КП3	2	
				Стандартные изделия		
		8	ТУ-36-2682-85	Коробка ответ. л 245 У3	6	0.076 кг
		9	ТУ-36-2682-85	Коробка унив. л 256 У3	6	0.06 кг
				Детали		
БЧ		10		ф58рI ГОСТ 6727-80*; ℓ=3350	4	0.47 кг
БЧ		11		ф58рI ГОСТ 6727-80*, ℓ=230	4	0.03 кг
БЧ		12		ф58рI ГОСТ 6727-80*; ℓ=150	20	0.02 кг
БЧ		13		ф8АIII ГОСТ 6727-80,* ℓ=1000	2	0.40 кг
АУ		14	97.85-ИМ1-3.1	петля П3	2	
А3		15	97.89-ИЖ 2.1-3.1 01.00.01	тр. 1	5	
А3		16	-19	тр. 20	1	

Формат	Зона	Поз.	Обозначение	Наименование	Кол.	Примечание
А3		17	97.89-ИЖ2.1-3.1 01.00.01 -07	Тр. 8	1	
А3		18	-13	Тр. 14	1	
А3		19	-16	Тр. 16	1	

Масса пространственного каркаса – 18,77 кг

Привязан:

Инв. №

Нач. АПМ.	Печерин		08.89
Гл. констр.	Радашкевич		
Рук. гр.	Ставредова		
Провер.	Булгакова		
Разраб.	Степанова		

97.89-ИЖ 2.1-3.1 10.01.00

Каркас пространственный кп 44.26-2

Стадия	Лист	Листов
Р	1	1

СибЗНИИЭП г. Новосибирск

Копировал: тазь Формат А3

Инв. № подл. | Подпись и дата | Взам. инв. №

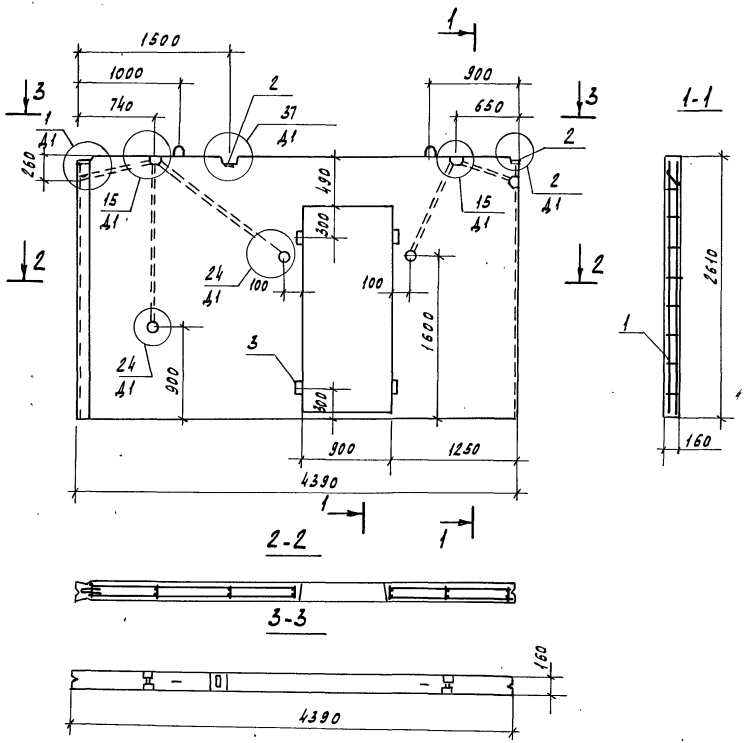

Формат	Зона	Поз.	Обозначение	Наименование	Кол.	Примечание
				Документация		
А3			97.89-НЖ2.1-3.1 00.00.00ДЧ1	Узлы опалубки	Х	
А3			97.89-НЖ2.1-3.1 00.00.00ДЧ2	Узлы армирования	Х	
А3			97.89-НЖ2.1-3.1 00.00.00ТО	Техническое описание	Х	
А3			97.89-НЖ2.1-3.1 00.00.00РС	Ведомость расхода стали	Х	
				Сборочные единицы		
А3		1	97.89-НЖ2.1-3.1 11.01.00	КП 44.26-5	1	23.81 кг
А3		2	97.85-НМ1-3.1	Изделие закладное М5	3	0.85 кг
				Материалы		
				Бетон класса В15	1.53	м³
				ПСВ 44.26.16-200т-5		
				Бетон класса В12.5	1.53	м³
				ПСВ 44.26.16-150т-5		
Бч		3		Продка деревянная	4	шт

Привязан

Инв.№

Нач.ДПМ1	Печерин		08.89
Гл.констр.	Радашкевич		
Рук.гр.	Стафеедова		
Провер.	Булгакова		
Разработ.	Моисеева		

97.89-НЖ2.1-3.1 11.00.00

Панель внутренняя стеновая
ПСВ 44.26.16-200т-5
ПСВ 44.26.16-150т-5

Стадия	Масса	Масштаб
Р	3830 кг	

Лист 1 Листов 1

СибЗНИИЭП
г. Новосибирск

Инв.№ подл. | Подпись и дата | Взам.инв.№

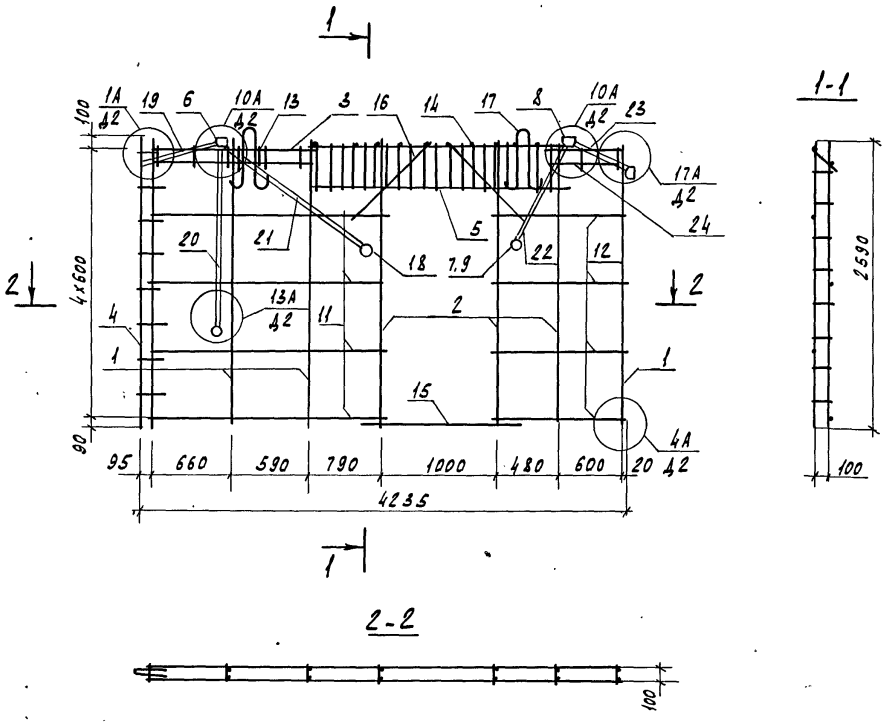

Формат	Зона	Поз.	Обозначение	Наименование	Кол.	Примечание
				Документация		
А3			97.89-НЖ2.1-3.1 00.00.00 ТО	Техническое описание	Х	
А3			97.89-НЖ2.1-3.1 00.00.00 Д2	Узлы армирования	Х	
				Сборочные единицы		
А3		1	97.89-НЖ2.1-3.1 00.00.01	Каркас КР1	4	
А3		2	-01	Каркас КР2	3	
А3		3	00.00.07-03	Каркас КР20	1	
А3		4	00.00.08	Каркас КР11	1	
А3		5	00.00.04-02	Каркас КР24	2	
А3		6	00.00.05	Каркас коробки ККГ	2	
А3		7	-06	Каркас коробки ККБ	3	
А3		24	00.00.07-05	Каркас КР41	1	
				Стандартные изделия		
		8	ТУ-36-2682-85	Коробка ответв. 1245 У3	6	0.076кг
		9	ТУ-36-2682-85	Коробка универ. 1256 У3	6	0.06 кг
				Детали		
БЧ		11		ф5 Вр I ГОСТ 6727-80*, ℓ=2080	4	0.29 кг
БЧ		12		ф5 Вр I ГОСТ 6727-80*, ℓ=1120	4	0.16 кг
БЧ		13		ф5 Вр I ГОСТ 6727-80*, ℓ=230	2	0.03кг
БЧ		14		ф5 Вр I ГОСТ 6727-80*, ℓ=150	22	0.02кг
БЧ		15		ф8 А III ГОСТ 5781-82*, ℓ=1410	1	0.56кг
БЧ		16		ф8 А III ГОСТ 5781-82*, ℓ=1000	4	0.40кг
А4		17	97.85-ИМ1-3.1	Петля П3	2	

Формат	Зона	Поз.	Обозначение	Наименование	Стр.	Примечание
А3		18	97.89-НЖ2.1-3.1 01.00.01	Тр.1	5	
А3		19	-04	Тр.5	1	
А3		20	-13	Тр.14	1	
А3		21	-14	Тр.15	1	
А3		22	-07	Тр.8	1	
А3		23	-03	Тр.4	1	

Масса пространственного каркаса 23.81 кг

Привязан

Инв.№

Нач. АПМ	Печерин		08.89
Гл. конст.	Родашкевич		
Рук. гр.	Стафеева		
Провер.	Булгакова		
Разраб.	Степанова		

97.89-НЖ2.1-3.1 11.01.00

Каркас пространственный КП 44.26-5

Стадия	Лист	Листов
Р	1	1

СибЗНИИЭП г. Новосибирск

Копировал Кириенко Формат А3

Инв.№ подл. | Подпись и дата | Взам. инв.№

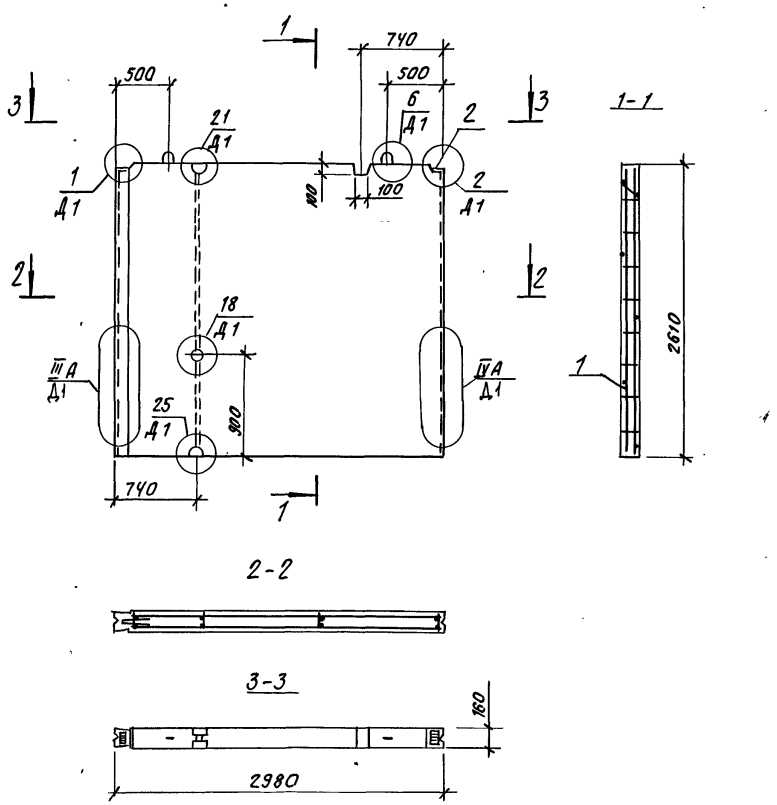

Формат	Зона	Поз.	Обозначение	Наименование	Кол.	Примечание
				Документация		
А3			97.89-ИЖ2.1-3.1 00.00.00 Д1	Узлы опалубки	×	
А3			97.89-ИЖ2.1-3.1 00.00.00 Д2	Узлы армирования	×	
А3			97.89-ИЖ2.1-3.1 00.00.00 ТО	Техническое описание	×	
А3			97.89-ИЖ2.1-3.1 00.00.00 РС	Ведомость расхода стали	×	
				Сборочные единицы		
А3		1	97.89-ИЖ2.1-3.1 12.01.00	КП 30.26	1	10,51 кг
А4		2	97.85-ИМ1-3.1	Изделие закладное М5	2	0,85 кг
				Материалы		
				Бетон класса В15	1.22	м3
				ПСВ 30.26.16-200т		
				Бетон класса В12,5	1.22	м3
				ПСВ 30.26.16-150т		

Обозначение	Марка	Масса, кг
97.89-ИЖ2.1-3.1 12.00.00	ПСВ 30.26.16-200т	3050
-01	ПСВ 30.26.16-150т	3050

Привязан

Инв. №

Нач. АПМ.	Печерин		08.89
Гл. конст.	Радашкевич		
Рук. гр.	Стабредова		
Разраб.	Степанова		
Провер.	Булгакова		

97.89-ИЖ2.1-3.1 12.00.00

Панель внутренняя стеновая
ПСВ 30.26.16-200т
ПСВ 30.26.16-150т

Стадия	Масса	Масштаб
Р	см. табл.	
Лист 1	Листов 1	

СибЗНИИЭП
г. Новосибирск

Копировал: Формат А3

Инв. № подл. | Подпись и дата | Взам. инв. №

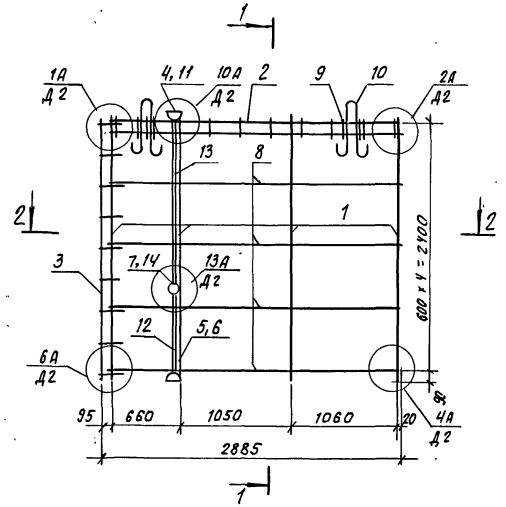

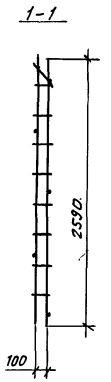

Формат	Зона	Поз.	Обозначение	Наименование	Кол.	Примечание
				Документация		
А3			97.89-ИЖ2.1-3.1 00.00.00 ТО	Техническое описание	×	
А3			97.89-ИЖ2.1-3.1 00.00.00 Д2	Узлы армирования	×	
				Сварочные единицы		
А3		1	97.89-ИЖ2.1-3.1 00.00.01	каркас КР1	4	
А3		2	00.00.02	каркас КР7	1	
А3		3	00.00.08	каркас КР11	1	
А3		4	00.00.05	каркас коробки КК1	1	
А3		5	-02	каркас коробки КК3	1	
А3		14	-05	каркас коробки КК6	1	
				Стандартные изделия		
		6	ТУ-36-26.82-85	Коробка ответ. л 245 У3	3	0.076 кг
		7	ТУ-36-2682-85	Коробка унив. л 256 У3	2	0.06 кг
				Детали		
БЧ		8		ф5ВрI ГОСТ 6727-80* ℓ=2820	4	0.40 кг
БЧ		9		ф5ВрI ГОСТ 6727-80*, ℓ=230	4	0.03 кг
АЧ		10	97.85-ИМ1-3.1	петля П3	2	
А3		11	97.89-ИЖ2.1-3.1 01.00.01	Тр. 1	2	
А3		12	-05	тр 6	1	
А3		13	-13	Тр. 14	1	

Масса пространственного каркаса - 10,51 кг

Привязан:

Инв. №

Нач. АПМ	Печерин		08.89
Гл. констр.	Радашкевич		
Рук. гр.	Стафеева		
Провер.	Булгакова		
Разраб.	Степанова		

97.89-ИЖ 2.1-3.1 12.01.00 -

Каркас пространственный КП 30,26

Стадия	Лист	Листов
Р	1	1

СибЗНИИЭП г. Новосибирск

Копировал: Макари

Формат А3

Инв. № подл. | Подпись и дата | Взам. инв. №

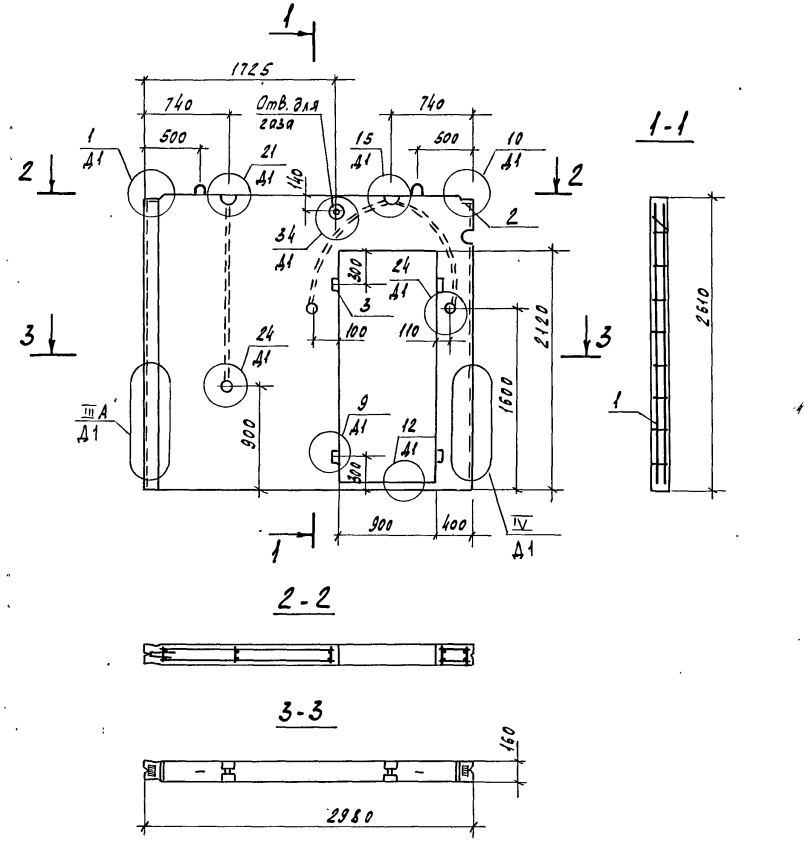

Формат	Зона	Поз.	Обозначение	Наименование	Кол.	Примечание
				Документация		
А3			97.89-НЖ2.1-3.1 00.00.00Д1	Узлы опалубки	×	
А3			97.89-НЖ2.1-3.1 00.00.00Д2	Узлы армирования	×	
А3			97.89-НЖ2.1-3.1 00.00.00ТО	Техническое описание	×	
А3			97.89-НЖ2.1-3.1 00.00.00 РС	Ведомость расхода стали	×	
				Сборочные единицы		
А3		1	97.89-НЖ2.1-3.1 13.01.00	КП 30.26-3	1	19.15 кг
А4		2	97.85-НМ1-3.1	Изделие закладное М5	2	0.85 кг
				Материалы		
				Бетон класса В15	0.92	м³
				ПСВ 30.26.16-200т-3		
				Бетон класса В12.5	0.92	м³
				ПСВ 30.26.16-150т-3		
БЧ		3		Пробка деревянная	4	шт

Обозначение	Марка	Масса, кг
97.89-НЖ2.1-3.1 13.00.00	ПСВ30.26.16-200т-3	2300
-01	ПСВ 30.26.16-150т-3	2300

Привязан

Инв. № подл. | Подпись и дата | Взам. инв. №

Нач. АПМ	Печерин		08.89
Гл. конст.	Родашкевич		
Рук. гр.	Стафеева		
Разраб.	Булгакова		
Провер.	Степанова		

97.89-НЖ2.1-3.1 13.00.00

Панель внутренняя стеновая ПСВ 30.26.16-200т-3 ПСВ 30.26.16-150т-3

Стадия	Масса	Масштаб
Р	см. таб.	-
Лист 1	Листов 1	

СибЗНИИЭП г. Новосибирск

Копировал Формат А3

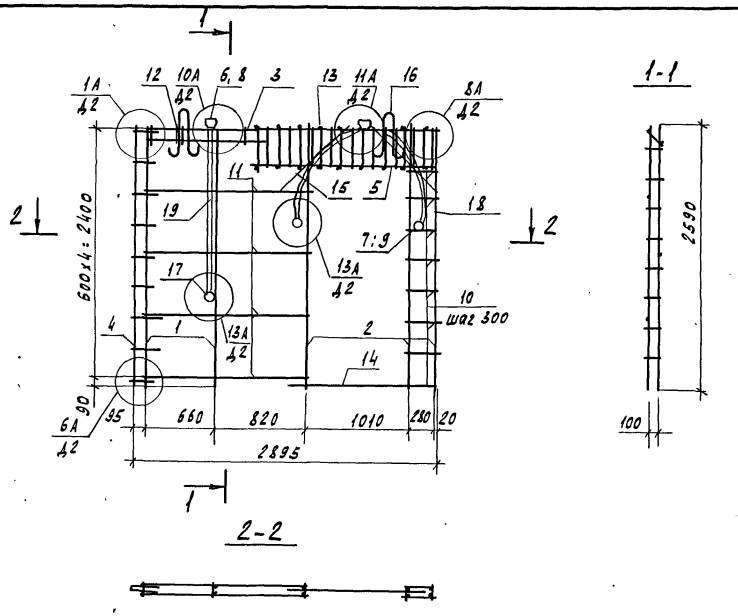

Формат	Зона	Поз.	Обозначение	Наименование	Кол.	Примечание
А3		17	97.89-НЖ2.1-3.1 01.00.01	Тр.1	5	
			-07	Тр.8	2	
			-13	Тр.14	1	

Формат	Зона	Поз.	Обозначение	Наименование		
				Документация		
А3			97.89-НЖ2.1-3.1 00.00.00ТО	Техническое описание	Х	
А3			97.89-НЖ2.1-3.1 00.00.00Д2	Узлы армирования	Х	
				Сборочные единицы		
А3		1	97.89-НЖ2.1-3.1 00.00.01	Каркас КР1	2	
А3		2	-01	Каркас КР2	3	
А3		3	-05	Каркас КР6	1	
А3		4	00.00.08	Каркас КР11	1	
А3		5	00.00.04	Каркас КР12	2	
А3		6	00.00.05	Каркас коробки КК1	2	
А3		7	-05	Каркас коробки КК6	3	
				Стандартные изделия		
		8	ТУ-36-2682-85	Коробка ответв. л245 У3	4	0.076 кг
		9	ТУ-36-2682-85	Коробка унив. л256 У3	6	0.06 кг
				Детали		
Б4		10		ф5Вр I ГОСТ 6727-80*, ℓ=330	16	0.05 кг
Б4		11		ф5Вр I ГОСТ 6727-80*, ℓ=1520	4	0.22 кг
Б4		12		ф5Вр I ГОСТ 6727-80*, ℓ=230	2	0.03 кг
Б4		13		ф5Вр I ГОСТ 6727-80*, ℓ=150	20	0.02 кг
Б4		14		ф8А III ГОСТ 5781-82*, ℓ=1410	1	0.56 кг
Б4		15		ф8А III ГОСТ 5781-82*, ℓ=1000	4	0.40 кг
А4		16	97.85-НМ1-3.1	Петля П4	2	

Масса пространственного каркаса 19.15 кг

Привязан

Инв. №

Инв. № подл. | Подпись и дата | Взам. инв. №

Нач. АПМ	Печерин		08.89
Гл. конст.	Радашкевич		
Рук. гр.	Стафеедова		
Провер.	Булгакова		
Разраб.	Степанова		

97.89-НЖ2.1-3.1 13.01.00 -

Каркас пространственный КП 30.26-3

Стадия	Лист	Листов
Р	1	1

СибЗНИИЭП г. Новосибирск

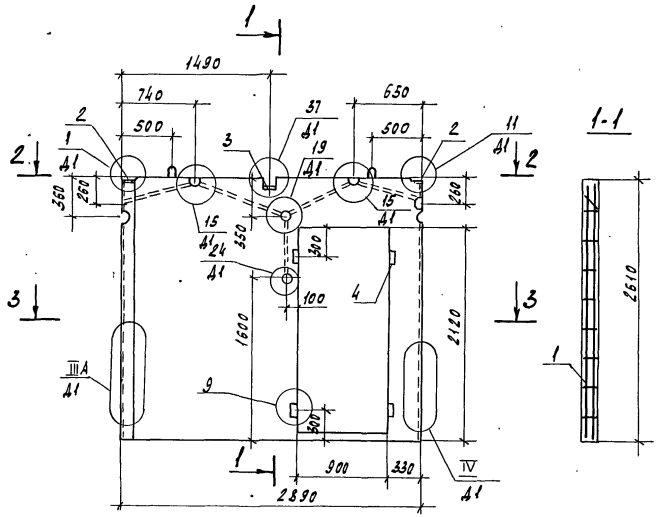

Формат	Зона	Поз.	Обозначение	Наименование	Кол.	Примечание
				Документация		
А3			97.89-НЖ2.1-3.1 00.00.00Д1	Узлы опалубки	×	
А3			97.89-НЖ2.1-3.1 00.00.00Д2	Узлы армирования	×	
А3			97.89-НЖ2.1-3.1 00.00.00ТО	Техническое описание	×	
А3			97.89-НЖ2.1-3.1 00.00.00ОС	Ведомость расхода стали	×	
				Сборочные единицы		
А3		1	97.89-НЖ2.1-3.1 14.01.00	КП 29.26-4	1	15.15 кг
А4		2	97.85-НМ1-3.1	Изделие закладное М5	2	0.85 кг
А4		3	97.85-НМ1-3.1	Изделие закладное М20	1	0.58 кг
				Материалы		
				Бетон класса В15	0.91	м³
				ПСВ 29.26.16-200т-4		
				Бетон класса В12.5	0.91	м³
				ПСВ 29.26.16-150т-4		
БЧ		4		Пробка деревянная	4	

Привязан	Нач. АПМ-1	Печерин		08.89
	Гл. констр.	Радашкевич		
	Рук. гр.	Стафеедова		
	Провер.	Булгакова		
Инв. №	Разработ.	Моисеева		

97.89-НЖ2.1-3.1 14.00.00

Панель внутренняя стеновая ПСВ 29.26.16-200т-4 ПСВ 29.26.16-150т-4

Стадия	Масса	Масштаб
Р	2280 кг	-
Лист 1	Листов 1	

СибЗНИИЭП г. Новосибирск

Копировал Кириенко Формат А3

Взам. инв. № | Подпись и дата | Инв. № подл.

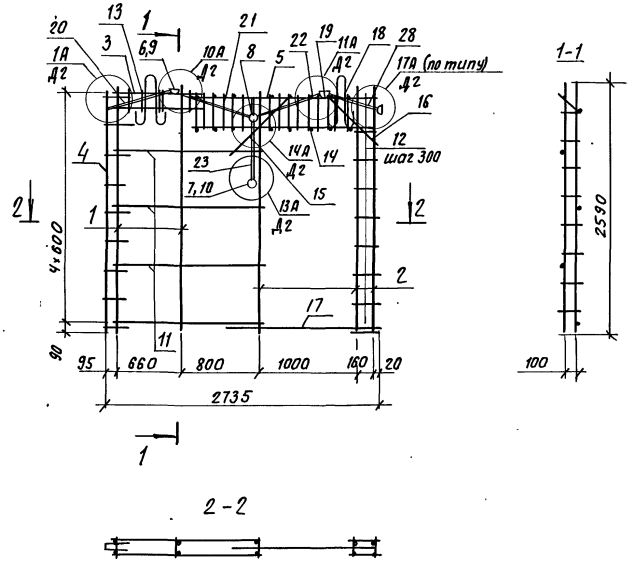

Формат	Зона	Поз.	Обозначение	Наименование	Кол.	Примечание
А4		18	97.85-ИМ1-3.1	Петля ПЧ	2	
А3		19	97.89-ИЖ 2.1-3.1	тр. 1	4	
А3		20	—04	тр. 5	1	
А3		21	—05	тр. 6	1	
А3		22	—29	тр. 30	1	
А3		23	—25	тр. 26	2	

Масса пространственного каркаса - 15,15 кг

Привязан:

Инв. №

Формат	Зона	Поз.	Обозначение	Наименование	Кол	Примечание
				Документация		
А3			97.89-ИЖ 2.1-3.1 00.00.00 ТО	Техническое описание	×	
А3			97.89-ИЖ 2.1-3.1 00.00.00 Д2	Узлы армирования	×	
				Сборочные единицы		
А3		1	97.89-ИЖ 2.1-3.1 00.00.01	Каркас КР1	2	
А3		2	—01	Каркас КР2	3	
А3		3	00.00.07-05	Каркас КР 41	1	
А3		4	00.00.08	Каркас КР11	1	
А3		5	00.00.04	Каркас КР12	1	
А3		6	00.00.05	Каркас коробки КК1	3	
А3		7	-05	Каркас коробки КК6	1	
А3		8	-04	Каркас коробки КК5	1	
				Стандартные изделия		
		9	ТУ-36-2682-85	Коробка ответв. Л245 У3	6	0,076 кг
		10	ТУ-36-2682-85	Коробка унив. Л256 У3	3	0,06 кг
				Детали		
БЧ		11		ф58рI ГОСТ 6727-80*; ℓ=1500	4	0,21 кг
БЧ		12		ф58рI ГОСТ 6727-80*; ℓ=200	16	0,03 кг
БЧ		13		ф58рI ГОСТ 6727-80*; ℓ=230	2	0,03 кг
БЧ		14		ф58рI ГОСТ 6727-80*; ℓ=150	20	0,02 кг
БЧ		15		ф8АIII ГОСТ 5781-82*; ℓ=1000	2	0,40 кг
БЧ		16		ф8АIII ГОСТ 5781-82* ℓ=800	2	0,32 кг
БЧ		17		ф8АIII ГОСТ 5781-82*; ℓ=1410	1	0,56 кг

Нач. АПК.	Печерин		08.89
Гл. конст.	Радашкевич		
Рук. гр.	Стабредова		
Провер.	Булгакова		
Разраб.	Степанова		

97.89-ИЖ 2.1-3.1 14.01.00

Каркас пространственный КП 29, 26-4

Стадия	Лист	Листов
Р	1	1

СибЗНИИЭП г. Новосибирск

Копировал: Теарт

Формат А3

Инв. № подл. | Подпись и дата | Взам. инв. №

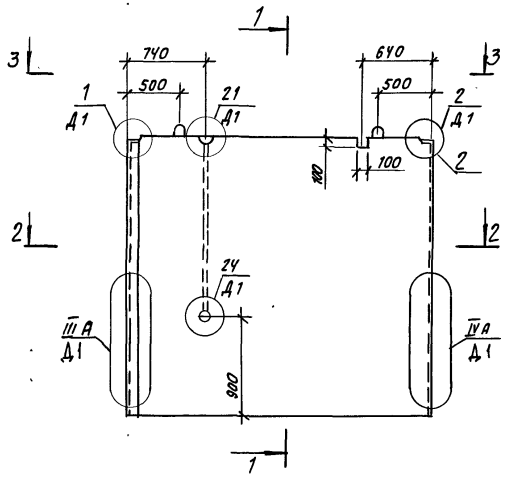

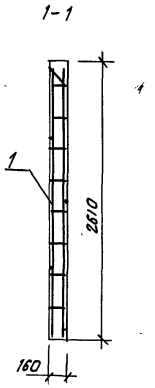

2-2

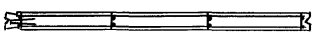

3-3

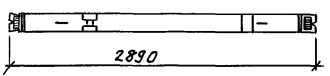

Формат	Зона	Поз.	Обозначение	Наименование	Кол	Примечание
				Документация		
А3			97.89-ИЖ2.1-3.1 00.00.00 Д1	Узлы опалубки	×	
А3			97.89-ИЖ2.1-3.1 00.00.00 Д2	Узлы армирования	×	
А3			97.89-ИЖ2.1-3.1 00.00.00 ТО	Техническое описание	×	
А3			97.89-ИЖ2.1-3.1 00.00.00 РС	Ведомость расхода стали	×	
				Сборочные единицы		
А3		1	97.89-ИЖ2.1-3.1 15.01.00	КП 29.26-5	1	9.12кг
А4		2	97.85-ИМ1-3.1	Изделие закладное М5	2	0.85кг
				Материалы		
				Бетон класса В15	1.18	м3
				ПСВ29.26.16-200Т-5		
				Бетон класса В12,5	1.18	м3
				ПСВ29.26.16-150Т-5		

Обозначение	Марка	Масса, кг
97.89-ИЖ2.1-3.1 15.00.00	ПСВ 29.26.16-200Т-5	2950
-01	ПСВ29.26.16-150Т-5	2950

Привязан

Инв. №

Нач. арх.	Печерин		09.89
Гл. конст.	Радашкевич		
Рук. гр.	Стабредова		
Разраб.	Степанова		
Провер.	Булгакова		

97.89-ИЖ2.1-3.1 15.00.00

Панель внутренняя стеновая
ПСВ 29.26.16-200Т-5
ПСВ 29.26.16-150Т-5

Стадия	Масса	Масштаб
Р	см. табл.	-
Лист 1	Листов 1	

СибЗНИИЭП
г. Новосибирск

Копировал: Теодор

Формат А3

Инв. № подл. | Подпись и дата | Взам. инв. №

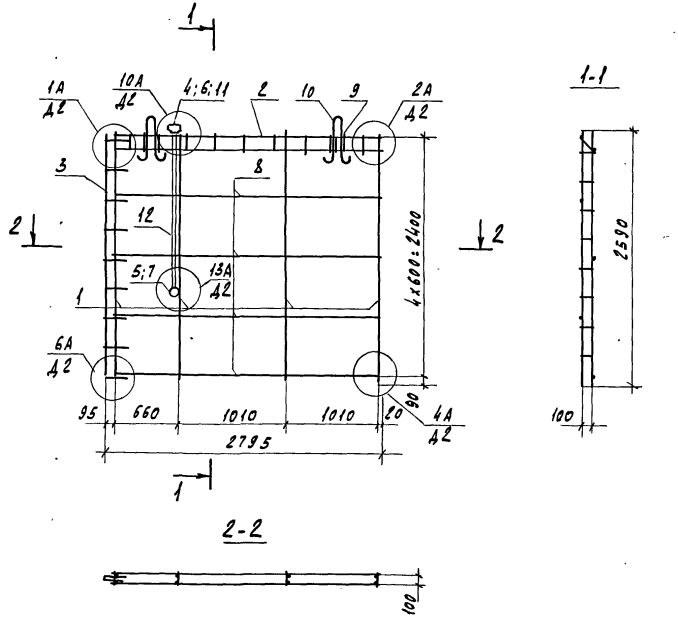

Формат	Зона	Поз.	Обозначение	Наименование	Кол.	Примечание
				Документация		
А3			97.89-НЖ2.1-3.1 00.00.00 ТО	Техническое описание	Х	
А3			97.89-НЖ2.1-3.1 00.00.00 Д2	Узлы армирования	Х	
				Сборочные единицы		
А3		1	97.89-НЖ2.1-3.1 00.00.01	Каркас КР1	4	
А3		2	00.00.02-01	Каркас КР 8	1	
А3		3	00.00.08	Каркас КР11	1	
А3		4	00.00.05	Каркас коробки КК1	1	
А3		5	-05	Каркас коробки КК6	1	
				Стандартные изделия		
		6	ТУ-36-2682-85	Коробка ответв. 1245УЗ	2	0.076 кг
		7	ТУ-36-2682-85	Коробка унив. 1256 УЗ	2	0.06 кг
				Детали		
Б4		8		ф5 Вр-I ГОСТ 6727-80*, ℓ=2740	4	0.39 кг
Б4		9		ф5 Вр-I ГОСТ 6727-80*, ℓ=230	4	0.03 кг
А4		10	97.85-ИМ1-3.1	Петля П4	2	
		11	97.89-НЖ2.1-3.1 01.00.01	Тр.1	2	
		12	-13	Тр.14	1	

Масса пространственного каркаса - 9.12 кг

Привязан				97.89-НЖ2.1-3.1 15.01.00 -	
	Нач. АПМ	Печерин		08.89	
	Гл. конст.	Радашкевич			
	Рук. гр.	Стафеева		Каркас пространственный КП 29.26-5	Стадия: Р; Лист: 1; Листов: 1
	Провер.	Булгакова			
Инв. №	Разраб.	Степанова		СибЗНИИЭП г. Новосибирск	

Копировал Кишенко Формат А2

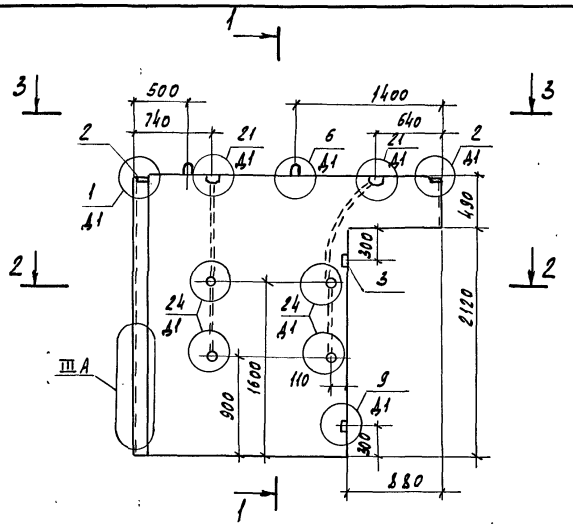

1-1

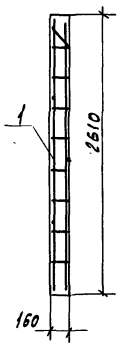

2-2

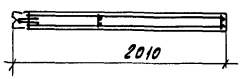

3-3

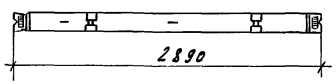

Формат	Зона	Поз.	Обозначение	Наименование	Кол.	Примечание
				Документация		
А3			97.89-НЖ2.1-3.1 00.00.00Д1	Узлы опалубки	Х	
А3			97.89-НЖ2.1-3.1 00.00.00Д2	Узлы армирования	Х	
А3			97.89-НЖ2.1-3.1 00.00.00ТО	Техническое описание	Х	
А3			97.89-НЖ2.1-3.1 00.00.00РС	Ведомость расхода стали	Х	
				Сборочные единицы		
А3		1	97.89-НЖ2.1-3 16.01.00	КП 29.26-6	1	15.57 кг
А4		2	97.85-НМ1-3.1	Изделие закладное М5	2	0.85 кг
				Материалы		
				Бетон класса В15	0.89	м³
				ПСВ 29.26.16-200т-6		
				Бетон класса В12.5	0.89	м³
				ПСВ 29.26.16-150т-6		
		3		Пробка деревянная	2	

Обозначение	Марка	Масса, кг
97.89-НЖ2.1-3.1 16.00.00	ПСВ 29.26.16-200т-6	2230
-01	ПСВ 29.26.16-150т-6	2230

Привязан

Инв.№

Нач.АПМ	Печерин		08.89
Гл.конст.	Радашкевич		
Рук.гр.	Стафеева		
Разраб.	Степанова		
Провер.	Булгакова		

97.89-НЖ2.1-3.1 16.00.00

Панель внутренняя стеновая ПСВ 29.26.16-200т-6 ПСВ 29.26.16-150т-6

Стадия	Масса	Масштаб
Р	см. табл.	-
Лист 1	Листов 1	

СибЗНИИЭП г. Новосибирск

Копировал Кириенко Формат А3

Взам. инв.№ | Подпись и дата | Инв.№ подл.

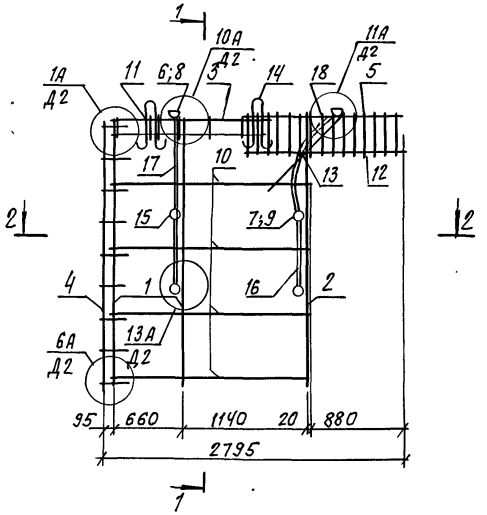

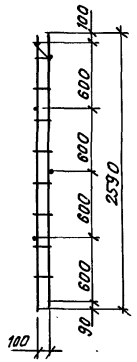

2-2

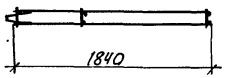

Масса пространственного каркаса – 15,57 кг

Формат	Зона	Поз.	Обозначение	Наименование	Кол.	Примечание
				Документация		
А3			97.89-ИЖ2.1-3.1 00.00.00 ТО	Техническое описание	×	
А3			97.89-ИЖ2.1-3.1 00.00.00 Д2	Узлы армирование	×	
				Сборочные единицы		
А3		1	97.89-ИЖ2.1-3.1 00.00.01	каркас КР1	2	
А3		2	-01	каркас КР2	1	
А3		3	00.00.02 -02	каркас КР10	1	
А3		4	00.00.08	каркас КР11	1	
А3		5	00.00.04-04	каркас КР40	2	
А3		6	00.00.05	каркас коробки КК1	2	
А3		7	-05	каркас коробки КК6	4	
				Стандартные изделия		
		8	ТУ-36-2682-85	коробка Л245 У3 (ответ).	4	0.076 кг
		9	ТУ-36-2682-85	Коробка Л256У3 (унив).	8	0.06 кг
				Детали		
Б4		10		ф5ВрI ГОСТ6727-80*; ℓ=1840	4	0.26 кг
Б4		11		ф5ВрI ГОСТ6727-80*, ℓ=230	2	0.03 кг
Б4		12		ф5ВрI ГОСТ 6727-80*, ℓ=150	20	0.02 кг
Б4		13		ф8АIII ГОСТ 5781-82*; ℓ=1000	2	0.40 кг
А4		14	97.85-ИМ1-3.1	петля П4	2	
А3		15	97.89-ИЖ2.1-3.1 01.00.01	Тр.1	6	
А3		16	97.89-ИЖ2.1-3.1 01.00.01 -03	Тр.4	2	
А3		17	97.89-ИЖ2.1-3.1 01.00.01 -06	Тр.7	1	
А3		18	97.89-ИЖ2.1-3.1 01.00.01 -07	Тр.8	1	

Привязан:

Инв. №

Нач. АПН	Печерин		08.89
Гл. конст.	Радашкевич		
Рук. гр.	Стабредова		
Провер.	Булгакова		
Разраб.	Степанова		

97.89-ИЖ2.1-3.1 16.01.00

Каркас пространственный
КП 29.26-6

Стадия	Лист	Листов
Р	1	1

СибЗНИИЭП
г. Новосибирск

Копировал: Опеарт

Формат А3

Взам. инв. №

Подпись и дата

Инв. № подл.

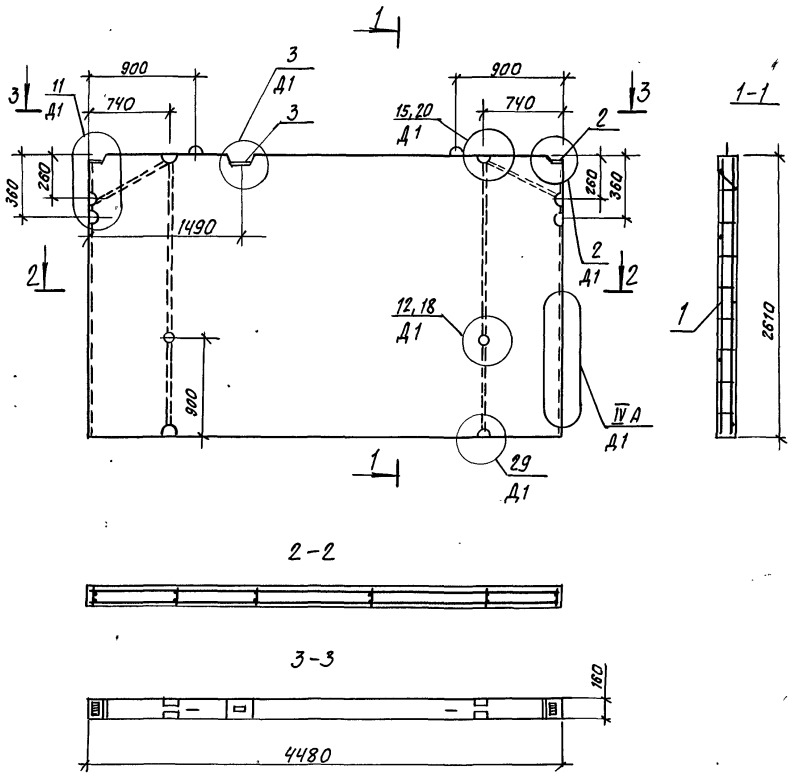

Формат	Зона	Поз.	Обозначение	Наименование	Кол.	Примечание
				Документация		
А3			97.89 – ИЖ 2.1-3.1 00.00.00 Д1	Узлы опалубки	×	
А3			97.89 – ИЖ2.1-3.1 00.00.00 Д2	Узлы армирования	×	
А3			97.89 – ИЖ 2.1-3.1 00.00.00 ТО	Техническое описание	×	
А3			97.89 – ИЖ 2.1-3.1 00.00.00. РС	Ведомость расхода стали	×	
				Сборочные единицы		
А3		1	97.89 – ИЖ 2.1-3.1 17.01.00	КП 45,26	1	14,36 кг
А3		2	97.85 – ИМ 1-3.1	Изделие закладное М5	2	0,85 кг
А3		3	97.85 – ИМ 1-3.1	Изделие закладное М20	1	0,58 кг
				Материалы		
				Бетон класса В15	1,87	м³
				ПСВ 45.26.16-200 Т		
				Бетон класса В12,5	1,87	м³
				ПСВ 45.26.16 – 150 Т		

Привязан:

Инв. №

Нач. АПН.1	Печерин		08.89
Гл. констр.	Радашкевич		
Рук. гр.	Стабредова		
Провер.	Булгакова		
Разработ.	Моисеева		

97.89 – ИЖ 2,1-3.1 17.00.00

Панель внутренняя стеновая
ПСВ 45.26.16 – 200 Т
ПСВ 45.26.16 – 150 Т

Стадия	Масса	Масштаб
Р	46 80 кг	-

Лист 1 | Листов 1

СибЗНИИЭП
г. Новосибирск

Копировал: [illegible]

Формат А3

Инв. № подл. | Подпись и дата | Взам. инв. №

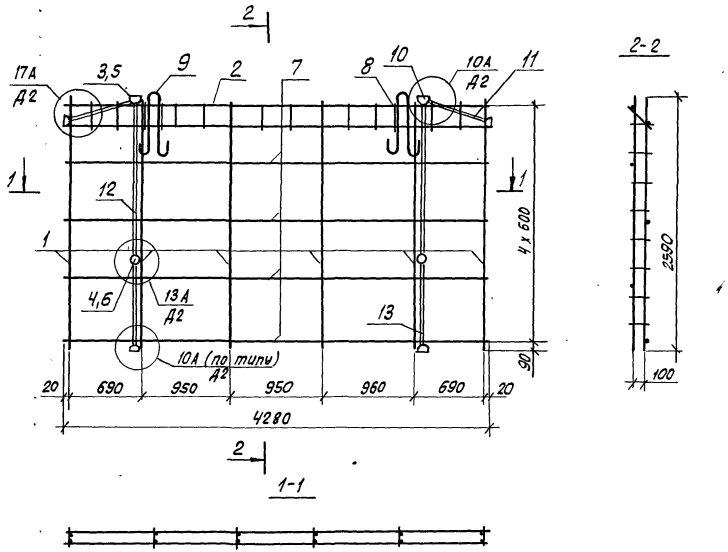

Формат	Зона	Поз.	Обозначение	Наименование	Кол.	Примечание
				Документация		
А3			97.89-ИЖ 2.1-3.1 00.00.00 ТО	Техническое описание	×	
А3			97.89-ИЖ 2.1-3.1 00.00.00 Д2	Узлы армирования	×	
				Сборочные единицы		
А3		1	97.89-ИЖ 2.1-3.1 00.00.01	Каркас КР1	6	
А3		2	00.00.02-03	Каркас КР21	1	
А3		3	00.00.05	Каркас коробки КК1	6	
А3		4	-05	Каркас коробки КК6	2	
				Стандартные изделия		
		5	ТУ-36-2682-85	Коробка ответв. л 245 У3	12	0,076 кг
		6	ТУ-36-2682-85	Коробка универ. л 256 У3	4	0,06 кг
				Детали		
БЧ		7		ф5 Вр I ГОСТ 6727-80*, ℓ=4280	4	0,60
БЧ		8		ф5 Вр I ГОСТ 6727-80*, ℓ=230	4	0,03 кг
АЧ		9	97.85-ИМ 1-3.1	Петля П2	2	
А3		10	97.89-ИЖ 2.1-3.1	Тр. 1	6	
А3		11	-03	Тр. 4	2	
А3		12	-13	Тр. 14	4	
А3		13	-05	Тр. 6	2	

Масса пространственного каркаса - 14.36 кг

Привязан

Инв.№

Нач. АПМ	Печерин		08.89
Гл. конст.	Радашкевич		
Рук. гр.	Стабредова		
Провер.	Булгакова		
Разраб.	Степанова		

97.89-ИЖ 2.1-3.1 17.01.00

Каркас пространственный КП 45.26

Стадия	Лист	Листов
Р	1	1

СибЗНИИЭП г. Новосибирск

Копировал: Тимофеева

Формат: А3

Инв.№ подл. | Подпись и дата | Взам. инв.№

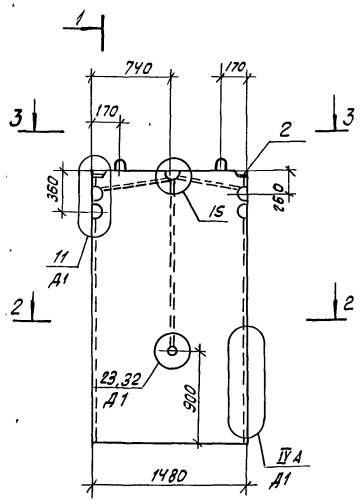

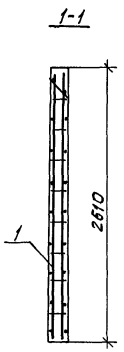

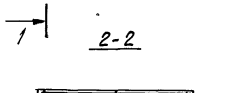

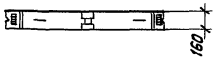

Формат	Зона	Поз.	Обозначение	Наименование	Кол.	Примечание
				Документация		
А3			97.89-ИЖ 2.1-3.1 00.00.00 Д1	Узлы опалубки	X	
А3			97.89-ИЖ 2.1-3.1 00.00.00 Д2	Узлы армирования	X	
А3			97.89-ИЖ 2.1-3.1 00.00.00 ТО	Техническое описание	X	
А3			97.89-ИЖ 2.1-3.1 00.00.00 РС	Ведомость расхода стали	X	
				Сборочные единицы		
А3		1	97.89-ИЖ 2.1-3.1 18.01.00	КП 15.26	1	5,36 кг
А4		2	97.85-ИМ 1-3.1	Изделие закладное М5	2	0,85 кг
				Материалы		
				Бетон класса В15	0,62	м³
				ПСВ 15.26.16-200т-2		
				Бетон класса В12,5	0,62	м³
				ПСВ 15.26.16-150т-2		

Привязан

Инв. №

Нач. АПМ-1	Печерин		08.89
Гл. конст.	Радашкевич		
Рук. гр.	Стабредова		
Провер.	Булгакова		
Разраб.	Степанова		

97.89-ИЖ 2.1-3.1 18.00.00

Панель внутренняя стеновая
ПСВ 15.26.16-200т-2
ПСВ 15.26.16-150т-2

Стадия	Масса	Масштаб
Р	1550 кг	
Лист 1	Листов 1	

СибЗНИИЭП
г. Новосибирск

Копировал: Тимофеева Формат А3

Инв. № подл. | Подпись и дата | Взам. инв. №

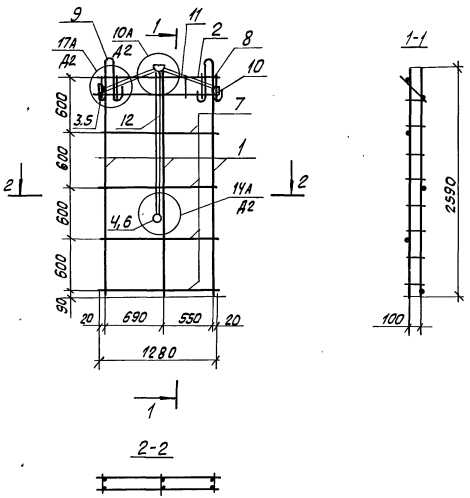

Формат	Зона	Поз.	Обозначение	Наименование	Кол.	Примечание
				Документация		
А3			97.89-ИЖ2.1-3.1 00.00.00 ТО	Техническое описание	Х	
А3			97.89-ИЖ2.1-3.1 00.00.00 Д2	Узлы армирования	Х	
				Сборочные единицы		
А3		1	97.89-ИЖ2.1-3.1 00.00.01	Каркас КР1	3	
А3		2	00.00.06-03	Каркас КР2В	1	
А3		3	00.00.05	Каркас коробки КК1	3	
А3		4	-04	Каркас коробки КК5	1	
				Стандартные изделия		
		5	ТУ-36-2682-85	Коробка ответв. Л245 У3	6	0,076 кг
		6	ТУ-36-2682-85	Коробка универ. Л256 У3	1	0,06 кг
				Детали		
Б4		7		ф5 ВрI ГОСТ 6727-80*, ℓ=1280	4	0.18 кг
Б4		8		ф5 ВрI ГОСТ 6727-80*, ℓ=280	4	0.03 кг
А4		9	97.85-ИМ1-3.1	Петля П9	2	
А3		10	97.89-ИЖ2.1-3.1	Тр.1	3	
А3		11	-03	Тр.4	2	
А3		12	-13	Тр.14	1	

Масса пространственного каркаса - 5,36 кг

Инв.№ подл. | Подпись и дата | Взам.инв.№

Привязан

Инв.№

Нач.АПМ-1	Печерин		08.89
Гл.конст.	Радашкевич		
Рук.гр.	Стибредова		
Провер.	Булгакова		
Разраб.	Степанова		

97.89-ИЖ2.1-3.1 18.01.00.

Каркас пространственный КП 15.26

Стадия	Лист	Листов
Р	1	1

СибЗНИИЭП г. Новосибирск

Копировал: Тимофеева

Формат: А3

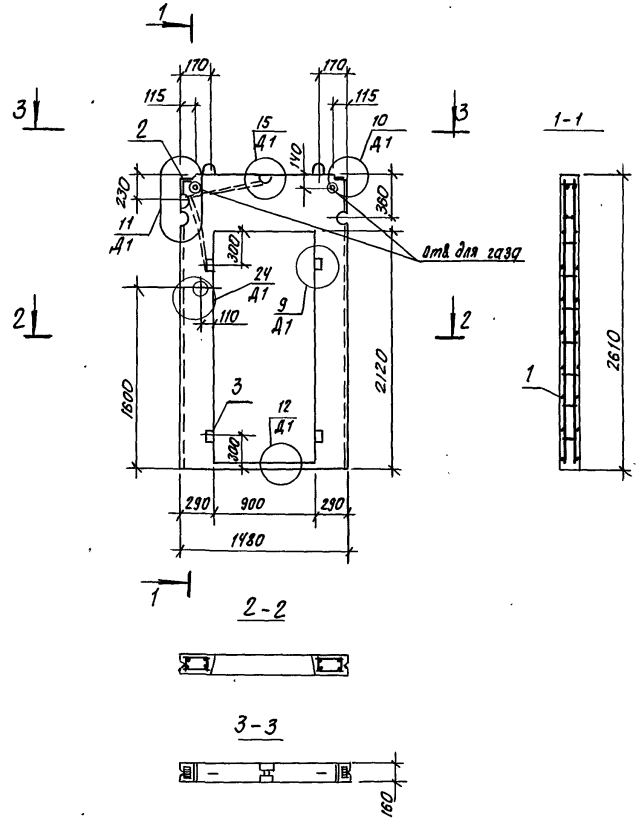

Формат	Зона	Поз.	Обозначение	Наименование	кол.	Примечание
				Документация		
А3			97.89-ИЖ2.1-3.1 00.00.00 Д1	Узлы опалубки	×	
А3			97.89-ИЖ2.1-3.1 00.00.00 Д2	Узлы армирования	×	
А3			97.89-ИЖ2.1-3.1 00.00.00 ТО	Техническое описание	×	
А3			97.89-ИЖ2.1-3.1 00.00.00 РС	Ведомость расхода стали	×	
				Сварочные единицы		
А3		1	97.89-ИЖ2.1-3.1 19.01.00	КП 15.26	1	12,67 кг
АЧ		2	97.85-ИМ1-3.1	Изделие закладное м5	2	0,85 кг
				Материалы		
				Бетон класса В15	0,30	м3
				ПСВ 15.26.16-200т		
				Бетон класса В12,5	0,30	м3
				ПСВ 15.26.16-150т		
Б4		3		Пробка деревянная	4	шт

Обозначение	Марка	Масса, кг
97.89-ИЖ2.1-3.1 19.00.00	ПСВ15.26.16-200т	750
-01	ПСВ15.26.16-150т	750

Привязан:

Инв. №

Нач. ИПМ	Печерин		03.89
Гл. конст.	Радашкевич		
Рук. гр.	Стабредова		
Разраб.	Степанова		
Провер.	Булгакова		

97.89-ИЖ2.1-3.1 19.00.00

Панель внутренняя стеновая
ПСВ 15.26.16-200т
ПСВ 15.26.16-150т

Стадия	Масса	Масштаб
Р	см. табл.	-
Лист 1	Листов 1	

СибЗНИИЭП
г. Новосибирск

Формат А3

Взам. инв. №
Подпись и дата
Инв. № подл.

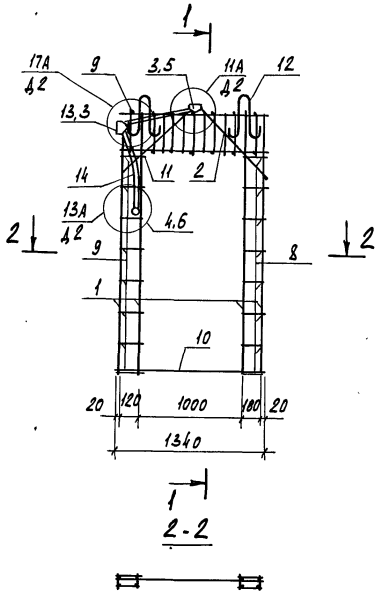

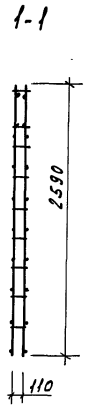

Формат	Зона	Поз.	Обозначение	Наименование	Кол.	Примечание
				Документация		
А3			97.89-НЖ2.1-3.1 00.00.00 ТО	Техническое описание	×	
А3			97.89-НЖ2.1-3.1 00.00.00 Д2	Узлы армирования	×	
				Сборочные единицы		
А3		1	97.89-НЖ2.1-3.1 00.00.01-01	Каркас КР2	4	
А3		2	00.00.04-01	Каркас КР23	2	
А3		3	00.00.05	Каркас коробки КК1	2	
А3		4	-05	Каркас коробки КК6	1	
				Стандартные изделия		
		5	ТУ-36-2682-85	Коробка 1245 У3 (ответ.)	4	0.076 кг
		6	ТУ-36-2682-85	Коробка 1256 У3 (универ.)	2	0.06 кг
				Детали		
Бч		8		ф5 Вр-I ГОСТ 6727-80*, ℓ=230	16	0.03 кг
Бч		9		ф5 Вр-I ГОСТ 6727-80*, ℓ=150	30	0.02 кг
Бч		10		ф8 А-III ГОСТ 5781-82*, ℓ=1340	1	0.53 кг
Бч		11		ф8 А-III ГОСТ 5781-82*, ℓ=900	4	0.36 кг
А4		12	97.85-НМ1-3.1	Петля П6	2	
А3		13	97.89-НЖ2.1-3.1 01.00.01	Тр.1	3	
А3		14	-04	Тр.5	2	

Масса пространственного каркаса - 12.67 кг

Привязан

Инв.№

Нач.АПМ	Печерин		08.89
Гл.конст.	Радашкевич		
Рук.гр.	Ставредова		
Провер.	Булгакова		
Разраб.	Степанова		

97.89-НЖ2.1-3.1 19.01.00

Каркас пространственный КП 15-26.

Стадия	Лист	Листов
Р	1	1

СибЗНИИЭП г. Новосибирск

Копировал Кириенко Формат А3

Инв.№ подл. | Подпись и дата | Взам.инв.№

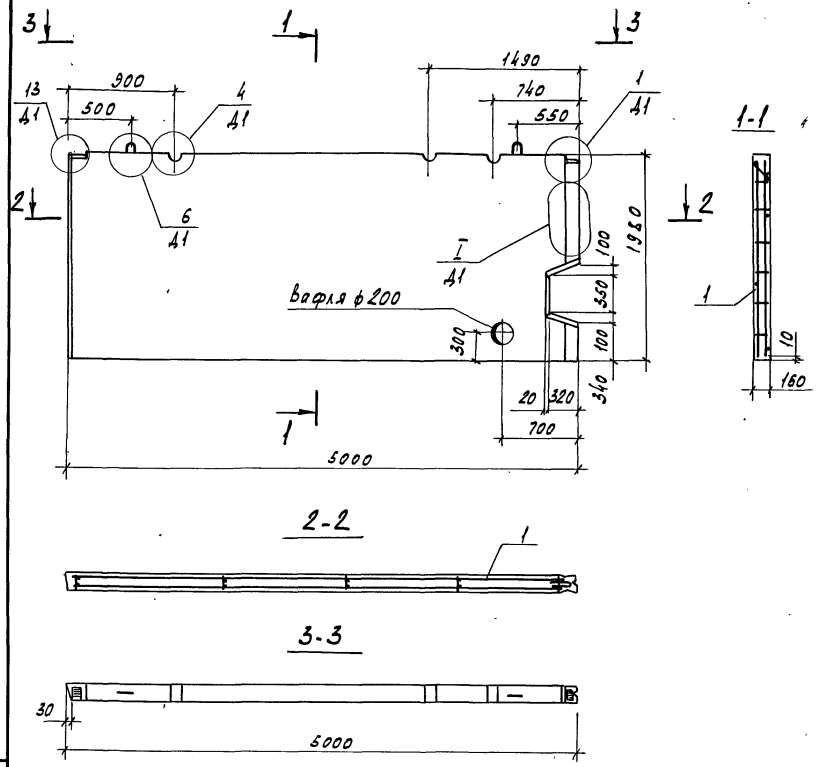

Формат	Зона	Поз.	Обозначение	Наименование	Кол.	Примечание
				Документация		
А3			97.89-НЖ2.1-3.1 00.00.00 Δ1	Узлы опалубки	×	
А3			97.89-НЖ2.1-3.1 00.00.00 Δ2	Узлы армирования	×	
А3			97.89-НЖ2.1-3.1 00.00.00 ТО	Техническое описание	×	
А3			97.89-НЖ2.1-3.1 00.00.00 РС	Ведомость расхода стали	×	
				Сборочные единицы		
А3		1	97.89-НЖ2.1-3.1 20.01.00	КП 50.20	1	11.43 кг
А4		2	97.85-ИМ1-3, В.1	Изделие закладное М5	2	0.85 кг
				Материалы		
				Бетон класса В15	1.56	м³
				ПСП 50.20.16-200Т		
				Бетон класса В12.5	1.56	м³
				ПСП 50.20.16-150Т		

Обозначение	Марка	Масса, кг
97.89-НЖ2.1-3.1 20.00.00	ПСП 50.20.16-200Т	3900
-01	ПСП 50.20.16-150Т	3900

Привязан

Инв.№

Нач.АПМ	Печерин		08.89
Гл.конст.	Радашкевич		
Рук.гр.	Стафеева		
Разраб.	Степанова		
Провер.	Булгакова		

97.89-НЖ2.1-3.1 20.00.00

Панель внутренняя цокольная ПСП 50.20.16-200Т ПСП 50.20.16-150Т

Стадия	Масса	Масштаб
Р	см. табл.	-
Лист 1	Листов 1	

СибЗНИИЭП г. Новосибирск

Копировал Кириенко

Формат А3

Инв.№ подл. | Подпись и дата | Взам.инв.№

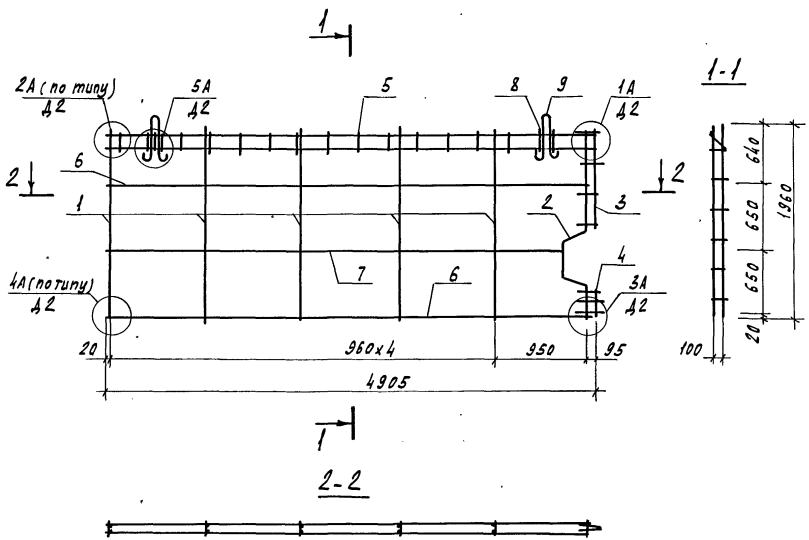

Формат	Зона	Поз.	Обозначение	Наименование	Кол.	Примечание
				Документация		
А3			97.89-НЖ2.1-3.1 00.00.00 А2	Узлы армирования	×	
А3			97.89-НЖ2.1-3.1 00.00.00ТО	Техническое описание	×	
				Сборочные единицы		
А3		1	97.89-НЖ2.1-3.1 00.00.06	Каркас КР25	5	
А3		2	00.00.07-04	Каркас КР35	1	
А3		3	00.00.08-01	Каркас КР36	1	
А3		4	-04	Каркас КР39	1	
А3		5	00.00.07-02	Каркас КР33	1	
				Детали		
БУ		6		ф5Вр-I ГОСТ 6727-80*, ℓ=4840	2	0.68 кг
БУ		7		ф5Вр-I ГОСТ 6727-80*, ℓ=4610	1	0.65 кг
БУ		8		ф5Вр-I ГОСТ 6727-80*, ℓ=200	4	0.03 кг
А4		9	97.85-НМ1-3, в.1	Петля П3	2	

Масса пространственного каркаса - 11.43 кг

Взам.инв.№ | Подпись и дата | Инв.№ подл.

Привязан

Инв.№

Нач. АПМ	Печерин		08.89
Гл. конст.	Радашкевич		
Рук. гр.	Ставредова		
Провер.	Булгакова		
Разраб.	Степанова		

97.89-НЖ2.1-3.1 20.01.00

Каркас пространственный КП 50.20

Стадия	Лист	Листов
Р	1	1

СибЗНИИЭП г. Новосибирск

Копировал Кириенко

Формат А3

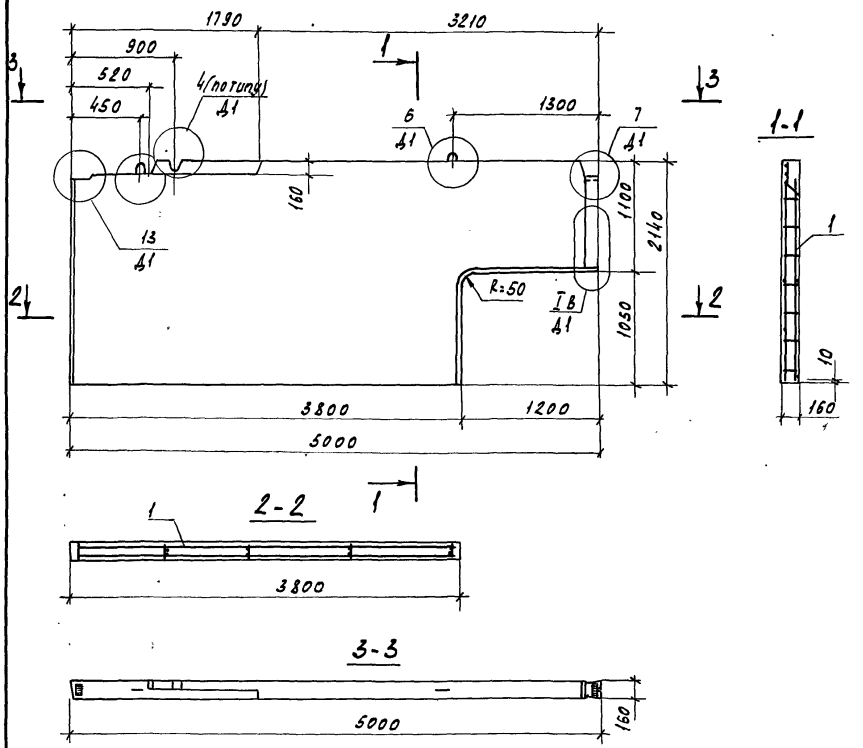

Формат	Зона	Поз.	Обозначение	Наименование	Кол.	Примечание
				Документация		
А3			97.89-НЖ2.1-3.1 00.00.00 Д1	Узлы опалубки	×	
А3			97.89-НЖ2.1-3.1 00.00.00 Д2	Узлы армирования	×	
А3			97.89-НЖ2.1-3.1 00.00.00 ТО	Техническое описание	×	
А3			97.89-НЖ2.1-3.1 00.00.00 РС	Ведомость расхода стали	×	
				Сборочные единицы		
А3		1	97.89-НЖ2.1-3.1 21.01.00	КП 50.22-2	1	12.94 кг
А4		2	97.85-НМ1-3.1	Изделие закладное М5	2	0.85 кг
				Материалы		
				Бетон класса В15	1.48	м³
				ПСП 50.22.16-200т-2		
				Бетон класса В12.5	1.48	м³
				ПСП 50.22.16-150т-2		

Обозначение	Марка	Масса, кг
97.89-НЖ2.1-3.1 21.00.00	ПСП50.22.16-200т-2	3700
-01	ПСП50.22.16-150т-2	3700

Привязан

Инв.№

Нач.АПМ	Печерин		08.89
Гл.конст.	Радашкевич		
Рук.гр.	Стадредова		
Разраб.	Степанова		
Провер.	Булгакова		

97.89-НЖ2.1-3.1 21.00.00

Панель внутренняя цокольная
ПСП 50.22.16-200т-2
ПСП 50.22.16-150т-2

Стадия	Масса	Масштаб
Р	см. табл.	-
Лист 1	Листов 1	

СибЗНИИЭП
г. Новосибирск

Копировал Кириенко

Формат А3

Взам.инв.№ | Подпись и дата | Инв.№ подл.

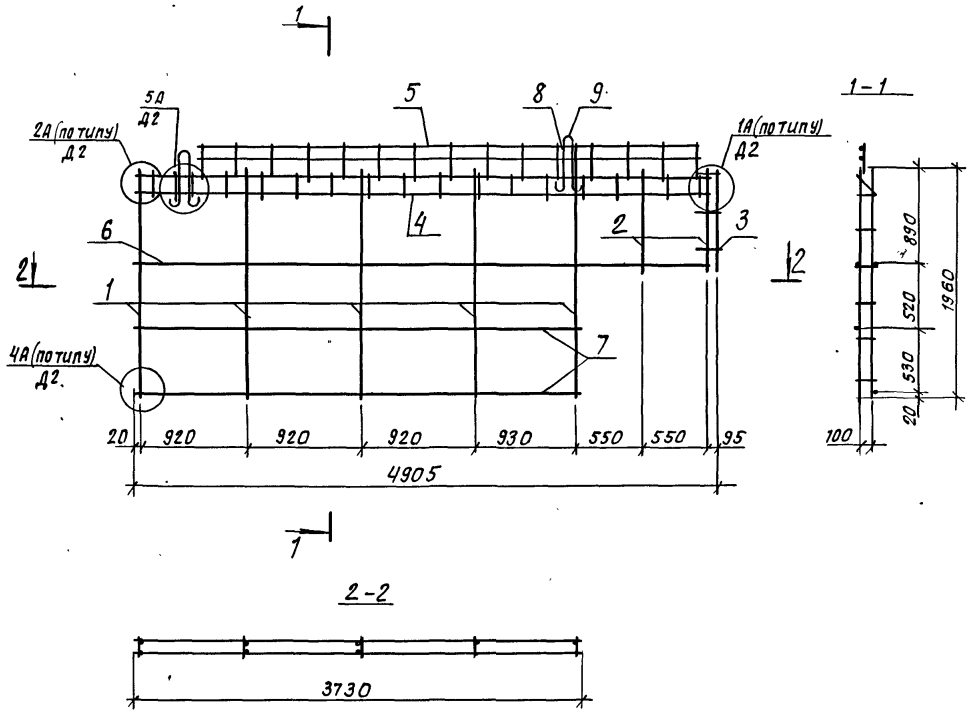

Формат	Зона	Поз.	Обозначение	Наименование	Кол.	Примечание
				Документация		
А3			97.89-ИЖ2.1-3.1 00.00.00 Д2	Узлы армирования	×	
А3			97.89-ИЖ2.1-3.1 00.00.00 ТО	Техническое описание	×	
				Сборочные единицы		
А3		1	97.89-ИЖ2.1-3 00.00.06	Каркас КР 25	5	
А3		2	-04	Каркас КР 29	2	
А3		3	00.00.08-03	Каркас КР 38	1	
А3		4	00.00.07-02	Каркас КР 33	1	
А3		5	00.00.03-01	Каркас КР 14	1	
				Детали		
Б.Ч.		6		ф5ВрI ГОСТ6727-80*, ℓ=4840	2	0.68 кг
Б.Ч.		7		ф5ВрI ГОСТ6727-80*, ℓ=3730	2	0.53 кг
Б.Ч.		8		ф5ВрI ГОСТ6727-80*, ℓ=230	4	0.03 кг
А4		9	97.85-ИМ1-3, В.1	Петля П3	2	

Масса пространственного каркаса - 12.94 кг

Привязан:					97.89-ИЖ2.1-3.1 21.01.00		
			Нач. АПП.	Печерин	08.89	Каркас пространственный КП 50.22-2	Стадия: Р; Лист: 1; Листов: 1
			Гл. констр.	Радашкевич			СибЗНИИЭП г. Новосибирск
			Рук. гр.	Стабредова			
			Провер.	Булгакова			
Инв. №			Разраб.	Степанова			

Копировал: Теарнов

Формат: А3

Взам. инв. №

Подпись и дата

Инв. № подл.

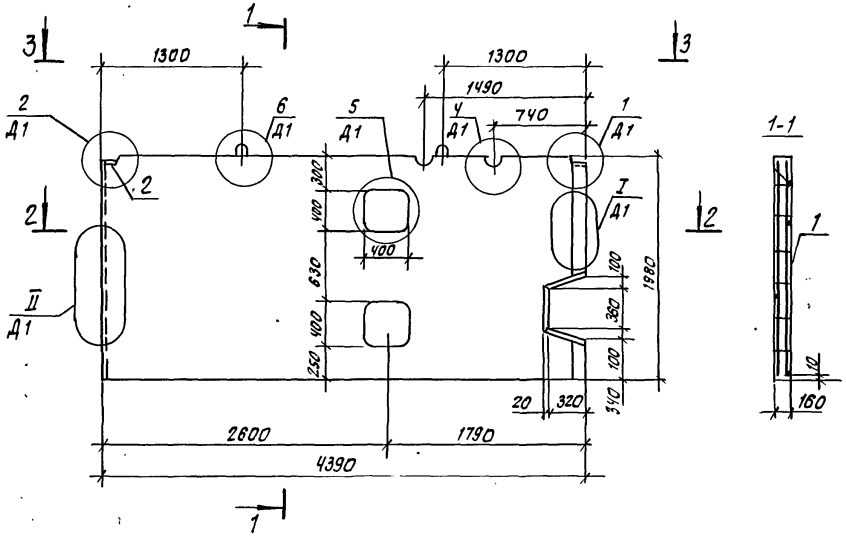

Формат	Зона	Поз.	Обозначение	Наименование	Кол.	Примечание
				Документация		
А3			97.89-ИЖ2.1-3,1 00.00.00 Д1	Узлы опалубки	×	
А3			97.89-ИЖ2.1-3.1 00.00.00 Д2	Узлы армирования	×	
А3			97.89-ИЖ2.1-3.1 00.00.00 ТО	Техническое описание	×	
А3			97.89-ИЖ2.1-3.1 00.00.00 РС	Ведомость расхода стали	×	
				Сборочные единицы		
А3		1	97.89-ИЖ2.1-3.1 22.01.00	КП 44.20	1	11.22 кг
А4		2	97.85-ИМ1-3.1	Изделие закладное М5	2	0.85 кг
				Материалы		
				Бетон класса В15	1.31	м³
				ПСП 44.20.16-200т		
				Бетон класса В12,5	1.31	м³
				ПСП 44.20.16-150т		

Обозначение	Марка	Масса, кг
97.89-ИЖ2.1-31 22.00.00	ПСП44.20.16-200Т	3280
-01	ПСП44.20.16-150Т	3280

Привязан

Инв. №

Нач. упр.	Печерин		08.89
П. констр.	Радашкевич		
Рук. гр.	Стафеева		
Разраб.	Степанова		
Провер.	Булгакова		

97.89-ИЖ2.1-3.1 22.00.00.

Панель внутренняя цокольная
ПСП 44.20.16-200т
ПСП 44.20.16-150т

Стадия	Масса	Масштаб
Р	см. табл.	-
Лист 1	Листов 1	

СибЗНИИЭП
г. Новосибирск

Копировал: Старкова

Формат А3

Инв. № подл. | Подпись и дата | Взам. инв. №

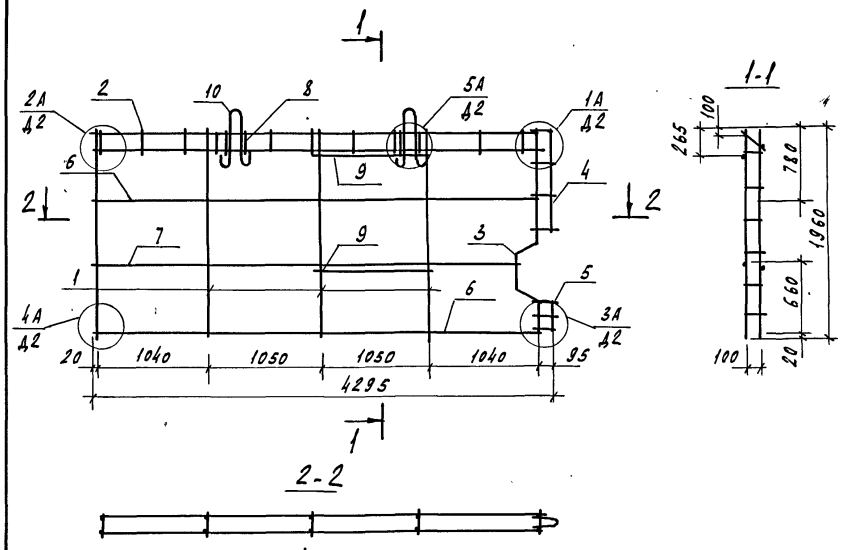

Формат	Зона	Поз.	Обозначение	Наименование	Кол.	Примечание
				Документация		
А3			97.89-НЖ2.1-3.1 00.00.00Д2	Узлы армирования	×	
А3			97.89-НЖ2.1-3.1 00.00.00ТО	Техническое описание	×	
				Сборочные единицы		
А3		1	97.89-НЖ2.1-3.1 00.00.06	Каркас КР25	4	
А3		2	-01	Каркас КР26	1	
А3		3	00.00.07-04	Каркас КР35	1	
А3		4	00.00.08-01	Каркас КР36	1	
А3		5	-04	Каркас КР39	1	
				Детали		
БЧ		6		ф5Вр$\overline{I}$ ГОСТ 6727-80*, ℓ=4220	2	0.60кг
БЧ		7		ф5Вр$\overline{I}$ ГОСТ 6727-80*, ℓ=4000	1	0.56кг
БЧ		8		ф5Вр$\overline{I}$ ГОСТ 6727-80*, ℓ=230	4	0.03кг
БЧ		9		ф8А$\overline{III}$ ГОСТ 5781-82*, ℓ=1600	2	0.43кг
А4		10	97.85-ИМ1-3, в.1	Петля П3	2	

Масса пространственного каркаса - 11.22 кг

Взам. инв.№ | Подпись и дата | Инв.№ подл.

Привязан

Инв.№

Нач. АПМ	Печерин		08.89
Гл. конст.	Радашкевич		
Рук. гр.	Стафеева		
Провер.	Булгакова		
Разраб.	Степанова		

97.89-НЖ2.1-3.1 22.01.00

Каркас пространственный КП 44.20

Стадия	Лист	Листов
Р	1	1

СибЗНИИЭП г. Новосибирск

Копировал Кириенко

Формат А3

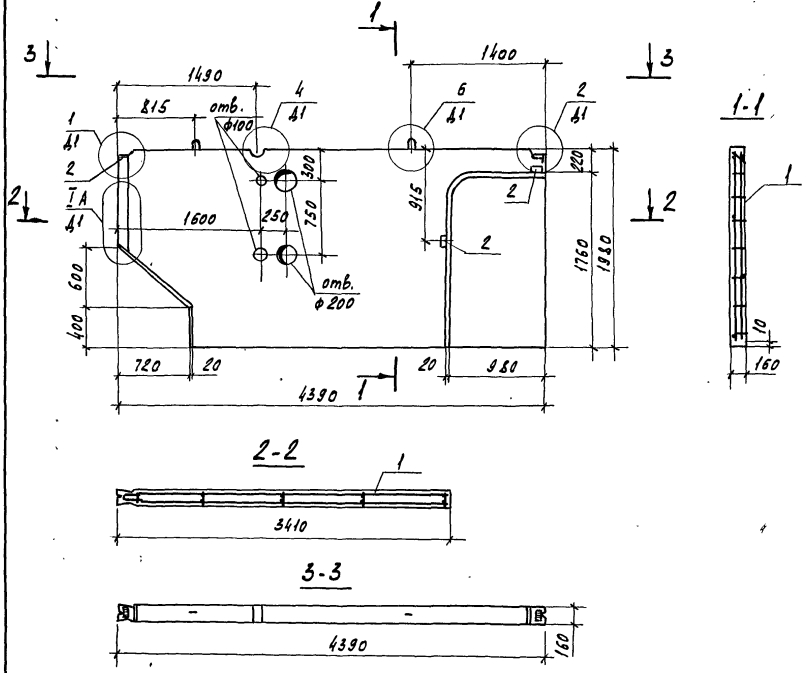

Формат	Зона	Поз.	Обозначение	Наименование	Кол.	Примечание
				Документация		
А3			97.89-НЖ2.1-3.1 00.00.00 Д1	Узлы опалубки	×	
А3			97.89-НЖ2.1-3.1 00.00.00 Д2	Узлы армирования	×	
А3			97.89-НЖ2.1-3.1 00.00.00ТО	Техническое описание	×	
А3			97.89-НЖ2.1-3.1 00.00.00 РС	Ведомость расхода стали	×	
				Сборочные единицы		
А3		1	97.89-НЖ2.1-3.1 23.01.00	КП 44.20-2	1	9.90 кг
А4		2	97.85-НМ1-3.1	Изделие закладное М5	4	0.85 кг
				Материалы		
				Бетон класса В15	1.02	м³
				ПСП 44.20.16-200т-2		
				Бетон класса В12.5	1.02	м²
				ПСП 44.20.16-150т-2		

Обозначение	Марка	Масса, кг
97.89-НЖ2.1-3.1 23.00.00	ПСП 44.20.16-200т-2	2550
-01	ПСП 44.20.16-150т-2	2550

Привязан

Инв.№

Нач. АПМ	Печерин		08.89
Гл. конст.	Радашкевич		
Рук. гр.	Стафеедова		
Разраб.	Степанова		
Провер.	Булгакова		

97.89-НЖ2.1-3.1 23.00.00

Панель внутренняя цокольная ПСП 44.20.16-200т-2 ПСП 44.20.16-150т-2

Стадия	Масса	Масштаб
Р	см. табл.	-
Лист 1	Листов 1	

СибЗНИИЭП г. Новосибирск

Копировал Кириенко Формат А3

Инв.№ подл. | Подпись и дата | Взам. инв.№

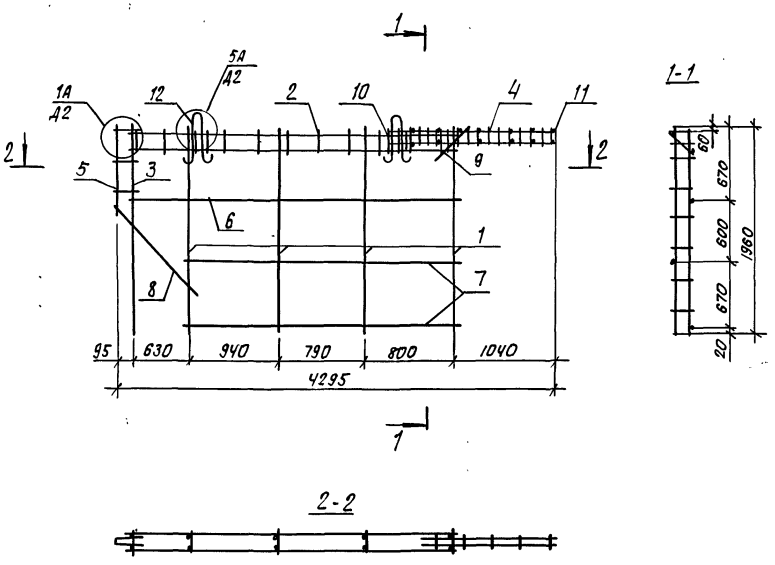

Формат	Зона	Поз.	Обозначение	Наименование		Примечание
				Документация		
А3			97.89-ИЖ2.1-3.1 00.00.00 Д2	Узлы армирования	X	
А3			97.89-ИЖ2.1-3.1 00.00.00 ТО	Техническое описание	X	
				Сборочные единицы		
А3		1	97.89-ИЖ2.1-3.1 00.00.06	Каркас КР25	4	
А3		2	—02	Каркас КР27	1	
А3		3	—05	Каркас КР30	1	
А3		4	00.00.07-03	Каркас КР34	2	
А3		5	00.00.08-02	Каркас КР37	1	
				Детали		
Б.Ч.		6		ф5ВрI ГОСТ6727-80*; ℓ=3200	1	0.45 кг
Б.Ч.		7		ф5ВрI ГОСТ6727-80*; ℓ=2570	2	0.36 кг
Б.Ч.		8		ф5ВрI ГОСТ6727-80*; ℓ=1180	2	0.17 кг
Б.Ч.		9		ф5ВрI ГОСТ6727-80*, ℓ=500	2	0.07 кг
Б.Ч.		10		ф5ВрI ГОСТ6727-80*, ℓ=230	4	0.03 кг
Б.Ч.		11		ф5ВрI ГОСТ6727-80*, ℓ=140	16	0.02 кг
А4		12	97.85-ИМ1-3.В.1	Петля П4		

Масса пространственного каркаса - 9.90 кг

Привязан						97.89-ИЖ2.1-31.23.01.00		
				Нач.АПМ.	Печерин	08.89	Каркас пространственный кп 44.20-2	Стадия: Р; Лист: 1; Листов: 1
				Гл.конст.	Радашкевич			
				Рук.гр.	Стабредова			Сиб ЗНИИЭП г. Новосибирск
				Провер.	Булгакова			
Инв. №				Разраб.	Степанова			

Копировал: Печерин

Формат А3

Инв. № подл. | Подпись и дата | Взам. инв. №

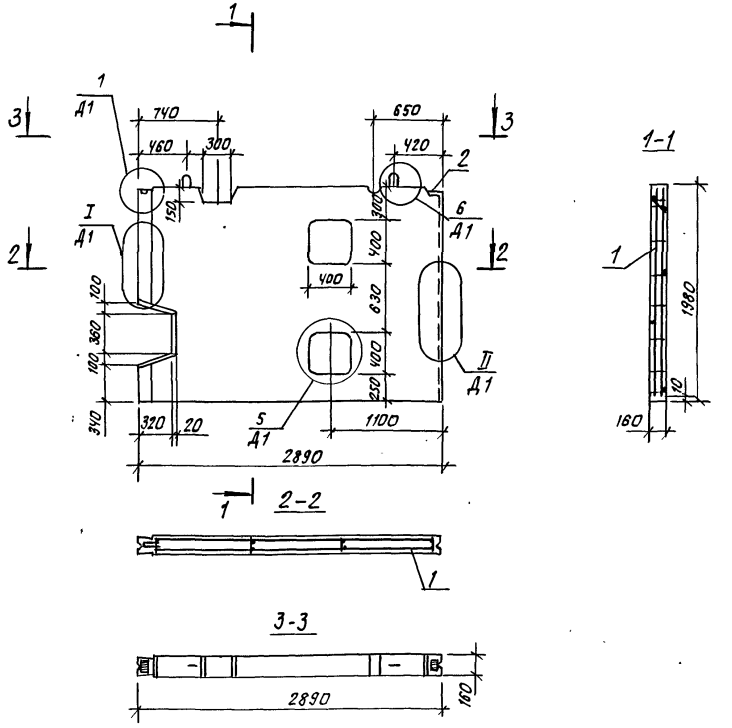

Формат	Зона	Поз.	Обозначение	Наименование	Кол.	Примечание
				Документация		
А3			97.89-ИЖ2.1-3.100.00.00 Д1	Узлы опалубки	X	
А3			97.89-ИЖ2.1-3.100.00.00 Д2	Узлы армирования	X	
А3			97.89-ИЖ2.1-3.100.00.00 ТО	Техническое описание	X	
А3			97.89-ИЖ2.1-3.100.00.00 РС	Ведомость расхода стали	X	
				Сборочные единицы		
А3		1	97.89-ИЖ2.1-3.1 24.01.00	КП 29.20	1	8.53
А4		2	97.85-ИМ 1-3.1	Изделие закладное М5	2	0.85кг
				Материалы		
				Бетон класса В15	0.84	м3
				ПСП 29.20.16-200т		
				Бетон класса В12,5	0.84	м3
				ПСП 29.20.16-150т		

Обозначение	Марка	Масса кг
97.89-ИЖ2.1-3.1 24.00.00	ПСП 29.20.16-200т	2100
-01	ПСП 29.20.16-150т	2100

Привязан:

Инв. №

Нач. АПП.	Печерин		08.89
Гл. констр.	Радашкевич		
Рук. гр.	Стафеедова		
Разраб.	Степанова		
Провер.	Булгакова		

97.89-ИЖ2.1-3.1 24.00.00

Панель внутренняя цокольная ПСП 29.20.16-200т ПСП 29.20.16-150т

Стадия	Масса	Масштаб
Р	см. таб.	-
Лист 1	Листов 1	

СибЗНИИЭП г. Новосибирск

Копировал: Стафеева

Формат А3

Взам. инв. №

Подпись и дата

Инв. № подл.

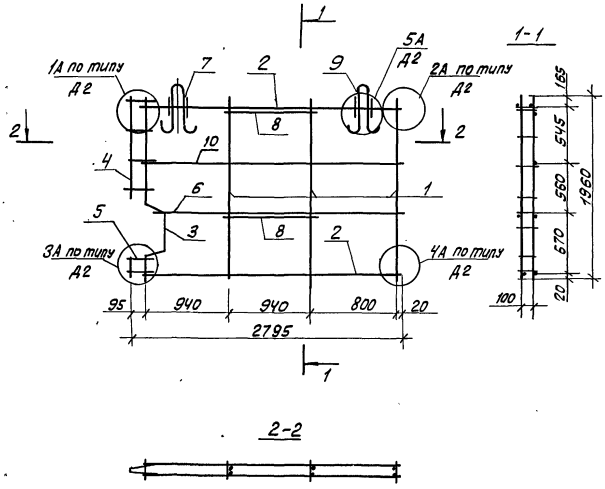

Формат	Зона	Поз.	Обозначение	Наименование	Кол.	Примечание
				Документация		
А3			97.89-ИЖ 2.1-3.1 00.00.00 Д2	Узлы армирования	Х	
А3			97.89-ИЖ 2.1-3.1 00.00.00 ТО	Техническое описание	Х	
				Сборочные единицы		
А3		1	97.89-ИЖ2.1-3.1 00.00.06	Каркас КР 25	3	
А3		2	00.00.07-01	Каркас КР 32	2	
А3		3	-04	Каркас КР 35	1	
А3		4	00.00.08-01	Каркас КР 36	1	
А3		5	-04	Каркас КР 39	1	
				Детали		
БЧ		6		ф5 Вр I ГОСТ 6727-80*, ℓ= 2500	1	0.96 кг
БЧ		7		ф5 Вр I ГОСТ 6727-80*, ℓ=150	4	0.02 кг
БЧ		8		ф 8А III ГОСТ 5781-82*, ℓ=1050	2	0.41 кг
АЧ		9	97.85-ИМ 1-3, В.1	Петля П47	2	
БЧ		10		ф5 Вр I ГОСТ 6727-80*, ℓ=2740	1	0.39 кг

Масса пространственного каркаса - 8,53 кг

Инв.№ подл. | Подпись и дата | Взам. инв.№

Привязан

Инв. №

Нач. АПМ1	Печерин		08.89
Гл. конст.	Равашкевич		
Рук. гр.	Стабредова		
Провер.	Булгакова		
Разраб.	Степанова		

97.89-ИЖ 2.1-3.1 24.01.00 -

Каркас пространственный КП 29.20

Стадия	Лист	Листов
Р	1	1

СибЗНИИЭП г.Новосибирск

Копировал: Тимофеева Формат: А3

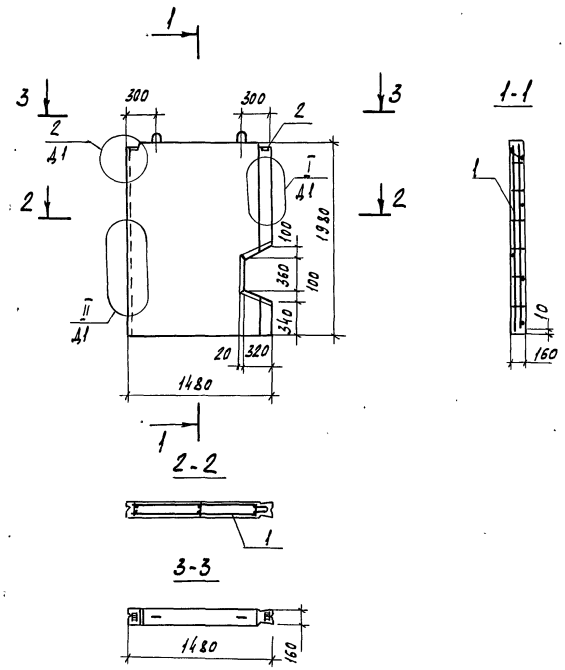

Формат	Зона	Поз.	Обозначение	Наименование	Кол.	Примечание
				Документация		
А3			97.89-НЖ2.1-3.1 00.00.00 Д1	Узлы опалубки	×	
А3			97.89-НЖ2.1-3.1 00.00.00 Д2	Узлы армирования	×	
А3			97.89-НЖ2.1-3.1 00.00.00 ТО	Техническое описание	×	
А3			97.89-НЖ2.1-3.1 00.00.00 РС	Ведомость расхода стали	×	
				Сборочные единицы		
А3		1	97.89-НЖ2.1-3.1 25.01.00	КП 15.20	1	5.61 кг
А4		2	97.85-НМ1-3.1	Изделие закладное М5	2	0.85 кг
				Материалы		
				Бетон класса В15	0.44	м³
				ПСП 15.20.16-200т		
				Бетон класса В12.5	0.44	м³
				ПСП 15.20.16-150т		

Обозначение	Марка	Масса, кг
97.89-НЖ2.1-3.1 25.00.00	ПСП15.20.16-200т	1100
-01	ПСП15.20.16-150т	1100

Привязан

Инв.№

Нач.АПМ	Печерин		08.89
Гл.конст.	Радошкевич		
Рук.гр.	Стафеедова		
Разраб.	Степанова		
Провер.	Булгакова		

97.89-НЖ2.1-3.1 25.00.00

Панель внутренняя цокольная ПСП 15.20.16-200т ПСП 15.20.16-150т

Стадия	Масса	Масштаб
Р	см. табл.	-
Лист 1	Листов 1	

СНВЗНИИЭП г. Новосибирск

Копировал Кириенко

Формат А3

Инв.№ подл. | Подпись и дата | Взам.инв.№

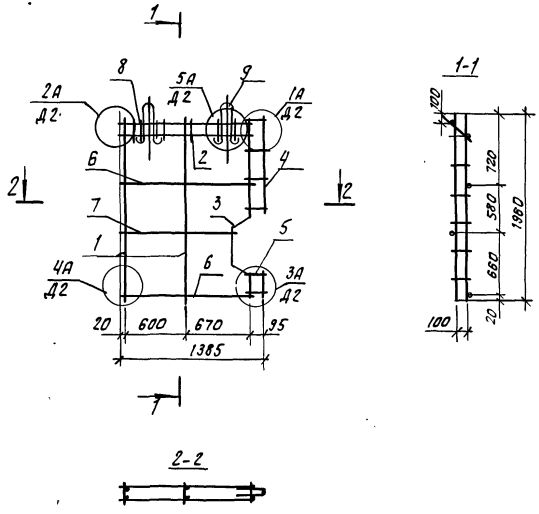

Формат	Зона	Поз	Обозначение	Наименование	Кол.	Примечание
				Документация		
А3			97.89-ИЖ 2.1-3.1 00.00.00 Д2	Узлы армирования	×	
А3			97.89-ИЖ 2.1-3.1 00.00.00 ТО	Техническое описание	×	
				Сборочные единицы		
А3		1	97.89-ИЖ 2.1-3.1 00.00.06	Каркас КР25	2	
А3		2	-03	Каркас КР28	1	
А3		3	-04	Каркас КР35	2	
А3		4	00.00.08-01	Каркас КР36	1	
А3		5	-04	Каркас КР39	1	
				Детали		
Бч.		6		ф5 ВрI ГОСТ 6727-80*; ℓ=1320	2	0,19 кг
Бч.		7		ф5 ВрI ГОСТ 6727-80*; ℓ=1090	1	0,15 кг
Бч.		8		ф5 ВрI ГОСТ 6727-80*; ℓ=230	4	0,03 кг
Дч		9	97.85-ИМ1-3, В.1	петля ПБ	2	

Масса пространственного каркаса 5,61 кг

Привязан:

Инв. №

Нач. АПМ.	Печерин		03.89
Гл. конст.	Радашкевич		
Рук. гр.	Столбредова		
Провер.	Булгакова		
Разраб.	Степанова		

97.89-ИЖ 2.1-3.1 25.01.00

Каркас пространственный КП 15.20

Стадия	Лист	Листов
Р	1	1

СибЗНИИЭП г. Новосибирск

Копировал: Макар

Формат А3

Инв. № подл. | Подпись и дата | Взам. инв. №

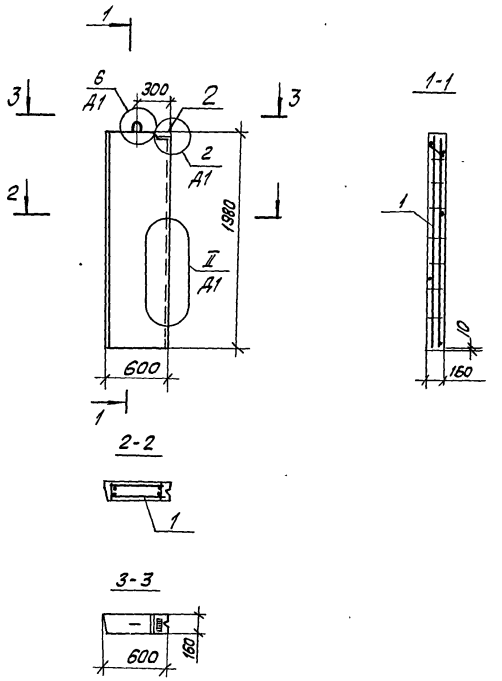

Формат	Зона	Поз.	Обозначение	Наименование	Кол.	Примечание
А3			97.89-ИЖ2.1-3.1 00.00.00 Д1	Узлы опалубки	×	
А3			97.89-ИЖ2.1-3.1 00.00.00 Д2	Узлы армирования	×	
А3			97.89-ИЖ 2.1-3.1 00.00.00 ТО	Техническое описание	×	
А3			97.89-ИЖ 2.1-3.1 00.00.00 ВС	Ведомость расхода стали	×	
				Сборочные единицы		
А3		1	97.89-ИЖ2.1-3.1 26.01.00	КП 6.20	1	2.30 кг
А4		2	97.85-ИМ 1-3.1	Изделие закладное м 5	1	0.85 кг
				Материалы		
				Бетон класса В15	0.19	м³
				ПСП 6.20.16-200т		
				Бетон класса В 12,5	0.19	м³
				ПСП 6.20.16-150т		

Обозначение	Марка	Масса, кг
97.89-ИЖ2.1-3.1 26.00.00	ПСП 6.20.16-200т	480
-01	ПСП 6.20.16-150т	480

Привязан

Инв.№

Нач. АПМ-1	Печерин		08.89
Гл. конст.	Радашкевич		
Рук. гр.	Стабредова		
Разраб.	Степанова		
Провер.	Булгакова		

97.89-ИЖ 2.1-3.1 26.00.00

Панель внутренняя цокольная
ПСП 6.20.16-200т
ПСП 6.20.16-150т

Стадия	Масса	Масштаб
Р	см. табл.	
Лист 1	Листов 1	

СибЗНИИЭП
г. Новосибирск

Копировал: Тимофеева

Формат А3

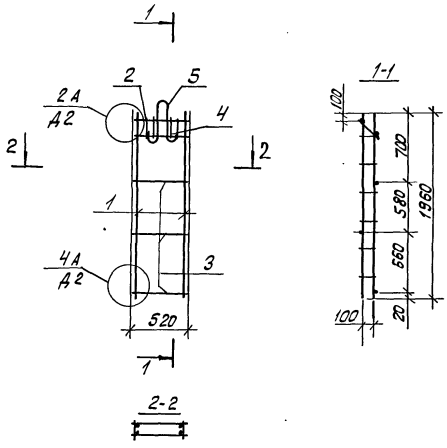

Формат	Зона	Поз.	Обозначение	Наименование	Кол.	Примечание
				Документация		
А3			97.89-ИЖ 2.1-3.1 00.00.00 Д2	Узлы армирования	X	
А3			97.89-ИЖ 2.1-3.1 00.00.00 ТО	Техническое описание	X	
				Сборочные единицы		
А3		1	97.89-ИЖ 2.1-3.1 00.00.06	Каркас КР 25	2	
А3		2	00.00.07	Каркас КР 31	1	
				Детали		
БЧ		3		ф5 BpI ГОСТ 6727-80*, ℓ=520	3	0.07 кг
БЧ		4		ф5 BpI ГОСТ 6727-80*, ℓ=230	2	0.03 кг
АЧ		5	97.85-ИМ 1-3, В.1	петля ПБ	1	

Масса пространственного каркаса - 2.30 кг

Привязан

Инв.№

Нач.АПМ-1	Печерин		08.89
Гл.конст.	Радашкевич		
Рук.гр.	Стабредова		
Провер.	Булгакова		
Разраб.	Степанова		

97.89-ИЖ 2.1-3.1 26.01.00

Каркас пространственный КП 6.20

Стадия	Лист	Листов
Р	1	1

СибЗНИИЭП г. Новосибирск

Копировал: Тимофеева

Формат: А3

Инв.№ подл. | Подпись и дата | Взам.инв.№

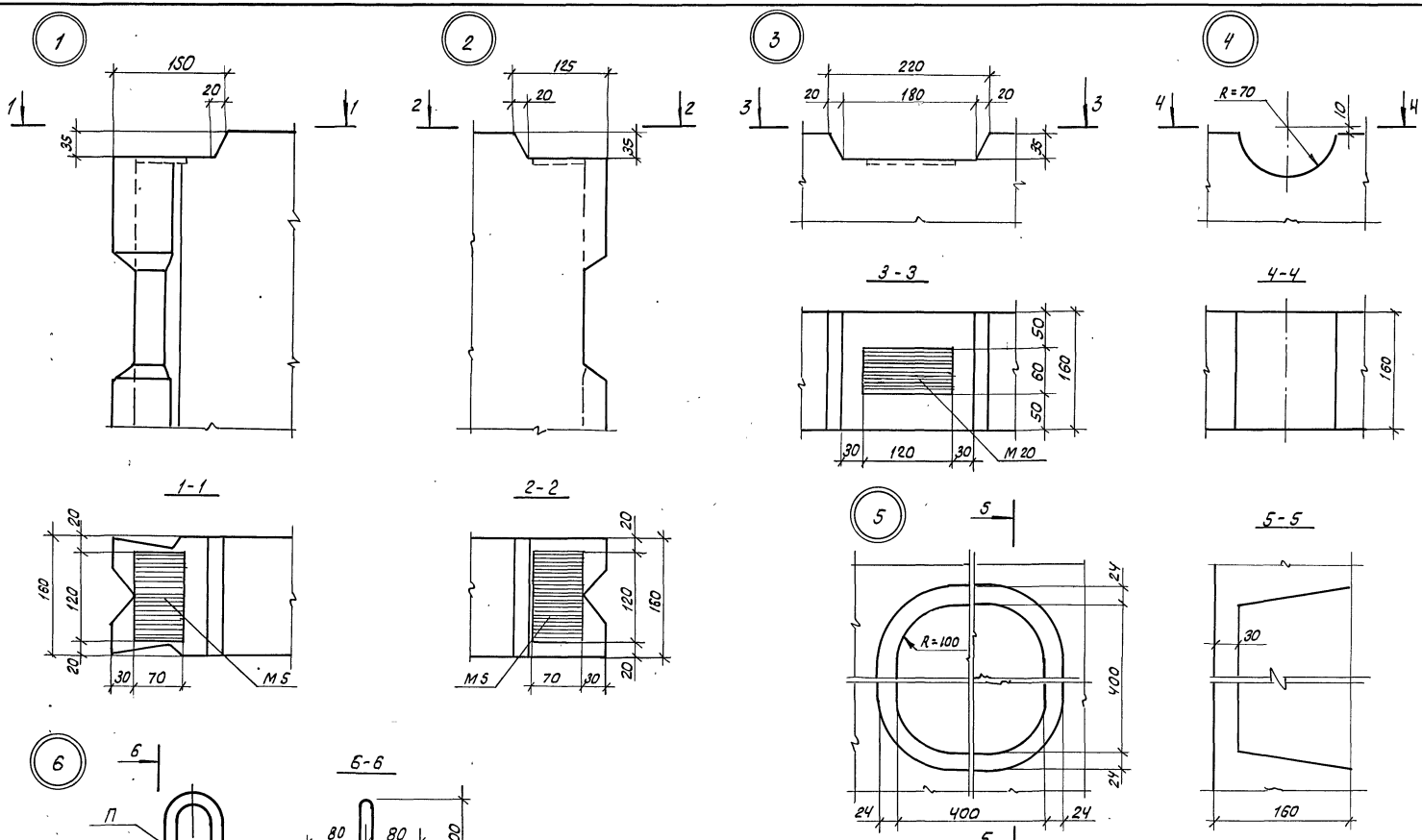

привязан				97.89-ИЖ 2.1-3.1 00.00.00 Д1
	Нач. ОМП	Печерин		08.89
	Гл. конст.	Радашкевич		Узлы опалубки 1:6
	Рук. гр.	Стабревава		Стадия: Р; Лист: 1; Листов: 1
	Разраб.	Степанова		СибЗНИИЭП г. Новосибирск
Инв. №	Провер.	Булгакова		

Копировал: Тимофеева Формат: А3

Инв. № подл. | Подпись и дата | Взам. инв. №

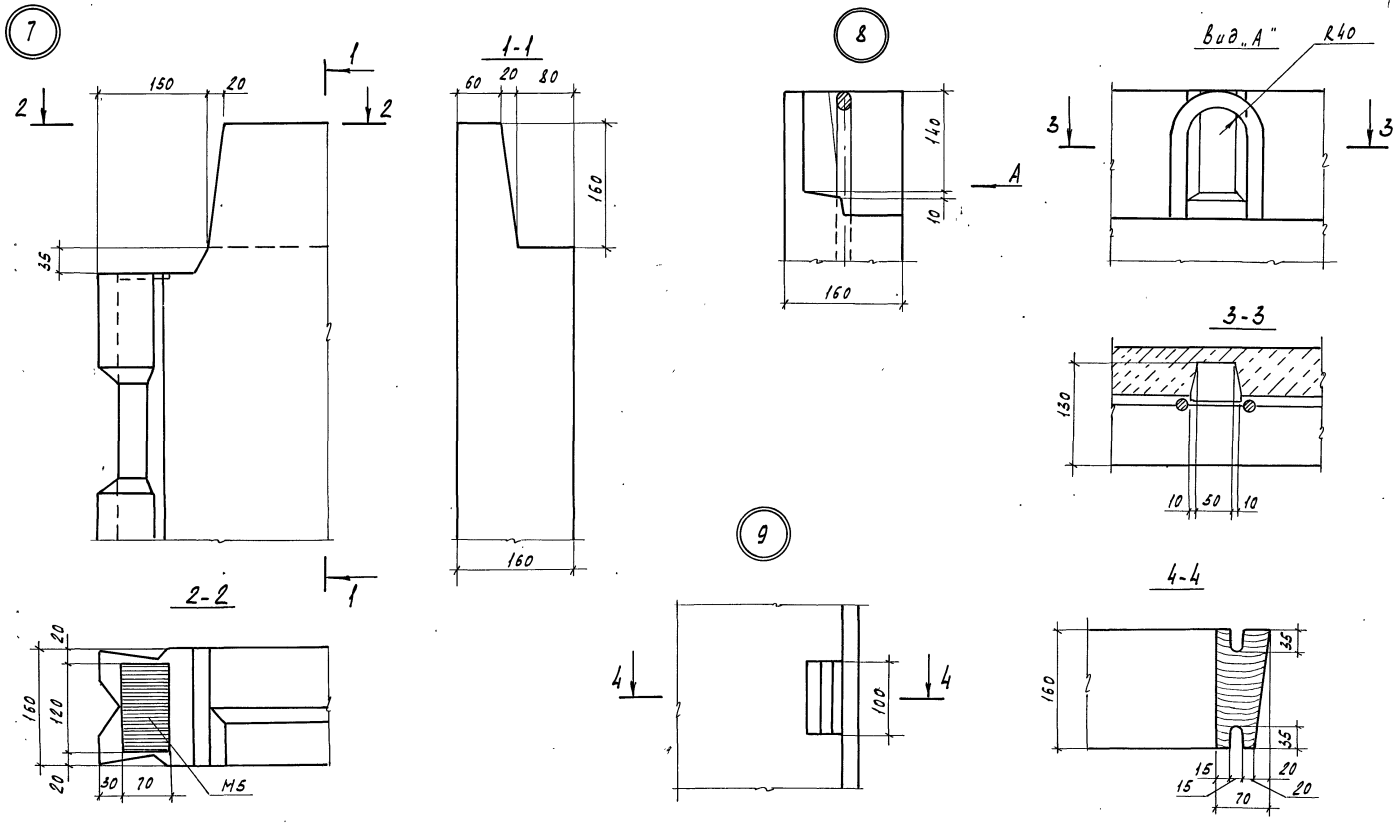

Привязан					97.89-НЖ2.1-3.1 00.00.00.Д1		
	Нач. АПМ1	Печерин		08.89	Узлы опалубки 7 ÷ 9	Стадия	Лист	Листов
	Гл. конст.	Радашкевич				Р	1	1
	Рук. гр.	Стабредова				СибЗНИИЭП г. Новосибирск		
	Разраб.	Степанова						
Инв. №	Провер	Булгакова						

Копировал Кириенко Формат А3

Инв. № подл. | Подпись и дата | Взам. инв. №

10

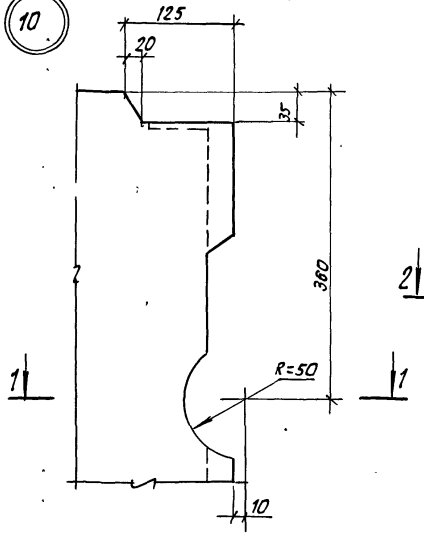

11

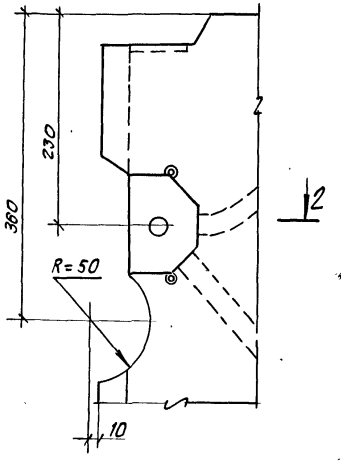

12

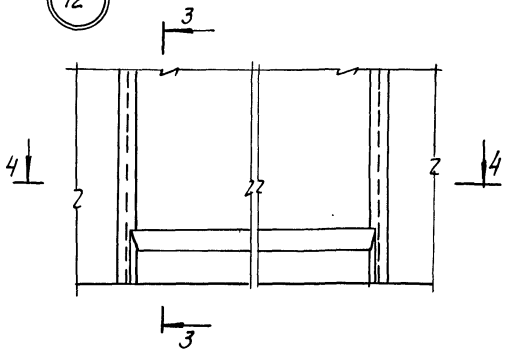

3-3

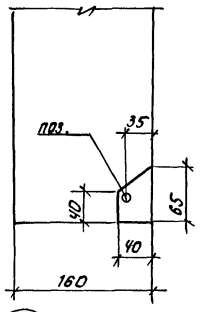

4-4

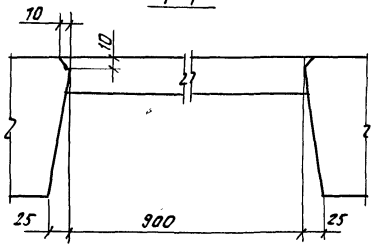

13

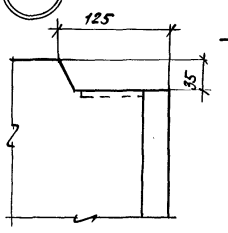

1-1

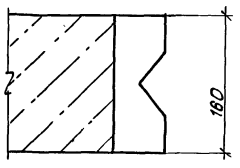

2-2

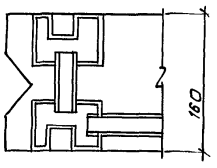

5-5

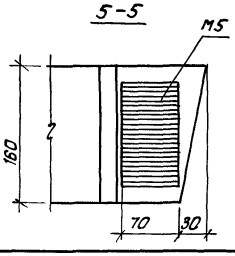

Привязан:

Инв. №

Нач. АПМ.	Печерин		08.89
Гл. конст.	Радашкевич		
Рук. гр.	Стафеева		
Разраб.	Степанова		
Провер.	Булгакова		

97.89-ИЖ2.1-3.1 00.00.00 Д1

Узлы опалубки

10÷13

Стадия	Лист	Листов
Р	1	1

СибЗНИИЭП
г. Новосибирск

Копировал: Степ

Формат А3

Инв. № подл. | Подпись и дата | Взам. инв. №

14

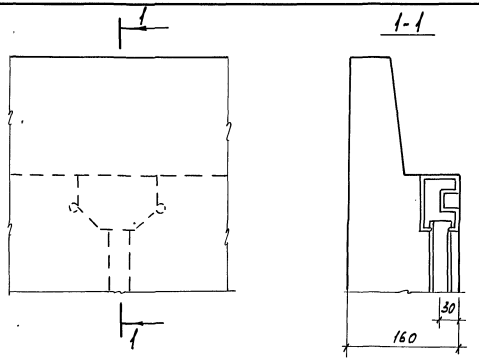

16

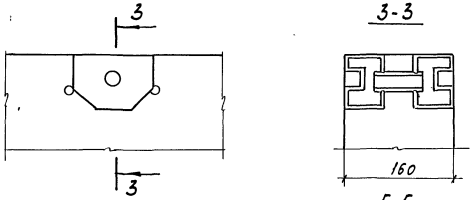

18

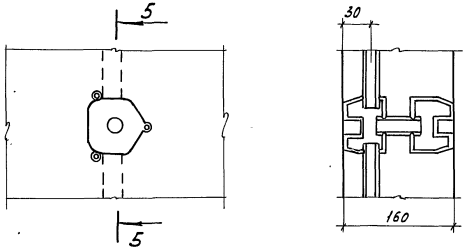

15

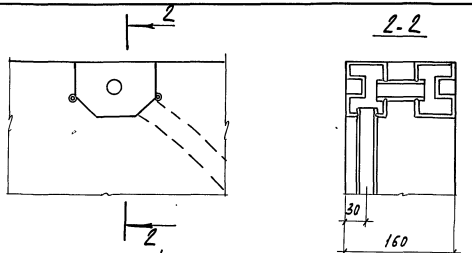

17

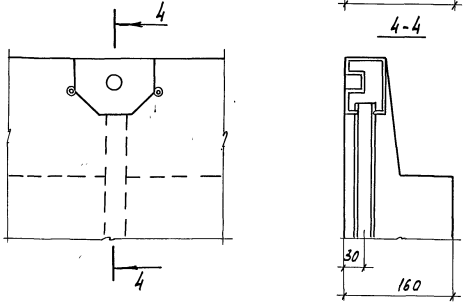

19

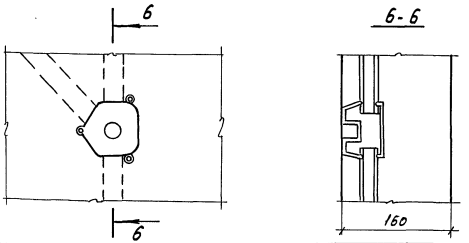

Привязан

Инв. №

Нач. АПМ	Печерин		08.89
Гл. констр.	Радашкевич		
Рук. гр.	Стафеедова		
Разраб.	Степанова		
Провер.	Булгакова		

97.89-НЖ2.1-3.1 00.00.00 ДТ

Узлы опалубки

14 ÷ 19

Стадия	Лист	Листов
Р	1	1

СибЗНИИЭП
г. Новосибирск

Копировал Кириенко

Формат А3

Инв. № подл. | Подпись и дата | Взам. инв. №

20

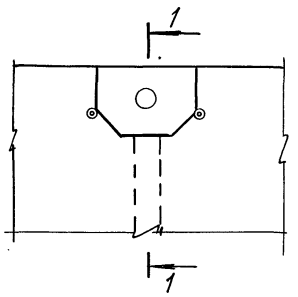

1 – 1

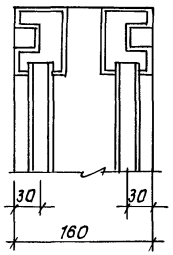

21

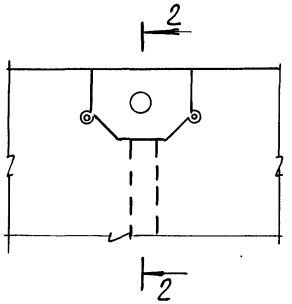

2 – 2

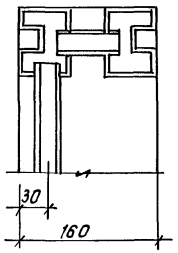

22

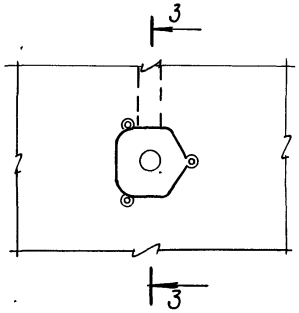

3 – 3

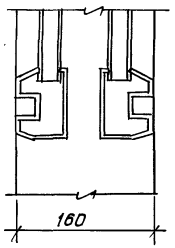

23

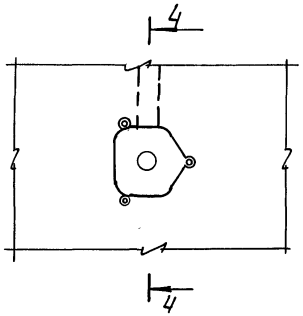

4 – 4

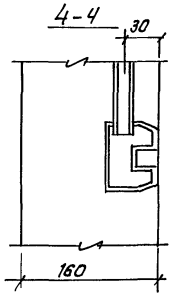

24

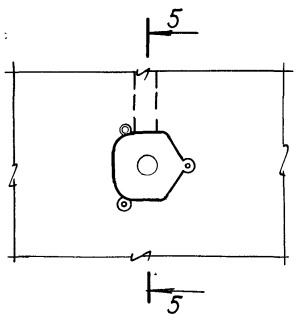

5 – 5

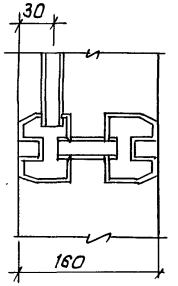

25

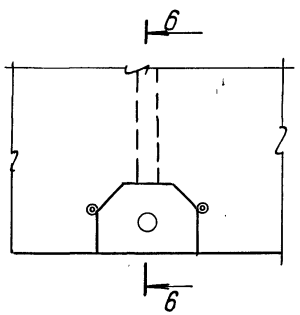

6 – 6

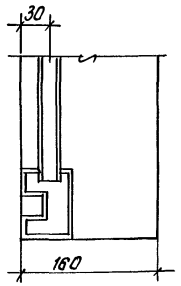

Инв. № подл. | Подпись и дата | Взам. инв. №

Привязан:

Инв. №

Нач. Апп.	Печерин		08.89
Гл. конст	Радашкевич		
Рук. гр.	Стафеева		
Разраб.	Степанова		
Провер.	Булгакова		

97.89-ИЖ2.1-3.1 00.00.00 Д1

Узлы опалубки 20÷25

Стадия	Лист	Листов
Р	1	1

СибЗНИИЭП г. Новосибирск

Копировал: Стафеева

Формат А3

26

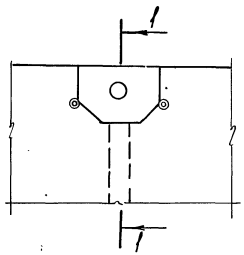

1-1

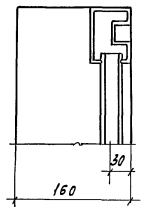

28

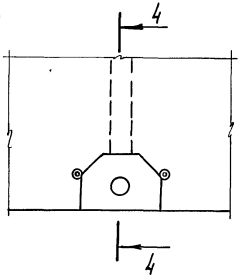

4-4

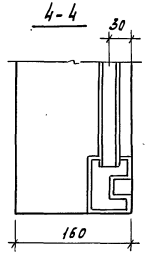

29

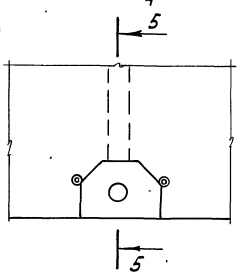

5-5

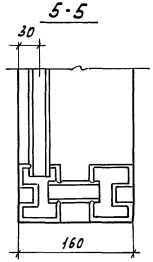

27

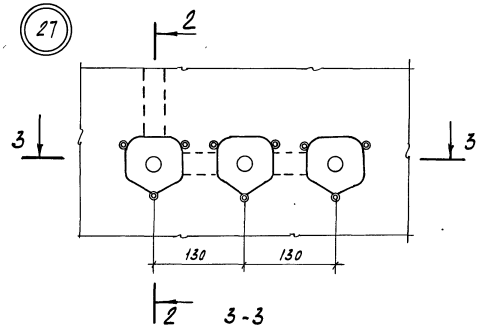

2-2

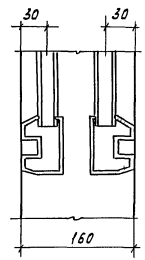

3-3

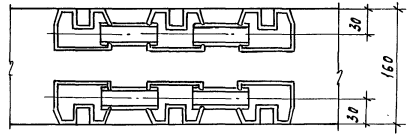

Привязан

Инв.№

Нач.АПМ-I	Печерин		08.89
Гл.конст.	Радашкевич		
Рук.гр.	Стафеева		
Разраб.	Степанова		
Провер.	Булгакова		

97.89-НЖ2.1-3.1 00.00.00 Д1

Узлы опалубки 26÷29

Стадия	Лист	Листов
Р	1	1

СибЗНИИЭП г. Новосибирск

Копировал Кириенко

Формат А3

Инв.№ подл. | Подпись и дата | Взам.инв.№

30

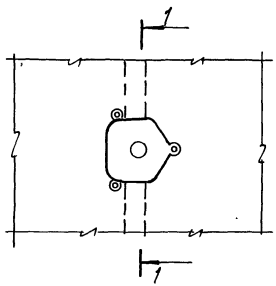

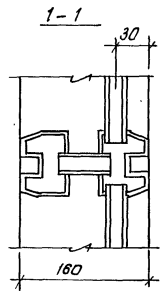

31

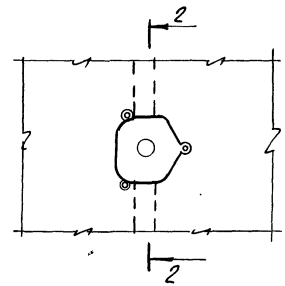

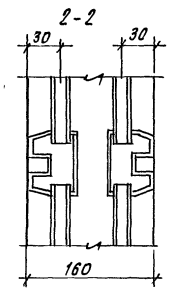

32

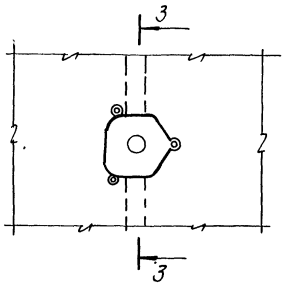

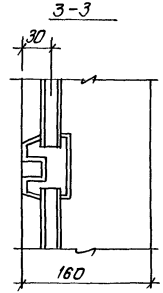

33

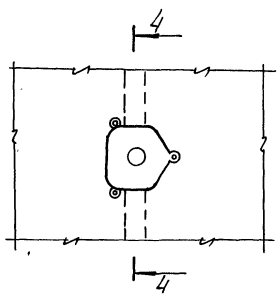

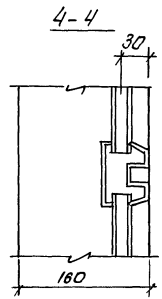

34

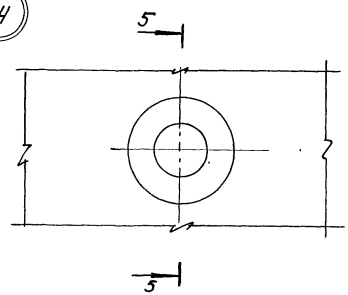

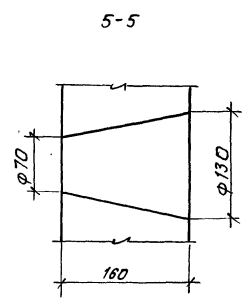

Инв. № подл. | Подпись и дата | Взам. инв. №

привязан:

Инв. №

Нач. арх.	Печерин		08.89	97.89-ИЖ2.1-3.1 00.00.00 Д1	
Гл. конст.	Радашкевич			Узлы опалубки 30 ÷ 34	Стадия: Р; Лист: 1; Листов: 1
Рук. гр.	Стафеева				СибЗНИИЭП г. Новосибирск
Разраб.	Степанова				
Провер.	Булгакова				

Копировал: Шаврова

Формат А3

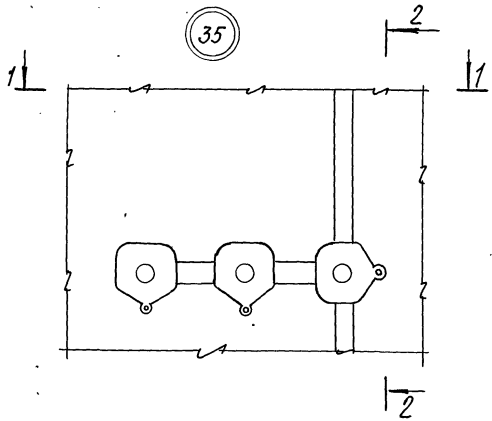

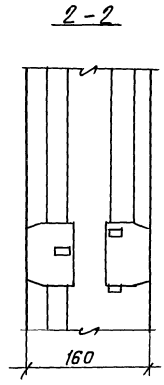

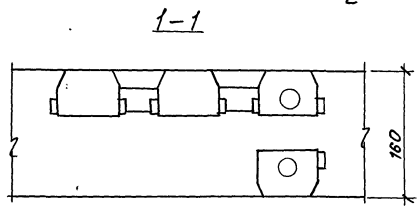

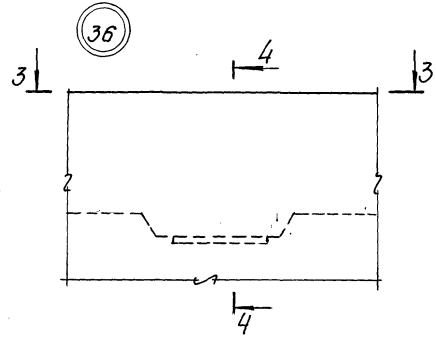

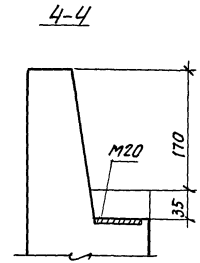

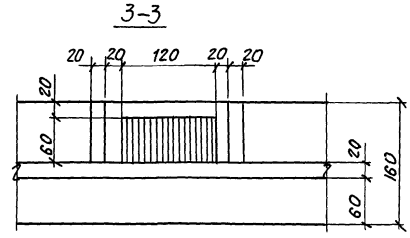

Привязан				97.89-ИЖ2.1-3.1 00.00.00 Д1	
	Нач. АПП	Печерин	08.89	Узлы опалубки 35, 36	Стадия: Р; Лист: 1; Листов: 1
	Гл. конст.	Радашкевич			СибЗНИИЭП г. Новосибирск
	Рук. гр.	Стафеедово			
Инв. №	Разраб.	Степаново			
	Провер.	Булгакова			

Копировал: Стафеева

Формат А3

Инв. № подл. | Подпись и дата | Взам. инв. №

37

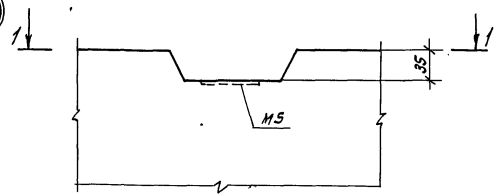

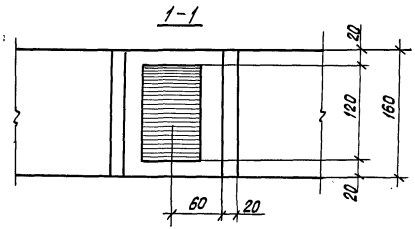

Инв.№ подл. | Подпись и дата | Взам. инв.№

Привязан				97.89-ИЖ 2.1-3.1 00.00.00 Д1	
	Нач. АПМ-1	Печерцин		08.89	
	Гл. конст.	Радашкевич		Узел опалубки 37	Стадия: Р; Лист: 1; Листов: 1
	Рук. гр.	Стабревова			СибЗНИИЭП г. Новосибирск
	Провер.	Булгакова			
Инв.№	Разраб.	Степанова			

Копировал: Тимофеева Формат: А3

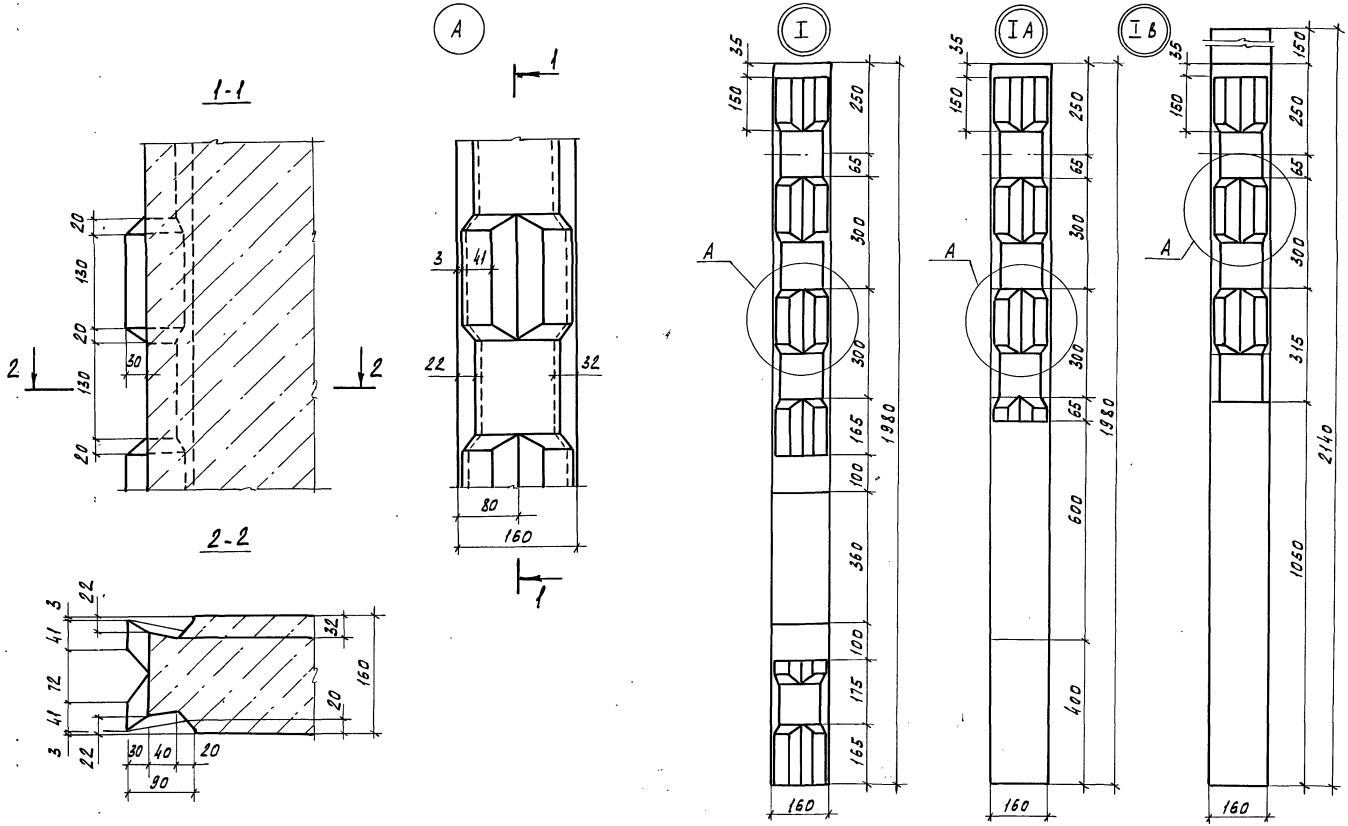

Привязан				97.89 - НЖ2.1 -3.1 ОО. ОО. ОО Д1	
				Шпонки I, IA, IB	Стадия: Р; Лист: 1; Листов: 1
Инв.№					СибЗНИИЭП г. Новосибирск
	Нач.АПМ	Печерин	08.89		
	Гл.конст.	Радошкевич			
	Рук.гр.	Стафеева			
	Разраб.	Степанова			
	Провер.	Булгакова			

Инв.№ подл. | Подпись и дата | Взам.инв.№

Копировал Кириенко

Формат А3

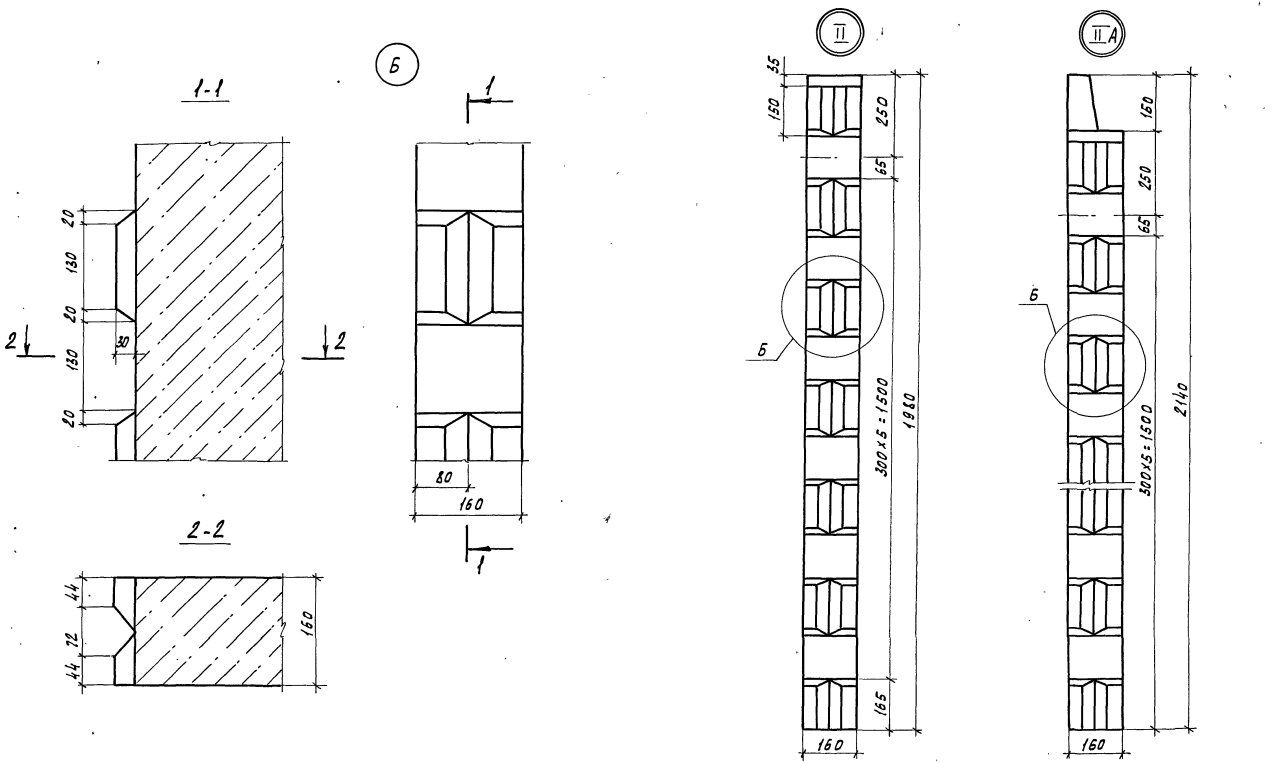

Привязан				97.89-НЖ2.1-3.1 ОО.ОО.ОО Д1	
				Шпонки II, II А	Стадия: Р; Лист: 1; Листов: 1
Инв.№	Нач.АПН	Печерин	08.89		СибЗНИИЭП г. Новосибирск
	Гл.конст.	Радашкевич			
	Рук.гр.	Стадредова			
	Разраб.	Степанова			
	Провер.	Булгакова			

Копировал Кириенко Формат А3

Инв.№ подл. | Подпись и дата | Взам.инв.№

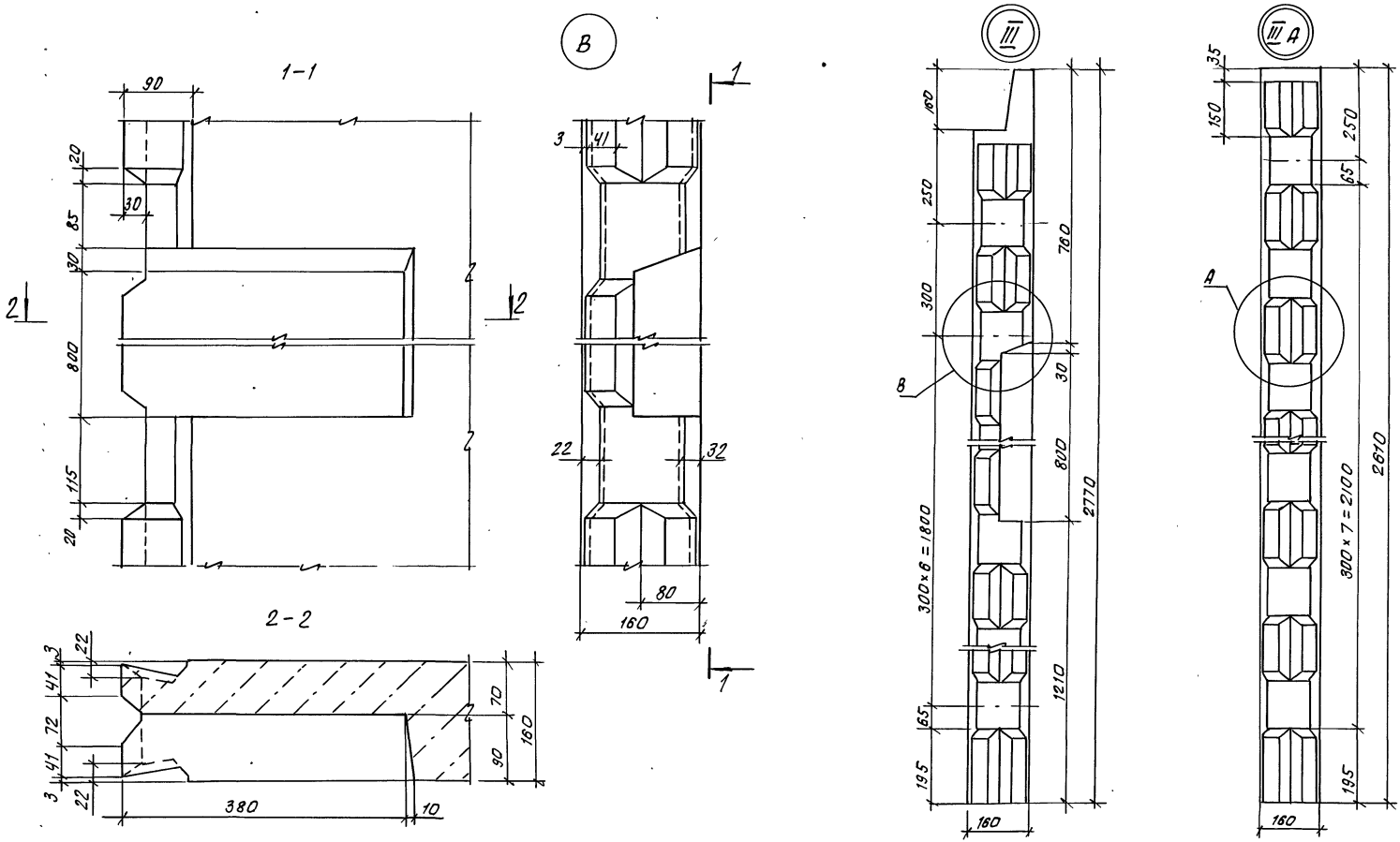

Узел „А" смотреть на стр.

Нач. АПМ.	Печерин		08.89	97.89 - ИЖ2.1-3.1 00.00.00 Д1			
Гл. констр	Радашкевич			Шпонки III; III А	Стадия	Лист	Листов
Рук. гр.	Стабредова				Р	1	1
Разраб.	Степанова				СибЗНИИЭП г. Новосибирск		
Провер.	Булгакова						

Привязан.

Инв. №

Инв. № подл. | Подпись и дата | Взам. инв. №

Копировал: Теарина

Формат А3

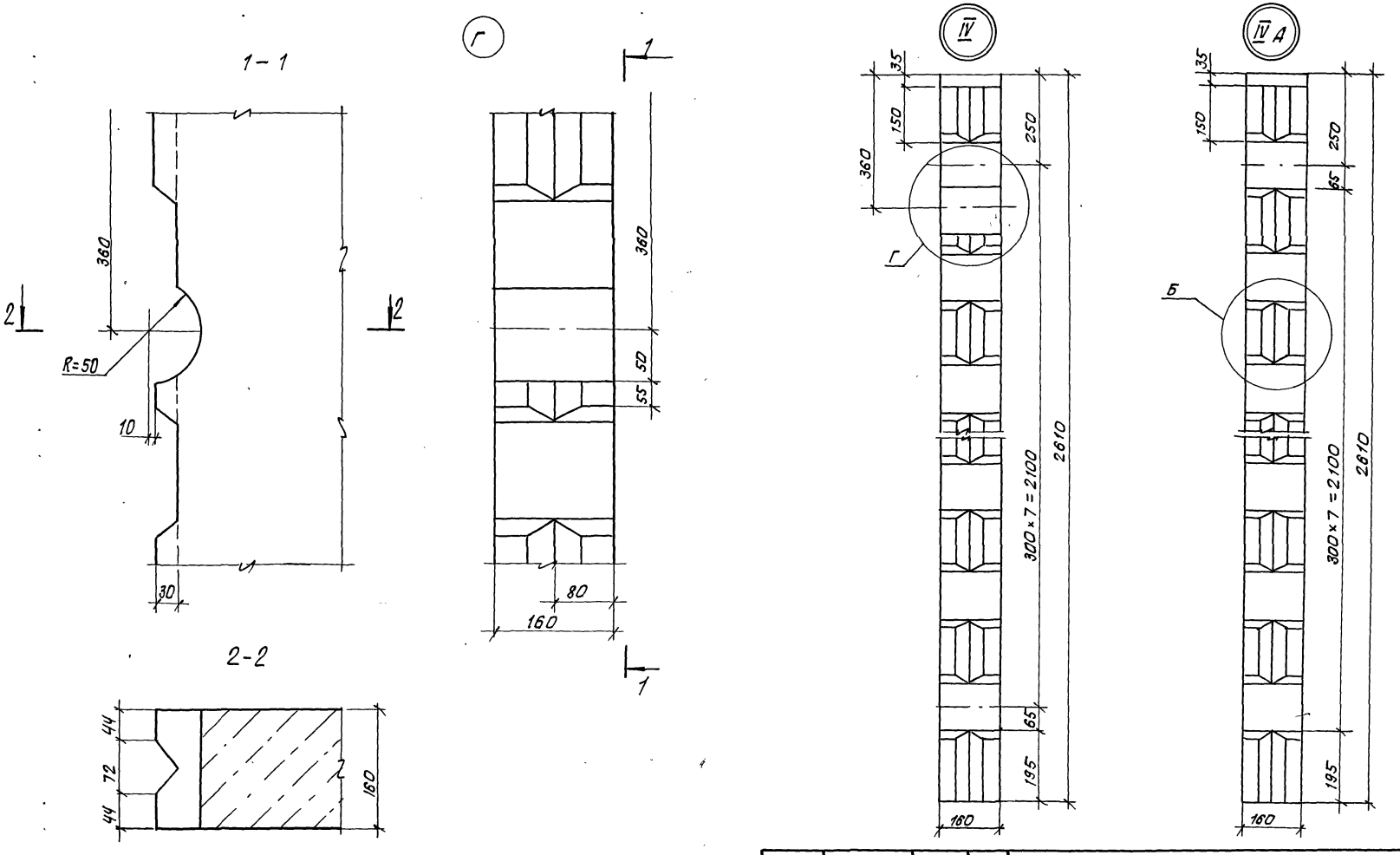

Узел „Б" смотреть на стр.

Привязан:						97. 89 – ИЖ 2.1-3.1 00.00.00 Д1	
			Нач. апм.	Печерин	08.89	Шпонки IV; IV А	Стадия: Р; Лист: 1; Листов: 1
			Гл. констр.	Радашкевич			СибЗНИИЭП г. Новосибирск
			Рук. гр.	Стабредова			
			Разраб.	Степанова			
Инв. №			Провер.	Булгакова			

Копировал: Пеарин

Формат А3

Инв. № подл. | Подпись и дата | Взам. инв. №

1А

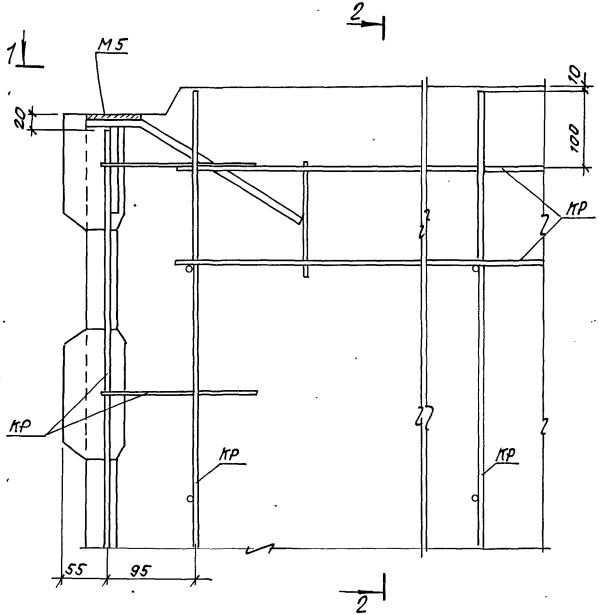

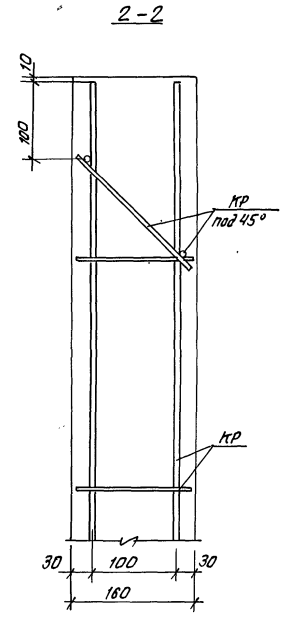

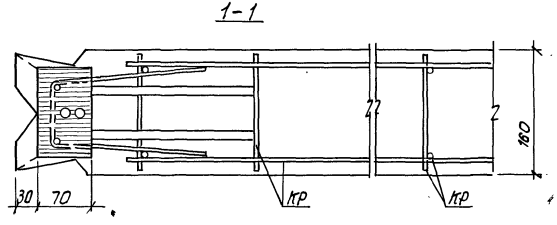

1. Закладная деталь М5 фиксируется в проектное положение на форме
2. Арматурные узлы даны с привязкой к опалубке.

Привязан				97.89-ИЖ2.1-3.1	00.00.00 Д2
	Нач.АПК	Печерин		08.89	
	Гл.конст.	Радашкевич			
	Рук.гр.	Ставредова		Узел армирования 1А	Стадия Р; Лист 1; Листов 1
	Разраб.	Степанова			СибЗНИИЭП г. Новосибирск
Инв. №	Провер.	Булгакова			

Копировал: Макарова

Формат А3

Инв.№ подл. | Подпись и дата | Взам.инв.№

2А

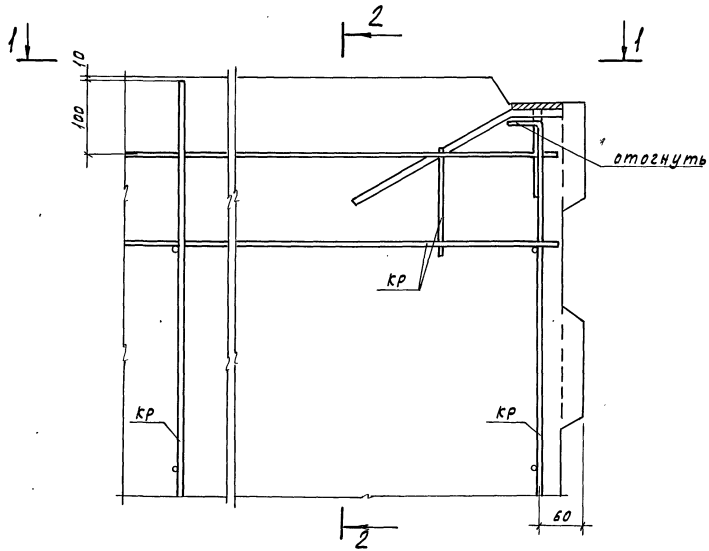

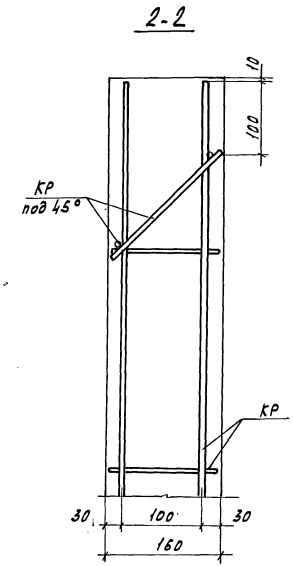

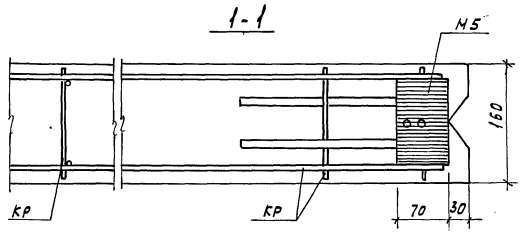

Инв.№ подл. | Подпись и дата | Взам. инв.№

Привязан				
Инв.№				
Нач. АПМ	Печерин		08.89	
Гл. конст.	Радашкевич			
Рук. гр.	Стафеева			
Разраб.	Степанова			
Провер.	Булгакова			

97.89 - НЖ2.1-3.1 00.00.00 Д-2

Узел армирования 2А

Стадия	Лист	Листов
Р	1	1

СНБЗННИЭП г. Новосибирск

Копировал Пириенко Формат А3

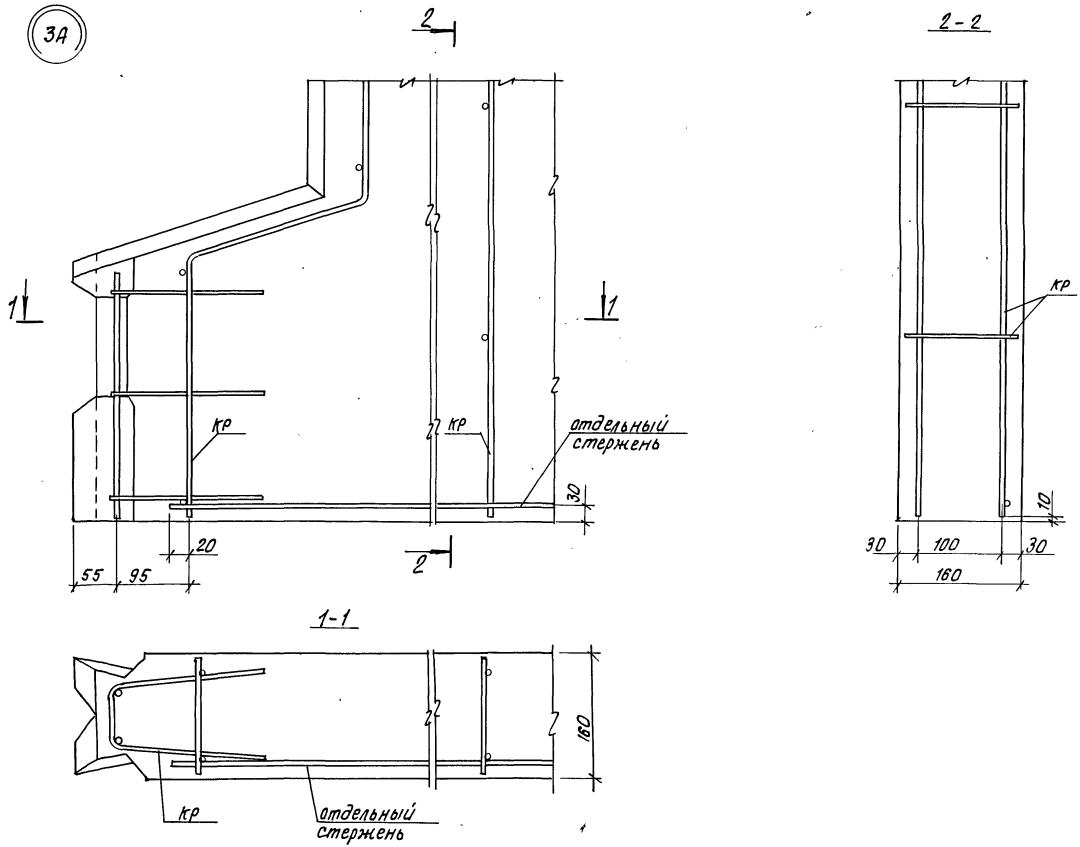

Привязан:						97. 89- ИЖ 2.1-3.1 00.00.00 Д2		
				Нач. АПМ.1	Печерин	08.89	Узел армирования 3А	Стадия: Р; Лист: 1; Листов: 1
				Гл.констр	Радашкевич			
				Рук.гр.	Стабредова			СибЗНИИЭП г. Новосибирск
				Разраб.	Степанова			
Инв. №				Провер.	Булгакова			

Копировал: Теарная

формат А3

Инв. № подл. | Подпись и дата | Взам.инв. №

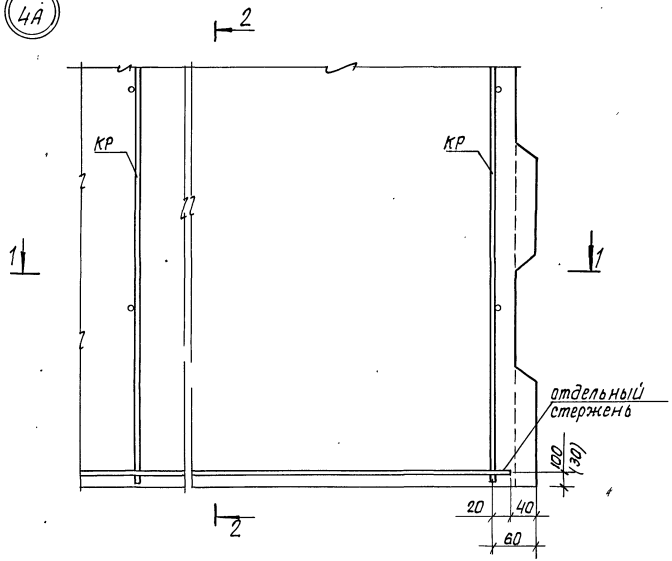

2-2

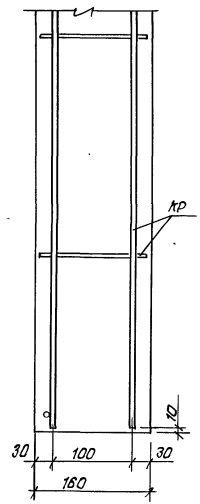

1-1

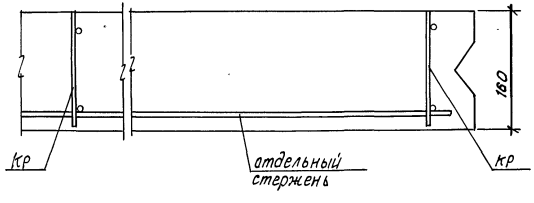

Размер в ( ) скобках дан для ПСП

привязан:				97.89-ИЖ2.1-3.1 00.00.00 Д2			
	Нач.АПН.I	Печерин	09.89	Узел армирования 4А	Стадия	Лист	Листов
	Гл.констр.	Радашкевич			Р	1	1
	Рук.гр.	Стабредова			СибЗНИИЭП г. Новосибирск		
	Разраб	Степанова					
Инв. №	Правер.	Булгакова					

Копировал: Теарна

Формат А3

Инв. № подл. | Подпись и дата | Взам. инв. №

5А

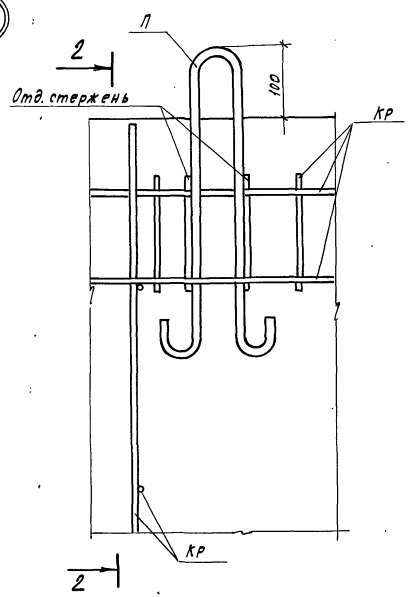

2-2

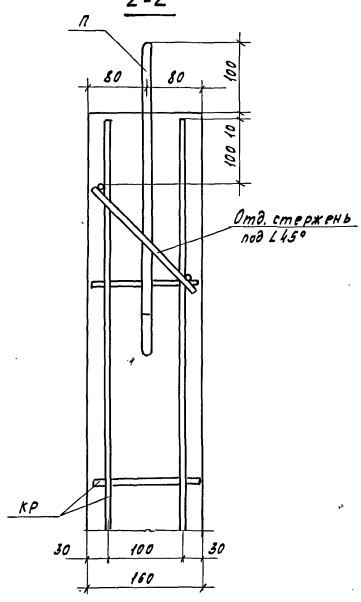

Привязан				97.89-НЖ2.1-3.1 00.00.00 Д2	
	Нач. АПМ	Печерин		08.89	
	Гл. конст.	Радашкевич			
	Рук. гр.	Стафеедова		Узел армирования 5А	Стадия: Р; Лист: 1; Листов: 1
	Разраб.	Степанова			СибЗНИИЭП г. Новосибирск
Инв. №	Провер.	Булгакова			

Копировал Кириенко

Формат А3

Инв. № подл. | Подпись и дата | Взам. инв. №

6А

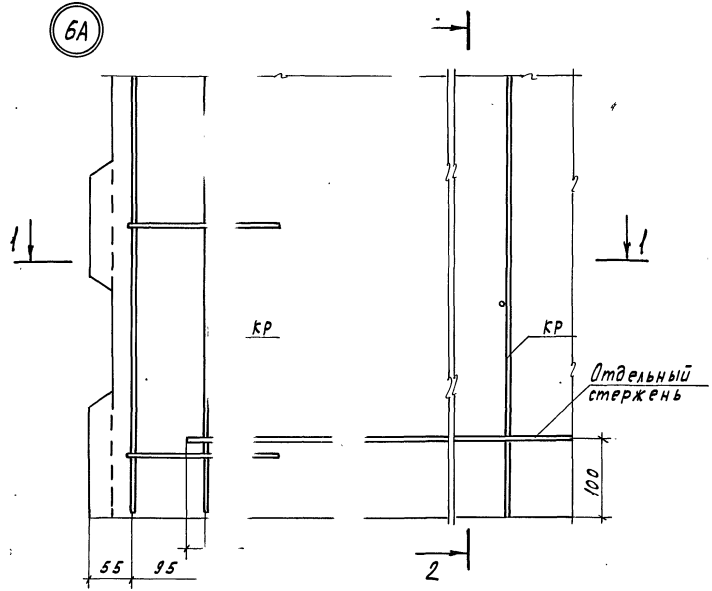

2-2

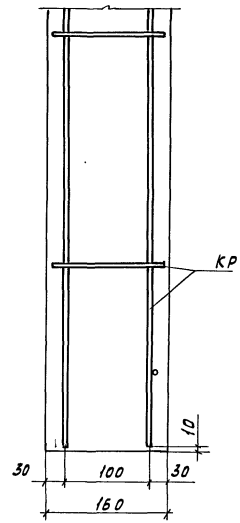

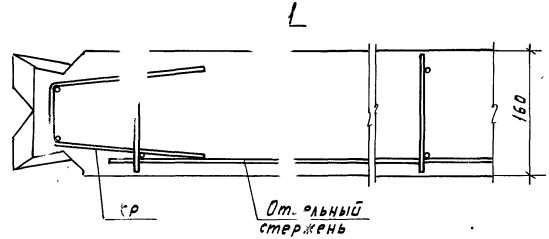

Привязан					
Инв.№					

Нач. АПМ	Печерин		08.89
Гл. конст.	Радашкевич		
Рук. гр.	Ставредова		
Разраб.	Степанова		
Провер.	Булгакова		

97.89-НЖ2.1-3.1 00.00.00 Д2

Узел армирования 6А

Стадия	Лист	Листов
Р	1	1

СибЗНИИЭП г. Новосибирск

Копировал Кириенко Формат А3

Инв.№ подл. | Подпись и дата | Взам.инв.№

7А

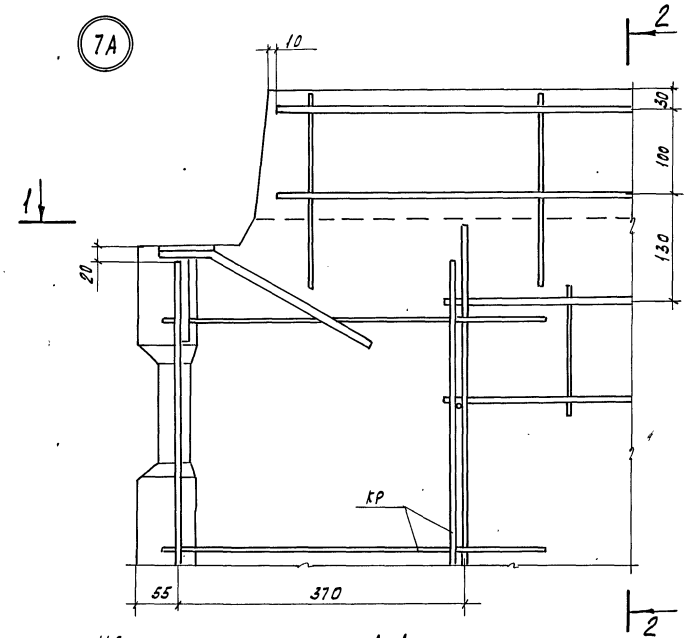

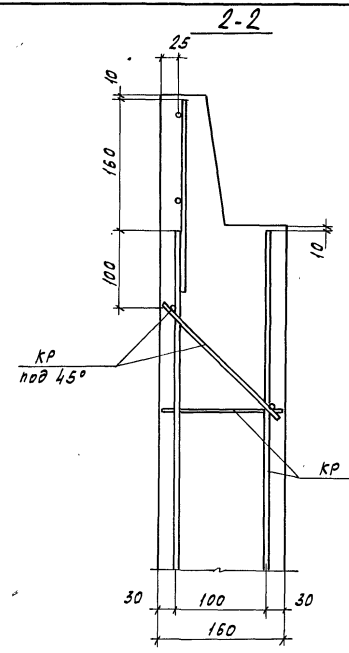

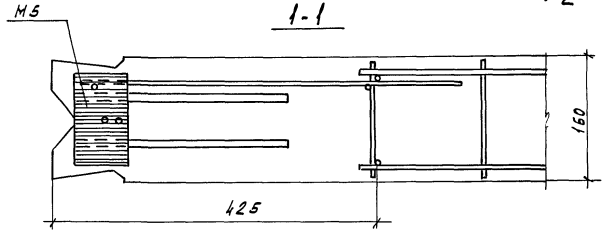

Инв.№ подл. | Подпись и дата | Взам. инв.№

Привязан

Инв.№

Нач. АПМ-1	Печерин		08.89
Гл. конст.	Радашкевич		
Рук. гр.	Стафеева		
Разраб.	Степанова		
Провер.	Булгакова		

97.89-НЖ2.1-3.1 00.00.00 Д2

Узел армирования 7А

Стадия	Лист	Листов
Р	1	1

СибЗНИИЭП г. Новосибирск

Копировал Кириенко

Формат А3

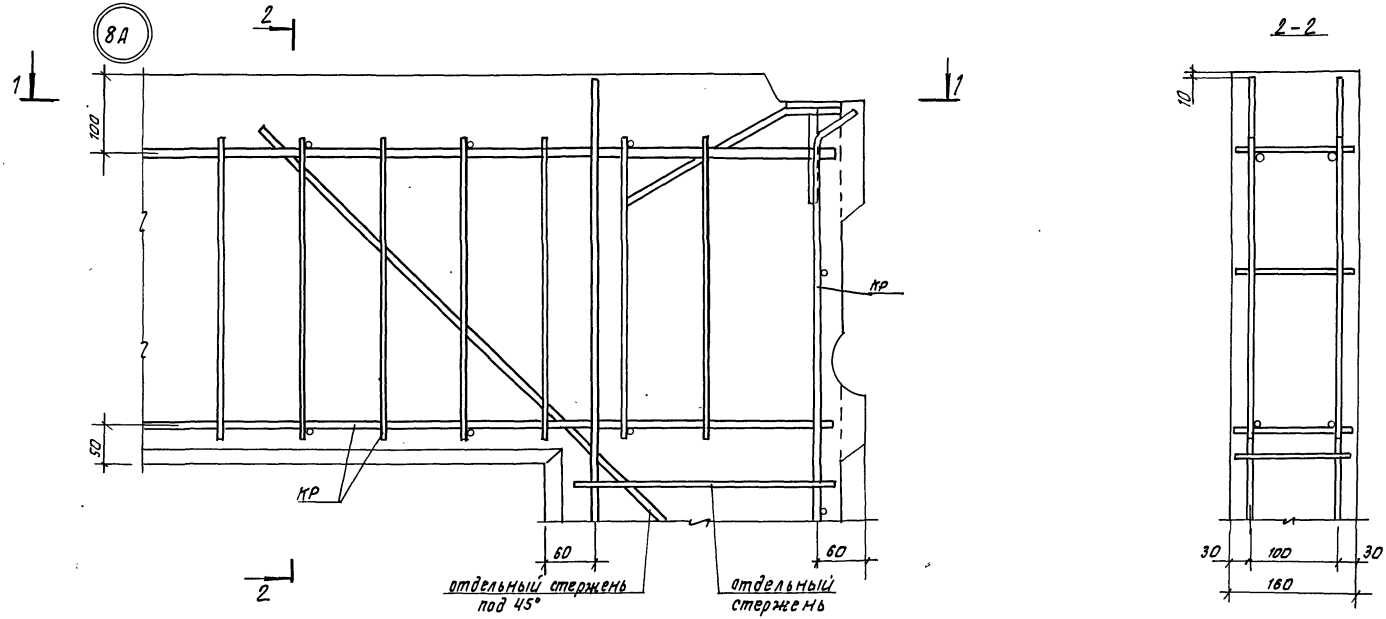

Привязан:				97.89-ИЖ2.1-3.1 00.00.00 Д2	
				Узел армирования 8А	Стадия: Р; Лист: 1; Листов: 1
					СибЗНИИЭП г. Новосибирск
Инв. №	Нач. АПМ-1	Печерин	08.89		
	Гл. конст.	Райшкевич			
	Рук. гр.	Стабредова			
	Разраб.	Степанова			
	Провер.	Булгакова			

Инв. № подл. | Подпись и дата | Взам. инв. №

Копировал: Стекарь

Формат А3

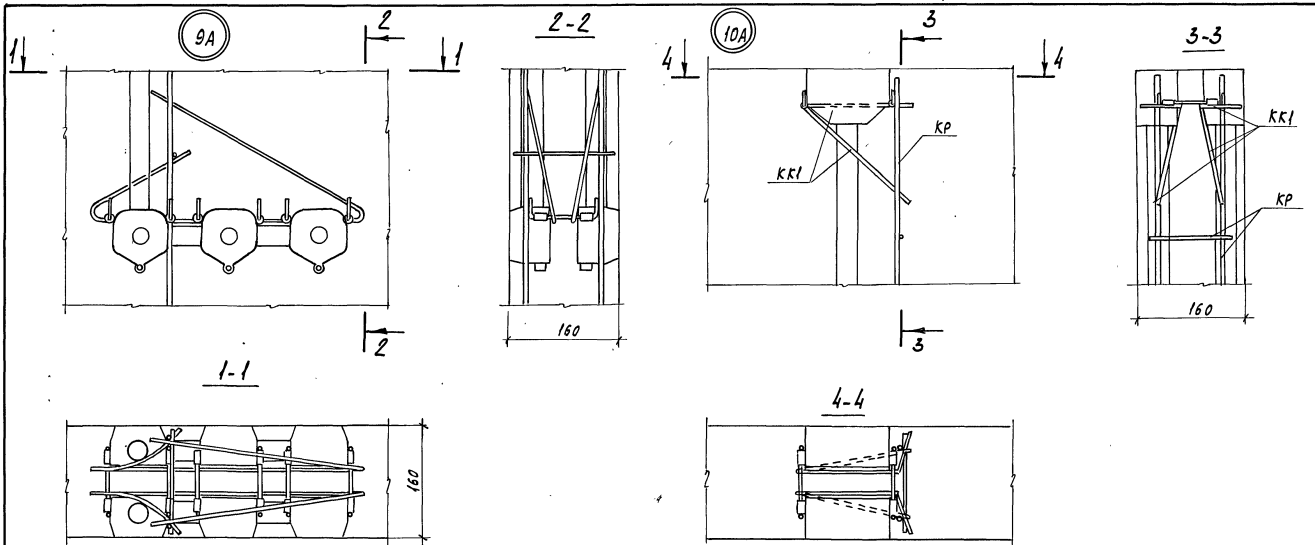

Привязан						97.89-НЖ2.1-3.1 00.00.00 Д 2		
			Нач. АПМ-1	Печерин	08.89	Узлы армирования 9А, 10А	Стадия	Лист	Листов
			Гл. конст.	Радашкевич			Р	1	1
			Рук. гр.	Стабредова			СибЗНИИЭП г. Новосибирск		
			Разраб.	Степанова					
Инв. №			Провер.	Булгакова					

Копировал Кириенко

Формат А3

Инв. № подл. | Подпись и дата | Взам. инв. №

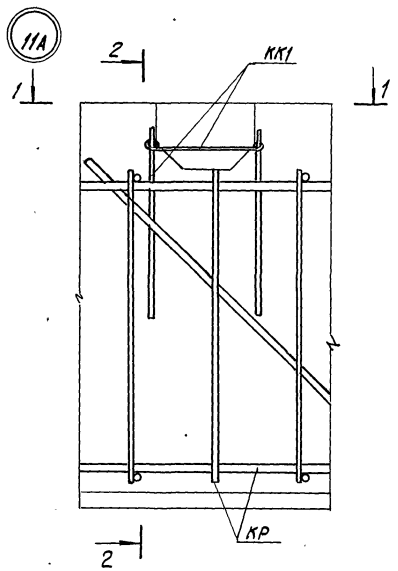

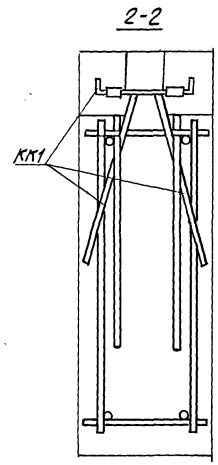

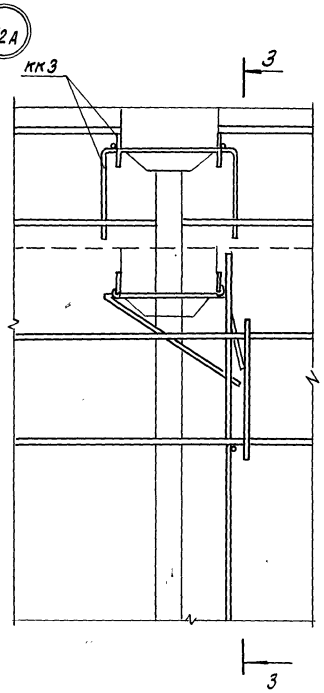

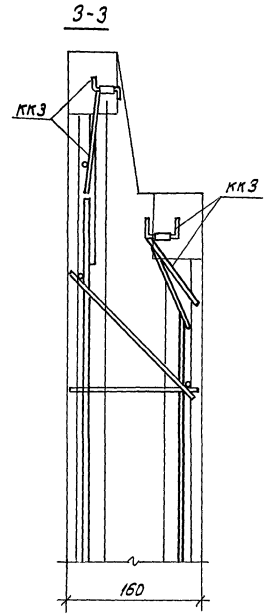

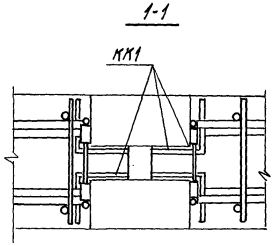

Инв.№ подл. | Подпись и дата | Взам.инв.№

Привязан					97.89-ИЖ 2.1-3.1 00.00.00 Д2
	Нач.АПМ-I	Печерин		08.89	
	Гл.констр.	Радашкевич			Узлы армирования 11А, 12А
	Рук.гр.	Стабредова			Стадия: Р; Лист: 1; Листов: 1
	Разраб.	Степанова			СибЗНИИЭП г. Новосибирск
Инв.№	Провер.	Булгакова			

Копировал: Тимофеева

Формат А3

13А

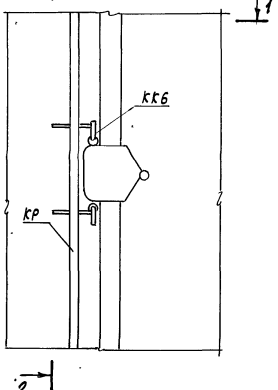

2-2

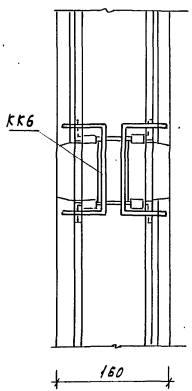

14А

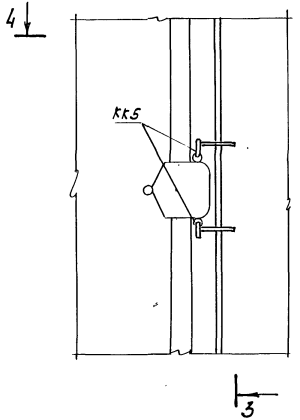

3-3

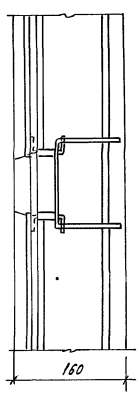

1-1

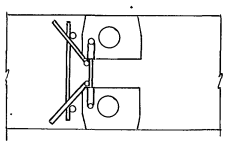

4-4

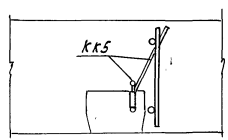

Привязан				97.89-НЖ2.1-3.1 00.00.00Д2	
	Нач.АПМ	Печерин	08.89	Узлы армирования 13А, 14А	Стадия Р; Лист 1; Листов 1
	Гл.конст.	Радашкевич			
	Рук.гр.	Стафеедова			
	Разраб.	Степанова			СибЗНИИЭП г. Новосибирск
Инв.№	Провер.	Булгакова			

Копировал Кириенко Формат А3

Инв.№ подл. | Подпись и дата | Взам.инв.№

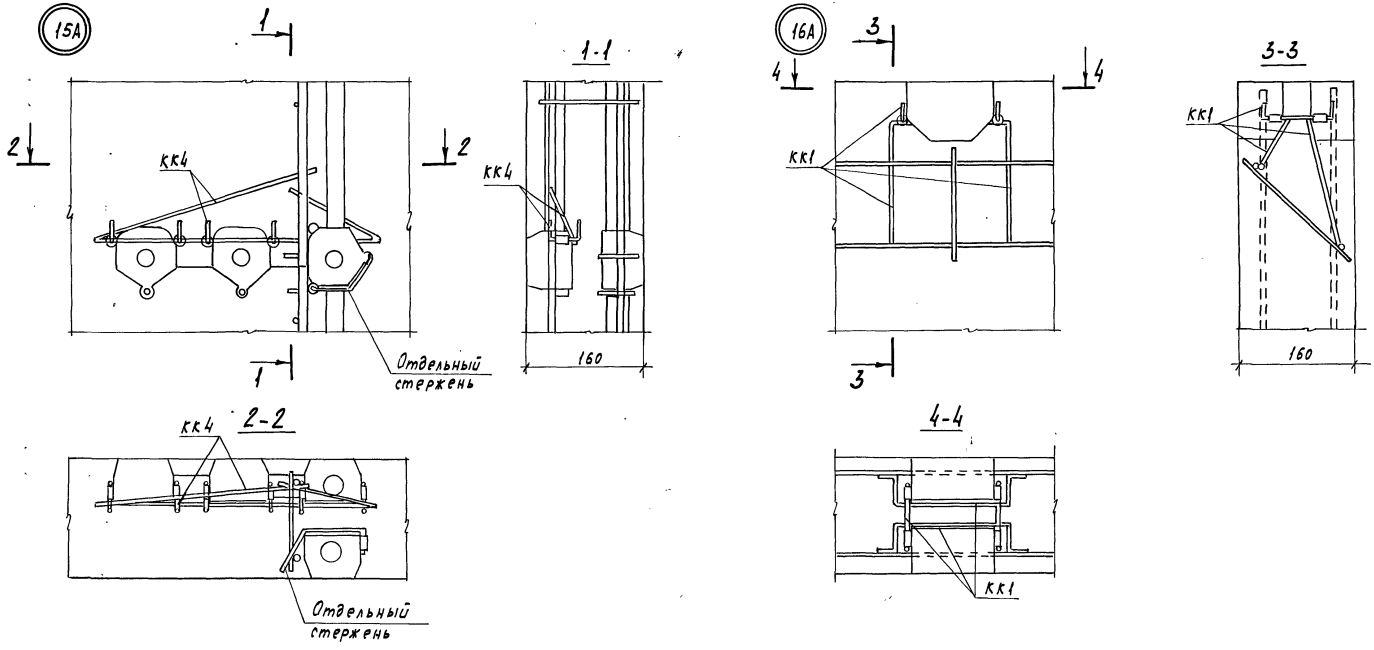

Привязан						97.89-НЖ2.1-3.1 00.00.00 Д2		
			Нач.АПМ	Печерин	08.89	Узлы армирования 15А, 16А	Стадия	Лист	Листов
			Гл.конст.	Радашкевич			Р	1	1
			Рук.гр.	Стадредова			СибЗНИИЭП г. Новосибирск		
			Разраб.	Степанова					
Инв.№			Провер.	Булгакова					

Копировал Кириенко Формат А3

Инв.№ подл. | Подпись и дата | Взам.инв.№

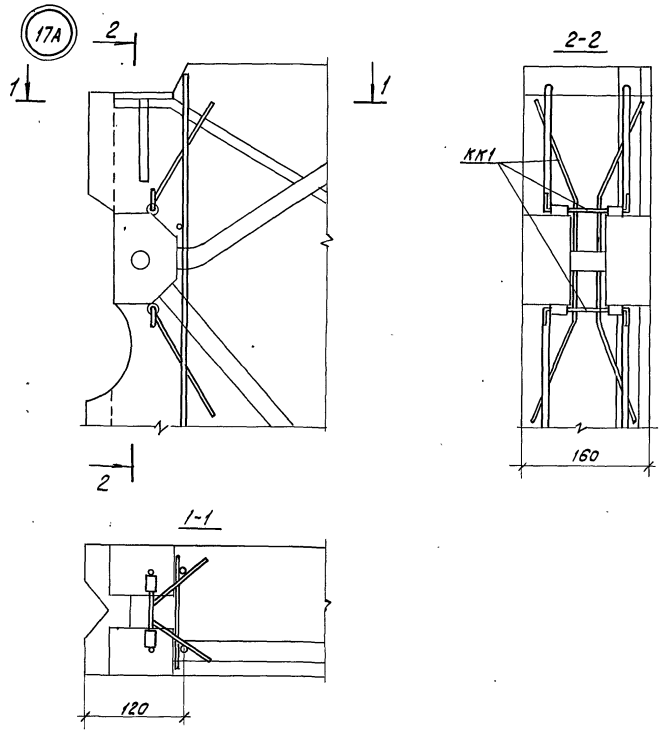

				97.89-ИЖС 2.1-3.1 00.00.00 Д2	
Привязан					
	Нач. АПМ	Печерин		08.89	
	Гл. конст.	Радашкевич			Узел армирования 17 А
	Рук. гр.	Стабредова			
	Разраб.	Степанова			
Инв. №	Провер.	Булгакова			

Стадия	Лист	Листов
Р	1	1

СибЗНИИЭП г. Новосибирск

Копировал: Тимофеева Формат: А3

Инв. № подл. | Подпись и дата | Взам. инв. №

Рис. 1

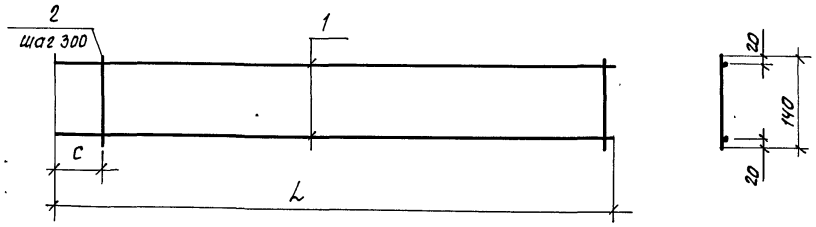

Рис. 2

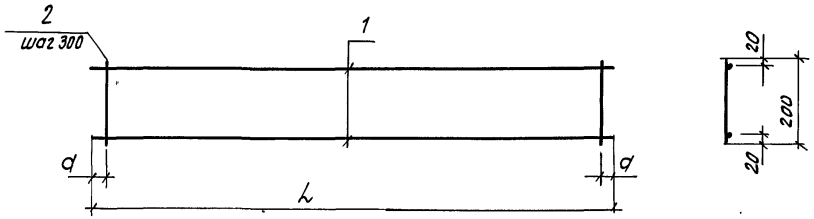

Размер „a" - свободный конец в пределах шага

Обозначение	Марка	Рис	L	c	Масса, кг
97.89-ИЖ2.1-3.1 00.00.01	КР 1	1	2590	270	0,82
-01	КР 2	1	2590	475	0.81
-02	КР 3	2	5730		2.00
-03	КР 4	2	3800		1,34
-04	КР 5	2	3500		1.22
-05	КР 6	2	900		0,32

Формат	Зона	Поз.	Обозначение	Наименование	Кол.	Примечание
				97.89-ИЖ2.1-3.1 00.00.01		КР1
				Детали		
БЧ		1		ф58рI ГОСТ 6727-80*; ℓ=2590	2	0,37кг
БЧ		2		ф48рI ГОСТ 6727-80*, ℓ = 140	8	0,01кг
				97.89-ИЖ2.1-3.1 00.00.01-01		КР2
				Детали		
БЧ		1		ф58рI ГОСТ 6727-80*; ℓ=2590	2	0,37кг
БЧ		2		ф48рI ГОСТ 6727-80*; ℓ = 140	7	0,01кг
				97.89-ИЖ2.1-3.1 00.00.01-02		КР3
				Детали		
БЧ		1		ф58рI ГОСТ 6727-80*; ℓ=5730	2	0,81кг
БЧ		2		ф48рI ГОСТ 6727-80*; ℓ= 200	19	0,02кг
				97.89-ИЖ2.1-3.1 00.00.01-03		КР4
				Детали		
БЧ		1		ф58рI ГОСТ 6727-80*; ℓ=3800	2	0,54кг
БЧ		2		ф48рI ГОСТ 6727-80*; ℓ=200	13	0,02кг
				97.89-ИЖ2.1-3.1 00.00.01-04		КР5
				Детали		
БЧ		1		ф58рI ГОСТ 6727-80*; ℓ=3500	2	0.49кг
БЧ		2		ф48рI ГОСТ 6727-80*; ℓ=200	12	0.02кг
				97.89-ИЖ2.1-3.1 00.00.01-05		КР6
				Детали		
БЧ		1		ф58рI ГОСТ 6727-80*, ℓ=900	2	0.13кг
БЧ		2		ф48рI ГОСТ 6727-80*; ℓ=200	3	0.02кг

Взам. инв. №
Подпись и дата
Инв. № подл.

Привязан:

Инв. №

Нач. АПМ.	Печерин		08.89
Гл. конст.	Радашкевич		
Гл. спец.	Миркин		
Рук. гр.	Стабредова		
Провер.	Булгакова		
Разраб	Степанова		

97.89-ИЖ2.1-3.1 00.00.01

Каркасы КР1÷КР6

Стадия	Лист	Листов
Р	1	1

СибЗНИИЭП г. Новосибирск

Копировал: Оксана

Формат А3

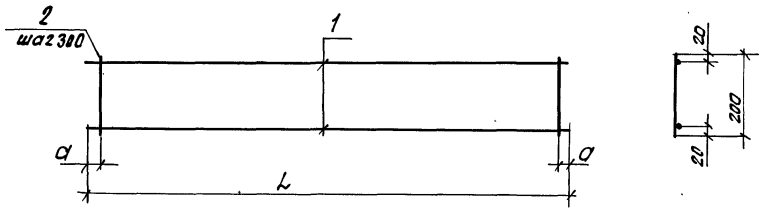

Размер „a" - свободный конец в пределах шага.

Обозначение	Марка	L	Масса, кг
97.89-ИЖ 2.1-3.1 00.00.02	КР 7	2820	1.00
—01	КР8	2740	0.96
—02	КР 10	1150	0.40
—03	КР21	4280	1.50
—04	КР22	3600	1.26
—05	КР 15	5460	1.92

Формат	Зона	Поз.	Обозначение	Наименование	Кол.	Примечание
				97.89-ИЖ 2.1-3.1 00.00.02		КР7
				Детали		
Б.Ч.		1		ф58 pI ГОСТ 6727-80*; ℓ=2820	2	0,40 кг
Б.Ч.		2		ф4В pI ГОСТ 6727-80*, ℓ=200	10	0,02 кг
				97.89-ИЖ 2.1-3.1 00.00.02-01		КР8
				Детали		
Б.Ч.		1		ф58 pI ГОСТ 6727-80*, ℓ=2740	2	0,39 кг
Б.Ч.		2		ф4В pI ГОСТ 6727-80*; ℓ=200	9	0,02 кг
				97.89-ИЖ 2.1-3.1 00.00.02-02		КР10
				Детали		
Б.Ч.		1		ф58 pI ГОСТ 6727-80*, ℓ=1150	2	0.16 кг
Б.Ч.		2		ф4В pI ГОСТ 6727-80*, ℓ=200	4	0.02 кг
				97.89-ИЖ 2.1-3.1 00.00.02-03		КР21
				Детали		
Б.Ч.		1		ф58 pI ГОСТ 6727-80*; ℓ=4280	2	0.60 кг
Б.Ч.		2		ф4В pI ГОСТ 6727-80*; ℓ=200	15	0.02 кг
				97.89-ИЖ 2.1-3.1 00.00.02-04		КР22
				Детали		
Б.Ч.		1		ф58 pI ГОСТ 6727-80*; ℓ=3600	2	0,51 кг
Б.Ч.		2		ф4В pI ГОСТ 6727-80*, ℓ=200	12	0,02 кг
				97.89-ИЖ 2.1-3.1 00.00.02-05		КР15
				Детали		
Б.Ч.		1		ф58 pI ГОСТ 6727-80*, ℓ=5460	2	0,77 кг
Б.Ч.		2		ф4В pI ГОСТ 6727-80*, ℓ=200	19	0,02 кг

Взам. инв.№ | Подпись и дата | Инв.№ подл.

Привязан:

Инв.№

Нач. АПМ.	Печерин		08.89
Гл. констр.	Радашкевич		
Гл. спец.	Миркин		
Рук. гр.	Стафеедова		
Провер.	Булгакова		
Разраб.	Степанова		

97.89-ИЖ 2.1-3.1 00.00.02

Каркасы КР7, КР8, КР10, КР21, КР22, КР15

Стадия	Лист	Листов
Р	1	1

СибЗНИИЭП г. Новосибирск

Копировал: Стафеева

Формат А3

Рис.1

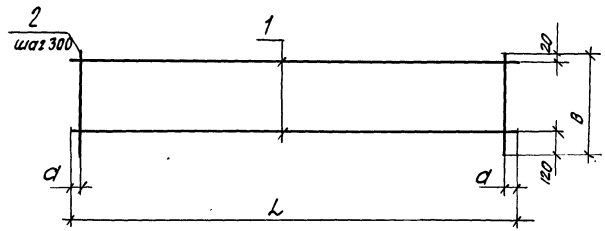

Рис.2

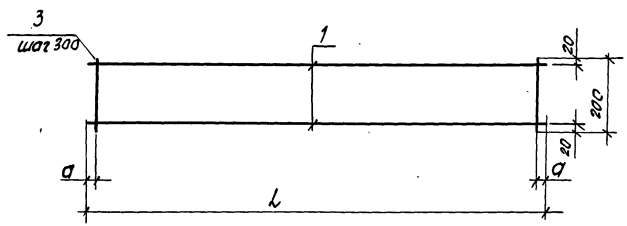

Размер „а" - свободный конец в пределах шва

Обозначение	Марка	Рис.	l	в	Масса, кг
97.89-ИЖ 2.1-3.1 00.00.03	КР13	1	2540	500	1.17
-01	КР14	1	4280	240	1.50
-02	КР16	1	2540	340	0.99
-03	КР17	1	3790	250	1.32
-04	КР19	1	3640	250	1.26
-05	КР18	2	5590		1.96

Формат	Зона	Поз.	Обозначение	Наименование	Кол.	Примечание
				97.89-ИЖ 2.1-3.1 00.00.03		КР13
				Детали		
БЧ		1		ф5 ВрI ГОСТ 6727-80*, ℓ=2540	2	0,36 кг
БЧ		2		ф4 ВрI ГОСТ 6727-80*, ℓ=500	9	0,05 кг
				97.89-ИЖ 2.1-3.1 00.00.03-01		КР14
				Детали		
БЧ		1		ф5 ВрI ГОСТ 6727-80*, ℓ=4280	2	0,60 кг
БЧ		2		ф4 ВрI ГОСТ 6727-80*, ℓ=240	15	0,02 кг
				97.89-ИЖ 2.1-3.1 00.00.03-02		КР16
				Детали		
БЧ		1		ф5 ВрI ГОСТ 6727-80*, ℓ=2540	2	0,36 кг
БЧ		2		ф4 ВрI ГОСТ 6727-80*, ℓ=340	9	0,03 кг
				97.89-ИЖ 2.1-3.1 00.00.03-03		КР17
				Детали		
БЧ		1		ф5 ВрI ГОСТ 6727-80*, ℓ=3790	2	0,53 кг
БЧ		2		ф4 ВрI ГОСТ 6727-80*, ℓ=250	13	0,02 кг
				97.89-ИЖ 2.1-3.1 00.00.03-04		КР19
				Детали		
БЧ		1		ф5 ВрI ГОСТ 6727-80*, ℓ=3640	2	0,51 кг
БЧ		2		ф4 ВрI ГОСТ 6727-80*, ℓ=250	12	0,02 кг
				97.89-ИЖ 2.1-3.1 00.00.03-05		КР18
				Детали		
БЧ		1		ф5 ВрI ГОСТ 6727-80* ℓ=5590	2	0,79 кг
БЧ		1		ф4 ВрI ГОСТ 6727-80* ℓ=200	19	0,02 кг

Инв.№ подл. | Подпись и дата | Взам.инв.№

Привязан:

Инв.№

Нач.АПМ	Печерин		08.89
Гл.констр.	Радашкевич		
Гл.спец.	Миркин		
Рук.гр.	Стабредова		
Провер.	Булгакова		
Разраб	Степанова		

97.89-ИЖ 2.1-3.1 00.00.03

Каркасы КР13, КР14, КР16 ÷ КР19

Стадия	Лист	Листов
Р	1	1

СибЗНИИЭП г. Новосибирск

Копировал: Фекарь

Формат А3

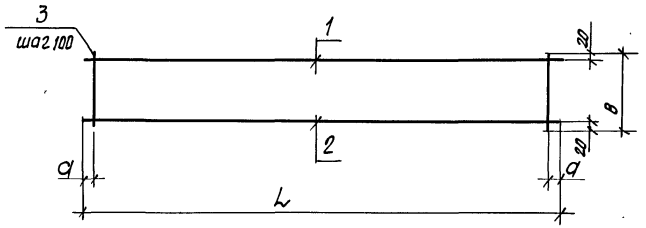

Размер „а" - свободный конец в пределах шага

Обозначение	Марка	L	B	Масса, кг
97.89-ИЖ2.1-3.1 00.00.04	КР 12	1960	380	3.51
—01	КР 23	1340	380	2,37
—02	КР 24	2300	380	4.10
—03	КР 34	1700	140	2,52
—04	КР 40	1600	380	2,85

Формат	Зона	Поз.	Обозначение	Наименование	Кол.	Примечание
				97.89-ИЖ2.1-3.1 00.00.04		КР12
				Детали		
Б.Ч.		1		ф12А III ГОСТ 5781-82*; ℓ=1960	1	1,74 кг
Б.Ч.		2		ф8А III ГОСТ 5781-82*; ℓ=1960	1	0,77 кг
Б.Ч.		3		ф5ВрI ГОСТ 6727-80*; ℓ=380	20	0,05 кг
				97.89-ИЖ2.1-3.1 00.00.04-01		КР23
				Детали		
Б.Ч.		1		ф12А III ГОСТ 5781-82*; ℓ=1340	1	1.19 кг
Б.Ч.		2		ф8А III ГОСТ 5781-82*; ℓ=1340	1	0.53 кг
Б.Ч.		3		ф5ВрI ГОСТ 6727-80*; ℓ=380	13	0.05 кг
				97.89-ИЖ2.1-3.1 00.00.04-02		КР24
				Детали		
Б.Ч.		1		ф12А III ГОСТ 5781-82*; ℓ=2300	1	2.04 кг
Б.Ч.		2		ф8А III ГОСТ 5781-82*; ℓ=2300	1	0.91 кг
Б.Ч.		3		ф5ВрI ГОСТ 6727-80*; ℓ=380	23	0.05 кг
				97.89-ИЖ2.1-3.1 00.00.04-03		КР34
				Детали.		
Б.Ч.		1		ф12А III ГОСТ 5781-82* ℓ=1700	1	1.51 кг
Б.Ч.		2		ф8А III ГОСТ 5781-82* ℓ=1700	1	0.67 кг
Б.Ч.		3		ф5ВрI ГОСТ 6727-80* ℓ=140	17	0.02 кг
				97.89-ИЖ2.1-3.1 00.00.04-04		КР40
				Детали		
Б.Ч.		1		ф12А III. ГОСТ 5781-82* ℓ=1600	1	1.42 кг
Б.Ч.		2		ф8А III ГОСТ 5781-82* ℓ=1600	1	0.63 кг
Б.Ч.		3		ф5ВрI ГОСТ 6727-80* ℓ=380	16	0.05 кг

Взам. инв. №

Подпись и дата

Инв. № подл.

Привязан:

Инв. №

Нач. АПН.	Печерин		08.89
Гл. констр.	Радашкевич		
Гл. спец.	Миркин		
Рук. гр.	Стабредова		
Провер.	Булгакова		
Разраб.	Степанова		

97.89 - ИЖ2.1-3.1 00.00.04

Каркасы

КР12, КР23, КР24, КР34, КР40

Стадия	Лист	Листов
Р	1	1

СибЗНИИЭП
г. Новосибирск

Копировал: Теорина

Формат А3

Рис. 1

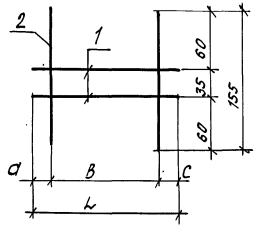

Рис. 2

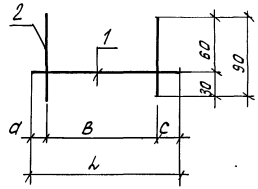

Рис. 3

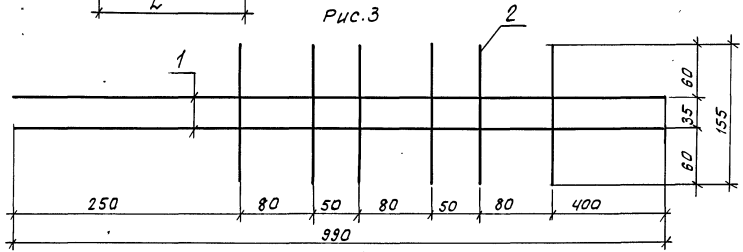

Рис. 4

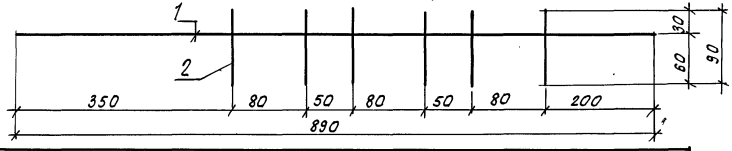

Обозначение	Марка	Рис.	L	B	a	c	Масса, кг
97.89-ИЖ2.1-3.1 00.00.05	КК1	1	580	120	260	200	0,12
—01	КК2	3	—	—	—	—	0,24
—02	КК3	2	520	120	150	250	0,07
—03	КК4	4	—	—	—	—	0,14
—04	КК5	2	280	80	100	100	0,04
—05	КК6	1	280	80	100	100	0,06

Формат	Зона	Поз.	Обозначение	Наименование	Кол.	Примечание
				97.89-ИЖ2.1-3.1 00.00.05		КК1
				Детали		
Б.Ч.		1		ф4 ВрI ГОСТ 6727-80*; ℓ=580	2	0,05 кг
Б.Ч.		2		ф4 ВрI ГОСТ 6727-80*; ℓ=155	2	0.01 кг
				97.89-ИЖ2.1-3.1 00.00.05-01		КК2
				Детали		
Б.Ч.		1		ф4ВрI ГОСТ 6727-80*, ℓ=990	2	0,09 кг
Б.Ч.		2		ф4ВрI ГОСТ 6727-80*, ℓ=155	6	0,01 кг
				97.89-ИЖ2.1-3.1 00.00.05-02		КК3
				Детали		
Б.Ч.		1		ф4ВрI ГОСТ 6727-80*; ℓ=520	1	0,05 кг
Б.Ч.		2		ф4ВрI ГОСТ 6727-80*, ℓ=90	2	0,01 кг
				97.89-ИЖ 2.1-3.1 00.00.05-03		КК4
				Детали		
Б.Ч.		1		ф4ВрI ГОСТ 6727-80*, ℓ=890	1	0.08 кг
Б.Ч.		2		ф4ВрI ГОСТ 6727-80*, ℓ=90	6	0.01 кг
				97.89-ИЖ2.1-31 00.00.05-04		КК5
				Детали		
Б.Ч.		1		ф4ВрI ГОСТ 6727-80*, ℓ=280	1	0,02 кг
Б.Ч.		2		ф4ВрI ГОСТ 6727-80*, ℓ=90	2	0,01 кг
				97.89-ИЖ2.1-3.1 00.00.05-05		КК6
				Детали		
Б.Ч.		1		ф4ВрI ГОСТ 6727-80*, ℓ=280	2	0.02 кг
Б.Ч.		2		ф4ВрI ГОСТ 6727-80*, ℓ=155	2	0,01 кг

Привязан:

Инв. №

Нач.апм.	Печерин		08.89
Гл.констр.	Радашкевич		
Гл.спец.	Миркин		
Рук.гр.	Стабредова		
Провер.	Булгакова		
Разраб.	Степанова		

97.89-ИЖ.2.1-3.1 00.00.05

Каркасы КК1 ÷ КК6

Стадия	Лист	Листов
Р	1	1

СибЗНИИЭП г. Новосибирск

Инв. № подл. | Подпись и дата | Взам. инв. №

Копировал: [illegible]

Формат А3

Рис. 1

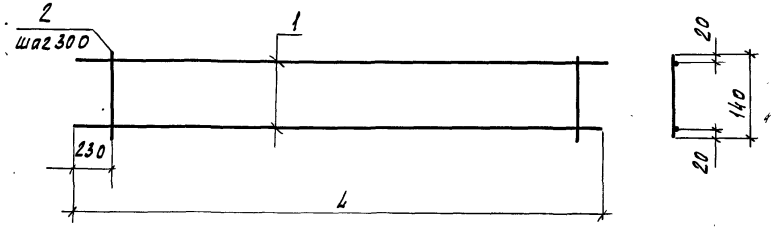

Рис. 2

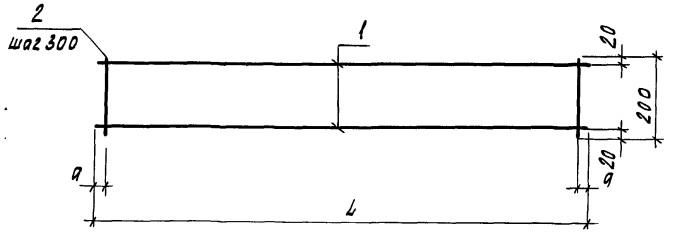

Размер „а" - свободный конец в пределах шага

Обозначение	Марка	Рис.	L	Масса, кг
97.89-НЖ2.1-3.1 00.00.06	КР25	1	1960	0.62
-01	КР26	2	4220	1.48
-02	КР27	2	3200	1.12
-03	КР28	2	1320	0.48
-04	КР29	1	900	0.29
-05	КР30	1	1080	0.33

Формат	Зона	Поз.	Обозначение	Наименование	Кол.	Примечание
				97.89-НЖ2.1-3.1 00.00.06		КР25
				Детали		
БЧ		1		ф5 Вр-I ГОСТ 6727-80*, ℓ=1960	2	0.28
БЧ		2		ф4 Вр-I ГОСТ 6727-80*, ℓ=140	6	0.01
				97.89-НЖ2.1-3.1 00.00.06-01		КР26
				Детали		
БЧ		1		ф5 Вр-I ГОСТ 6727-80*, ℓ=4220	2	0.60
БЧ		2		ф4 Вр-I ГОСТ 6727-80*, ℓ=200	14	0.02
				97.89-НЖ2.1-3.1 00.00.06-02		КР27
				Детали		
БЧ		1		ф5 Вр-I ГОСТ 6727-80*, ℓ=3200	2	0.45
БЧ		2		ф4 Вр-I ГОСТ 6727-80*, ℓ=200	11	0.02
				97.89-НЖ2.1-3.1 00.00.06-03		КР28
				Детали		
БЧ		1		ф5 Вр-I ГОСТ 6727-80*, ℓ=1320	2	0.19
БЧ		2		ф4 Вр-I ГОСТ 6727-80*, ℓ=200	5	0.02
				97.89-НЖ2.1-3.1 00.00.06-04		КР29
				Детали		
БЧ		1		ф5 Вр-I ГОСТ 6727-80*, ℓ=900	2	0.13
БЧ		2		ф4 Вр-I ГОСТ 6727-80*, ℓ=140	2	0.01
				97.89-НЖ2.1-3.1 00.00.06-05		КР30
				Детали		
БЧ		1		ф5 Вр-I ГОСТ 6727-80*, ℓ=1080	2	0.15
БЧ		2		ф4 Вр-I ГОСТ 6727-80*, ℓ=140	3	0.01

Взам. инв. №

Подпись и дата

Инв. № подл.

Привязан

Инв. №

Нач. АПМ	Печерин		08.89
Гл. конст.	Радашкевич		
Гл. спец.	Миркин		
Рук. гр.	Стафеедова		
Провер.	Булгакова		
Разраб.	Степанова		

97.89-НЖ2.1-3.1 00.00.06

Каркасы КР25 ÷ КР30

Стадия	Лист	Листов
Р	1	1

СибЗНИИЭП г. Новосибирск

Копировал Кириенко

Формат А3

Рис. 1

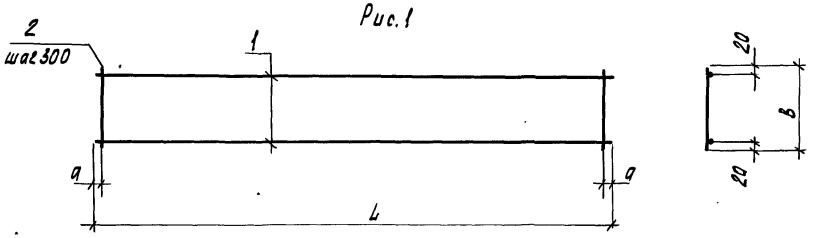

Рис. 2

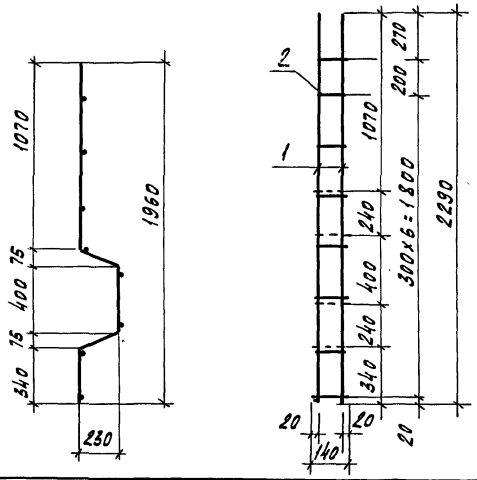

Обозначение	Марка	Рис.	L	в	Масса, кг
97.89-НЖ2.1-3.1 00.00.07	КР31	1	520	200	0.20
-01	КР32	1	2740	140	0.87
-02	КР33	1	4840	200	1.68
-03	КР20	1	1400	200	0.50
-04	КР35	2			0.72
-05	КР41	1	700	200	0.26

Размер „а" - свободный конец в пределах шага

Привязан

Инв. №

Формат	Зона	Поз.	Обозначение	Наименование	Кол.	Примечание
				97.89-НЖ2.1-3.1 00.00.07		КР31
				Детали		
БЧ		1		ф5 Вр I ГОСТ 6727-80*, ℓ=520	2	0.08 кг
БЧ		2		ф4 Вр I ГОСТ 6727-80*, ℓ=200	3	0.02 кг
				97.89-НЖ2.1-3.1 00.00.07-01		КР32
				Детали		
БЧ		1		ф5 Вр I ГОСТ 6727-80*, ℓ=2740	2	0.39 кг
БЧ		2		ф4 Вр I ГОСТ 6727-80*, ℓ=140	9	0.01 кг
				97.89-НЖ2.1-3.1 00.00.07-02		КР33
				Детали		
БЧ		1		ф5 Вр I ГОСТ 6727-80*, ℓ=4840	2	0.68 кг
БЧ		2		ф4 Вр I ГОСТ 6727-80*, ℓ=200	16	0.02 кг
				97.89-НЖ2.1-3.1 00.00.07-03		КР20
				Детали		
БЧ		1		ф5 Вр I ГОСТ 6727-80*, ℓ=1400	2	0.20 кг
БЧ		2		ф4 Вр I ГОСТ 6727-80*, ℓ=200	5	0.02 кг
				97.89-НЖ2.1-3.1 00.00.07-04		КР35
				Детали		
БЧ		1		ф5 Вр I ГОСТ 6727-80*, ℓ=2290	2	0.32 кг
БЧ		2		ф4 Вр I ГОСТ 6727-80*, ℓ=140	8	0.01 кг
				97.89-НЖ2.1-3.1 00.00.07-05		КР41
				Детали		
БЧ		1		ф5 Вр I ГОСТ 6727-80*, ℓ=700	2	0.10 кг
БЧ		2		ф4 Вр I ГОСТ 6727-80*, ℓ=200	3	0.02 кг

Нач. АПМ	Печерин		08.89
Гл. конст.	Радашкевич		
Гл. спец.	Миркин		
Рук. гр.	Стафеедова		
Провер.	Булгакова		
Разраб.	Степанова		

97.89-НЖ2.1-3.1 00.00.07

Каркасы КР31 ÷ КР33, КР20, КР35, КР41.

Стадия	Лист	Листов
Р	1	1

СибЗНИИЭП г. Новосибирск

Копировал Кириенко Формат А3

Взам. инв. № | Подпись и дата | Инв. № подл.

Развертка

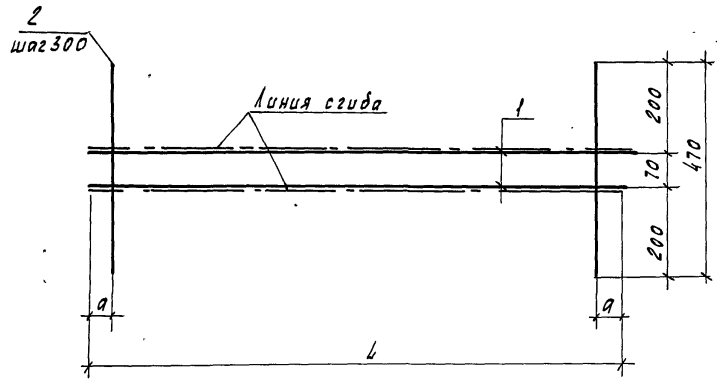

Схема сгиба

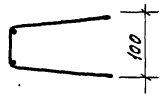

Формат	Зона	Поз.	Обозначение	Наименование	Кол.	Примечание
				97.89-НЖ2.1-3.1 00.00.08		КР11
				Детали		
БЧ		1		ф5Вр-I ГОСТ 6727-80*, ℓ=2550	2	0.36
БЧ		2		ф4Вр-I ГОСТ 6727-80*, ℓ=470	9	0.04
				97.89-НЖ2.1-3.1 00.00.08-01		КР36
				Детали		
БЧ		1		ф5Вр-I ГОСТ 6727-80*, ℓ=1000	2	0.141
БЧ		2		ф4Вр-I ГОСТ 6727-80*, ℓ=470	4	0.04
				97.89-НЖ2.1-3.1 00.00.08-02		КР37
				Детали		
БЧ		1		ф5Вр-I ГОСТ 6727-80*, ℓ=930	2	0.13
БЧ		2		ф4Вр-I ГОСТ 6727-80*, ℓ=470	3	0.04
				97.89-НЖ2.1-3.1 00.00.08-03		КР38
				Детали		
БЧ		1		ф5Вр-I ГОСТ 6727-80*, ℓ=850	2	0.12
БЧ		2		ф4Вр-I ГОСТ 6727-80*, ℓ=470	3	0.04
				97.89-НЖ2.1-3.1 00.00.08-04		КР39
				Детали		
БЧ		1		ф5Вр-I ГОСТ 6727-80*, ℓ=320	2	0.05
БЧ		2		ф4Вр-I ГОСТ 6727-80*, ℓ=470	2	0.04

Размер „а" - свободный конец в пределах шага

Обозначение	Марка	L	Масса, кг
97.89-НЖ2.1-3.1 00.00.08	КР11	2550	1.08
-01	КР36	1000	0.44
-02	КР37	930	0.38
-03	КР38	850	0.36
-04	КР39	320	0.18

Инв.№ подл. | Подпись и дата | Взам. инв.№

Привязан

Инв.№

Нач.АПМ	Печерин		08.89
Гл.констр.	Радашкевич		
Гл. спец.	Миркин		
Рук. гр.	Стафредова		
Провер.	Булгакова		
Разраб.	Степанова		

97.89 - НЖ2.1-3.1 00.00.08

Каркасы КР11, КР36 ÷ КР39

Стадия	Лист	Листов
Р	1	1

СибЗНИИЭП г. Новосибирск

Копировал Кириенко Формат А3

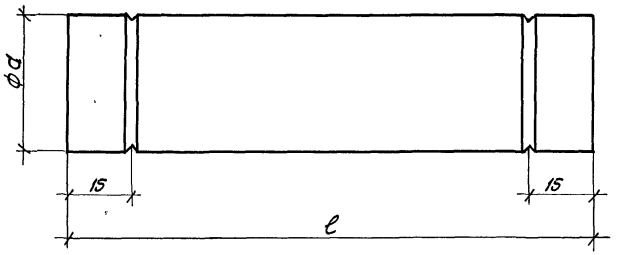

Марка поз.	Обозначение	Наименование	Кол.	Примечание
Тр.1	97.89-ИЖ 2.1-3.1 01.00.01	Труба ПВД 25т ℓ=70	1	0.01 кг
Тр.2	— 01	ℓ=110	1	0.02 кг
Тр.3	— 02	ℓ=410	1	0.08 кг
Тр.4	— 03	ℓ=650	1	0.12 кг
Тр.5	— 04	ℓ=750	1	0.14 кг
Тр.6	— 05	ℓ=810	1	0,15 кг
Тр.7	— 06	ℓ=920	1	0.17 кг
Тр.8	— 07	ℓ=1050	1	0.20 кг
Тр.9	— 08	ℓ=1230	1	0.23 кг
Тр.10	— 09	ℓ=1360	1	0,26 кг
Тр.11	— 10	ℓ=1400	1	0.26 кг
Тр.12	— 11	ℓ=1460	1	0,28 кг
Тр.13	— 12	ℓ=1510	1	0.29 кг
Тр.14	— 13	ℓ=1620	1	0.31 кг
Тр.15	— 14	ℓ=1670	1	0.32 кг
Тр.16	— 15	ℓ=2020	1	0.38 кг
Тр.17	— 16	ℓ=2320	1	0.44 кг
тр.26	— 25	ℓ=610	1	0.11 кг
тр.27	— 26	ℓ=260	1	0.05 кг
тр.28	— 27	ℓ=1580	1	0.30 кг
тр.29	— 28	ℓ=1020	1	0.19 кг
тр.30	— 29	ℓ=680	1	0.12 кг

Марка поз.	Обозначение	Наименование	Кол	Примечание
Тр.18	97.89-ИЖ 2.1-3.1 01.00.01 — 17	Труба ПВД 32т ℓ=70	1	0,02 кг
Тр.19	— 18	ℓ=250	1	0.08 кг
Тр.20	— 19	ℓ=410	1	0.13 кг
Тр.21	— 20	ℓ=650	1	0.20 кг
Тр.22	— 21	ℓ=920	1	0.29 кг
Тр.23	— 22	ℓ=1170	1	0.36 кг
Тр.24	— 23	ℓ=1620	1	0.50 кг
Тр.25	— 24	ℓ=2020	1	0.63 кг
Тр.31	— 30	ℓ=1260	1	0.39 кг
Тр.32	— 31	Труба ПВД 25т ℓ=300	1	0.06 кг

Полиэтиленовые трубы ф25 и ф32 приняты по ГОСТ 18599-83*

Привязан

Инв.№

Нач.АПМ-1	Печерин		08.89
Гл.конст.	Рабашкевич		
Рук.гр.	Стабревова		
Разраб.	Степанова		
Провер.	Булгакова		

97.89-ИЖ 2.1-3.1 01.00.01

Трубы полиэтиленовые
Тр.1 ÷ Тр.32

Стадия	Масса	Масштаб
Р	см. табл.	-
Лист 1	Листов 1	

СибЗНИИЭП
г. Новосибирск

Копировал: Тимофеева

Формат: А3

Инв.№ подл. | Подпись и дата | Взам. инв.№

Марка элемента	Изделия арматурные															Изделия закладные						Общий расход
	Арматура класса														Всего	Арматура класса			Прокат марки		Всего	
	Вр I			A-I			Ac-II						A-III			A-II			Вст 3 кп2			
	ГОСТ 6727-80*			ГОСТ 5781-82*			ГОСТ 5781-82*						ГОСТ 5781-82*			ГОСТ 5781-82*			ГОСТ 103-76*			
	ф4	ф5	Итого	ф10	ф12	Итого	ф10	ф12	ф14	ф16	ф18	Итого	ф8	ф12	Итого	ф10		Итого	-6		Итого		
ПСВ 59.26.16-200т; ПСВ 59.26.16-150т	1.90	10.96	12.86								6.28	6.28			19.14	1.14		1.14	1.14		1.14	2.28	21.42
ПСВ 59.28.16-200т-2; ПСВ 59.28.16-150т-2	2.08	14.44	16.52								6.28	6.28	3.70	3.48	7.18	29.98	0.90		0.90	0.80		0.80	1.70	31.68
ПСВ 59.08.16-200т-2А; ПСВ 59.28.16-150т-2А	2.08	14.44	16.52								6.28	6.28	3.70	3.48	7.18	29.98	0.90		0.90	0.80		0.80	1.70	31.68
ПСВ 59.28.16-200т; ПСВ 59.28.16-150т	1.89	14.44	16.33								6.28	6.28	3.70	3.48	7.18	29.79	0.90		0.90	0.80		0.80	1.70	31.49
ПСВ 59.28.16-200т-Г; ПСВ 59.28.16-150т-Г	2.09	11.84	13.93								6.28	6.28				20.21	0.90		0.90	0.80		0.80	1.70	21.91
ПСВ 59.28.16-200т-ГА; ПСВ 59.28.16-150т-ГА	2.09	11.84	13.93								6.28	6.28				20.21	0.90		0.90	0.80		0.80	1.70	21.91
ПСВ 59.28.16-200т-3; ПСВ 59.28.16-150т-3	1.87	11.84	13.33								6.28	6.28				20.11	0.90		0.90	0.80		0.80	1.70	21.81
ПСВ 44.26.16-200т; ПСВ 44.26.16-150т	1.80	8.88	10.68							4.58		4.58				15.26	0.90		0.90	0.80		0.80	1.70	16.96
ПСВ 44.26.16-200т-2; ПСВ 44.26.16-150т-2	1.49	9.20	10.69						3.18			3.18	2.06	2.84	4.90	18.77	0.90		0.90	0.80		0.80	1.70	20.47
ПСВ 30.26.16-200т; ПСВ 30.26.16-150т	1.13	6.20	7.33						3,18			3.18				10.51	0.90		0.90	0.80		0.80	1.70	12.21
ПСВ 30.26.16-200т-3; ПСВ 30.26.16-150т-3	1.21	8.82	10.03					1.94				1.94	3,70	3,48	7.18	19.15	0.90		0.90	0.80		0.80	1.70	20.85
ПСВ 29.26.16-200т-5; ПСВ 29.26.16-150т-5	1.04	6.14	7.18					1.94				1.94				9.12	0.90		0.90	0.80		0.80	1.70	10.82
ПСВ 29.26.16-200т-6; ПСВ 29.26.16-150т-6	1.15	6.66	7.81					1.94				1.94	2,34	3,48	5.82	15.57	0.90		0. 90	0.80		0.80	1.70	17.27
ПСВ 15.26.16-200т; ПСВ 15.26.16-150т	0.58	5.50	6.08	1.18		1.18							3,03	2.38	5.41	12.67	0.90		0.90	0.80		0.80	1.70	14.37
ПСВ 59.28.16-200т-2Р; ПСВ 59.28.16-150т-2р	2,30	14.38	16.68								6,28	6.28	3,70	3.48	7.18	30.14	0.90		0.90	0.80		0,80	1.70	31.84
ПСВ 59.28.16-200т-2АР; ПСВ 59.28.16-150т-2АР	2.30	14.38	16.68								6.28	6.28	3.70	3.48	7.18	30.14	0.90		0.90	0.80		0.80	1.70	31.84
ПСВ 59.28.16-200т-12; ПСВ 59.28.16-150т-12	1.83	13.31	15.14								6.28	6.28				21.42	1.14		1.14	1.14		1.14	2.28	23.70
ПСВ 44.26.16-200т.5; ПСВ 44.26.16-150т-5	1.47	11.10	12.57						3.18			3.18	3.98	4.08	8.06	23.81	1.35		1.35	1.20		1.20	2.55	26.36
ПСВ 29.26.16-200т-4; ПСВ 29.26.16-150т-4	1.25	7.35	8.60					1.94				1.94	2.77	1.74	4.51	15.05	1.14		1.14	1.14		1.14	2.28	17.33
ПСВ 45.26.16-200т; ПСВ 45.26.16-150т	1.62	8.16	9.78							4.58		4.58				14.36	1.14		1.14	1.14		1.14	2.28	16.64
ПСВ 15.26.16-200т-2; ПСВ 15.26.16-150т-2	0.74	3.44	4.18				1.18					1.18				5.36	0.90		0.90	0.80		0.80	1.70	7.06
ПСВ 59.26.16-200т-3; ПСВ 59.26.16-150т-3	2.10	13.50	15.60								6.28	6.28	3.70	3.48	7.18	29.06	0.90		0.90	0.80		0.80	1.70	30.76

Привязан

Инв. №

Нач. АПМ	Печерин		08.89
Гл. конст.	Радашкевич		
Рук. гр.	Стабредова		
Разраб.	Степанова		
Провер.	Булгакова		

97.89-ИЖ 2.1-3.1 00.00.00 РС

Ведомость расхода стали

Стадия	Лист	Листов
Р	1	2

СибЗНИИЭП г. Новосибирск

Копировал: Тимофеева

Формат: А3

Инв. № подл. | Подпись и дата | Взам. инв. №

Марка элемента	Изделия арматурные															Всего	Изделия закладные							Общий расход
	Арматура класса																Арматура класса			Прокат марки			Всего	
	Вр I			A-I			Ac-II						A-III				A-II			Вст 3 кп 2				
	ГОСТ 6727-80*			ГОСТ 5781-82*			ГОСТ 5781-82*						ГОСТ 5781-82*				ГОСТ 5781-82*			ГОСТ 103-76*				
	ф4	ф5	Итого	ф10	ф12	Итого	ф10	ф12	ф14	ф16	ф18	Итого	ф8	ф12	Итого:		ф10		Итого:	-6		Итого:		
ПСП 50.20.16-200т; ПСП 50.20.16-150т	0.94	7.31	8.25						3.18			3.18				11.43	0.90		0.90	0.80		0.80	1.70	13.13
ПСП 50.22.16-200т-2; ПСП 50.22.16-150т-2	1.10	8.66	9.76						3.18			3.18				12.94	0.90		0.90	0.80		0.80	1.70	14.64
ПСП 44.20.16-200т; ПСП 44.20.16-150т	0.84	6.34	7.18						3.18			3.18	0.86		0.86	11.22	0.90		0.90	0.80		0.80	1.70	12.92
ПСП 44.20.16-200т-2; ПСП 44.20.16-150т-2	0.61	6.47	7.08					1.94				1.94	1.34	3.02		13.38	1.80		1.80	1.60		1.60	3.40	16.78
ПСП 29.20.16-200т; ПСП 29.20.16-150т-2	0.68	5.09	5.77		1.94	1.94							0.82		0.82	8.53	0.90		0.90	0.80		0.80	1.70	10.23
ПСП 15.20.16-200т; ПСП 15.20.16-150т	0.62	3.81	4.43	1.18		1.18										5.61	0.90		0.90	0.80		0.80	1.70	7.31
ПСП 6.20.16-200т; ПСП 6.20.16-150т	0.16	1.55	1.71	0.59		0.59										2.30	0.90		0.90	0.80		0.80	1.70	4.00

Привязан

Инв. №

97.89-ИЖ 2.1-3.1 00.00.00 РС

Лист 2

Копировал: Тимофеева

Формат: А3

Взам. инв. №

Подпись и дата

Инв. № подл.

gost.e-ecolog.ru