ТИПОВОЙ ПРОЕКТ
901-3-135

СТАНЦИЯ ОЧИСТКИ ВОДЫ

ПОВЕРХНОСТНЫХ ИСТОЧНИКОВ

С СОДЕРЖАНИЕМ ВЗВЕШЕННЫХ ВЕЩЕСТВ ДО 2500 МГ/Л
ПРОИЗВОДИТЕЛЬНОСТЬЮ 20 ТЫС. $м^3$/СУТКИ
С ВИХРЕВЫМ СМЕСИТЕЛЕМ

ГЛАВНЫЙ КОРПУС

Внесены изменения на л.12-32
Ключ. цифра изменения и подписанная гарантия
Инв. № подл. 1 Справочн. 1

АЛЬБОМ I

АРХИТЕКТУРНО-СТРОИТЕЛЬНАЯ ЧАСТЬ

			Приказом	
Инв.№				

gost.e-ecolog.ru

ТИПОВОЙ ПРОЕКТ
901-3-135

СТАНЦИЯ ОЧИСТКИ ВОДЫ

ПОВЕРХНОСТНЫХ ИСТОЧНИКОВ

С СОДЕРЖАНИЕМ ВЗВЕШЕННЫХ ВЕЩЕСТВ ДО 2500 МГ/Л
ПРОИЗВОДИТЕЛЬНОСТЬЮ **20** ТЫС. М³/СУТКИ

С ВИХРЕВЫМ СМЕСИТЕЛЕМ
ГЛАВНЫЙ КОРПУС

ВНЕСЕНЫ ИЗМЕНЕНИЯ НА ЛИТ. 52
Инжен. ЦНИИЭП инженерного оборудования городов, жилых и общественных зданий
1.06.84 [подпись] (Саранча)

1.6			41.84	[подпись]	[подпись]
ИЗМ	КОЛ	ЛИСТ	N ДОКУМ	ДАТА	ПОДПИСЬ

СОСТАВ ПРОЕКТА:

Альбом I — Архитектурно-строительная часть
Альбом II — Технологическая и санитарно-техническая части
Альбом III — Электротехническая часть. Связь и сигнализация
Альбом IV — Задание заводу изготовителю на щиты технологического контроля
Альбом V — Нестандартизированное оборудование
Альбом VI — Заказные спецификации
Альбом VII — Сметы

АЛЬБОМ I

Примененные типовые проекты:
Типовой проект 901-3-25 Башня для хранения промывной воды с баком емкостью 300 м³
Альбомы VI, VII
(Распространяет Свердловский филиал ЦИТП)

РАЗРАБОТАН
ЦНИИЭП инженерного оборудования городов, жилых и общественных зданий
Главный инженер института [подпись] /А. КЕТАОВ/
Главный инженер проекта [подпись] /Ю. ЗАПЛЕТОХИН/

ТЕХНИЧЕСКИЙ ПРОЕКТ
УТВЕРЖДЕН ГОСТРАЖДАНСТРОЕМ
ПРИКАЗ №118 от 27 мая 1976 г.
ВВЕДЕН В ДЕЙСТВИЕ
ЦНИИЭП инженерного оборудования
ПРИКАЗ №

			Привязан	
Инв №				

Содержание альбома

Марка	Наименование	Стр.
б/н	Содержание альбома	3
	Архитектурно-строительные решения	
АР, КЖ	Пояснительная записка	4
АР-1	Общие данные (начало)	5
АР-2	Общие данные (окончание)	6
АР-3	Планы на отм. -2.400; -1.000; 0.000; 0.900 Экспликация помещений.	7
АР-4	План на отм. 3.600 и 4.200	8
АР-5	Разрезы 1-1; 2-2; 3-3. Узел 1.	9
АР-6	Фасады 1-11; 11-1; А-Ж; Ж-А. Спецификация оконных проемов	10
АР-7	Фрагменты 1, 2, 3, 4 и детали.	11
АР-8	Планы перемычек и отверстий на отм -2.400; -1.000 и 0.000	12
АР-9	План перемычек и отверстий на отм. 3.600 и 4.200. Маркировочный план перегородок на отм. 3.600.	13
АР-10	План кровли. Планы полов на отм. -2.400; -1.000; 0.000; 3.600 и 4.200	14
АР-11	Экспликация полов. Ведомость отделки помещений	15
КЖ-1	Общие данные (начало)	16
КЖ-2	Общие данные (продолжение)	17
КЖ-3	Общие данные (продолжение)	18
КЖ-4	Общие данные (продолжение)	19
КЖ-5	Общие данные (продолжение)	20
КЖ-6	Общие данные (окончание)	21
КЖ-7	Маркировочная схема фундаментов и фундаментных балок	22
КЖ-8	Фрагменты маркировочной схемы фундаментов.	23
КЖ-9	Маркировочная схема фундаментов. Разрезы 1-1 ÷ 3-3; 9-9	24
КЖ 10	Маркировочная схема фундаментов. Разрезы 4-4; 5-5; 14-14 ÷ 17-17	25
КЖ-11	Маркировочная схема фундаментов. Разрезы 6-6 ÷ 8-8	26
КЖ-12	Маркировочная схема фундаментов. Разрезы 10-10 ÷ 13-13; 18-18 ÷ 20-20. Фм 17	27
КЖ-13	Фундаменты Фм1 и Фм2	28
КЖ-14	Фундаменты Фм3 и Фм4	29
КЖ-15	Фундаменты Фм5 и Фм6	30
КЖ-16	Фундаменты Фм7 и Фм8	31
КЖ-17	Фундаменты Фм9 и Фм10.	32
КЖ-18	Фундаменты Фм11 и Фм11а	33
КЖ-19	Фундаменты Фм12 и Фм13	34
КЖ-20	Арматурные изделия С1, С1а, С2, С3. Фундамент Фм14	35
КЖ-21	Фундаменты Фм15; Фм16; Фм16а.	36
КЖ-22	Маркировочная схема стакаев каналов, фундаментов под оборудование и отр в осях „А÷Е"; „1÷9" опоры ОП1 ÷ ОП7	37
КЖ-23	Маркировочная схема емкостей, каналов, фундаментов под оборудование в осях „1÷8", „Е÷Ж"	38
КЖ-24	Сечения 1-1; 2-2; 6-6; 7-7. Узел 1. Примечания.	39
КЖ-25	Фундаменты под оборудование ФОм1 ÷ ФОм9. Фундамент Фм18 Спецификация	40
КЖ-26	Каналы и приямки в помещении КТП. Разрезы 1-1; 2-2. Узлы 1; 2	41
КЖ-27	Каналы и приямки в помещении КТП. Разрезы 3-3; 4-4. Спецификации.	42
КЖ-28	Осветлители со взвешенным осадком (РЕ-1). План на отм. 5.450. Разрезы 1-1; 2-2 Деталь 1; 2	43
КЖ-29	Осветлители со взвешенным осадком (РЕ-1). Разрезы 3-3 ÷ 7-7	44
КЖ-30	Осветлители со взвешенным осадком (РЕ-1) Монолитные участки Ум1 ÷ Ум6	45
КЖ-31	Осветлители со взвешенным осадком (РЕ-1) Монолитные участки Ум7, Ум8. Спецификации и выборки стали	46
КЖ-32	Осветлители со взвешенным осадком (РЕ-1). План днища. Сечения 1-1 ÷ 4-4 Спецификация элементов.	47
КЖ-33	Осветлители со взвешенным осадком (РЕ-1). Армирование днища	48
КЖ-34	Осветлители со взвешенным осадком (РЕ-1). Армирование днища. План раскладки верхних сеток.	49
КЖ-35	Осветлители со взвешенным осадком (РЕ-1). Армирование днища. План раскладки нижних сеток.	50
КЖ-36	Осветлители со взвешенным осадком (РЕ-1). Армирование днища. Арматурные изделия	51
КЖ-37	Осветлители со взвешенным осадком (РЕ-1) Армирование днища. Арматурные изделия. Ведомость стержней на один элемент	52
КЖ-38	Фильтры (РЕ-2) План на отм. 4.450. План днища. Разрезы 1-1; 2-2	53
КЖ-39	Фильтры (РЕ-2). Разрезы 3-3 ÷ 7-7.	54
КЖ-40	Фильтры (РЕ-2). Узлы 1÷7 Опалубочные чертежи монолитных участков Ум1, Ум2, Ум4а, Ум2а	55
КЖ-41	Фильтры (РЕ-2) Армирование монолитных участков Ум1 ÷ Ум5	56
КЖ-42	Фильтры (РЕ-2). План раскладки каркасов днища.	57
КЖ-43	Фильтры (РЕ-2). План раскладки верхних и нижних сеток днища.	58
КЖ-44	Фильтры (РЕ-2). Арматурные изделия для армирования днища.	59
КЖ-45	Фильтры (РЕ-2). Лоток Л7.	60
КЖ-46	Растворно-хранилищные баки коагулянта (РЕ-3). План днища	
	Планы на отм. 0.500 и 1.900. Планы верхних решеток и нижних брусьев	
	Узел 1. Спецификация.	61
КЖ-47	Растворно-хранилищные баки коагулянта (РЕ-3) Разрезы 1-1 ÷ 4-4. Узлы 1 ÷ 3	62
КЖ-48	Растворно-хранилищные баки коагулянта (РЕ-3) Монолитные участки Ум1 ÷ Ум3а	63
КЖ-49	Растворно-хранилищные баки коагулянта (РЕ-3) Армирование днища	64
КЖ-50	Растворно-хранилищные баки коагулянта (РЕ-3) Армирование днища	65
КЖ-51	Панели стеновые емкостей ПС1 ÷ ПС11	66
КЖ-52	Панели стеновые емкостей ПС12 ÷ ПС16, ПС18 ÷ ПС20	67
КЖ-53	Армирование стеновых панелей емкостей ПС12 ÷ ПС20	68
КЖ-54	Арматурные изделия для армирования панелей ПС12 ÷ ПС20	69
КЖ-55	Арматурные изделия для армирования стеновых панелей емкостей. Ведомость стержней на один элемент.	70
КЖ-56	Расходные баки коагулянта (РЕ-4) Опалубочный чертеж. Разрезы. Узел изоляции емкости. Спецификация.	71
КЖ-57	Расходные баки коагулянта (РЕ-4.) Армирование	72
КЖ-58	Расходные баки полиакриламида (РЕ-5) Опалубочные чертежи	73
КЖ-59	Расходные баки полиакриламида (РЕ-5) Армирование	74
КЖ-60	Маркировочная схема плит покрытия. Разрез 1-1. Спецификация	75
КЖ-61	Маркировочная схема колонн и балок. Разрезы. Спецификация	76
КЖ-62	Маркировочные схемы стеновых панелей по осям „А", „Ж", „1", „8". Фрагменты Спецификация элементов	77
КЖ-63	Фрагменты маркировочных схем стеновых панелей. Спецификации монтажных деталей и стальных элементов крепления панелей	78
КЖ-64	Опалубочные чертежи балок покрытия Б1 ÷ Б8	79
КЖ-65	Опалубочные чертежи колонн и плит покрытия. Разбивка дополнительных закладных деталей	80
КЖ-66	Опалубочные чертежи колонн. Разрезы. Спецификация.	81
КЖ-67	Маркировочные схемы раскладки стеновых панелей в осях 9÷11	82
КЖ-68	Маркировочные схемы колонн и ригелей в осях 9÷11	83
КЖ-69	Маркировочные схемы плит покрытия и перекрытий на отм. 7.320 и 3.520 в осях 8-11; А-Ж	84
КЖ-70	Опалубочные чертежи колонн К14 ÷ К19; К23 ÷ К25; К28, К33, К34.	85
КЖ-71	Опалубочные чертежи колонн К21, К22, К31 и ригелей Р1а, Р2, Р3, Р4 и Р8 Выборка закладных деталей	86
КЖ-72	Опалубочные чертежи плит П25-1; П25-2; П25-3; П24; П23а и Ум1. Спецификация	87
КЖ-73	Лестничная клетка. Разрезы 1-1 ÷ 3-3. Спецификация.	88
КЖ-74	Маркировочная схема подкрановых путей и монорельсов в осях 1-8. Разрезы	
	1-1 ÷ 3-3 Спецификации.	89
КЖ-75	Маркировочная схема монорельсов в осях 5-11. Разрезы 4-4 ÷ 12-12. Узлы 1 ÷ 4	90
КЖ-76	Маркировочные схемы площадок на отм. 0.000; 0.900; 0.165. Разрез 28-28	91
КЖ-77	Маркировочная схема площадок и ограждений на отм. 4.200; 5.400; 5.610.	92
КЖ-78	Маркировочные схемы площадок на отм. 0.000; 0.900; 3.600; -1.600	93
КЖ-79	Разрезы 1-1 ÷ 6-6; а-а; 29-29.	94
КЖ-80	Разрезы 7-7 ÷ 12-12	95
КЖ-81	Разрезы 13-13 ÷ 20-20.	96
КЖ-82	Разрезы 21-21 ÷ 26-26	97
КЖ-83	Узлы 1÷15, 18, 19	98
КЖ-84	Разрезы 27-27. Узлы 16; 17	99
КЖ-85	Маркировочная схема опор под задвижки. Таблица сечений	100
КЖ-86	Спецификация элементов к листам КЖ-76 ÷ КЖ-85 Маркировочная схема установки вихревого смесителя.	101
КЖ-87	Маркировочная схема перекрытия Пм1 на отм. 4.170	102
КЖ-88	Перекрытие Пм1 на отм. 4.170. Разрезы 1-1 ÷ 6-6	103
КЖ-89	Сечения балок Бм1 ÷ Бм2. Разрезы 7-7; 8-8	104
КЖ-90	Армирование перекрытия Пм1. Разрезы 1-1; 2-2	105
КЖ-91	Перекрытия Пм2; Пм3. Монолитные участки Ум-1 ÷ Ум-2.	106
КЖ-92	Ведомость стержней на один элемент. Спецификация элементов к маркировочным схемам. Выборка стали на один элемент. Расход материалов.	107
КЖ-93	Приточная вентшахта.	108
КЖ-94	Узлы крепления кирпичных стен	109
КЖ-95	Решетки Рм1, Рм2, Щит Щ-1. Соединительные элементы МС1 ÷ МС5	110
КЖ-96	Закладные детали МН1 ÷ МН10.	111

Альбом I

Типовой проект 901-3-135

Инв. № подл. | Подпись и дата | Взам. инв. №

Привязан

Инв. №

Ст. техн.	Митрофанова		
Рук. гр.	Писъман		
ГИП	Левина		
Гл. конст.	Шадиро		
Нач. отд	Красавин		

ГП 901-3-135

Станция очистки воды поверхностных источников с содержанием взвеси мирадо 1500 мг/л производительностью 100 тыс. м³/сут с применением вихревого смесителя

Главный корпус	Стадия	Лист	Листов
	Р	5/н	

Содержание альбома

ЦНИИЭП инженерного оборудования г. Москва

Пояснительная записка

1.1. Общая часть.

Типовой проект станции очистки воды поверхностных источников с содержанием взвешенных веществ до 2500 мг/л производительностью 20 тыс. м³/сутки с вихревым смесителем, главный корпус разработан на основании утвержденного технического проекта и в соответствии с „Инструкцией по типовому проектированию для промышленного строительства" СН 227-70, изменениями и дополнениями к ней, утвержденными приказом Госстроя СССР N 201 от 26 сентября 1974г, опубликованными в „Бюллетене строительной техники" N 12 1974г. Здание относится ко II классу капитальности; по пожарной опасности - к категории „Д" (кроме угловальной, которая относится к категории „Г"); по санитарным характеристикам производственных процессов - к группе I б; степень огнестойкости - II.

1.2. Условия и область применения.

Проект разработан для строительства в районах со следующими природно-климатическими условиями:

сейсмичность района строительства - не выше 6 баллов;
расчетная зимняя температура воздуха - минус 30°С;
скоростной напор ветра для I географического района;
вес снегового покрова для III географического района;
рельеф территории спокойный, грунтовые воды отсутствуют. Грунты в основании непучинистые; непросадочные, со следующими нормативными характеристиками:

$\varphi^н = 28°$; $C^н = 0{,}02$ кгс/см²; $E = 150$ кгс/см²; $\gamma_0 = 1{,}8$ тс/м³;

Также разработаны дополнительные варианты проекта применительно к следующим природно-климатическим условиям:

I Вариант:
Расчетная зимняя температура воздуха - минус 20°с;
скоростной напор ветра для I географического района;
вес снегового покрова для II географического района;

II Вариант:
Расчетная зимняя температура воздуха - минус 40°С;
скоростной напор ветра для I географического района;
вес снегового покрова для II географического района:

1.3. Объемно-планировочное и конструктивное решения.

Объемно-планировочное решение задания главного корпуса выполнено с учетом действующих основных положений по унификации решений промышленных зданий СН 223-62.

Здание главного корпуса станции с размерами в плане в осях 36.0×54.0м и высотой до низа строительных конструкций 7,2м, состоит из следующих основных частей, связанных между собой единым технологическим процессом: зала фильтров и отстойников, реагентного хозяйства, насосной станции, а также административно-лабораторных помещений.

Конструктивная схема здания в осях 1÷8 - каркас из колонн и балок покрытия. Ограждающие конструкции - навесные панели с кирпичными вставками. Перегородки кирпичные.

Перекрытия на отм. 3.600 и 4.200 в осях 9÷11 здание выполнено по серии ИИ-04 (связевый вариант) здание двухэтажное, высота этажа 3,6 м.

Фильтры, осветлители и расходные баки коагулянта и полиакриламида выполняются сборно-монолитными: днища из монолитного железобетона армированы сварными сетками и каркасами.

Стены - из сборных железобетонных панелей по серии 3.900-3, заделываемых в пазы днища.

Стыки стеновых панелей между собой - шпоночные, выполняются путем инъектирования зазора между панелями цементно-песчаным раствором.

Расчет ж.б. конструкций выполнен в соответствии с требованиями глав СНиП II-21-75 и СНиП II-6-74.

Стеновые панели работают в вертикальном направлении как балочные плиты, рассчитанные на нагрузки от гидростатического давления воды с учетом нагрузок от площадок. Угловые монолитные участки работают в двух направлениях как составная часть пластинок, опертых по контуру: жесткая заделка по трем сторонам и четвертая (верхняя) - свободно опертая.

Днище рассчитано как балка на упругом основании, на счетно-вычислительной машине МИНСК-1 по программе „Двуос-1", на сосредоточенные усилия, передающиеся через заделку стеновых панелей в пазы днища, и равномерно распределенную нагрузку от давления воды. Расчет днища произведен для грунтов с модулем деформации $E_0 = 150$ кгс/см².

1.4 Соображения по производству работ.

Проект разработан для условий производства работ в летнее время. При производстве работ в зимнее время в проект должны быть внесены коррективы, соответствующие требованиям производства работ в зимних условиях согласно действующим нормам и правилам.

Земляные работы должны выполняться с соблюдением требований СНиП III-8-76, СНиП III-9-74 и СНиП III-30-74. Способы разработки котлована и планировка дна должны исключать нарушение естественной структуры грунта основания. Обратная засыпка грунта должна производиться слоями 25-30 см равномерно по периметру с уплотнением.

Арматурные и бетонные работы должны производиться с соблюдением требований СНиП III-8-1-76. 15-76.

Перед бетонированием емкостей устанавливаемая опалубка и арматура должны быть приняты по акту, в котором подтверждается их соответствие проекту.

Днище бетонируются непрерывно без образования швов. Уложенная бетонная смесь уплотняется вибратором, поверхность выравнивается вибробрусом, для чего при бетонировании применяются переносные маячные рейки. Инвентарная опалубка при бетонировании устанавливается с внутренней стороны емкости на всю высоту, а с наружной стороны - на высоту яруса бетонирования с наращиванием по мере бетонирования. Крепление опалубки производится к выпускам арматуры стен. Стержни, крепящие опалубку, должны располагаться на разных отметках и не должны пересекать стену насквозь.

Все строительно-монтажные работы должны выполняться в соответствии со СНиП III-15-76; СНиП III-8-1-76, СНиП III-9-74, СНиП III-15-74, СНиП III-23-76 и других глав СНиП, с соблюдением требований СНиП III-А.11-70.4-79.

Кроме того, монтаж сборных железобетонных элементов должен производиться с учетом указаний серии 3.900-3.

1.5. Указания по привязке.

При привязке типового проекта к конкретным климатическим и инженерно-геологическим условиям необходимо:
уточнить тип и глубину заложения фундаментов, для чего произвести контрольный расчет их на конкретные инженерно геологические и гидрогеологические условия площадки строительства по расчетным схемам, приведенным на чертежах проекта. Фундаменты здания для дополнительных вариантов проекта должны быть также проверены на нагрузки, соответствующие этим вариантам, для чего необходимо определить их. По таблицам зависимости ограждающих конструкций от расчетной зимней температуры воздуха подобрать толщину стен утеплителя и марки перемычек;
по таблицам зависимости несущих конструкций здания от района строительства по весу снегового покрова установить марку плит покрытия и балок по несущей способности.

При производстве работ в зимнее время в проекте произвести корректировку согласно указаниям соответствующих глав СНиП II-8-2-71, СНиП III-17-78, СНиП III-15-76.

В случае привязки типовых проектов станций очистки воды поверхностных источников с содержанием взвешенных веществ до 2500 мг/л производительностью 20 тыс. м³/сутки с контактной камерой или с микрофильтрами, в проект главного корпуса необходимо внести изменения и дополнения согласно листам КЖ 47÷48 т. п. 901-3... /вариант с контактной камерой/ или листу КЖ-29 т.п. 901-3... /вариант с микрофильтрами/.

Альбом I

Типовой проект 901-3-135

Инв. № подл. | Подпись и дата | Взам. инв. №

Привязан

Инв. №

Проверил	Левина		
Ст. техник	Митрофанова		
ГИП	Левина		
Гл. констр.	Шапиро		
Нач. отд.	Храгавин		

ТП 901-3-135 -АР, КЖ

Станция очистки воды поверхностных источников с содержанием взвешенных веществ до 2500 мг/л производительностью 20 тыс. м³/сутки с вихревым смесителем

Главный корпус

Пояснительная записка

Стадия	Лист	Листов
РЧ	1	

ЦНИИЭП инженерного оборудования г. Москва

Альбом I

Типовой проект 901-3-135

Ведомость основных комплектов

Обозначение	Наименование комплекта	Примечание
901-3- - АР, КЖ	Пояснительная записка	
901-3- - АР	Архитектурно-строительные решения	
901-3- - КЖ	Конструкции железобетонные	
901-3- - ВГ	Технологические решения	
901-3- - ОВ	Отопление и вентиляция	
901-3- - ЭО	Электрооборудование	
901-3- - АП	Автоматизация и КИП	
901-3- - Н	Нестандартизированное оборудование	
901-3- - ЗЗ	Задание заводам изготавителям	
901-3- - ЗС	Заказные спецификации	
901-3- - С	Сметы	

Ведомость чертежей основного комплекта

Формат	Лист	Наименование	Примечание
22.г	1	Общие данные (начало)	
	2	Общие данные (окончание)	
	3	Планы на отм. -1.000 -2.400 0.000 и 0.900 Экспликация помещений	
	4	План на отм. 3.600 и 4.200	
	5	Разрезы 1-1; 2-2; 3-3; Узел 1	
	6	Фасады 1-11; 11-1; А-Ж; Ж-А Спецификация оконных проемов	
	7	Фрагменты 1; 2; 3, 4 и детали	
	8	Планы перемычек и отверстий на отм. -2.400, -1.000 и 0.000	
	9	План перемычек и отверстий на отм. 3.600 и 4.200, маркировочный план перегородок на отм. 3.600	
	10	План кровли. Планы полов на отм. -2.400; -1.000; 0.000; 3.600 и 4.200	
	11	Экспликация полов. Ведомость отделки помещений	

Ведомость примененных и ссылочных документов

Обозначение	Наименование	Примечание
ГОСТ 12506-67	Окна деревянные для зданий промышленных предприятий	
ГОСТ 11214-65	Окна и балконные двери деревянные для жилых и общественных зданий	
ГОСТ 14624-69	Двери деревянные для зданий промышленных предприятий	
Шифр 41-74 Выпуски 1; 2	Ворота распашные В.3.6х3.0, В3.6х3.6; В3.6х4.2; В.4.9х5.4	
Типовые проекты 407-3-167/75 Альбом III	Трансформаторные подстанции с кабельными и воздушными вводами 6-10 кВ на один и два трансформатора мощностью до 2х630 кВа	
Серия 2.460-5 Выпуск 1	Архитектурные детали утепленных покрытий одноэтажных промышленных зданий	
ГОСТ 948-76	Перемычки железобетонные для зданий с кирпичными стенами	
Серия 1.136-10	Двери деревянные внутренние для жилых и общественных зданий.	
ГОСТ 17280-71	Доски подоконные деревянные	
Серия 2.260-1 Выпуск 4	Детали покрытий общественных зданий	

Сводная спецификация к чертежам архитектурно-строительных решений

Марка	Обозначение	Наименование	Кол.	Примечание
	Деревянные изделия			
Д 51-ППВ	ГОСТ 14624-69	Дверной блок	1	
Д 52-ППВ	То же	То же	1	
Д 59-ППВ	"	"	2	
Д 32-П	"	"	2	
Д 37-П	"	"	7	
Д 37-Л	"	"	6	
Д 41-П	"	"	2	
ДГ24-10	Серия 1.136-10	"	8	
ДГ24-10Л	То же	"	3	
ДГ24-12	"	"	10	
ДГ21-7Л	"	"	4	
ДГ21-7	"	"	6	
БС22-09	ГОСТ 11214-65	"	2	
В-3Ж	Типовой проект 407-3-167/75	Ворота трансформаторных подстанций	2	
Д55-ППВ	ГОСТ 14624-69	Дверной блок	1	
НС4-94	ГОСТ 12506-67	Оконный блок	~~30~~	28
НС3-94	То же	То же	~~24~~	22
ОС18-21В	ГОСТ 11214-65	Оконный блок	~~21~~	19
ПД22-15	ГОСТ 17280-77	Подоконная доска	~~21~~	19
ОС18-12В	ГОСТ 11214-65	Оконный блок	6	
ПД 13-15	ГОСТ 17280-77	Подоконная доска	6	

Настоящий проект разработан в соответствии с действующими нормами и правилами и предусматривает в части архитектурно-строительных решений мероприятия, обеспечивающие взрывную, взрывопожарную и пожарную безопасность при эксплуатации здания.

Главный архитектор проекта [подпись] (Глебов)

Таблица толщин стеновых панелей, кирпичных наружных стен и утеплителя мм.

t°нс	Кирпичная стена		Панель по серии 1.432-5	Панель по серии ИИ-04-5	Утеплитель-пенобетон γ=300 кг/м³
	а	д	б	в	г
-20	380	380	200	250	120
-30	380	510	240	250	180
-40	510	640	300	300	180

Строительные показатели:

Площадь застройки 2049.0 м²
Строительный объем 20810.0 м³
Втом числе подземная часть 2461.0 м³

Инв. №			
Ст. арх.	Самоделкин	[подпись]	
ГИП	Левина	[подпись]	
Гл. арх.	Глебов	[подпись]	
Гл. конст.	Пронин	[подпись]	
Нач. отд.	Красавин	[подпись]	
Гл. инж.	Кетаов	[подпись]	

Привязан

ТП 901-3-135 АР

Станция очистки воды поверхностных источников с содержанием взвешенных веществ до 2500 мг/л производительностью 20 тыс. м³/сутки с вихревым смесителем

Главный корпус

Стадия	Лист	Листов
Р	1	11

Общие данные (начало)

ЦНИИЭП инженерного оборудования г. Москва

Согласовано: Ст. вс. Парциссова [подпись]

Инв. № подл. | Подпись и дата | Взам. инв. №

Ведомость перемычек

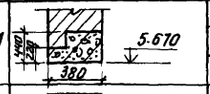

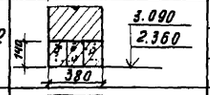

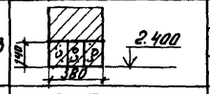

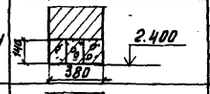

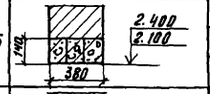

Перемычки: Марка по проекту	Схема сечения	Кол. мест	Элементы перемычки: Марка	Обозначение	Кол.
	Для $t^{\circ}_{н}$ = -20°С				
ПР1	5.670; 380	4	3ПР41-44.38.44	ГОСТ 948-76	1
ПР2	3.090; 2.360; 380	4	1ПР4-25.12.14	То же	3
ПР3	2.400; 380	1	1ПР3-19.12.14	"	3
ПР4	2.400; 380	1	1ПР3-24.12.14	"	3
ПР5	2.400; 2.100; 380	2	1ПР3-19.12.14	"	3
ПР6	6.420; 380	2	1ПР2-15.12.6	"	3
	Для $t^{\circ}_{н}$ = -30°С				
ПР1	5.670; 380	4	3ПР41-44.38.44	ГОСТ 948-76	1
ПР2	3.090; 2.360; 510	4	1ПР4-25.12.14.	То же	4
ПР3	2.400; 510	1	1ПР3-19.12.14	"	4
ПР4	2.400; 510	1	1ПР3-24.12.14	"	4
ПР-5	2.400; 2.100; 380	2	1ПР3-19.12.14	"	3
ПР6	6.420; 380	2	1ПР2-15.12.6	"	3

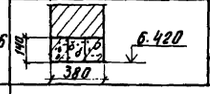

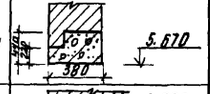

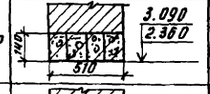



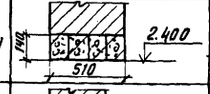

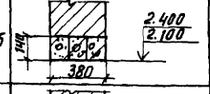

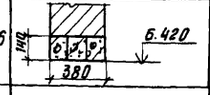

Ведомость перемычек

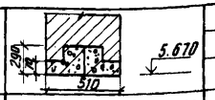

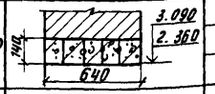

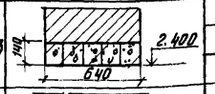

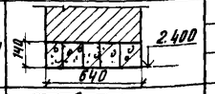

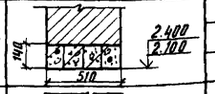

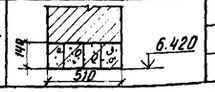

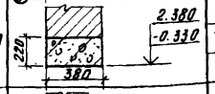

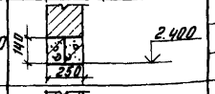

Перемычки: Марка по проекту	Схема сечения	Кол. мест	Элементы перемычки: Марка	Обозначение	Кол.
	Для $t^{\circ}_{н}$ = -40°С				
ПР1	5.670; 510	4	3ПР10-44.25.29	ГОСТ 948-76	2
ПР2	3.090; 2.360; 640	4	1ПР4-25.12.14	То же	5
ПР-3	2.400; 640	1	1ПР3-19.12.14	"	5
ПР4	2.400; 640	1	1ПР3-24.12.14	"	5
ПР5	2.400; 2.100; 510	2	1ПР3-19.12.14	"	4
ПР6	6.420; 510	2	1ПР2-15.12.6	"	4
	Для $t^{\circ}_{н}$ = -20°С; $t^{\circ}_{н}$ = -30°С; $t^{\circ}_{н}$ = -40°С;				
ПР7	5.680; 2.980; 2.080; -0.180; -0.320; 380	7	1ПР2-15.12.6	ГОСТ 948-76	3
			1ПР38-15.12.22	То же	2
ПР8	2.380; 380	3	1ПР2-15.12.6	"	1
ПР9	2.380; -0.330; 380	3	2ПР12-20.38.22	"	1
ПР10	2.400; 250	1	1ПР3-19.12.14	"	2
ПР11	5.380; 5.370; 250	3	1ПР2-15.12.6	"	2
ПР12	5.980; 5.670; 2.380; 2.070; 120	15	1ПР1-12.12.6	"	1
ПР13		2	1ПР3-19.12.14	"	1
ПР14	3.000; 380	1	1ПР4-29.12.14	"	1

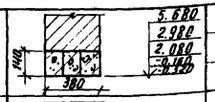

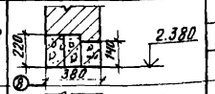

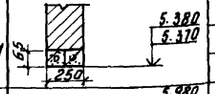

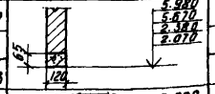

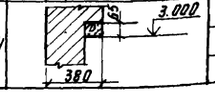

Ведомость проемов ворот и дверей

Проемы: Тип по проекту	Размер в колодке в×h, мм	Кол. мест	Элементы заполнения проема: Марка	Обозначение	Кол.
1	3920 × 4770	4	В3.6×4.2 1.436-17.20000	Шифр 41-74	1
2	2200 × 2360	2	В-3Ж	Типовой проект 401-3-167/75	1
3	1950 × 2400	1	Д 51-ППВ	ГОСТ 14624-69	1
4	1550 × 2400	1	Д 52-ППВ	То же	1
5	1550 × 2400	2	Д 59-ППВ	"	1
6	1520 × 2380	2	Д 41-П	"	1
7	1520 × 2380	2	Д 32-П	"	1
8	1020 × 2080	7	Д37-П	"	1
9	1020 × 2080	6	Д37-Л	"	1
10	1010 × 2370	8	ДГ24-10	Серия 1.136-10	1
11	1010 × 2370	3	ДГ24-10А	То же	1
12	1210 × 2370	10	ДГ24-12	"	1
13	710 × 2070	4	ДГ21-7Л	"	1
14	710 × 2070	6	ДГ21-7	"	1
15	920 × 2220	2	БС22-09	"	1
16	1550 × 2100	1	Д 55-ПП	ГОСТ 14624-69	1

Ведомость гардеробного оборудования

Группа произв. процессов	Количество обслуживаемых: Списочный состав	Наиболее многочисленная смена	Крючки на вешалках	Шкафы гардеробные: Одинарные 500×330 или 500×250	Двойные 500×400 мм
I а	22	9	—	22	—
II в	26	7	—	26	—

Общие указания:

1. За условную отметку 0.000 принята отметка чистого пола 1 этажа, что соответствует абсолютной отметке
2. Стеновые панели приняты из керамзитобетона γ = 900 кг/м³ наружные поверхности панелей окрашиваются цементно-перхлорвиниловыми красками (ЦПХВ).
3. Кирпичные вставки в наружных стенах и внутренние стены выполняются из обыкновенного сплошного глиняного кирпича пластического прессования (ГОСТ 530-71) марки 100 на растворе марки 25.
4. Оконные переплеты и двери окрашиваются масляной краской за 2 раза.
6. Шкафы размером 330×500 принимаются в климатических подрайонах I в, I г, II А, III А.

Спецификация элементов, замаркированных и примененных на листах АР

Марка	Обозначение	Наименование	Кол.	Примечание
ПБ-36-4	Серия 1.137-3 Вып. 1	Балконная плита	1	

Альбом I

Типовой проект 901-3-135

Согласовано

Заплетохин

Отд. ВГ

Взам. инв. №

Подпись и дата

Инв. № подл.

Привязан

Инв. №

Ст. арх.	Самоделкина	
ГИП	Левина	
Гл. арх.	Глебов	
Гл. конст.	Пронин	
Нач. отд.	Красавин	

ТП 901-3-135 АР

Станция очистки воды поверхностных источников с содержанием взвешенных веществ до 2500 мг/л производительностью 20 тыс. м³/сутки с вихревым смесителем

Главный корпус

Стадия	Лист	Листов
Р	2	

Общие данные (окончание)

ЦНИИЭП инженерного оборудования г. Москва

Типовой проект 901-135 Альбом I

План на отм. -1.000; -2.400; 0.000 и 0.900

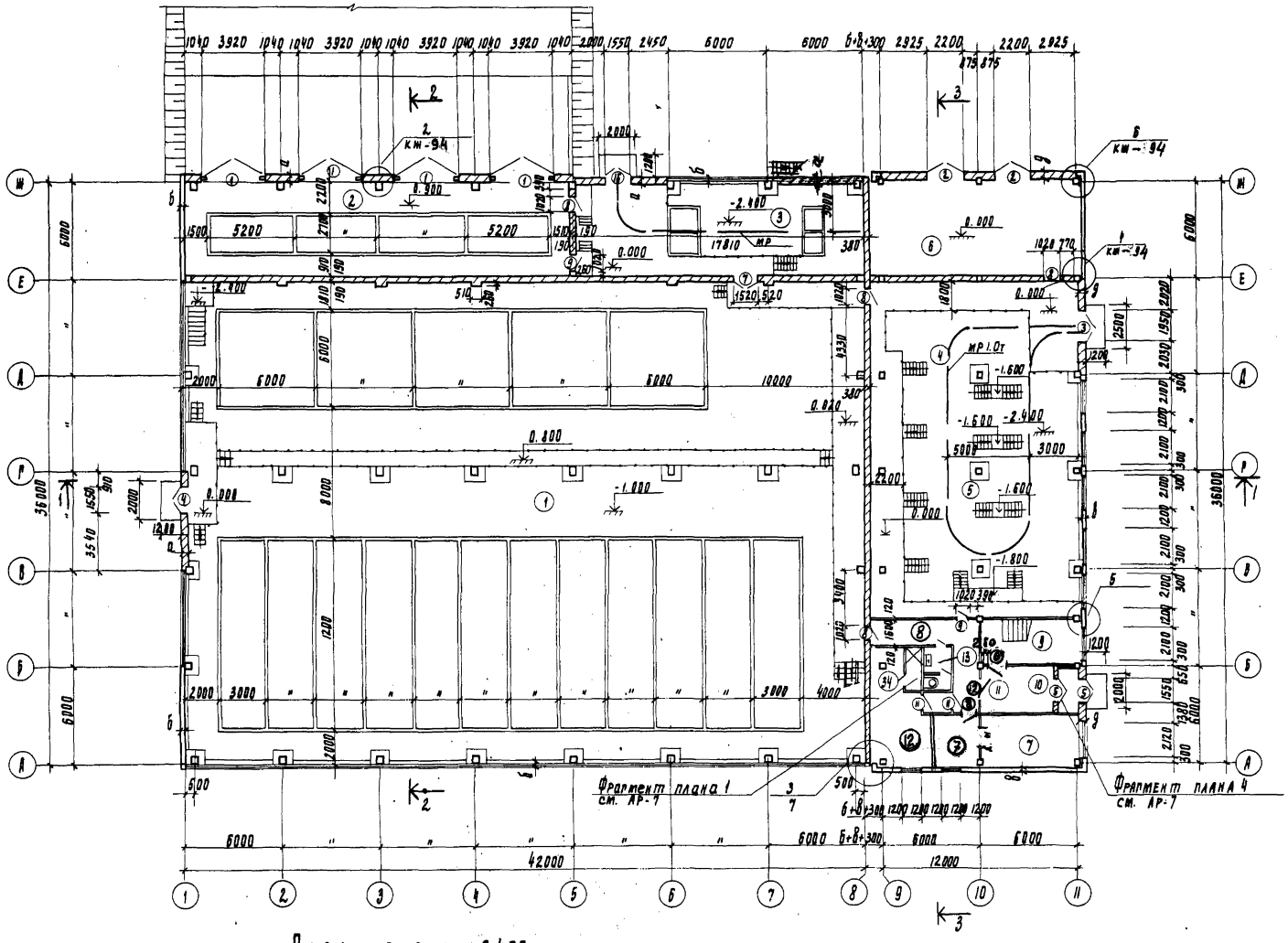

План на отм. -2.400

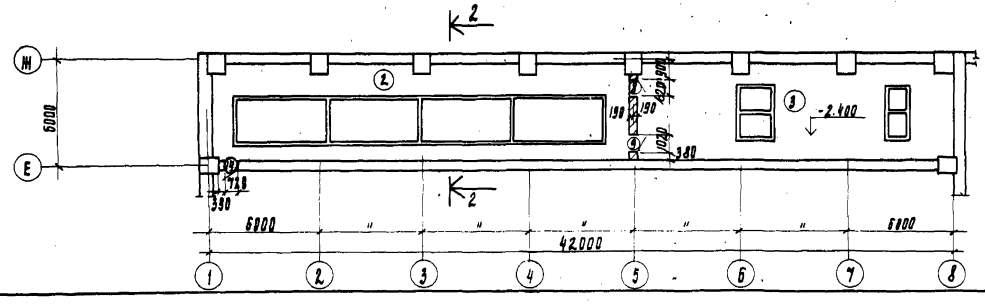

Экспликация помещений

№	Наименование	Категория производства по взрыво и пож. опасн.	Площадь помещения м²
1	Галерея трубопроводов	А	648.0
2	Помещение хранения коагулянта	А	255.8
3	Дозаторная	А	146.3
4	Воздуходувная	А	73.7
5	Насосная	А	189.6
6	К. Т. П.	В	70.4
7	Мастерская	А	24.0
8	Коридор	–	136.6
9	Лестничная клетка	–	17.7
10	Тамбур	–	3.1
11	Вестибюль	–	13.0
12	Мужской гардероб уличной домашней и спец. одежды	–	23.9
13	Санузлы	–	11.4
14	Помещение обслуживания осветителей и фильтров	–	1147.1
15	Венткамера	–	11.4
16	Комната приема пищи	–	15.3
17	Комната дежурного персонала	–	22.8
18	Служебное помещение	–	6.5
19	Женский гардероб уличной домашней и специальной одежды	–	8.0
20	Диспетчерская	Д	38.2
21	Начальник станции	–	18.0
22	Заведующий лабораторией	–	9.2
23	Гидробиологическая лаборатор.	А	18.0
24	Венткамера	–	36.5
25	Бактериологическая лаборатория	А	36.4
26	Химическая лаборатория	А	38.0
27	Техпорук	–	13.2
28	Весовая	А	13.2
29	Контрольная лаборатория	А	18.0
30	Помещение хранения реактивов и посуды	А	13.2
31	Моечная и средоварочная	А	13.2
32	Автоклавная	А	20.7
33	Женский гардероб уличной домашней и спец. одежды	–	23.9
34	Душевая	–	7.0

Согласовано: Отдел ВР Заместитель Нурмухамбетова; Отдел ОТ Отдел ПС Малиновская

Инв. № подл. | Подпись и дата | Взам. инв. №

Привязан

Инв №

Гл. арх.	Самодакина	
Гл. инж.	Левина	
Гл. арх.	Лебедь	
Гл. конструктор	Гринин	
Нач. отд.	Крайевин	
Гл. инж.-электр.	Кетков	

ТП 901-135 АР

Стальные вертикальные цилиндрические резервуары для хранения воды емкостью 5000 м³ для производительностью 60 тыс. м³/сутки с вертикальными смесителями

Главный корпус

Планы отм. -1.000; -2.400; 0.000 и 0.900

Экспликация помещений

Стадия	Лист	Листов
Р	3	

ЦНИИЭП инженерного оборудования г. Москва

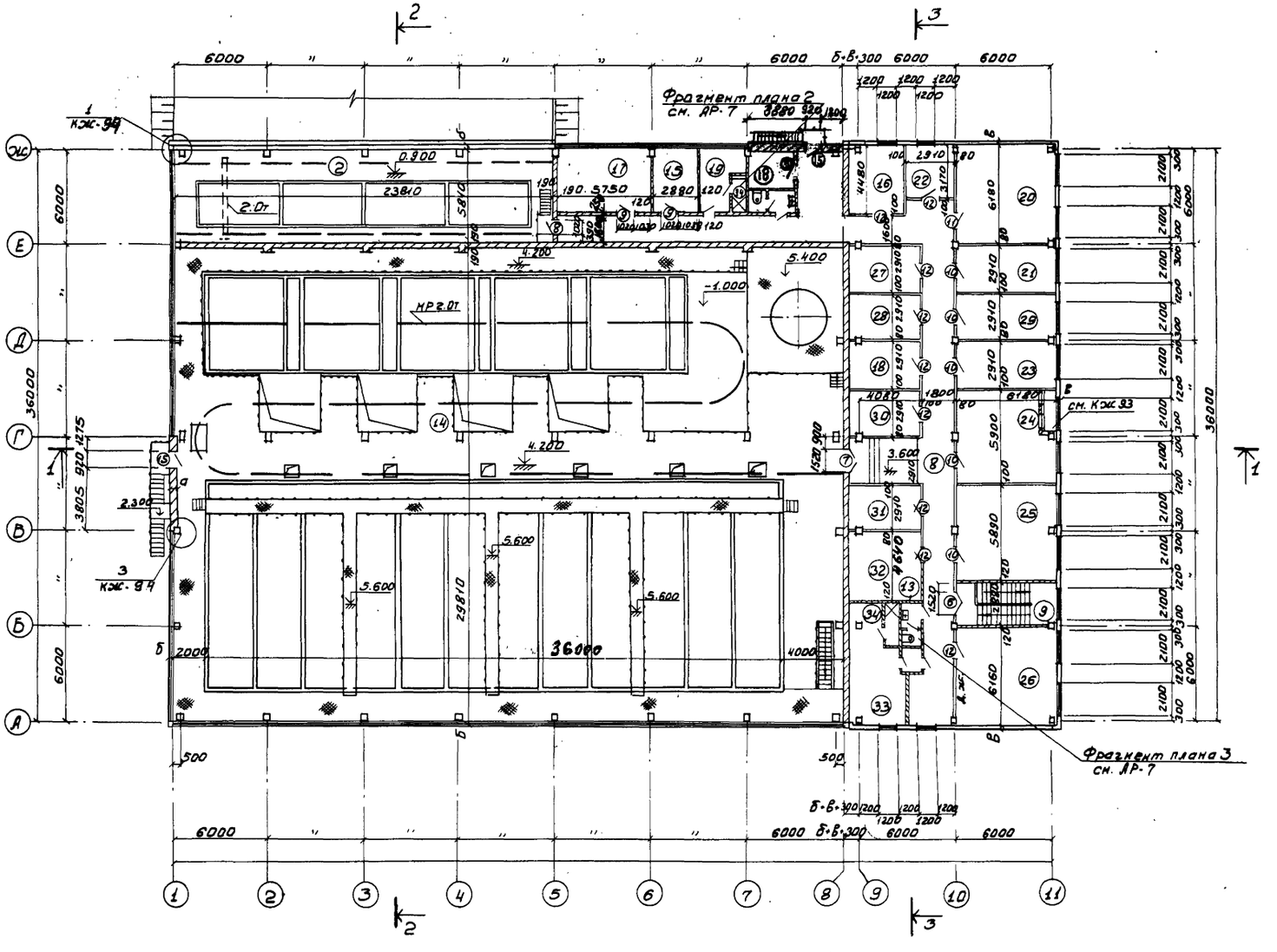

Экспликацию помещений см. на листе АР-3.

Т.П. 904-3-135 АР

Станция очистки воды поверхностных источников с содержанием взвешенных веществ до 2500 мг/л производительностью 20 тыс. м³/сутки с вихревым смесителем

Ст. арх.	Самодеакина		
ГИП	Левина		
Гл. арх.	Глебов		
Гл. констр.	Пронин		
Нач. отд.	Красавин		
Гл. инж. нн.	Кетаов		

Главный корпус

Стадия	Лист	Листов
Р	4	

План на отм. 3.600 и 4.200

ЦНИИЭП инженерного оборудования г. Москва

Привязан

Инв. №

Типовой проект 904-3-135 Альбом I

Согласовано:

Отд. БТ	Заплетохин	
Отд. СТ	Нарцисова	
Отд. АА	Наладкинова	

Инв. № подл. | Подпись и дата | Взам. инв. №

Альбом I

Типовой проект 901-3-135

Разрез 1-1

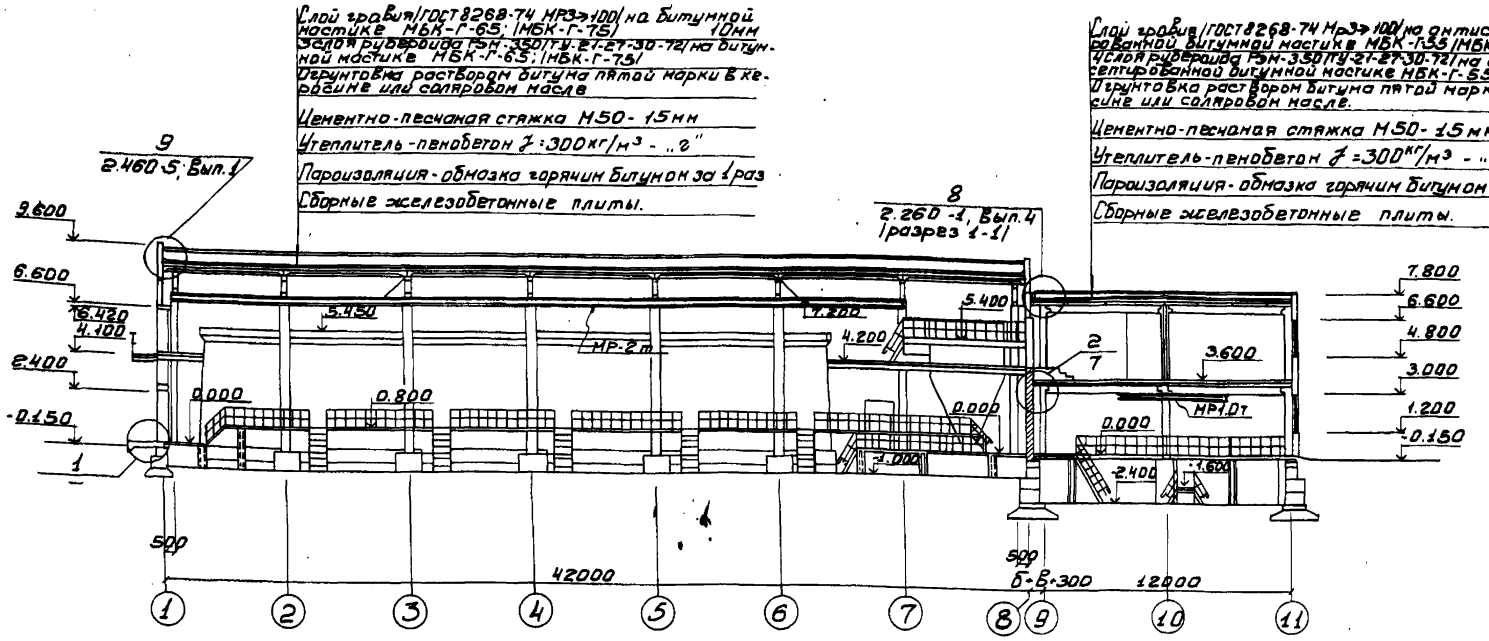

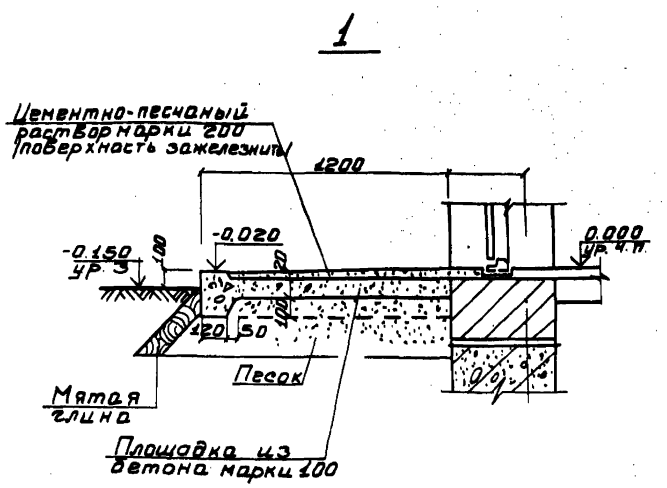

Разрез 2-2

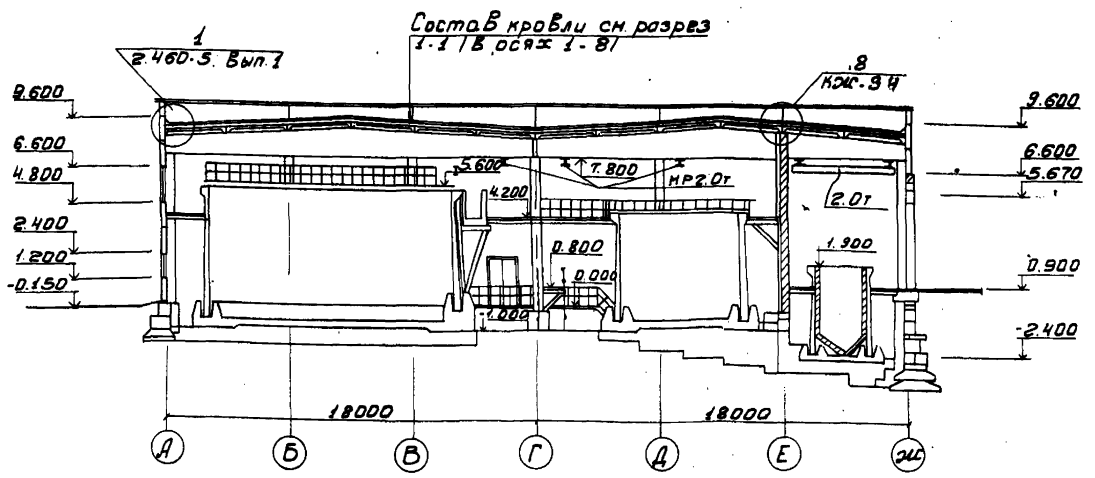

Разрез 3-3

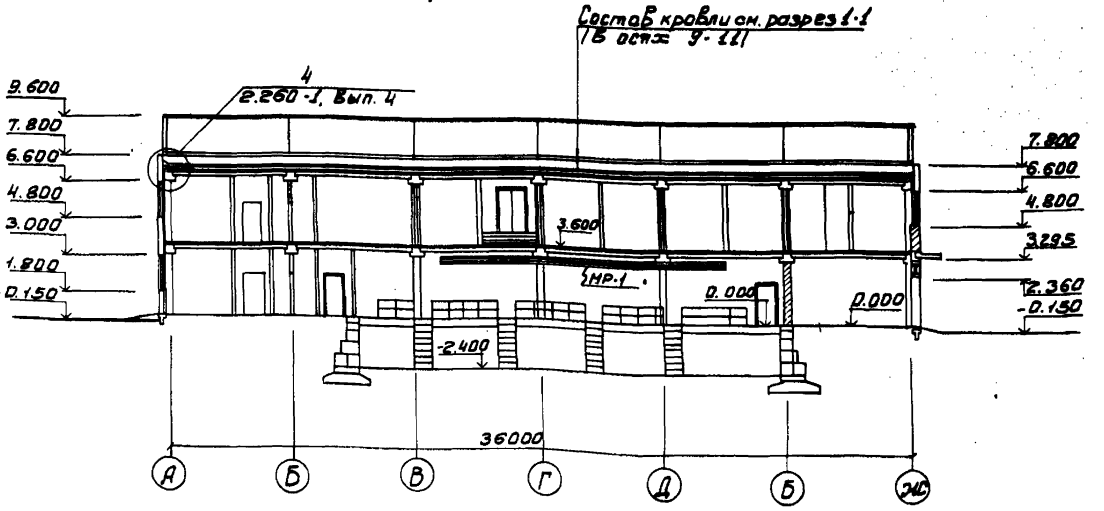

Марка кровельной мастики в скобках дана для районов строительства расположенных южнее географической широты 50° для европейской и 53° для азиатской частей СССР.

Привязан	Ст. арх.	Самодеякина	
	ГИП	Левина	
	Гл. арх.	Глебов	
	Гл. конст.	Пронин	
Инв. №	Нач. отд.	Красавин	
	Гл. инж. ин-та	Кетаов	

ТП 901-3-135 АР

Станция очистки воды поверхностных источников с содержанием взвешенных веществ до 2500 мг/л производительностью 20 тыс. м³/сутки с вихревым смесителем

Главный корпус

Стадия	Лист	Листов
Р	5	

Разрезы 1-1; 2-2; 3-3
Узел 1

ЦНИИЭП инженерного оборудования г. Москва

Согласовано: Отд. ВГ, Отд. РТ, Отд. АА; Запаетохин, Нарцисова, Трыханкин

Инв. № подл. | Подпись и дата | Взам. инв. №

Типовой проект 901-3-135 Альбом I

Фасад 1-11

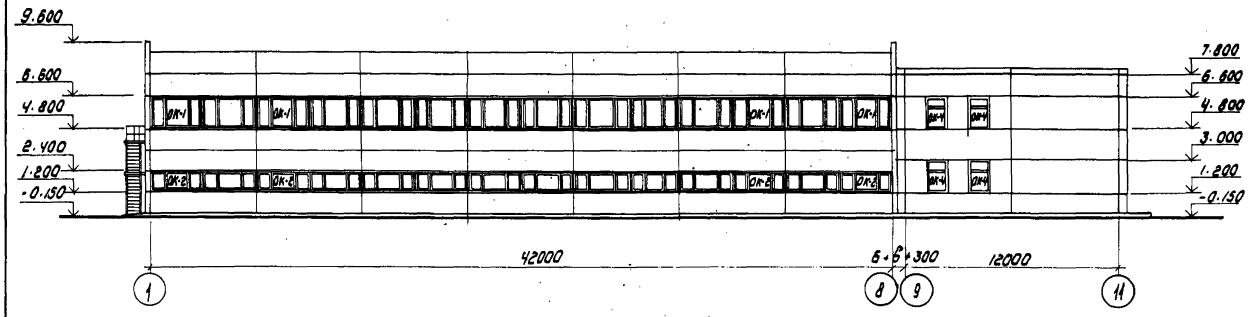

Фасад 11-1

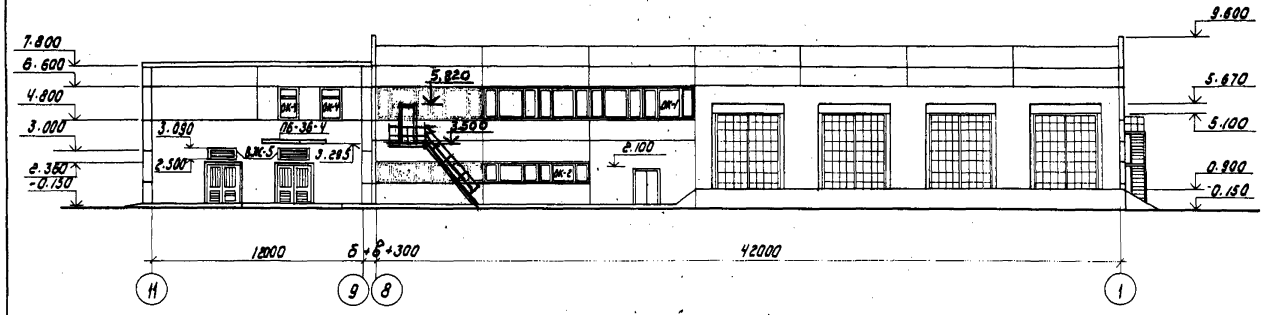

Фасад А-Ж

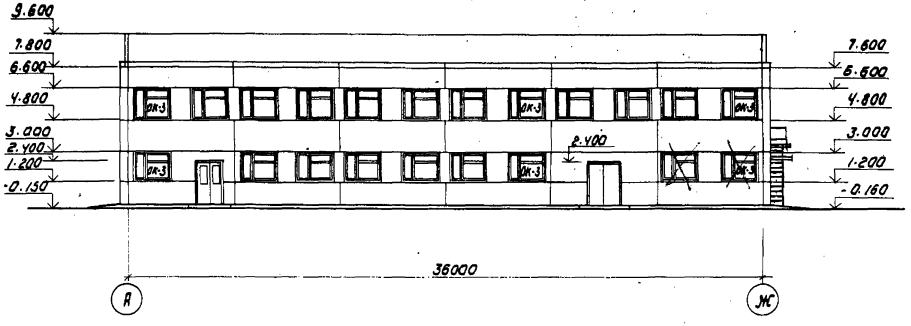

Фасад Ж-А

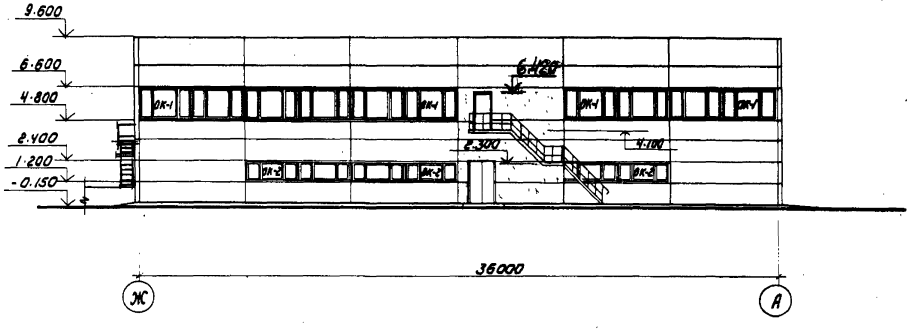

Спецификация заполнения оконных проемов

Марка	Обозначение	Наименование	Кол	Примечание
		Проем ОК-1 (мест 14)		
НС3-94	ГОСТ 12506-67	Оконный блок	2	
		Проем ОК-2 (мест 11)		
НС4-94	ГОСТ 12506-67	Оконный блок	2	
		Проем ОК-3 (мест 19)		
ОС18-21в	ГОСТ 11214-65	Оконный блок	1	
ПД22-15	ГОСТ 17280-77	Подоконные	1	
		Проем ОК-4 (мест-6)		
ОС18-12в	ГОСТ 11214-65	Оконный блок	1	
ПД13-15	ГОСТ 17280-77	Подоконные доски	1	
ВЖ-5	Типовой проект 407-3-167/75	Жалюзийная решетка	1	

Схемы заполнения оконных проемов

Проем ОК-1 (мест 14)

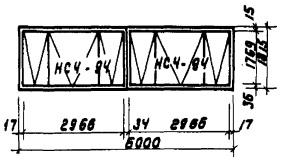

Проем ОК-2 (мест 11)

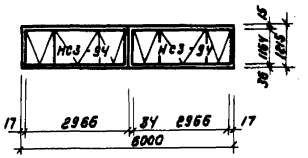

Согласовано:

Отд. ВГ	Заплетохин	
Отд. СТ	Нарциссова	
Отд. АД	Иларионова	

Инв. № подл.	Подпись и дата	Взам. инв. №

Т.П. 901-3-135 АР

Станция очистки воды поверхностных источников с содержанием взвешенных веществ до 2500 мг/л. Производительность 20 тыс. м³/сутки с вихревым смесителем

Главный корпус

Стадия	Лист	Листов
Р	6	

Фасады 1-11; 11-1; А-Ж; Ж-А
Спецификация оконных проемов

ЦНИИЭП инженерного оборудования г. Москва

Ст. арх.	Самодеакина	
Гип	Левина	
Гл. арх.	Глебов	
Гл. констр.	Пронин	
Нач. отд.	Красавин	
Гл. инж. инж.	Кетаов	

Привязан

Инв. №

Типовой проект 901-3-135 Альбом I

Фрагмент 1

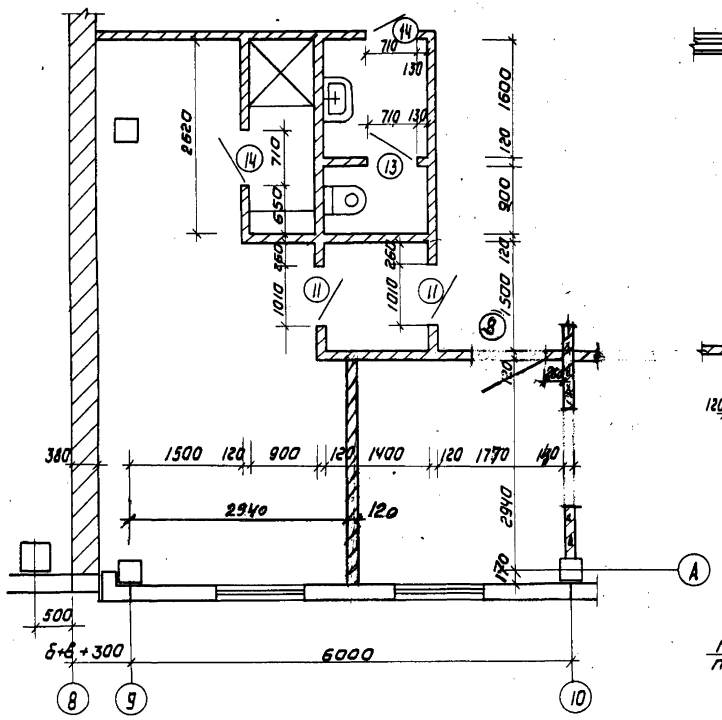

Фрагмент 2

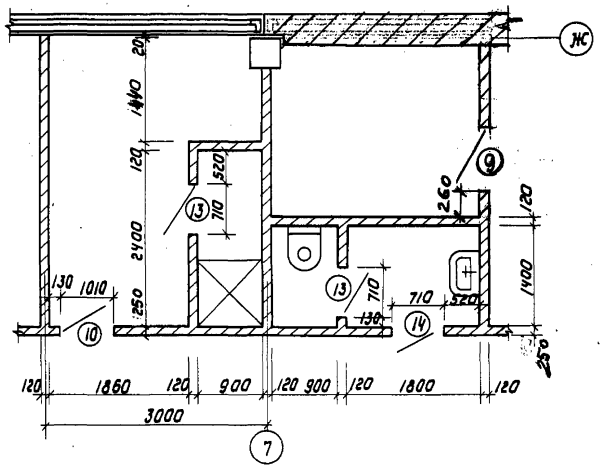

2

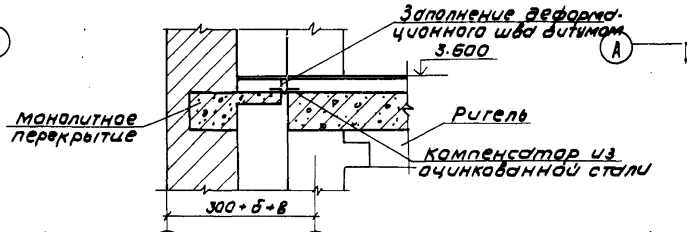

Фрагмент 3

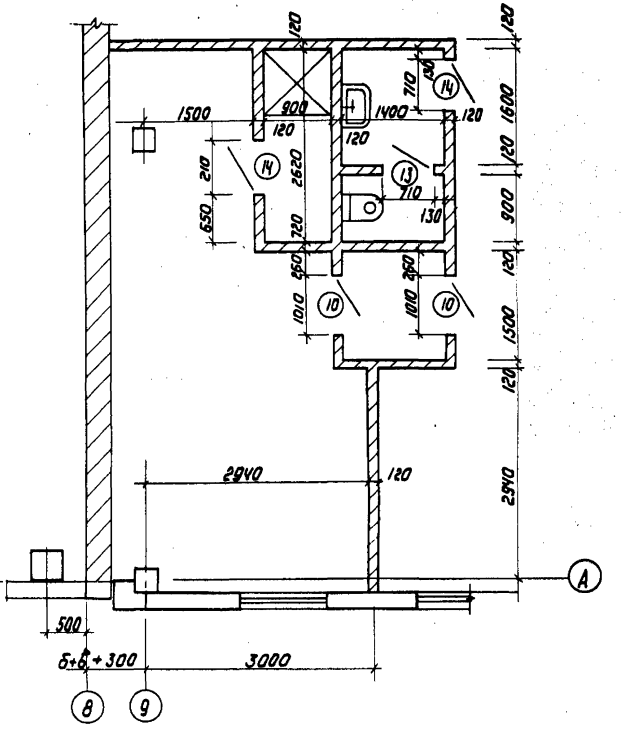

Фрагмент 4

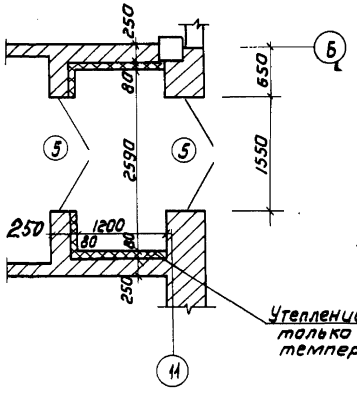

Утепление фибролитом только при расчетной температуре -40°С

3

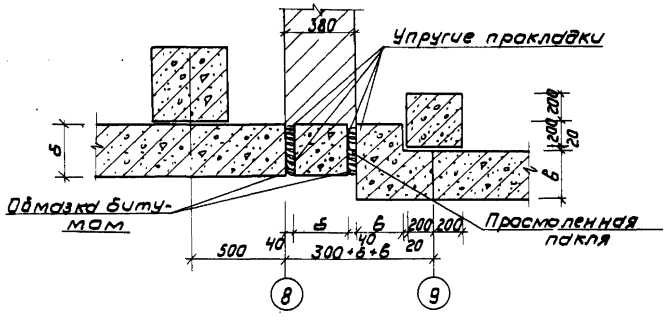

Узел „2" замаркирован на листе АР-5 (разрез 1-1).
Узел „3" на листе АР-3.

Привязан			
Инв.№			
Ст. арх.	Самоделкина		
ГАП	Глебов		
ГИП	Левина		
Гл. констр.	Пронин		
Нач. отд.	Красавин		

Т.П. 901-3-135 АР

Стальной каркас одноэтажного производственного здания с мостовыми кранами грузоподъемностью до 250 кН (25 т) с подвесным крюковым и кранами с жестким подвесом груза грузоподъемностью до 50 кН (5 т) с шагом колонн 6 м

Главный корпус	Стадия	Лист	Листов
	Р	7	

Фрагменты 1; 2; 3; 4 и детали

ЦНИИЭП инженерного оборудования г. Москва

Инв.№ подл. | Подпись и дата | Взам. инв.№

Типовой проект 901-3-135 Альбом I

План перемычек и отверстий на отм. -1.000 и 0.000.

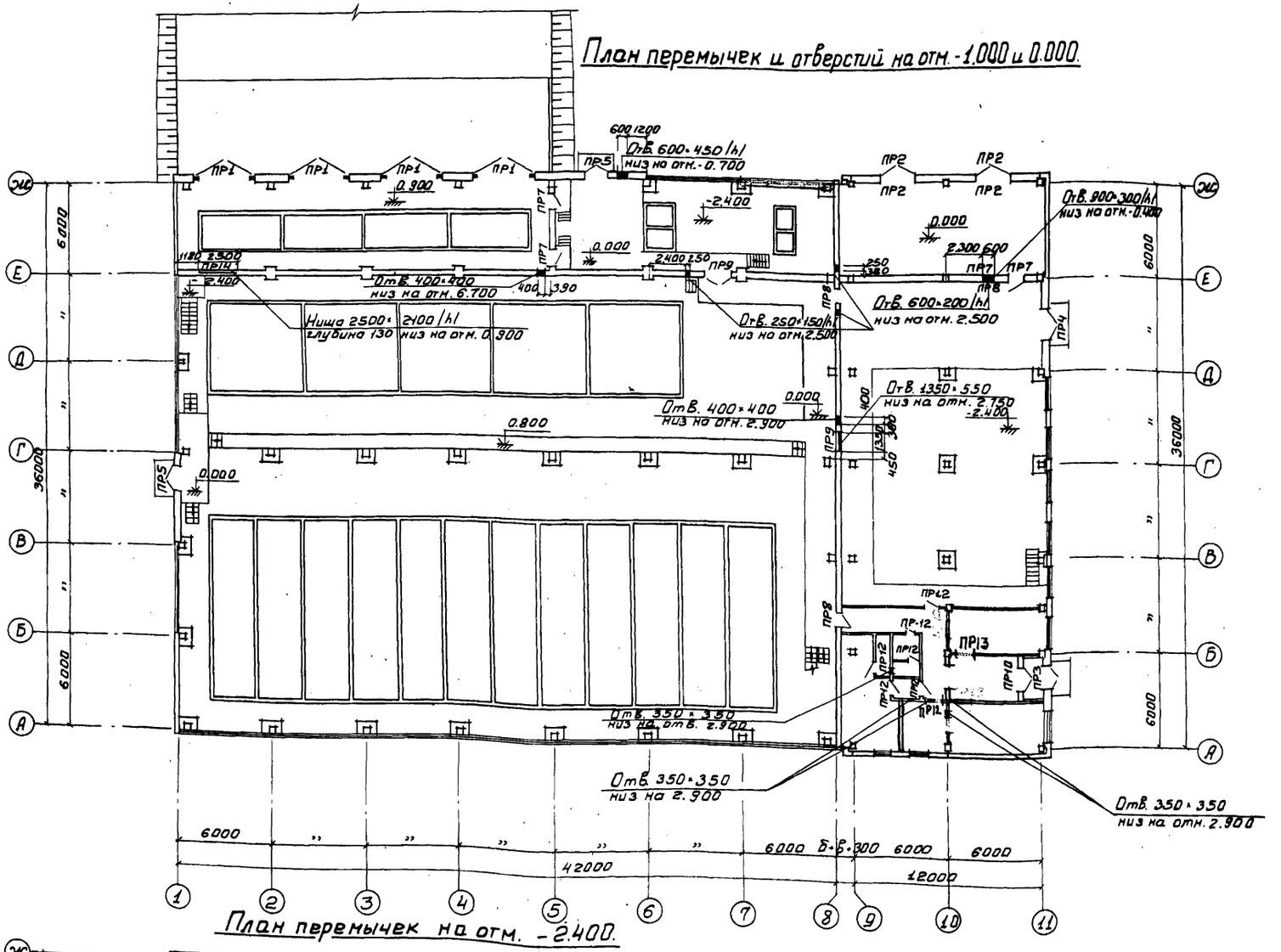

План перемычек на отм. -2.400.

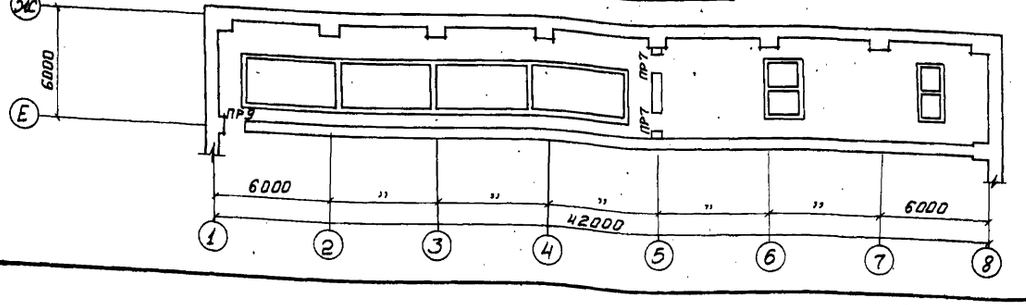

Привязан		Ст. арх.	Самоделкина	ТП 901-3-135	АР
		Гип	Левина	Станция очистки воды поверхностных источников с содержанием взвешенных веществ до 2500 мг/л производительностью 20 тыс. м³/сутки с вихревым смесителем	
		Гл. арх.	Глебов	Главный корпус	Стадия: Р; Лист: 8; Листов:
		Гл. конст.	Пронин	Планы перемычек и отверстий на отм. -2.400; -1.000 и 0.000	ЦНИИЭП инженерного оборудования г. Москва
		Нач. отд.	Красавин		
Инв. №		Гл. инж. инт-та	Кетаов		

Согласовано: Отдел ВГ, Отдел ВС, Отдел АД; Запаетохин, Нарциссова, Налариновна

Инв. № подл. | Подпись и дата | Взам. инв. №

Типовой проект 901-3-135 Альбом I

План перемычек и отверстий на отм. 3.600 и 4.200.

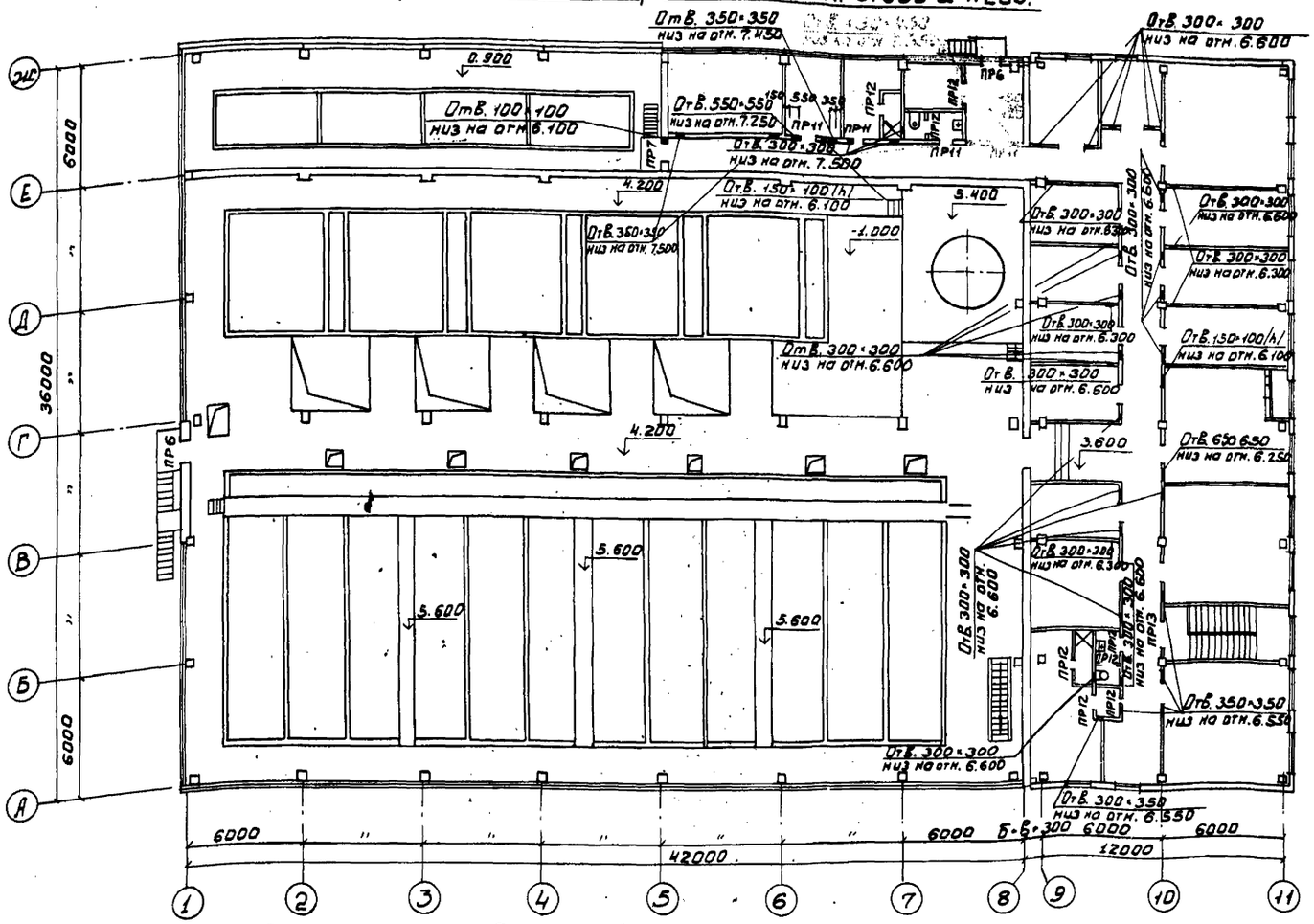

Маркировочный план перегородок на отм. 3.600

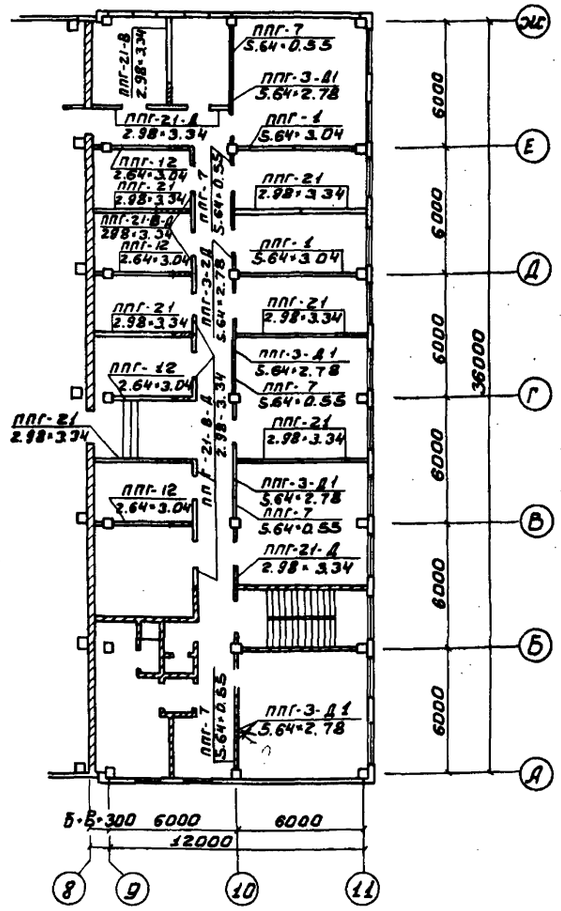

Спецификация сборных перегородок.

Марка	Обозначение	Наименование	Кол.	Примечание
ППГ-1 5.64×3.04	Серия 1.431-15 Выпуск 3	Панели из гипсобетона	2	
ППГ-21-Д 2.98×3.34	То же	То же	3	
ППГ-7 5.64×0.55	"	"	5	
ППГ-3-Д1 5.64×2.78	"	"	4	
ППГ-3-2Д 5.64×2.78	"	"	1	
ППГ-12 2.64×3.04	"	"	4	
ППГ-21 2.98×3.34	"	"	9	
ППГ-21-8-Д 2.98×3.34	"	"	6	
ППГ-21-8 2.98×3.34	"	"	1	

Согласовано: Отдел ВГ Замятотина; Отдел ВС Нарышкова; Отдел АД Милашенкова

Инв.№ подл. | Подпись и дата | Взам. инв.№

Привязан

Инв.№

Т.Н. 901-3-135 АР		
Станция очистки воды поверхностных источников с содержанием взвешенных веществ до 2500 мг/л производительностью 20 тыс. м³/сутки с вихревым смесителем		
Главный корпус	Стадия Р	Лист 9	Листов
План перемычек и отверстий на отм. 3.600 и ч.200. Маркировочный план перегородок на отм. 3.600	ЦНИИЭП инженерного оборудования г. Москва	

Ст. арх.	Самоделькин	
ГИП	Левина	
Гл. арх	Глебов	
Гл. констр.	Пронин	
Нач. отд	Красавин	

Типовой проект 901-3-135 Альбом I

План кровли

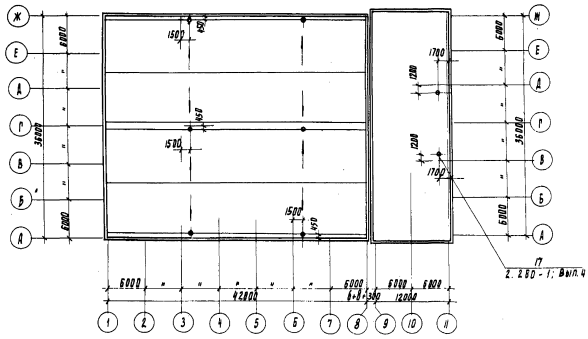

План полов на отм. 3.600 и 4.200

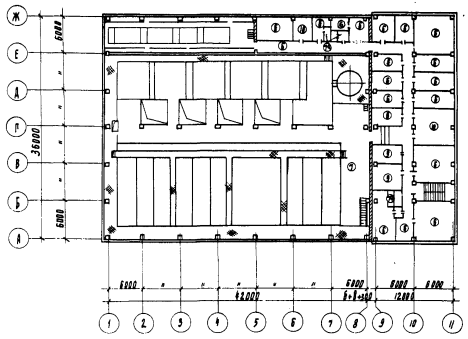

План полов на отм. -2.400; -1.000; 0.000

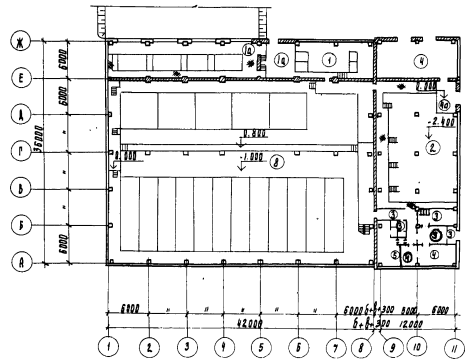

План полов на отм. -2.400

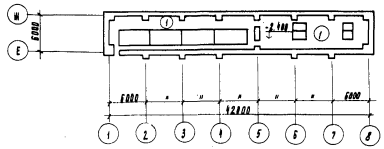

Привязан				ТП 901-3-135 АР	
				Главный корпус	Стадия: Р; Лист: 10; Листов:
		Ст. арх.	Самодельникова	План кровли. Планы полов на отм.-2.400; -1.000; 0.000; 3.600 и 4.200	ЦНИИЭП инженерного оборудования г. Москва
		Гл. арх.	Гаевина		
		Гл. конструктор	Ленин		
Инв. №		Нач. отд.	Красавин		

Альбом I

Типовой проект 901-3-135

Экспликация полов

Тип по проекту	Конструкция пола	Материал слоя	Тип слоя	Толщ. слоя мм	Дополнительные указания
1 1а		1. Кислотоупорные керамические плиты (ГОСТ 361-68) 2. Прослойка и заполнение швов из битумной мастики. 3. 2 слоя гидроизола на прослойке из битумной мастики. 4. Бетон марки 100 5. Слой щебня крупностью 40-60 мм втрамбованный в грунт. 6. Сборная железобетонная плита.	П51	20 3 5 100	В скобках дана толщина бетонной стяжки для пола 1а
2	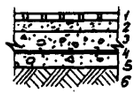	1. Керамические плиты ГОСТ 6787-69 2. Прослойка из цементно-песчаного раствора марки 150 3. Бетон марки 100 4. 2 слоя гидроизола на битумной мастике. 5. Стяжка из бетона марки 150 6. Слой щебня крупностью 40-60 мм втрамбованный в грунт.	П43	10 15 100 5 50	
3		1. Керамические плиты ГОСТ 6787-69 2. Прослойка из цементно-песчаного раствора марки 150 3. Бетон марки 100 4. Слой щебня крупностью 40-60 мм втрамбованный в грунт.	П43	10 15 100	
4 4а	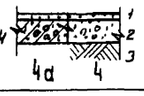	1. Цементно-песчаный раствор марки 500 2. Бетон марки 100 3. Слой щебня крупностью 40-60 мм втрамбованный в грунт 4. Сборная железобетонная плита	П10	30 100	
5		1. Линолеум ГОСТ 7251-77 2. Прослойка из холодной мастики на водостойких вяжущих. 3. Стяжка из легкого бетона марки 50 4. Бетон марки 100 5. Слой щебня крупностью 40-60 мм втрамбованный в грунт.	П71	5 20 100	
6	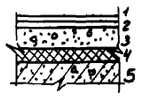	1. Линолеум ГОСТ 7251-77 2. Прослойка из холодной мастики на водостойких вяжущих 3. Стяжка из легкого бетон. марки 50 4. Древесно-волокнистая плита ГОСТ 4598-74 5. Сборная железобетонная плита	П71	4 1 55 20	
7 7а	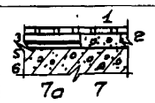	1. Керамические плиты ГОСТ 6787-69 2. Прослойка и заполнение швов из цементно-песчаного раствора 150. 3. Битумная мастика с посыпкой из песка крупностью 1,5-5 мм 42 слоя гидроизола на битумной мастике. 5. Стяжка из цементно-песчаного раствора марки 150 6. Сборная железобетонная плита	43	10 20 5 5 20	
8		1. Цементно-песчаный раствор марки 200 2. Бетон марки 100 3. 2 слоя гидроизола на битумной мастике. 4. Бетон марки 150 5. Слой щебня крупностью 40-60 мм втрамбованный в грунт.	10	20 100 5 50	
9		1. Керамические плиты ГОСТ 6787-69 2. Прослойка и заполнение швов из цементно-песчаного раствора марки 150 3. Цементно-песчаная стяжка марки 150 4. Древесно-волокнистые плиты ГОСТ 4598-74 5. Сборные желе бетонн. плиты.	П43	10 10 40 20	
10		1. Цементно-песчаный раствор марки 200 2. Цементно-песчаная стяжка марки 150 3. Древесно-волокнистые плиты ГОСТ 4598-74 4. Сборные жел. бетон. плиты.	П10	30 30 20	

Ведомость отделки помещений

Наименование или экспликн. номер помещения	Потолок: Штукатурка или затирка	Потолок: Окраска	Стены и перегородки: Штукатурка или затирка	Стены и перегородки: Окраска или облицовка	Отделка низа стен и перегородок (панель): Окраска или облицовка	Отделка низа стен и перегородок (панель): Высота мм
1	Затирка цементным раствором	Перхлорвиниловая окраска	Затирка цементным раствором	Перхлорвиниловая окраска	нет	
2	то же	то же	то же	то же	то же	
3	"	"	"	"	"	
4	"	Поливинилацетат. окраска ВА-27Л	Штукатурка сложным раствором кирпичных стен	Поливинилацетат. окраска ВА-27Л	"	
5	"	"	"	"	"	
6	"	Известковая побелка	Затирка цементным раствором	Известковая побелка	"	
7	"	Поливинилацетат. окраска ВА-27Л	Штукатурка сложн. р-ром кирпичн. стен	Поливинилацет. окраска ВА-22Л	"	
8	"	то же	то же	то же	"	
9	"	"	"	"	"	
10	"	"	"	"	"	
11	"	"	"	"	"	
12	"	"	"	"	"	
13	"	"	"	"	Глазурованная плитка	1 800
14	"	"		"	нет	
15	"	Известковая побелка	Затирка цементным раствором	Известковая побелка	то же	
16	"	Поливинилацет. окраска ВА-27Л	Штукатурка сложным раствором кир. стен.	Поливинилацет. окраска ВА-27Л	"	
17	"	то же	"	то же	"	
18	"	"	"	"	"	
19	"	"	"	"	Глазурованная плитка	1.800
20	"	"	Затирка швов цем. раствором	"	нет	
21	"	"	"	"	то же	
22	"	"	"	"	"	
23	"	"	"	"	"	
24	"	Известковая побелка	Затирка кирпичных стен	Известковая побелка	"	
25	"	Поливинилацет. окраска ВА-27Л	Штукатурка кирпич. стен сложным раствором	Поливинилацет. окраска ВА-27Л	"	
26	"	"	"	"	"	
27	"	"	"	"	"	
28	"	"	"	"	"	
29	"	"	Затирка швов цем. раствором	"	"	
30	"	"	Штукатурка кирпичных стен сложн. раствором	"	"	
31	"	"	"	"	Белая глазуров. плитка	2000
32	"	"	"	"	"	"
33	"	"	"	"	"	"
34	"	Поливинилацет. окраска ВА-27Л	нет	Белая глазуров. плитка.	нет	

Привязан	Ст. арх.	Самоделкина	
	ГИП	Левина	
	Гл. арх.	Глебов	
	Гл. констр.	Пронин	
Инв. №	Нач. отд.	Красавин	

ТП ~~1413~~ 901-3-135 АР

Станция очистки воды поверхностных источников с содержанием взвешенных веществ до 2500 мг/л производительностью 20 тыс. м³/сутки с вихревым смесителем

Главный корпус

Стадия	Лист	Листов
Р	11	

Экспликация полов
Ведомость отделки помещений

ЦНИИЭП инженерного оборудования г. Москва

Инв. № подл. | Подпись и дата | Взам. инв. №

Альбом I

Типовой проект 901-3-135

Ведомость основных комплектов

Обозначение	Наименование	Примечание
901-3- АР; КЖ	Пояснительная записка.	
901-3- АР	Архитектурно-строительные решения	
" КЖ	Конструкции железобетонные	
" ВГ	Технологические решения	
" ОВ	Отопление и вентиляция.	
" ЭО; ВГ	Электрооборудование	
" АК; ВГ	Автоматизация и КИП.	
" Н	Нестандартизированное оборудование	
" ЗЗ	Задание заводам-изготовителям	
" ЗС	Заказные спецификации	
" С	Сметы.	

Ведомость чертежей основного комплекта 901-3- КЖ (начало)

Формат	Лист	Наименование	Примечание
22г	1	Общие данные (начало)	
То же	2	Общие данные (продолжение)	
"	3	Общие данные (продолжение)	
"	4	Общие данные (продолжение)	
"	5	Общие данные (продолжение)	
"	6	Общие данные (окончание)	
"	7	Маркировочная схема фундаментов и фундаментных балок	
"	8	Фрагменты маркировочной схемы фундаментов.	
"	9	Маркировочная схема фундаментов разрезы 1-1 ÷ 3-3; 9-9	
"	10	Маркировочная схема фундаментов разрезы 4-4; 5-5; 14-14 ÷ 17-17	
"	11	Маркировочная схема фундаментов разрезы 6-6 ÷ 8-8	
"	12	Маркировочная схема фундаментов разрезы 10-10 ÷ 13-13; 18-18 ÷ 20-20; Фм 17	
"	13	Фундаменты Фм1 и Фм2	
"	14	Фундаменты Фм3 и Фм4.	
"	15	Фундаменты Фм5 и Фм6	
"	16	Фундаменты Фм7 и Фм8	
"	17	Фундаменты Фм9 и Фм10	
"	18	Фундаменты Фм11 и Фм11а	
"	19	Фундаменты Фм12 и Фм13	
"	20	Арматурные изделия С1, С1а, С2, С3 Фундамент Фм14	
"	21	Фундаменты Фм15; Фм16; Фм16а	

Настоящий проект разработан в соответствии с действующими нормами и правилами и предусматривает в части железобетонных конструкций мероприятия, обеспечивающие взрывную, взрывопожарную и пожарную безопасность при эксплуатации здания.

Главный инженер проекта: Левина /Левина С.Е/

Ведомость чертежей основного комплекта (продолжение)

Формат	Лист	Наименование	Примечание
22г	22	Маркировочная схема емкостей, каналов, фундаментов под оборудование и опор в осях "А"÷"Е"; 1÷9 "Опоры оп1÷оп7	
То же	23	Маркировочная схема емкостей, каналов, фундаментов под оборудование в осях "1"÷"9"; "Е"-"Ж"	
"	24	Сечения 1-1; 2-2; 6-6; 7-7. Узел 1 Примечания.	
"	25	Фундаменты под оборудование Фам1÷Фам9. Фундамент Фм18. Спецификация.	
"	26	Каналы и приямки в помещении КТП разрезы 1-1; 2-2. Узлы 1; 2.	
"	27	Каналы и приямки в помещении КТП. Разрезы 3-3; 4-4. Спецификации.	
"	28	Осветлители со взвешенным осадком (РЕ-1). План на отм. 5.450 разрезы 1-1; 2-2. Детали 1 и 2.	
"	29	Осветлители со взвешенным осадком (РЕ-1) разрезы 3-3÷7-7	
"	30	Осветлители со взвешенным осадком (РЕ-1) Монолитные участки Ум1÷Ум6	
"	31	Осветлители со взвешенным осадком (РЕ-1). Монолитные участки Ум7; Ум8. Спецификации и выборки стали.	
"	32	Осветлители со взвешенным осадком (РЕ-1). План днища. Сечения 1-1÷4-4. Спецификация элементов	
"	33	Осветлители со взвешенным осадком (РЕ-1) Армирование днища	
"	34	Осветлители со взвешенным осадком (РЕ-1). Армирование днища. План раскладки верхних сеток	
"	35	Осветлители со взвешенным осадком (РЕ-1) Армирование днища. План раскладки нижних сеток.	
"	36	Осветлители со взвешенным осадком (РЕ-1). Армирование днища. Арматурные изделия.	
"	37	Осветлители со взвешенным осадком (РЕ-1) Армирование днища. Арматурные изделия. Ведомость стержней на один элемент	
"	38	Фильтры (РЕ-2). План на отм. 4.450. План днища. Разрезы 1-1; 2-2	
"	39	Фильтры (РЕ-2) Разрезы 3-3÷7-7	
"	40	Фильтры (РЕ-2) Узлы 1÷7. Опалубочные чертежи монолитных участков Ум1, Ум2, Ум1а; Ум2а	
"	41	Фильтры (РЕ-2). Армирование монолитных участков Ум1÷Ум5	
"	42	Фильтры (РЕ-2) План раскладки каркасов днища.	
"	43	Фильтры (РЕ-2) План раскладки верхних и нижних сеток	
"	44	Фильтры (РЕ-2). Арматурные изделия для армирования днища	
"	45	Фильтры (РЕ-2) Лоток Л7.	
"	46	Растворно-хранилищные баки коагулянта (РЕ-3) План днища.	
"		Планы на отм. 0.500 и 1.900. Планы верхних решеток и нижних брусьев. Узел 1. Спецификация.	
"	47	Растворно-хранилищные баки коагулянта (РЕ-3) разрезы 1-1÷4-4 Узлы 1÷3	
"	48	Растворно-хранилищные баки коагулянта (РЕ-3) Монолитные участки Ум1÷Ум3а.	
"	49	Растворно-хранилищные баки коагулянта (РЕ-3) Армирование днища.	
"	50	Растворно-хранилищные баки коагулянта (РЕ-3) Армирование днища.	
"	51	Панели стеновые емкостей ПС1÷ПС11.	
"	52	Панели стеновые емкостей ПС12÷ПС16, ПС18÷ПС20	
"	53	Армирование стеновых панелей емкостей ПС12÷ПС20	
"	54	Арматурные изделия для армирования панелей ПС12÷ПС20	
"	55	Арматурные изделия для армирования стеновых панелей емкостей. Ведомость стержней на один элемент	
"	56	Расходные баки коагулянта (РЕ-4). Опалубочный чертеж. Разрезы. Узел изоляции емкости. Спецификация.	
"	57	Расходные баки коагулянта (РЕ-4). Армирование.	
"	58	Расходные баки полиакриламида (РЕ-5) Опалубочные чертежи.	
"	59	Расходные баки полиакриламида (РЕ-5) Армирование.	
"	60	Маркировочная схема плит покрытия. Разрез 1-1 Спецификация.	
"	61	Маркировочная схема колонн и балок. Разрезы. Спецификация.	
"	62	Маркировочные схемы стеновых панелей по осям "А"; "Ж"; "1"; "9". Фрагменты. Спецификация элементов	
"	63	Фрагменты маркировочных схем стеновых панелей. Спецификации монтажных деталей и стальных элементов крепления панелей	
"	64	Опалубочные чертежи балок покрытия Б1÷Б8	

Ведомость чертежей основного комплекта (окончание)

Формат	Лист	Наименование	Примечание
22г	65	Опалубочные чертежи колонн и плит покрытия. Развивка дополнительных закладных деталей.	
"	66	Опалубочные чертежи колонн. Разрезы. Спецификация	
"	67	Маркировочные схемы раскладки стеновых панелей в осях 9÷11	
"	68	Маркировочные схемы колонн и ригелей в осях 9÷11	
"	69	Маркировочные схемы плит покрытия и перекрытия на отм. 7.120 и 3.520 в осях 9-11; А-Ж	
"	70	Опалубочные чертежи колонн К1У÷К1Ф; К23÷К25; К28; К33; К34	
"	71	Опалубочные чертежи колонн К21; К22; К31 и ригелей Рз; Р3, Ру и Р8. Выборка закладных деталей.	
"	72	Опалубочные чертежи плит П25-1; П25-2; П25-3; П24; П23а и Ум1 Спецификация.	
"	73	Лестничная клетка. Разрезы 1-1÷3-3 Спецификация	
"	74	Маркировочная схема подкрановых путей и монорельсов в осях 1-8. Разрезы 1-1÷3-3. Спецификации	
"	75	Маркировочная схема монорельсов в осях 5-11. Разрезы 4-4; 12-12 Узлы 1÷4	
"	76	Маркировочные схемы площадок на отм. 0.000; 0.800-0.465. Разрез 28-28	
"	77	Маркировочная схема площадки ограждений на отм. 4.200; 5.400; 5.610	
"	78	Маркировочные схемы площадок на отм. 0.000; 0.900; 3.600; -1.800	
"	79	Разрезы 1-1÷6-6; а-а; 29-29	
"	80	Разрезы 7-7÷12-12	
"	81	Разрезы 13-13÷20-20	
"	82	Разрезы 21-21÷26-26	
"	83	Узлы 1÷1; 15, 18, 19	
"	84	Разрезы 27-27. Узлы 16; 17	
"	85	Маркировочная схема опор под задвижки. Таблица сечений.	
"	86	Спецификация элементов к листам КЖ-÷КЖ- Маркировочная схема установки фигурного смесителя	
"	87	Маркировочная схема перекрытия. Пм1 на отм. 4.170	
"	88	Перекрытие Пм1 на отм. 4.170. Разрезы 1-1÷6-6	
"	89	Сечения балок Бм1÷Бм2. Разрезы 7-7; 8-8	
"	90	Армирование перекрытия. Пм1. Разрезы 1-1; 2-2	
"	91	Перекрытия Пм2; Пм3. Монолитные участки Ум1÷Ум2	
"	92	Ведомость стержней на один элемент. Спецификация элементов к маркировочным схемам. Выборка стали на один элемент. Расход материалов	
"	93	Приточная венткамера.	
"	94	Узлы крепления кирпичных стен.	
"	95	Решетки Рм1; Рм2; Щит Щ-1. Соединительные элементы МС1÷МС5	
"	96	Закладные детали Мн1÷Мн10	

Инв. № подл. | Подпись и дата | Взам. инв. №

Инв. №

Ст. техник	Митрофанова		
Рук. гр.	Письман		
ГИП	Левина		
Гл. констр.	Шапиро		
Нач. отд.	Красавин		
Гл. инж. пр-та	Кетаов		

ТП 901-3-135 КЖ

Станция очистки воды поверхностных источников с содержанием взвешенных веществ до 2500 мг/л производительностью 20 тыс. м³/сутки с вихревым смесителем

Стадия	Лист	Листов
Р	1	

Главный корпус

Общие данные (начало)

ЦНИИЭП инженерного оборудования г. Москва

Альбом I

Типовой проект 901-3-135

СОГЛАСОВАНО

Инв. № подл. | Подпись и дата | Взам. инв. №

Ведомость применённых и ссылочных документов (начало)

Обозначение	Наименование	Примечание
Серия 1.432-5, Вып.1	Стеновые панели для производственных зданий с шагом колонн 6м. Панели для стен отапливаемых зданий	
Серия 1.439-1. Вып. 1	Стальные изделия крепления панельных стен одноэтажных производственных зданий с железобетонным каркасом.	
Серия 1.462-3 Вып. I; III	Предварительно-напряженные двускатные решетчатые балки пролетами 12 и 18м для покрытий зданий с рулонной кровлей	
Серия 1.494-24. Вып. I	Рабочие чертежи железобетонных стаканов для крепления деформационных швов.	
Серия 1.459-2 Вып. 1,2	Стальные лестницы, переходные площадки и ограждения из холодногнутых профилей с настилом и ступенями из рифленой стали	
Серия 1.423-3. Вып. I; II	Железобетонные колонны прямоугольного сечения для одноэтажных производственных зданий без мостовых кранов.	
Шифр 460-75. Вып. 1; 2	Железобетонные фахверковые колонны прямоугольного сечения для одноэтажных производственных зданий	
Серия 1.141-1, Вып. 2; 6	Типовые конструкции зданий и сооружений. Панели перекрытий железобетонные многопустотные предварительно напряженные панели с круглыми пустотами.	
ГОСТ 948-76	Перемычки железобетонные для зданий с кирпичными стенами	
ГОСТ 22701.1-77	Плиты железобетонные ребристые предварительно-напряженные размерами 6х3м, для покрытий производственных зданий. Плиты типа ПГ.	
ГОСТ 22701.2-77	Плиты железобетонные ребристые предварительно-напряженные размерами 6х3м, для покрытий производственных зданий плиты типа ПВ.	
ГОСТ 22701.5-77	Плиты железобетонные ребристые предварительно-напряженные размерами 3х6м. Для покрытий производственных зданий. Арматурные изделия и закладные.	
ГОСТ 13579-78	Блоки бетонные для стен подвалов.	
Серия 1.112-5	Плиты железобетонные для ленточных фундаментов. Рабочие чертежи	
Серия 1.415-1. Вып. I	Железобетонные фундаментные балки для производственных зданий	
Серия ИИ-04-1. Вып. 6,7	Фундаменты железобетонные под колонны, сечением 300х300 мм для зданий в 1-4 этажа.	
Серия ИИ-04-2. Вып. 4; 11ч.II; Вып.14	Колонны связевого каркаса сечением 40х40см. (для зданий с высотой этажа 3,3; 3,6; 4,2м и для навески стеновых панелей в зданиях с высотой этажа 3,3м)	
Серия ИИ-04-4. Вып. 19; 22; 23	Панели перекрытий железобетонные	
Серия ИИ-04-10, Вып. 5; 6	Монтажные узлы и детали связевого каркаса с сеткой колонн и панельных стен из лёгких и ячеистых бетонов)	
Серия ИИ-04-7, Вып. 1; 2	Лестницы (железобетонные для зданий с высотой этажей 3,3; 4,2; 3,6м)	
Серия ИИ-04-8. Вып. 4; 3	Металлические монтажные детали и ограждения лестниц.	
Серия ИИ-04-5, Вып. 5; 6	Панели наружных стен. (стеновые панели из лёгких бетонов толщиной 250 и 300м)	
Серия ИИ-04-3, Вып 3ч I и II	Ригели связевого каркаса с сечением колонн 40х40см. Оголубки и армирование	
Серия КЭ-01-58 Вып. I	Сборные железобетонные обвязочные балки и перемычки для промышленных зданий.	
Серия 1.155-1 Вып. 1	Ступени бетонные и железобетонные	

Ведомость применённых и ссылочных документов (окончание)

Обозначение	Наименование	Примечание
Серия 3.006-2 Вып.II-2	Сборные железобетонные каналы и тоннели из лотковых элементов.	
Серия 3.900-3 Вып.4ч.I и 2 Вып. 8ч. 1 и 2	Сборные железобетонные конструкции емкостных сооружений для водоснабжения и канализации. Панели стеновые балочные для прямоугольных сооружений	
Серия 3.901-5	Сальники набивные dу = 50 ÷ 1400мм для прописка труб через стены.	
МРТУ 6-05-918-67	Патрубки полиэтиленовые	
Серия 1.431-15 Вып.3	Перегородки многоэтажных изделий с каркасом по серии ИИ-04.	
Серия ИИ-04-6 Вып.5	Диафрагмы жесткости	

Сводная спецификация к чертежам железобетонных конструкций (начало)

Марка	Обозначение	Наименование	Кол.	Примечание
		Для $t°_н$ = -20°С		
		Изделия сборные бетонные и железобетонные		
		Фундаментные балки		
БФ1	Серия 1.415-1 Вып.1	ФБ6-47	3	0.8т
БФ2	То же	ФБ6-13	3	1.4т
		Стеновые панели		
ПС-1	Серия 1.432-5 Вып.1	ПСЛ 20/1.2х6 – 211	46	1.6т
ПС-2	То же	ДСЛ 20/1.0х6 – 212	21	1.6т
ПС-3	"	ПСЛ 20/1.2х6 - 721	14	1.6т
ПС-4	"	ПСЛ 20/1.8х6 – 211	1	2,5т
ПС-5	"	ПСЛ 20/1.8х6 –111	12	2.5т
ПС-6	"	ПСЛ 20/1.2х6 –112	4	1.6т
ПС-7	"	ПСЛ 20/1.8х6 – 212	1	2.5т
ПС-8	Серия ИИ-04-5 Вып.5	Н-60-12	6	2.03т
ПС-9	То же	Н-60-18	12	2.98т
ПС-10	"	НП-60-12	16	2.03т
ПС-11	"	Н-12-18	15	0.59т
ПС-12	"	Н-6-18	7	0.30т
ПС-13	"	Н-3-18	4	0.14т
		Угловые блоки		
БЛ-1	Серия 1.432-5 Вып.1	БЛ-24	16	0.05т
БЛ-2	То же	БЛ-42	5	0.08т
ПС-14	Серия ИИ-04.5 Вып.5	НУ2-18	12	0.34т
ПС-15	То же	НУ2-12	8	0.24т

Сводная спецификация к чертежам железобетонных конструкций (продолжение)

Марка	Обозначение	Наименование	Кол.	Примечание
		Плиты покрытия		
П1	ГОСТ 22701.1-77 и КЖ-65	ПГ-2АтIVт-1	9	2.65т
П2	То же	ПГ-2АтIVт-2	20	2.65т
П3	"	ПГ-2АтIVт-3	4	2.65т
П4	ГОСТ 22701.1-77	ПГ-2АтIVт	43	2.65т
П5	ГОСТ 22701.2-77	ПВ7-2АтIVт	1	3.20т
П6	То же	ПВ14-2АтIVт	6	3.40т
П7	ГОСТ 22701.2-77 и КЖ-65	ПВ7-2АтIVт-1	1	3.20т
		Панели перекрытия		
П8	Серия ИИ-04-4 Вып.19	ПК6-58-15п	6	2.7т
П9	То же	ПК4,5-58-15	8	2.7т
П10÷П11	"	ПК4,5-58-12	10	2.0т
П12	"	ПК4,5-58-15с	5	2.6т
П13÷П14	"	ПК4,5-58-12	10	2.0т
П15	"	ПК4,5-58-15	7	2.7т
П16	"	ПК4,5-58-15п	7	2.7т
		Балки покрытия		
6-1÷6-8	Серия 1.462-3 Вып.I, III и КЖ-64	3БДР18-3АIVа,6В2в.ж.и	16	12.1т
		Изделия металлические		
Т19	Серия 1.439-1 Вып.1	Соединительный элемент Т19	16	0,7кг
ТК2	То же	Опорная консоль ТК2	14	17,5кг
РК2	"	То же РК2	36	14.7кг
ФК2	"	" ФК2	3	17.1кг
		Для $t°_н$ = -30°С		
		Изделия сборные бетонные и железобетонные		
		Фундаментные балки		
БФ1	Серия 1.415-1 Вып.1	ФБ6-47	3	0.8т
БФ2	То же	ФБ6-30	3	1.8т
		Стеновые панели		
ПС-1	Серия 1.432-5 Вып.1	ПСЛ 24/1.2х6 – 211	46	1.9т
ПС-2	То же	ПСЛ 24/1.2х6 –212	21	1.9т
ПС-3	"	ПСЛ 24/1.2х6 –721	14	1.9т
ПС-4	"	ПСЛ 24/1.8х6 – 211	1	2.9т
ПС-5	"	ПСЛ 24/1.8х6 –111	12	2.9т
ПС-6	"	ПСЛ 24/1.2х6 – 112	4	1.9т
ПС-7	"	ПСЛ 24/1.8х6 – 212	1	2.9т

Привязан

Инв. №

Ст. техн.	Митрофанова	
Рук. гр.	Письман	
ГИП	Левина	
Гл. констр.	Шапиро	
Нач. отд.	Красавин	

ТП 901-3-135 КЖ

Станция очистки воды поверхностных источников с содержанием взвешенных веществ до 2500 мг/л производительностью 20 тыс. м³/сутки с вихревым смесителем

Главный корпус

Общие данные (продолжение)

Стадия	Лист	Листов
Р	2	

ЦНИИЭП инженерного оборудования г. Москва

Альбом I

Типовой проект 901-3-135

Сводная спецификация к чертежам железобетонных конструкций (продолжение)

Марка	Обозначение	Наименование	Кол.	Примечание
ПС-8	Серия ИИ-04-5 Вып. 5	Н-60-12	6	2.38т
ПС-9	То же	Н-60-18	12	3,59т
ПС-10	"	НП-60-12	16	2.38т
ПС-11	"	Н-12-18	15	0.71т
ПС-12	"	Н-6-18	7	0.35т
ПС-13	"	Н-3-18	4	0.17т
		Угловые блоки		
БЛ-1	Серия 1.432-5 Вып.1	БЛ-28	16	0.08т
БЛ-2	То же	БЛ-46	5	0.11т
ПС-14	Серия НИ-04-5 Вып.5	НУ2-18	12	0.44т
ПС-15	То же	НУ2-12	8	0.30т
		Плиты покрытия		
П1	ГОСТ 22701.1-77 и КЖ-65	ПГ-3АтV-1	9	2.65т
П2	То же	ПГ-3АтV-2	20	2.65т
П3	"	ПГ-3АтV-3	4	2.65т
П4	ГОСТ 22701.1-77	ПГ-3АтV	43	2.65т
П5	ГОСТ 22701.2-77	ПВ7-3АтV	1	3.20т
П6	То же	ПВ14-3АтV	6	3.40т
П7	ГОСТ 22701.2-77 и КЖ-65	ПВ7-3АтV-1	1	3.20т
		Панели перекрытия		
П8	Серия ИИ-04-4 Вып. 19	ПК8-58-15п	6	2,7т
П9	То же	ПК8-58-15	8	2,7т
П10÷П11	"	ПК8-58-12	10	2,0т
П12	"	ПК4,5-58-15с	5	2,6т
П13÷П14	"	ПК4,5-58-12	10	2,0т
П15	"	ПК4,5-58-15	7	2,7т
П16	"	ПК4,5-58-15п	7	2,7т
		Балки покрытия		
Б-1÷Б-8	Серия 1.462-3 Вып.I, III КЖ64	3БДР18-3АIVа,б,в,г,д,е,ж,и	16	12,1т
		Изделия монолитные бетонные и железобетонные		
		Фундаменты		
Фм1	КЖ-13	Фм1	6	3,48м³
Фм2	То же	Фм2	6	2,68м³
Фм3	КЖ-14	Фм3	1	2,92м³
Фм4	То же	Фм4	1	3,88м³
Фм5	КЖ-15	Фм5	1	7,60м³
Фм6	То же	Фм6	4	6,38м³
Фм7	КЖ-16	Фм7	2	4,5м³
Фм8	То же	Фм8	1	2,9м³
Фм9	КЖ-17	Фм9	1	1,90м³
Фм10	То же	Фм10	2	1,60м³
Фм11	КЖ-18	Фм11	1	10,0м³
Фм11а	То же	Фм11а	1	6,00м³
Фм12	КЖ-19	Фм12	1	7,60м³

Сводная спецификация к чертежам железобетонных конструкций (продолжение)

Марка	Обозначение	Наименование	Кол.	Примечание
Фм13	То же	Фм13	3	6,80м³
Фм14	КЖ-20	Фм14	1	4,00м³
Фм15	То же	Фм15	5	4,28м³
Фм16	КЖ-21	Фм16	4	4,58м³
Фм16а	То же	Фм16а	1	4,58м³
Фм17	КЖ-12	Фм17	1	
		Монолитный участок		
Ум1	КЖ-72	Ум1	1	
		Изделия металлические		
Т20	Серия 1.439-1, Вып.1	Соединительный элемент Т20	16	0,9кг
ТК1	То же	То же ТК1	14	22,1кг
РК1	"	" РК1	36	19,5кг
ФК1	"	" ФК1	3	22,6кг
		Для t°н = -40°С изделия сборные бетонные и железобетонные		
		Фундаментные балки		
БФ1	Серия 1.415-1 Вып.1	ФБ6-47	3	0,8т
БФ2	То же	ФБ6-13	3	1,5т
	"	ФБ6-3	3	1,3т
		Стеновые панели		
ПС-1	Серия 1.432-5 Вып.1	ПСЛ30/1,2х6 – 211	46	2,3т
ПС-2	То же	ПСЛ30/1,2х8 – 212	21	2,3т
ПС-3	"	ПСЛ30/1,2х6 – 721	14	2,3т
ПС-4	"	ПСЛ30/1,8х6 – 211	1	3,5т
ПС-5	"	ПСЛ30/1,8х6 – 121	12	3,5т
ПС-6	"	ПСЛ30/1,2х6 – 122	4	2,3т
ПС-7	"	ПСЛ30/1,8х8 – 212	1	3,5т
ПС-8	Серия ИИ-04-5 Вып.6	Н-60-12	6	2,38т
ПС-9	То же	Н-60-18	12	3,59т
ПС-10	"	НП-60-12	16	2,38т
ПС-11	"	Н-12-18	15	0,71т
ПС-12	"	Н-6-18	7	0,35т
ПС-13	"	Н-3-18	4	0,17т
		Угловые блоки		
БЛ-1	Серия 1.432-5 Вып.1	БЛ-33	16	0,12т
БЛ-2	То же	БЛ-51	5	0,18т
ПС-14	Серия НИ-04-5 Вып.6	НУ2-18	12	0,44т
ПС-15	То же	НУ2-12	8	0,30т

Сводная спецификация к чертежам железобетонных конструкций (продолжение)

Марка	Обозначение	Наименование	Кол.	Примечание
		Плиты покрытия		
П1	ГОСТ 22701.1-77 и КЖ-65	ПГ-4АтV-1	9	2.65т
П2	То же	ПГ-4АтV-2	20	2.65т
П3	"	ПГ-4АтV-3	4	2.65т
П4	ГОСТ 22701.1-77	ПГ-4АтV	43	2.65т
П5	ГОСТ 22701.2-77	ПВ7-4АтV	1	3,20т
П6	То же	ПВ14-4АтV	6	3,40т
П7	ГОСТ 22701.2-77 и КЖ-65	ПВ7-4АтV-1	1	3,20т
		Панели перекрытия		
П8	Серия ИИ-04-4 Вып. 19	ПК 12.5-58-15 п	6	2,7т
П9	То же	ПК8-58-15	8	2,7т
П10÷П11	"	ПК8-58-12	10	2,0т
П12	"	ПК8-58-15с	5	2,6т
П13	"	ПК4,5-58-12	5	2,0т
П14	"	ПК4,5-58-12	5	2,0т
П15	"	ПК4,5-58-15	7	2,7т
П16	"	ПК4,5-58-15п	7	2,7т
		Балки покрытия		
Б-1÷Б-8	Серия 1.462-3 Вып.I, III КЖ64	3БДР18-5АIVа,б,в,г,д,е,ж,и	16	12,1т
		Изделия металлические		
Т20	Серия 1.439-1 Вып.1	Соединительный элемент Т20	16	0,9т
ТК1	То же	То же ТК1	14	22,1т
РК1	"	" РК1	36	19,5т
ФК1	"	" ФК1	3	22,6т
		Для t°н = -20°С; t°н = -30°С; t°н = -40°С		
		Изделия сборные бетонные и железобетонные		
		Фундаменты		
Ф1	Серия ИИ-04-1 Вып.7	Ф-17-4	5	4,04т
Ф2	То же	Ф-21-4	1	5,35т
		Блоки бетонные для стен подвалов		
СБ1	ГОСТ 13579-78	ФБС 24.6.6-Т	114	1.96т
СБ2	То же	ФБС 9.6.6-Т	543	0.70т
СБ3	"	ФБС 12.6.3-Т	213	0.46т

Привязан

Инв. №

Ст. техн.	Митрофанова	
Рук. гр.	Пикерман	
ГИП	Левина	
Гл. конст.	Шапиро	
Нач. отд.	Красавин	

ТП 901-3-135 КЖ

Станция очистки воды поверхностных источников с содержанием взвешенных веществ до 2500 мг/л производительностью 20 тыс. м³/сутки с вихревым смесителем

Главный корпус

Общие данные (продолжение)

Стадия	Лист	Листов
Р	3	

ЦНИИЭП инженерного оборудования г. Москва

Согласовано

Инв. № подл. | Подпись и дата | Взам. инв. №

Альбом I

Типовой проект 901-3-135

Сводная спецификация к чертежам железобетонных конструкций (продолжение)

Марка	Обозначение	Наименование	Кол.	Примечание
		Плиты железобетонные для ленточных фундаментов		
СБ-4	Серия 1.112-5	ФЛ 14.24-2	13	2.11т
СБ-5	То же	ФЛ 14.8-2	20	0,68т
СБ-6	"	ФЛ 24.12-2	54	2,84т
СБ-7	Серия 1.112-5	ФЛ 24.8-2	24	1.86т
СБ-8	Серия КЭ-01-5В Вып. I	Обвязочная балка БОСI-2	8	1.75т
СБ-9	Серия 1.112-5	ФЛ 20.12-2	8	2.44т
СБ-10	То же	ФЛ 20.8-2	4	1.595т
		Диафрагмы жесткости		
Д1	Серия ИИ-04-6 Вып. 5	Д 26-36	2	2.95т
Д2	То же	Д 26-36 п	2	1.97т
		Колонны		
К-1÷К-7	Серия 1.423-3 Вып. I, II и КЖ-65	К72-5а, б, в, г, д, е, ж	16	3,3т
К-8	То же	К72-18а	1	3,3т
К-9	"	К72-18б	1	3,3т
К-10	"	К72-18	6	3,3т
К-11	Шифр 460-75 и КЖ-65	КФ 18-1а	4	2.38т
К-12	То же	КФ 18-1б	4	2.38т
К-13	Серия ИИ-04-2 Вып. 4 и 11 часть II	КНК-436-24-2у	4	2.03т
К-14	То же и КЖ-70	КНК-436-24-а	2	2,03т
К-14а	То же	КНК-436-24-б	2	2,03т
К-15	"	КНК-436-24-1-а	1	2.03т
К-15а	"	КНК-436-24-1-б	1	2,03т
К-16	Серия ИИ-04-2 Вып. 4	КНК-436-24-в	1	2,03т
К-17	Серия ИИ-04-2 Вып. 4 и 11, КЖ-70	КНК-436-24-1-в	1	2,03т
К-18	То же	КНК-436-24-1-г	1	2,03т
К-19	"	КНК-436-24-1-д	1	2,03т
К20	Серия ИИ-04-2 Вып. 4 и 11, ч. II	КНР-436-24-2	1	2,05т
К21	Серия ИИ-04-2, Вып. 4 и КЖ-71	КНР-436-24-2	1	2,05т
К22	То же	КНР-436-24-д	1	2,05т
К22а	"	КНР-436-24-е	2	2,05т
К23	Серия ИИ-04-2 Вып. 4, КЖ-70	КНР-436-24-ж	1	2,05т
К24	Серия ИИ-04-2 Вып. 11; 4	КНР-436-24-2-е	1	2,05т
К25	Серия ИИ-04-2 Вып. 4	КК-436-24-а	1	1.72т
К26	То же	КК-436-24-б	1	1.72т
К27	Серия ИИ-04-2 Вып. 4, 11 часть II	КВК-436-24-2у	4	1.15т
К28	То же	КВК-436-24-1	10	1.15т
К29	"	КВР-436-24-2	1	1.18т
К30	Серия ИИ-04-2 Вып. 4	КВР-436-24	4	1.18т
К31	Серия ИИ-04-2 Вып. 4 и КЖ-70	КВР-436-24-б	1	1.18т
К32	Серия ИИ-04-2 Вып. 4, 11 ч. II и КЖ-70	КВР-436-24-2-б	1	1.18т

Сводная спецификация к чертежам железобетонных конструкций (продолжение)

Марка	Обозначение	Наименование	Кол.	Примечание
		Ригели		
Р1	Серия ИИ-04-3 Вып. 3 ч. I, II и КЖ-71	Р2-72-56	10	1.95т
Р1а	То же	Р2-72-56-а	5	1.95т
Р2	"	Р2-52-56-а	8	1.95т
Р3	"	Р2-72-56-б	2	1.95т
Р4	"	Р2-72-56-в	2	1.95т
Р5	Серия ИИ-04-3 Вып. 3 ч. I, II	Р2-72-26	2	0.83т
Р6	То же	Р-40-26	3	0.70т
Р7	"	Р-40-56	1	1.55т
Р8	Серия ИИ-04-3 Вып. 3 ч. I и II и КЖ-71	Р-40-56-а	1	1.55т
		Стеновые панели		
ПС1÷ПС3	Серия 3.900-3 Вып. 4 и КЖ-51	ПС1-54-61а, б, в	11	9.65т
ПС4	Серия 3.900-3 Вып. 4	ПС1-60-61а	17	10.78т
ПС5	То же	ПС1-60-61б	10	10.78т
ПС6	"	ПС1-60-61в	3	5.3т
ПС7	"	ПС1-60-61г	16	10.78т
ПС8	"	ПС1-60-61д	8	10.78т
ПС9	"	ПС1-60-61е	8	5.3т
ПС10	"	ПС1-60-61ж	8	5.3т
ПС11	"	ПС1-60-61и	3	5.3т
		Панели перекрытия		
П17	Серия ИИ-04-4 Вып. 19	ПК8-58-15п	11	2.7т
П18	То же	ПК8-58-15с	3	2.6т
П19	"	ПК8-58-15	13	2.7т
П20	"	ПК8-58-12	13	2.0т
П21	"	ПК 12,5-58-15с	1	2,6т
П22	"	ПК 12.5-58-15	1	2.7т
П23		ПК 12,5-58-12	1	2,0т
П23а	Серия ИИ-04-4 Вып. 19 и КЖ-72	П 12,5-58-12-а	2	2,0т
П24	То же	ПК 12,5-58-15п-а	1	2,0т
П25-1	"	ПР 12,5-58-15с-а	1	2,6т
П25-2	"	ПР 12,5-58-15с-б	1	2,6т
П25-3	"	ПР 12,5-58-15с-в	1	2,6т
П26	Серия ИИ-04-4 Вып. 22	ПК8-28-15п	2	0,51т
П27	То же	ПК8-28-12	1	0,4т
П28	"	ПК8-28-15	1	0,53т
		Лотковые элементы		
Л1	Серия 3.900-3 Вып. 8 ч. 1 и 2	ЛТ 2-15в	2	3,05т
Л2	То же	ЛТ 2-15г	2	3,05т
Л3	"	ЛТ2-15д	2	3,05т
Л4	"	ЛТ 2-15е	6	3,05т

Сводная спецификация к чертежам железобетонных конструкций (продолжение)

Марка	Обозначение	Наименование	Кол.	Примечание
Л5	"	ЛТ2-15а	5	3,05т
Л6	"	ЛТ2-15б	5	3,05т
П1-8	Серия 3.006-2 Вып. II-2	Канальная плита П1-8	8	0,04т
СТ1	Серия 1.165-1 Вып. 1	Ступени ЛС 9-17	8	0,1т
ЛМ-58-14-18	Серия ИИ-04-7 Вып. 2	Лестничный марш ЛМ-58-14-18	2	2760кг
ЛП-15-14	Серия ИИ-04-7 Вып. 1	Лестничная площадка ЛП-15-14	1	585кг
СТ-1	То же	Накладная проступь СТ-1	22	48кг
СТ-2	"	То же СТ-2	4	40кг
СТ-3	"	" СТ-3	2	50кг
СТ-4л	"	" СТ-4л	2	50кг
СТ-4пр.	"	" СТ-4пр	2	50кг
СТ-6	"	" СТ-6	4	60кг
С1	Серия 1.494-24 Вып. I	Стакан СБ 14Б-1	6	0,46т
С2	То же	То же СБ 76-1	2	0,32т
		Изделия сборные монолитные		
		Фундаменты под оборудование		
Фом-1	КЖ-25	Фом-1	2	0,95м³
Фом-2	То же	Фом-2	2	0,45м³
Фом-3	"	Фом-3	6	2.0м³
Фом-4	"	Фом-4	2	1.1м³
Фом-5	"	Фом-5	2	0,2м³
Фом-6	"	Фом-6	2	0,2м³
Фом-7	"	Фом-7	3	4,5м³
Фом-8	"	Фом-8	2	0.4м³
Фом-9	"	Фом-9	4	0,34м³
Фм-18	"	Фундамент под колонну Фм-18	25	0.6м³
		Опоры под трубопроводы		
ОП-1	КЖ-22	ОП-1	5	0.08м³
ОП-2	То же	ОП-2	5	0,67м³
ОП-3	"	ОП-3	2	0,18м³
ОП-4	"	ОП-4	1	0,25м³
ОП-5	"	ОП-5	1	0.70м³
ОП-6	"	ОП-6	1	0,16м³
ОП-7	"	ОП-7	12	0,03м³
		Балки монолитные		
Бм1	КЖ-27	Балка в помещении КТП Бм1	4	0,11м³
Бм2	То же	То же Бм2	1	0,38м³
Бм3	"	" Бм3	1	0,52м³

Согласовано

Инв. № подл. | Подпись и дата | Взам. инв. №

Привязан

Инв. №

Ст. техн.	Митрофанова	
Рук. гр.	Письман	
ГИП	Левина	
Гл. констр.	Шапиро	
Нач. отд.	Красавин	

ТП 901-3-135 КЖ

Станция очистки воды поверхностных источников с содержанием взвешенных веществ до 2500 мг/л производительностью 20 тыс. м³ сутки с вихревым смесителем

Главный корпус

Стадия	Лист	Листов
Р	4	

Общие данные (продолжение)

ЦНИИЭП инженерного оборудования г. Москва

Типовой проект 901-3-135 Альбом I

Сводная спецификация к чертежам железобетонных конструкций (продолжение)

Марка	Обозначение	Наименование	Кол.	Примечание
бм1	КЖ-27	бм1	1	0,25м³
бм2	То же	бм2	11	0,37м³
бм3	"	бм3	4	0,06м³
бм4	"	бм4	5	0,06м³
бм5	"	бм5	1	0,15м³
бм6	"	бм6	1	1,6м³
бм7	"	бм7	1	0,2м³
бм8	"	бм8	1	0,45м³
бм9	"	бм9	1	0,22м³
бм10	КЖ-	бм10	1	0,75м³
бм11	То же	бм11	1	0,3м³
бм12	"	бм12	1	0,27м³
бм13	"	бм13	1	0,2м³
бм14	"	бм14	2	0,18м³
бм15	"	бм15	2	0,04м³
бм16	"	бм16	1	0,18м³
бм17	"	бм17	1	1,4м³
бм18	"	бм18	1	0,04м³
бм19	"	бм19	4	0,03м³
бм20	"	бм20	1	0,27м³
бм21	"	бм21	3	0,15м³
бм22	"	бм22	2	0,05м³
Пм1	КЖ-	Плита монолитная Пм1		25,3м³
Пм2		То же Пм2		31,8м³
Пм3		" Пм3		3,2м³
Ум1	КЖ-	Участок монолитный Ум1		1,1м³
Ум2		То же Ум2		0,6м³
Б1	КЖ-	Балка в плите п9-3	1	
Л7	КЖ-45	Лоток Л7	2	0,66м³
		Сборные железобетонные панели емкостей		
ПС12	КЖ-52	ПС12	2	
ПС13	То же	ПС13	4	
ПС14	"	ПС14	4	
ПС15	"	ПС15	4	
ПС16	"	ПС16	4	
ПС17	"	ПС17	10	
ПС18	"	ПС18	4	6,33
ПС19	"	ПС19	4	6,33
ПС20	"	ПС20	3	
	КЖ-28 ÷ КЖ-37	Осветлители со взвешенным осадком (РЕ-1)		
		Днище монолитное	1	295м³
Ум1	КЖ-30	Участок монолитный Ум1	1	4,0м³
Ум2	"	То же Ум2	1	4,0м³
Ум3		" Ум3	1	4,3м³

Сводная спецификация к чертежам железобетонных конструкций (продолжение)

Марка	Обозначение	Наименование	Кол.	Примечание
Ум4		" Ум4	1	4,3м³
Ум5		" Ум5	1	4,6м³
Ум6		Ум6	11	0,25м³
Ум6а		Ум6а	11	0,25м³
Ум7		" Ум7	6	0,23м³
Ум8		" Ум8	2	0,24м³
	КЖ-38 ÷ КЖ-45	Фильтры (РЕ-2)		
		Днище монолитное	1	147,5м³
Ум1	КЖ-41	Участок монолитный Ум1	1	4,6м³
Ум1а		То же Ум1а	1	4,6м³
Ум2		" Ум2	1	4,6м³
Ум2а		" Ум2а	1	4,6м³
Ум3		" Ум3	8	0,25м³
Ум4		" Ум4	4	0,23м³
Ум5		" Ум5	10	0,24м³
	КЖ-46 ÷ КЖ-50	Растворно-хранилищные баки коагулянта (РЕ-3)		
		Днище монолитное	1	45,2м³
ПС18	КЖ-	Панель стеновая монолитная ПС18	4	6,33м³
ПС19	То же	То же ПС19	4	6,33м³
ПС20	"	" ПС20	3	
Ум1	КЖ-48	Участок монолитный Ум1	1	5,5м³
Ум1а	То же	То же Ум1а	1	5,5м³
Ум2	"	" Ум2	2	2,3м³
Ум2а	"	" Ум2а	1	2,3м³
Ум3	"	" Ум3	2	2,3м³
Ум3а	"	" Ум3а	1	2,3м³
Км1		Консоль КМ1	14	0,03м³
РЕ-4	КЖ-56 ÷ КЖ-57	Расходные баки коагулянта	1	9,7м³
РЕ-5	КЖ-58 ÷ КЖ-59	Расходные баки полиакриламида	1	4,0м³
		Изделия металлические		
Т1	Серия 1.439-1 Вып.1	Соединительный элемент Т1	134	0,5кг
Т2	То же	То же Т2	84	0,3кг
Т5	"	" Т5	82	0,6кг
Т6	"	" Т6	28	0,6кг
Т9	"	" Т9	25	0,6кг

Сводная спецификация к чертежам железобетонных конструкций (окончание)

Марка	Обозначение	Наименование	Кол.	Примечание
Т12	"	" Т12	24	2,0кг
Т14	"	" Т14	12	0,2кг
Т15	"	" Т15	4	0,3кг
У1	"	У1	4	2,9кг
НФ3	"	Насадка торцового факвелкатора НФ3	8	28,8кг
НУ3	"	То же НУ3	4	42,9кг
НС4	"	" НС4	2	50,0кг
СФ8	"	Стойка СФ8	6	416,0кг
С1	КЖ-	Стальная опора С1	10	
С2	То же	То же С2	5	
С3	"	" С3	5	
С4	"	" С4	3	
		Лестничные конструкции		
ОЛ-36-1	Серия ИИ-04-8 Вып.4	Лестничное ограждение ОЛ-36-1	2	53,76кг
ОВЛ-30-1	То же	Лестничное ограждение верхней площадки лестницы ОВЛ-30-1	1	22,72кг
ОЛК-24Д-1	"	Ограждение окон лестничной клетки ОЛК-24Д-1	1	15,31кг
ПП1	Серия 1.459-2 Вып.2	Ограждение лестниц ПП1	43	12кг
ПП2	То же	То же ПП2	7	13кг
ПП3	Серия 1.459-2 Вып.2	Ограждение лестниц ПП3	7	16кг
ПП5	То же	То же ПП5	8	21кг
ПП6	"	" ПП6	3	23кг
ПП7	"	" ПП7	16	30кг
ПП8	"	" ПП8	11	34кг
ПП9	"	" ПП9	26	40кг
ПП10	"	" ПП10	6	45кг
ПП11	"	" ПП11	18	50кг
ПП12	"	" ПП12	20	56кг
М3*	"	Лестничный марш М3*	8	29,5кг
М4*	"	То же М4*	8	33,3кг
М4	"	" М4	2	50кг
М6*	"	" М6*	2	57,6кг
М6	"	М6	1	74кг
М8	"	Ограждение лестниц М8	7	98,0кг
М10*	"	То же М10*	1	110кг
М14	"	" М14	1	171кг
С1*	Серия 1.459-2 Вып.1	Стремянка С1*		29,5кг
ПМ1	Серия 1.450-2 Вып.2	Ограждение лестничного марша ПМ1	16	7кг
ПМ2	То же	То же ПМ2	16	7кг

Согласовано

Инв. № подл. | Подпись и дата | Взам. инв. №

Привязан

Инв. №

Ст. техн.	Митрофанов	
Рук. гр.	Лисьман	
ГИП	Левина	
Гл. констр.	Шапиро	
Нач. отд.	Красавин	

ТП 901-3-135 КЖ

Станция очистки воды поверхностных источников с содержанием взвешенных веществ до 2500 мг/л производительностью 20 тыс. м³/сутки с тонкослойным смесителем

Главный корпус

Общие данные (продолжение)

Стадия	Лист	Листов
	5	

ЦНИИЭП инженерного оборудования г. Москва

Типовой проект 901-3-135 Альбом I

Сводная спецификация к чертежам железобетонных конструкций. (продолжение)

Марка	Обозначение	Наименование	Кол.	Примечание
ПМ3	"	" ПМ3	2	9 кг
ПМ4	"	" ПМ4	3	9 кг
ПМ5	"	" ПМ5	6	12 кг
ПМ6	"	" ПМ6	6	12 кг
ПМ7	"	" ПМ7	1	15 кг
ПМ11	"	" ПМ11	1	22 кг
ПМ12	"	" ПМ12	1	22 кг
		Сальники и патрубки		
	Серия 3. 901-5	Сальник dy = 50; l = 500	2	10,8 кг
	То же	То же dy = 50; l = 300	2	5,0 кг
	"	" dy = 80; l = 300	5	6,7 кг
	"	" dy = 100; l = 200	24	
	"	" dy = 100; l = 500	2	12,3 кг
	"	" dy = 100; l = 800	24	9,1 кг
	"	" dy = 200; l = 200	70	15,7 кг
	"	" dy = 300; l = 200	5	23,2 кг
	"	" dy = 300; l = 300	5	30,4 кг
	"	" dy = 300; l = 800	24	68,3 кг
	"	" dy = 600; l = 300	6	65,5 кг
	"	" dy = 800; l = 200	8	
	"	" dy = 800; l = 300	10	85,3 кг
	МРТУ6-05-918-67	Патрубок dy = 50; l = 600	2	1,2 кг
	То же	То же dy = 100; l = 200	4	0,6 кг
	"	" dy = 100; l = 900	2	1,9 кг
	"	" dy = 100; l = 600	4	1,6 кг
	"	" dy = 150; l = 1500	4	7,2 кг
		Закладные детали		
МН1	КЖ-96	МН1	30	4,0 кг
МН2	То же	МН2	4	22,3 кг
МН3	"	МН3	102,4 п.м.	5,41 кг
МН4	"	МН4	24,8 п.м.	6,8 кг
МН5	"	МН5	2	2,6 кг
МН6	"	МН6	4	10,2 кг
МН7	"	МН7	49	3,6 кг
МН8	"	МН8	50	2,4 кг
МН9	"	МН9	88	5,5 кг
МН10	"	МН10	24	0,4 кг
РМ1	КЖ-95	Решетка металлическая РМ1	4	23,5 кг
РМ2	То же	То же РМ2	2	26,2 кг
Щ-1	"	Щит металлический Щ-1	16	55,8 кг
МС1	"	Соединительный элемент МС1	8	28,7 кг
МС2	"	То же МС2	8	7,4 кг
МС3	"	" МС3	8	4,5 кг
МС4	"	" МС4	12	2,5 кг

Сводная спецификация к чертежам железобетонных конструкций (продолжение)

Марка	Обозначение	Наименование	Кол.	Примечание
МС5	"	" МС5	140	0,6 кг
МС6	КЖ-94	" МС6	162	
МС7	То же	" МС7	57	576,5 кг
МС8	"	" МС8	140	(общ.)
		Дополнительные		
		закладные детали:		
М4-1-3	Серия 1.462-3 Вып. III	М4-1-3	64	
М4-3-4	То же	М4-3-4	108	
М4-10-5	"	М4-10-5	32	
М4-10-6	"	М4-10-6	44	
НМ1-4-1	Серия 1.423-3 Вып. 2	НМ1-4-1	37	
М1-14	То же	М1-14	60	
НМ1-10	"	НМ1-10	10	
НМ1-12	"	НМ1-12	12	
М1-14	"	М1-14	20	
М8	ГОСТ 22701.5-77	М8	60	
М9	То же	М9	48	
МН9	Шифр 460-75 Вып. 1-2	МН9	24	
МН10	То же	МН10	16	
МН11	"	МН11	8	
М1	Серия ИИ-04-8 Вып. 3	М1	36	
ММД-4	То же	ММД-4	13	
М2	"	М2	12	
М4	"	М4	6	
ММД-1	"	ММД-1	1	
М3	"	М3	6	
МР7	Серия ИИ-04-0 Вып. 6	МР7	28	
Р-1	КЖ-93	Р-1	1	43,7 кг
Р-2	То же	Р-2	1	96,0 кг
		Сборные железобетонные элементы		
ФК-1	Серия ИИ-04-4 Вып. 23	Фризовый камень ФК15-4	40	0,1 т
		Сборные железобетонные		
		изделия на		
		листах АР		
		Для $t^{\circ}_{н}$ = -20°С		
		Перемычки		

Сводная спецификация к чертежам железобетонных конструкций (продолжение)

Марка	Обозначение	Наименование	Кол.	Примечание
	ГОСТ 948-76	3ПР41-44.38.44	4	1520 кг
	То же	1ПР4-25.12.14	12	109 кг
	"	1ПР3-19.12.14	9	82 кг
	"	1ПР3-24.12.14	3	103 кг
	"	1ПР2-15.12.6	3	30 кг
		Для $t^{\circ}_{н}$ = -30°С		
		Перемычки		
	ГОСТ 948-76	3ПР41-44.38.44	4	1520 кг
	То же	1ПР4-25.12.14	16	109 кг
	"	1ПР3-19.12.14.	10	82 кг
	ГОСТ 948-76	1ПР3-24.12.14	4	103 кг
	То же	1ПР2-15.12.6	3	30 кг
		Для $t^{\circ}_{н}$ = -40°С		
		Перемычки		
	ГОСТ 948-76	3ПР10-44.25.29	8	700 кг
	То же	1ПР4-25.12.14	20	109 кг
	"	1ПР3-19.12.14	13	82 кг
	"	1ПР3-24.12.14	5	103 кг
	"	1ПР2-15.12.6	4	30 кг
		Для $t^{\circ}_{н}$ = -20°С; $t^{\circ}_{н}$ = -30°С; $t^{\circ}_{н}$ = -40°С		
		Перемычки		
	ГОСТ 948-76	1ПР2-15.12.6	32	30 кг
	То же	1ПР38-15.12.22	6	102 кг
	"	2ПР72-20.38.22	3	434 кг
	"	1ПР3-19.12.14	4	82 кг
	"	1ПР1-12.12.6	14	25 кг
	"	1ПР4-29.12.14	1	125 кг
		Панели из гипсобетона		
	Серия 1.431-15 Вып. 3	ПЛГ-1 / 5,64 x 3,04	2	1,68 т
	То же	ПЛГ-21-Д / 2,98 x 3,34	3	0,85 т
	"	ПЛГ-7 / 5,64 x 0,55	5	0,34 т
	"	ПЛГ-3-Д1 / 5,64 x 2,78	4	1,29 т
	"	ПЛГ-3-Д2 / 5,64 x 2,78	1	1,04 т
	"	ПЛГ-12 / 2,64 x 3,04	4	0,79 т
	"	ПЛГ-21 / 2,98 x 3,34	9	1,24 т
	"	ПЛГ-21-В-Д / 2,98 x 3,34	6	0,84 т
	"	ПЛГ-21-В / 2,98 x 3,34	1	1,2 т

СОГЛАСОВАНО

Инв. № подл. | Подпись и дата | Взам. инв. №

ПРИВЯЗАН

Инв. №

Ст. техник	Митрофанова	
Рук. гр.	Письман	
ГИП	Левина	
Гл. констр.	Шапиро	
Нач. отд.	Красавин	

ТП 901-3-135 КЖ

СТАНЦИЯ ОЧИСТКИ ВОДЫ ПОВЕРХНОСТНЫХ ИСТОЧНИКОВ С СОДЕРЖАНИЕМ ВЗВЕШЕННЫХ ВЕЩЕСТВ ДО 2500 МГ/Л ПРОИЗВОДИТЕЛЬНОСТЬЮ 20 ТЫС. М3/СУТКИ С ВЫХРЕВЫМ СМЕСИТЕЛЕМ

ГЛАВНЫЙ КОРПУС

Стадия	Лист	Листов
Р	6	

ОБЩИЕ ДАННЫЕ (ОКОНЧАНИЕ)

ЦНИИЭП ИНЖЕНЕРНОГО ОБОРУДОВАНИЯ г. МОСКВА

Типовой проект 901-3-135 Альбом I

Маркировочная схема фундаментов и фундаментных балок

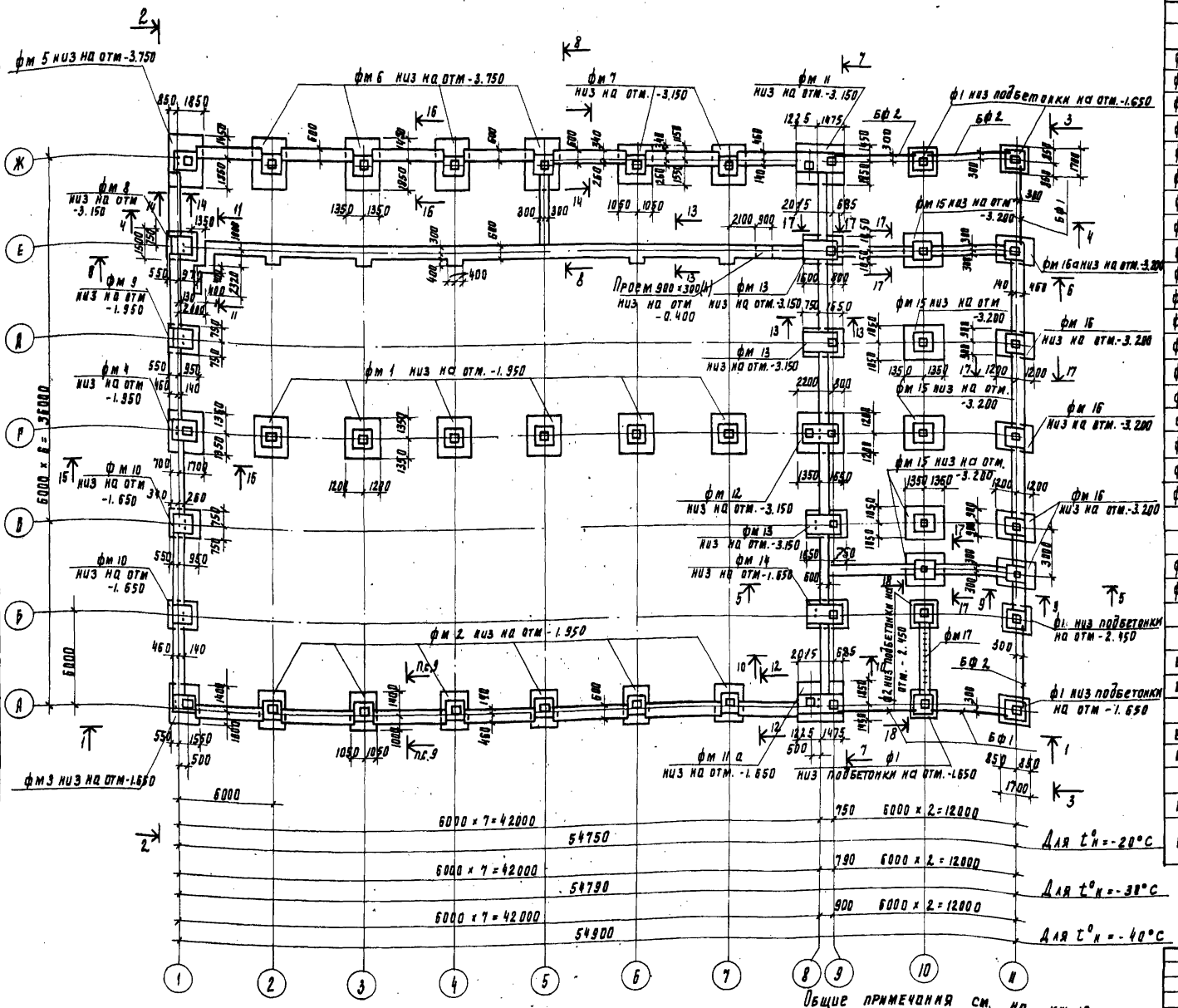

Спецификация элементов к маркировочной схеме, расположенной на листе

Марка	Обозначение	Наименование	Кол.	Примечание. масса. т
	Монолитные ж.-б. конструкции			
	Для $t^0_н$ = -30°С			
фм 1	КЖ - 13	фундамент фм 1	6	
фм 2	то же	то же фм 2	6	
фм 3	КЖ - 14	" фм 3	1	
фм 4	то же	" фм 4	1	
фм 5	КЖ - 15	" фм 5	1	
фм 6	то же	" фм 6	4	
фм 7	КЖ - 16	" фм 7	2	
фм 8	то же	" фм 8	1	
фм 9	КЖ - 17	" фм 9	1	
фм 10	то же	" фм 10	2	
фм 11	КЖ - 18	" фм 11	1	
фм 11а	то же	" фм 11а	1	
фм 12	КЖ - 19	" фм 12	1	
фм 13	то же	" фм 13	3	
фм 14	КЖ - 20	" фм 14	1	
фм 15	КЖ - 21	" фм 15	5	
фм 16	то же	" фм 16	4	
фм 16а	"	" фм 16а	1	
фм 17	КЖ - 12	" фм 17	1	
	Сборные ж-б конструкции			
	Для $t^0_н$ = -20°С; $t^0_н$ = -30°С; $t^0_н$ = -40°С			
ф1	Серия ИИ-04-1. Вып 7.	фундамент ф-17-4	5	4.84т
ф2	то же	то же ф-21-4	1	5.35т
	Для $t^0_н$ = -20°С			
БФ1	Серия 1.415-1. Вып. 1	фундаментная балка ФБ6-47	3	0.8т
БФ2	то же	то же ФБ6-13	3	1.4т
	Для $t^0_н$ = -30°С			
БФ1	Серия 1.415-1 вып. 1	" ФБ6-47	3	0.8т
БФ2	то же	" ФБ6-30	3	1.8т
	Для $t^0_н$ = -40°С			
БФ1	Серия 1.415-1 вып. 1	" ФБ6-47	3	0.8т
БФ2	то же	" ФБ6-13	3	1.5т
	"	" ФБ6-3	3	1.3т

Согласовано

Отдел ВР Запаетохин

Инв. № подл. | Подпись и дата | Взам. инв. №

Привязан

Инв. №

Проверил	Левина	
Ст. инж.	Петровнина	
ГИП	Левина	
Гл. констр.	Шапиро	
Нач. отд.	Красавин	

ТП 901-3-135 КЖ

Станция очистки воды поверхностных источников с содержанием взвешенных веществ до 2500 мг/л производительностью 20 тыс. м³/сутки с вихревым смесителем

Главный корпус

Стадия	Лист	Листов
Р	7	

Маркировочная схема фундаментов и фундаментных балок.

ЦНИИЭП инженерного оборудования г. Москва

Типовой проект 901-3-135 Альбом I

Фрагмент маркировочной схемы фундаментов и фундаментных балок для $t^{\circ}_{н}$ = -20°С

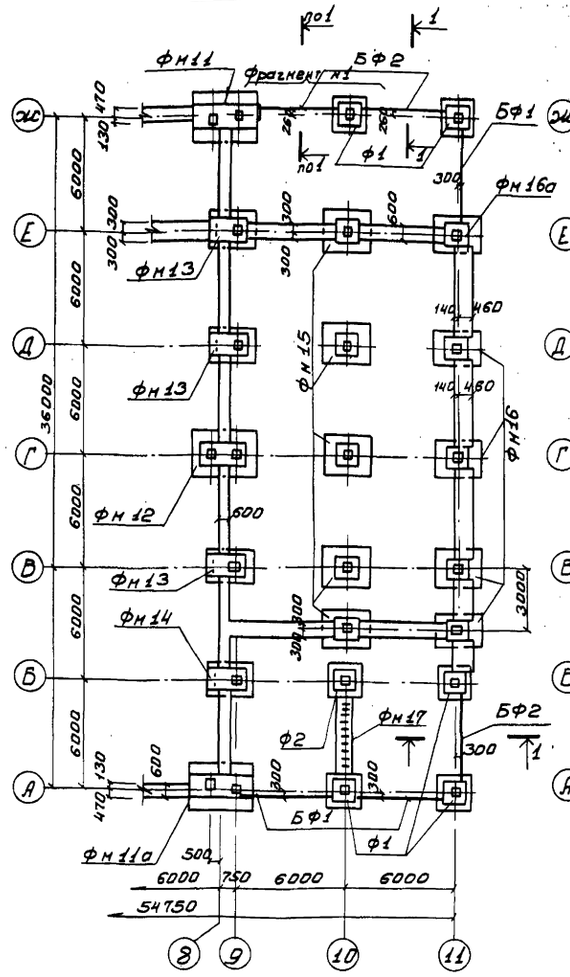

Фрагмент маркировочной схемы фундаментов и фундаментных балок для $t^{\circ}_{н}$ = -40°С

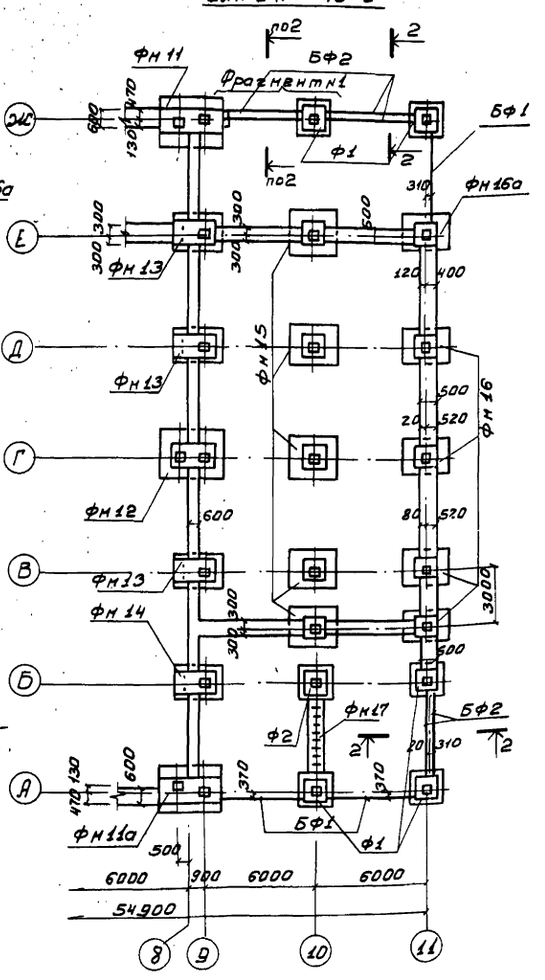

Фрагмент №1 (для $t^{\circ}_{н}$ = -20°С)

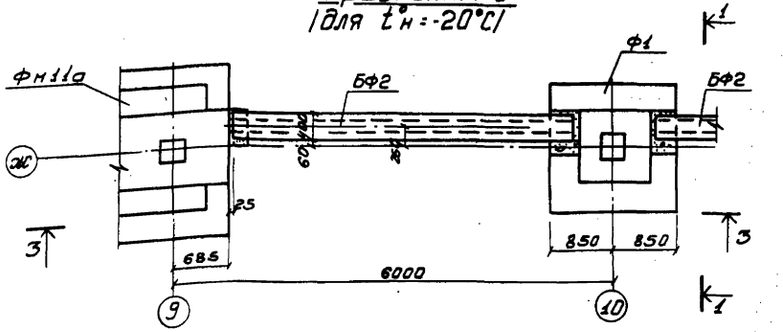

Фрагмент №1 (для $t^{\circ}_{н}$ = -40°С)

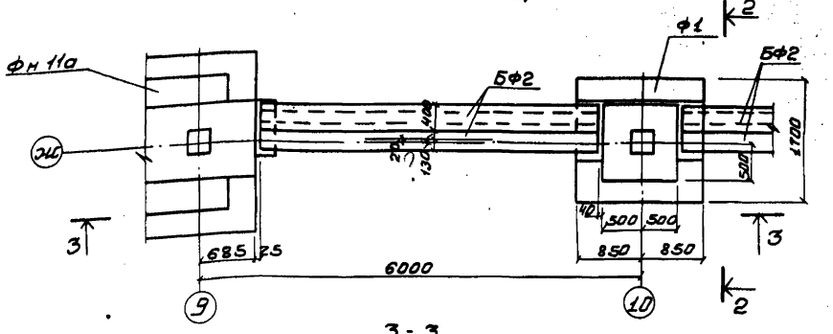

3-3

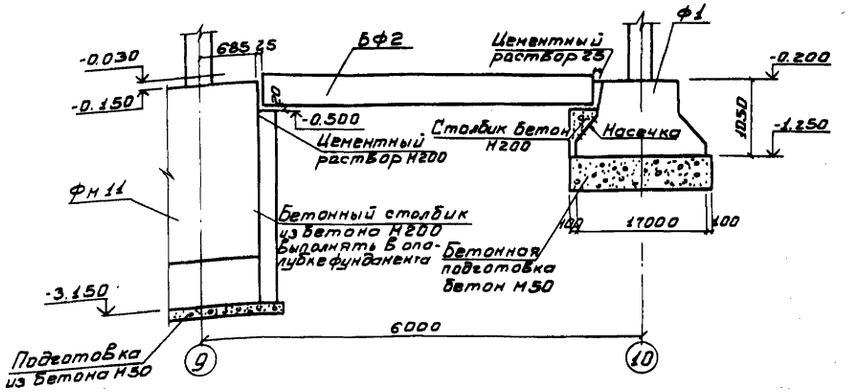

1-1

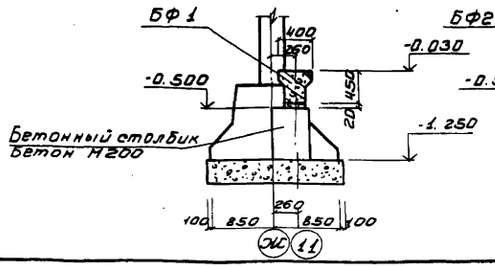

2-2

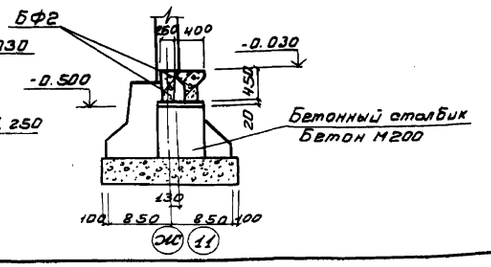

Т.П. 901-3-135 КЖ					
Станция очистки воды поверхностных источников с содержанием взвешенных веществ до 2500 мг/л производительностью 20 тыс. м³/сутки с вихревым смесителем					
Главный корпус			Стадия	Лист	Листов
			Р	8	
Фрагменты маркировочной схемы фундаментов			ЦНИИЭП инженерного оборудования г. Москва		
Пров.	Левина				
Ст. инж.	Петровнина				
Гип	Левина				
Гл. конст.	Шапиро				
Нач. отд.	Красавин				
Привязан					
Инв. №					

Согласовано:

Инв. № подл. | Подпись и дата | Взам. инв. №

Типовой проект 901-3-135 Альбом I

1-1

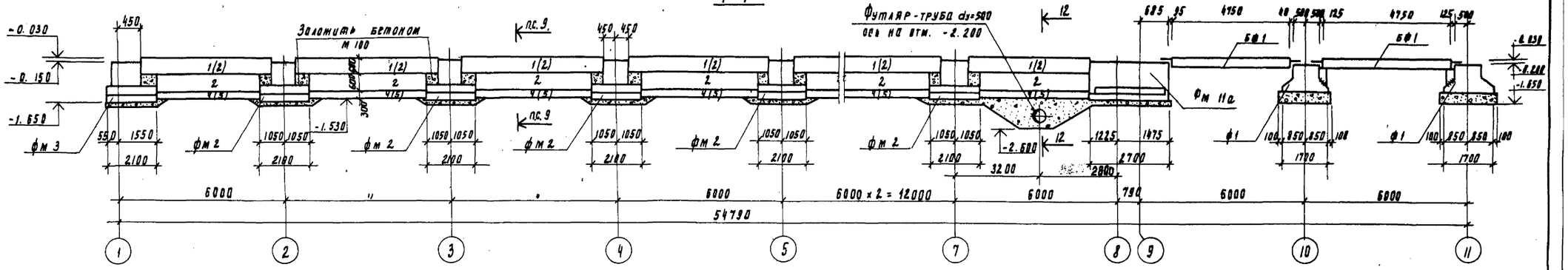

2-2

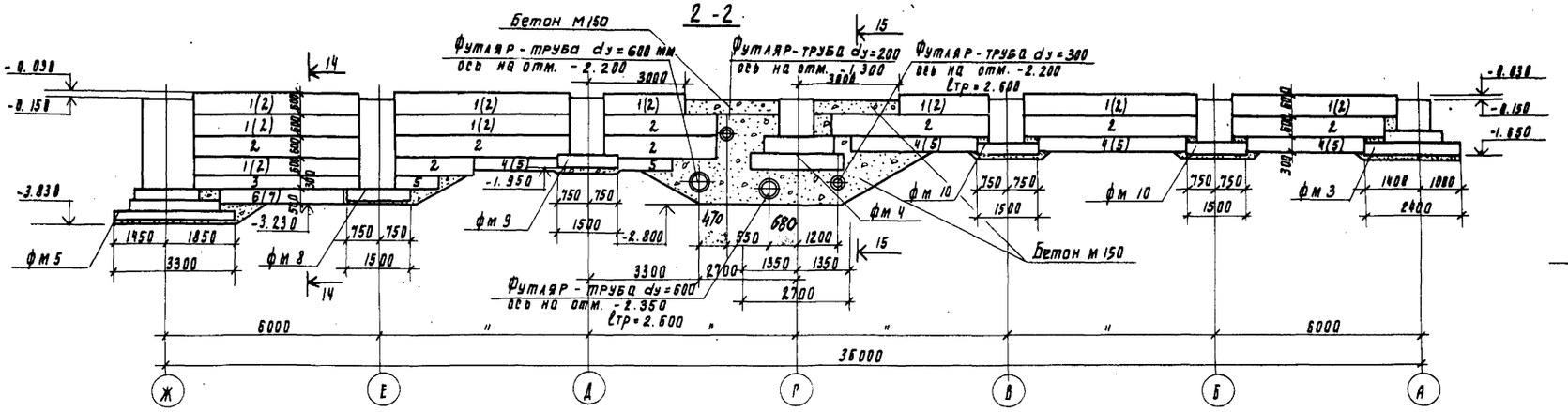

9-9

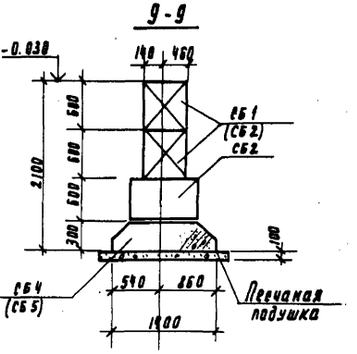

3-3

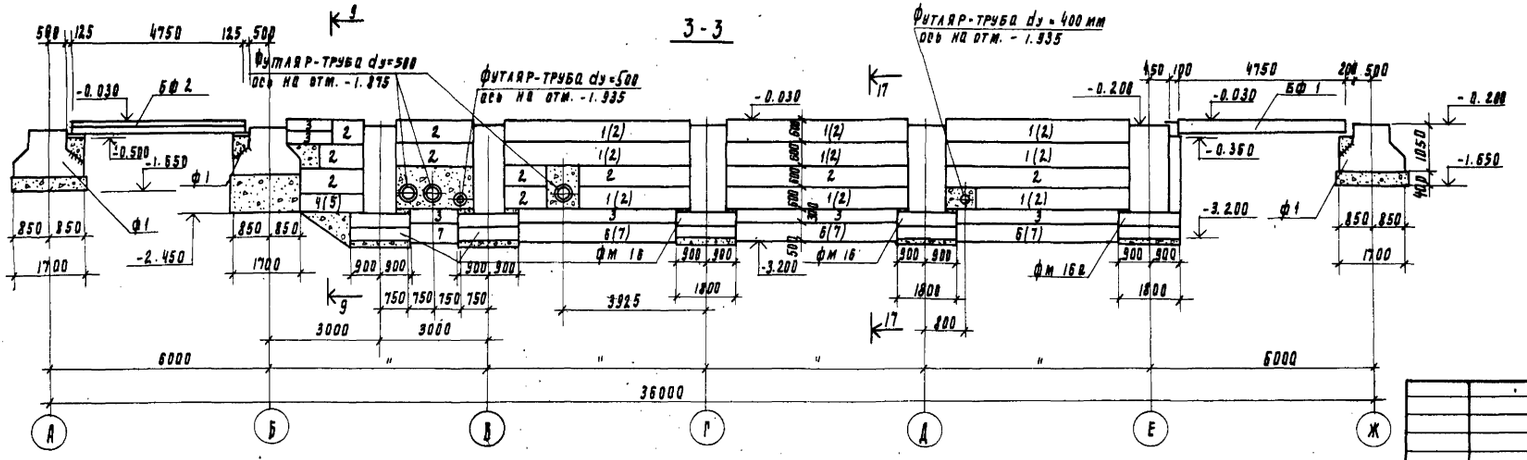

Привязан

Инв. №

Проверил	Левина	
Гл. инж.	Петровнина	
Нач. отд.	Левина	
Рук. сект.	Ладыря	
Нач. отд.	Красавин	

ТП - 901-3-135 КЖ-

Силовая установка для поверхностных источников с сухопарником взрывного действия до 2500 м³/ч производительностью 2 тыс. м³/сутки с тихоходным смесителем

Рабочий корпус

Стадия	Лист	Листов
Р	9	

Маркировочная схема фундаментов
Разрезы 1-1 ÷ 3-3; 9-9

ЦНИИЭП инженерного оборудования г. Москва

Инв. № подл. | Подпись и дата | Взам. инв. №

Отп. 87 Золотухин

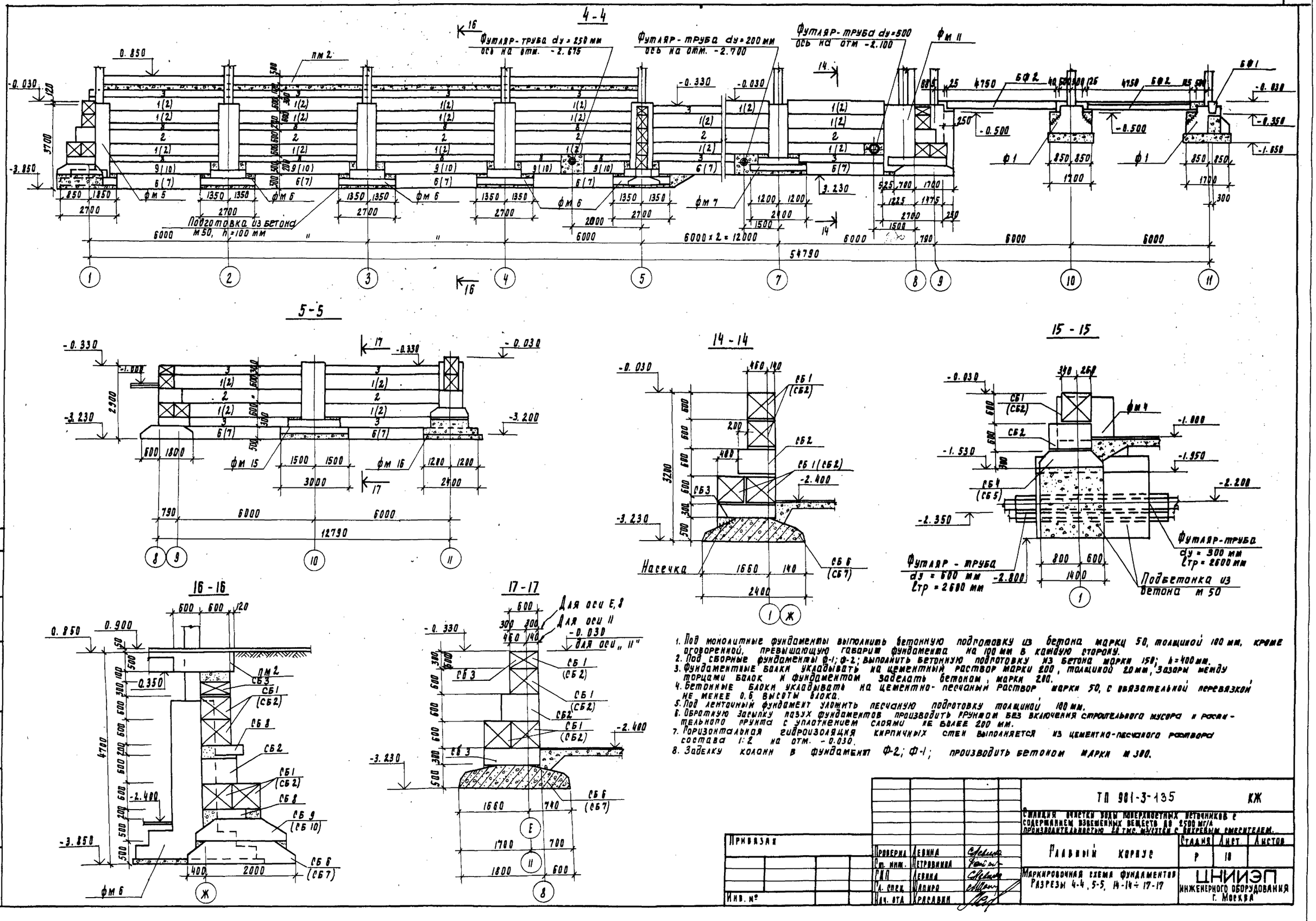

1. Под монолитные фундаменты выполнить бетонную подготовку из бетона марки 50, толщиной 100 мм, кроме оговоренной, превышающую габарит фундамента на 100 мм в каждую сторону.
2. Под сборные фундаменты Ф-1; Ф-2; выполнить бетонную подготовку из бетона марки 150; h = 400 мм.
3. Фундаментные балки укладывать на цементный раствор марки 200, толщиной 20 мм, зазоры между торцами балок и фундаментом заделать бетоном, марки 200.
4. Бетонные блоки укладывать на цементно-песчаный раствор марки 50, с обязательной перевязкой не менее 0.6 высоты блока.
5. Под ленточный фундамент уложить песчаную подготовку толщиной 100 мм.
6. Обратную засыпку пазух фундаментов производить грунтом без включения строительного мусора и растительного грунта с уплотнением слоями не более 200 мм.
7. Горизонтальная гидроизоляция кирпичных стен выполняется из цементно-песчаного раствора состава 1:2 на отм. -0.030.
8. Заделку колонн в фундамент Ф-2; Ф-1; производить бетоном марки М 300.

Привязан			ТП 901-3-135	КЖ
			Станция очистки воды поверхностных источников с содержанием взвешенных веществ до 2500 мг/л производительностью 20 тыс. м³/сутки с вихревым смесителем.	
Инв. №	Проверил	Левина	Главный корпус	Стадия: Р; Лист: 10; Листов:
	Ст. инж.	Петровина		
	ГИП	Левина	Маркировочная схема фундаментов. Разрезы 4-4, 5-5, 14-14 ÷ 17-17	ЦНИИЭП инженерного оборудования г. Москва
	Гл. спец.	Шапиро		
	Нач. отд.	Красавин		

Согласовано: Отд. ВГ; Заплетохин

Инв. № подл. | Подпись и дата | Взам. инв. №

Типовой проект 901-3-135 Альбом I

Типовой проект 901-3-135 Альбом I

6-6

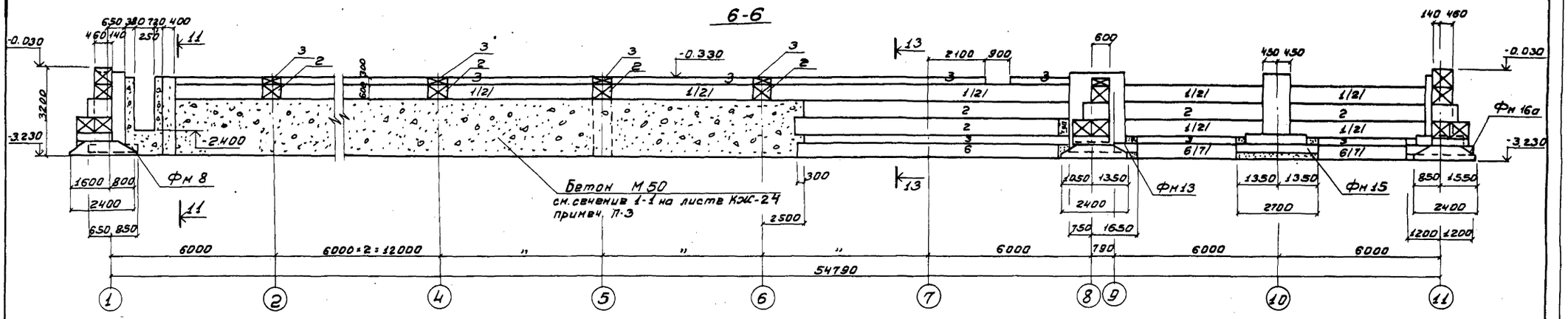

7-7

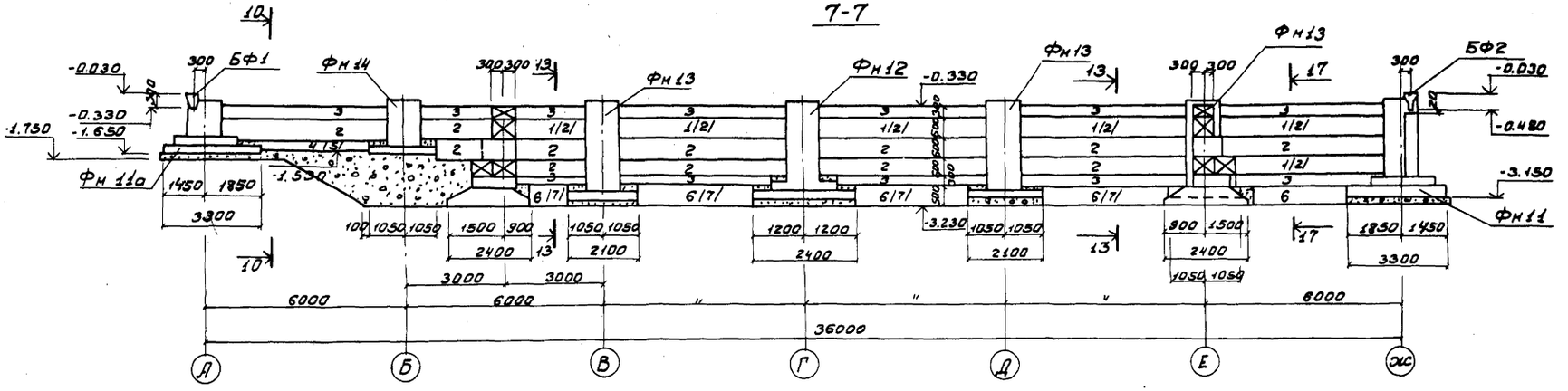

Деталь утепления стен подвала

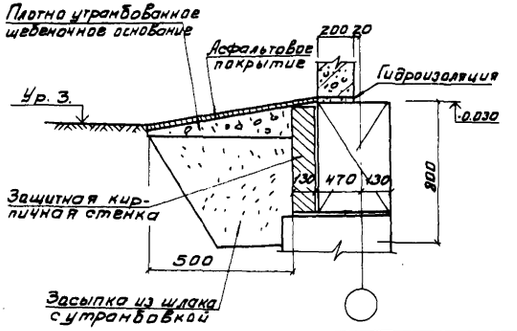

8-8

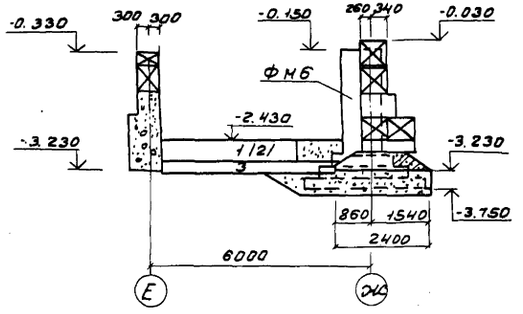

СОГЛАСОВАНО
Отд. ВГ Заплетохина

Инв.№ подл. | Подпись и дата | Взам. инв.№

Привязан			
Инв.№			
Пров.	Левина		
Ст. инж.	Петровнина		
ГИП	Левина		
Гл. спец.	Шапиро		
Нач. отд.	Красавин		

Т.П. 901-3-135 КЖС

Станция внеклассовой первичной очистки с сооружением вспомогательных веществ до 6500 м3/д производительностью 2 очереди мощностью 3 м3/с с вихревым смесителем

Главный корпус

Стадия	Лист	Листов
Р	11	

Маркировочная схема фундаментов. Разрезы 6-6 ÷ 8-8

ЦНИИЭП инженерного оборудования г. Москва

Типовой проект 901-3-135 Альбом I

Спецификация элементов к маркировочным схемам, расположенным на листах КЖ-7÷КЖ-8.

Марка	Обозначение	Наименование	кол.	Примечание Масса, т
	Для $t^{\circ}_{н}$ = -20°С; $t^{\circ}_{н}$ = -30 °С; $t^{\circ}_{н}$ = -40 °С.			
СБ1	ГОСТ 13579-78	Блоки бетонные для стен подвалов ФБС24.6.6-Т	114	1,96
СБ2	То же	То же ФБС9.6.6-Т	543	0,70
СБ3	"	" ФБС12.6.3-Т	213	0,46
СБ4	Серия 1.112-5	Плиты ж.б. для ленточных фундаментов ФЛ14.24-2	13	2,11
СБ5	То же	То же ФЛ14.8-2	20	0,685
СБ6	"	" ФЛ24.12-2	54	2,845
СБ7	"	" ФЛ24.8-2	24	1,865
СБ8	Серия КЭ-01-58. Вып.1	Обвязочная балка БОС1-2	8	1,75
СБ9	Серия 1.112-5	Плиты ж.б. для ленточных фундаментов ФЛ20.12-2	8	2,44
СБ10	То же	То же ФЛ20.8-2	4	1,595

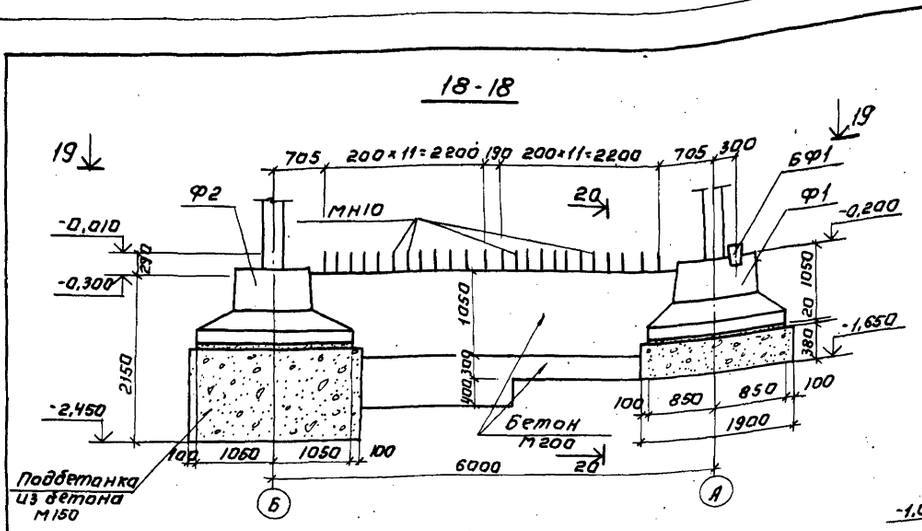

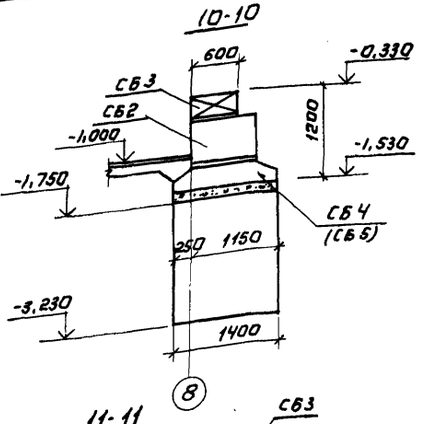

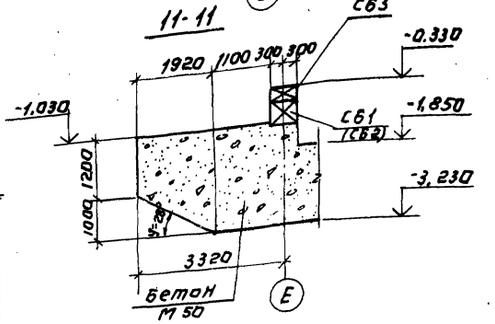

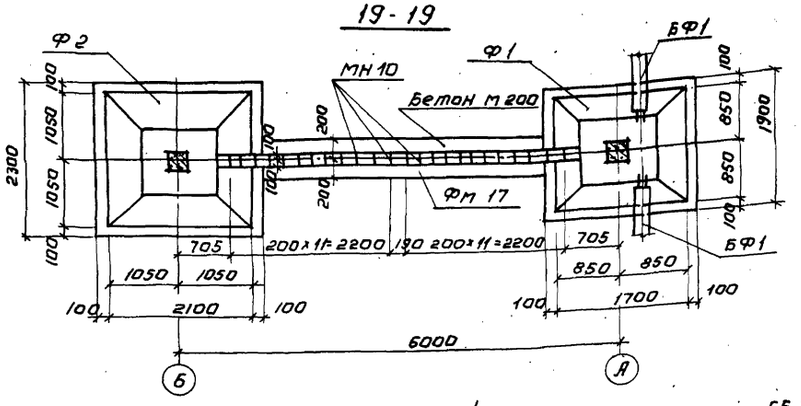

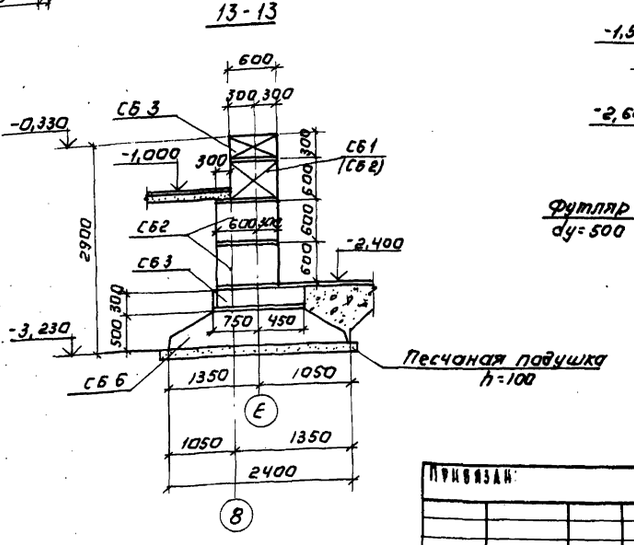

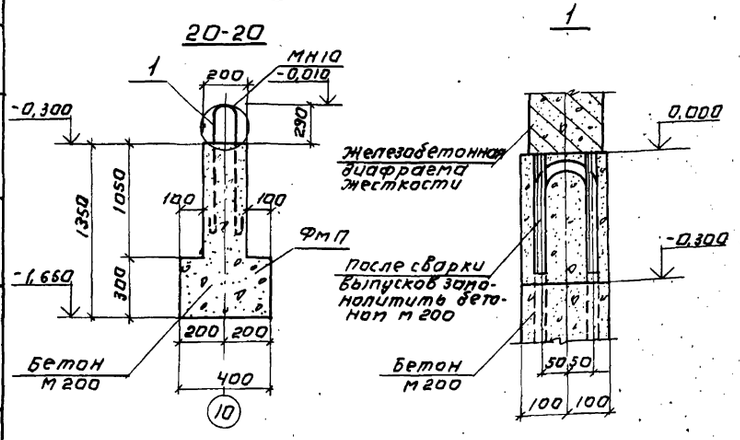

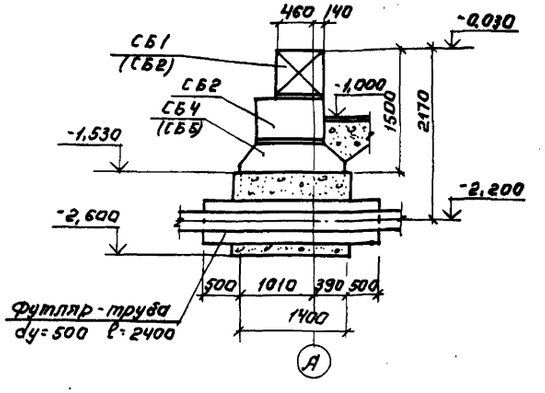

					ТП 901-3-135	КЖ
					Единая конструкция железобетонных элементов с бункерами объемом до 250 м³ производительностью до 15 тыс. т в год с ленточным смесителем	
					Главный корпус.	Стадия: Р; Лист: 12; Листов:
					Маркировочная схема фундаментов. Разрезы 10-10÷13-13; 18-18÷20-20. Фм 17.	ЦНИИЭП инженерного оборудования г. Москва.
Привязан:						
Инв.№						
			Провер.	Левина		
			Ст. инж.	Макарищева		
			ГИП	Левина		
			Гл. спец.	Шапиро		
			Нач. отд.	Красавин		

Согласовано:

Инв.№ подл. | Подпись и дата | Взам. инв.№

Типовой проект 901-3-135 Альбом I

Спецификация элементов монолитной конструкции

Формат	Зона	Поз.	Обозначение	Наименование	Кол.	Примечание масса, кг
				ФМ1		
				Сборочные единицы		
				и детали		
		1	Серия 1.412-1/77 Вып. 3	Сетка арматурная 1С12АII-6×18	2	6.80
		2	То же	То же СА-8АI	6	2.70
		3	Серия 1.410-2. Вып. 1	" С(1)10АII-8×24	3	8.38
		4	То же	" С12АII-8×27	1	13.45
		5	"	" С12АII-14×27	1	21.69
				Материал:		
				Бетон М200; Мрз 50	3.48 м³	
				ФМ2		
				Сборочные единицы		
				и детали		
		2	Серия 1.412-1/77 Вып. 3	Сетка арматурная СА-8АI	6	2.70
		1	То же	То же 1С12АII-6×18	2	6.80
		7	Серия 1.410-2. Вып. 1	" С10АII-8×21	1	7.07
		8	То же	" С10АII-14×21	1	11.41
		9	"	" С(1)12АII-8×24	1	12.43
		10	"	" С(1)12АII-10×24	1	16.58
				Материал:		
				Бетон М200; Мрз 50	2.68 м³	

Выборка стали на один элемент, кг.

Марка элемента	Арматурные изделия										Всего
	Арматурная сталь ГОСТ 5781-75										
	Класс А-I				Класс А-II						
	Ø, мм			Итого	Ø, мм					Итого	
	6	8			10	12					
ФМ1	3.40	22.00		25.40	21.75	43.06				64.81	90.21
ФМ2	2.04	20.28		22.32	18.44	36.53				54.97	77.22

На листах КЖ 13 ÷ КЖ-21 усилия на фундаменты даны в уровне верха фундамента (-0,150; -0,200)

1-1

3-3

5-5

Расклавка сеток подошвы ФМ1

Деталь А

Расклавка сеток подошвы ФМ2

ФМ1

ФМ2

Риски

Схема нагрузок на ФМ1

Схема нагрузок на ФМ2

Деталь В

2-2

Деталь Б

4-4

б-б

а-а

Цифровые оси 2,3,4,5,6,7

Привязан

Инв.№

Т.П. 901-3-135 КЖ			
Станция очистки воды поверхностных источников с содержанием взвешенных веществ до 2500 мг/л производительностью 20 тыс м³/сутки с вихревым смесителем			
Проб. Левина		Стадия	Лист	Листов
Гл. инж. Петровинин	Главный корпус	Р	13	
ГИП Левина				
Гл. констр. Шапиро	Фундаменты ФМ1 и ФМ2	ЦНИИЭП инженерного оборудования г. Москва		
Нач. отд. Краевый				

Согласовано

Инв.№ подл. | Подпись и дата | Взам. инв.№

Типовой проект 901-3-135 Альбом I

Спецификация элементов монолитной конструкции

Формат	Зона	Поз.	Обозначение	Наименование	Кол.	Примечание масса кг
				Фм 3		
				Сборочные единицы		
				и детали.		
		2	Серия 1.412-1/77. Вып.3	Сетка арматурная СА-8АI	6	2,70
		6	То же	То же СН12АII-8×15	2	6,00
		7	Серия 1.410-2 Вып.1	" С10АII-8×21	1	7,07
		8	То же	" С10АII-14×21	1	11,41
		9	"	" С(1)12АII-8×24	1	12,43
		10	"	" С(1)12АII-10×24	1	16,58
		11	КЖ-96	Изделие закладное МН-1	2	5,3
				Материал:		
				Бетон М200; Мрз 50	2,92 м³	
				Фм 4		
				Сборочные единицы		
				и детали		
		1	Серия 1.412-1/77, Вып.3	Сетка арматурная ІС12АII-6×18	2	6,80
		2	То же	То же СА-8АI	6	2,70
		3	Серия 1.410-2 Вып.1	" С(1)10АII-8×24	3	8,38
		4	То же	" С12АII-8×27	1	13,45
		5	"	" С12АII-14×27	1	21,69
		11	КЖ-96	Изделие закладное МН-1	2	5,3
				Материал:		
				Бетон М200; Мрз 50	3,88 м³	

Выборка стали на один элемент, кг

Марка элемента	Арматурные изделия: Арматурная сталь ГОСТ 5781-75, Класс А-I, Ø мм 6	8	Итого	Класс А-II, Ø мм 10	12	Итого	Закладные изд. Арматурная сталь ГОСТ 2590-71, Класс А-I, Ø мм 24	Итого	Всего
Фм 3	2,04	20,28	22,32	18,44	34,93	53,37	10,6	10,6	86,29
Фм 4	3,39	21,88	25,27	21,75	43,06	64,81	10,6	10,6	100,68

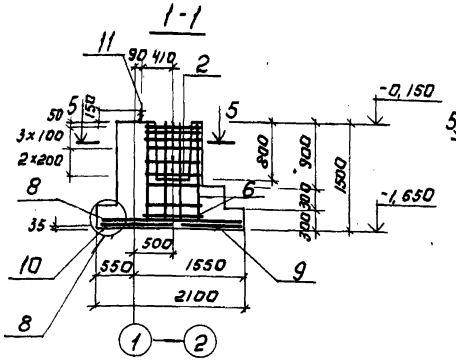

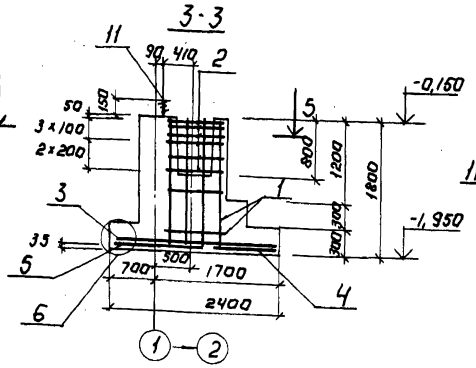

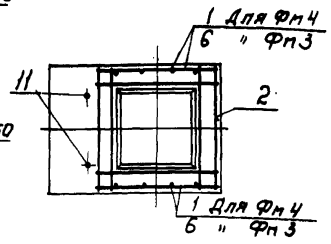

Фм 3

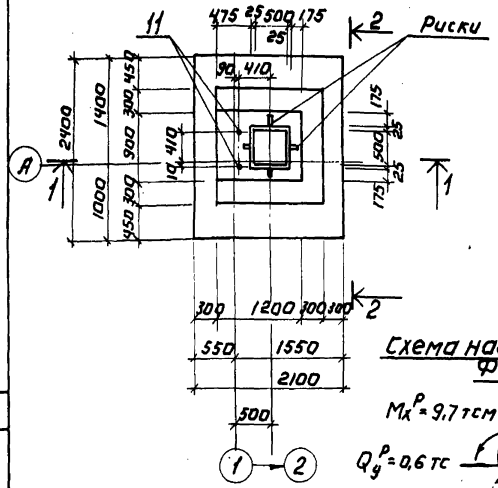

Фм 4

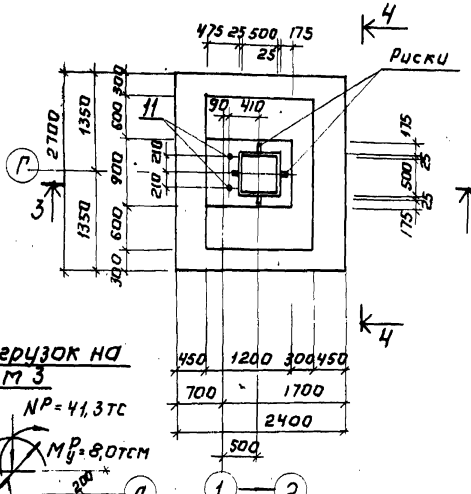

Раскладка сеток подошвы Фм 3

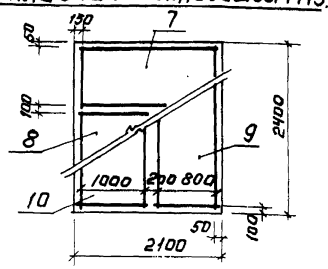

Схема нагрузок на Фм 3

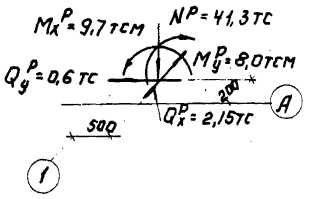

Раскладка сеток подошвы Фм 4

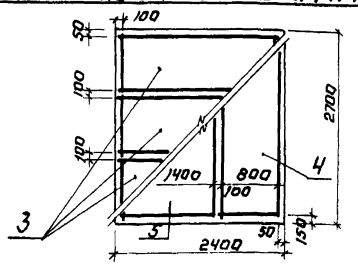

Схема нагрузок на Фм 4

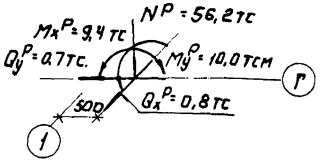

2-2

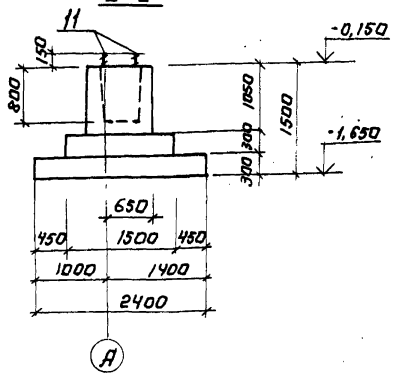

4-4

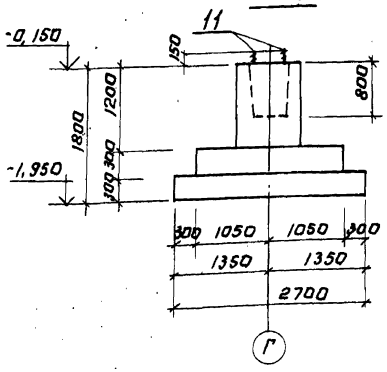

Привязан:

Инв. №

Провер.	Левина		
Гл. инж.	Петровникова		
ГИП	Левина		
Гл. констр.	Шапиро		
Нач. отд.	Красавин		

ТП 901-3-135 КЖ

Главный корпус

Фундаменты Фм3 и Фм4.

Стадия	Лист	Листов
Р	14	

ЦНИИЭП инженерного оборудования г. Москва

Согласовано:

Инв.№ подл. | Подпись и дата | Взам. инв.№

Типовой проект 901-3-135 Альбом I

1-1

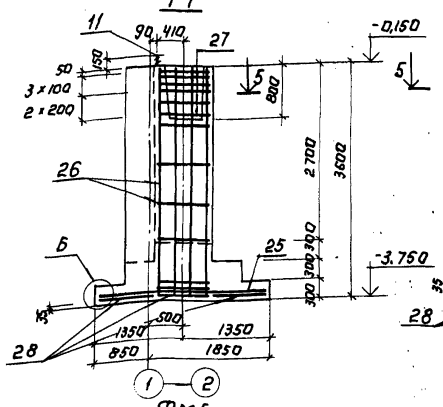

3-3

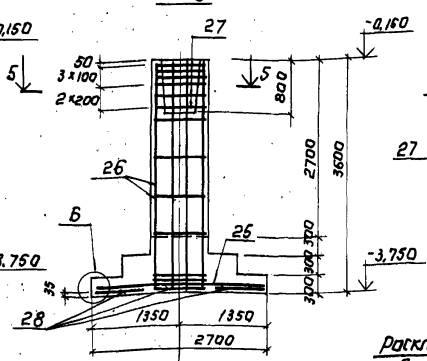

Цифровые оси 2, 3, 4, 5

5-5

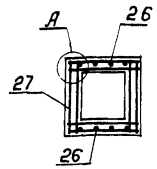

Деталь А

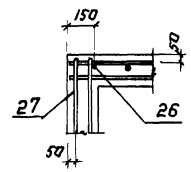

Раскладка сеток подошвы ФМ5; ФМ6

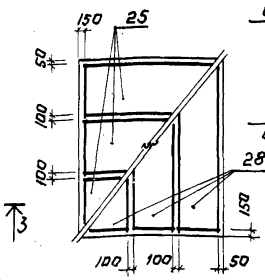

Деталь Б

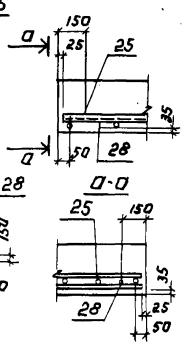

ФМ5

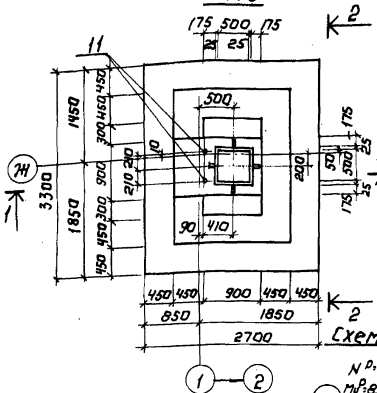

ФМ6

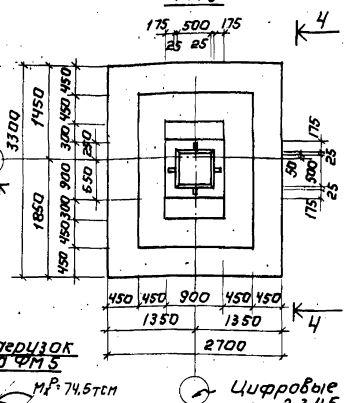

Цифровые оси 2, 3, 4, 5

Схема нагрузок на ФМ5

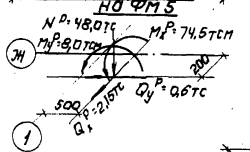

Схема нагрузок на ФМ6

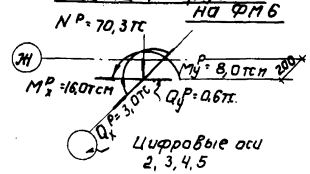

Цифровые оси 2, 3, 4, 5

2-2

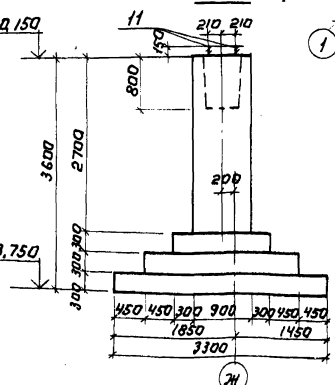

4-4

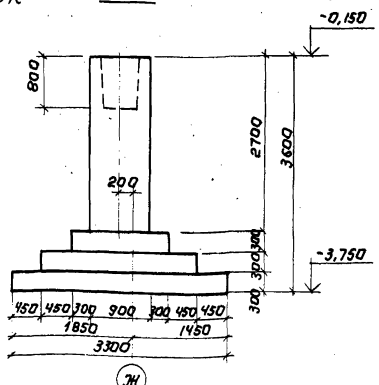

Спецификация элементов монолитной конструкции

Формат	Зона	Поз.	Обозначение	Наименование	Кол.	Примечание
				ФМ5		
				Сборочные единицы		
				и детали		
		28	Серия 1.410-2 Вып.1	Сетка арматурная С(I)МАII-8×33	3	21,68
		25	То же	То же С12АII-10×27	3	16,19
		26	Серия 1.412-1/77 Вып.3	" 1С(I)22АIIIВ-6×36	2	46,47
		27	"	" СА-14АII	6	8,10
		11	КЖ-96	Изделие закладное МН-1	2	5,30
				Материал:		
				Бетон М200; Мрз 50	7,60 м³	
				ФМ6		
				Сборочные единицы		
				и детали		
		12	Серия 1.410-2 Вып.1	Сетка арматурная С(I)МАII-8×33	3	22,36
		25	То же	То же С12АII-10×27	3	16,19
		26	Серия 1.412-1/77 Вып.3	" 1С(I)22АIIIВ-6×36	2	46,47
		27	То же	" СА-14АII	6	8,10
				Материал:		
				Бетон М200; Мрз 50	6,38 м³	

Выборка стали на один элемент, кг

Марка элемента	Арматурные изделия: Арматурная сталь ГОСТ 5781-75 Класс А-I Ф, мм 8	Итого	Класс А-II Ф, мм 12	14	Итого	Закладн. изд. арматурн. сталь ГОСТ 2590-71 Класс А-I Ф, мм 24	Итого	Всего
ФМ5	97,47	97,47	50,1	107,58	157,68	10,6	10,6	265,75
ФМ6	97,47	97,47	50,1	107,58	157,68	—	—	255,15

Согласовано:

Инв. № подл. | Подпись и дата | Взам. инв. №

Привязан:

Инв. №

Провер.	Левина		
Ст. инж.	Петровнина		
ГИП	Левина		
Гл. конс.	Шапиро		
Нач. отд.	Красавин		

ТП 901-3-135 КЖ

Станция очистки воды поверхностных источников с содержанием взвешенных веществ до 250 мг/л производительностью 100 тыс. м³/сут с аэрируемым смесителем

Главный корпус

Фундаменты ФМ5 и ФМ6.

Стадия	Лист	Листов
Р	15	

ЦНИИЭП инженерного оборудования г. Москва

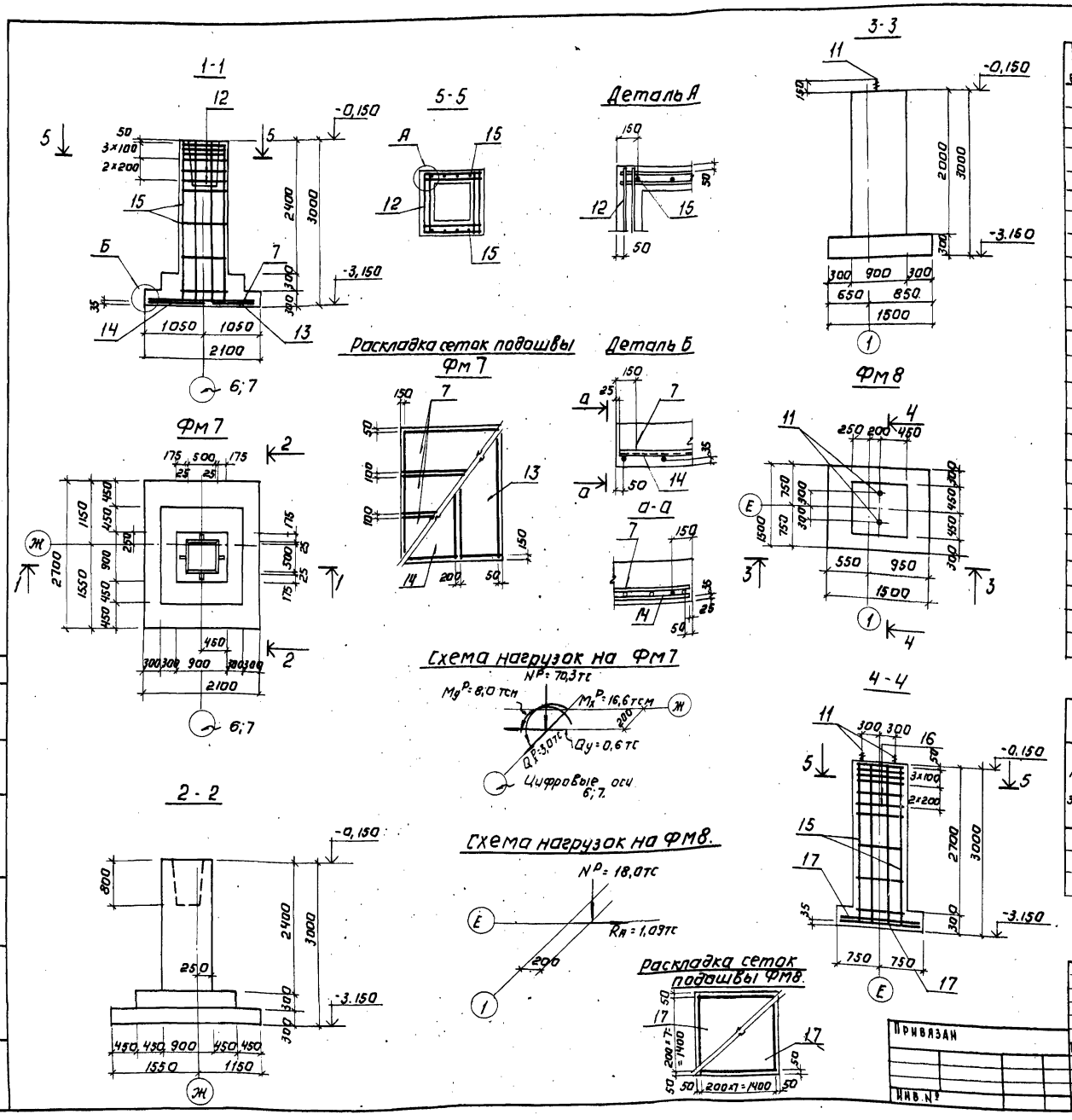

Спецификация элементов монолитной конструкции.

Формат	Зона	Поз.	Обозначение	Наименование	Кол.	Примечание масса, кг
				ФМ7		
				Сборочные единицы		
				и детали		
		12	Серия 1.412-1/77 Вып.3	Сетка арматурная СА-10АII	6	4,20
		15	То же	То же 1С16АII-6×30	2	22,23
		7	Серия 1.410-2. Вып. 1	" С10АII-8×21	3	7,07
		13	То же	" С14АII-8×27	1	17,71
		14	"	" С14АII-10×27	1	21,28
				Материал:		
				Бетон М200. Мрз 50	4,5	м³
				ФМ8		
				Сборочные единицы		
				и детали		
		15	Серия 1.412-1/77 Вып. 3	Сетка арматурная 1С16АII-6×30	2	22,23
		16	То же	То же СА1-6АI	6	3,40
		17	Серия 1.410-2 Вып.1	" С(1)10АII-14×15	2	8,75
		11	КЖ-96	Изделие закладное МН-1	2	5,30
				Материал:		
				Бетон М200 Мрз 50	2,9	м³

Выборка стали на один элемент, кГ.

Марка элемента	Арматурные изделия: Арматурная сталь ГОСТ 5781-75, Класс А-I, Ф, мм 6	8	10	—	Итого	Класс А-II, Ф, мм 10	14	16		Итого	Закладные изделия: Арматурная сталь ГОСТ 2590-71, Класс А-I, Ф, мм 24	—	—	Итого	Всего
ФМ7	2,25	3,75	7,18		13,18	44,16	35,24	37,28		116,68	—			—	129,86
ФМ8	23,58	—	7,18		30,76	14,32	—	37,28		51,60	10,6			10,6	92,96

Типовой проект 901-3-135 Альбом I

Согласовано

Инв. № подл. | Подпись и дата | Взам. инв. №

Привязан

Инв. №

Провер.	Левина	
Ст. инж.	Петровнина	
Гип	Левина	
Гл. констр.	Пронин	
Нач. отд.	Красавин	

ТП 901-3-135 КЖ

Станция очистки воды поверхностных источников с содержанием взвешенных веществ до 2500 мг/л производительностью 20 тыс. м³/сутки с выгрузным смесителем

Главный корпус

Стадия	Лист	Листов
Р	16	

Фундаменты: ФМ7 и ФМ8

ЦНИИЭП инженерного оборудования г. Москва

Типовой проект 901-3-135 Альбом I

1-1

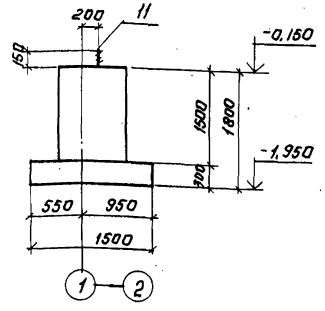

3-3

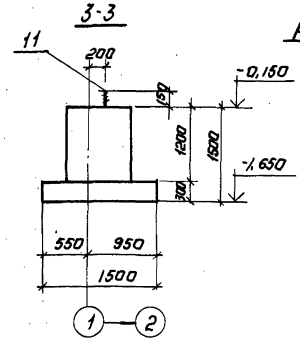

Раскладка сеток подошвы

Фм9; Фм10

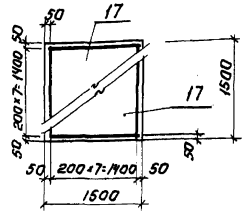

Фм9

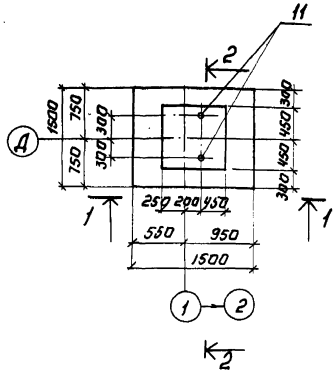

Фм10

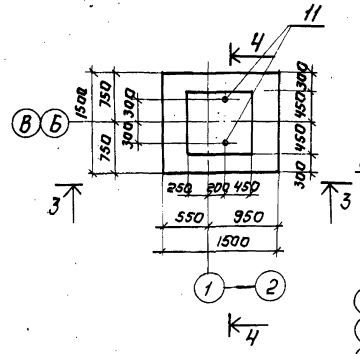

Схема нагрузок на Фм9; Фм10.

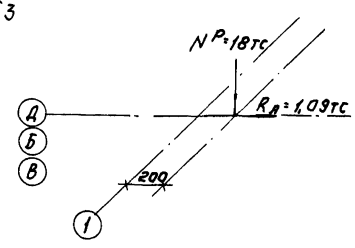

Спецификация элементов монолитной конструкции.

Формат	Зона	Поз.	Обозначение	Наименование	Кол.	Примечание, масса, кг
				Фм9		
				Сборочные единицы		
				и детали		
		11	КЖ-96	Изделие закладное МН-1	2	5,30
		17	Серия 1.410-2. Вып.1	Сетка арматурная С(I)10ВI-К-15	2	8,75
				Материал:		
				Бетон М200 Мрз 50	1,90 м³	
				Фм10		
				Сборочные единицы		
				и детали		
		11	КЖ-96	Изделие закладное МН-1	2	5,30
		17	Серия 1.410-2. Вып.1	Сетка арматурная С(I)10ВI-К-15	2	8,75
				Материал:		
				Бетон М200 Мрз 50	1,60 м³	

Выборка стали на один элемент кг

Марка элемента	Арматурные изделия: Арматурная сталь ГОСТ 5781-75, Класс А-I, Ф, мм 6	—	Итого	Ф, мм 10	—	Итого	Закладные изделия: Арматурная сталь ГОСТ 2590-71, Класс А-I, Ф, мм 24	—	Итого	Всего
Фм9	3,18		3,18	14,32		14,32	10,60		10,60	28,10
Фм10	3,18		3,18	14,32		14,32	10,60		10,60	28,10

2-2

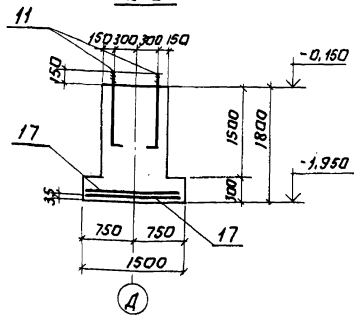

4-4

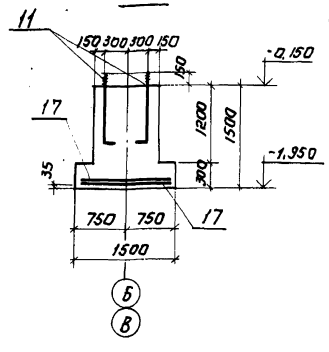

Согласовано

Инв.№ подл. | Подпись и дата | Взам. инв.№

Привязан:

Инв.№

Провер.	Левина		
Ст. инжен.	Петровинна		
ГИП	Левина		
Гл. констр.	Шапиро		
Нач. отд.	Красавин		

ТП 901-3-135 КЖ

Станция очистки воды производительностью 40 000 м³/сут с блоком взвешенных осадков 40 000 м³/сут. Проектная мощность 20 тыс. м³/сут

Главный корпус

Фундаменты Фм9 и Фм10.

Стадия	Лист	Листов
Р	17	

ЦНИИЭП инженерного оборудования г. Москва

Типовой проект 901-3-135 Альбом I

Спецификация элементов монолитной конструкции

Формат	Зона	Поз.	Обозначение	Наименование	Кол.	Примечание. Масса, кг
				ФМ-11		
				Сборочные единицы		
				и детали		
		11	КЖ-96	Изделие закладное МН-1	2	5,30
		28	Серия 1.410-2. Вып. 1	Сетка арматурная С(1)14АII-8х33	3	21.68
		25	То же	То же С12АII-10х27	3	16.19
		18	"	" 1С12АII-18х30	2	38.60
		19	КЖ-20	" С1	6	7.60
				Материал:		
				Бетон М200, Мрз 50		10.00 м³
				ФМ-11а		
				Сборочные единицы		
				и детали		
		11	КЖ-96	Изделие закладное МН-1	2	5,30
		28	Серия 1.410-2 Вып. 1	Сетка арматурная С(1)14АII-8х33	3	21.68
		25	То же	То же С12АII-10х27	3	16,19
		20	"	" 1С12АII-18х15	2	14.36
		19	КЖ-20	" С1а	6	7.8
				Материал:		
				Бетон М200; Мрз 50		6,00 м³

Выборка стали на один элемент, кг

Марка эл-та	Арматурные изделия									Закладные изделия				Итого	Всего
	Арматурная сталь ГОСТ 5781-75									Арматурная сталь ГОСТ 2590-71					
	Класс А-I					Класс А-II				Класс А-I					
	⌀ мм				Итого	⌀ мм			Итого	⌀ мм			Итого		
	8	—	—			12	14	—		2V	—	—			
фм 11	64.99				64.99	42.36	130.26		172.62	10.6			10.6	248.21	
фм 11а	62.03				62.03	68.12	58.98		127.10	10.6			10.6	199.73	

Т.П. 901-3-135 КЖ

Станция очистки воды производительностью 100 тыс. м³/сут. с применением активных углей с размером зерен 0,5-2,5 мм. Технологическое и инженерное оборудование

Привязан			Главный корпус	Стадия	Лист	Листов
				Р	18	
Инв.№	Пров.	Левина	Фундаменты ФМ-11 и ФМ-11а	ЦНИИЭП инженерного оборудования г. Москва	
	Ст. инж.	Петровнина			
	Гип	Левина			
	Гл. констр.	Шапиро			
	Нач. отд.	Красавин			

Согласовано:

Инв.№ подл. | Подпись и дата | Взам. инв.№

Типовой проект 901-3-135 Альбом I

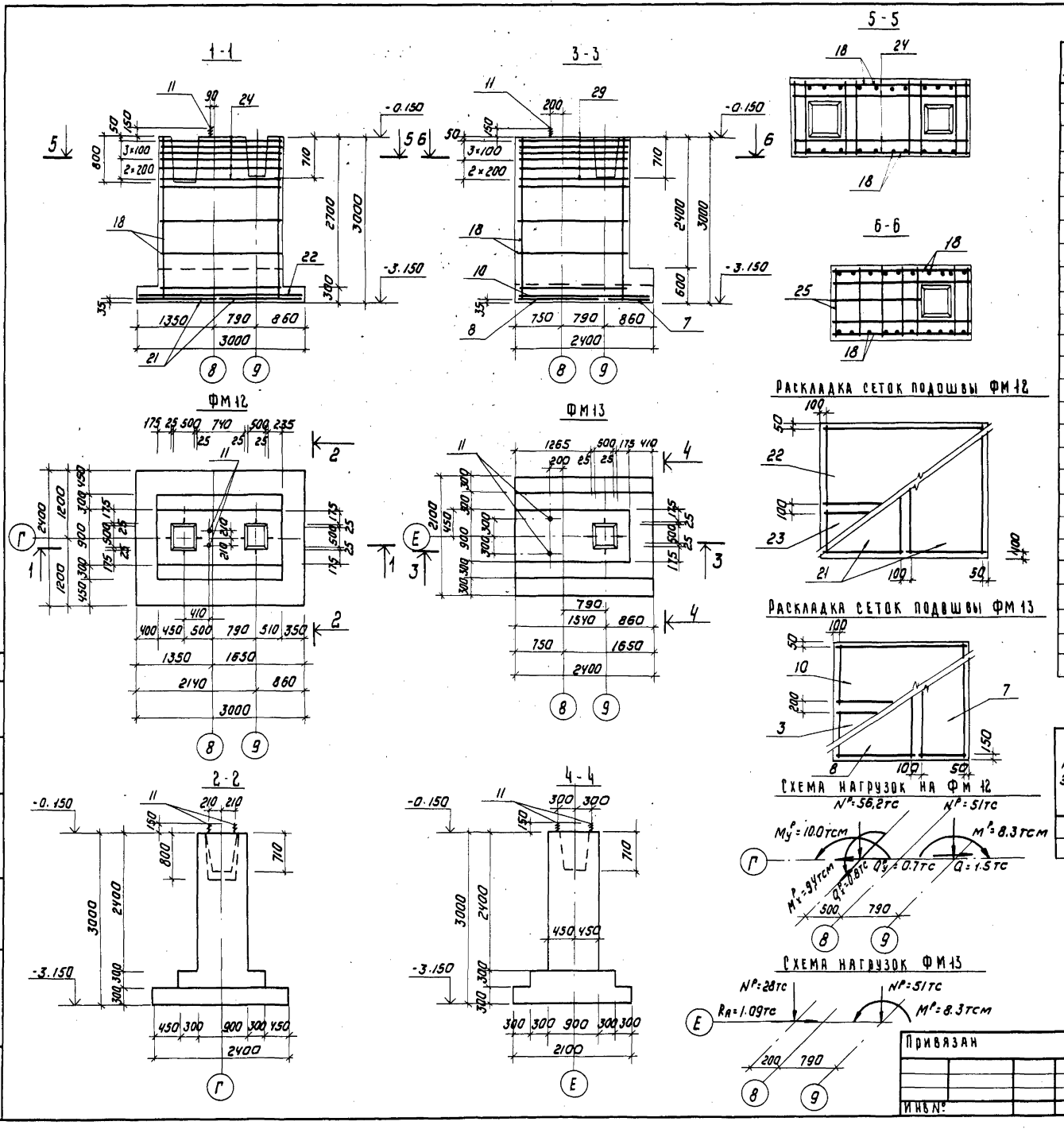

Спецификация элементов монолитной конструкции

Формат	Зона	Поз.	Обозначение	Наименование	Кол	Примечания масса, кг
				ФМ12		
				Сборочные единицы		
				и детали		
		21	Серия 1.410-2. Вып.1	Сетка арматурная С(1)12АII-14×24	2	19.70
		22	То же	То же С(1)10АII-14×30	1	16.50
		23	"	" С(1)10АII-8×30	1	10.04
		18	"	" 1С12АII-18×30	2	29.10
		24	КЖ-20	" С2	6	9.70
		11	КЖ-96	Изделие закладное МН-1	2	5.3
				Материал:		
				Бетон М200; Мрз 50	7.60 м³	
				ФМ13		
				Сборочные единицы		
				и детали		
		3	Серия 1.410-2. Вып.1	Сетка арматурная С(1)10АII-8×24	1	8.20
		7	То же	То же С10АII-8×24	1	7.07
		8	"	" С10АII-14×21	1	11.41
		10	"	" С(1)12АII-10×24	1	12.58
		18	"	" 1С12АII-18×30	2	29.12
		29	КЖ-20	" С3	6	9.9
		11	КЖ-96	Изделие закладное МН-1	2	5,3
				Материал:		
				Бетон М200, Мрз 50	6.80 м³	

Выборка стали на один элемент, кг

Марка эл-та	Арматурные изделия: Арматурная сталь ГОСТ 5781-75, Класс А-I, ø мм 6	8			Итого	Класс А-II, ø мм 10	12			Итого	Закладные изделия: Арм. сталь ГОСТ 2590-71, Класс А-I, ø мм 24			Итого	Всего
ФМ12	2.87	11.81			14.68	134.26	33.40			167.66	10.60			10.60	192.94
ФМ13	3.00	7.48			10.48	135.50	10.92			146.42	10.60			10.60	167.50

Согласовано:

Инв. № подл. | Подпись и дата | Взам. инв. №

Привязан

Инв. №

Проверил	Левина	
Ст. инж.	Петровнина	
ГИП	Левина	
Гл. констр.	Шапиро	
Нач. отд.	Красавин	

Т.П. 901-3-135 -КЖ

Станция очистки воды поверхностных источников с содержанием взвешенных веществ до 2500 мг/л производительностью 20 тыс. м³/сутки с вихревым смесителем

Главный корпус

Стадия	Лист	Листов
Р	19	

Фундаменты ФМ12 и ФМ13

ЦНИИЭП инженерного оборудования г. Москва

Типовой проект 901-3-135 Альбом I

С1, С1а
(сетка С1а зеркально С1)

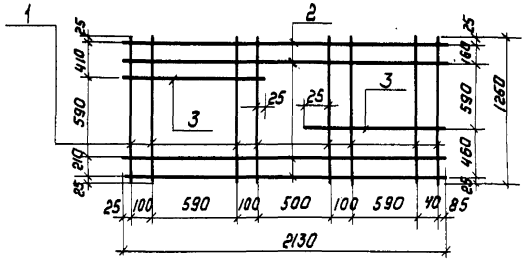

С2

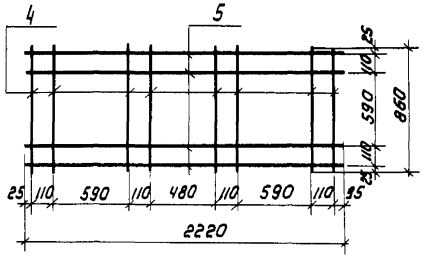

Ведомость стержней на один элемент

Марка элемента	поз.	Эскиз или сечение	⌀ мм	Длина мм	Кол
С1 (шт.1) С1а (шт.1)	1	—	8AI	1260	8
	2	—	8AI	2130	4
	3	—	8AI	840	2
С2 (шт.1)	4	—	10AII	860	8
	5	—	10AII	2220	4
С3 (шт.1)	4	См. выше	10AII	860	8
	6	—	10AII	1950	4
	7	—	10AII	1200	1

С3

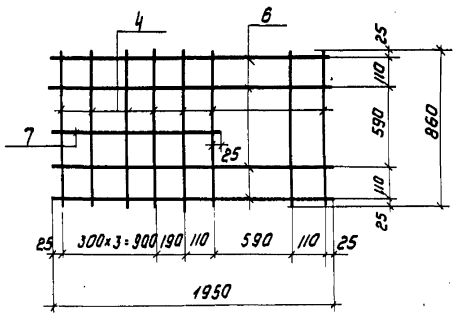

2-2

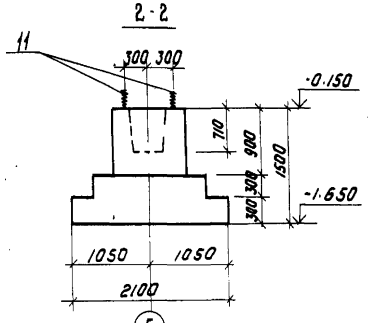

Расположение сеток подошвы ФМ14

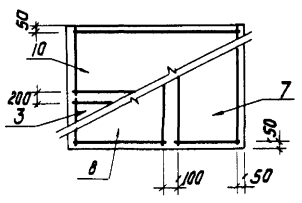

1-1

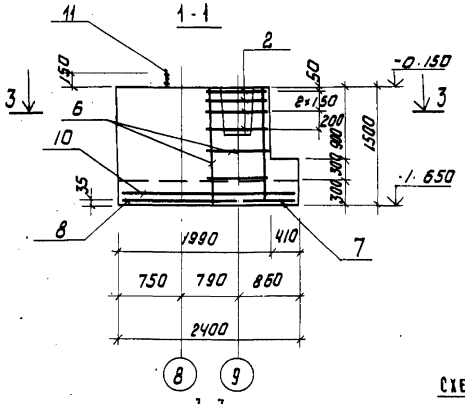

ФМ14

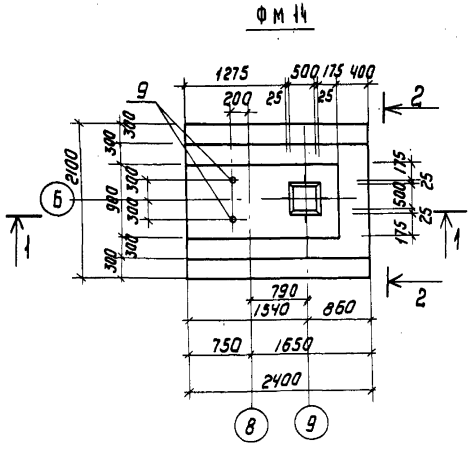

3-3

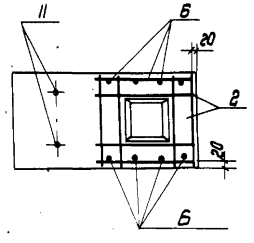

Схема нагрузок на ФМ-14

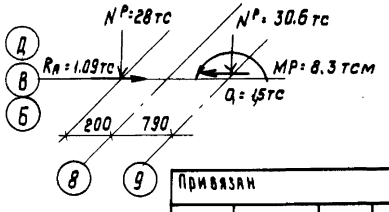

Спецификация элементов монолитной конструкции

Формат	Зона	Поз.	Обозначение	Наименование	Кол	Примечание масса, кг
				ФМ14		
				Сборочные единицы		
				и детали		
		3	Серия 1.410-2. Вып. 1	Сетка арматурная С(1)10AII-8×24	1	8.20
		7	То же	То же С10AII-8×21	1	7.07
		8	"	" С10AII-14×21	1	11.41
		10	"	" С(1)12AII-10×24	1	16.58
		6	Серия 1.412-1/77 Вып.3	" СН12AII-6×15	2	6.00
		2	То же	" СА-8AI	6	2.70
		11	КЖС-96	Изделие закладное МН-1	2	5.30
			Материал: бетон М200 Mpз 50			4.00 м³

Выборка стали на один элемент, кг

Марка элемента	Арматурные изделия									Закладные изделия			Итого	Всего
	Арматурная сталь ГОСТ 5781-75									Арматурная сталь ГОСТ 535-71				
	Класс A-I			Класс A-II						Класс A-I				
	Ф, мм		Итого	Ф, мм					Итого	Ф, мм				
	8	8		10	12					24				
ФМ14	21.00	2.50	23.50	23.70	24.50				48.20	10.30			10.30	82.00

Привязан

Инв.№

Нач. отд.	Левина		
Ст. инж.	Петровина		
Рук. гр.			
ГИП	Левина		
Гл. конс.	Шапиро		
Нач. отд.	Красавин		

Т.П. 901-3-135 КЖ

Станция очистки воды поверхностных источников с содержанием взвешенных веществ до 50 мг/л производительностью 4 куб. м/сек с вихревым смесителем

Главный корпус

Стадия	Лист	Листов
Р	20	

Арматурные изделия С1, С1а, С2, С3
Фундамент ФМ14

ЦНИИЭП инженерного оборудования г. Москва

Инв.№ подл. | Подпись и дата | Взам. инв.№

Типовой проект 901-3-135 Альбом I

1-1

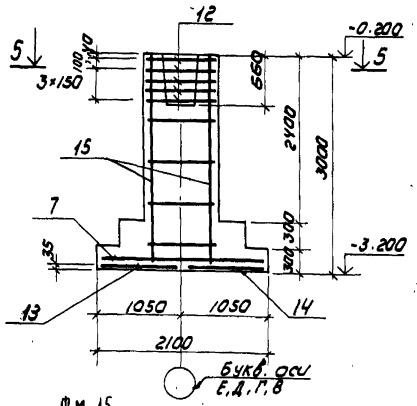

3-3

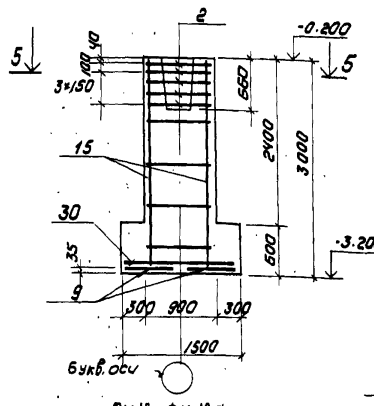

5-5

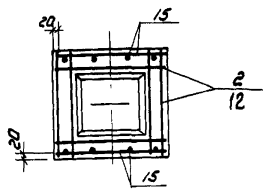

Раскладка сеток подошвы ФМ 15

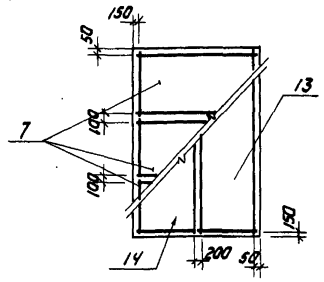

ФМ 15

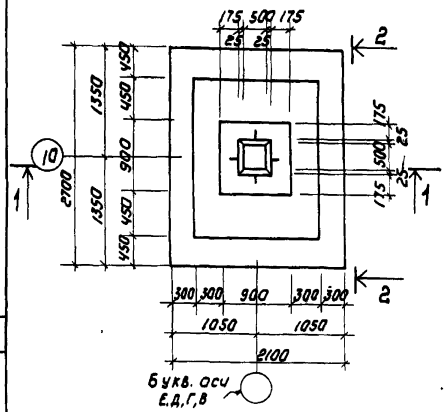

ФМ16, ФМ16а

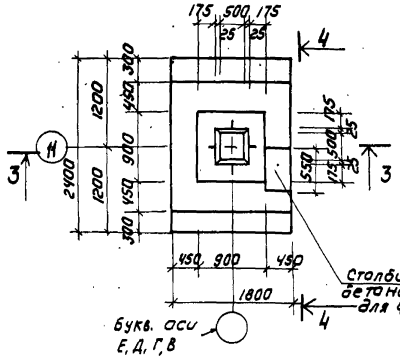

Раскладка сеток подошвы ФМ16, ФМ16а

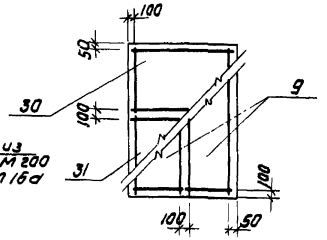

Схема нагрузок на ФМ 15

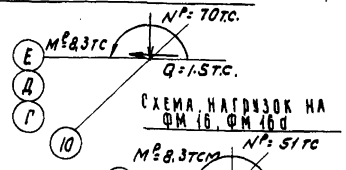

Схема нагрузок на ФМ16, ФМ16а

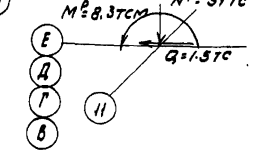

2-2

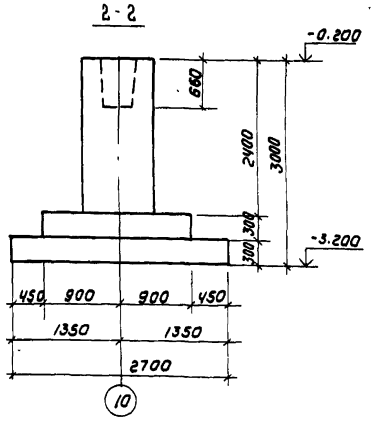

4-4

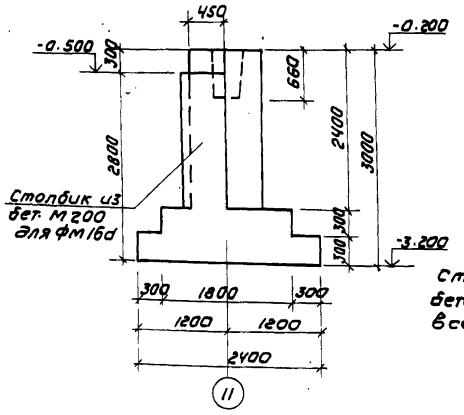

Столбики под фундаментные балки бетонировать одновременно со всем фундаментом.

Спецификация элементов монолитной конструкции

Формат	Зона	Поз.	Обозначение	Наименование	Кол	Примечание масса, кг
				ФМ 15		
				Сборочные единицы и детали		
		12	Серия 1.412-1/77. Вып.3	Сетка арматурная СП-10АII	6	4.20
		15	То же	То же 1С16АII-6×30	2	22.23
		7	Серия 1.410-2. Вып. 1	" С10АII-8×21	3	7.07
		13	То же	" С14АII-8×27	1	17.71
		14	"	" С14АII-10×27	1	21.28
				Материал		
				Бетон М200. Мрз 50		4.28 м³
				ФМ16; ФМ16а		
				Сборочные единицы и детали		
		15	Серия 1.412-1/77. Вып.3	Сетка арматурная 1С16АII-6×30	2	22.23
		2	То же	То же СА-8АI	5	2.70
		9	Серия 1.410-2 Вып.1	" С(1)12АII-8×24	2	12.44
		30	То же	" С(1)10АII-14×18	1	10.25
		31	"	" С(1)10АII-8×18	1	6.34
				Материал		
				Бетон М200, Мрз 50		
				Для ФМ16 4.0Ум³; ФМ16а		4.58 м³

Выборка стали на один элемент, кг

Марка эл-та	Арматурные изделия										Закладные изделия				Итого	Всего
	Арматурная сталь 5781-75										Арм. сталь ГОСТ 2590-71					
	Класс А-I					Класс А-II					Класс А-I					
	ф мм					ф мм					ф мм					
	8	6	10		Итого	10	18	14	16	Итого	24	—	—			
ФМ 15	2.25	3.75	7.18		13.18	44.18	—	35.24	37.26	116.68	—			—		129.86
ФМ16, 16а	2.55	17.52	21.22		41.29	—	20.86	—	37.28	58.14	—			—		99.43

Привязан

Инв.№

Разраб.	Левина		
Ст. инж.	Петровинна		
ГИП	Левина		
Гл. конст.	Шапиро		
Нач. отд.	Красавин		

Т.П. 901-3-135 КЖС

Стальная закладная деталь перекрестных ригелей с подкладным листом, воспринимающим давление от 2500 кг/см² применительно к литым деталям

Главный корпус

Фундаменты ФМ 15; ФМ 16; ФМ 16а

Стадия	Лист	Листов
Р	24	

ЦНИИЭП инженерного оборудования г. Москва

Согласовано

Инв.№ подл. | Подпись и дата | Взам. инв.№

Типовой проект 901-3-135 Альбом I

МАРКИРОВОЧНАЯ СХЕМА ЕМКОСТЕЙ КАНАЛОВ И ФУНДАМЕНТОВ ПОД ОБОРУДОВАНИЕ.

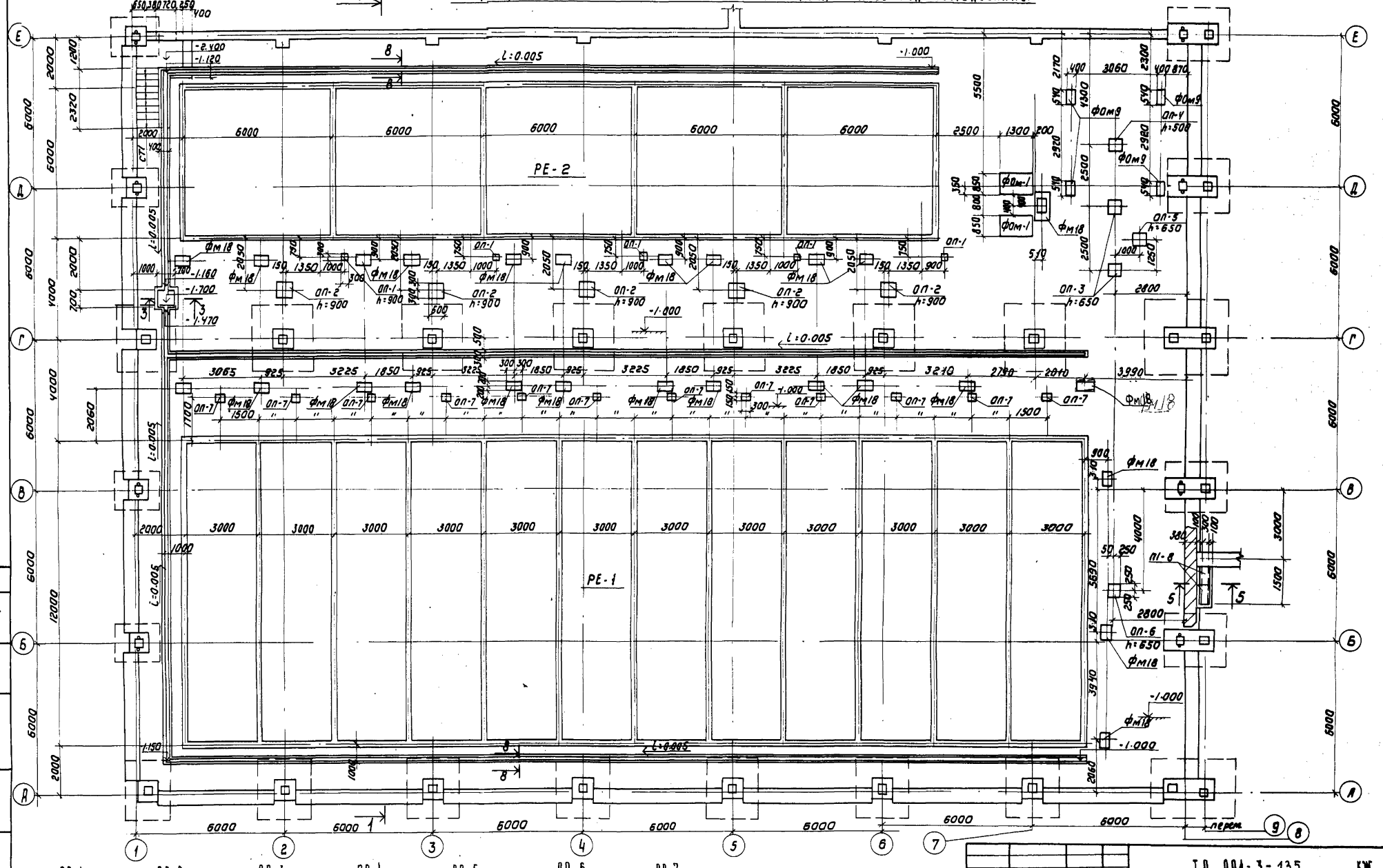

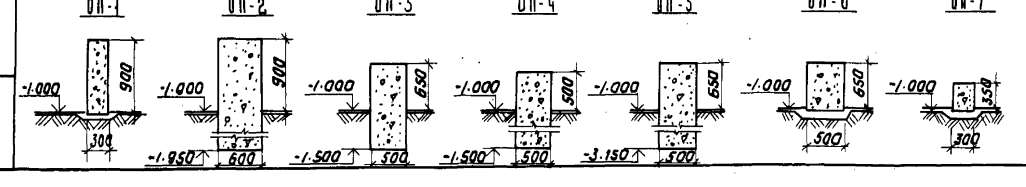

Т.П. 901-3-135 КЖ			
СТАНЦИЯ ОЧИСТКИ ВОДЫ ПОВЕРХНОСТНЫХ ИСТОЧНИКОВ ПРОДЕРЖАНИЕМ ВЗВЕШЕННЫХ ВЕЩЕСТВ ДО 2500 МГ/Л ПРОИЗВОДИТЕЛЬНОСТЬЮ ХОТЫС. М³/СУТКИ С ВИХРЕВЫМ СМЕСИТЕЛЕМ			
Главный корпус	СТАДИЯ	ЛИСТ	ЛИСТОВ
	Р	22	
МАРКИРОВОЧНАЯ СХЕМА ЕМКОСТЕЙ, КАНАЛОВ, ФУНДАМЕНТОВ ПОД ОБОРУДОВАНИЕ И ОПОР В ОСЯХ "А"-"Е", "1"-"9" ОПОРЫ ОП1-ОП7	ЦНИИЭП ИНЖЕНЕРНОГО ОБОРУДОВАНИЯ г. МОСКВА		

ПРОВЕРИЛ	ЛЕВИНА	
СТ. ТЕХН.	МИТРОФАНОВА	
ГИП	ЛЕВИНА	
ГЛ. КОНСТР.	ШАПИРО	
НАЧ. ОТД.	КРАСАВИН	

Привязан

Инв. №

СОГЛАСОВАНО:

ОТД. ВГ	ЗАПЛЕТОХИН
ОТД. СТ	ПЛАТОНОВ

Инв. № подл.	Подпись и дата	Взам. инв.

Схема расположения емкостей, каналов, фундаментов под оборудование в осях „1"–„9"÷„Е"–„Ж"

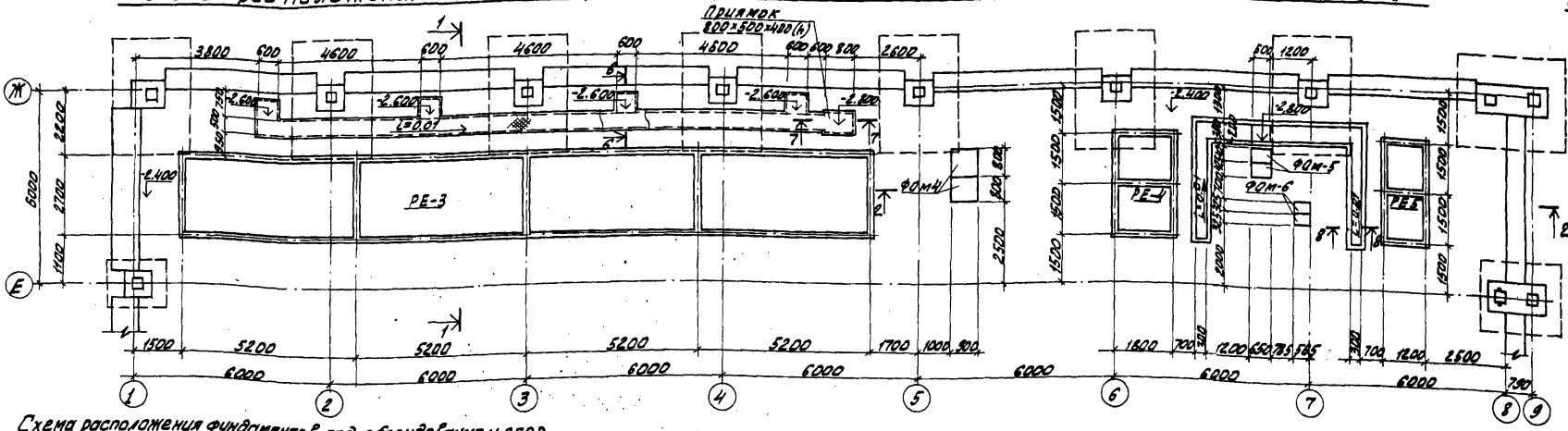

Схема расположения канала в осях „А"–„Б"÷„11"

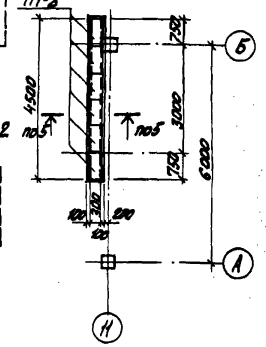

Схема расположения фундаментов под оборудование и опор. в осях „8"–„11"÷„Е"–„В"

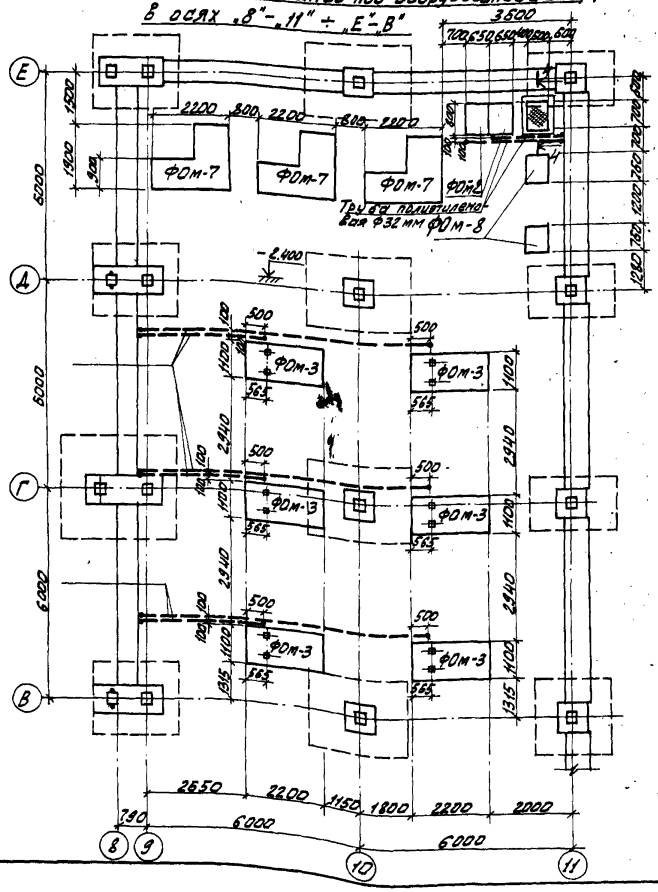

3-3

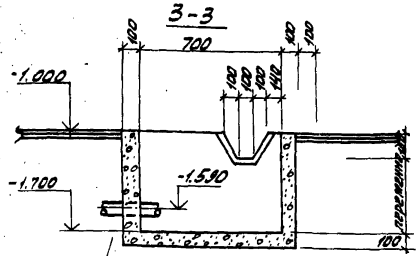

Заложить трубу по технологическим чертежам.

4-4

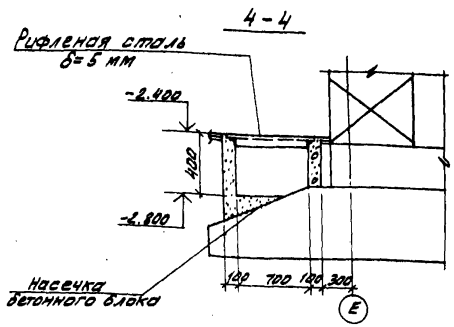

8-8

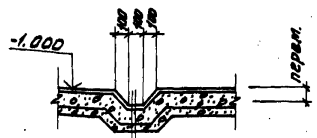

Цемент-песч. р-р М200-20 мм
Подстилающий слой бетона М-200-100 мм.
2 слоя гидроизоляции на битум. мастике-5
Бетонная стяжка М-150-50 мм.
Основание с втрамбованным в него щебнем крупности 40-60

7-7

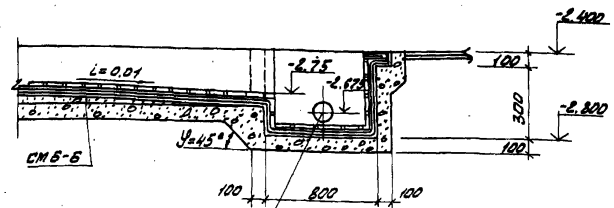

Заложить трубу по технологическим чертежам

1. Канал в осях 1÷5 перекрыть деревянными щитами. Объём древесины – 1.65 м³.

Типовой проект 901-3-135 Альбом I

Т.П. 901-3-135 КЖ			
Станция приемки воды поверхностных источников с содержанием взвешенных веществ до 2500 мг/л производительностью 20 тыс. м³/сутки с выбивным смесителем			
Главный корпус	Стадия	Лист	Листов
	Р	23	
Маркировочная схема емкостей каналов, фундаментов под оборудование в осях 1÷9; „Е"–„Ж"	ЦНИИЭП инженерного оборудования г. Москва		

Пров.	Левина	
Ст. техник	Митрофанов	
Гип	Левина	
Гл. конст.	Пронин	
Нач. отд.	Красавин	

Привязан

Инв №

Согласовано: Отд. ВГ, Отд. СТ, Заплетохин, Платонов

Инв № подл. | Подпись и дата | Взам. инв №

Альбом I

Типовой проект 901-3-135

1-1

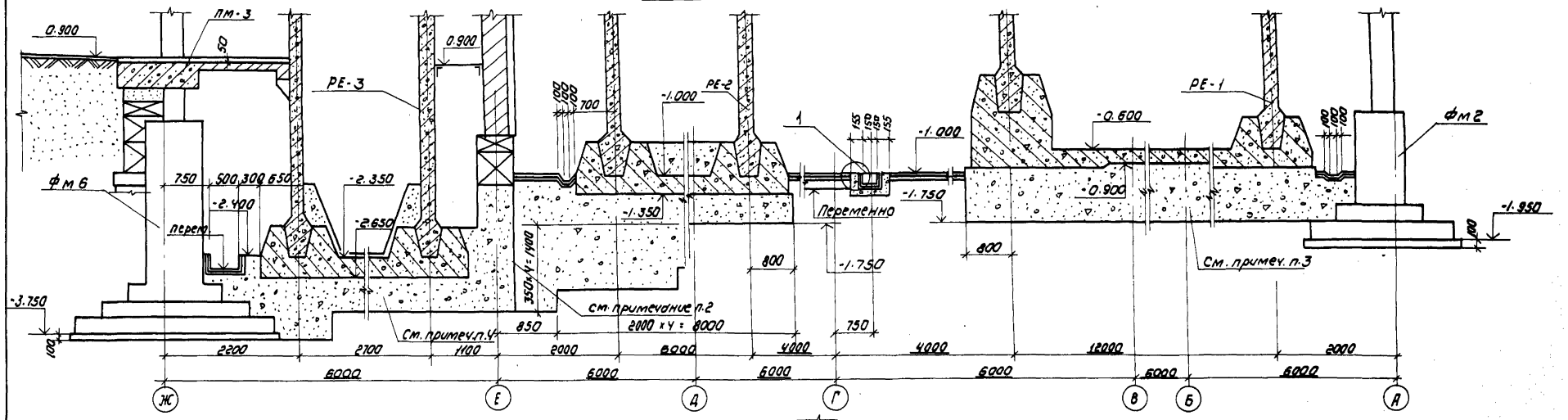

2-2

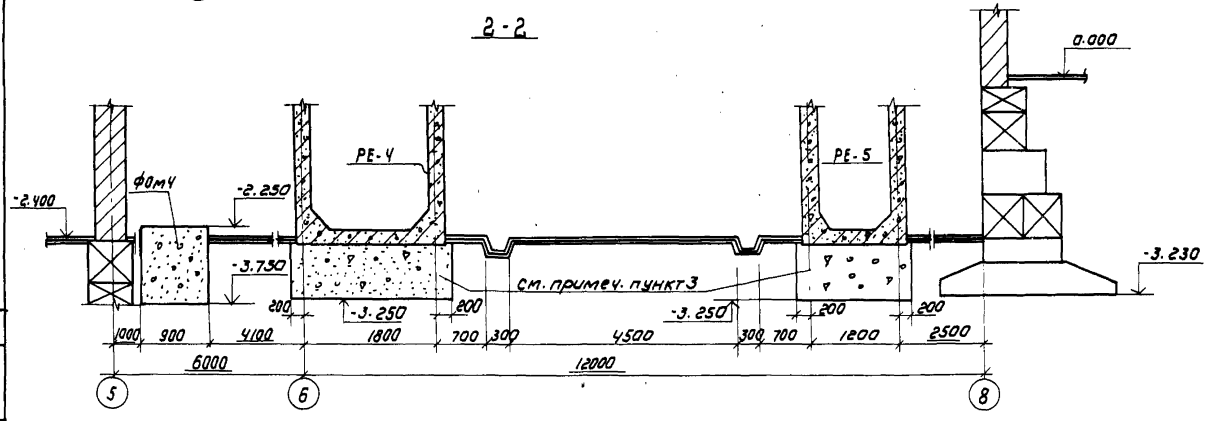

5-5

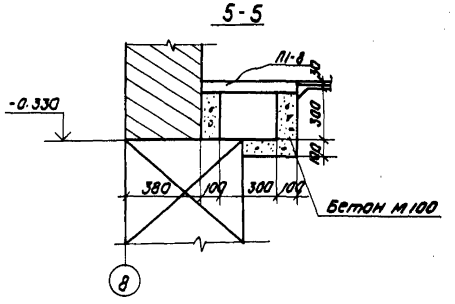

1. Канал вдоль оси „Г" перекрыть деревянными щитами объём древесины - 1.1 м³.
2. Подбетонку под подпорной стенкой по оси „Е" выполнить из бетона М50.
3. Подготовку под емкости РЕ-1, РЕ-2, РЕ-3, РЕ-4, РЕ-5 выполнить из песчано-гравийной смеси, пролитой цементным молоком.
4. Антикоррозионная защита емкостей условно не показана.

Б-Б

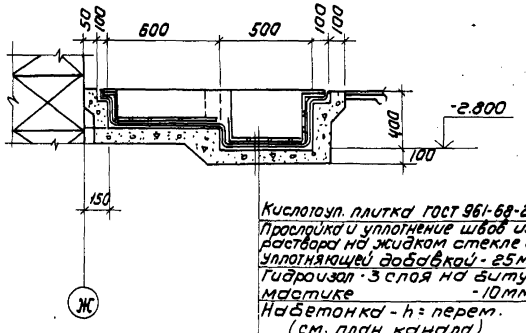

Кислотоуп. плитка ГОСТ 961-68-20мм
Прослойка и уплотнение швов из раствора на жидком стекле с уплотняющей добавкой - 25мм
Гидроизол - 3 слоя на битумной мастике - 10мм
Набетонка - h = перем. (см. план канала)
Подстилающий слой из бетона М100

1

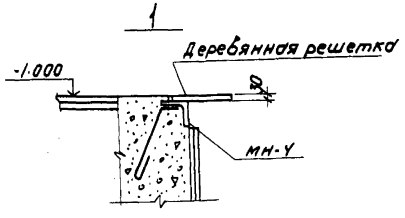

Привязан			
Инв.№	Пров.	Левина	
	Ст. техник	Мигдофанова	
	ГИП	Левина	
	Гл. констр.	Пронин	
	Нач. отд.	Красавин	

Т.П. 901-3-135 КЖ

Станция очистки воды поверхностных источников с содержанием взвешенных веществ до 2500 мг/л производительностью 20 тыс. м³/сутки с вихревым смесителем

Главный корпус	Стадия	Лист	Листов
	Р	24	

Сечения 1-1; 2-2; 6-6; 7-7. Узел 1. Примечания.

ЦНИИЭП инженерного оборудования г. Москва

Согласовано

Инв.№ подл. | Подпись и дата | Взам. инв.№ | Отд. ВГ | Согласовано

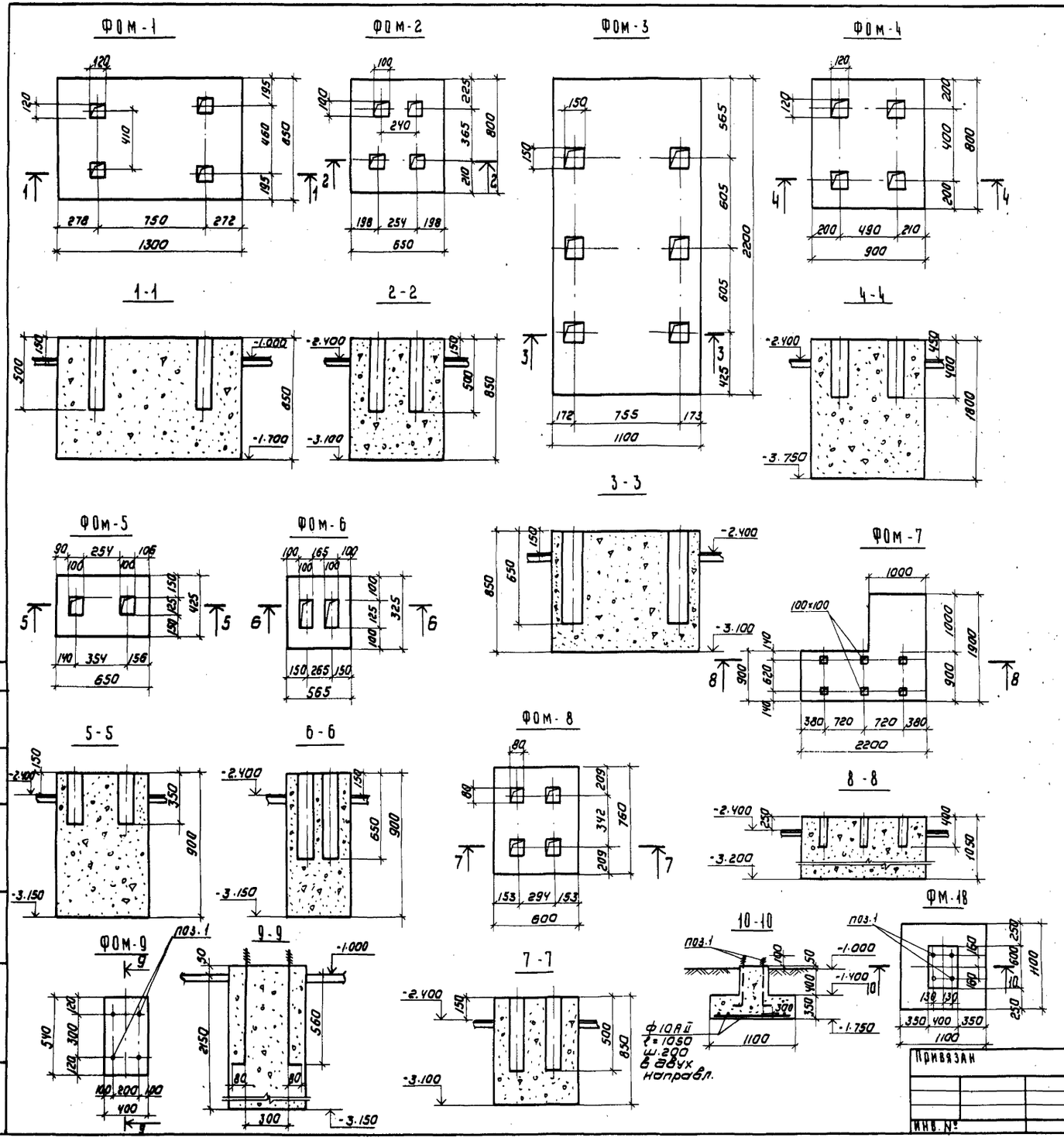

СПЕЦИФИКАЦИЯ ЭЛЕМЕНТОВ К СХЕМАМ, РАСПОЛОЖЕННЫМ НА ЛИСТАХ КЖ-22,23

Марка	Обозначение	Наименование	Кол	Примечание
ФОМ-1	КЖ-25	Фундамент под насосы ВК-18 ус электродвигателями А-2-71-4	2	0.95м³
ФОМ-2	То же	Фундамент под дренажные насосы ВКС1/16 с электродвигателями АОЛ-2-22-4	2	0.45м³
ФОМ-3	"	Фундамент под насосы Д-500-65 с электродвигателями АО2-92-4	6	2.0м³
ФОМ-4	"	Фундамент под насосы Х8/18-Л-28-52 с электродвигателями АО2-31-2	2	1.1м³
ФОМ-5	"	Фундамент под насосы дозаторы коагулянта НД 1000/10 с электродвигателями АО2-31-4	2	0.2м³
ФОМ-6	"	Фундамент под насосы дозаторы полиакриламида НД 160/25	2	0.2м³
ФОМ-7	"	Фундамент под воздуходувки ВК-12 с электродвигателями АО2-82-6	3	4.5м³
ФОМ-8	"	Фундамент под вакуум-насосы КВН-8 с электродвигателями АО2-31-4	2	0.4м³
ФОМ-9	"	Фундамент под вихревой смеситель	4	0,34м³
РЕ-1	КЖ-28 ÷ КЖ-37	Осветлители со взвешенным осадком	1	
РЕ-2	КЖ-38 ÷ КЖ-45	Фильтры	1	
РЕ-3	КЖ-46 ÷ КЖ-50	Растворно-хранилищные баки коагулянта	1	
РЕ-4	КЖ-56 ÷ КЖ-57	Расходные баки коагулянта	1	
РЕ-5	КЖ-58 ÷ КЖ-59	Расходные баки полиакриламида	1	
ОП-1	КЖ-22	Опора под трубопровод	5	0.08м³
ОП-2	То же	То же	5	0.67м³
ОП-3	"	"	2	0.18м³
ОП-4	"	"	1	0.25м³
ОП-5	"	"	1	0.70м³
ОП-6	"	"	1	0.16м³
ОП-7	"	"	12	0.03м³
ФМ-18	КЖ-25	Фундамент под колонну	26	Бетон М200 0.6м³
Ст1	Серия 1.155-1, вып 1	Ступени ЛС9-17	8	0.1т
П1-8	Серия 3.006-2, вып. II-2	Плита канальная П1-8	8	0.04т
Поз.1	ГОСТ 5781-75	Анкер Ф20 ℓ=940	108	2.4кг

1. В спецификации в графе „примечания" дан объем бетона М100 на 1 фундамент и на 1 опору.
2. Фундаменты под оборудование выполнить из бетона М150.

Т.П. 901-3-135 -КЖ

СТАНЦИЯ ОЧИСТКИ ВОДЫ ПОВЕРХНОСТНЫХ ИСТОЧНИКОВ С СОДЕРЖАНИЕМ ВЗВЕШЕННЫХ ВЕЩЕСТВ ДО 2500 МГ/Л ПРОИЗВОДИТЕЛЬНОСТЬЮ 20 ТЫС. М³/СУТКИ С ВИХРЕВЫМ СМЕСИТЕЛЕМ

Главный корпус

Стадия	Лист	Листов
Р	25	

ФУНДАМЕНТЫ ПОД ОБОРУДОВАНИЕ ФОМ-1 ÷ ФОМ-9; ФУНДАМЕНТ ФМ-18. СПЕЦИФИКАЦИЯ

ЦНИИЭП ИНЖЕНЕРНОГО ОБОРУДОВАНИЯ г. МОСКВА

Проверил	Левина	
Ст. техник	Митрофанова	
Гип	Левина	
Гл. констр.	Пронин	
Нач. отд.	Красавин	

Привязан

Инв. №

Типовой проект 901-3-135 Альбом I

Согласовано: Отд. ОТ, Заплетохин

Инв. № подл. | Подпись и дата | Взам. инв.

Типовой проект 901-3-135 Альбом I

Маркировочная схема приямков и каналов в помещении КТП.

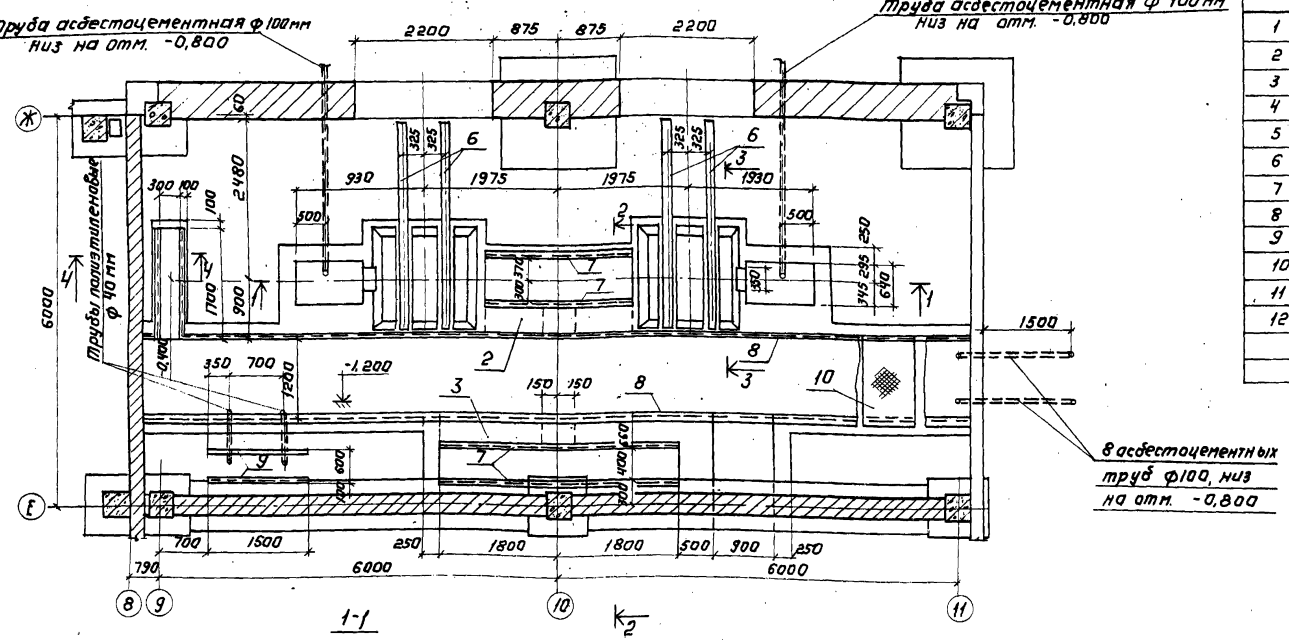

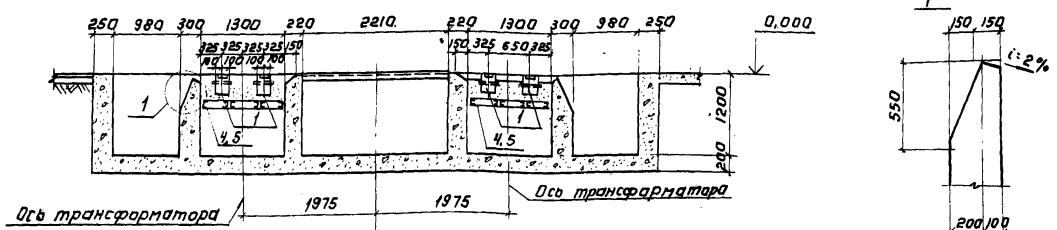

2-2

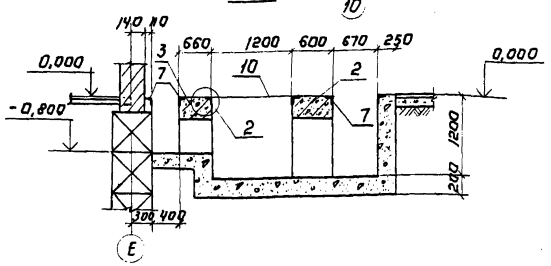

1

2

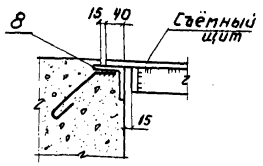

Спецификация элементов к маркировочной схеме, расположенной на листе.

Марка	Обозначение	Наименование	Кол.	Примечание
1	КЖ-27	Балка Бм1	4	
2	То же	Балка Бм-2	1	
3	"	Балка Бм-3	1	
4	КЖ-95	Решетка Рм1	4	23,5 кг
5	То же	Решетка Рм2	2	26,2 кг
6	КЖ-96	Закладная деталь Мн-2	4	22,3 кг
7	"	То же Мн-3	11,42 п.м	5,41 кг/п.м
8	"	" Мн-4	24,6 п.м	24,8 кг/п.м
9	"	" Мн-5	2	2,6 кг
10	КЖ-95	Съемный щит Щ1	16	53,8 кг
11	КЖ-96	Закладная деталь Мн-6	4	10,2 кг
12	"	То же Мн-7	30	3,6 кг

Расчетные схемы балок

Марка балки	Схема нагружения	Расчетные нагрузки q[тс/пог.м]	P[тс]
Бм-1	1550	0,9	—
Бм-2	2930	0,3	—
Бм-3	3850	0,3	—

СОГЛАСОВАНО:
ГИП Левина А.А.
Инв.№ подл. | Подпись и дата | Взам. инв.№

Привязан:
Инв. №

Провер.	Левина	
Ст. инж.	Макарищева	
ГИП	Левина	
Гл. конс.	Пронин	
Нач. отд.	Красавин	

ТП 901-3-135 КЖ

Станция вынесена вниз поверхностных источников с содержанием вредных веществ до 200 мг/м³ при производительности 40 тыс. м³/сутки с вакуумными смесителем

Стадия	Лист	Листов
Р	26	

Главный корпус

Каналы и приямки в помещении КТП. Разрезы 1-1; 2-2. Узлы 1, 2.

ЦНИИЭП инженерного оборудования г. Москва

Типовой проект 901-3-135 Альбом I

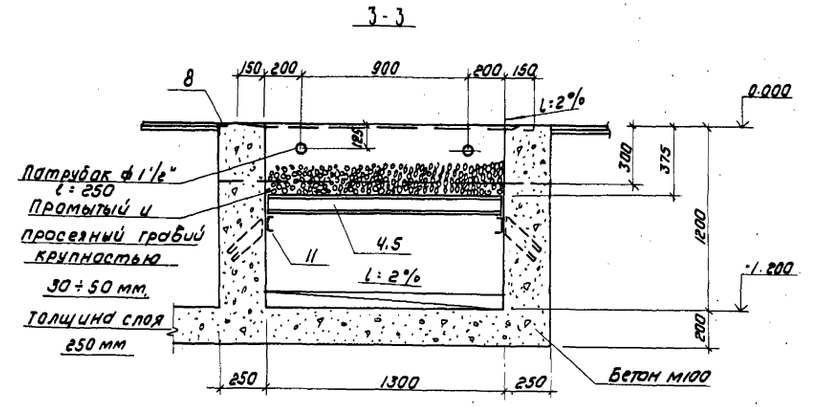

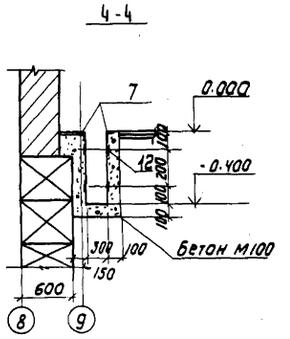

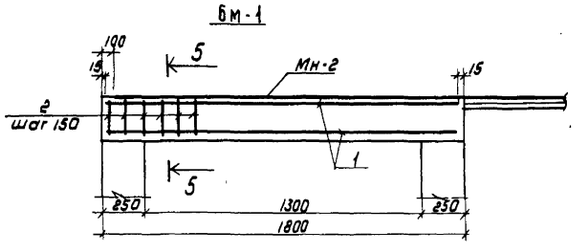

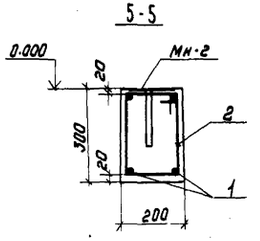

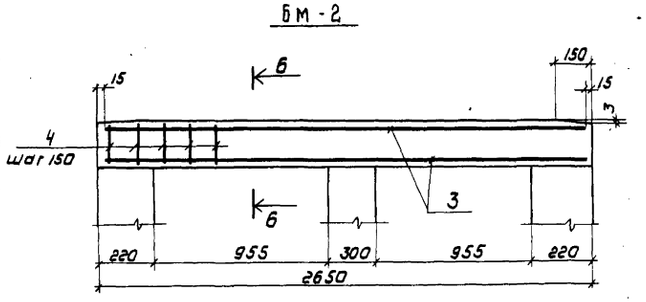

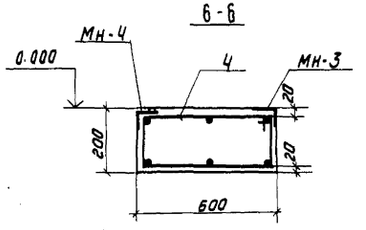

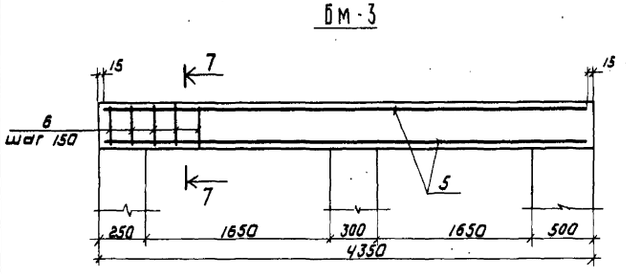

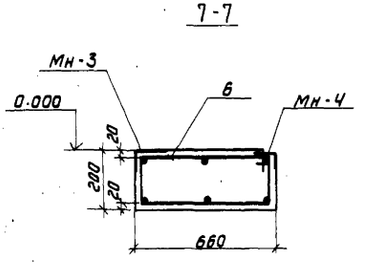

Спецификация элементов монолитной конструкции

Формат	Зона	Поз.	Обозначение	Наименование	Кол	Примечание
				Монолитные железобетонные элементы		
			Балка Бм-1			
			КЖ-27	Отдельные стержни (1, 2)	комплект	
				Бетон М100	0.11м³	
			Балка Бм-2			
			КЖ-27	Отдельные стержни (3, 4)	комплект	
				Бетон М100	0,38м³	
			Балка Бм-3			
			КЖ-27	Отдельные стержни (5, 6)	комплект	
				Бетон М100	0.52м³	

Выборка стали на один элемент, кг

Марка эл-та	Арматурные изделия								Всего
	Арматурная сталь ГОСТ 5781-75								
	Класс А-III				Класс А-I				
	ø мм			Итого	ø мм			Итого	
	16	8	6		6				
Бм-1	11.2			11,2	2,9			2,9	14.1
Бм-2		6,3		6,3	2,9			2,9	9.1
Бм-3		10,4		10,4	11.0			11.0	21.4

Ведомость стержней на один элемент.

Марка эл-та	Поз.	Эскиз или сечение	ø мм	Длина мм	Кол
Бм-1	1	1770	16А III	1770	4
	2	230; 260 160 340	6А I	990	13
Бм-2	3	2620	8А III	2620	6
	4	650; 160 570 240	6А I	1620	18
Бм-3	5	4330	8А III	4330	6
	6	710; 160 630 240	6А I	1740	29

Т.П. 901-3-135 КЖ

Станция очистки воды поверхностных источников с содержанием взвешенных веществ до 2500 мг/л производительностью 20 тыс м³/сутки с вихревым смесителем

Привязан	Проверил	Левина	Главный корпус	Стадия	Лист	Листов
	Ст. инж	Макарищева		Р	27	
	Гип	Левина	Каналы и приямки в помещении КТП. Разрезы 3-3; 4-4. Спецификации	ЦНИИЭП инженерного оборудования г. Москва		
	Гл. констр	Пронин				
Инв №	Нач. отд	Красавин				

Согласовано: Отд. АД Троицкий

Инв № подл. | Подпись и дата | Взам. инв №

Типовой проект 901-3-135 Альбом I

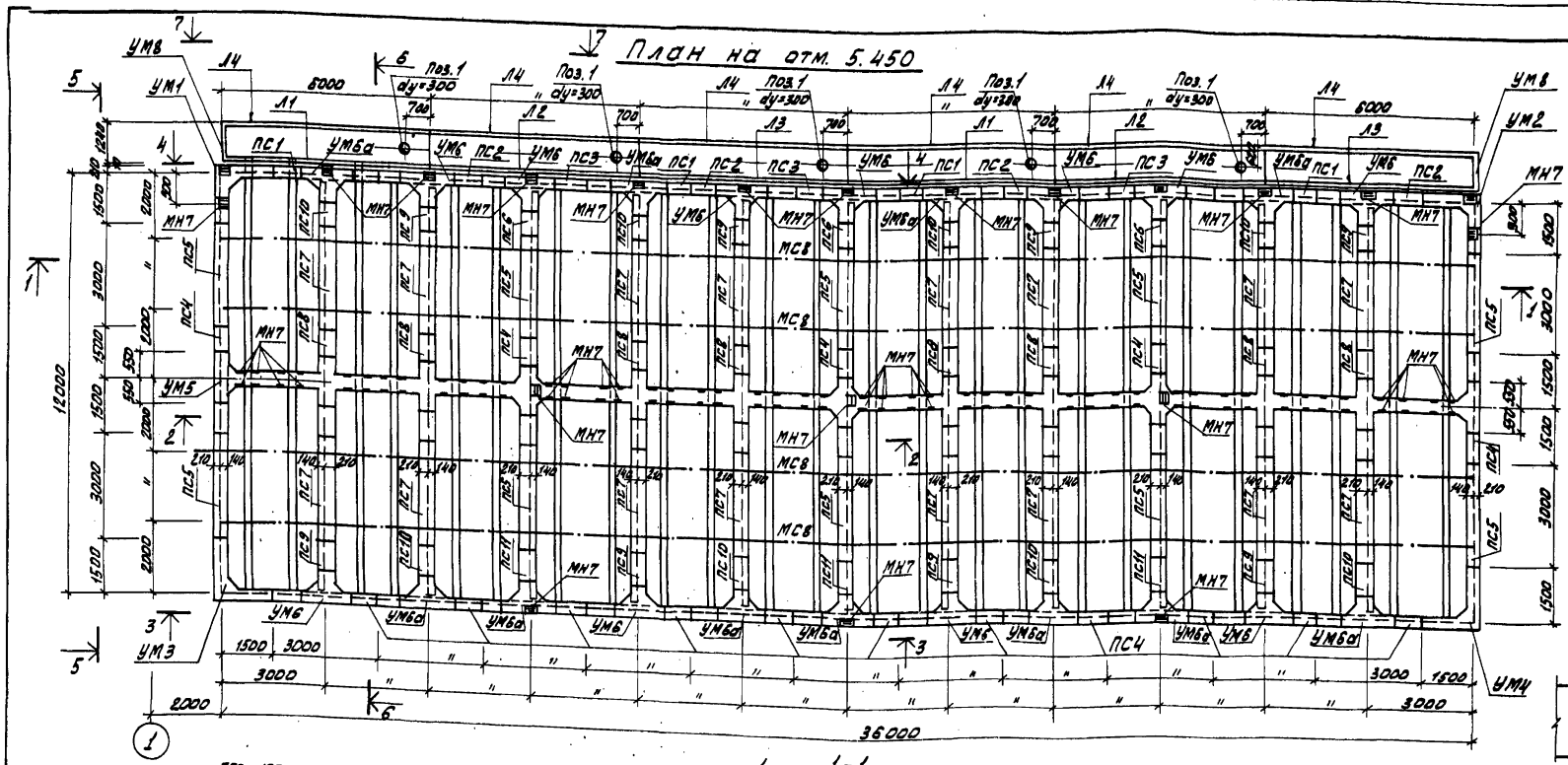
План на отм. 5.450

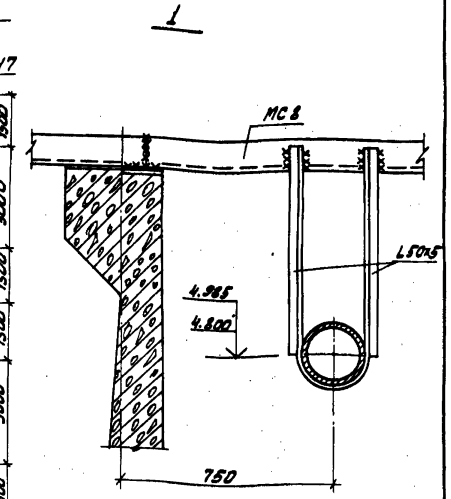

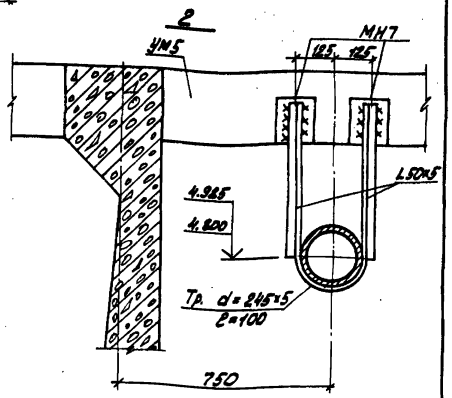

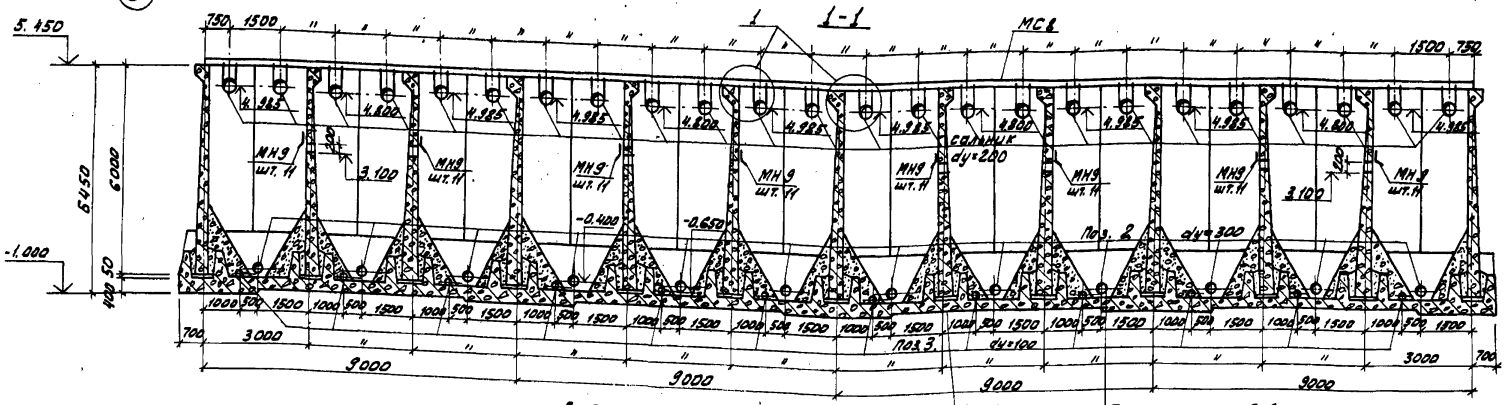
1-1

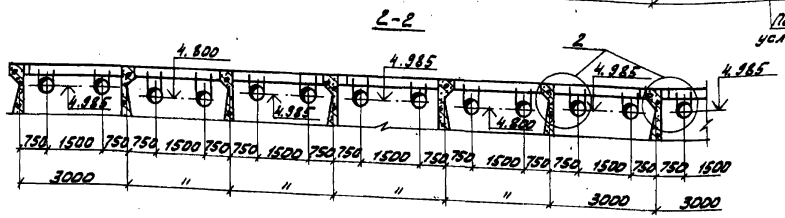
2-2

1. Трубы d=245×5 ℓ=100 по ГОСТ 10704-76* Вес 1 пм. 29,6 кг - 96 штук.
2. Общая длина L 50×5 по ГОСТ 8509-72 Вес 1 пм. 3.77 кг - 210 пм.
Уголок 50×5 для подвески труб гнуть по диаметру трубы. На участке соприкосновения уголка с трубой наружную полку уголка срезать. Трубу приварить к оставшейся полке уголка швом h=4 мм.

3. Чертеж металлических площадок по ёмкости РЕ-1см. на листе КЖ-77.

Пров	Левина		
Ст инж.	Петровнина		
Рук. груп	Письман		
Гип	Левина		
Гл. констр	Шапиро		
Нач. отд.	Красавин		

ТП 901-3-135 КЖ

Главный корпус

Стадия	Лист	Листов
Р	28	

Осветители со взвешенным осадком (РЕ1) План на отм. 5.450. Разрезы 1-1, 2-2. Детали 1 и 2.

ЦНИИЭП инженерного оборудования г. Москва

Инв. № подл. | Подпись и дата | Взам. инв. №

Согласовано: Отд. ВГ | Заметочкин

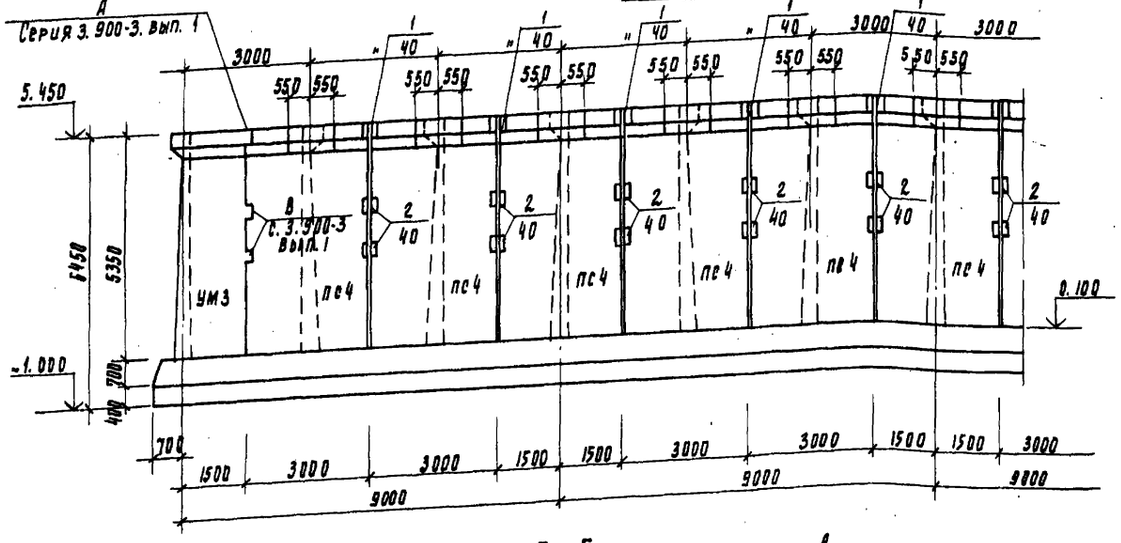

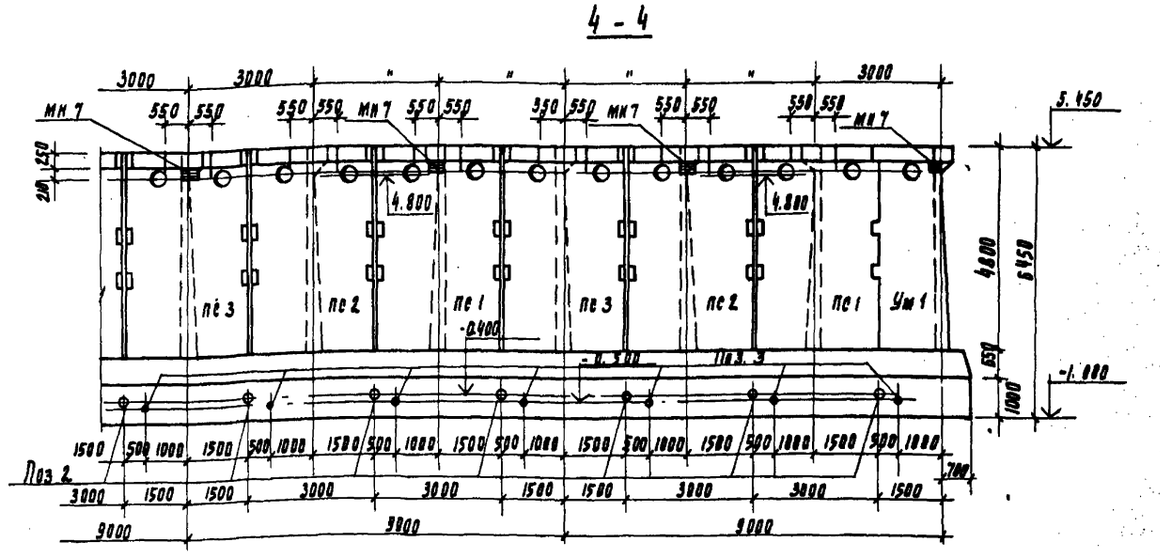

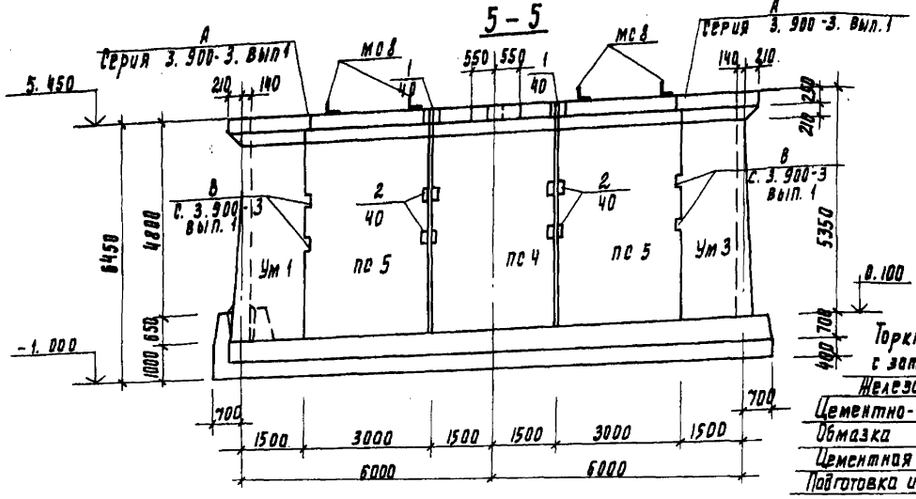

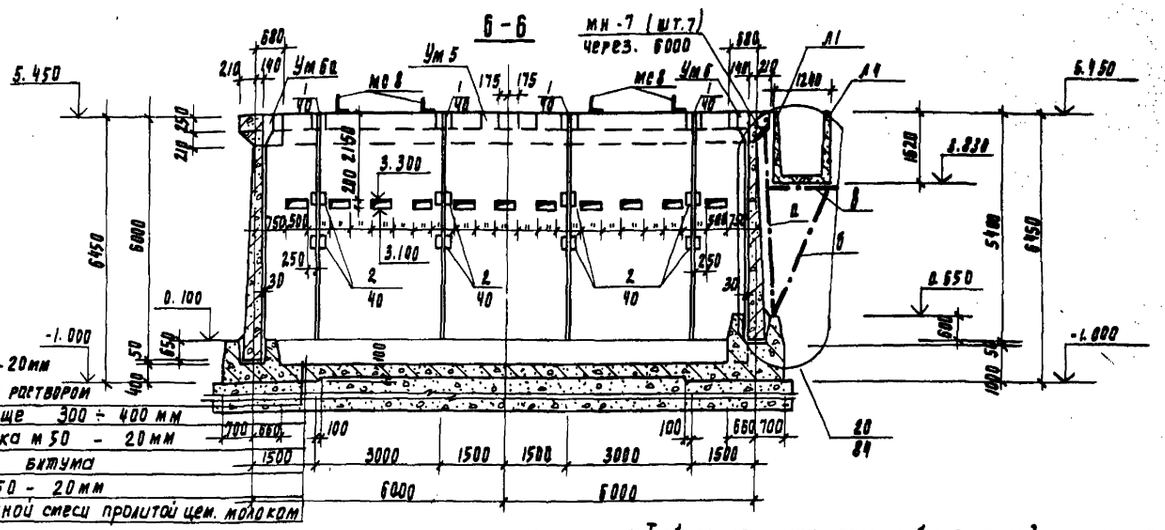

Торкрет штукатурка - 20мм с затиркой цементным раствором
Железобетонное днище 300 ÷ 400 мм
Цементно-песчаная стяжка м 50 - 20 мм
Обмазка двумя слоями битума
Цементная стяжка м 50 - 20 мм
Подготовка из песчано-гравийной смеси пролитой цем. молоком

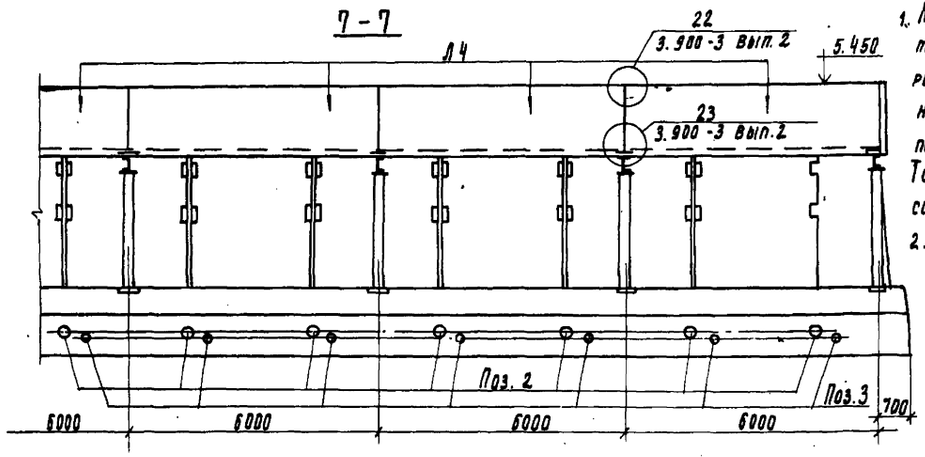

1. Монолитные участки стен изнутри торкретируются на толщину 20мм с последующей затиркой цементным раствором, снаружи монолитные участки затираются цементным раствором. Вся емкость снаружи окрашивается поливинплацетатной краской ВА-27.
Торкретирование производится цементно-песчаным раствором состава 1:2.
2. Установку стеновых панелей производить с тщательной выверкой горизонтальных и вертикальных осей.
3. Т-образные стыки стен - гибкие в виде шпонки, заполняемые тиоколовым герметиком гидром II по узлу 24 и в соответствии с „рекомендациями по проектированию железобетонных емкостных сооружений с полносборными стенами с применением тиоколовых герметиков" серий 3.900-3 вып. 2

Типовой проект 901-3-135 Альбом I

Согласовано: Отд. ВГ, Заметкин

Инв. № подл. | Подпись и дата | Взам. инв. №

Пров.	Левина		
Ст. инж.	Петровина		
Рук. гр.	Письман		
ГИП	Левина		
Гл. констр.	Шапиро		
Нач. отд.	Красавин		

ТП 901-3-135 КМ

Станция очистки воды поверхностных источников с содержанием взвешенных веществ до 2500 мг/л производительностью 20 тыс. м3/сутки с вихревым смесителем

Главный корпус

Стадия	Лист	Листов
Р	29.	

Осветлители со взвешенным осадком (РЕ1)
Разрезы 3-3 ÷ 7-7

ЦНИИЭП инженерного оборудования г. Москва

Типовой проект 901-3-135 — Альбом I

Согласовано

Инв. № подл. | Подпись и дата | Взам. инв. №

УМ 1; УМ 2

План обвязки

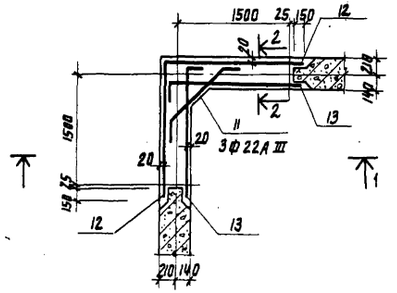

МН 7 для УМ 1
МН 7 для УМ 2 (зеркально)

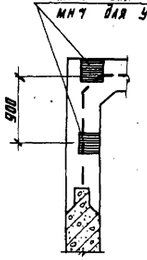

УМ 3; УМ 4

План обвязки

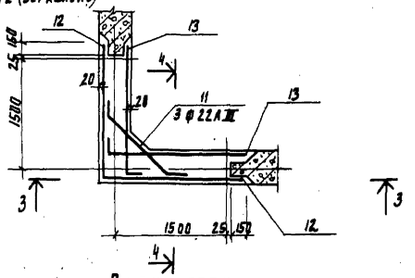

УМ 5

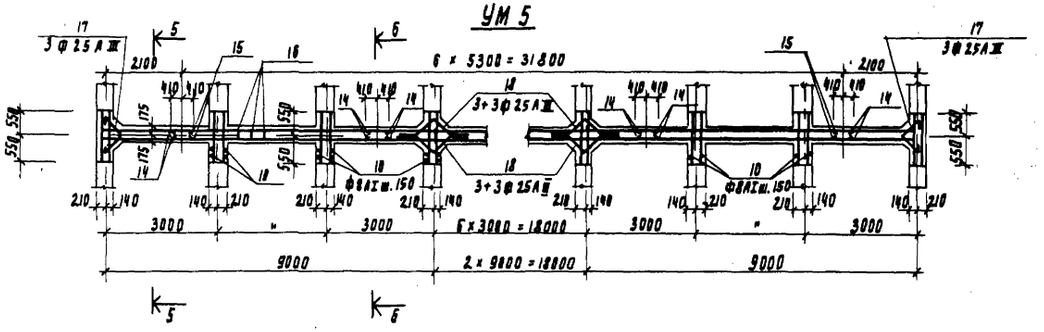

План стен

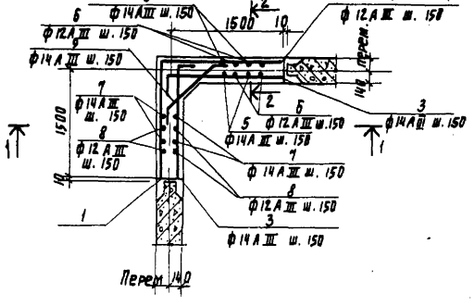

План стен

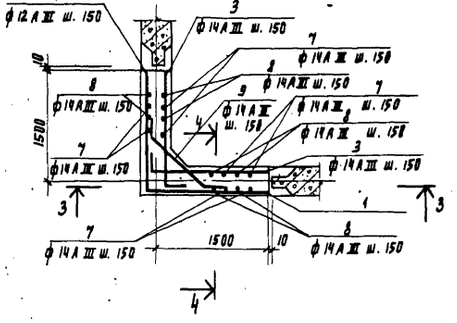

5-5

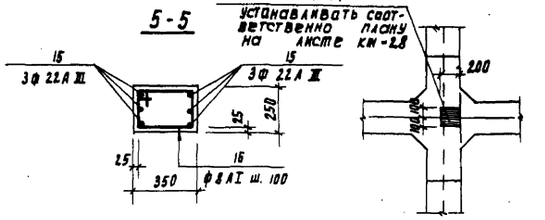

6-6

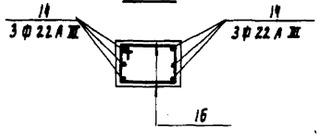

УМ 6 (УМ 6а зеркально УМ 6)

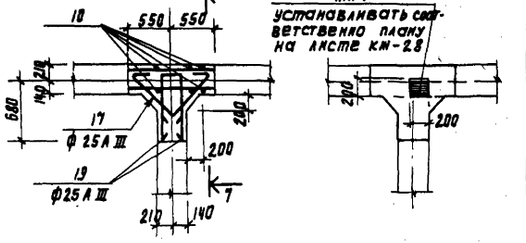

7-7

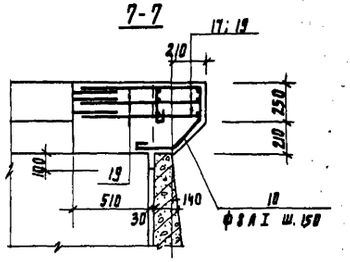

1-1

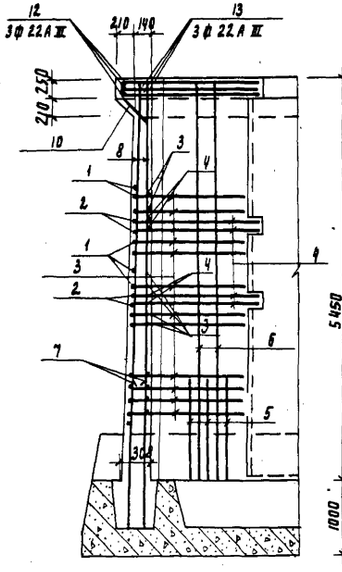

2-2

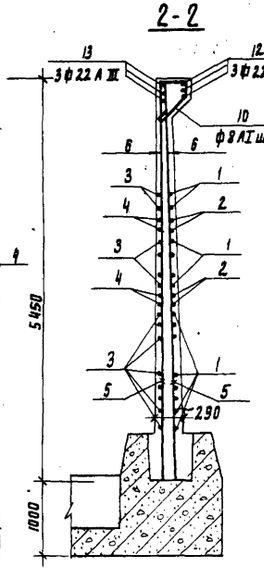

3-3

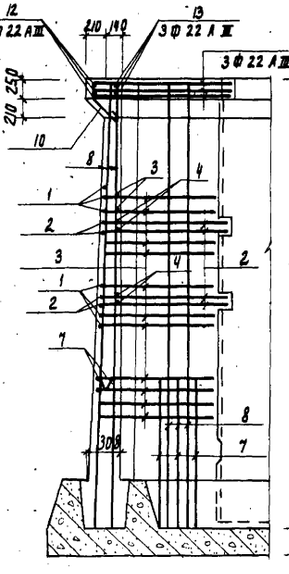

4-4

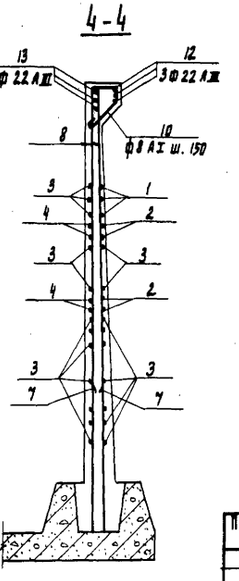

1. Закладные элементы см. на листах КМ-28, 29
2. Защитный слой бетона до арматуры – 10мм.

Привязан				Т.П. 901-3-135 КМ-	
	Гл. инж.	Петрянина		Склады чистых водопроводных материалов с содержанием взвешенных веществ до 2500 мг/л производительностью 3х16, м³/сутки с вихревым смесителем	
	Рук. гр.	Литман			
	ГИП	Левина		Главный корпус	Стадия: Р; Лист: 30; Листов:
Инв. №	Н.контр.	Пронин		Обветантенн со взвешенным осадком. (РЕ1)	ЦНИИЭП инженерного оборудования г. Москва
	Нач. отд.	Красавин		Монолитные участки Ум 1 ÷ Ум 6	

Типовой проект 901-3-135 Альбом I

Ум7

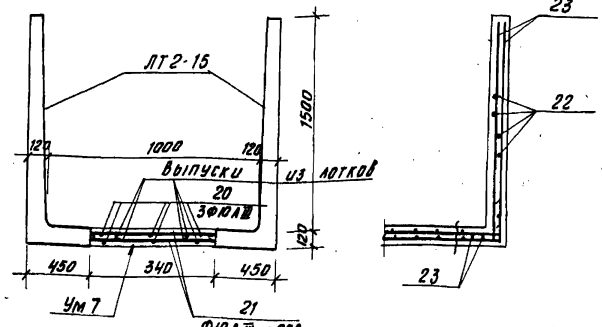

8-8

Ум8

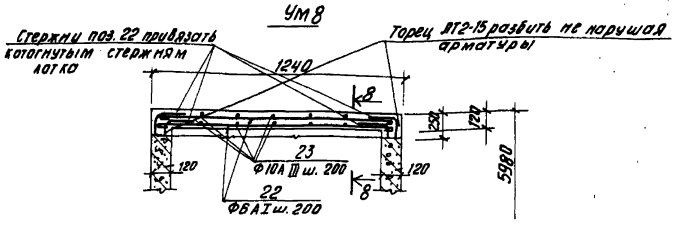

Ведомость стержней на один элемент

Марка эл-та	Поз.	Эскиз или сечение	Ф мм	Длина мм	Кол.
Ум1 Ум2	1	от 1480 до 1660	12А III	3040	33
	2	1700	12А III	3400	4
	3	400 1480	14А III	1880	60
	4	400 1630	16А III	2030	8
	5		14А III	1800	19
	6		12А III	5400	19
	7		14А III	2000	20
	8		12А III	6020	20
	9	500 от 10 до 209 от 1480 до 1660 400 400 310	14А III	1500	44
	10	230 400 450 630 380	8АI	1700	22
	11	1040 750 380	22А III	1800	3
	12	1830 1830	22А III	3660	3
	13	300 1810	22А III	2110	6
Ум3 Ум4	1	См. выше	12А III	Ср. 3040	30
	2	То же	12А III	3400	4
	3	"	14А III	1880	60
		см. продолжение			

Ведомость стержней на один элемент

Марка эл-та	Поз.	Эскиз или сечение	Ф мм	Длина мм	Кол.
Ум3 Ум4	4	См. выше	16А III	2030	8
	7	То же	14А III	2000	40
	8	"	12А III	6020	40
	9	"	14А III	1500	44
	10	"	8АI	1700	22
	11	"	22А III	1800	3
	12	"	22А III	3660	3
	13	"	22А III	2110	6
Ум5	14		22А III	6120	36
	15	460 2700	22А III	3150	12
	16	300 300 200 400 560 840 620 240 230 250	8АI	1200	204
	17		25А III	2180	6
	18	560 600 840 840 620 600	25А III	2880	18
	10	См. выше	8АI	1700	104
Ум6 Ум6а	10	См. выше	8АI	1700	8
	17	То же	25А III	2180	3
	19	290 830 830	25А III	1950	3
Ум7	20	5970	10А III	5970	3
	21		10А III	320	60
Ум8	22	1200	6АI	1300	16
	23	1600 100	10А III	1700	10

Спецификация элементов монолитной конструкции

Формат	Зона	Поз.	Обозначение	Наименование	Кол.	Примечание
				Ум1; Ум2		
				Сборочные единицы		
		1÷13	КЖ-31	Отдельные стержни	комплект	
			Материалы:	Бетон марки 200		4.0 м³
				Ум3; Ум4		
				Сборочные единицы		
		1÷4, 7÷13	КЖ-31	Отдельные стержни	комплект	
			Материалы:	Бетон марки 200		4.3
				Ум5		
				Сборочные единицы		
		14÷16	КЖ-31	Отдельные стержни	комплект	
			Материалы:	Бетон марки 200		4.6 м³
				Ум6; Ум6а		
				Сборочные единицы		
		18,17, 19	КЖ-31	Отдельные стержни	комплект	
			Материалы:	Бетон марки 200		0.25 м³
				Ум7; Ум8		
				Сборочные единицы		0.23 м³ Ум7; 0.2 м³ Ум8
		20÷21 для Ум7; 22÷23 для Ум8	КЖ-31	Отдельные стержни	комплект	
			Материалы:	Бетон марки 200		

Выборка стали на один элемент, кг

Марка эл-та	Арматурные изделия: Арматурная сталь ГОСТ 5781-75; 5.1459-72*											Всего
	Класс А-I, Ф мм			Итого	Класс А-III, Ф, мм						Итого	
	6	8			10	12	14	22	25			
Ум1; Ум2		14.8		14.8		303.8	325.7	86.7			716.2	731.0
Ум3; Ум4		14.8		14.8		318.4	332.8	86.7			737.9	752.7
Ум5		166.5		166.5				622.2	249.9		872.1	1038.6
Ум6; Ум6а		5.4		5.4					47.7		47.7	53.1
Ум7		—		—	23.7						23.7	23.7
Ум8	4.6	—		4.6	10.5						10.5	15.10

Выборка закладных элементов монолитных участков дана на листе КЖ-32

Привязан

Инв. №

Ст. инж.	Петровнина	
Рук. гр.	Письман	
ГИП	Левина	
Гл. констр.	Громин	
Нач. отд.	Красавин	

ТП 901-3-135 КЖ

Станция очистки воды поверхностных источников с содержанием взвешенных веществ до 2500 мг/л производительностью 20 тыс. м³/сутки с вихревым смесителем

Главный корпус

Осветлители со взвешенным осадком (ре 1)

Монолитные участки Ум7, Ум8. Спецификация и выборки стали

Стадия	Лист	Листов
Р	31	

ЦНИИЭП инженерного оборудования г. Москва

Согласовано

Инв. № подл. | Подпись и дата | Взам. инв. №

Типовой проект 901-3-135 Альбом I

План днища

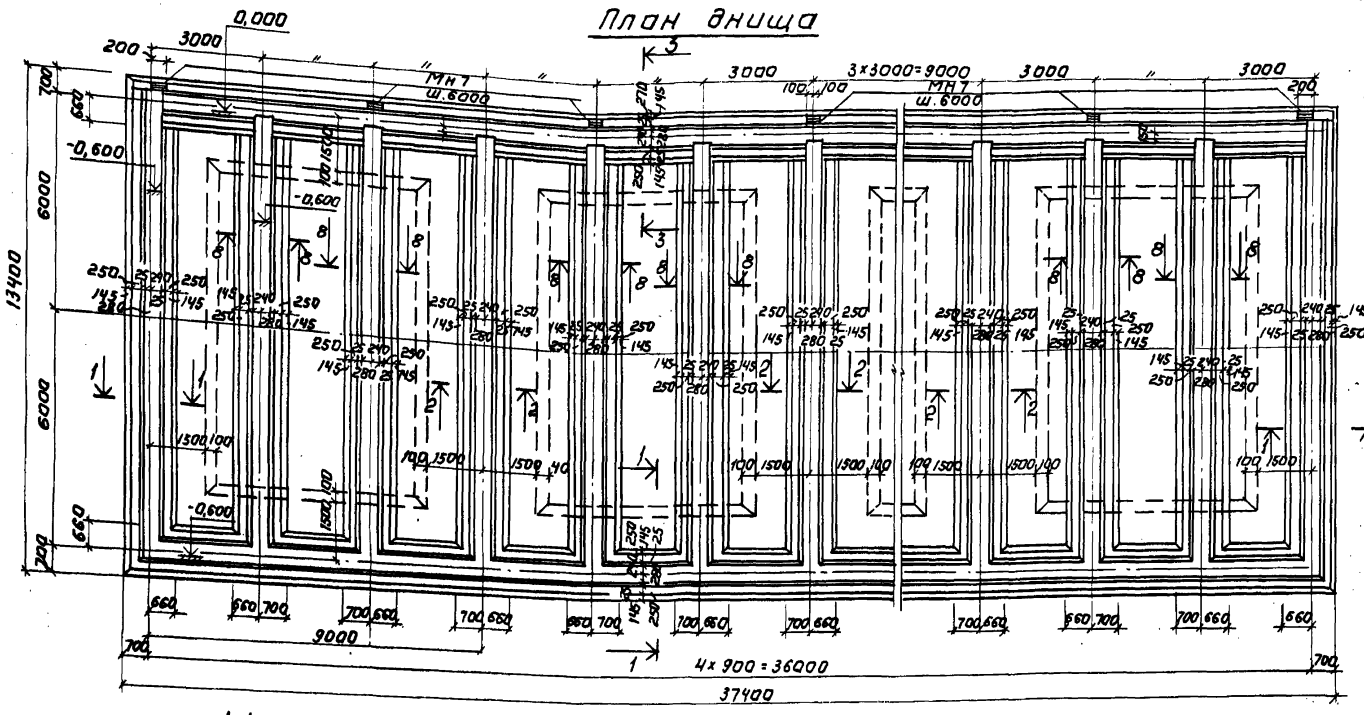

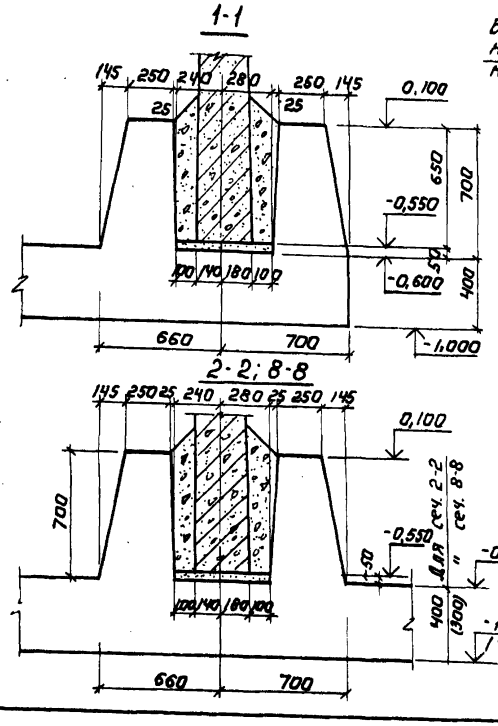

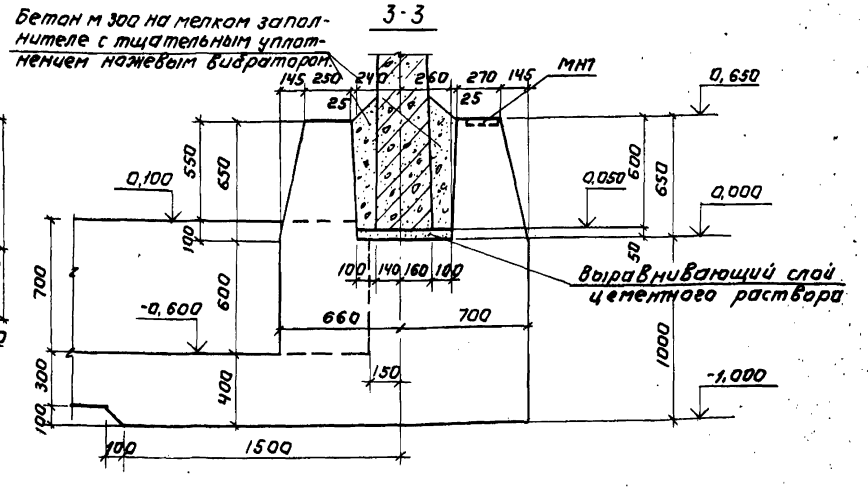

В спецификации элементов количество закладных элементов дано для всех монолитных конструктивных элементов емкости.

Спецификация элементов к схемам, расположенным на листах КЖ-28, 29, 32.

Марка	Обозначение	Наименование	Кол.	Примечание Масса
пс1	Серия 3.900-3. Вып.4 КЖ-51	Панель стеновая пс1-54-Б1а	4	9,65т
пс2	То же	То же пс1-54-Б1б	4	9,65т
пс3	"	" пс1-54-Б1в	3	9,65т
пс4	"	" пс1-60-Б1а	17	10,78т
пс5	"	" пс1-60-Б1б	10	10,78т
пс6	"	" пс1-60-Б1в.	3	5,3т
пс7	"	" пс1-60-Б1г	16	10,78т
пс8	"	" пс1-60-Б1д	8	10,78т
пс9	"	" пс1-60-Б1е	8	5,3т
пс10	"	" пс1-60-Б1ж	8	5,3т
пс11	"	" пс1-60-Б1и	3	5,3т
УМ1, УМ2	КЖ-30	Участок монолитный УМ1, УМ2	1+1	
УМ3, УМ4	То же	То же УМ3; УМ4	1+1	
УМ5	"	" УМ5	1	
УМ6, УМ6а	"	" УМ6; УМ6а	11+11	
УМ7	КЖ-31	" УМ7	6	
УМ8	То же	" УМ8	2	
Узел 1	КЖ-40	Узел 1 стыка панелей • 6Ф22А III (ℓ=300)	408	0,9кг
Узел 2	То же	Узел 2 То же • 4Ф16А III (ℓ=250)	544	0,4кг
Поз.1	Серия 3.901-5	Сальник dy=300, ℓ=200	5	23,2кг
Поз.2	То же	То же dy=300; ℓ=800	24	68,3кг
Поз.3	"	" dy=100; ℓ=800	24	9,1кг
Л1	Серия 3.900-3, Вып.8 ч 1 и 2	Лотковый элемент ЛТ2-15в	2	3,05т
Л2	То же	То же ЛТ2-15г	2	3,05т
Л3	"	" ЛТ2-15д	2	3,05т
Л4	"	" ЛТ2-15е	6	3,05т
МН7	КЖ-96	Закладной элемент МН7	134	3,6кг
МН9	То же	То же МН9	88	5,5кг
МС8	КЖ-28	Стальной элемент подвески труб МС8	пм 144	1пм 7,53кг
а	КЖ-29	Стальные элементы опоры под лоток Л42С16(ЭС)	7	131,0кг
б	То же	То же 2С14(ЭС)	7	110,0кг
в	"	" С16	7	18,3кг

ТП 901-3-135 КЖ

Станция очистки воды поверхностных источников с содержанием взвешенных веществ до 2500 мг/л производительностью 20 тыс. м³ сутки с вихревым смесителем

Главный корпус

Стадия	Лист	Листов
Р	32	

Осветлители со взвешенным осадком (РЕ1). План днища. Сечения 1-1 ÷ 4-4. Спецификация элементов.

ЦНИИЭП инженерного оборудования г. Москва

Ст. инж.	Петровнина	
Рук. гр.	Письман	
Гип	Левина	
Гл. констр.	Шапиро	
Нач. отд.	Красавин	

Привязан:

Инв. №

Согласовано

Инв. № подл. | Подпись и дата | Взам. инв. №

Альбом I

Типовой проект 901-3-135

План раскладки каркасов

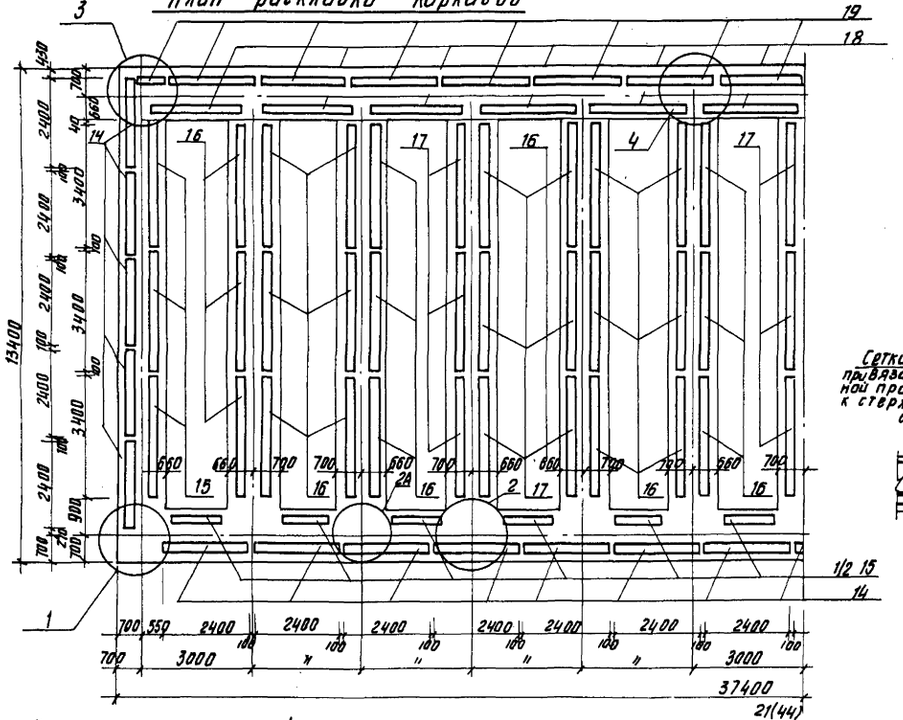

1-1

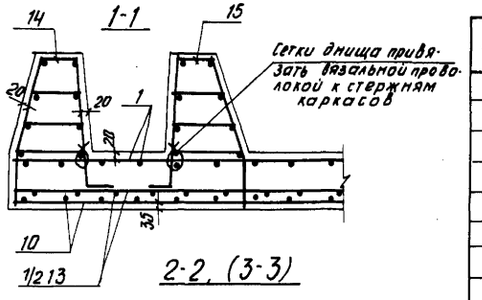

2-2, (3-3)

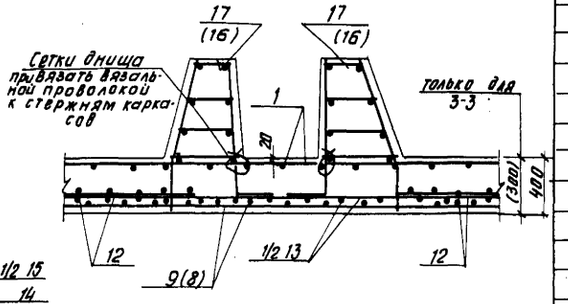

4-4

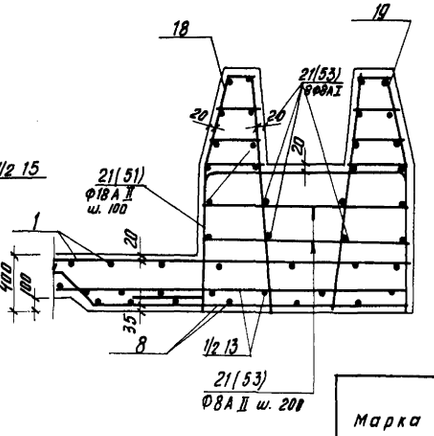

Спецификация марок арматурных изделий

Марка	Обозначение	Наименование	Кол.	Примечание
1	КЖ-36	Сетка С1	33	
2	То же	То же С2	5	
3	"	" С3	4	
4	"	" С4	12	
5	"	" С5	12	
6	"	" С6	6	
7	"	" С7	6	
8	"	" С8	154	пог. м
9	"	" С9	15,4	пог. м
10	"	" С10	16,4	пог. м
11	"	" С11	15,4	пог. м
12	"	" С12	15,4	пог. м
13	"	" С13	78,8	пог. м
14	"	Каркас КП-1	24	
15	"	То же КП-2	12	
16	КЖ-37	" КП-3	48	
17	КЖ-36	" КП-4	18	
18	КЖ-37	" КП-5	12	
19	То же	" КП-6	15	
20	КЖ-36	" КП-7	84	
21		Отдельные стержни комп.		
		Материал		
		Бетон М200		295м3
		МРЗ-50; 84		

Выборка стали на один

Марка эл-та	Арматурные изделия													Всего
	Арматурная сталь ГОСТ 5781-75													
	класс А I					класс А II								
	ф мм				Итого	ф мм							Итого	
	6	8				8	10	12	14	16	18	20	22	25		
Монолитное днище РЕ1	312.6	1554.1			1866.7	218.0	5919.0	883.6	3301.0	4215.0	6623.9	6833.0	14104.0	13435.3	42832.8	44699.5

Привязан	Пров.	Левина	
	Ст. инж.	Макарищев	
	Рук. гр.	Письман	
Инв. №	ГИП	Левина	
	Гл. констр.	Шапиро	
	Нач. отд.	Красавин	

ТП 901-3-135 КЖ

Станция очистки воды поверхностных источников с содержанием взвешенных веществ до 2500 мг/л производительностью 20 тыс. м³/сутки с вихревым смесителем

Главный корпус — Стадия Р, Лист 33, Листов

Осветлители со взвешенным осадком (РЕ-1)
Армирование днища

ЦНИИЭП инженерного оборудования г. Москва

Согласовано

Инв. № подл. | Подпись и дата | Взам. инв. №

Типовой проект 901-3-135 Альбом I

План раскладки верхних сеток

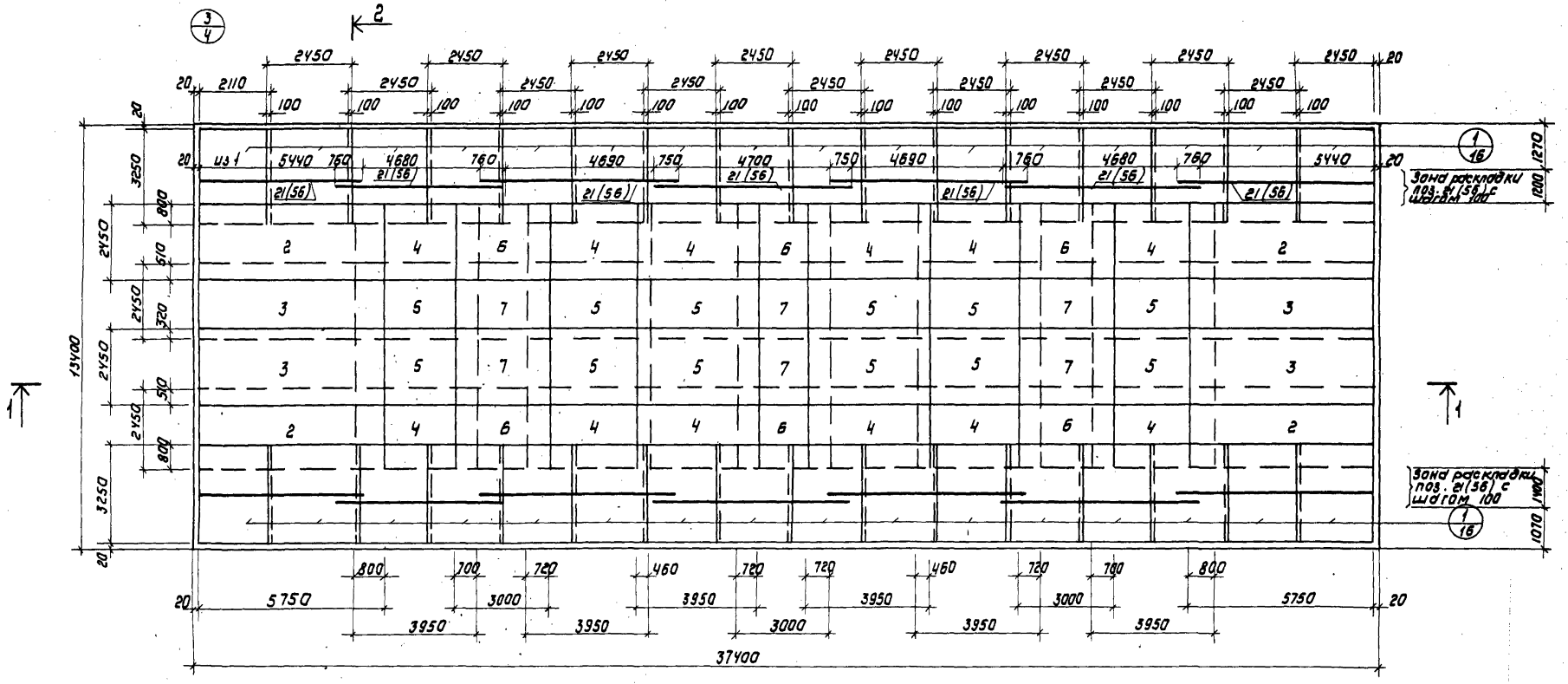

1-1

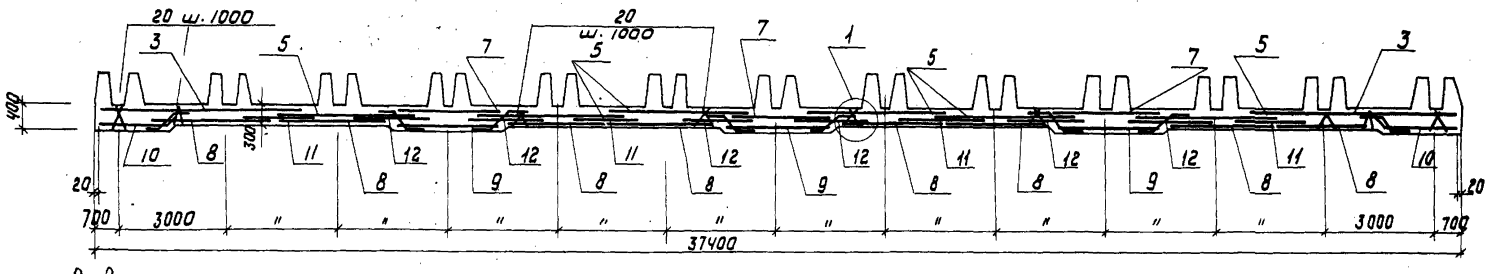

2-2

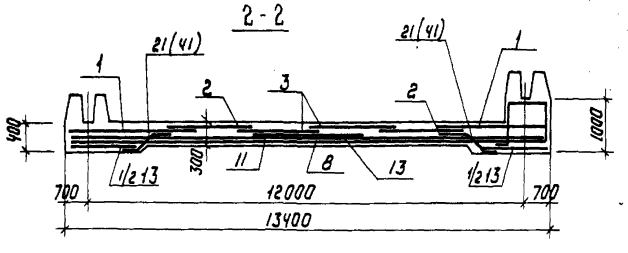

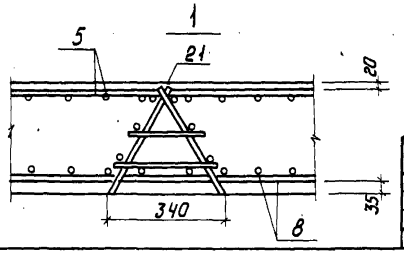

Привязан			
Инв №			
Пров.	Левина		
Инж.	Андреева		
Рук. гр.	Письман		
Гип	Левина		
Гл. конст.	Пронин		
Нач. отд.	Красавин		

Т.П. 901-3-135 КЖ

Станция очистки воды поверхностных источников с содержанием взвешенных веществ до 2500 мг/л производительностью 20 тыс м³/сутки с вихревым смесителем

Главный корпус

Стадия	Лист	Листов
Р	34	

Осветлители со взвешенным осадком (РЕ-1). Армирование днища. План раскладки верхних сеток

ЦНИИЭП инженерного оборудования г. Москва

Инв № подл. | Подпись и дата | Взам. инв №

Типовой проект 904-3-135 Альбом I

ПЛАН РАСКЛАДКИ НИЖНИХ СЕТОК

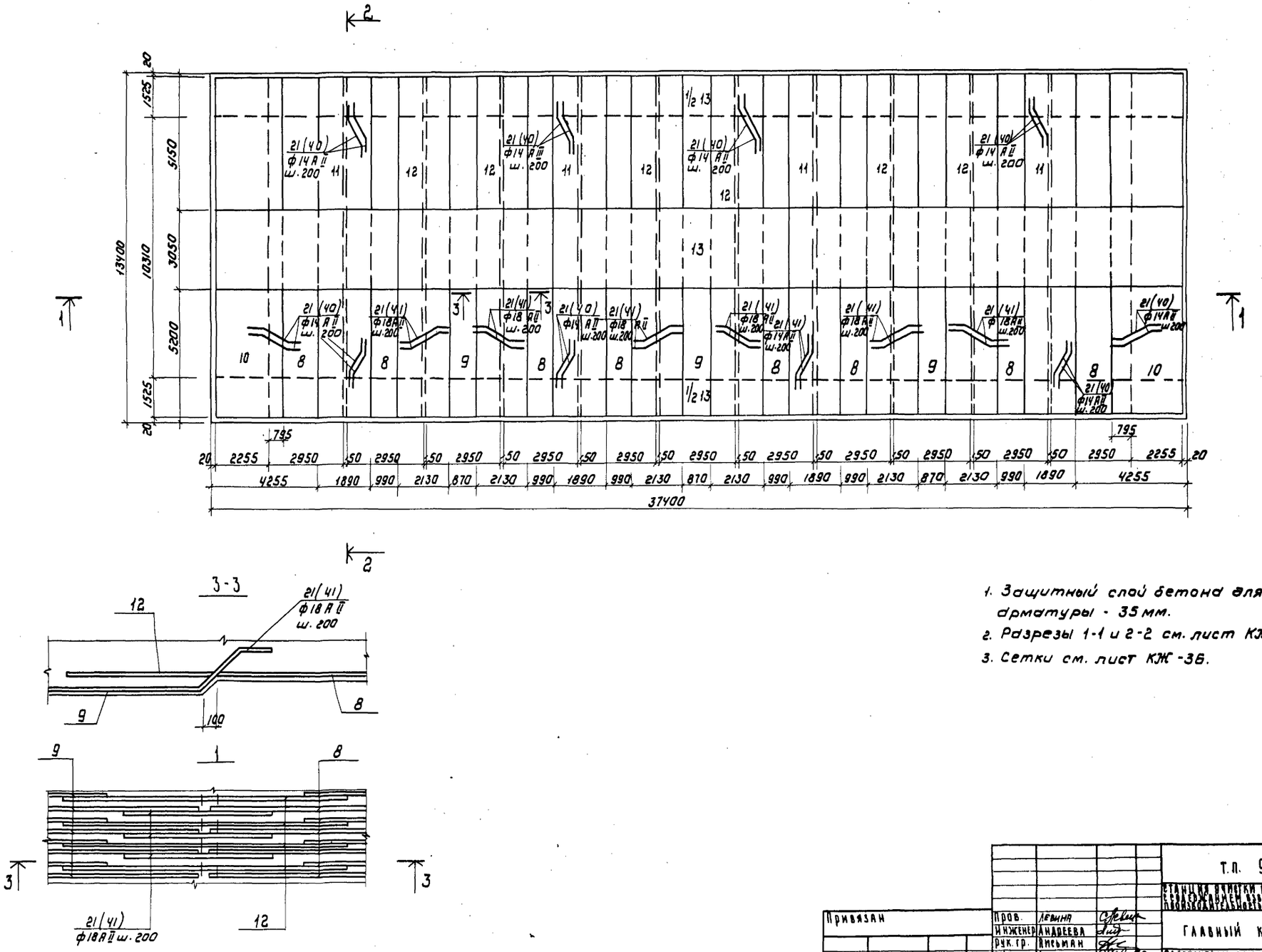

1. Защитный слой бетона для нижней арматуры - 35 мм.
2. Разрезы 1-1 и 2-2 см. лист КЖ-34
3. Сетки см. лист КЖ-36.

Т.П. 904-3-135 -КЖ							
СТАНЦИЯ ОЧИСТКИ ВОДЫ ПОВЕДУНОВСТВЫХ ИСТОЧНИКОВ С СОДЕРЖАНИЕМ ВЗВЕШЕННЫХ ВЕЩЕСТВ ДО 2500 МГ/Л ПРОИЗВОДИТЕЛЬНОСТЬЮ 20 ТЫС. М³/СУТКИ С ВЫХОДОМ СМЕСИТЕЛЕМ							
Привязан	Пров.	Левина		ГЛАВНЫЙ КОРПУС	СТАДИЯ	ЛИСТ	ЛИСТОВ
	Инженер	Андреева			Р	35	
	Рук. гр.	Письман					
	Гил	Левина		ОСВЕТЛИТЕЛИ СО ВЗВЕШЕННЫМ ОСАДКОМ (РЕП) АРМИРОВАНИЕ ДНИЩА ПЛАН РАСКЛАДКИ НИЖНИХ СЕТОК.	ЦНИИЭП ИНЖЕНЕРНОГО ОБОРУДОВАНИЯ г. МОСКВА		
	Гл. констр	Шапиро					
Инв №	Нач. отд.	Красавин					

Инв № подл. | Подпись и дата | Взам. инв №

Типовой проект 901-3-135 Альбом I

Инв.№ подл. | Подпись и дата | Взам. инв.№

С1

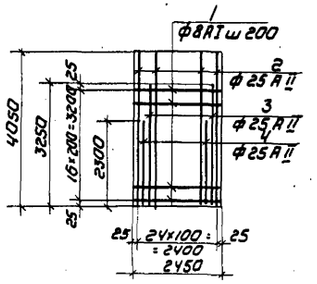

С2

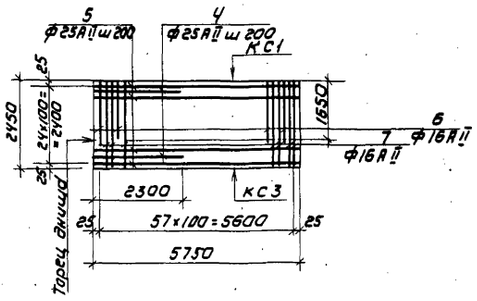

С3

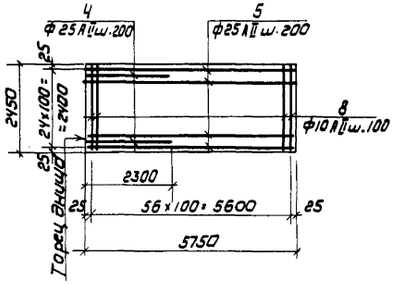

С4

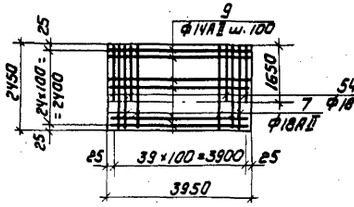

С5

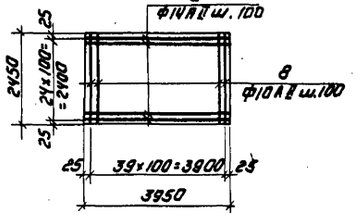

С6

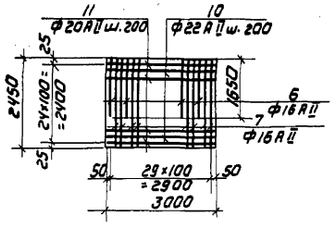

С7

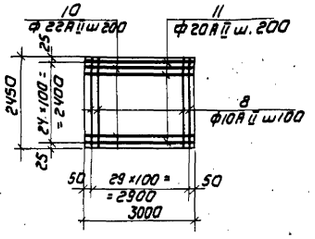

С8, С9

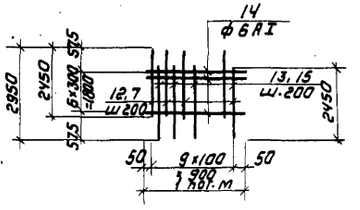

С11

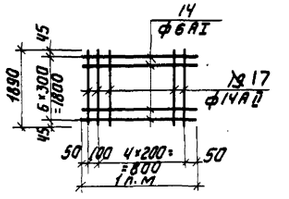

С12

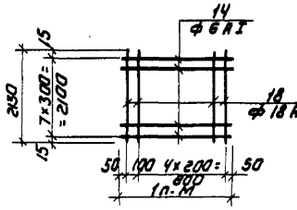

С13

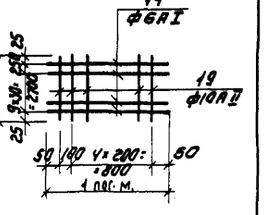

С10

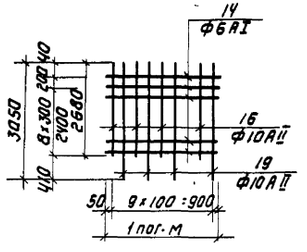

С14, С17

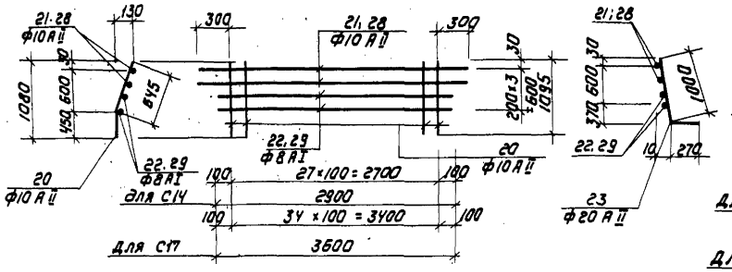

С15, С18

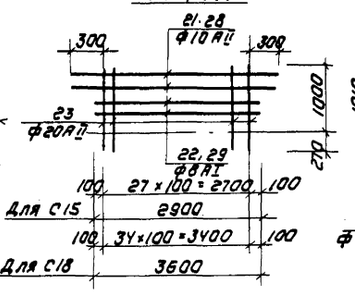

С16

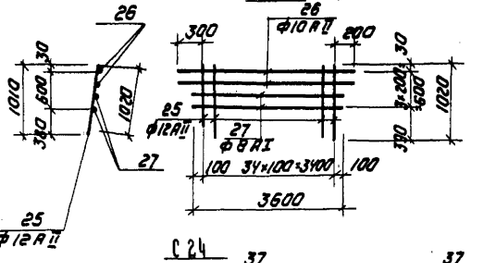

С24

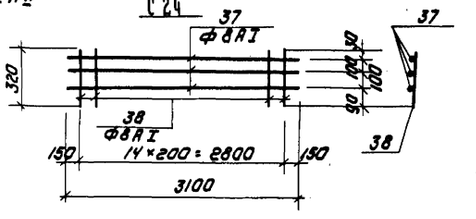

КП1, КП4

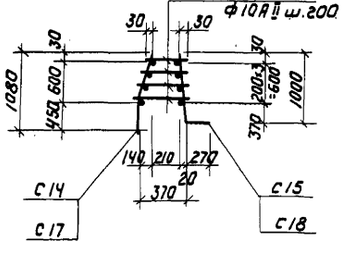

КП2

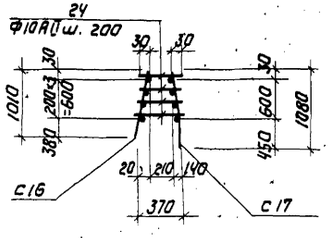

КП7

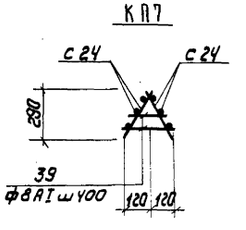

Привязан			
Инв.№			
Проверил	Левина		
Инженер	Андреева		
Рук.гр.	Лисьман		
ГИП	Левина		
Гл.констр.	Шлимдо		
Нач.отд.	Красавин		

Т.П. 901-3-135 - КЖ

Станция очистки воды повышенной мутности и содержанием взвеси мне. 5 кг/м³ до 2500 мг/л. Производительностью 100 тыс. м³/сутки с осветлителем.

Стадия	Лист	Листов
Р	36	

Главный корпус

Осветлителем со взвешенным осадком (поз.1) Армирование днища. Арматурные изделия.

ЦНИИЭП инженерного оборудования г. Москва

Типовой проект 901-3-135 Альбом I

Ведомость стержней на один элемент

КП 3

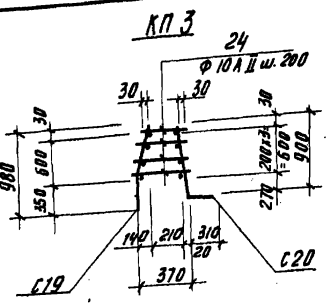

КП5, КП6

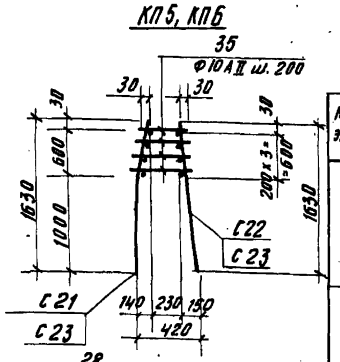

С19

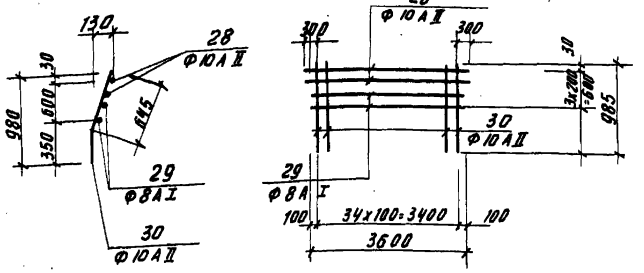

С20

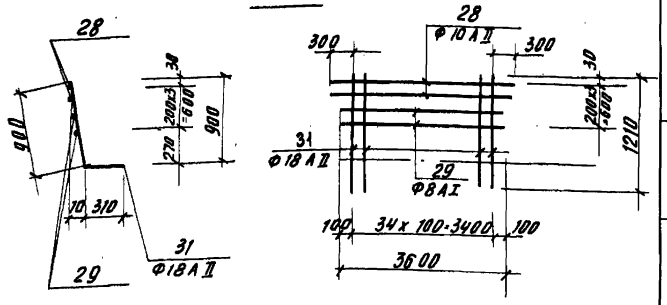

С21, С23

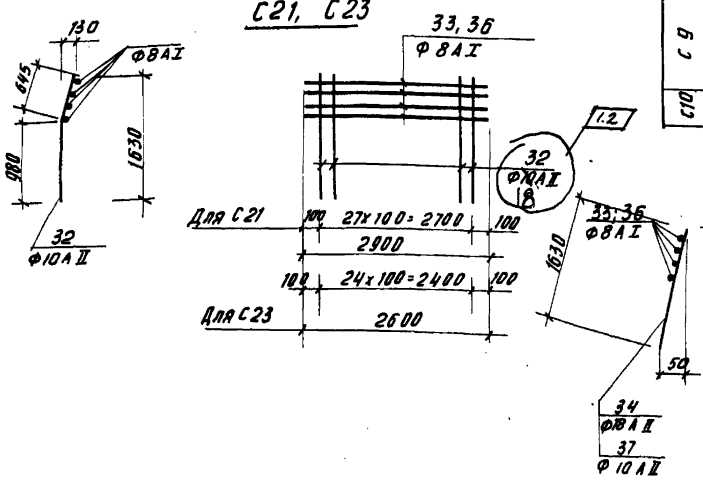

С22, С23

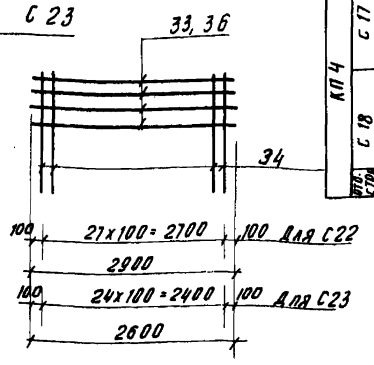

Марка эл-та	Поз.	Эскиз	Ф мм	Длина мм	Кол.
С1	1	——	8 А I	2450	17
	2	см. выше	25 А II	4050	9
	3	то же	25 А II	3250	8
	4	"	25 А II	2300	8
С2	5	——	25 А II	5750	13
	6	——	16 А II	1650	19
	7	——	16 А II	2450	38
	4	см. выше	25 А II	2300	12
С3	8	——	8 А I	2450	57
	5	см. выше	25 А II	5750	13
	4	то же	25 А II	2300	12
С4	9	——	14 А II	3950	25
	54	см. выше	18 А II	1650	13
	755	то же	18 А II	2450	27
С5	8	——	10 А II	2450	40
	9	——	14 А II	3950	25
С6	10	——	22 А II	3000	13
	11	——	20 А II	3000	12
	6	см. выше	16 А II	1650	10
	7	то же	16 А II	2450	20
С7	8	см. выше	10 А II	2450	30
	10	то же	22 А II	3000	13
	11	"	20 А II	3000	12
С8	12	——	12 А II	2450	5
	13	——	14 А II	2450	5
	14	——	6 А I	1000	7
С9	15	——	18 А II	2450	5
	7	см. выше	16 А II	2450	5
	14	то же	6 А I	1000	7
С10	19	——	10 А II	3050	5

Марка эл-та	Поз.	Эскиз	Ф мм	Длина мм	Кол.
С10	16	——	10 А II	2680	5
	14	см. выше	6 А I	1000	10
С11	17	——	14 А II	1890	6
	14	см. выше	6 А I	1000	7
С12	18	——	18 А II	2130	6
	14	см. выше	6 А I	1000	7
С13	19	——	10 А II	3080	6
	14	130 см. выше	6 А I	1000	11
КП1 С14(1шт)	20	630 645	10 А II	1095	28
	21	450 ——	10 А II	3300	2
	22	——	8 А I	2900	2
С15 (1шт)	23	1600 10 270	20 А II	1270	28
	21	см. выше	10 А II	3300	2
	22	см. выше	8 А I	2900	2
отв.стер.	24	ℓср = 350	10 А II	350	64
КП2 С16(1шт)	25	1010	12 А II	1010	35
	26	——	10 А II	4000	2
С17(1шт)	27	——	8 А I	3600	2
	28	——	10 А II	4000	2
	29	——	8 А I	3600	2
отв.стер.	20	см. выше	10 А II	1095	35
	24	ℓср = 350 80 645 630 350	10 А II	350	68
КП3 С20(1шт)	30		10 А II	995	35
	28	см. выше	10 А II	4000	2
	29	см. выше	8 А II	3600	2
	31	310 900	18 А II	1210	35
	28	см. выше	10 А II	4000	2
	29	то же	8 А I	3600	2
отв.стер.	24	см. выше	10 А II	350	68
КП4 С17	28	см. выше	10 А II	4000	2
	29	То же	8 А I	4000	2
	20	"	10 А II	1095	35
С18	28	см. выше	10 А II	4000	2
	29	То же	8 А I	4000	2
	23	"	20 А II	1270	35
отв.стер.	24	"	10 А II	350	68

Марка эл-та	Поз.	Эскиз	Ф мм	Длина мм	Кол.
КП5 С21 отв.стер.	32	130 645 980	18 А II	1625	28
	33	——	8 А I	2900	4
КП5 С22 отв.стер.	34	1625 1630	18 А II	1625 1630	28
	33	см. выше	8 А I	2900	4
	35	ℓ ср. = 380	10 А II	380	64
КП6 С23(2шт) отв.стер.	36	——	8 А I	2600	4
	32	см. выше	18 А II	1625 1630	25
	35	см. выше	10 А II	400	52
КП7 С24(2шт) отв.стер.	37	——	8 А I	3100	3
	38	——	8 А I	320	15
	39	—— ℓ ср = 300	8 А I	300	16
Отдельные стержни	40	300 270 380 190 160	14 А II	870	354
	41	см. поз. 40	18 А II	870	354
	42	ℓ ср = 1230	8 А I	1230	8
	43	ℓ ср = 1410	8 А I	1410	8
	44	ℓ ср = 1200 ℓ ср = 1400	8 А I	ℓ = ср 2600	8
	45	630 320 R=40 450 130 1050	20 А II	2200	27
	46	ℓ ср = 630	8 А I	630	116
	47	ℓ ср = 900	8 А I	900	312
	48	ℓ ср = 700 ℓ ср = 700	8 А I	1400	20
	49	ℓ ср = 900 ℓ ср = 700	8 А I	1600	108
	50	630 645 320 130 980 1630	18 А II	2930	14
	51	1340 260 940 970	18 А II	3700	358
	52	——	10 А II	510 пог. м.	
	53	——	8 А I	320 пог. м.	
	20	см. выше	10 А II	1095	264
	24	см. выше	10 А II	300 пог. м	
	56	——	20 А II	6200	168

1.2	2		41.84	1.06	
Изм.	Кол.	Лист	N докум.	Подпись	Дата

Привязан

Инв. №

Пров.	Левина	
Гл. инж.	Макарищева	
Рук. гр.	Письман	
ГИП	Левина	
Гл. спец.	Шапиро	
Нач. отд.	Красавин	

ТП 901-3-135 КЖ

Станция вычитки воды поверхностных источников с содержанием взвешенных веществ до 2500 мг/л производительностью 20 тыс. м3/сутки с тонкослойными отстойниками

Главный корпус

Стадия	Лист	Листов
Р	37	

Осветлители со взвешенным осадком. Армирование днища. Арматурные изделия. Ведомость стержней на один элемент.

ЦНИИЭП инженерного оборудования г. Москва

Согласовано

Инв. № подл. | Подпись и дата | Взам. инв. №

Типовой проект 901-3-135 Альбом I

План на отм. 4.450

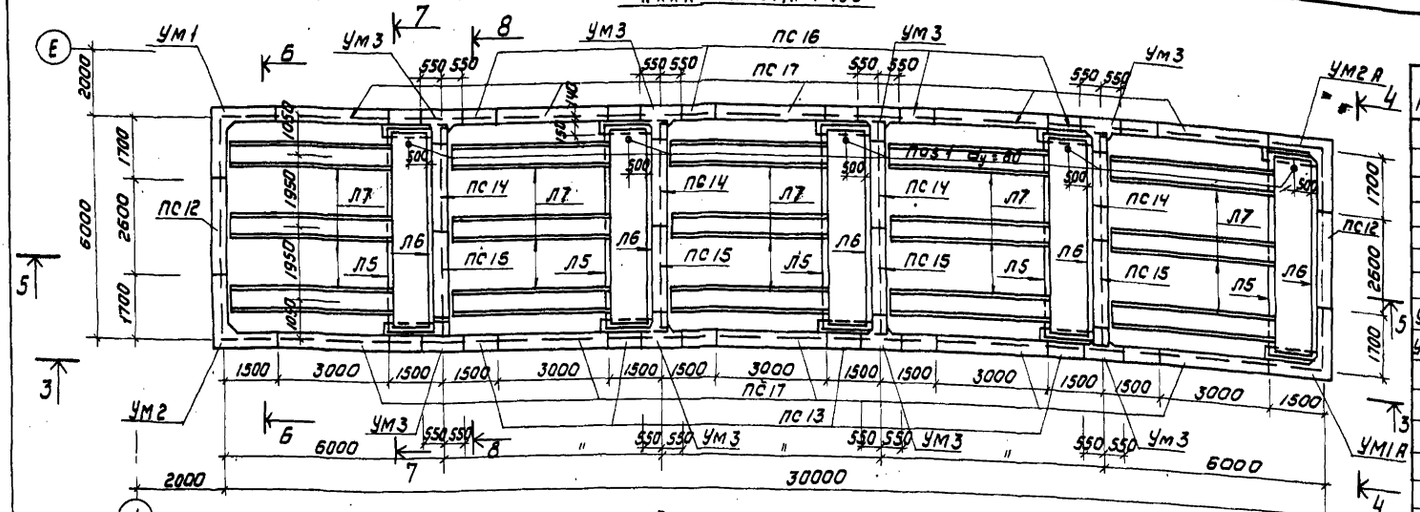

План днища

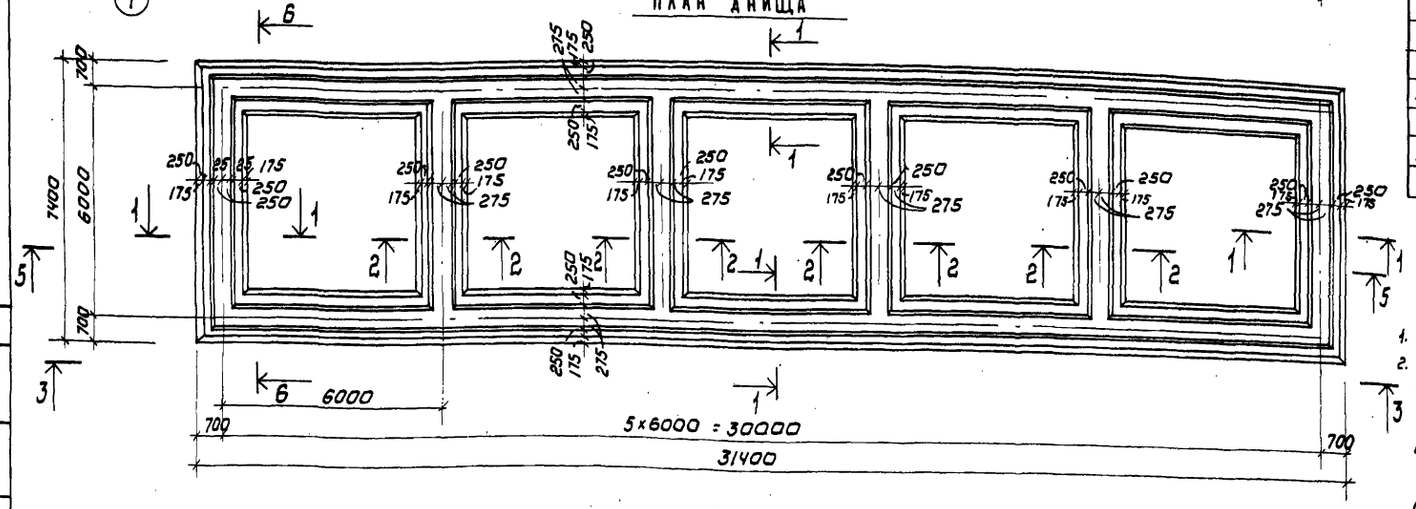

Спецификация элементов замаркированных на данном листе

Марка	Обозначение	Наименование	Кол	Примечание масса
ПС12	КЖ-52	Панель стеновая ПС12	2	
ПС13	То же	То же	4	
ПС14	"	"	4	
ПС15	"	"	4	
ПС16	"	"	4	
ПС17	"	"	10	
УМ1;УМ2	КЖ-41	Участок монолитный УМ1,УМ2	1+1	—
УМ1А;УМ2А	То же	то же УМ1А;УМ2А	1+1	—
УМ3	"	" УМ3	8	—
УМ4	"	" УМ4	4	—
УМ5	"	" УМ5	10	—
Поз.1	Серия 3.901-5	Сальник d_y=80 ℓ=300	5	6,7кг
Л5	Серия 3.900-3 вып.84 1ч2	Лотковый элемент ЛТ2-15а	5	3.05т
Л6	То же	То же ЛТ2-15б	5	3.05т
Л7	КЖ-45	Лоток Л7	15	1.7т
Поз 1	Серия 3.901-5	Сальник d_y 80; ℓ=300	5	6.7кг
МС5	КЖ-95	Соединительный элемент МС5	70	0.6кг
Узел 1	КЖ-40	Узел 1 6Ф22 А III (ℓ=300)	6+16	0.9кг
Узел 2	То же	Узел 4Ф16 А III (ℓ=250)	4+32	0.4кг

1. Бетон для фильтров М200; МРз 50; В4; В/Ц ≤ 0.6
2. Монолитные участки стен изнутри торкретируются на толщину 25 мм с последующей затиркой цементным раствором. Вся емкость снаружи затирается цементным раствором и окрашивается поливинилацетатной краской ВА-27. Торкретирование производится цементно-песчаным раствором состава 1:2.
3. Т-образные стыки стен - гибкие в виде шпонки, заполняемой тиоколовым герметиком гидром II по узлу 24 и в соответствии с „рекомендациями по проектированию железобетонных емкостных сооружений с полносборными стенами с применением тиоколовых герметиков" серии 3.900-3 вып. 2.

1-1

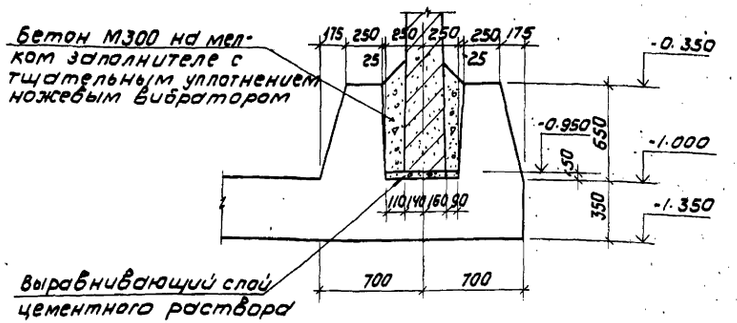

2-2

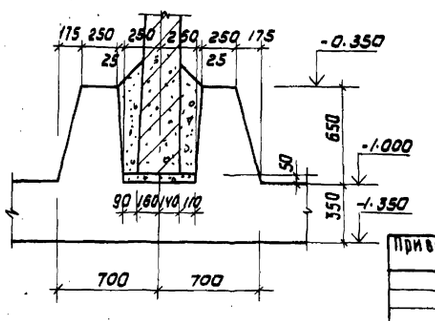

Привязан

Инв.№

Пров.	Левина		
Ст. инж.	Петровинна		
Рук. гр	Лиэман		
ГИП	Левина		
Гл. констр	Шапиро		
Нач. отд	Корсавин		

Т.П. 901-3-135 -КЖ

Емкости прямоугольные для фильтрования методом гравитационного осаждения взвешенных веществ до 2500 мг/л производительностью 1м³/час с вибрационным вибрителем

Главный корпус	Стадия	Лист	Листов
	Р	38	

Фильтры (РЕ-2)
План на отм. 4.450. План днища
Разрезы 1-1; 2-2.

ЦНИИЭП инженерного оборудования г. Москва

Согласовано: Отдел ВТ Заплетохи

Инв.№ подл. | Подпись и дата | Взам. инв.№

Типовой проект 901-3-135 Альбом I

3-3

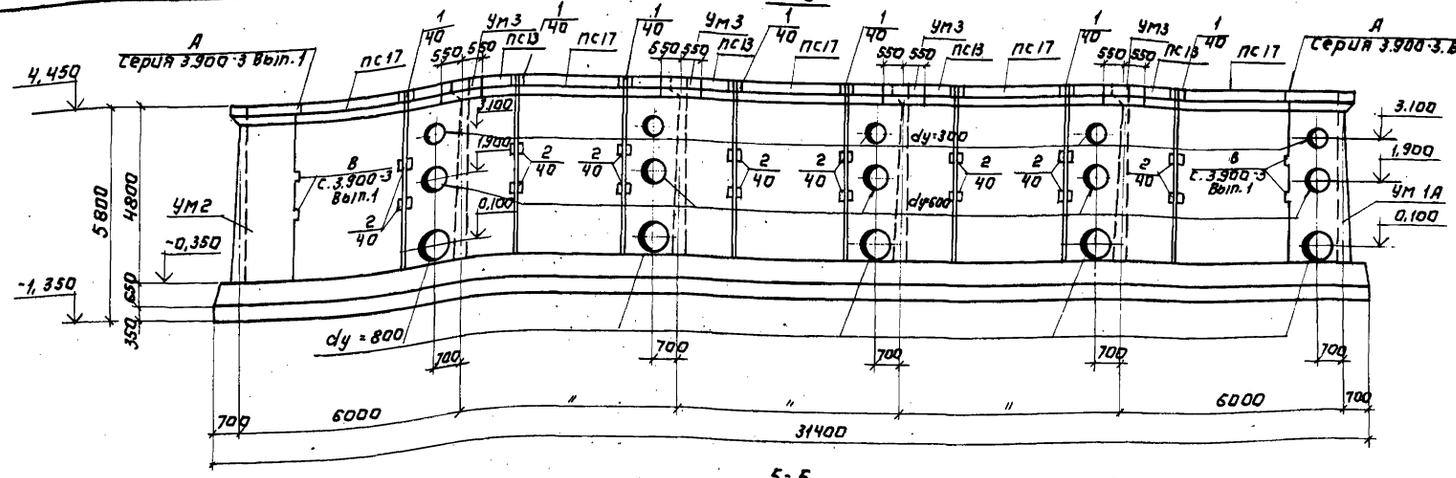

4-4

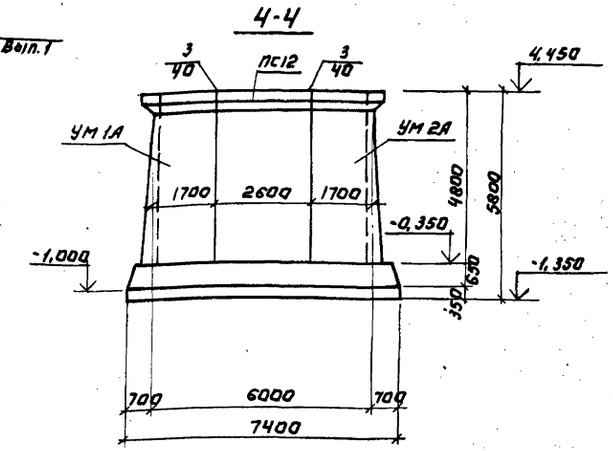

5-5

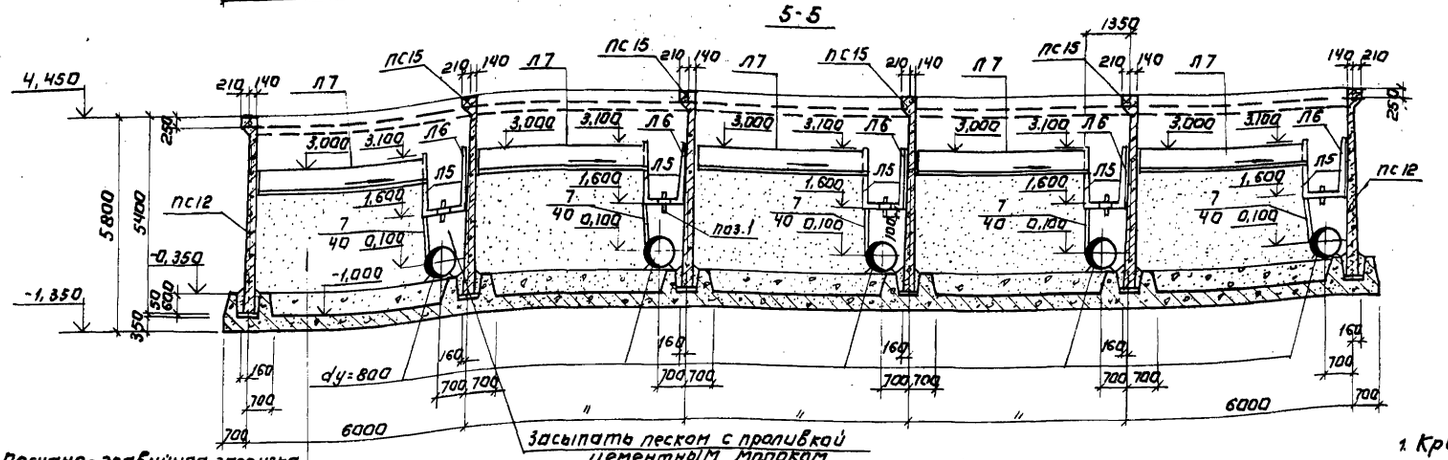

Песчано-гравийная загрузка (см. технологические чертежи)

Засыпать песком с проливкой цементным молоком

6-6

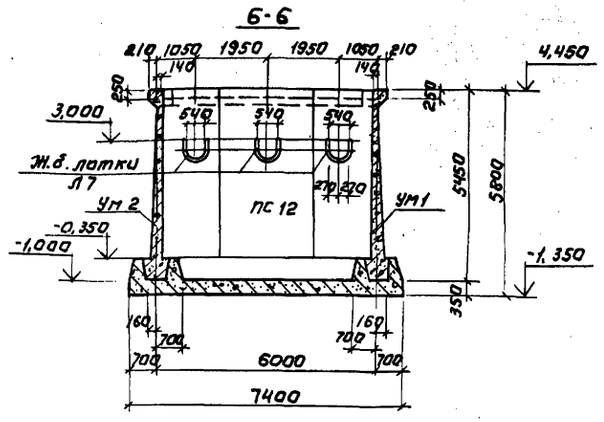

7-7

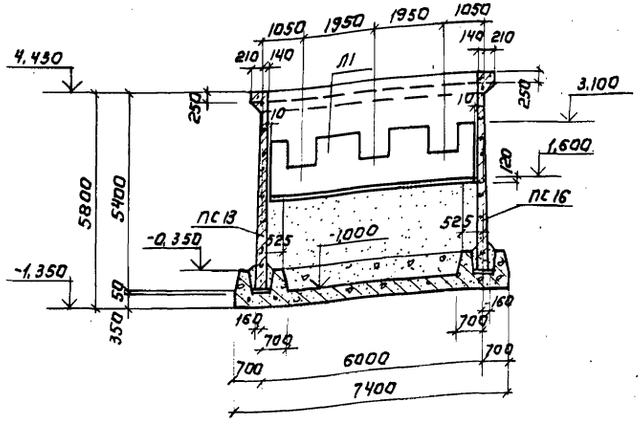

8-8

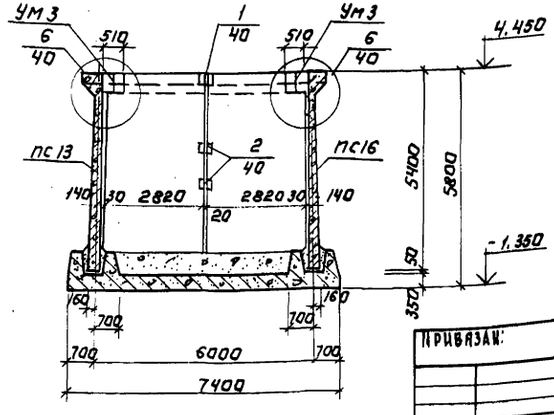

1. Крепление лотков Л3 дано на листе КЖ-45.
2. В сечении 8-8 лотки Л3 условно не показаны.
3. Засыпку песком с проливкой цементным молоком и песчано-гравийную загрузку фильтров производить одновременно.
4. Установку стеновых панелей производить с тщательной выверкой горизонтальных и вертикальных осей.
5. Заделка стеновых панелей в паз днища производится по узлам 17,18 серии 3.900-3 Вып.2 с заменой с 30мм на 50 мм.

Гип	Левина		
Гл.инж.	Петрочкина		
Рук.гр.	Лисьман		
Инж.	Левина		
Гл.констр.	Шапиро		
Нач.отд.	Красавин		

ТП 901-3-135 КЖ

Станция очистки воды поверхностных источников с содержанием взвешенных веществ до 2500 мг/л производительностью 20 тыс. м³/сутки с вихревым смесителем

Главный корпус

Фильтры (РЕ-2) Разрезы 3-3 ÷ 7-7

Стадия	Лист	Листов
Р	39	

ЦНИИЭП инженерного оборудования г. Москва

Привязан:

Инв.№

Инв.№ подл. | Подпись и дата | Взам.инв.№ | Инв.№ отд. | Согласовано:

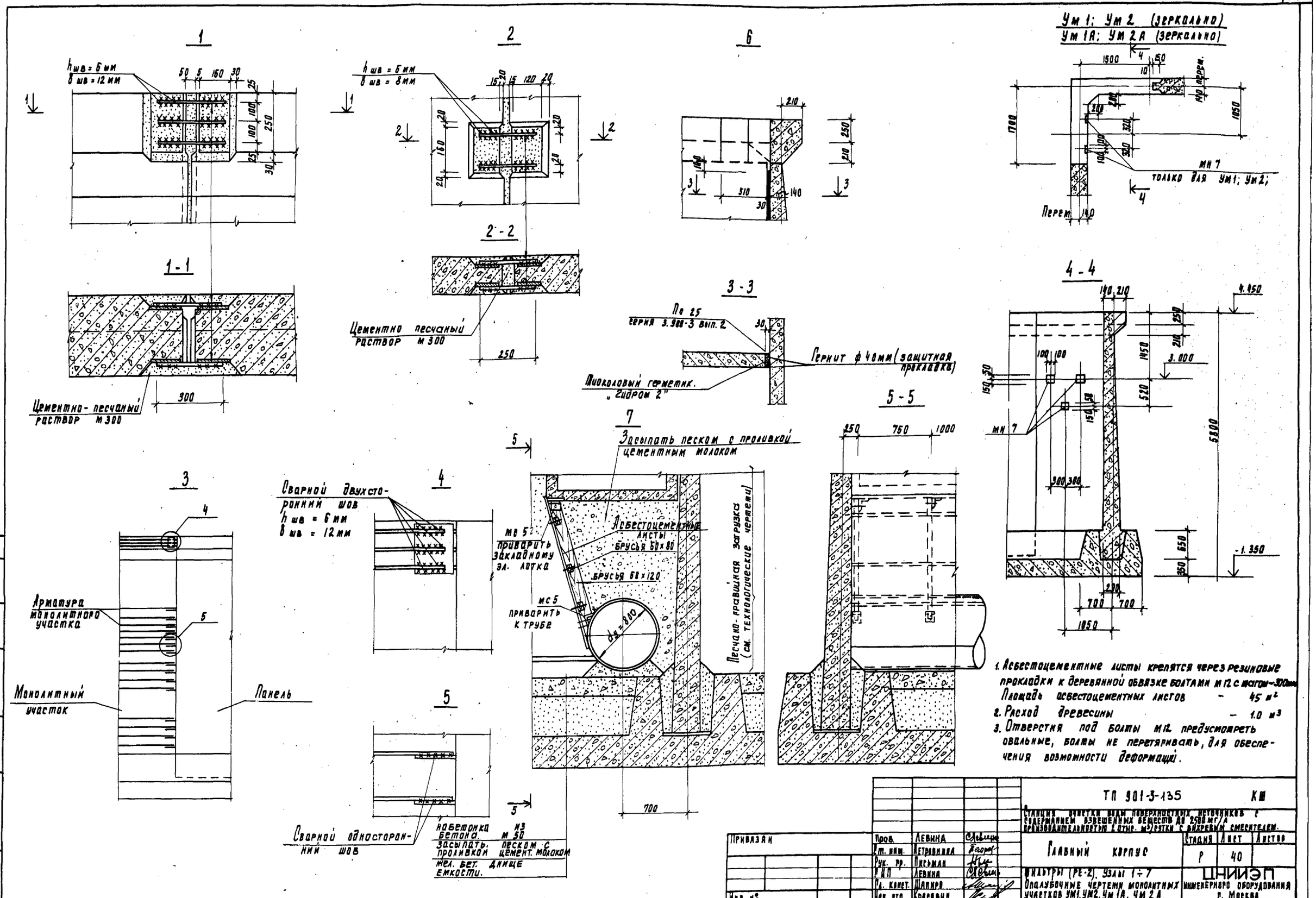

1. Асбестоцементные листы крепятся через резиновые прокладки к деревянной обвязке болтами М12 с шагом ~300 мм. Площадь асбестоцементных листов – 45 м²
2. Расход древесины – 1.0 м³
3. Отверстия под болты М12 предусмотреть овальные, болты не перетягивать, для обеспечения возможности деформаций.

Пров.	Левина		
Ст. инж.	Петровина		
Рук. гр.	Письман		
Г.И.П.	Левина		
Гл. конст.	Шапиро		
Нач. отд.	Красавин		

Привязан

Инв. №

ТП 901-3-135 КШ

Станция очистки воды поверхностных источников с содержанием взвешенных веществ до 2500 мг/л производительностью 2 отыс. м³/сутки с вихревым смесителем.

Главный корпус

Стадия	Лист	Листов
Р	40	

Фильтры (РЕ-2). Узлы 1÷7. Опалубочные чертежи монолитных участков УМ1, УМ2, Ум 1А, УМ 2А.

ЦНИИЭП инженерного оборудования г. Москва

Типовой проект 901-3-135 Альбом I

Согласовано: Отдел ВГ Заплетохин

Инв. № подл. | Подпись и дата | Взам. инв. №

Альбом I

Типовой проект 901-3-135

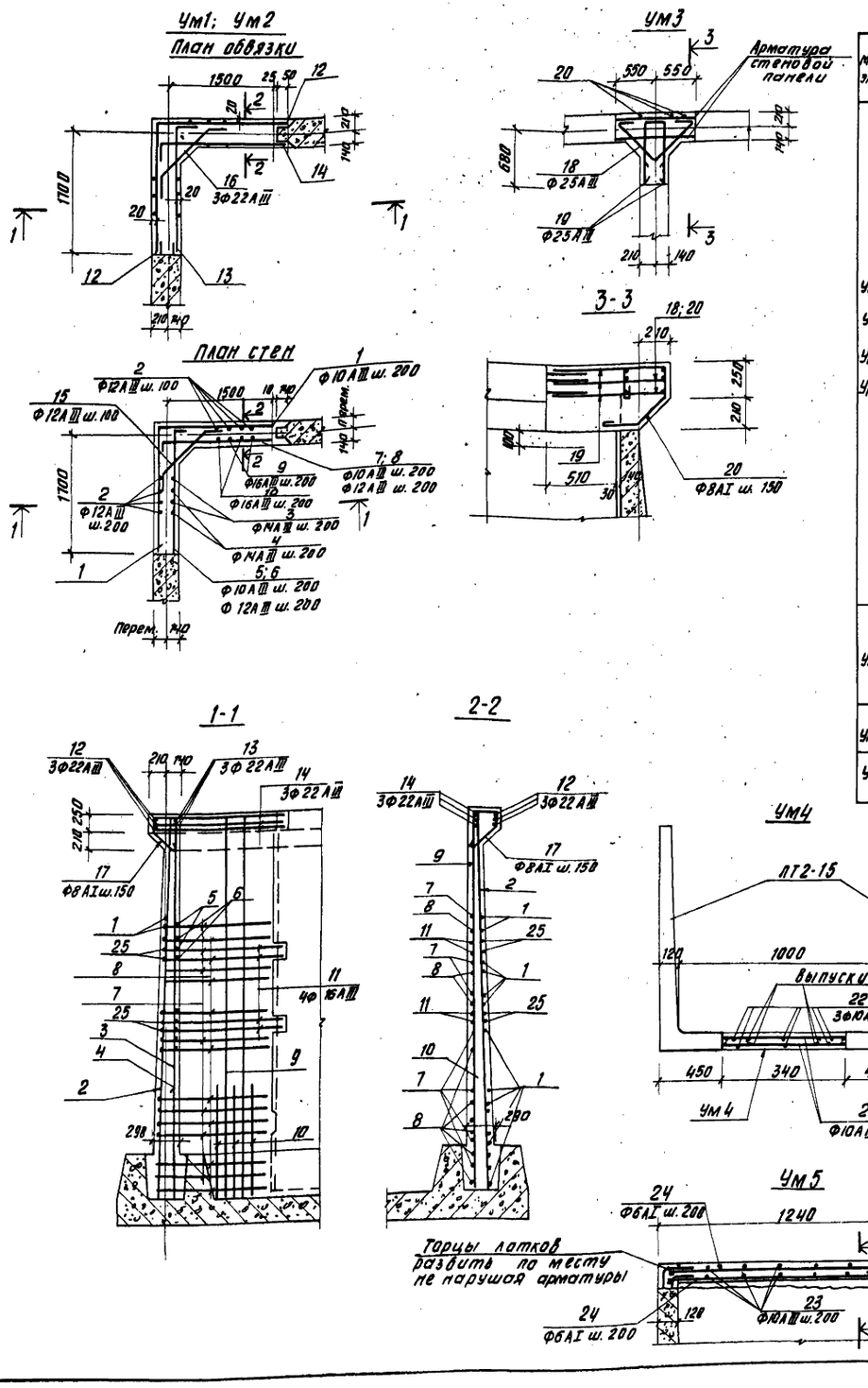

Ведомость стержней на один элемент

Марка эл-та	Поз.	Эскиз или сечение	Ф мм	Длина мм	Кол.
	1	1670÷1830 | 1480÷1640	10АIII	в ср. 3310	21
	2	—	12АIII	5400	23
	3	—	14АIII	5400	6
	4	—	14АIII	2000	6
	5	1680÷1840 | 230	10АIII	в ср. 1990	25
	6	1680÷1840 | 300	12АIII	в ср. 2060	25
Ум1	7	1480÷1640 | 230	10АIII	в ср. 1790	19
Ум2	8	1480÷1640 | 300	12АIII	в ср. 1860	19
Ум1а	9	—	16АIII	5400	6
Ум2а	10	—	16АIII	1600	6
	11	470 | 1700	16АIII	2170	4
	12	1870 | 1830	22АIII	3700	3
	13	1850 | 300	22АIII	2150	3
	14	300 | 1810 | 300	22АIII	2110	3
	15	1040 | 200 | 300 | 1500 | 800 | 450	12АIII	ср. 1300	43
	16	200 | 750	22АIII	1440	3
	17	1700	8АI	1700	16
	25	1720	12АIII	3420	4
Ум3	18	840 | 560 | 840 | 620 | 250 | 250	25АIII	2180	3
	19	310 | 400 | 630 | 230 | 450	25АIII	1950	3
	20	830 | 290 | 830	8АI	1700	8
Ум4	21	—	10АIII	320	56
	22	5670 | 430	10АIII	6100	3
Ум5	23	1600 | 100	10АIII	1700	10
	24	1200	6АI	1300	16

Спецификация элементов монолитной конструкции

Формат	Зона	Поз.	Обозначение	Наименование	Кол.	Примечание
				УМ1; УМ2; УМ1А; УМ2А		
				Сборочные единицы		
		1÷17	КЖ-41	Отдельные стержни	Комплект	
		МН-7	КЖ-96	Закладная деталь МН-7 (только для УМ1; УМ2)	3	3,6 кг
			Материал:	Бетон марки 200		4,60 м³
				УМ3		
				Сборочные единицы		
		18÷20	КЖ-41	Отдельные стержни	Комплект	
			Материал:	Бетон марки 200		0,25 м³
				УМ4		
		21÷22	КЖ-41	Отдельные стержни	Комплект	
			Материал:	Бетон марки 200		0,23 м³
				УМ5		
		23÷24	КЖ-41	Отдельные стержни	Комплект	
			Материал:	Бетон марки 200		0,24 м³

Выборка стали на один элемент

Марка эл-та	Арматурные изделия												Всего
	Арматурная сталь ГОСТ 5781-75; 5.1459-72*												
	Класс А-I				Класс А-III								
	Ф мм			Итого	Ф мм							Итого	
	6	8	10		10	12	14	16	22	25			
Ум1÷Ум2А		10.7		10.7	90.5	234.4	50.8	76.6	87.3			539.6	550.3
Ум 3		5.4		5.4						47.7		47.7	53.1
Ум 4				—	22.3							22.3	22.3
Ум 5	4.6			4.6	10.5							10.5	15.1

1. Арматуру поз. 16 приварить к позиции 12. Арматуру поз. 18 и 19 приварить к арматуре стеновой панели. Детали сварки стержней между собой см. серию 3.900-3 вып. 2 лист 7.

СОГЛАСОВАНО

Инв. № подл. | Подпись и дата | Взам. инв. №

Привязан	Пров.	Левина	
	Ст. инж.	Петровнина	
	Рук. гр.	Письман	
	ГИП	Левина	
	Гл. констр.	Пронин	
Инв. №	Нач. отд.	Красавин	

ТП 901-3-135 КЖ

Станция очистки воды поверхностных источников с содержанием взвешенных веществ до 2500 мг/л производительностью 20 тыс. м³/сутки с дихревым смесителем

Главный корпус

Стадия	Лист	Листов
Р	41	

Фильтры (РЕ-2)
Армирование монолитных участков УМ1÷УМ5

ЦНИИЭП инженерного оборудования г. Москва

План раскладки каркасов

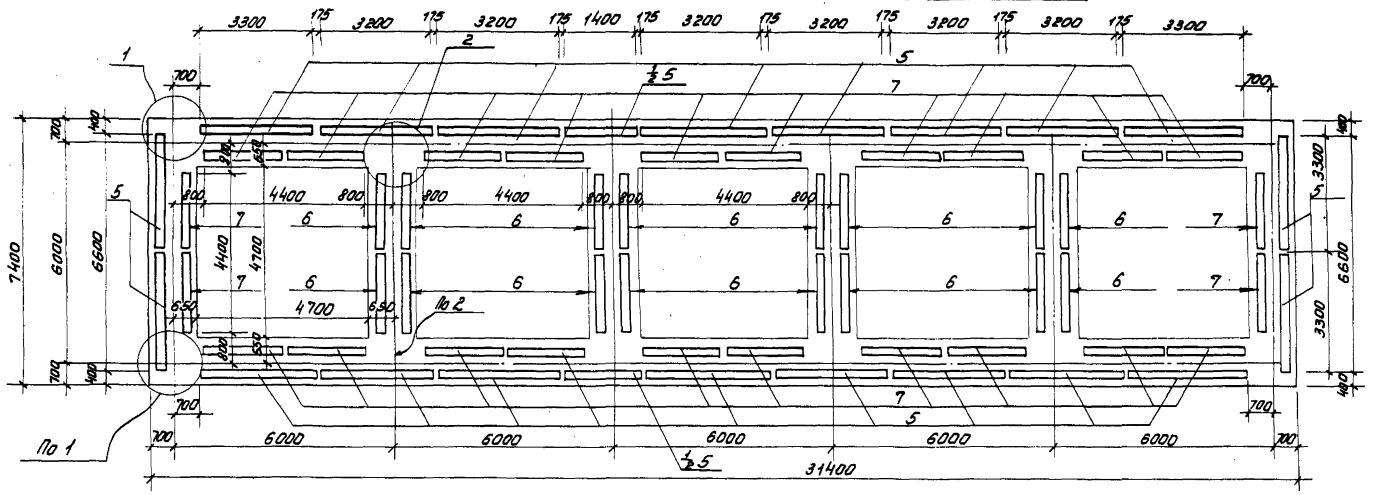

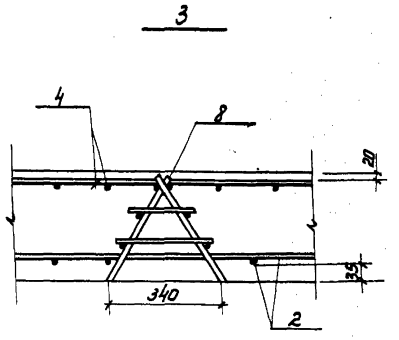

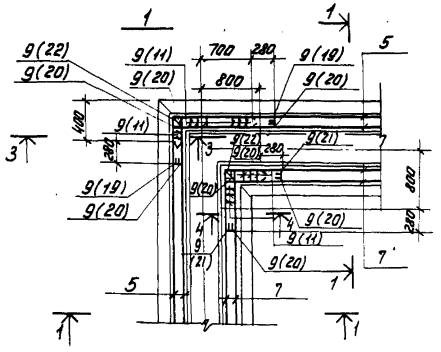

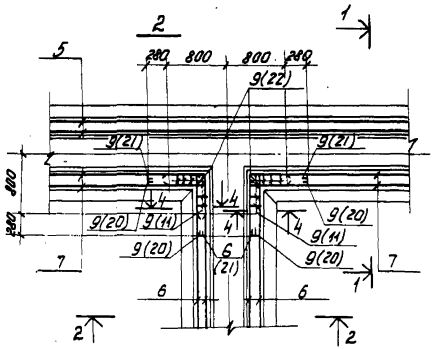

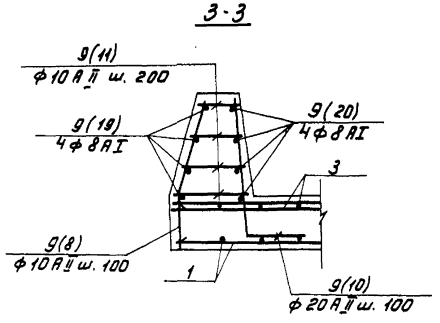

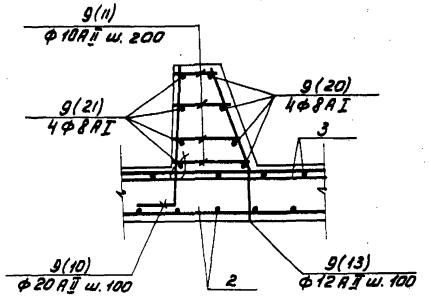

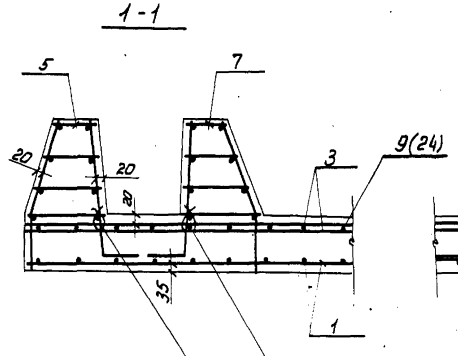

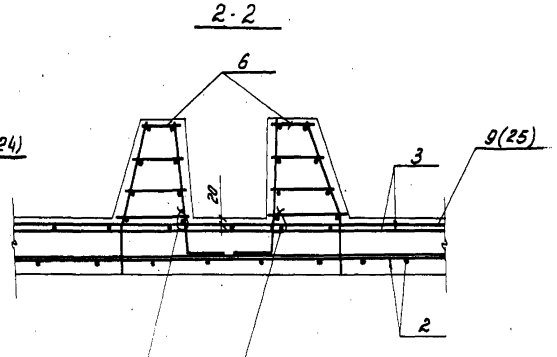

Сетки днища привязать вязальной проволокой к стержням каркасов

1. Узел 3 замаркирован на листе КЖ-43.

Пров.	Левина		
Ст. техник	Митрофанова		
Ст. инж.	Петровнина		
Рук. гр.	Письман		
Гип	Левина		
Гл. констр	Пронин		
Нач. отд.	Красавин		

Привязан

Инв. №

ТП 901-3-135 КЖ

Станция очистки воды поверхностных источников с содержанием взвешенных веществ до 2500 мг/л производительностью 20 тыс. м³/сутки с вихревым смесителем

Главный корпус

Стадия	Лист	Листов
Р	42	

Фильтры (РЕ-2)

План раскладки каркасов днища

ЦНИИЭП инженерного оборудования г. Москва

Типовой проект 901-3-135 Альбом I

Инв. № подл. | Подпись и дата | Взам. инв. №

План раскладки верхних сеток

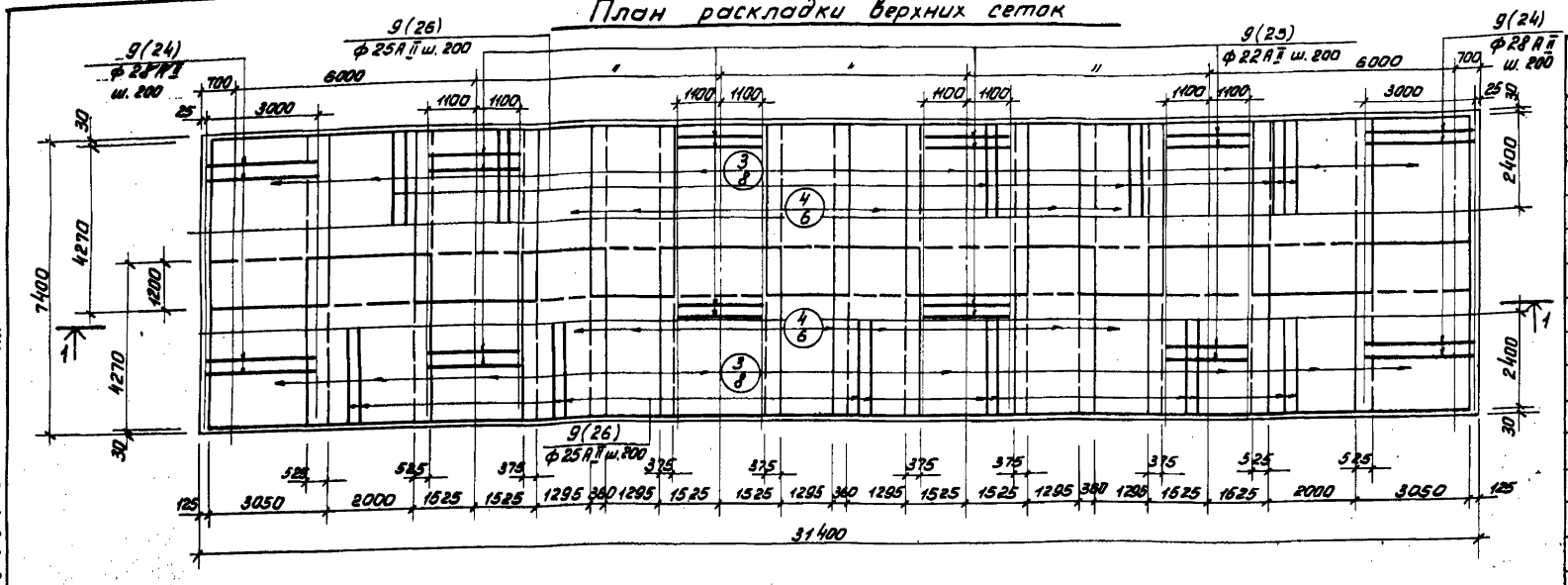

План раскладки нижних сеток

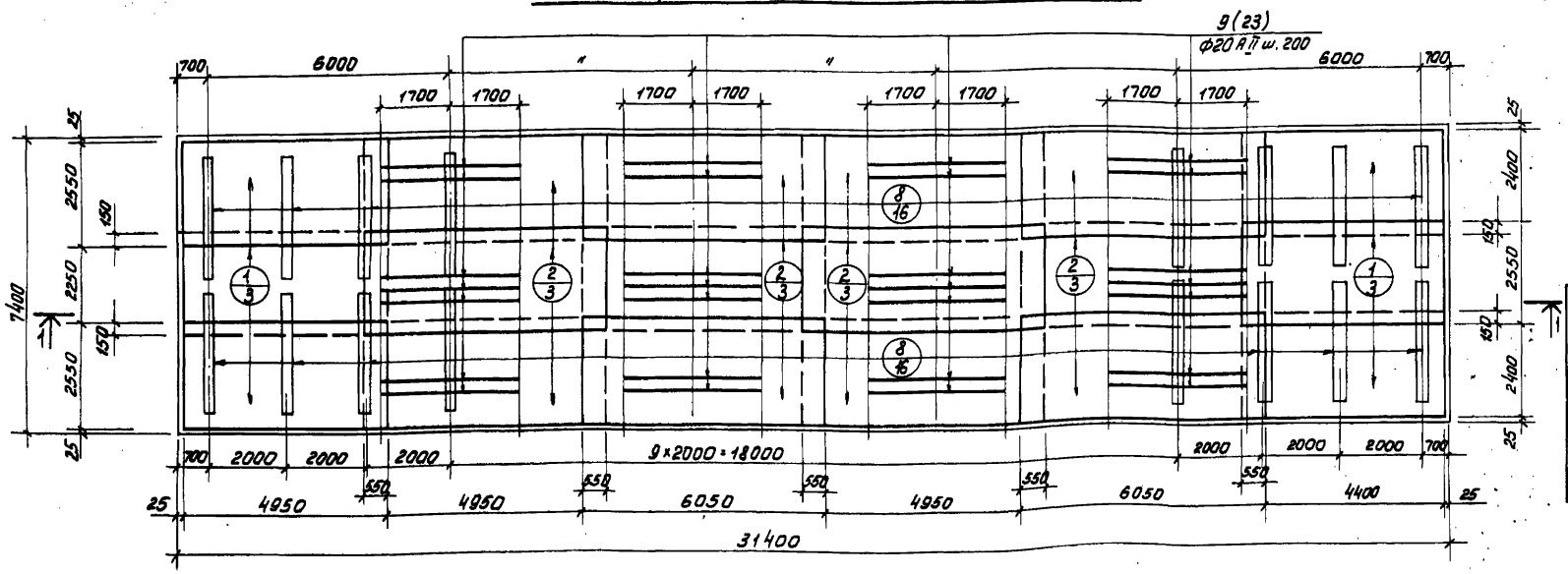

1-1

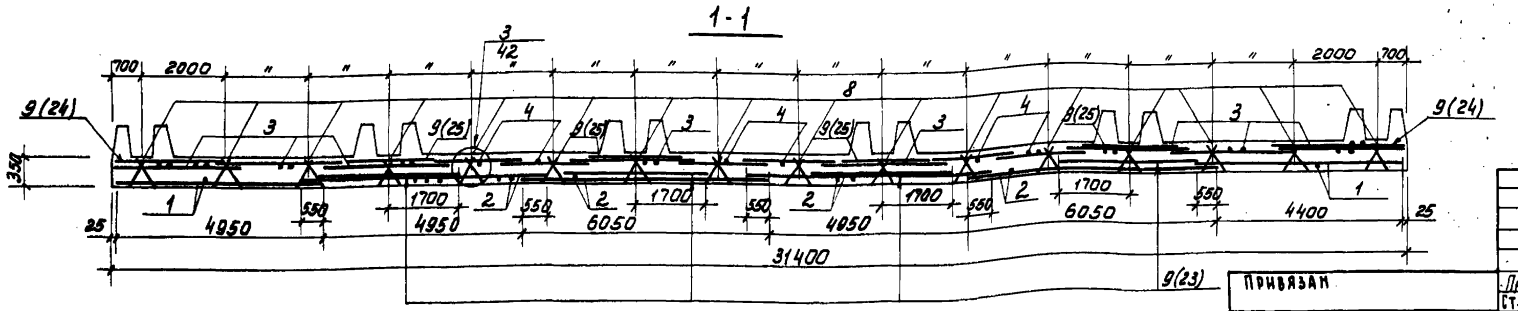

Спецификация марок арматурных изделий

Марка	Обозначение	Наименование	Кол.	Примечание
1	КЖ-44	Сетка арматурная С1	6	
2	То же	То же С2	12	
3	"	" С3	16	
4	"	" С4	12	
5	"	Каркас пространственный КП1	22	
6	"	То же КП2	16	
7	"	" КП3	4	
8	"	" КП4	32	
9	"	Отдельные стержни		
		Поз.	комплект	
		Материалы:		
		Бетон М200	147,5 м³	
		МРз·50; В4		

Выборка стали на один элемент, кг

Марка элемента	Арматурные изделия													
	Арматурная сталь ГОСТ 5781-75													Всего
	Класс А-I					Класс А-II								
	Ф, мм				Итого	Ф, мм							Итого	
	8					10	12	16	20	22	25	28		
Монолитное днище РЕ1	657,3				657,3	2133,0	1488,0	2880,3	5597,0	971,5	8851,2	1072,3	22693,3	23350,6

1. Защитный слой бетона верхней арматуры днища 20 мм, нижней 35 мм.

Пров.	Левина		
Ст. инж.	Петровнина		
Рук. гр.	Письман		
ГИП	Левина		
Гл. констр.	Пронин		
Нач. отд.	Красавин		

ТП 901-3-135 КЖ

Станция очистки воды поверхностных источников с содержанием взвешенных веществ до 2500 мг/л производительностью 20 тыс. м³ с сутки с вихревым смесителем

Главный корпус

Стадия	Лист	Листов
Р	43	

Фильтры (РЕ2)

План раскладки верхних и нижних сеток днища

ЦНИИЭП инженерного оборудования г. Москва

Привязан

Инв. №

Согласовано

Взам. инв. №

Подпись и дата

Инв. № подл.

Типовой проект 901-3-135

Альбом I

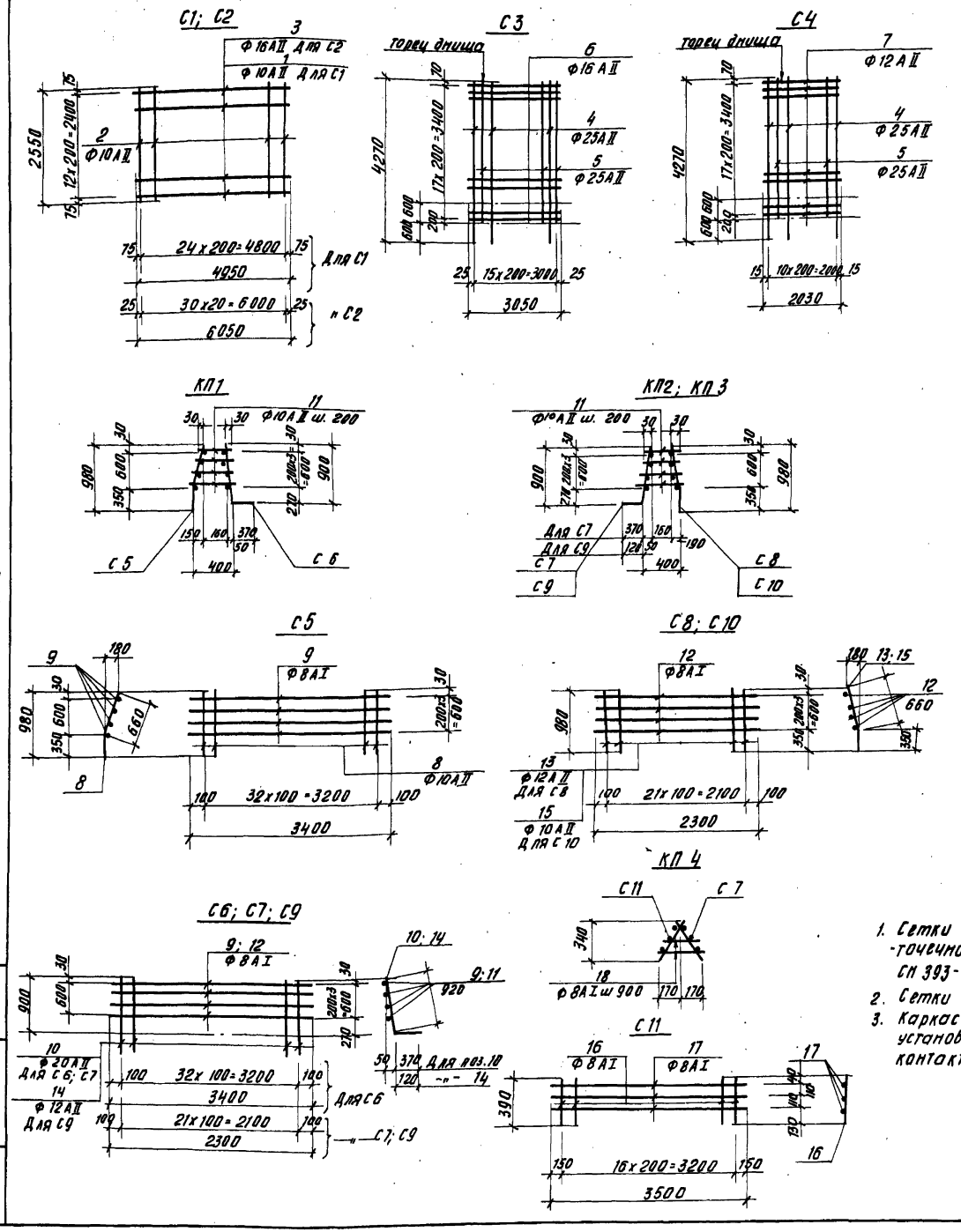

Ведомость стержней на один элемент

Марка эл-та		Поз.	Эскиз	Ф мм	Длина мм	Кол.
С1		1	—	10АII	4950	13
		2	—	10АII	2550	25
С2		2	См. выше	10АII	2550	31
		3	—	16АII	6050	13
С3		4	—	25АII	4270	8
		5	—	25АII	3670	8
		6	—	16АII	3050	18
С4		4	См. выше	25АII	4270	6
		5	То же	25АII	3670	5
		7	—	12АII	2030	18
КП1	С5 шт 1	8	630 180 660 350	10АII	1010	33
		9	—	8АI	3400	4
	С6 шт 1	10	50 920 370	20АII	1290	33
		9	См. выше	8АI	3400	4
	отд. ст.	11	ℓср.	10АII	340	64
КП2	ст. шт 1	12	—	8АI	2300	4
		10	См. выше	20АII	1290	22
	С8 шт. 1	12	См. выше	8АI	2300	4
		13	660 180 630 350	12АII	1010	22
	отд. ст	11	См. выше	10АII	340	40
КП3	С9 шт. 1	14	50 920 120	12АII	1040	22
		12	См. выше	8АI	2300	4
	С10 шт 1	15	660 180 630 350	10АII	1010	22
		12	См. выше	8АI	2300	4
	отд. ст.	11	То же	10АII	340	40

Марка эл-та		Поз.	Эскиз	Ф мм	Длина мм	Кол.
КП4	С11 шт 2	16	—	8АI	3500	4
		17	—	8АI	390	17
	отд. ст.	18	ℓср.	8АI	230	18
Отдельные стержни		8	См. выше	10АII	1010	56
		10	То же	20АII	1290	240
		11	"	10АII	340	320
		13	"	12АII	1010	120
		19	380 1400	8АI	1900	16
		20	По месту	8АI	общ. длина	190.0
		21	800 800	8АI	1720	80
		22	630 180 280 50 660 350 920 370	20АII	2580	24
		23	—	20АII	3400	148
		24	—	28АII	3000	74
		25	—	22АII	2200	148
		26	—	25АII	2400	314

1. Сетки и каркасы изготавливать при помощи контактно-точечной сварки в соответствии с ГОСТ 14098-68, ГОСТ 19293-73 СН 393-78.
2. Сетки варить во всех пересечениях.
3. Каркасы КП1, КП2, КП3 собирать в пространственные при установке в днище. Сварка контактная сварочными клещами.

Альбом I

Типовой проект 901-3-135

Инв. № подл. | Подпись и дата | Взам. инв. №

Привязан

Инв. №

Пров.	Левина	
Ст. инж.	Петровнина	
Рук. гр.	Письман	
ГИП	Левина	
Гл. констр.	Пронин	
Нач. отд.	Красавин	

ТП 901-3-135 КЖ-

Станция очистки воды поверхностных источников с содержанием взвешенных веществ до 2500 мг/л производительностью 20 тыс. м³/сутки с вихревым смесителем

Главный корпус

Фильтры (РЕ-2)

Арматурные изделия для армирования днища

Стадия	Лист	Листов
Р	44	

ЦНИИЭП инженерного оборудования г. Москва

Типовой проект 901-3-135 Альбом I

Опалубочный чертёж лотка Л3

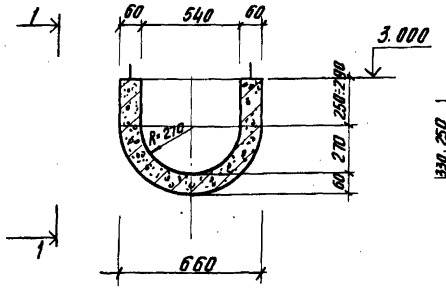

Л1 1-1

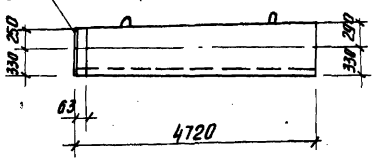

Ведомость стержней на один элемент

Марка эл-та	Поз.	Эскиз или сечение	Ф мм	Длина мм	Кол.
Л7	1	240 240 940 z=290	10АIII	4700	16
	2		8АI	1700	48
	3	L63x6	—	1540	1
	4	50 180	6АI	280	5
	5	90 80 R=80 400 400	12АI	1070	4

Спецификация элементов монолитной конструкции

Формат	Зона	Поз.	Обозначение	Наименование	Кол.	Примечание
				Л7		
				Сборочные единицы		
		1,2,4,5	КЖ-45	Отдельные стержни	Комплект	
		3	То же	Закладной элемент	1	
				Материалы:		
				бетон М200		0,66м3

Армирование лотка Л3

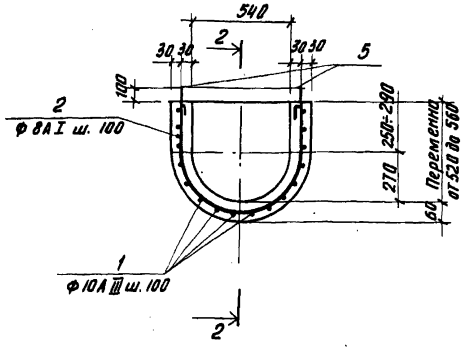

3-3

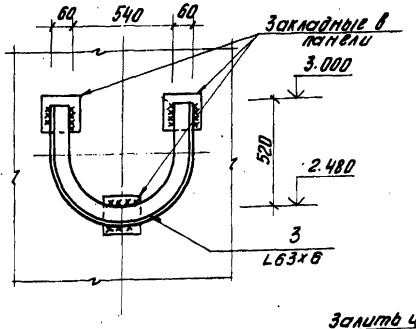

4-4

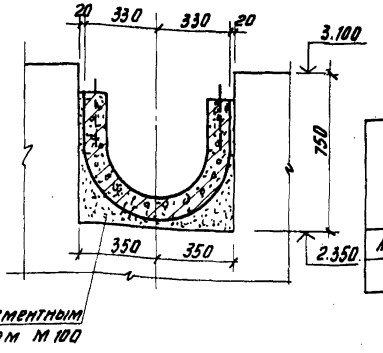

Выборка стали на один элемент, кг

Марка эл-та	Арматурные изделия: Арматурная сталь ГОСТ 5781-75 ГОСТ 5.1459-72*: Класс А-I, Ф мм 8	—	Итого	Класс А III, Ф мм 10	—	Итого	Итого	Закладные изделия: Профильная сталь L 63x6			Арм. сталь ГОСТ 5781-75, Класс А-I, Ф мм 6	12		Итого	Всего
Лоток Л3	29.2	—	29.2	46.4	—	46.4	75.9	5,7			0.3	3,8		9.8	114.9

2-2

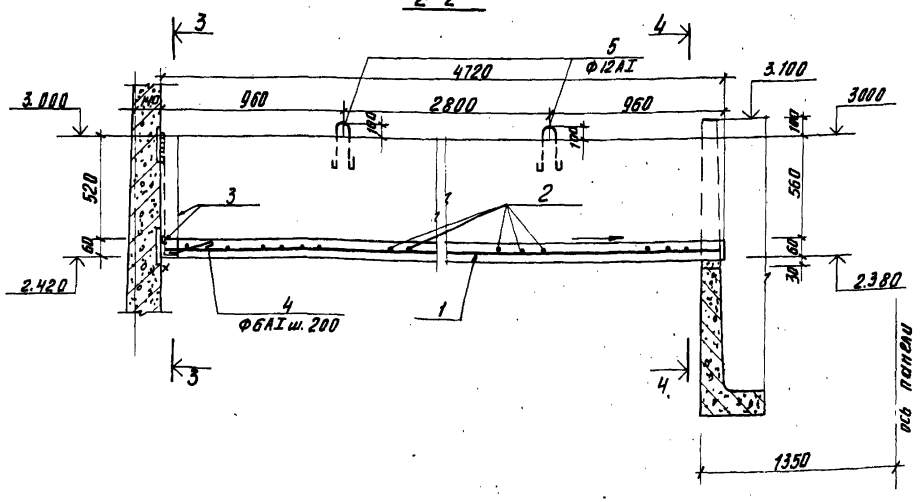

1. Приварку лотка Л7 к закладным панели производить электродом 342 по ГОСТ 9467-75, $h_{шв}$=6мм
2. Поз. 3 (L63x6) гнуть по профилю лотка Л7, уголок L63x6 оцинковать.

Пров.	Левина		
Ст. инж.	Петровнина		
Рук. гр.	Письман		
ГИП	Левина		
Гл. констр.	Пронин		
Нач. отд.	Красавин		

Привязан

Инв. №

ТП 901-3-135 КЖ

Станция очистки воды поверхностных источников с содержанием взвешенных веществ до 2500 мг/л производительностью 20 тыс. м³/сутки с вихревым смесителем

Главный корпус

Фильтры (РЕ 2)
Лоток Л7

Стадия	Лист	Листов
Р	45	

ЦНИИЭП инженерного оборудования г. Москва

Согласовано

Инв. № подл. | Подпись и дата | Взам. инв. №

Типовой проект 901-3-135 Альбом I

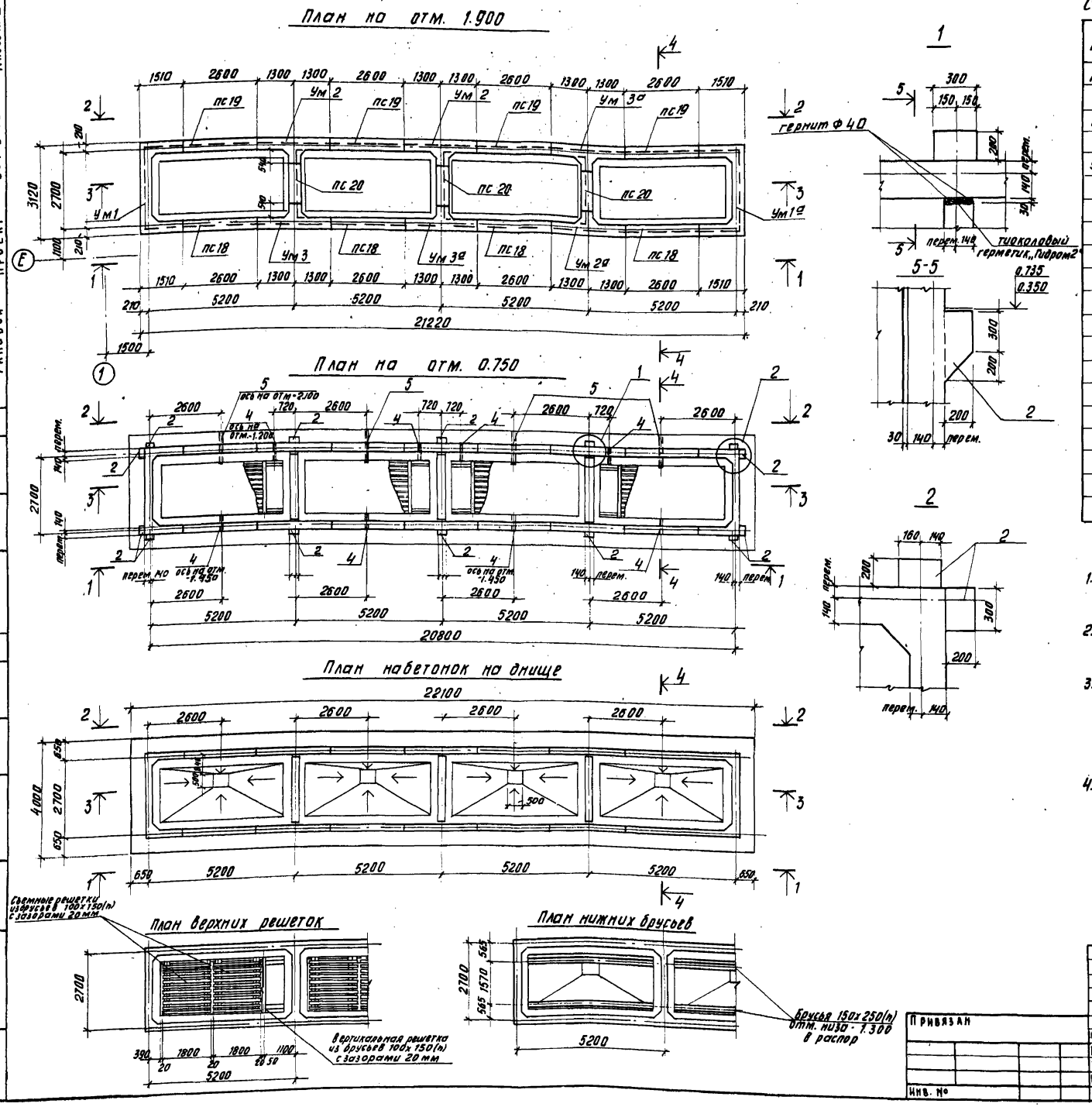

Спецификация элементов к маркировочной схеме, расположенной на листе

Марка	Обозначение	Наименование	Кол.	Примечание
ПС 18	КЖ-52	панель стеновая ПС 18	4	6.33т
ПС 19	то же	то же ПС 19	4	6.33т
ПС 20	"	" ПС 20	3	
Ум 1	КЖ-48	Монолитный участок	1	5,5 м³
Ум 1а	то же	то же	1	5,5 м³
Ум 2	"	"	2	2,3 м³
Ум 2а	"	"	1	2,3 м³
Ум 3	"	"	2	2,3 м³
Ум 3а	"	"	1	2,3 м³
поз. 1	КЖ-47	С 12	4	5,2 кг
поз. 2	КЖ-48	Консоль Км1	14	0,03 м³
поз. 3		Закладная деталь МН3-12	4	2,5 кг
поз. 4	Серия МРТУ6-05-918-67	Патрубок Ду=100; l=600	4	1.6 кг
поз. 5	То же	То же Ду=150; l=1500	4	7.2 кг

1. Перед установкой в опалубку на полиэтиленовые патрубки поз.4 и 5 предварительно намотать спираль из арматурной проволоки В-I Ф 3 мм.
2. Днище и внутренние (к воде) поверхности монолитных участков стен торкретируются цементно-песчаным раствором за 2 раза на толщину 25 мм.
3. Т-образные стыки стен - гибкие в виде шпонки, заполняемой тиоколовым герметиком гидром II по узлу 24 и в соответствии с „рекомендациями по проектированию железобетонных емкостных сооружений с полносборными стенами с применением тиоколовых герметиков" серии 3.900-3 вып.2.
4. Заделка стеновых панелей в паз днища производится по узлам 17, 18 серии 3.900-3 вып.2 с заменой толщины выравнивающего слоя цементного раствора с 30 мм на 50 мм.

Привязан	Пров.	Левина	
	Ст. техн.	Митрофанова	
	Рук. гр.	Письман	
	Гип	Левина	
	Гл. спец.	Пронин	
Инв. №	Нач. отд.	Красавин	

ТП 901-3-135 КЖ

Станция очистки воды поверхностных источников с содержанием взвешенных веществ до 2500 мг/л производительностью 20 тыс. м³/сутки с вихревым смесителем.

Главный корпус

Стадия	Лист	Листов
Р	46	

Растворно-хранилищные баки коагулянта (РЕ-3). План днища. Планы на отм. 0.750 и 1.900. Планы верхних решеток и нижних брусьев. Узел 1. Спецификация.

ЦНИИЭП инженерного оборудования г. Москва

Согласовано: Отд. ВГ, Заплетохин

Инв. № подл. | Подпись и дата | Взам. инв. №

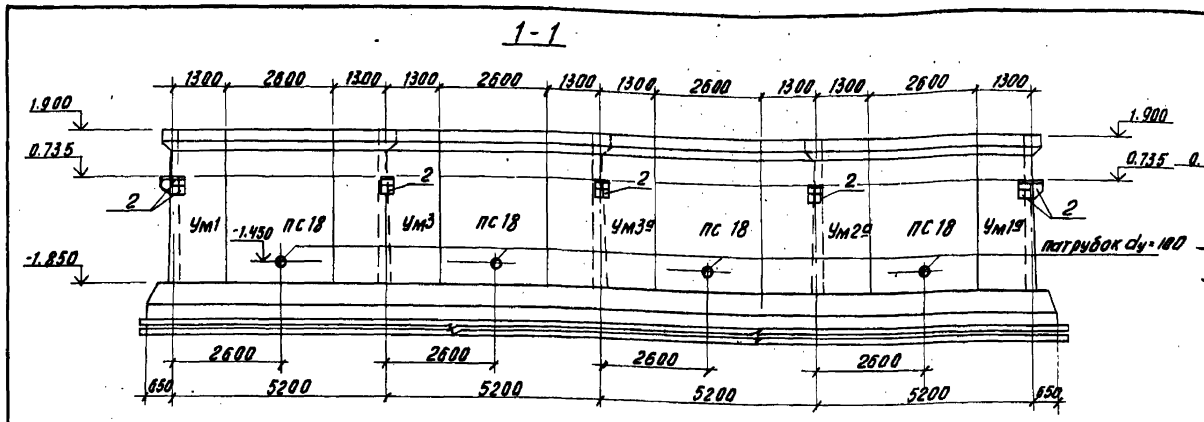

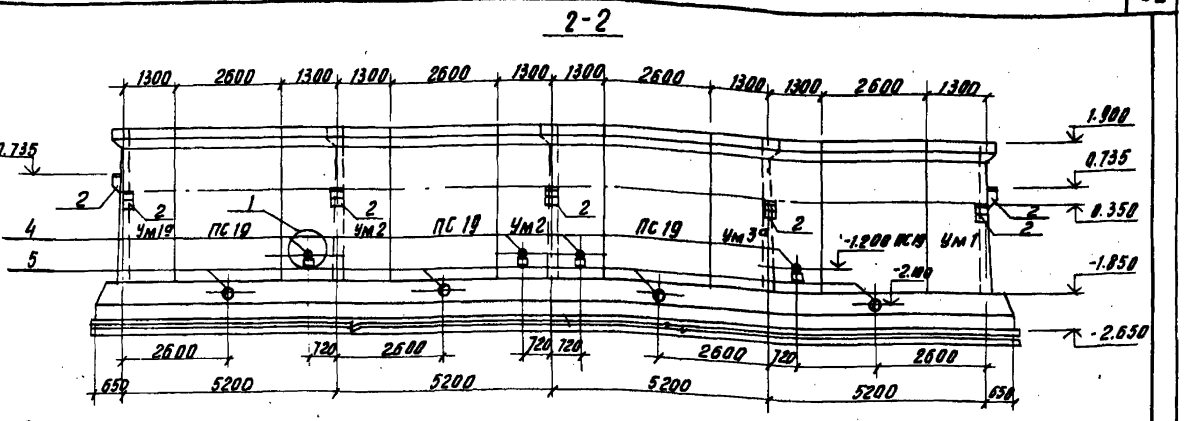

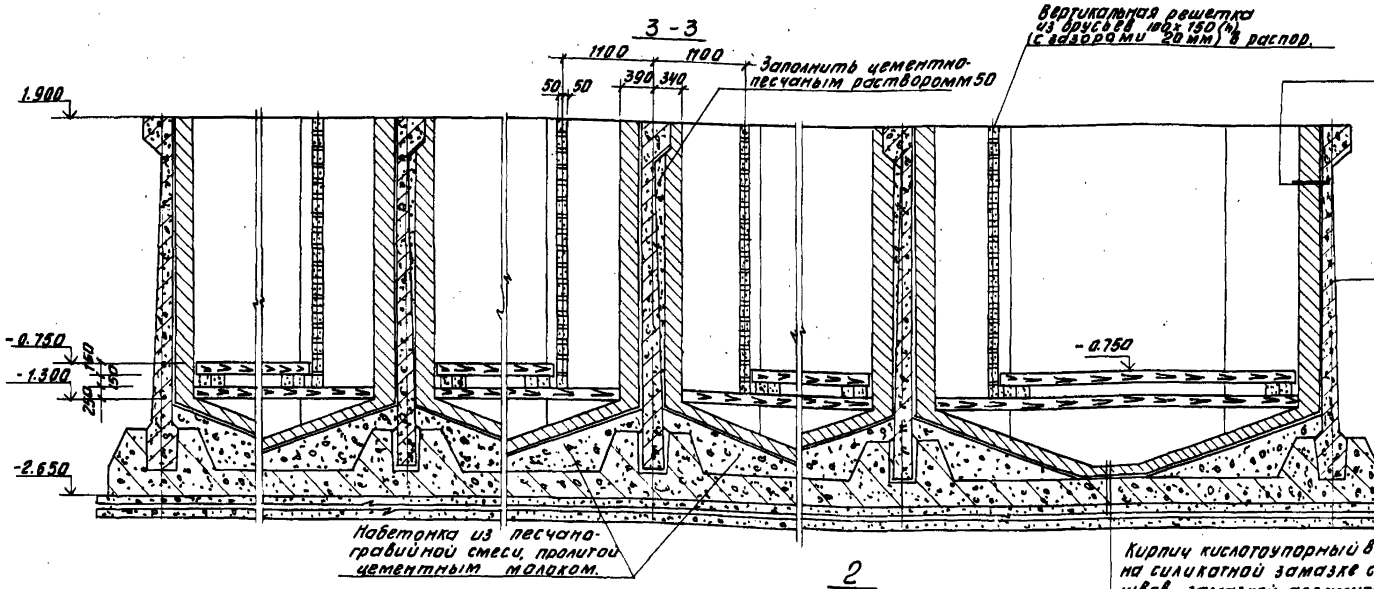

Железобетонная панель

Полиизобутилен марки ПСГ б2.5 в 2 слоя на клее 88-Н

Шпаклёвка силикатной замазкой б5.

Кирпич кислотоупорный в 1 кирпич на силикатной замазке с разделкой швов замазкой арзамит-5

Окрасить ПХВ материалами в 6 слоёв: лак ХВ-784 в 2 слоя эмаль ХВ-785 в 2 слоя; лак ХВ-784 в 2 слоя

Кирпич кислотоупорный в 1 кирпич на силикатной замазке с разделкой швов замазкой арзамит-5

Шпаклёвка силикатной замазкой б5

Полиизобутилен марки ПСГ б2.5 в 2 слоя на клее 88-Н. по торкретштукатурке дна

Железобетонное днище - 300

Цементно-песчаная стяжка М50-20мм

Обмазка двумя слоями битума.

Цементная стяжка М50-20мм

Подготовка из песчано-гравийной смеси, пролитой цементным молоком.

1. Брусья изготовить из неклееной древесины хвойных пород влажностью до 25%, пропитанной формальдегидной смолой - 8,0 м³
2. Испытание баков производить до устройства защитной изоляции.

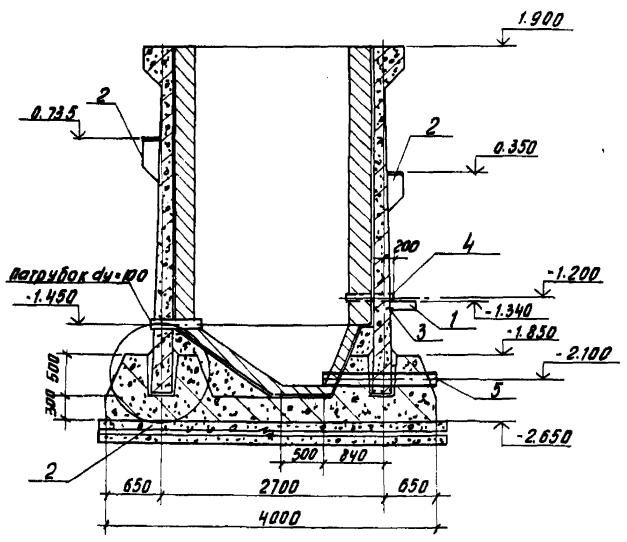

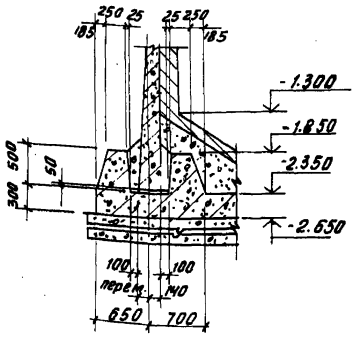

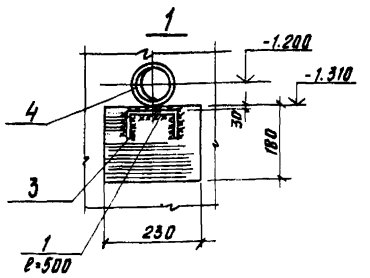

Проверил	Левина		
Ст. техн.	Митрофанова		
Рук. гр.	Письман		
ГИП	Левина		
Гл. спец.	Пронин		
Нач. отд.	Красавин		

Привязан

Инв. №

ТП 901-3-135 КЖ

Станция очистки воды поверхностных источников с содержанием взвешенных веществ до 2500 мг/л производительностью 20 тыс. м³/сутки с вихревым смесителем

Главный корпус

Стадия	Лист	Листов
Р	47	

Растворно-хранилищные баки коагулянта (РЕ-3). Разрезы 1-1÷4-4. Узлы 1÷3

ЦНИИЭП инженерного оборудования г. Москва

Альбом I

Типовой проект 901-3-135

Согласовано

Отд. ВТ

Заплетохин

Взам. инв. №

Подпись и дата

Инв. № подл.

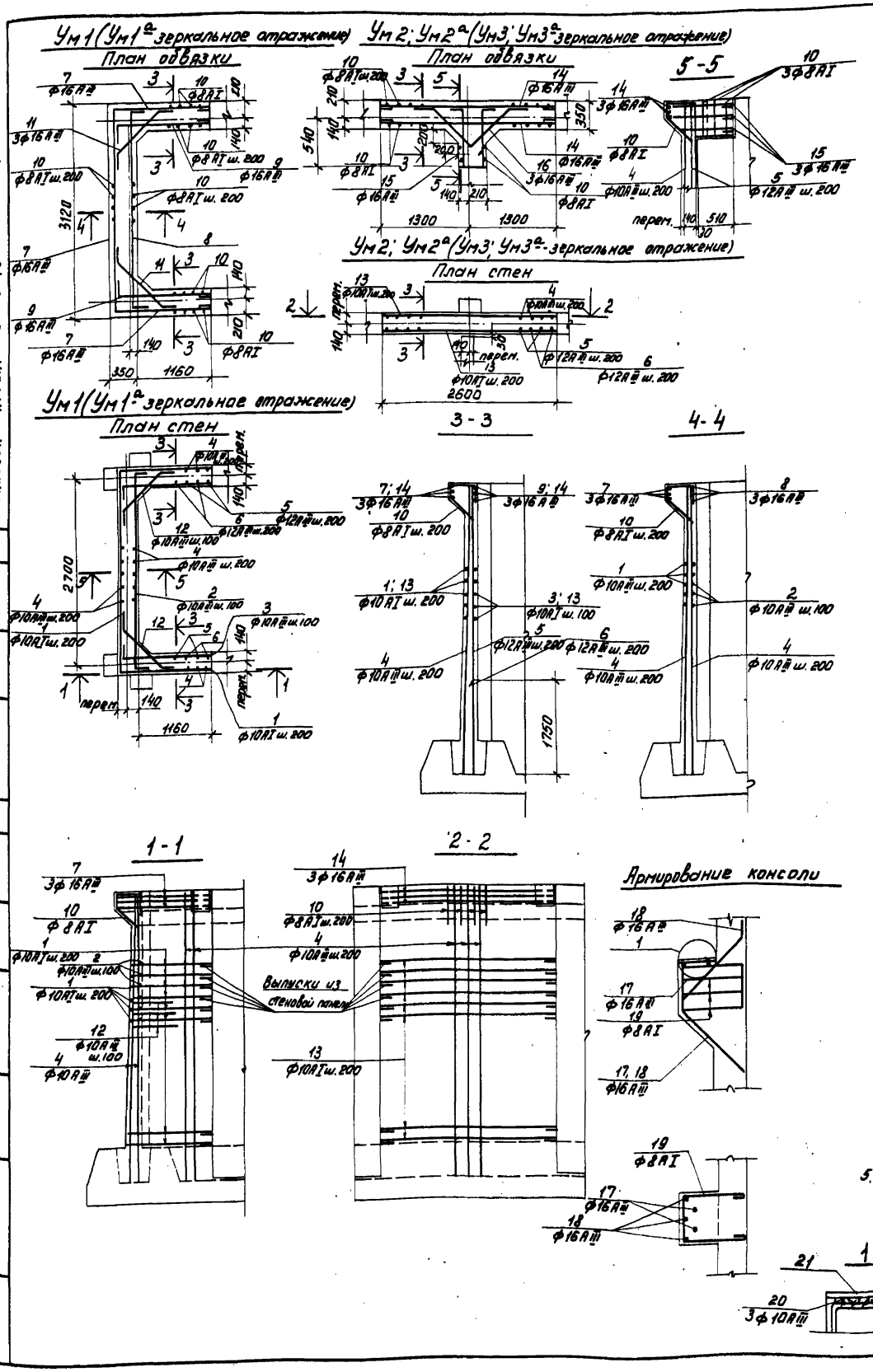

Ведомость стержней на один элемент

Марка эл-та	Поз.	Эскиз или сечение	Ф мм.	Длина мм.	Кол.
Ум1; Ум1а	1	1360÷1270 2850÷2670 1360÷1270	10AI	Еср.: 5390	19
	2	150 2850÷2670 150	10AIII	Еср.: 3060	38
	3	150 1360÷1270	10AIII	Еср.: 1465	76
	4	—	10AIII	4215	42
	5	—	12AIII	4215	14
	6	—	12AIII	1750	14
	7	1470 3080 1470	16AIII	6020	3
	8	250 3080 250	16AIII	3580	3
	9	250 1470	16AIII	1720	6
	10	310 400 230 630 450	8AI	1830	28
	11	350 1100 350 750	16AIII	1800	6
	12	350 600÷850 350 500	10AIII	Еср.: 1400	38
	17	350 350 280 500	16AIII	1480	8
	18	350 470 500	16AIII	1320	12
	19	350 250 350	8AI	1080	12
	20	—	10AIII	150	9
Ум2; Ум2а; Ум3; Ум3а	4	см. выше	10AIII	4215	14
	5	см. выше	12AIII	4215	14
	6	см. выше	12AIII	1750	14
	10	см. выше	16AIII	1830	16
	13	—	10AI	2570	19
	14	—	16AIII	2570	6
	15	250 820	16AIII	1070	6
	16	350 840 840 350 620 380	16AIII	2380	3
	17	см. выше	16AIII	1480	2
	18	см. выше	16AIII	1320	3
	19	см. выше	8AI	1280	3
	20	—	10AIII	150	3

5. Арматуру обвязочной балки монолитного участка приварить к закладной детали обвязочной балки панели двусторонним швом hшв=6мм, bшв=8мм.

Спецификация элементов монолитной конструкции

Формат	Зона	Поз.	Обозначение	Наименование	Кол.	Примечание
				Ум1; Ум1а		
				Сборочные единицы и детали:		
		1÷12	КЖ-48	Стержни одиночные	комп.	
		17÷20	КЖ-48	Консоль Км1	4	
		21	КЖ-95	Закладная деталь МС-4	4	
				Материалы:		
				Бетон М200		
				Ум2; Ум2а; Ум3; Ум3а		
				Сборочные единицы и детали:		
		4÷6; 10÷16	КЖ-48	Стержни одиночные	комп.	
		17÷20	КЖ-48	Консоль Км1	1	
		21	КЖ-95	Закладная деталь МС-4	1	
				Материалы:		
				Бетон М200		

Выборка стали на один элемент, кг

Марка эл-та	Арматурные изделия: Арматурная сталь ГОСТ 5781-75; 51459-72а, Класс AI, Ф мм 8	10	Итого	Класс AIII, Ф мм 10	12	16		Итого	Профильная сталь δ=8		Итого	Закладные изделия: Профильная сталь δ=10		Итого	Всего
Ум1	0,04	63,19	63,23	283,32	74,59	203,31		561,22	16,98		16,98	16,47		16,47	657,90
Ум1а	0,04	63,19	63,23	283,32	74,59	203,31		561,22	16,98		16,98	16,47		16,47	657,90
Ум2	3,03	30,13	33,16	36,68	74,16	109,23		220,07	16,98		16,98	5,49		5,49	275,70
Ум2а	3,03	30,13	33,16	36,68	74,16	109,23		220,07	16,98		16,98	5,49		5,49	275,70
Ум3	3,03	30,13	33,16	36,68	74,16	109,23		220,07	16,98		16,98	5,49		5,49	275,70
Ум3а	3,03	30,13	33,16	36,68	74,16	109,23		220,07	16,98		16,98	5,49		5,49	275,70

1. Монолитные участки стен выполняются из тяжелого бетона М-200, МР350, В6 на сульфатостойком портландцементе.
2. Разбивку закладных деталей монолитных участков Ум2, Ум3а см. на схемах, расположенных на листе КЖ-46, 47.
3. Сварку производить электродами типа Э-42, ГОСТ 9467-75.
4. Защитный слой бетона 20мм.

ТП 901-3-135 -КЖ

СТАНЦИЯ ОЧИСТКИ ВОДЫ ПОВЕРХНОСТНЫХ ИСТОЧНИКОВ С СОДЕРЖАНИЕМ ВЗВЕШЕННЫХ ВЕЩЕСТВ ДО 2500 МГ/А ПРОИЗВОДИТЕЛЬНОСТЬЮ 20 ТЫС. М³ КУТКИ СВИХРЕВЫМ СМЕСИТЕЛЕМ

Пров.	Левина		
Ст. техн.	Митрофанова		
Рук. гр.	Письман		
ГИП	Левина		
Гл. спец.	Пронин		
Нач. отд.	Красавин		

ГЛАВНЫЙ КОРПУС

Стадия	Лист	Листов
Р	48	

РАСТВОРНО-ХРАНИЛИЩНЫЕ БАКИ КОАГУЛЯНТА (РЕ-3). МОНОЛИТНЫЕ УЧАСТКИ Ум1÷Ум3а

ЦНИИЭП ИНЖЕНЕРНОГО ОБОРУДОВАНИЯ г. МОСКВА

ПРИВЯЗАН

ИНВ. №

Инв. № подл. | Подпись и дата | Взам. инв. №

СОГЛАСОВАНО

Типовой проект 901-3-135 Альбом I

Типовой проект 901-3-135 Альбом I

План раскладки верхних сеток

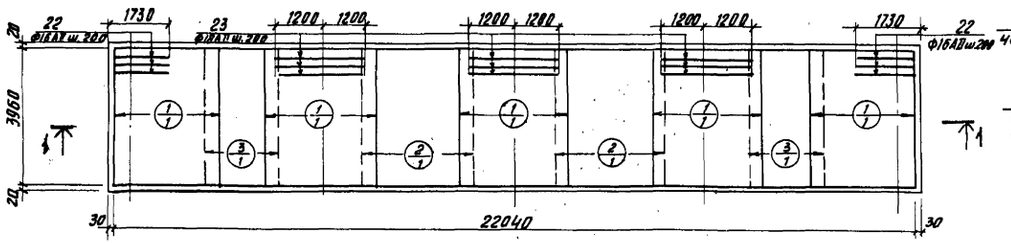

План раскладки нижних сеток

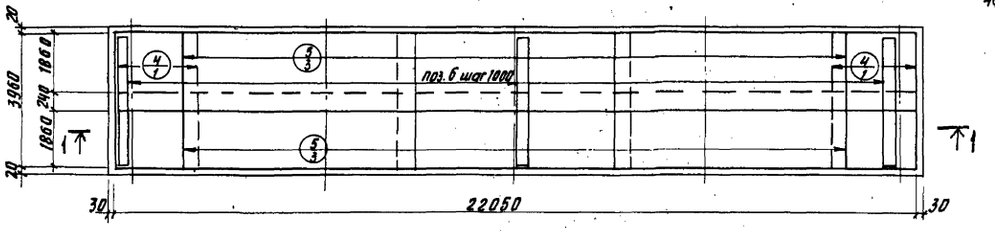

1-1

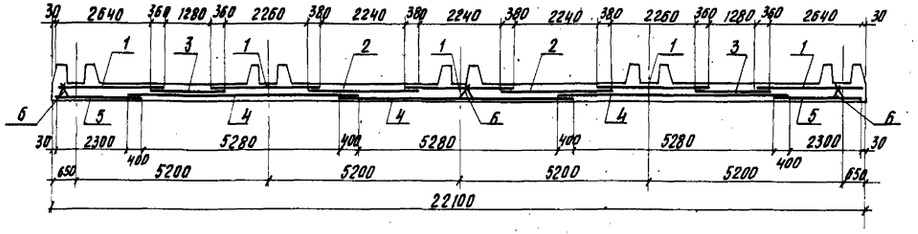

План раскладки каркасов

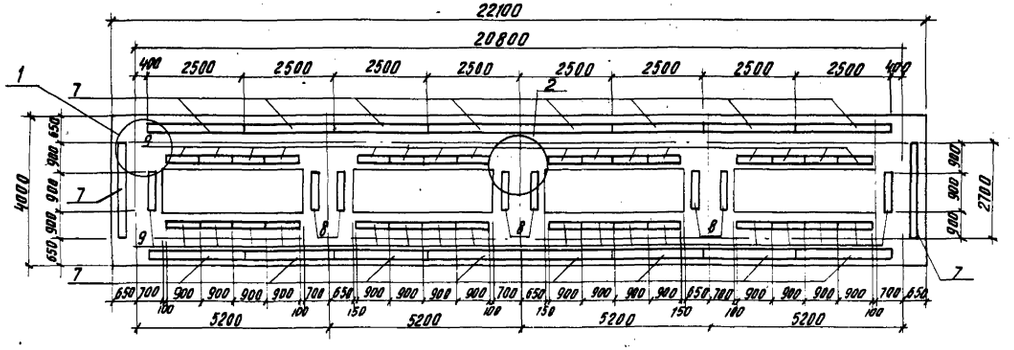

2-2

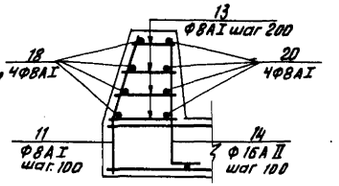

3-3

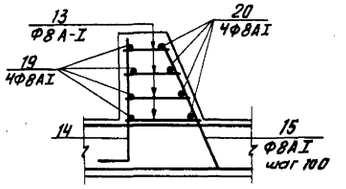

1

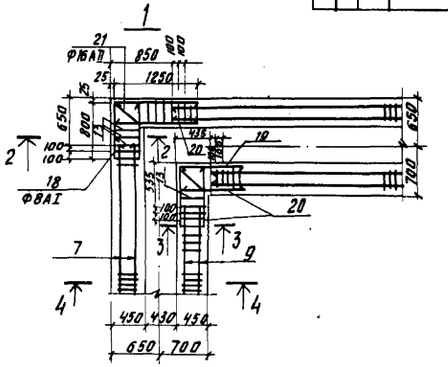

2

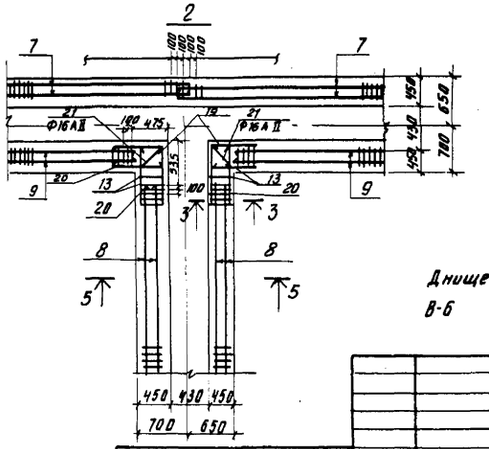

4-4

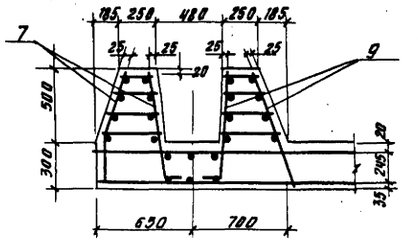

5-5

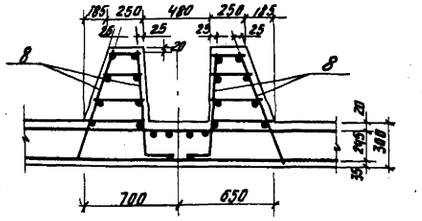

Спецификация элементов монолитной конструкции

Формат	Зона	Поз.	Обозначение	Наименование	Кол.	Примечание
		1	КЖ-50	Сетка арматурная С1	5	
		2	То же	То же С2	2	
		3	"	" С3	2	
		4	"	" С4	4	
		5	"	" С5	6	
		6	"	Каркас пространственный КП1	23	
		7	"	То же КП2	18	
		8	"	" КП3	6	
		9	"	" КП4	34	
		10	"	Отдельные стержни поз. 11, 13÷15; 18÷23	комплект	
				Материалы:		
				Бетон марки 200	45,2 м³	

Днище выполняется из тяжелого бетона М200 Мрз 50, В-6 на сульфатостойком портландцементе.

Пров.	Левина		ГП 901-3-135	-КЖ
Ст. техник	Митрофанова		Станция очистки воды поверхностных источников с содержанием взвешенных веществ до 2500 мг/л производительностью 20 тыс. м³/сутки с вихревым смесителем	
Рук. гр.	Письман		Главный корпус	Стадия: Р; Лист: 49; Листов:
ГИП	Левина		Растворно-хранилищные баки коагулянта (РЕ-3)	ЦНИИЭП инженерного оборудования г. Москва
Гл. спец.	Пронин		Армирование днища	
Нач. отд.	Красавин			

Привязан

Инв. №

Согласовано

Инв. № подл. | Подпись и дата | Взам. инв. №

Типовой проект 901-3-135 Альбом I

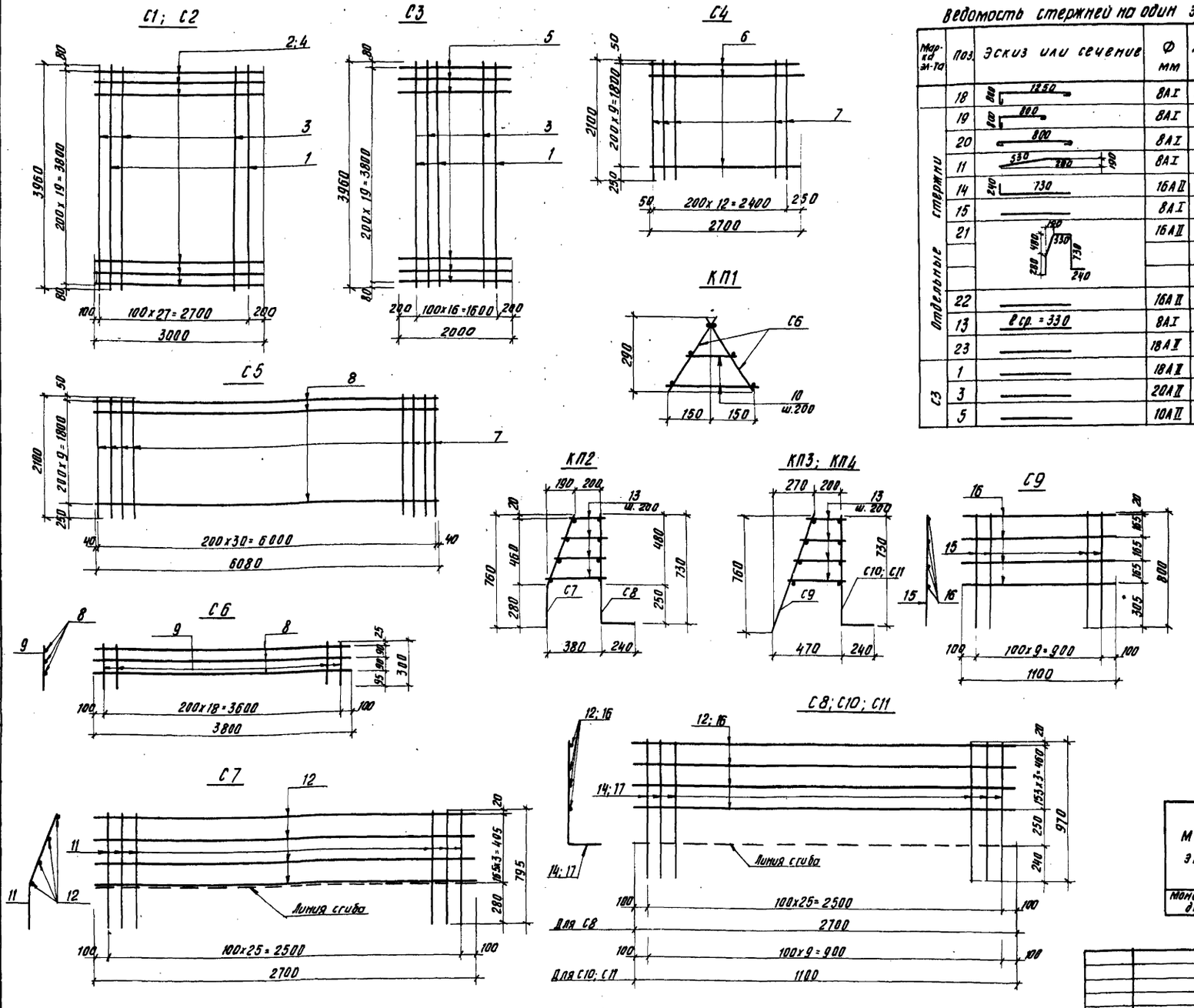

Ведомость стержней на один элемент

Марка эл-та	Поз.	Эскиз или сечение	Ф мм	Длина мм	Кол.
Отдельные стержни	18	1250	8AI	2150	16
	19	800	8AI	1700	64
	20	800	8AI	900	160
	11	530 280 190	8AI	810	32
	14	240 730	16AII	970	96
	15		8AI	800	48
	21	190 480 330 280 730 240	16AII	2110	20
	22		16AII	1730	40
	13	ℓ ср. = 330	8AI	330	320
	23		18AII	2400	60
С3	1		18AII	3960	9
	3		20AII	3960	8
	5		10AII	2000	20

Ведомость стержней на один элемент

Марка эл-та	Поз.	Эскиз или сечение	Ф мм	Длина мм	Кол.
С1	1		18AII	3960	14
	2		12AII	3000	20
	3		20AII	3960	14
С2	4		10AII	3000	20
	3		20AII	3960	14
	1		18AII	3960	14
С4	6		8AI	2700	10
	7		8AI	2100	13
С5	8		12AII	6080	10
	7		8AI	2100	31
КП1 С6	8		8AI	3800	3
	9		8AI	300	19
	10	ℓ ср. = 200	8AI	200	20
КП2 С7	11	530 280 190	8AI	810	26
	12		8AI	2700	4
	13	ℓ ср. = 330	8AI	330	13
С8	17	240 730	16AII	970	26
	12		8AI	2700	4
КП3 С9	15		8AI	800	10
	16		8AI	1100	4
	13	ℓ ср. = 330	8AI	330	5
С10	17	240 730	16AII	970	10
	16		8AI	1100	4
КП4 С11	14	240 730	10AII	970	10
	16		8AI	1100	4
	13	ℓ ср. = 330	8AI	330	5
С9	15		8AI	800	10
	16		8AI	1100	4

Выборка стали на один элемент, кг

Марка эл-та	Арматурные изделия										Всего
	Арматурная сталь ГОСТ 5781-75										
	Класс А-I			Класс А II							
	Ф мм		Итого	Ф мм						Итого	
	8			10	12	16	18	20			
Монолитное днище	1395,86		1395,86	159,31	503,96	2390,29	1472,15	972,35		5503,04	6898,90

1. Сетки и каркасы изготавливать при помощи контактно-точечной сварки в соответствии с ГОСТ 14098-68, ГОСТ 19293-73 и СН 393-78.
2. Сетки варить во всех направлениях.
3. Сборку пространственных каркасов производить на монтаже контактной сваркой при помощи сварочных клещей.

Пров.	Левина		
Ст. техник	Митрофанова		
Рук. гр.	Письман		
ГИП	Левина		
Гл. спец.	Пронин		
Нач. отд.	Красавин		

Привязан

Инв. №

ТП 901-3-135 -КЖ

Станция очистки воды поверхностных источников с содержанием взвешенных веществ до 2500 мг/л производительностью 20 тыс. м³/сутки с ядерным смесителем

Главный корпус

Стадия	Лист	Листов
Р	50	

Растворно-хранилищные баки коагулянта (РЕ-3).

Армирование днища

ЦНИИЭП инженерного оборудования г. Москва

Согласовано

Инв. № подл. | Подпись и дата | Взам. инв. №

Типовой проект 901-3-135 Альбом I

Согласовано:

Инв. № подл. | Подпись и дата | Взам. инв. №

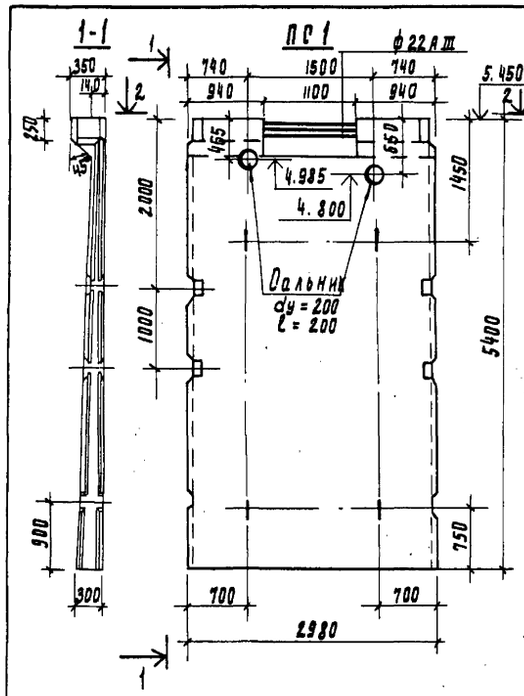

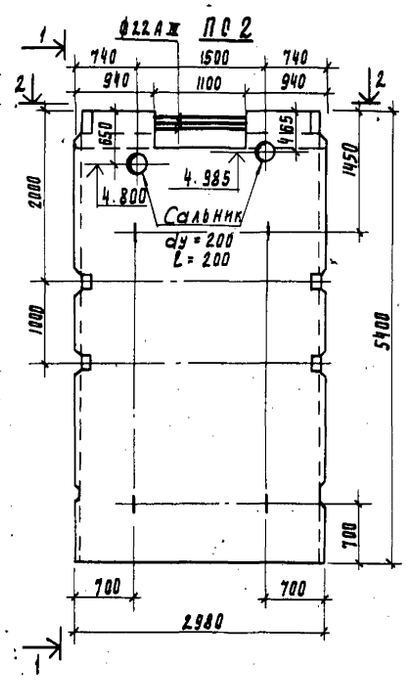

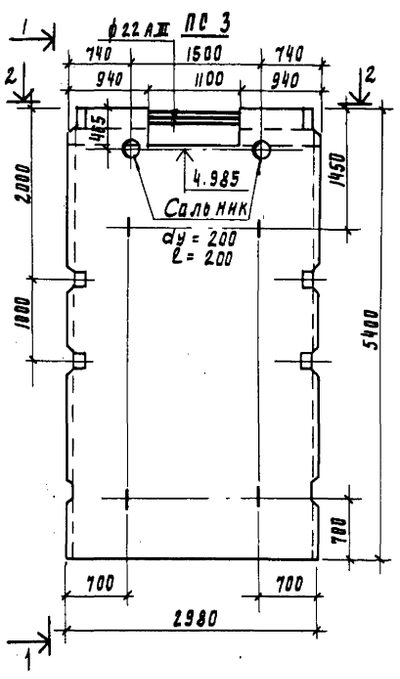

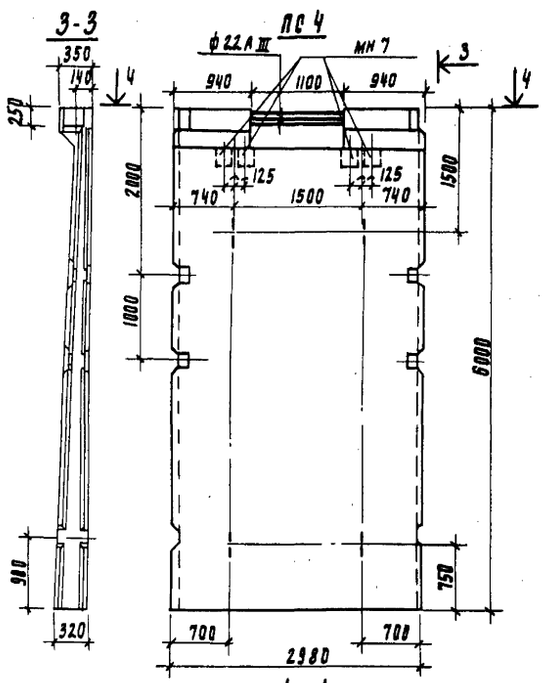

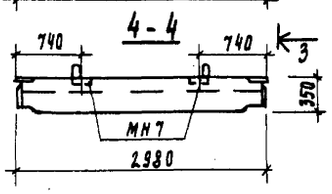

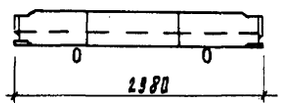

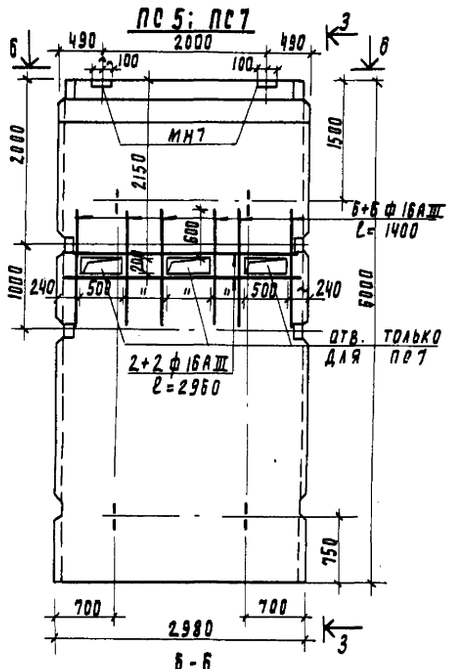

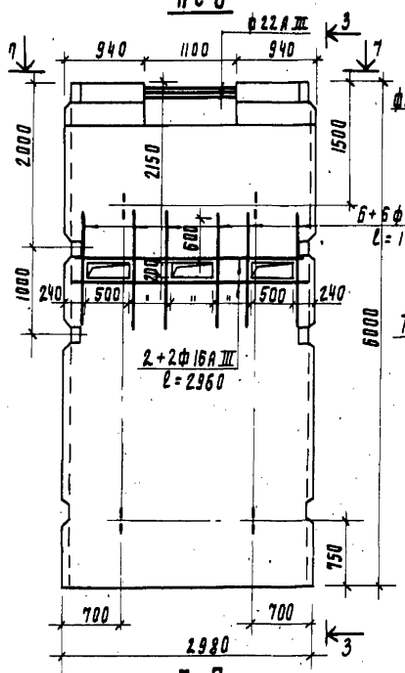

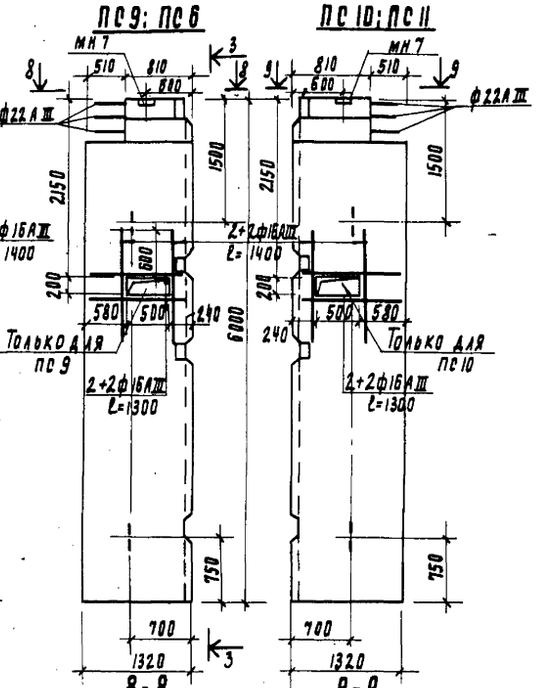

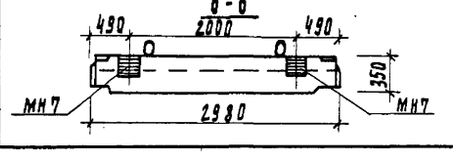

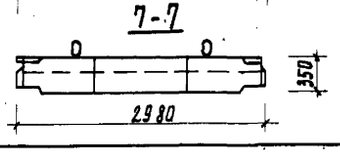

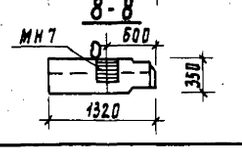

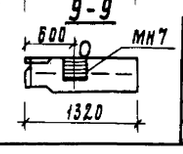

Выборка дополнительных закладных деталей

Марка эл-та и кол. шт.	Марка детали	Кол. шт. на 1 эл-т	Кол. шт. на все	Сталь кг на 1 эл-т	Сталь кг на все	Примечания
ПС1 (шт. 4) ПС2 (шт. 4) ПС3 (шт. 3)	Сальн dy=200 l=200	2	22	15.7	345.4	Серия 3.981-5
ПС4 (шт. 17)	МН7	4	68	14.4	244.8	КЖ-51
ПС5 (шт. 10)	МН7	2	20	7.2	72.0	КЖ-51
ПС6 (шт. 3) ПС11 (шт. 3)	МН7	1	6	3.6	21.6	КЖ-51
ПС7 (шт. 16)	МН7	2	32	7.2	115.2	КЖ-51
	Доп.эл. арм. ф16АIII	п.м. 28.2	п.м. 323.2	31.9	510.0	КЖ-51
ПС8 (шт. 8)	Доп.эл. арм. ф16АIII	п.м. 28.2	п.м. 161.6	31.9	255.0	КЖ-51
ПС9 (шт. 8) ПС10 (шт. 8)	МН7	1	16	3.6	57.6	КЖ-51
	Доп.эл. арм. ф16АIII	п.м. 10.8	п.м. 172.8	17.1	272.7	КЖ-51

1. В панелях ПС1÷ПС11 в оголовках в каркасе МН9 арматурные стержни ф8АIII и в каркасе МН6 арматурные стержни ф16АIII заменить на арматурные стержни ф22АIII. Вырезы в оголовках устраиваются установкой вкладышей без нарушения арматуры
2. Стеновые панели ПС1, ПС2, ПС3 изготовляются в опалубочных формах стеновых панелей ПС1-54-61 по серии 3.900-3 вып.4. и отличаются от серийных только армированием оголовка и наличием дополнительных закладных деталей.
3. Стеновые панели ПС4, ПС5, ПС7, ПС8 изготовляются в опалубочных формах стеновых панелей ПС1-60-61 по серии 3.900-3 вып4. и отличаются от серийных только армированием оголовка, наличием дополнительных закладных деталей
4. Стеновые панели ПС6, ПС9, ПС10, ПС11 изготовляются попарно в одной опалубочной форме стеновой панели ПС1-60-61 по серии 3.900-3 вып.4 и отличаются от серийной только армированием оголовка, наличием дополнительных закладных деталей и отверстиями.

Привязан			
Инв. №			
Пров.	Левина		
Гл. инж.	Петровнина		
Рук. гр.	Кирьман		
ГИП	Левина		
Гл. констр.	Ронин		
Нач. ОТА	Красавин		

ТП 901-3-135 КЖ

Станция очистки воды поверхностных источников с содержанием взвешенных веществ до 2500 мг/л производительностью 20 тыс м³/сутки с вихревым смесителем.

Главный корпус

Стадия	Лист	Листов
Р	51	

Панели стеновые емкостей ПС1÷ПС11

ЦНИИЭП инженерного оборудования г. Москва

Типовой проект 901-3-135 Альбом I

ПС12

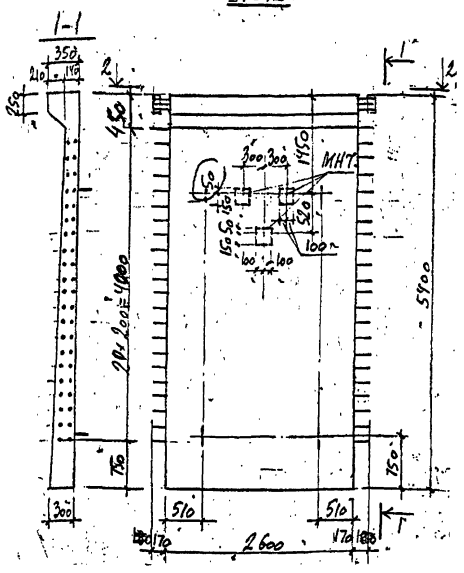

ПС13; ПС16 ПС17

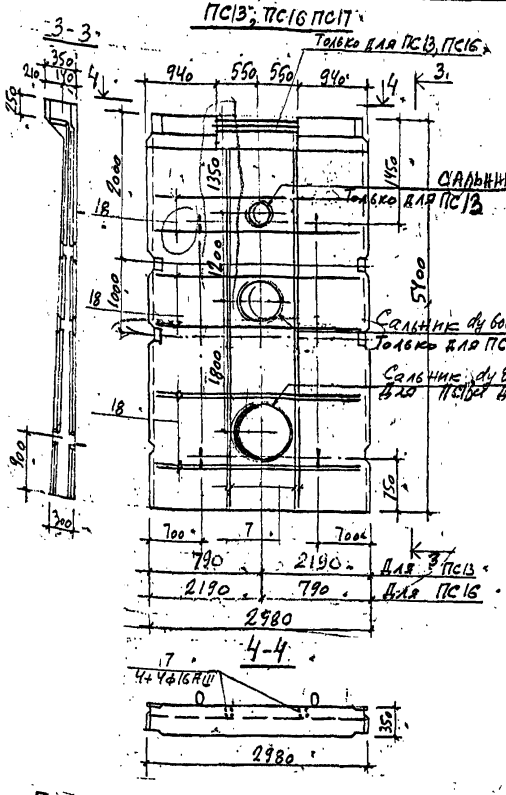

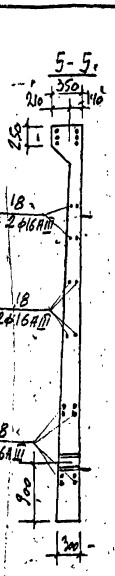

ПС14

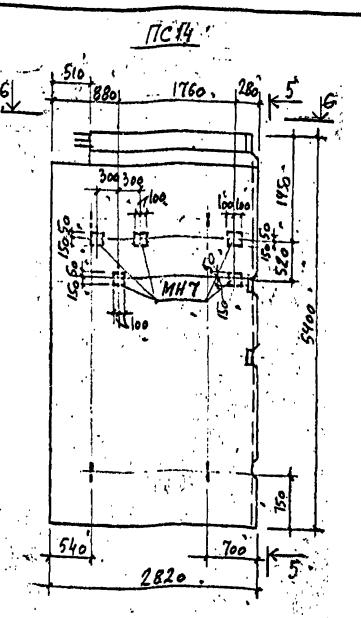

ПС15

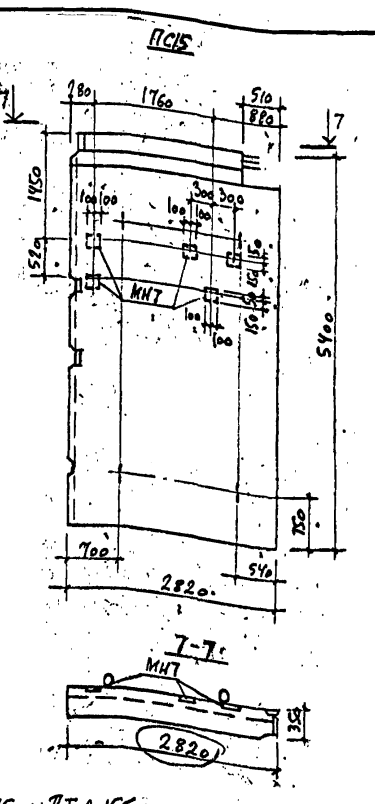

ПС18; ПС19

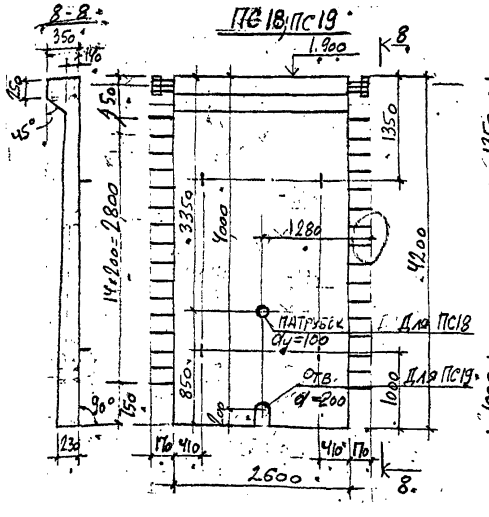

ПС20

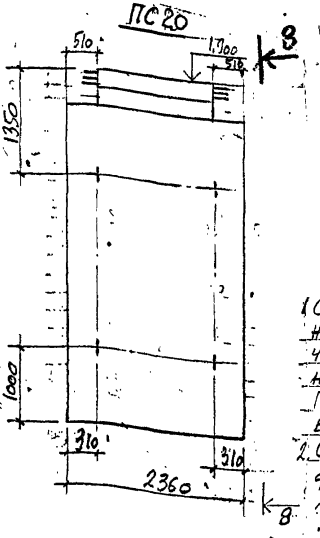

ПТ2-15б; ПТ2-15г; ПТ2-15д; ПТ2-15е

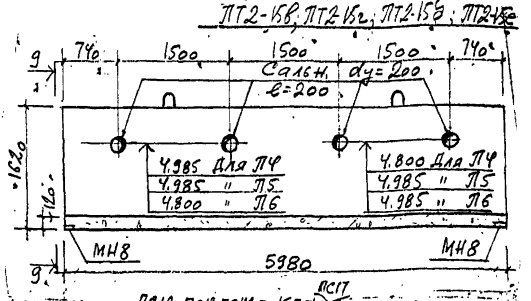

ПТ2-15а; ПТ2-15б

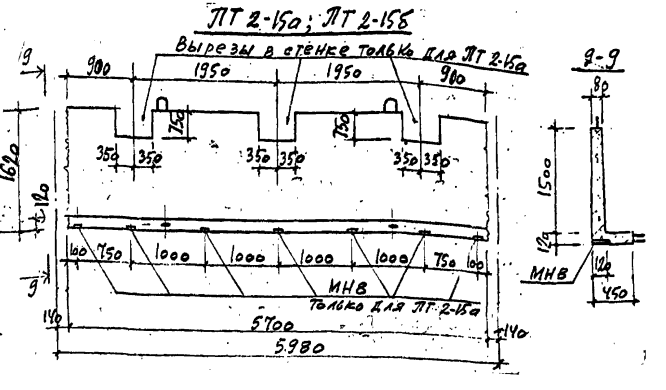

1. Стеновые панели ПС12, ПС13, ПС14, ПС15, ПС16 ПС17 изготавливаются в опалубочных формах стеновых панелей ПС1-54-61 по серии 3.900-3 вып. 4 и отличаются от серийных армированием и наличием дополнительных закладных деталей. В оголовках стеновых панелей ПС13, ПС14, ПС15, ПС16 предусмотрены вырезы, получаемые путем установки вкладышей без нарушения арматуры обвязочных балок.
2. Стеновые панели ПС18, ПС19, ПС20 изготавливаются в опалубочных формах стеновых панелей ПС1-42-61 по серии 3.900-3 вып. 4 и отличаются от серийных размерами, армированием и наличием дополнительных закладных элементов.
3. Лотковые элем. ПТ2-15а ÷ ПТ2-15е изготавливаются в опалубочных формах лоткового элемента ПТ2-15 по серии 3.900-3 вып. 4 и отличаются от серийных наличием вырезов в стенке и дополнительных закладных элементов.
4. Панели ПС18, ПС19, ПС20 выполнять на сульфатостойком цементе. Все панели по морозостойкости выполняются из бетона марки Мрз 50 и по водонепроницаемости из бетона марки В6.

Согласовано

Инв. № подл. | Подпись и дата | Взам. инв. №

Привязан

Инв. №

Гл. инж.	Петрожитская		
Рук. гр.	Письмак		
ГИП	Лейна		
Гл. конс.	Лунина	Шамиев	
Нач. отд.	Красавин		

ТП 901-3-135 КЖ

Станция очистки воды поверхностных источников с содержанием взвешенных веществ до 2500 мг/л производительностью 2 тыс. м³/сут с впуском

Главный корпус

Стадия	Лист	Листов
Р	52.	

Панели стеновые ПС12 ÷ ПС16, ПС18 ÷ ПС20

ЦНИИЭП инженерного оборудования г. Москва

Типовой проект 901-3-135 Альбом I

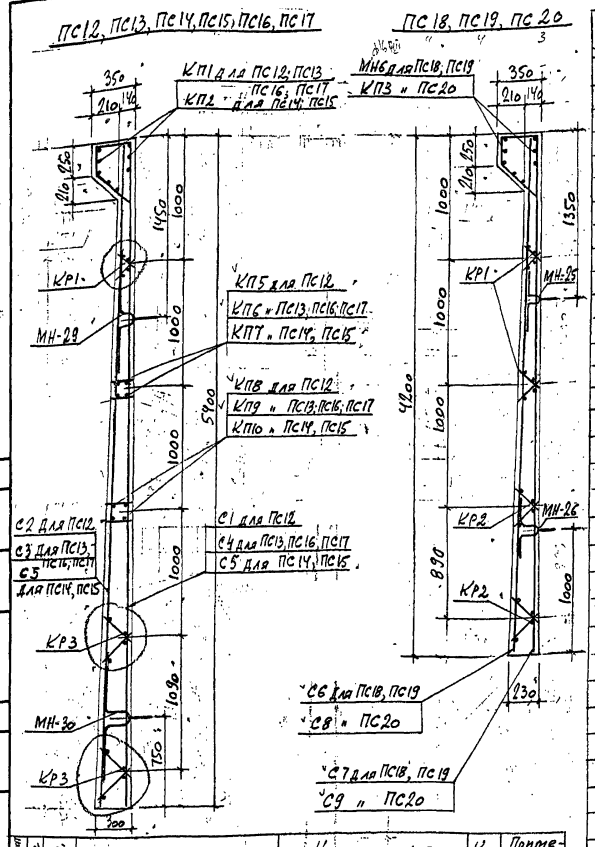

Формат	Зона	Поз.	Обозначение	Наименование	Кол.	Примечание
			ПС 20 (шт. 3)			
		С8	Кж-	Сетка арматурная С8	1	
		С9	То же	То же С9	1	
		КР1	Серия 3.900-3 Вып.4 часть 2	Каркас плоский КР1	4	Укоротить см. опалубку
		КР2	То же	То же КР2	4	То же
		КП3	Кж-	Каркас пространственный КП3	1	
		МН-25	Серия 3.900-3 Вып.4 часть 2	Петля строповочная МН-25	2	
		МН-26	То же	То же МН-26	2	
				Материалы:		
				Бетон М200	2.37 м³	

Для стеновых панелей применяется бетон по морозоустойчивости Мрз.50, по водонепроницаемости В6.

Спецификация элемента сборной конструкции

Формат	Зона	Поз.	Обозначение	Наименование	Кол.	Примечание
			ПС 12 (шт. 2)			
				Сборочные единицы и детали		
		С1	Кж-	Сетка арматурная С1	1	
		С2	То же	То же С2	1	
		КР1	Серия 3.900-3 Вып.4 часть 2	Каркас плоский КР1	2	
		КР3	То же	То же КР3	4	
		КП1	Кж-	Каркас пространственный КП1	1	
		КП5	То же	То же КП5	1	
		КП8	"	" КП8	1	
		МН-29	Серия 3.900-3 Вып.4 часть 2	Петля строповочная МН-29	2	
		МН-30	То же	То же МН-30	2	
		МН7	Кж-	Закладной элемент МН7	3	
				Материалы:		
				Бетон М200	3.17 м³	
			ПС 13 (шт. 4)			
				Сборочные единицы и детали		
		С3	Кж-	Сетка арматурная С3	1	
		С4	То же	То же С4	1	
		КР1	Серия 3.900-3 Вып.4 часть 2	Каркас плоский КР1	2	
		КР3	То же	То же КР3	4	
		КП1	Кж	Каркас пространственный КП1	1	
		КП6	То же	То же КП6	1	
		КП9	"	" КП9	1	
		МН-29	Серия 3.900-3 Вып.4 часть 2	Петли строповочные МН-29	2	
		МН-30	"	То же МН-30	2	
			Серия 3.901-5	Сальник d_y=300 l=200	1	
			То же	То же d_y=600 l=200	1	
			"	" d_y=800 l=200	1	
			Кж-	Отдельные поз. 7 и 18	8; 16	
				Материалы:		
				Бетон М200	3.3 м³	
			ПС16 (шт. 4)			
			С3, С4, КР1, КР3, КП1, КП6, КП9, МН-29, МН30 и сальник d_y=800 l=200	смотреть по ПС13		
			Кж-	Отдельные поз. 7 и 18	8, 8	
				Материалы:		
				Бетон М200	3.3 м³	
			ПС 17 (шт. 10)			
			С3, С4, КР1, КР3, КП1, КП6, КП9, МН-29, МН-30 смотреть по ПС13			
			Материалы:	Бетон М200	3.3 м³	

Спецификация элемента сборной конструкции

Формат	Зона	Поз.	Обозначение	Наименование	Кол.	Примечание
			ПС 14 (шт. 4); ПС15 (шт. 4)			
				Сборочные единицы и детали		
		С5	Кж-	Сетка арматурная С5	2	
		КР1	Серия 3.900-3 Вып.4 часть 2	Каркас плоский КР1	2	
		КР3	То же	То же КР3	4	
		КП2	Кж-	Каркас пространственный КП2	1	
		КП7	То же	То же КП7	1	
		КП10	"	" КП10	1	
		МН-29	Серия 3.900-3 Вып.4 часть 2	Петля строповочная МН-29	2	
		МН-30	То же	То же МН-30	2	
		МН7	Кж-	Закладной элемент МН7	5	
			Материалы:	Бетон М200	3.4 м³	
			ПС 18 (шт. 4)			
				Сборочные единицы и детали		
		С6	Кж	Сетка арматурная С6	1	
		С7	То же	То же С7	1	
		КР1	Серия 3.900-3 Вып.4 часть 2	Каркас плоский КР1	4	Укоротить см. опалубку
		КР2	То же	То же КР2	4	То же
		МН6	"	Каркас пространственный МН6	1	
		МН25	Серия 3.900-3 Вып.4 часть 2	Петля строповочная МН-25	2	
		МН-26	То же	МН-26	2	
			Серия МРТУ6-05-918-67	Патрубок: d_y=100; l=200	1	0,6 кг
				Материалы		
				Бетон М200	2.53 м³	
			ПС 19 (шт. 4)			
			С6, С7, КР1, КР2, МН6, МН-25; МН-26 смотреть по ПС18			
			Материалы:	Бетон М200	2.53 м³	
			ПТ2-15а (шт. 5); ПТ2-15б (шт. 5)			
			Армирование по серии	3.900-3 Вып.8 по ПТ2-15		
		МН8	Кж-	Закладной элемент МН8	8	Только для ПТ2-15а
			ПТ2-15в (шт. 2); ПТ2-15г (шт. 2); ПТ2-15д (шт. 2); ПТ2-15е (шт. 6)			
			Армирование по серии	3.900-3 Вып.8 по ПТ2-15		
		МН8	Кж-	Закладной элемент МН8	2	
			Серия 3.901-5 Вып.4 часть 2	Сальник d_y=200 l=200	4	

ТП 901-3-135 Кж-

Станция очистки воды поверхностных источников с содержанием взвешенных веществ до 2500 мг/л производительностью 20 тыс. м³/сутки с вихревым смесителем

Главный корпус

Стадия	Лист	Листов
Р	53	

Армирование стеновых панелей емкостей ПС12 ÷ ПС20

ЦНИИЭП инженерного оборудования г. Москва

Привязан

Инв. №

Проверил	Пивенко	
Ст. инж.	Петровнина	
Рук. гр.	Письман	
ГИП	Левина	
Гл. констр.	Пронин	
Нач. отд.	Красавин	

Согласовано

Инв. № подл. | Подпись и дата | Взам. инв. №

Типовой проект 901-3-135 Альбом I

Согласовано

Инв. № подл. | Подпись и дата | Взам. инв. №

С1

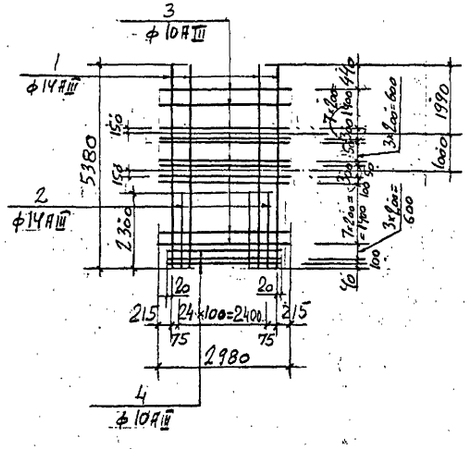

С2

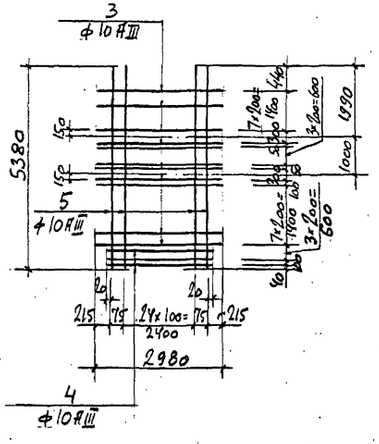

С3

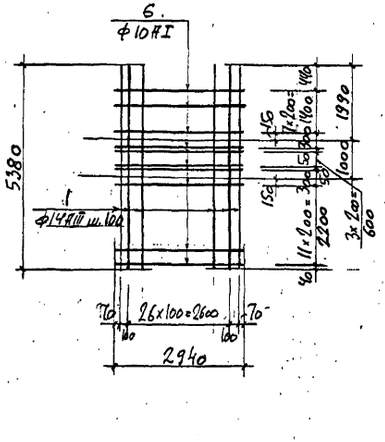

С4

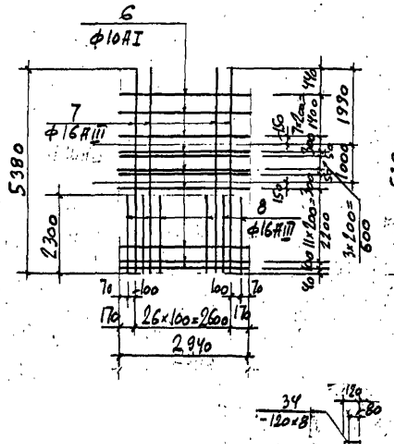

С5

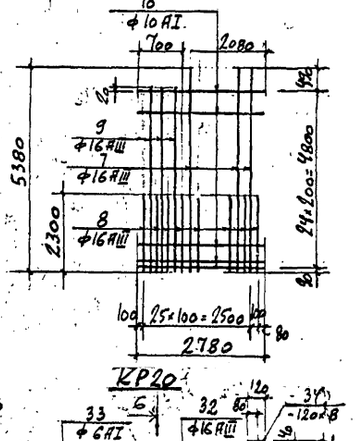

С6

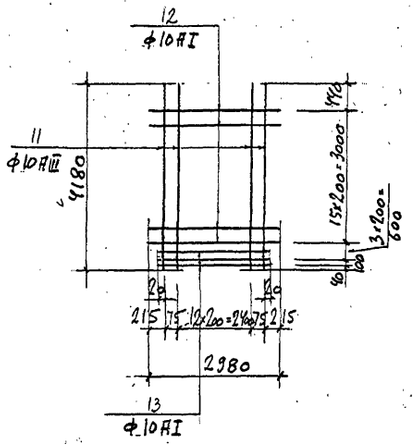

С7

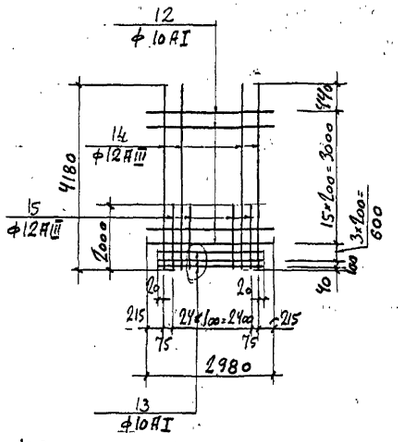

С8

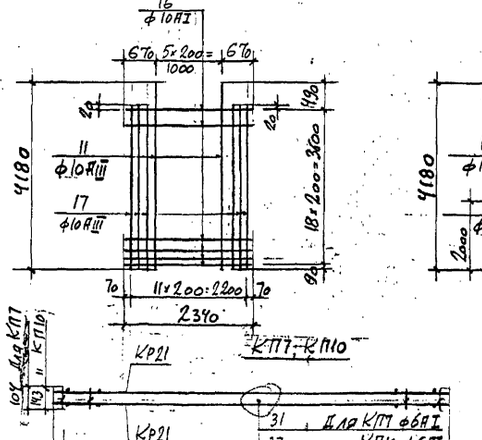

С9

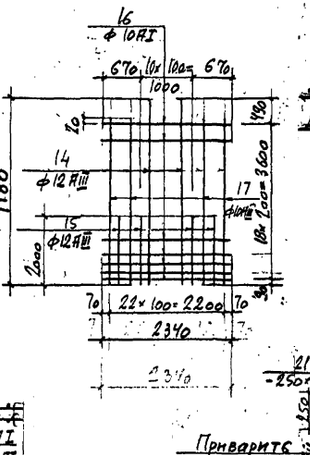

КР20

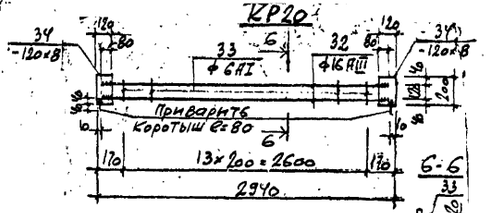

Б-Б

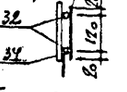

Для КР19 29
Для КР21 ф16АIII
36

КР19
КР21

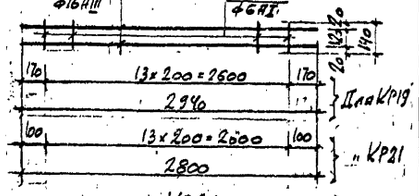

КР22

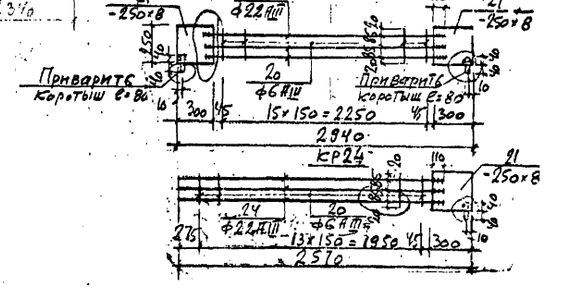

КР24

КР23

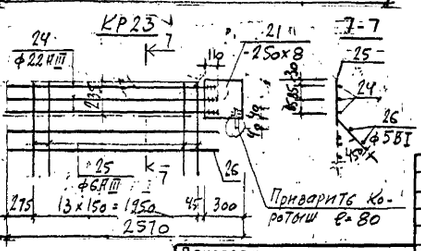

КП5, КП8

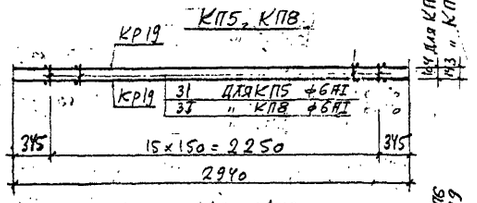

КП6, КП9

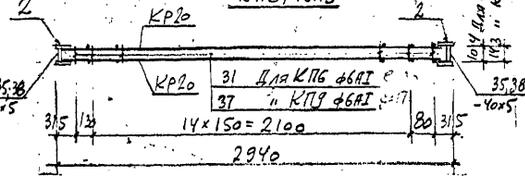

3-3

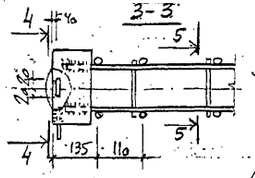

2

4-4

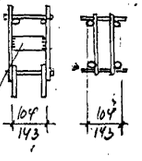

5-5

Соединит. планку
Приварить при сборке

КП7-КП10

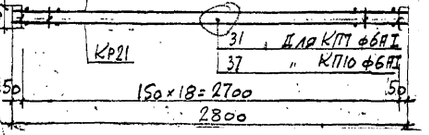

7-7

Привязан

Инв.№

Проверил	Письман		
Ст. инж.	Петрунина		
Рук. гр.	Письман		
ГИП	Левина		
Гл. констр.	Поспелов		
Нач. отд.	Красавин		

ТП 901-3-135 КЖ

Станция очистки воды поверхностных источников с содержанием взвешенных веществ до 2500 мг/л производительностью 20 тыс. м³/сутки с вихревым смесителем

Главный корпус

Стадия	Лист	Листов
Р	54	

Материальные изделия для армирования панелей ПС19-ПС21

ЦНИИЭП инженерного оборудования г. Москва

Типовой проект 901-3-135 Альбом I

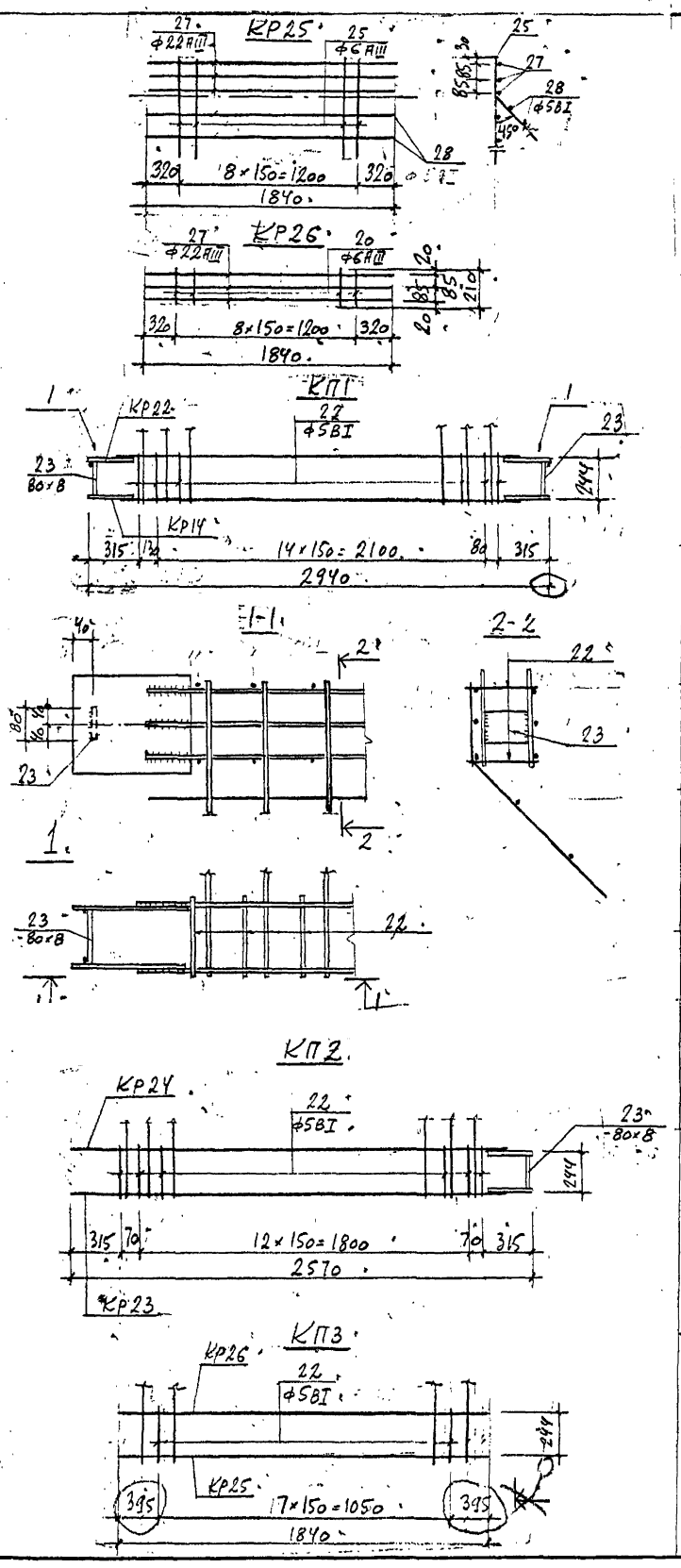

Ведомость стержней на один элемент

Марка элем.	Поз.	Эскиз	ф, мм	Длина	Кол.
С1	1	—	14АIII	5380	14
	2	—	14АIII	2300	13
	3	—	10АIII	2980	23
	4	—	10АIII	2590	4
С2	3	См. выше	10АIII	2980	23
	4	То же	10АIII	2590	4
	5	—	10АIII	5380	27
С3	1	—	14АIII	5380	29
	6	—	10АI	2940	26
С4	6	См. выше	10АI	2940	27
	7	—	16АIII	5380	14
	8	—	16АIII	2300	15
С5	7	См. выше	16АIII	5380	10
	8	То же	16АIII	2300	13
	9	—	16АIII	4910	3
	10	—	10АI	2780	25
С6	11	—	10АIII	4180	15
	12	—	10АI	2980	16
	13	—	10АI	2590	4
С7	12	См. выше	10АI	2980	16
	13	То же	10АI	2590	4
	14	—	12АIII	4180	14
	15	—	12АIII	2000	13
С8	11	См. выше	10АIII	4180	6
	16	—	10АI	2340	19
	17	—	10АIII	3710	6
С9	14	См. выше	12АIII	4180	5
	15	То же	12АIII	2000	8
	16	"	10АI	2340	19
	17	"	10АIII	3710	4
КП1	Кр14 шт. 1	См. по серии 3.900-3	Вып. 4	часть 2	
	Кр22 шт. 1	19 —	22АIII	2560	3
		20 —	6АIII	210	16
		21 — 250×8	—	300	2
	отд. ст.	22 —	5ВI	315	34
		23 — 80×8	—	226	2
КП2	Кр23 шт. 1	21 См. выше	—	300	1
		24 —	22АIII	2380	3
		25 —	6АIII	670	14
		26 —	5ВI	2380	2
	Кр24 шт. 1	20 См. выше	6АIII	210	14
		21 То же	—	300	1
		24 "	22АIII	2380	3
	отд. ст.	22 См. выше	5ВI	310	30
		23 То же	—	300	1

Марка элем.	Поз.	Эскиз	ф, мм	Длина	Кол.
КП3	Кр25 шт. 1	25 См. выше	6АIII	670	9
		27 —	22АIII	1840	3
		28 —	5ВI	1840	2
	Кр26 шт. 1	20 См. выше	6АIII	210	9
		27 То же	22АIII	1840	3
	отд. ст.	22 "	5ВI	310	16
КП5	Кр19 шт. 2	29 —	16АIII	2940	2
		30 —	6АI	140	14
	отд. ст.	31 —	6АI	130	32
КП6	Кр20 шт. 2	32 —	16АIII	2860	2
		33 —	6АI	160	14
		34 — 120×8	—	200	2
	отд. ст.	35 — 40×5	—	102	2
		31 См. выше	6АI	130	34
КП7	Кр21 шт. 2	30 То же	6АI	140	14
		36 —	16АIII	2800	2
	отд. ст.	31 См. выше	6АI	130	19
КП8		КР19 (шт. 2) см. по КП5			
	отд. ст.	37 —	6АI	170	32

Марка элем.	Поз.	Эскиз	ф, мм	Длина	Кол.
КП9		КР20 (шт. 2) см. по КП6			
	отд. ст. 37	См. выше	6АI	170	34
	38	40×5	—	141	2
КП10		КР21 (шт. 2) см. по КП7			
	отд. ст. 37	См. выше	6АI	170	38
отд. позиции	7	См. выше	16АIII	5380	1
	18	—	16АIII	5380	1

При изготовлении сеток и каркасов руководствоваться пояснительной запиской серии 3.900-3 вып. 4 часть 2.

Выборка стали на один элемент

Марка элем-та	Арматурные изделия: Арматурная сталь ГОСТ 5781-75, 5.1459-72*, класс А-I, ф мм 6	10		Итого	класс А-III, ф мм 6	10	12	14	16	ГОСТ 6727-53*, класс В-I, ф мм 22	5	Итого	Закладные изделия: Профильная сталь, ф=8	ф=10	ф=6	Арм. сталь ГОСТ 5781-75, А-II, ф мм 18	22	А-I, ф мм 10	ГОСТ 6727-53*, класс В-I, ф мм 5			Всего
ПС12	9,6	—	—	9,6	4,8	181,1	—	127,1	36,0	46,0	13,0	408,0	21,2	9,6	—	—	26,4	8,6	0,2	—	—	483,5
ПС13	4,8	90,8	—	95,6	4,8	—	—	175,4	327,6	46,0	13,0	566,8	21,2	—	5,6	—	26,4	8,6	0,2	—	—	724,5
ПС14	—	85,8	—	85,8	4,8	1,2	—	—	316,6	46,0	27,8	396,3	11,8	9,6	—	—	26,4	8,6	0,2	—	—	538,8
ПС15	—	85,8	—	85,8	4,8	1,2	—	—	316,6	46,0	27,8	396,3	11,8	9,6	—	—	26,4	8,6	0,2	—	—	538,8
ПС16	4,8	90,8	—	95,6	4,8	—	—	175,4	290,6	46,0	13,0	529,8	21,2	—	5,6	—	26,4	8,6	0,2	—	—	687,5
ПС17	4,8	90,8	—	95,6	4,8	—	—	175,4	187,5	46,0	13,0	426,7	21,2	—	5,6	—	26,4	8,6	0,2	—	—	584,4
ПС18	—	68,4	—	68,4	2,4	36,1	75,1	—	24,4	—	13,4	151,4	21,2	—	—	13,6	—	8,2	0,2	—	—	263,5
ПС19	—	68,4	—	68,4	2,4	36,1	75,1	—	24,4	—	13,4	151,4	21,2	—	—	13,6	—	8,2	0,2	—	—	263,5
ПС20	—	54,8	—	54,8	2,1	31,0	70,0	—	21,2	—	13,4	137,7	—	—	—	13,6	—	8,2	0,2	—	—	215,0

Согласовано

Инв. № подл. | Подпись и дата | Взам. инв. №

Привязан

Инв. №

Проверил	Письман	
Ст. инж.	Петровнина	Петров
Рук. гр.	Письман	
ГИП	Левина	
Гл. конструктор	Пронин	
Нач. отд.	Красавин	

ТП 901-3-135 КЖ

Станция очистки воды поверхностных источников с содержанием взвешенных веществ до 2500 мг/л производительностью 20 тыс. м³/сутки с вихревым смесителем

Главный корпус

Стадия	Лист	Листов
Р	55	

Арматурные изделия для армирования стеновых панелей емкостей. Ведомость стержней на один элемент

ЦНИИЭП инженерного оборудования г. Москва

Типовой проект 901-3-135 Альбом I

1-1

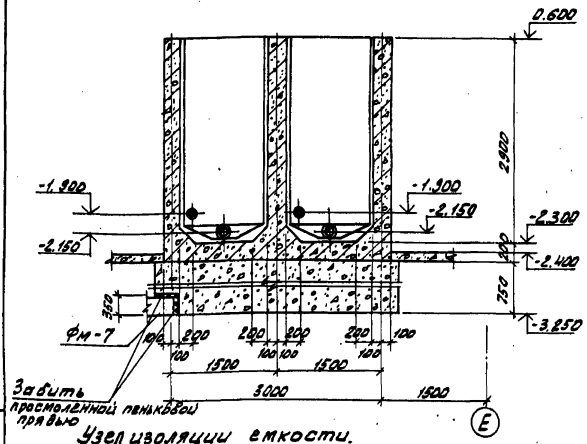

Узел изоляции емкости.

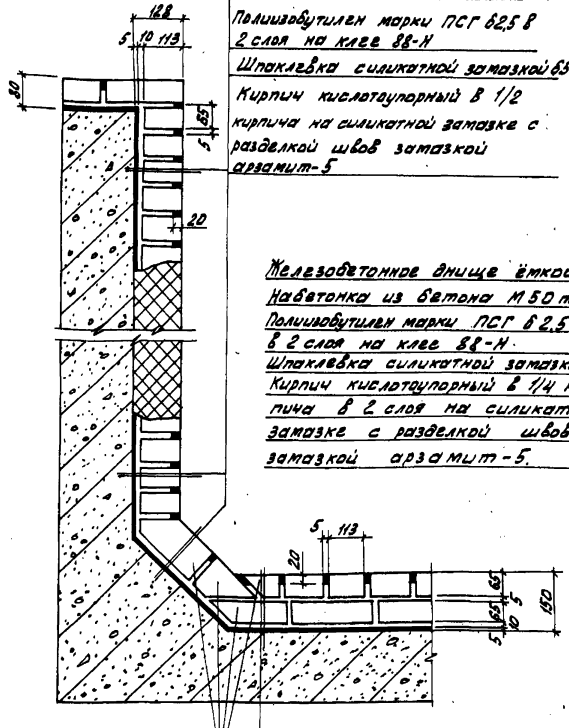

2-2

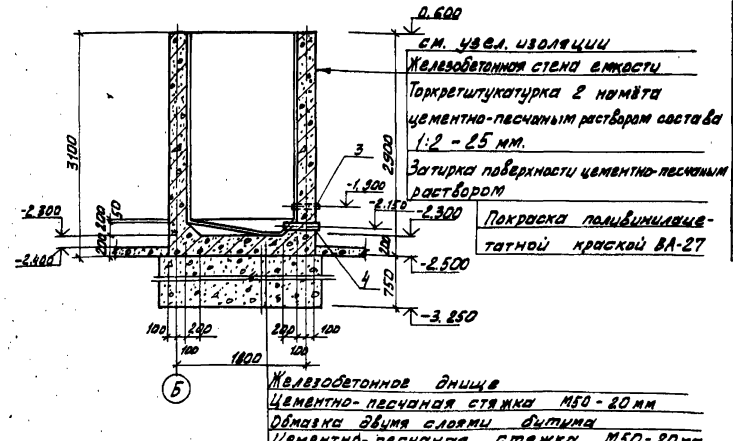

План

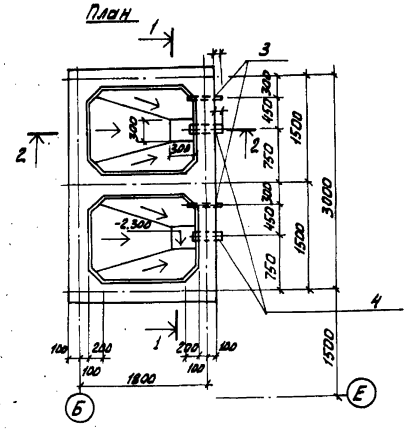

Спецификация элементов к маркировочной схеме, расположенной на листе

Марка	Обозначение	Наименование	Кол.	Примечание
		Емкость РЕ-4		
1	КЖ-57	Отвельные стержни	комп.	
2	То же	Пространственный каркас КЖ-1	4	
3	МРТУ 6-05-918-67	Патрубок d_y=50; ℓ=500	2	1,2 кг
4	То же	То же d_y=100; ℓ=500	2	1,9 кг
		Материал:		
		Бетон М200	9,7	м³
		/см. примечания п.1/		

1. Баки выполняются из тяжёлого бетона М200; В-6; Мрз 50 на сульфатостойком портландцементе.
2. Перед установкой в опалубку на полиэтиленовые патрубки поз. 3,4 предварительно намотать спираль из арматурной проволоки В-I ф 3 мм.
3. Подготовка под ёмкость РЕ-4 выполнена из песчано-гравийной смеси, пролитой цементным молоком.
4. Испытание баков на водонепроницаемость выполнять до устройства защитной изоляции.

Привязан:		ТП 901-3-135	КЖ
		Главный корпус	Стадия: Р; Лист: 56; Листов:
Инв. №	Провер. Левина; Ст. техн. Митрофанова; Рук. гр. Письман; ГИП Левина; Гл. конст. Шапиро; Нач. отд. Красавин	Расходные баки концентрата (РЕ-4). План, рабочий чертеж. Разрезы. Узел изоляции емкости. Спецификация.	ЦНИИЭП инженерного оборудования г. Москва

Согласовано:

Инв. № подл. | Подпись и дата | Взам. инв. №

Типовой проект 901-3-135 Альбом I

1-1

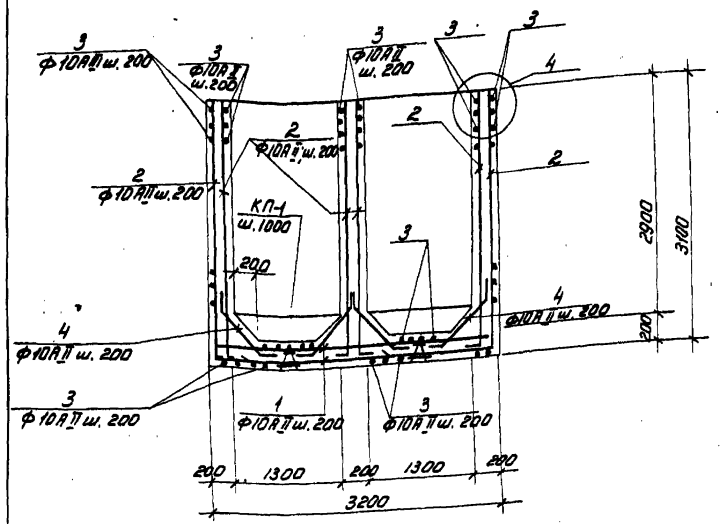

2-2

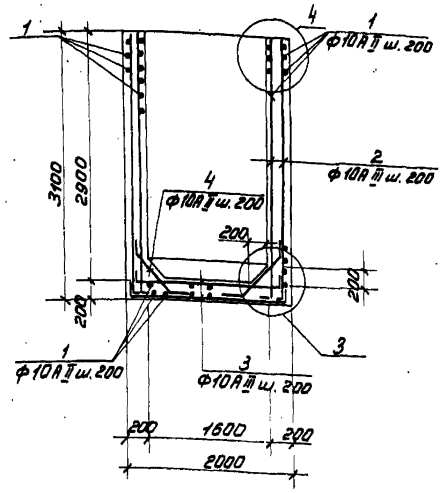

4

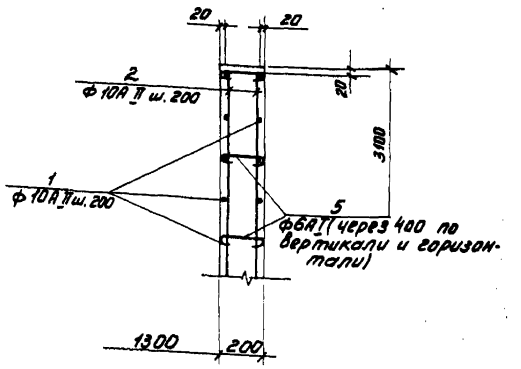

Ведомость стержней на один элемент

Марка эл-та	Поз.	Эскиз или сечение	ф мм	Длина мм.	Кол.
Отдельные стержни	1	3160	10АII	3160	86
	2	3045 100	10АII	3145	134
	3	100 1960 100	10АII	2160	124
	4	150 310 740 510 150	10АII	1140	180
	5	170	6АI	280	266
КП-1 шт-4	6	1900	8АI	1900	3
С-1 шт 2	7	220	8АI	240	9
	8	250	8АI	250	18

Армирование РЕ-4. План.

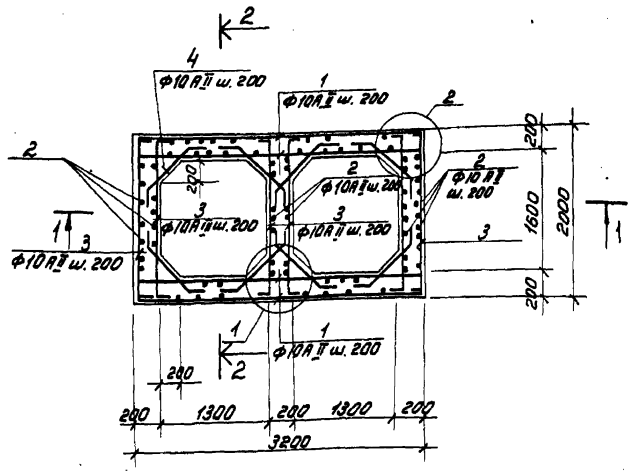

3

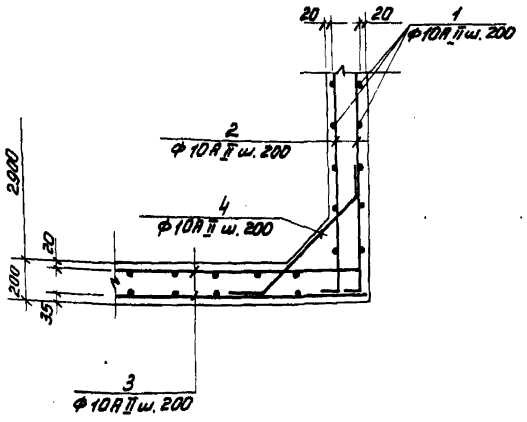

1

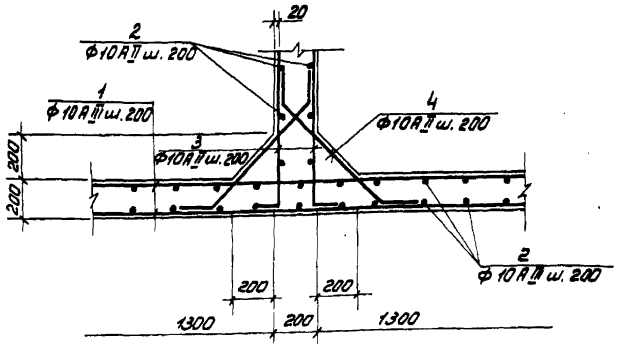

2

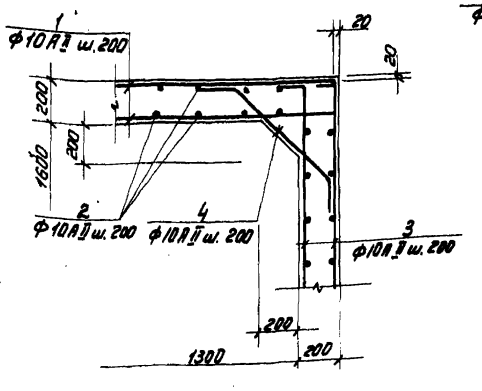

Выборка стали на один элемент

Марка эл-та	Арматурные изделия							Всего
	Арматурная сталь ГОСТ 5781-75							
	Класс А-I			Класс А-II			Итого	
	ф мм		Итого	ф мм		Итого		
	8	6		10				
РЕ-4	105,4	22,5	127,9	764		764	891,9	891,9

КП-1

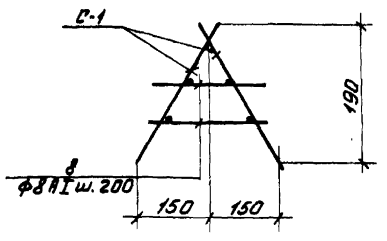

С-1

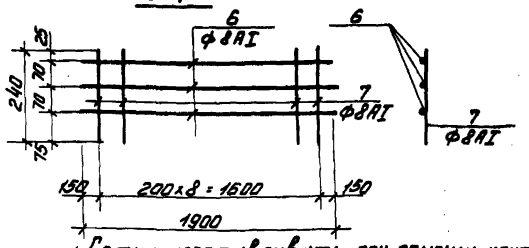

1. Сетки изготовлять при помощи контактно-точечной сварки в соответствии с СН 393-78.
2. Защитный слой бетона для верхней арматуры днища 20мм, для нижней 35мм, для стен 15мм.

Привязан	Проверил	Левина	
	Ст. техн.	Митрофанова	
	Рук. гр.	Писман	
	ГИП	Левина	
	Гл. констр.	Ярмин	
Инв. №	Нач. отд.	Красавин	

ТП 901-3-135 КЖ

Станция очистки воды поверхностных источников с содержанием взвешенных веществ до 2500 мг/л производительностью 20 тыс. м³/сутки с вихревым смесителем

Главный корпус	Стадия	Лист	Листов
	Р	57	

Расходные баки коагулянта (РЕ-4) Армирование

ЦНИИЭП инженерного оборудования г. Москва

Согласовано

Инв. № подл. | Подпись и дата | Взам. инв. №

Типовой проект 901-3-135 Альбом I

1-1

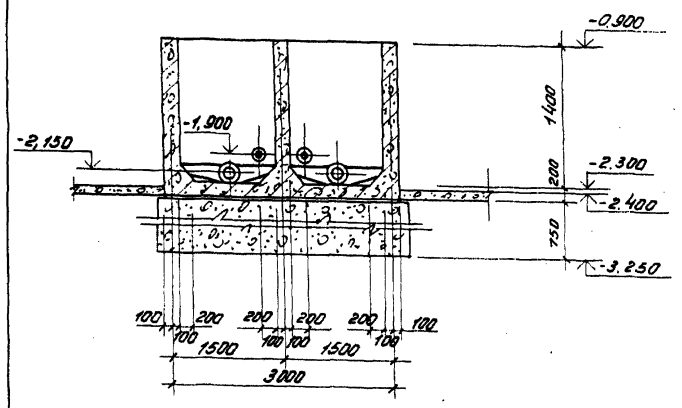

2-2

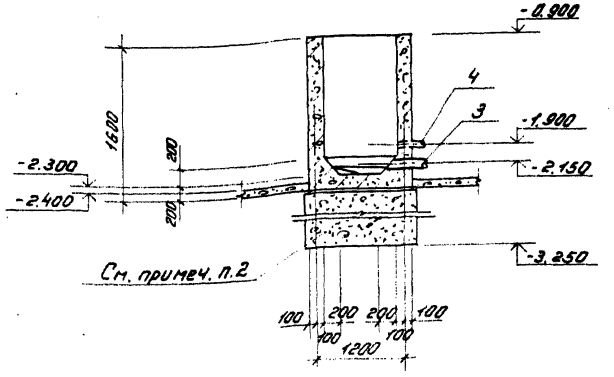

План

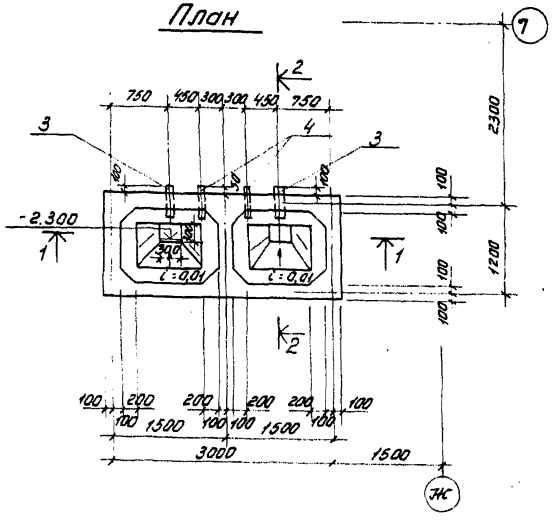

Деталь изоляции расходных баков полиакриламида

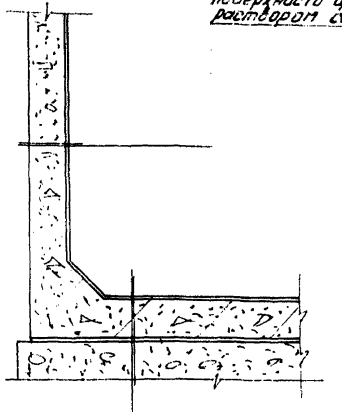

Слой поливинилацетатной краски ВА-27

Затирка цементным раствором ж.б. стенка

Штукатурка с затиркой поверхности цементно-песчаным раствором состава 1:2

Штукатурка толщиной 20мм с затиркой поверхности цементно-песчаным раствором состава 1:2

Железобетонное днище

Цементно-песчаная стяжка М50-20мм

Обмазка двумя слоями битума.

Цементно-песчаная стяжка М50-20мм

Подготовка см. примеч. п.2

Спецификация элементов к маркировочной схеме, расположенной на листе

Марка		Обозначение	Наименование	Кол.	Примечание
РЕ-5	1	КЖ-59	Отдельные стержни (1÷6)	комп.	
	2	То же	Каркас пространств. кл-1	4	
	3	Серия 3.901-5	Сальник dy=100 l=500	2	12,3 кг
	4	То же	То же dy=50 l=300	2	5,0 кг
			Материалы		
			Бетон М200, Мрз50	4,0	м³

Выборка стали на один элемент, кг.

Марка эл-та	Арматурные изделия								Всего
	Арматурная сталь ГОСТ 5781-75								
	Класс А-I				Класс А-II				
	ф мм			Итого	ф мм			Итого	
	8	6			10				
РЕ-5	131,1	12,7		143,8	303,8			303,8	447,6

1. В местах пропуска сальников арматуру вырезать по месту и приварить к корпусу сальника.
2. Подготовка под ёмкость РЕ-5 выполнена из песчано-гравийной смеси, пролитой цементным молоком.

Привязан					
Инв. №					
Проверил	Левина		ТП 901-3-135 КЖ		
Ст. техн.	Митрофанова		Станция очистки воды поверхностных источников с содержанием взвешенных веществ до 2500 мг/л производительностью 20 тыс. м³/сутки с дихревым смесителем.		
Гип	Левина		Главный корпус	Стадия: Р	Лист: 58	Листов:
Гл. констр.	Пронин		Расходные баки полиакриламида (РЕ-5)	ЦНИИЭП инженерного оборудования г. Москва	
Нач. отд.	Красавин		Опалубочные чертежи		

Альбом I

Типовой проект 901-3-135

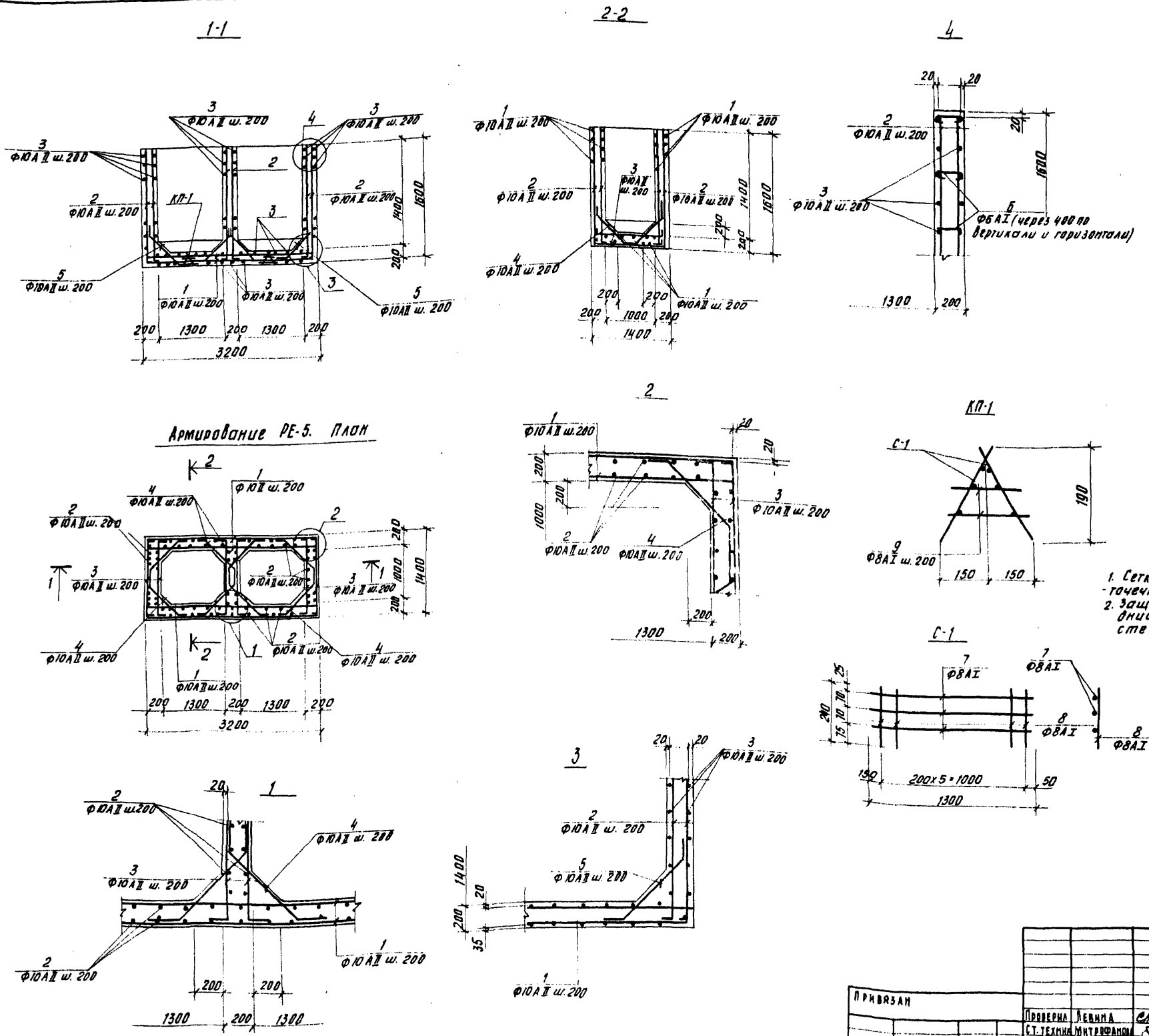

Ведомость стержней на один элемент

Марка эл-та	Поз.	Эскиз или сечение	Ф мм	Длина мм	Кол.
Отдельные стержни	1	3160	10АII	3160	52
	2	1645 100	10АII	1645	116
	3	100 1360 100	10АII	1560	88
	4	150 240 150	10АII	2020	42
	5	150 150	10АII	1040	24
	6	170	6АI	270	150
КП-1 шт. 2	7	1300	8АI	1300	3
	8	220	8АI	240	6
	9	250	8АI	250	12

1. Сетки изготавливать при помощи контактно-точечной сварки в соответствии с СН 393-78
2. Защитный слой бетона для верхней арматуры днища 20 мм, для нижней 35 мм, для стен 15 мм.

Проверил	Левина		
Ст. техник	Митрофанова		
Гип	Левина		
Гл. констр.	Пронин		
Нач. отд.	Красавин		

Привязан

Инв. №

ТП 901-3-135 КЖ

Станция очистки воды поверхностных источников с содержанием взвешенных веществ до 2500 мг/л производительностью 20 тыс. м³/сутки с вихревым смесителем

Главный корпус

Стадия Р | Лист 59 | Листов

Расходные баки полиакриламида (РЕ-5) Армирование.

ЦНИИЭП инженерного оборудования г. Москва

Инв. № подл. | Подпись и дата | Взам. инв. №

Типовой проект 901-3-135 Альбом I

Маркировочная схема плит покрытия.

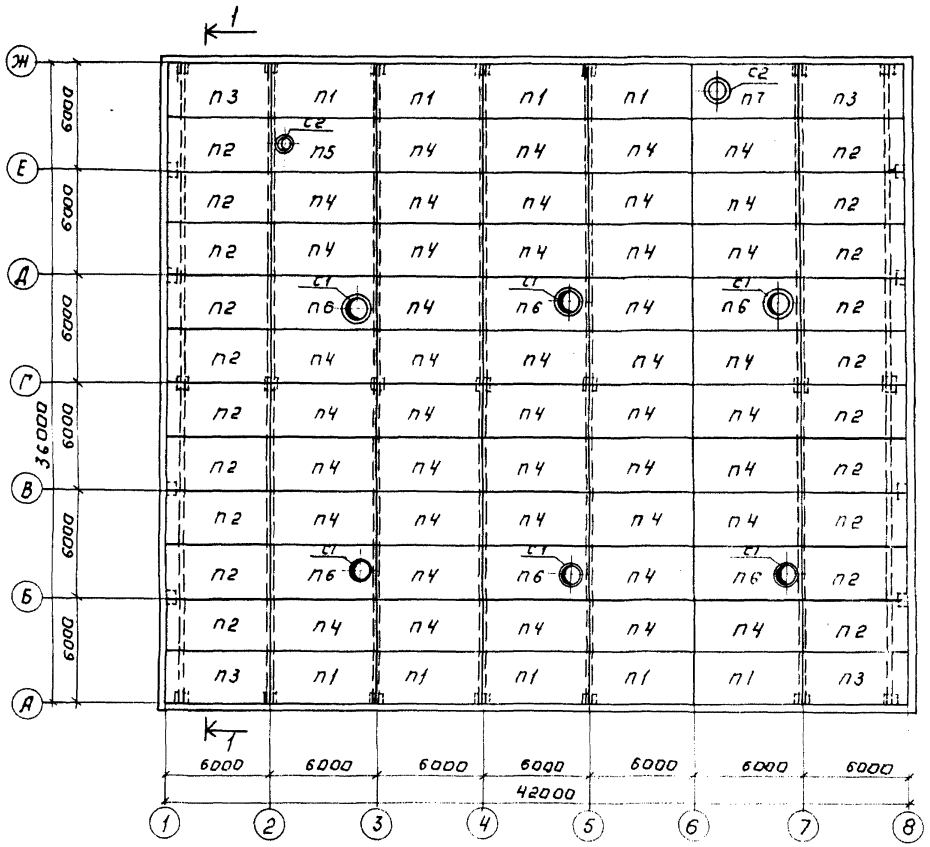

1-1

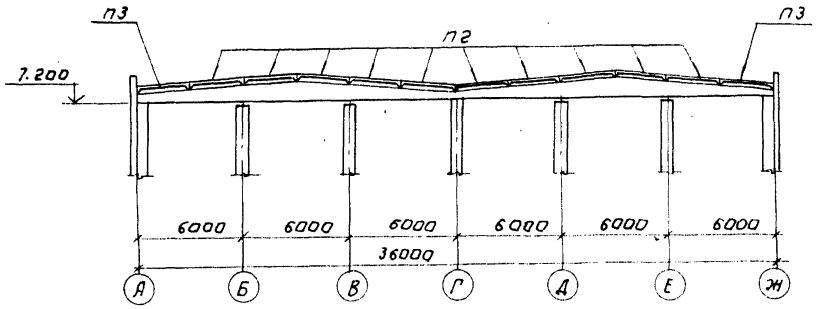

Спецификация элементов к маркировочной схеме, расположенной на данном листе.

Марка	Обозначение	Наименование	Кол.	Примечание
	Сборные элементы			
	для $t^{\circ}_{н} = -20^{\circ}C$			
п1	ГОСТ 22701.1-77 и КЖ-65	Плита покрытия ПГ-2АтV-1	9	2,65т
п2	то же	" ПГ-2АтV-2	20	2,65т
п3	"	" ПГ-2АТ-3	4	2,65т
п4	ГОСТ 22701.1-77	" ПГ-2АтV т	43	2,65т
п5	ГОСТ 22701.2-77	" ПВ7-2АтV т	1	3,20т
п6	ГОСТ 22701.2-77	ПВ14-2АтV т	6	3,40т
п7	ГОСТ 22701.2-77 и КЖ-65	ПВ7-2АтV т-1	1	3,20т
	для $t^{\circ}_{н} = -30^{\circ}C$			
п1	ГОСТ 22701.1-77 и КЖ-65	Плита покрытия ПГ3АтV т-1	9	2,65т
п2	то же	" ПГ-3АтV т-2	20	2,65т
п3	"	" ПГ-3АтV т-3	4	2,65т
п4	ГОСТ 22701.1-77	" ПГ-3АтV т	43	2,65т
п5	ГОСТ 22701.2-77	" ПВ7-3АтV т	1	3,20т
п6	ГОСТ 22701.2-77	ПВ14-3АтV т	6	3,40т
п7	ГОСТ 22701.2-77 и КЖ-65	ПВ7-3АтV т-1	1	3,20т
	для $t^{\circ}_{н} = -40^{\circ}C$			
п1	ГОСТ 22701.1-77 и КЖ-65	Плита покрытия ПГ-4АтV т-1	9	2,65т
п2	то же	" ПГ-4АтV т-2	20	2,65т
п3	"	" ПГ-4АтV т-3	4	2,65т
п4	ГОСТ 22701.1-77	" ПГ-4АтV т	43	2,65т
п5	ГОСТ 22701.2-77	" ПВ7-4АтV т	1	3,20т
п6	ГОСТ 22701.2-77	ПВ14-4АтV т	6	3,40т
п7	ГОСТ 22704.2-77 и КЖ-65	ПВ7-4АтV т-1	1	3,20т
	для $t^{\circ}_{н} = -20^{\circ}C$; $t^{\circ}_{н} = -30^{\circ}C$; $t^{\circ}_{н} = -40^{\circ}C$			
с1	Серия 1.494-24 · вып. I	Стакан СБ14Б-1	6	0,46т
с2	то же	СБ7Б-1	2	0,32т

Плиты должны быть приварены к балкам покрытия не менее, чем в трех точках; $h_ш = 6$ мм, электроды Э42, ГОСТ 9467-75.

Привязан	Провер.	Левина		ТП 901-3-135 КЖ
	Ст. инж.	Макарищева		Стадия Ячейки воды поверхностных источников с содержанием озвешенных веществ до 2500 мг/л производительностью 20 тыс. м³/сутки с вихревым смесителем
	Гип	Левина		Главный корпус
	Гл. констр.	Пронин		Стадия: Р; Лист: 60; Листов:
Инв. №	Нач. отд.	Красавин		Маркировочная схема плит покрытия. Разрез 1-1. Спецификация.
				ЦНИИЭП инженерного оборудования г. Москва

Согласовано. Отдел ВС. Нарциссова

Инв. № подл. | Подпись и дата | Взам. инв. №

Типовой проект 901-3-135 Альбом I

Маркировочная схема колонн и балок.

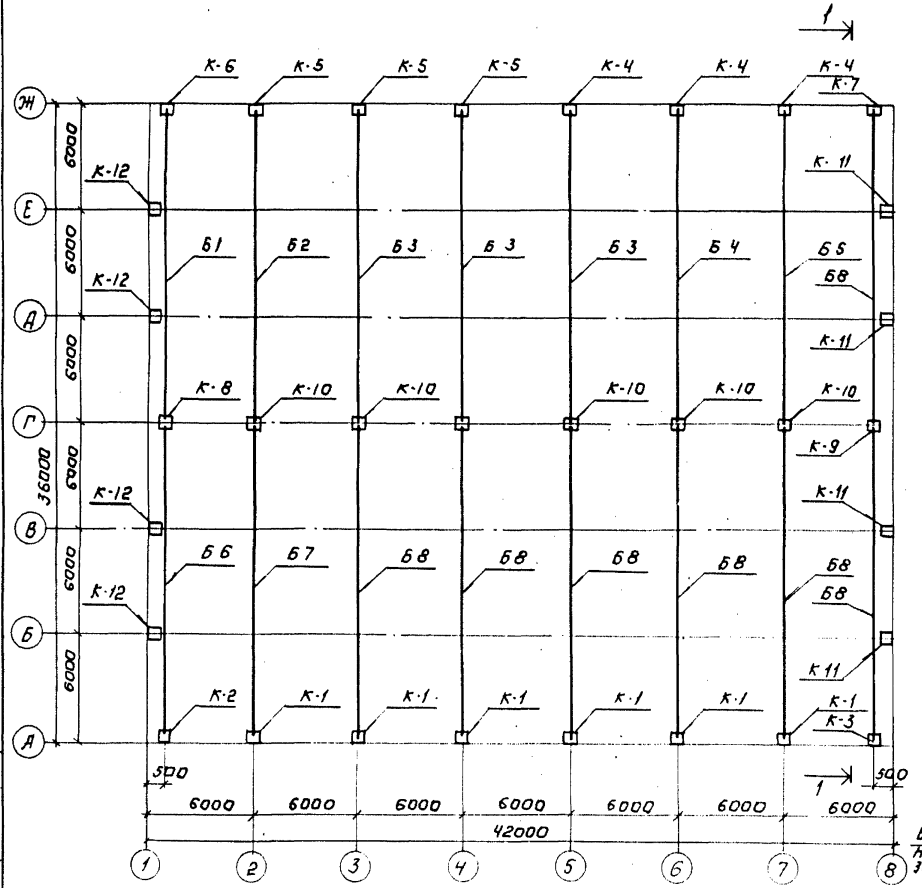

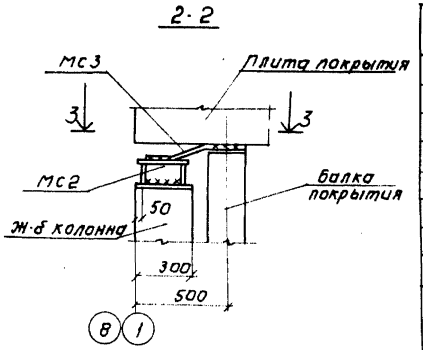

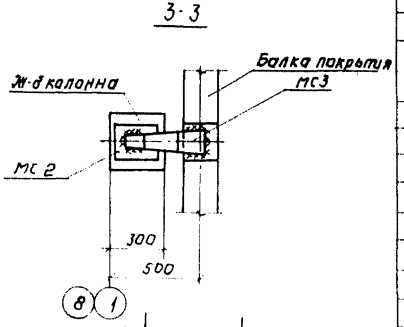

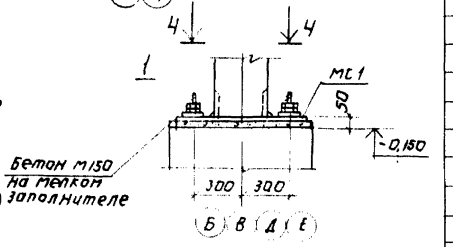

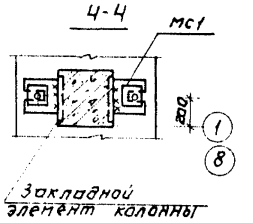

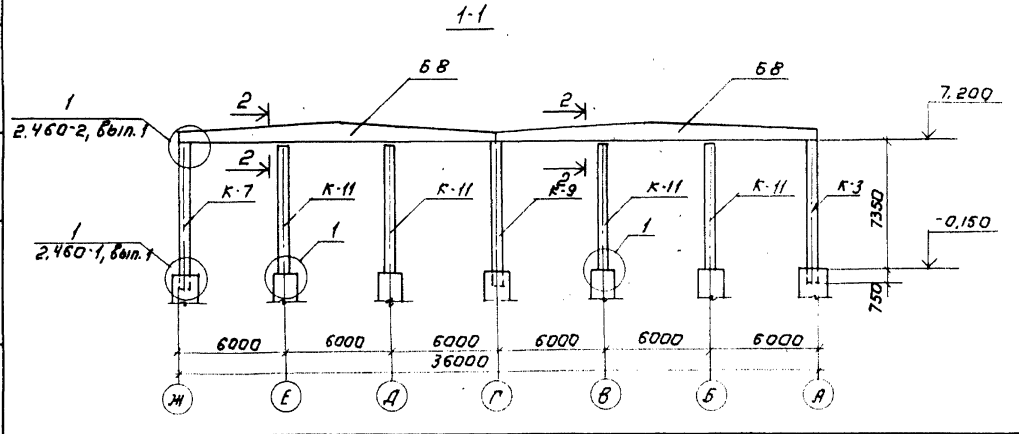

Спецификация элементов к маркировочной схеме, расположенной на листе.

Марка	Обозначение	Наименование	Кол.	Примечание
	Железобетонные балки $t^{\circ}_{н}=-20^{\circ}C$; $t^{\circ}_{н}=-30^{\circ}C$			
Б-1	серия 1.462-3 вып.1, II и КЖ-64	3БДР18-4АIV а	1	12,1т
Б-2	то же	3БДР18-4АIV б	1	то же
Б-3	"	3БДР18-4АIV в	3	"
Б-4	"	3БДР18-4АIV г	1	"
Б-5	"	3БДР18-4АIV д	1	"
Б-6	"	3БДР18-4АIV е	1	"
Б-7	"	3БДР18-4АIV ж	1	"
Б-8	"	3БДР18-4АIV и	7	"
	Железобетонные балки $t^{\circ}_{н}=-40^{\circ}C$			
Б-1	серия 1.462-3 вып.1, II и КЖ-64	3БДР18-5АIV а	1	12,1т
Б-2	то же	3БДР18-5АIV б	1	"
Б-3	"	3БДР18-5АIV в	3	"
Б-4	"	3БДР18-5АIV е	1	"
Б-5	"	3БДР18-5АIV д	1	"
Б-6	"	3БДР18-5АIV е	1	"
Б-7	"	3БДР18-5АIV ж	1	"
Б-8	"	3БДР18-5АIV и	7	"
	Железобетонные колонны $t^{\circ}_{н}=-20^{\circ}C$; $t^{\circ}_{н}=-30^{\circ}C$, $t^{\circ}_{н}=-40^{\circ}C$			
К-1	серия 1.423-3 вып.1,2 и КЖ-65	К72-5а	6	3,3т
К-2	то же	К72-5б	1	то же
К-3	"	К72-5в	1	"
К-4	"	К72-5г	3	"
К-5	"	К-72-5д	3	"
К-6	"	К72-5г	1	"
К-7	серия 1.423-3 вып.1,2 и КЖ-65	К72-5ж	1	"
К-8	то же	К72-18а	1	3,3т
К-9	"	К72-18д	1	то же
К-10	серия 1.423-3 вып.1,2	К72-18	6	"
К-11	шифр 460-75 и КЖ-65	КФ18-1а	4	2,38т
К-12	"	КФ18-1б	4	то же
МС-1	КЖ-95	Соединительный эл-т МС-1	8	28,7
МС2	то же	то же МС2	8	7,4
МС3		" МС3	8	4,5

Согласовано

Инв. № подл. | Подпись и дата | Взам. инв. №

Привязан

Инв №

Провер.	Левина	
Ст. инж.	Макарищева	
Гл. инж.	Левина	
Гл. констр.	Пронин	
Нач. отд.	Красавин	

ТП 901-3-135 КЖ

Станция очистки воды поверхностных источников с содержанием взвешенных веществ до 2500 мг/л производительностью 20 тыс. м³/сутки с видревым смесителем

Главный корпус

Стадия	Лист	Листов
Р	61	

Маркировочная схема колонн и балок. Разрезы. Спецификация.

ЦНИИЭП инженерного оборудования г. Москва

Типовой проект 901-3-135 Альбом I

Маркировочная схема стеновых панелей по оси „А"

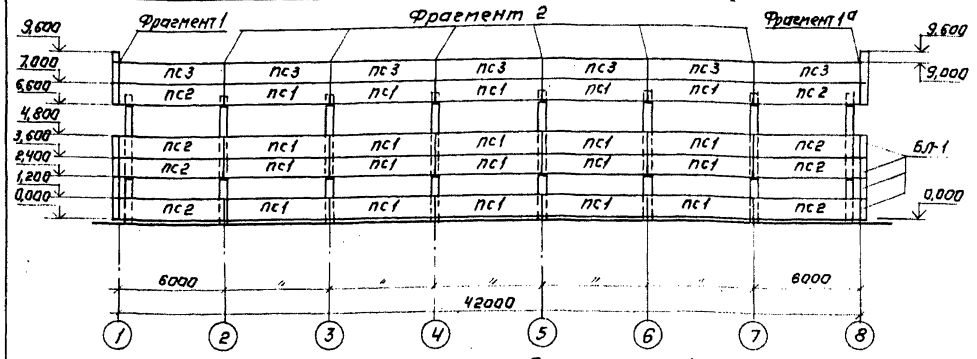

Маркировочная схема стеновых панелей по оси „Ж"

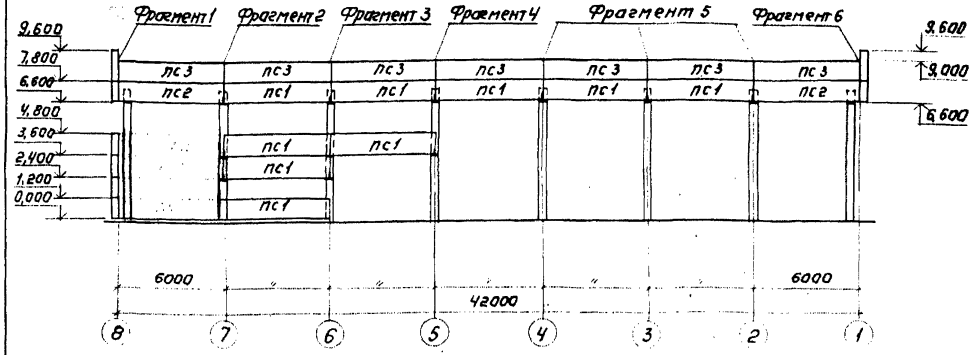

Маркировочная схема стеновых панелей по оси „1"

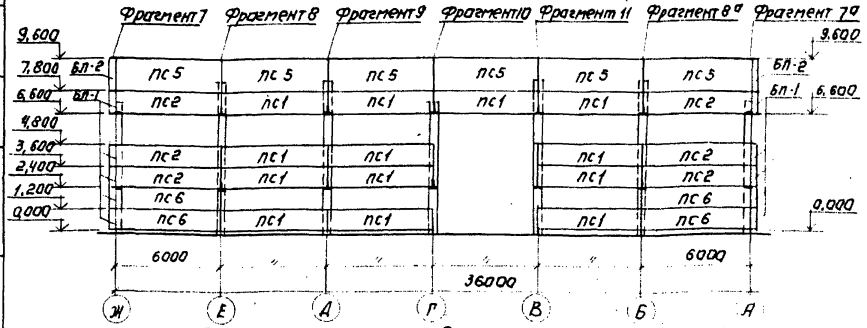

Маркировочная схема стеновых панелей по оси „8"

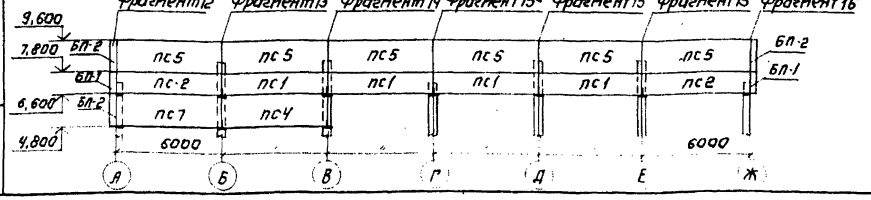

Фрагмент 1;

Фрагмент 1а /зеркальное отражение/ шт. 1-1

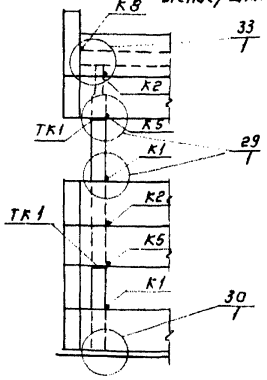

Фрагмент 2 шт. 7

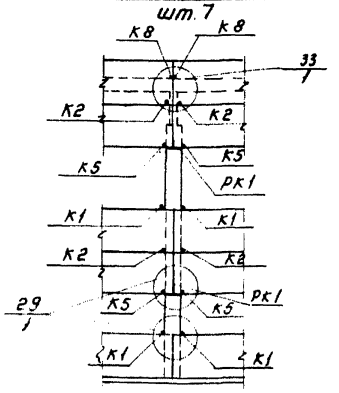

Фрагмент 3 шт. 1

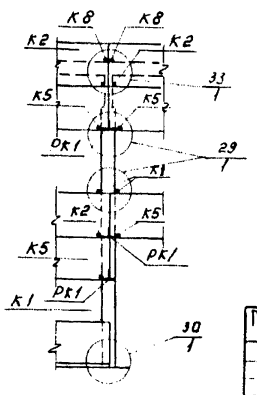

Спецификация элементов к маркировочным схемам, расположенным на листе

Марка	Обозначение	Наименование		Кол.	Примечание Масса
		Для $t°_н$ = -20°С			
ПС-1	Серия 1.432-5 Вып.1	Стеновая панель	ПСЛ 30 1,2×6 -211	46	1,6т
ПС-2	То же	То же	ПСЛ 30 1,2×6 -212	18	1,6т
ПС-3	"	"	ПСЛ 30 1,2×6 -721	14	1,6т
ПС-4	"	"	ПСЛ 30 1,8×6 -211	1	2,5т
ПС-5	"	"	ПСЛ 30 1,8×6 -111	12	2,5т
ПС-6	"	"	ПСЛ 30 1,2×6 -112	4	1,6т
ПС-7	"	"	ПСЛ 30 1,8×6 -212	1	2,5т
БЛ-1	"	Угловой блок	БЛ-24	16	0,05т
БЛ-2	"	То же	БЛ-42	5	0,08т
		Для $t°_н$ = -30°С			
ПС-1	Серия 1.432-5 Вып. 1	Стеновая панель	ПСЛ 24 1,2×6 -211	46	1,9т
ПС-2	То же	То же	ПСЛ 24 1,2×6 -212	18	1,9т
ПС-3	"	"	ПСЛ 24 1,2×6 -721	14	1,9т
ПС-4	"	"	ПСЛ 24 1,8×6 -211	1	2,9т
ПС-5	"	"	ПСЛ 24 1,8×6 -111	12	2,9т
ПС-6	"	"	ПСЛ 24 1,2×6 -112	4	1,9т
ПС-7	"	"	ПСЛ 24 1,8×6 -212	1	2,9т
БЛ-1	"	Угловой блок	БЛ-28	16	0,08т
БЛ-2	"	То же	БЛ-46	5	0,11т
		Для $t°_н$ = -40°С			
ПС-1	Серия 1.432-5 Вып.1	Стеновая панель	ПСЛ 30 1,2×6 -211	46	2,3т
ПС-2	То же	То же	ПСЛ 30 1,2×6 -212	18	2,3т
ПС-3	"	"	ПСЛ 30 1,2×6 -721	14	2,3т
ПС-4	"	"	ПСЛ 30 1,8×6 -211	1	3,5т
ПС-5	"	"	ПСЛ 30 1,8×6 -121	12	3,5т
ПС-6	"	"	ПСЛ 30 1,2×6 -122	4	2,3т
ПС-7	"	"	ПСЛ 30 1,8×6 -212	1	3,5т
БЛ-1	"	Угловой блок	БЛ-33	16	0,12т
БЛ-2	"	То же	БЛ-51	5	0,18т

Согласовано: Отдел СТ Платонов

Инв. № подл. | Подпись и дата | Взам. инв. №

Привязан:

Инв. №

Провер.	Левина		
Ст. техник	Митрофанов		
Гип	Левина		
Гл. констр.	Пронин		
Нач. отд.	Красавин		

ТП 901-3-135 КЖ

Главный корпус

Маркировочные схемы стеновых панелей по осям А, Ж, 1, 8. Фрагменты. Спецификация элементов.

Стадия	Лист	Листов
Р	62	

ЦНИИЭП инженерного оборудования г. Москва

Типовой проект 901-3-135 Альбом I

Схема расположения стальных стоек и насадок торцевого фахверка по оси „8" (Зеркальное отражение по оси „1")

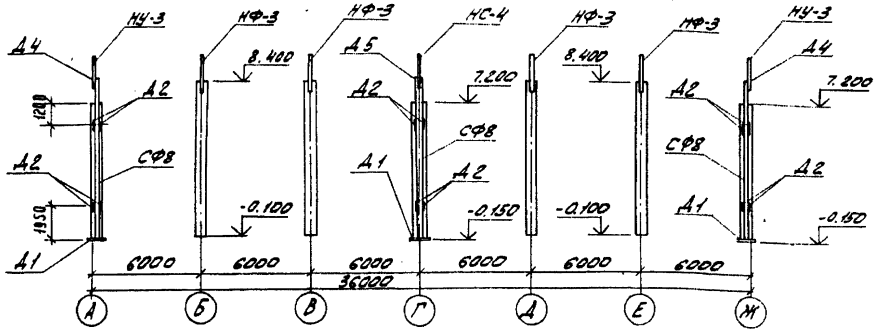

Спецификация монтажных деталей

Марка монтажной детали	Номер листа серии 2.430-4, Вып.1	Количество марок	Марка элемента крепления детали	Количество на одну деталь	Количество на все детали
А1	1	6	-70×70×16	2	12
А2		12	Т12	2	24
А4	2	4	болт М12 L=40 гайка М10	2	8
			У-1	1	4
			НУ-3	1	4
А5		2	болт М12 L=40	4	8
			НС-4	1	2
К1	9	50	Т1	1	50
К2		84	Т1	1	84
			Т2	1	84
К4	6	9	Т14	1	9
К5		65	Т5	1	65
К6		3	Т5	1	3
			Т14	1	3
К7		2	Т5	2	4
К8	7	28	Т6	1	28
К13	9	25	Т9	1	25
К17	4	4	Т15	1	4
К18	10	4	Т19; Т20	1	4
К20	11	12	Т19; Т20	1	12
ТК1	4	15	ТК-1	1	14
РК1		39	РК-1	1	36
ФК1		4	ФК-1	1	3

Спецификация стальных элементов крепления панелей

Марка	Обозначение	Наименование	Кол.	Примечание масса, кг
	Для $t°_н$=-20°С; $t°_н$=-30°С; $t°_н$=-40°С			
Т1	Серия 1.439-1, Вып.1	Соединительный элемент	134	0,5
Т2	"	"	84	0,3
Т5	"	"	82	0,6
Т6	"	"	28	0,6
Т9	"	"	25	0,6
Т12	"	"	24	2,0
Т14	"	"	12	0,2
Т15	"	"	4	0,3
У1	"	"	4	2,9
НФ3	"	Насадка торцового фахверка	8	28,8
НУ3	"	"	4	43,9
СФ8	"	Стойка	6	416,0
НС4	"	Насадка торцового фахверка	2	50,0
7	Для $t°_н$=-20°С			
Т19	Серия 1.439-1 Вып. 1	Соединительный элемент Т19	16	0,7
ТК2	То же	Опорная консоль ТК2	14	17,5
РК2	"	То же РК2	36	14,7
ФК2	"	" ФК2	3	17,1
	Для $t°_н$=-30°С; $t°_н$=-40°С			
Т20	Серия 1.439-1 Вып. 1	Соединительный элемент Т19	16	0,9
ТК1	То же	То же ТК1	14	22,1
РК1	"	" РК1	36	19,5
ФК1	"	" ФК1	3	22,6

Фрагмент 4
шт. 1

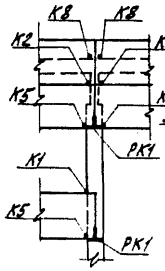

Фрагмент 5
шт. 3

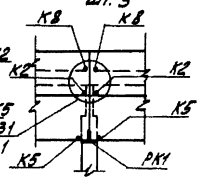

Фрагмент 6
шт. 1

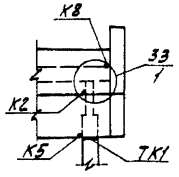

Фрагмент 7: 7а (Зеркальное отражение)

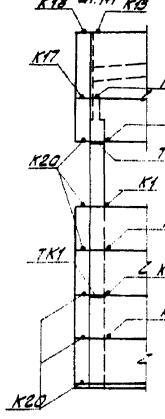

Фрагмент 8; 8а (Зеркальное отражение)

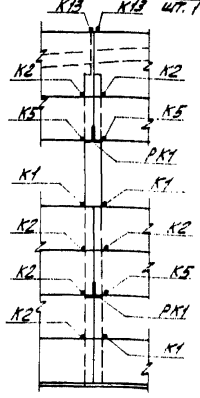

Фрагмент 9
шт. 1

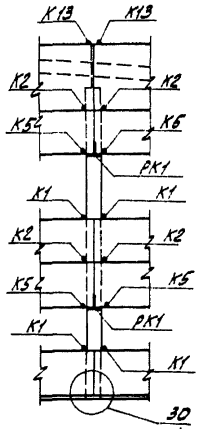

Фрагмент 10
шт. 1

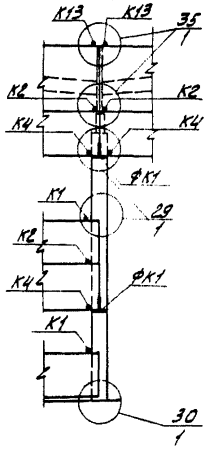

Фрагмент 11
шт. 1

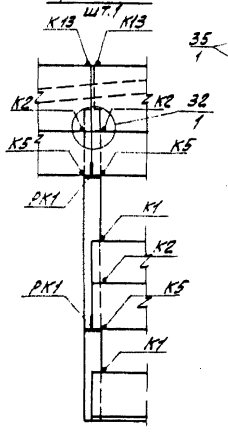

Фрагмент 12
шт. 1

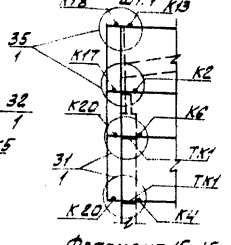

Фрагмент 13
шт. 1

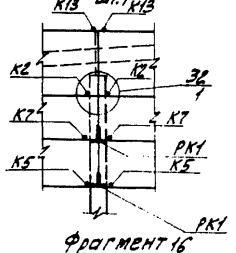

Фрагмент 14
шт. 1

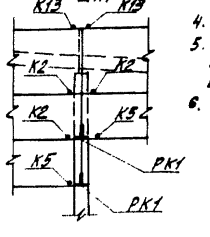

Фрагмент 15; 15а
шт. 3

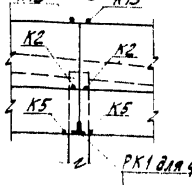

РК1 для фрагмента 15

ФК1 для фрагмента 15а

Фрагмент 16
шт. 1

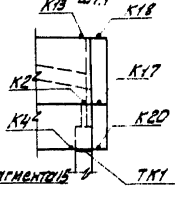

1. Узлы, замаркированные на чертежах фрагментов приняты по серии 2.430-4, Вып.1.
2. Монтажную сварку элементов крепления производить электродами Э-42 по ГОСТ 9467-75.
3. Заполнение швов см. детали на листе 19 серии 2.430-4, Вып. 1. Материал - цементный раствор марки 50.
4. Фрагменты маркировочных схем см. на листе КЖ-62
5. Обшивка углов в местах соединения ленточного остекления производится деревянными конструкциями, крепящимися шурупами к установленным оконным блокам по узлу „16" серии 2.436-3.
6. Объёмная масса бетона в панелях в сухом состоянии γ = 900 кгс/м³

Согласовано

Инв.№ подл. | Подпись и дата | Взам. инв.№

Привязан

Инв.№

Нач. отд.	Красавин	
Гл. констр.	Пронин	
ГИП	Левина	
Ст. техн.	Митрофанова	
Пров.	Левина	

Т.П. 901-3-135 -КЖ

Станочная линейка для производства железобетонных изделий с содержанием вредностей в воздухе рабочей зоны производственных цехов не более 20 мг/м³ с применением бетонных смесей на пористых заполнителях

Главный корпус

Стадия	Лист	Листов
Р	63	

Фрагменты маркировочных схем стеновых панелей. Спецификации монтажных деталей и стальных элементов крепления панелей.

ЦНИИЭП инженерного оборудования г. Москва

Типовой проект 901-3-135 Альбом I

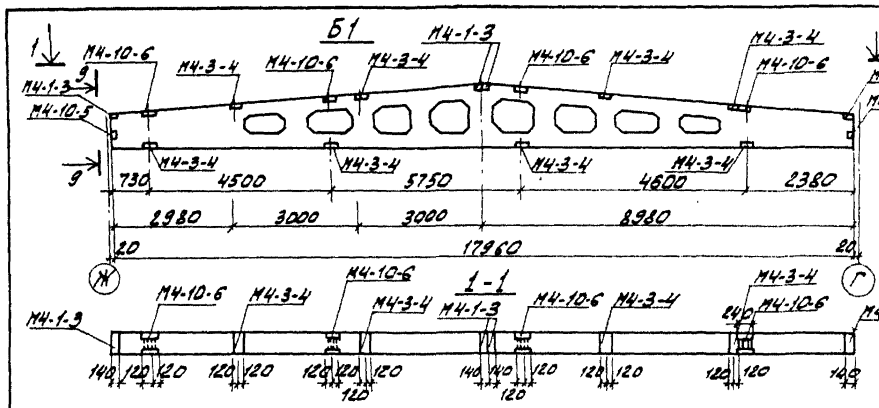

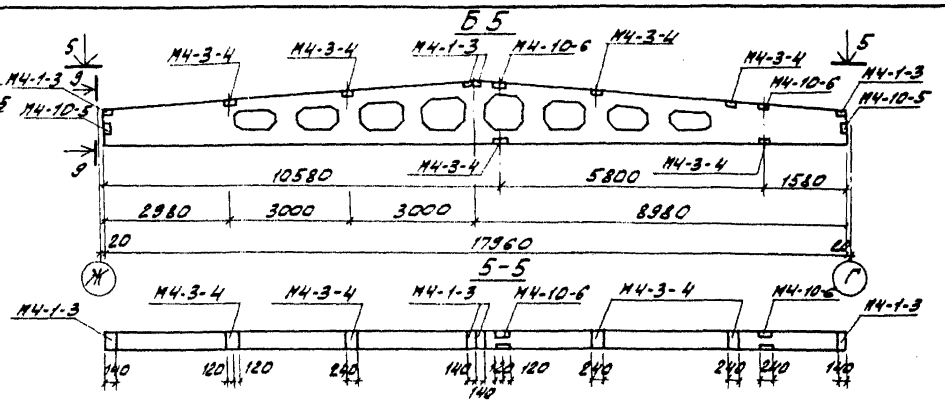

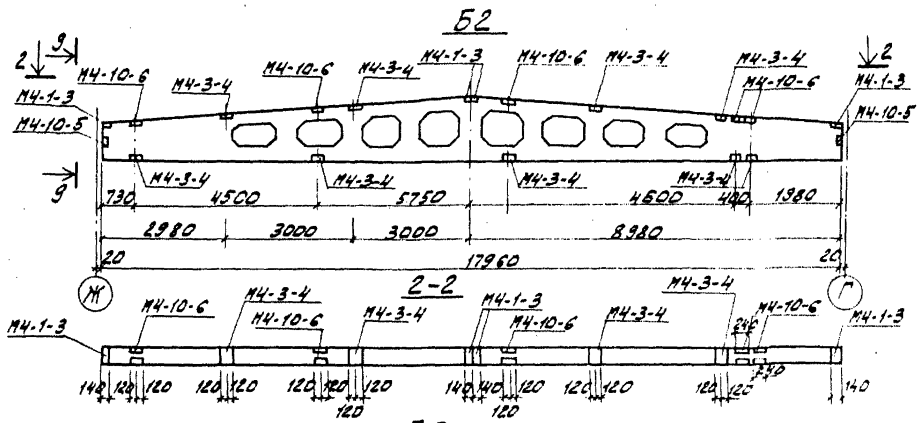

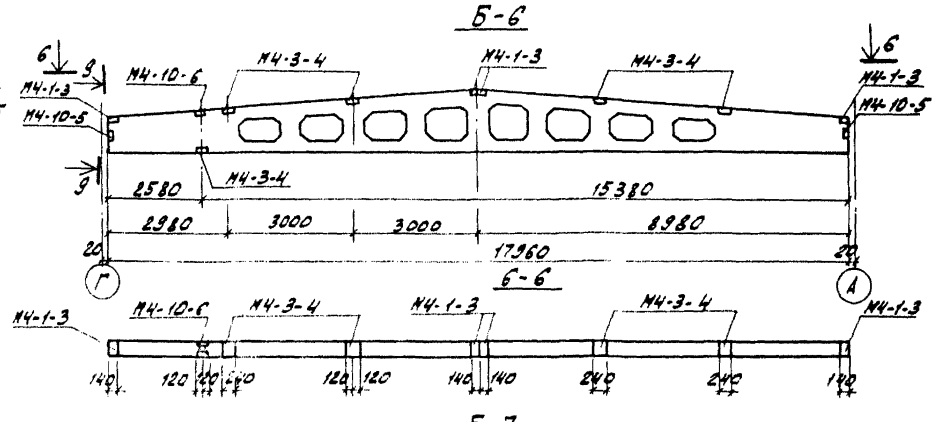

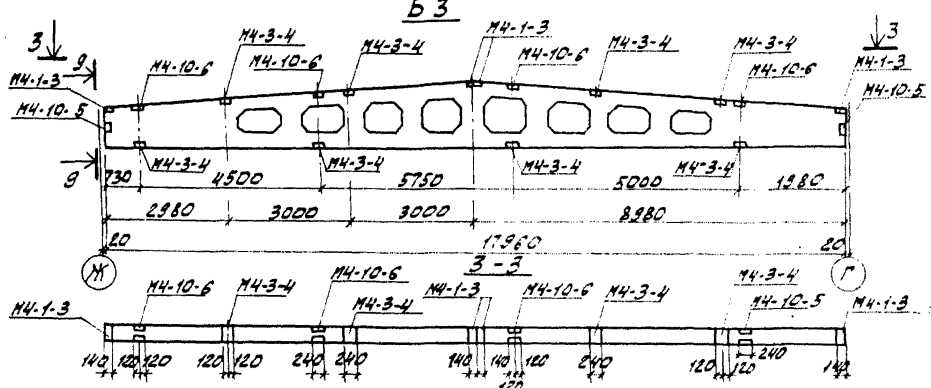

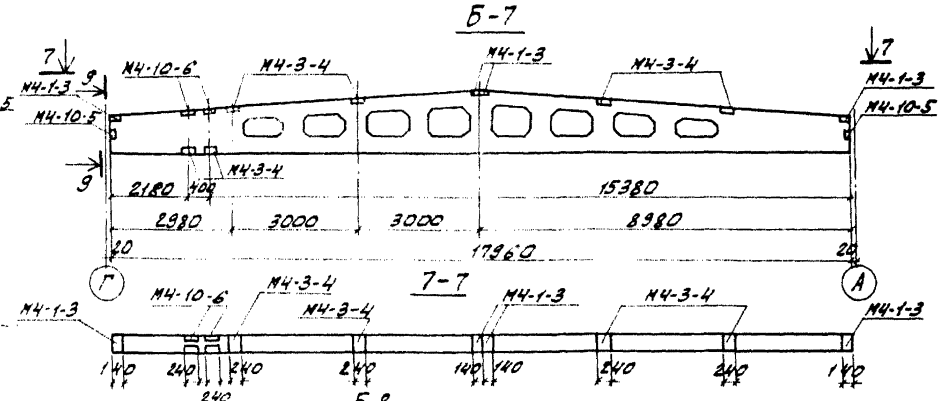

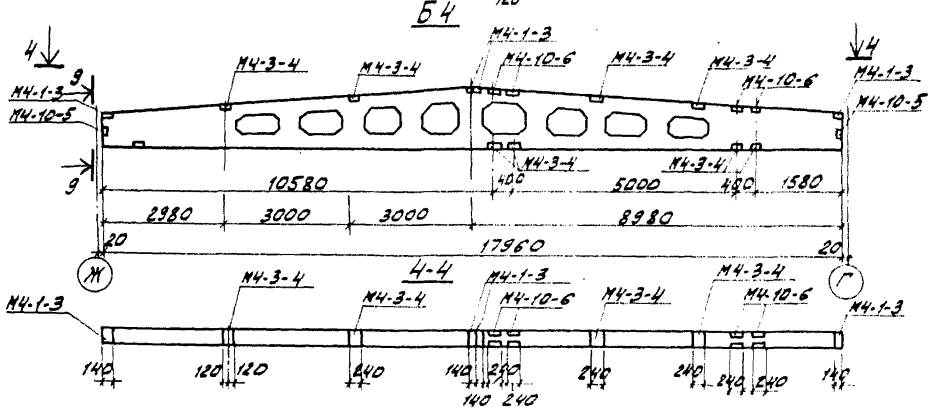

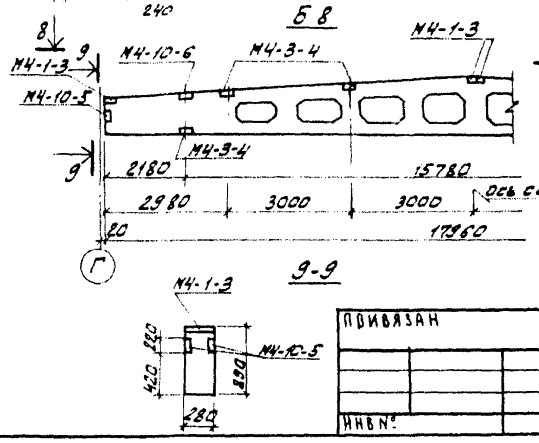

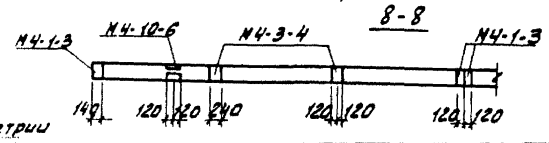

Выборка дополнительных закладных деталей.

Марка элемента и к-во шт.	Марка детали	Кол-во шт. на 1 эл-т.	Кол-во шт. на все эл-ты	Сталь кг на 1 эл-т	Сталь кг на все эл-ты	Примечан.
Б1 шт. 1	МЧ-1-3	4	4	8.0	8.0	Серия 1.462-3 в.III
	МЧ-3-4	8	8	27.2	27.2	Серия 1.462-3 в.III
	МЧ-10-5	2	2	10.4	10.4	—"—
	МЧ-10-6	4	4	24.4	24.4	—"—
Б2 шт. 1	МЧ-1-3	4	4	8.0	8.0	—"—
	МЧ-3-4	9	9	30.6	30.6	—"—
	МЧ-10-5	2	2	10.4	10.4	—"—
	МЧ-10-6	5	5	30.5	30.5	—"—
Б3 шт. 3	МЧ-1-3	4	12	8.0	24.0	—"—
	МЧ-3-4	8	24	27.2	81.6	—"—
	МЧ-10-5	2	6	10.4	31.2	—"—
	МЧ-10-6	4	12	24.4	73.2	—"—
Б4 шт. 1	МЧ-1-3	4	4	8.0	80	—"—
	МЧ-3-4	8	8	27.2	27.2	—"—
	МЧ-10-5	2	2	10.4	10.4	—"—
	МЧ-10-6	4	4	24,4	24.4	—"—
Б5 шт. 1	МЧ-1-3	4	4	8.0	8.0	—"—
	МЧ-3-4	6	6	20.4	20.4	—"—
	МЧ-105	2	2	10.4	10.4	—"—
	МЧ-10-6	2	2	12.2	12.2	—"—
Б6 шт. 1	МЧ-1-3	4	4	8.0	8.0	—"—
	МЧ-3-4	5	5	17.0	17.0	—"—
	МЧ-10-5	2	2	10.4	10.4	—"—
	МЧ-10-6	1	1	6.1	6.1	—"—
Б7 шт. 1	МЧ-1-3	4	4	8.0	8.0	—"—
	МЧ-3-4	6	6	20.4	20.4	—"—
	МЧ-10-5	2	2	10.4	10.4	—"—
	МЧ-10-6	2	2	12.2	12.2	—"—
Б8 шт. 7	МЧ-1-3	4	28	8.0	56.0	—"—
	МЧ-3-4	6	42	20.4	142.8	—"—
	МЧ-10-5	2	14	10.4	72.8	—"—
	МЧ-10-6	2	14	12.2	85.4	—"—

Примечания смотри КЖ-61

Пров.	Левина		
Ст. инж.	Макарищева		
ГИП	Левина		
Гл. конс.	Пронин		
Нач. отд.	Красавин		

Т.п. 901-3-135 КЖ

Станция очистки воды поверхностных источников с содержанием взвешенных веществ до 2500 мг/л производительностью 20 тыс м³/сутки с силосным смесителем

Главный корпус

Стадия	Лист	Листов
Р	64	

Плалубочный чертеж и балок покрытия Б1 ÷ Б8

ЦНИИЭП инженерного оборудования г. Москва

Привязан

Инв.№

Согласовано

Инв.№ подл. | Подпись и дата | Взам. инв.№

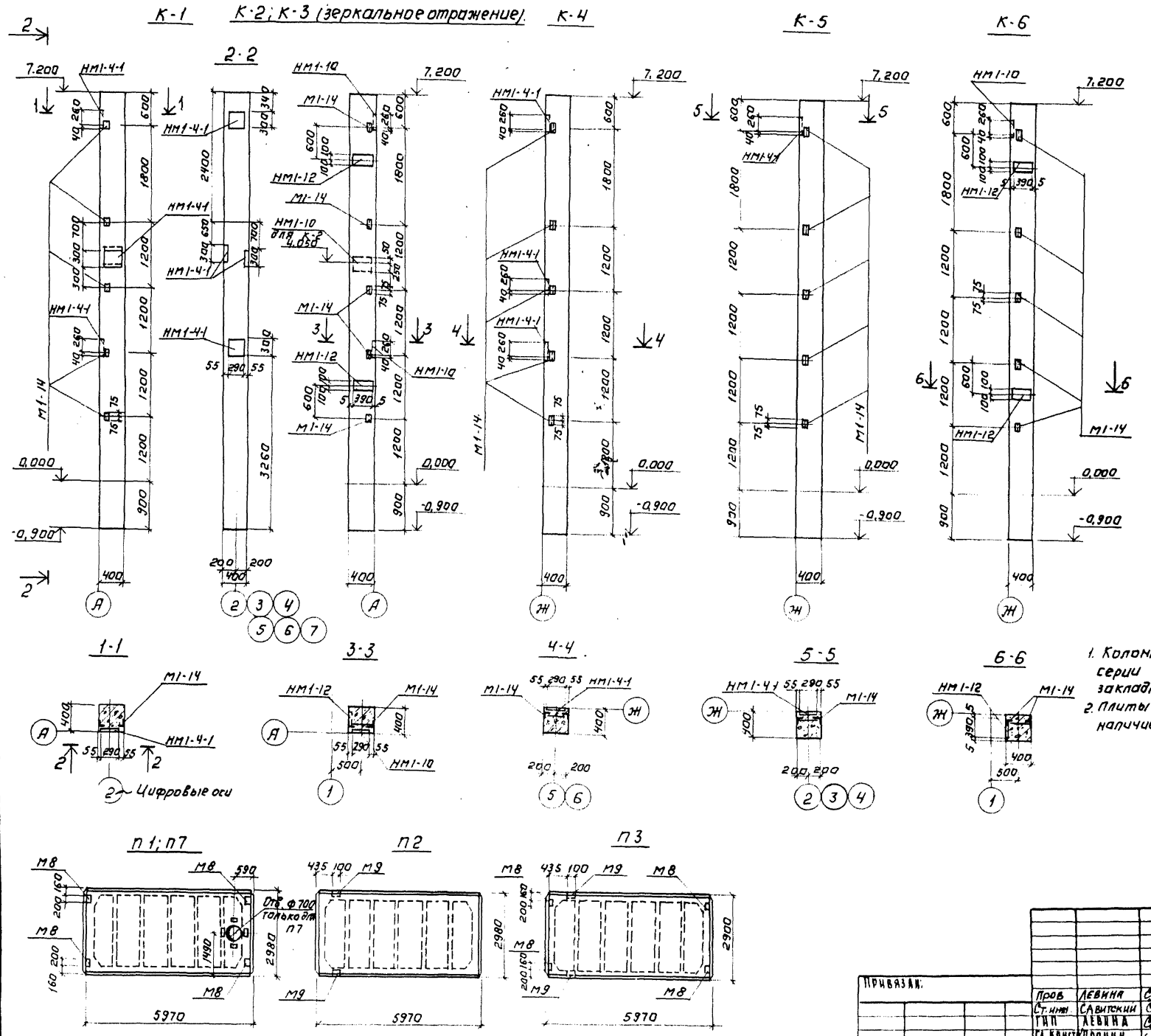

Выборка дополнительных закладных деталей.

Марка эл-та и кол. шт.	Марка детали	Кол. шт. на 1 эл-т	Кол. шт. на все	Сталь кГ на 1 эл-т	Сталь кГ на все	Примечания
К-1 шт. 6	НМ1-4-1	4	24	11,2	268,8	Серия 1.423.3 вып. 2
	М1-14	5	30	1,8	54,0	
К-2 шт. 1	НМ1-10	3	3	13,6	40,8	то же
	НМ1-12	2	2	9,7	19,4	
	М1-14	5	5	1,8	9,0	
К-3 шт. 1	НМ1-10	3	3	13,6	40,8	—"—
	НМ1-12	2	2	9,7	19,4	
	М1-14	5	5	1,8	9,0	
К-4 шт. 3	НМ1-4-1	3	9	11,2	100,8	—"—
	М1-14	5	15	1,8	27,0	
К-5 шт. 3	НМ1-4-1	1	3	11,2	33,6	—"—
	М1-14	5	15	1,8	27	
К-6 шт. 1	НМ1-10	1	1	13,6	13,6	—"—
	НМ1-12	2	2	9,7	19,4	
	М1-14	5	5	1,8	9,0	
П1 шт. 10 П7 шт. 1	М8	4	44	1,7	74,8	ГОСТ 22701.5-77
П2 шт. 20	М9	2	40	1,25	50,0	то же
П3 шт. 4	М8	4	16	1,7	27,2	—"—
	М9	2	8	1,25	10,0	

1. Колонны К1÷К-6 отличаются от колонны К 72-5 по серии 1.423-3 вып. 1,2 наличием дополнительных закладных деталей по данному листу.
2. Плиты П1; П2; П3; П7 отличаются от плит по ГОСТ 22701.1-77 наличием закладных деталей по данному листу.

Альбом I

Типовой проект 901-3-135

Согласовано

Инв. № подл. | Подпись и дата | Взам. инв. №

Привязан.

Инв. №

Пров.	Левина	
Ст. инж.	Савитский	
ГИП	Левина	
Гл. конст.	Пронин	
Нач. отд.	Красавин	

ТП 901-3-135 КЖ

Станция очистки воды поверхностных источников с содержанием взвешенных веществ до 2500 мг/л производительность до 20 тыс. м³/сутки с вихревым смесителем

Главный корпус

Стадия	Лист	Листов
Р	65	

Опалубочные чертежи колонн и плит покрытия. Разбивка дополнительных закладных деталей.

ЦНИИЭП инженерного оборудования г. Москва

Типовой проект 901-3-135 Альбом I

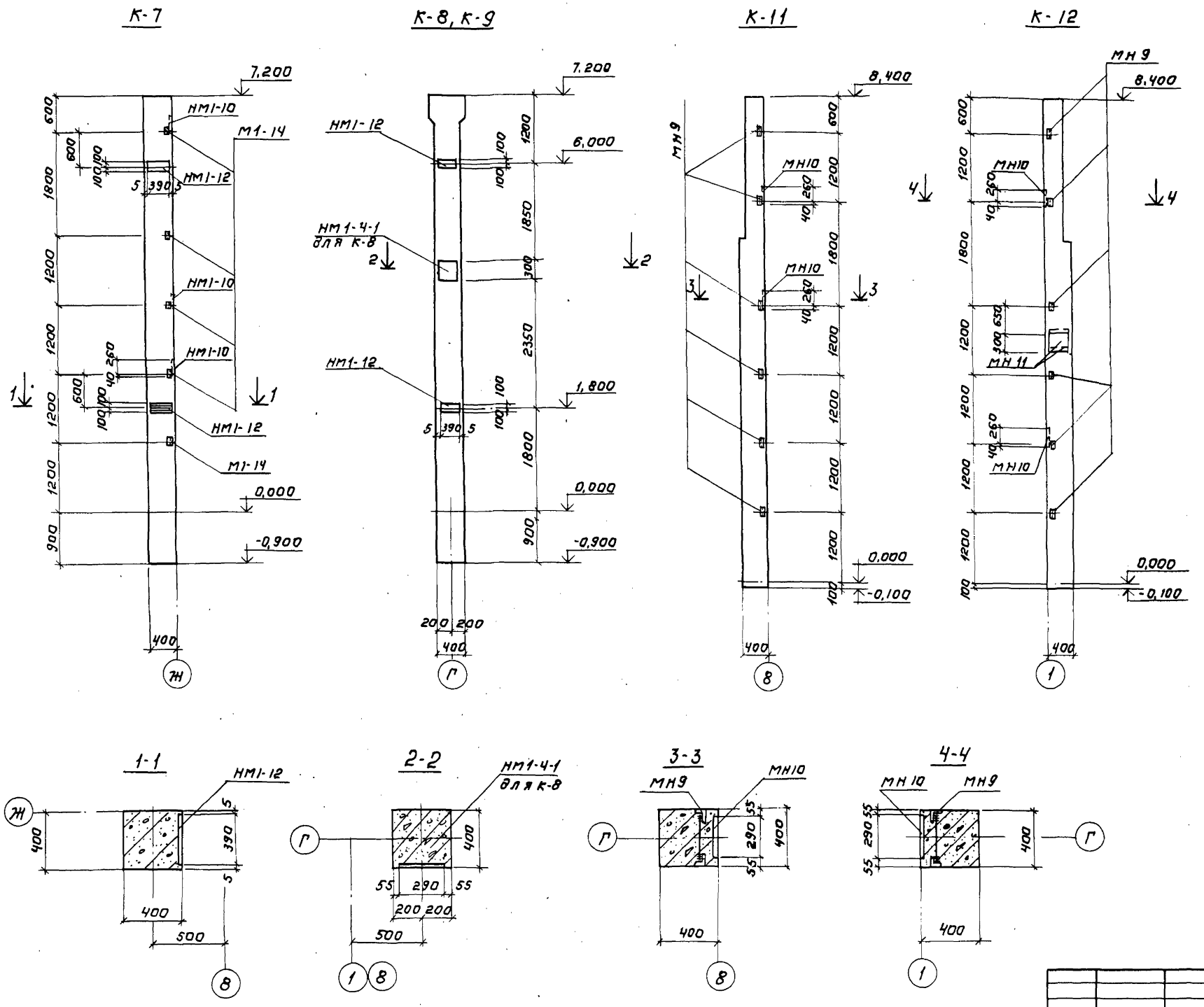

Выборка дополнительных закладных деталей

Марка эл-та и кол. шт.	Марка детали	Кол. шт. На 1 эл-т	Кол. шт. На все	Сталь кГ На 1 эл-т	Сталь кГ На все	Примечания
К-7	НМ1-10	3	3	40,8	40,8	серия
	НМ1-12	2	2	19,4	19,4	1.423-3
шт.1	М1-14	5	5	9,0	9,0	вып.2
К-8	НМ1-4-1	1	1	11,2	11,2	то же
шт.1	НМ1-12	2	2	19,4	19,4	
К-9						"
шт.1	НМ1-12	2	2	19,4	19,4	
К-11	МН9	6	24	13,2	52,8	Шифр 460-75
шт.4	МН10	2	8	19,14	77,6	вып. 1-2
К-12	МН9	6	24	9,2	52,8	то же
	МН10	2	8	19,4	77,6	
шт.4	МН11	2	8	25,2	100,8	

1. Закладные детали должны быть металлизированы слоем цинка толщиной не менее 0,15 мм.
2. Колонны К-7 ÷ К-9 отличаются от колонны К72-18 по серии 1.423-3 вып.1, а также колонны К-11, К-12 от колонн КФ8-1 по шифру 460-75 вып. 1-1 наличием дополнительных деталей по данному листу.
3. Б1 ÷ Б8 отличаются от балок 3БДР18-30IV, 3БДР18-4АIV, 3БДР18-5АIV, по серии 1.462.3 вып. I и III наличием дополнительных закладных деталей по данному листу.

Пров.	Левина		
Ст. инж.	Савитский		
ГИП.	Левина		
Гл. конструктор	Пронин		
Нач. отд.	Красавин		

ПРИВЯЗАН:

ИНВ. №

ТП 901-3-135 КЖ

СТАНЦИЯ ОЧИСТКИ ВОДЫ ПОВЕРХНОСТНОГО ИСТОЧНИКА С СОДЕРЖАНИЕМ ВЗВЕШЕННЫХ ВЕЩЕСТВ ДО 2500 МГ/Л ПРОИЗВОДИТЕЛЬНОСТЬЮ 20 ТЫС. М³/СУТКИ С ВИХРЕВЫМ СМЕСИТЕЛЕМ

ГЛАВНЫЙ КОРПУС

СТАДИЯ	ЛИСТ	ЛИСТОВ
Р	66	

ОПАЛУБОЧНЫЕ ЧЕРТЕЖИ КОЛОНН. РАЗРЕЗЫ. СПЕЦИФИКАЦИЯ.

ЦНИИЭП ИНЖЕНЕРНОГО ОБОРУДОВАНИЯ г. МОСКВА

СОГЛАСОВАНО:

ИНВ. № ПОДЛ. | ПОДПИСЬ И ДАТА | ВЗАМ. ИНВ. №

Типовой проект 901-3-135 Альбом I

Маркировочная схема раскладки стеновых панелей по оси „А"

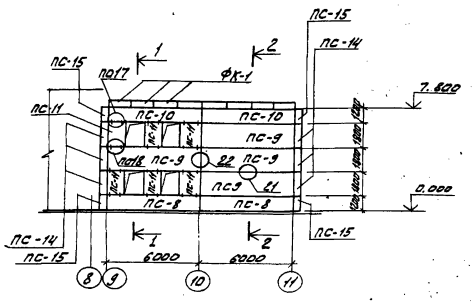

Маркировочная схема раскладки стеновых панелей по оси „Ж"

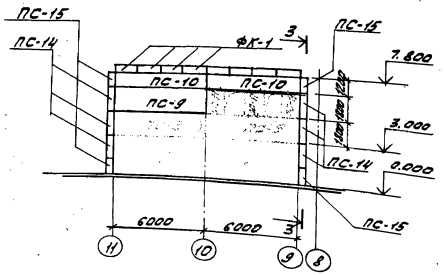

Маркировочная схема раскладки стеновых панелей по оси „9"

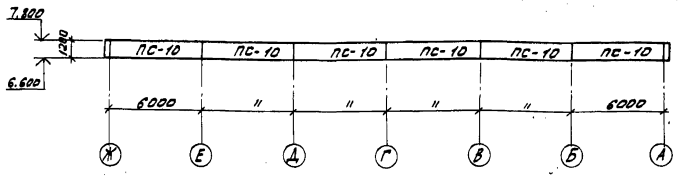

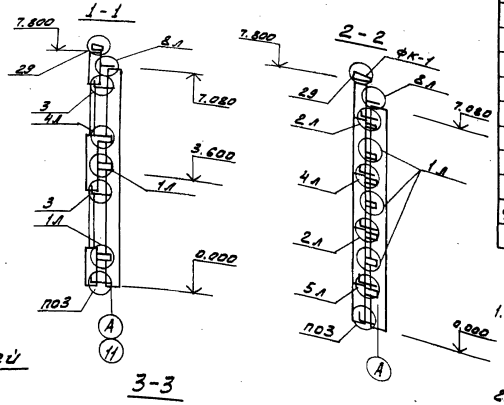

Маркировочная схема раскладки стеновых панелей по оси „11"

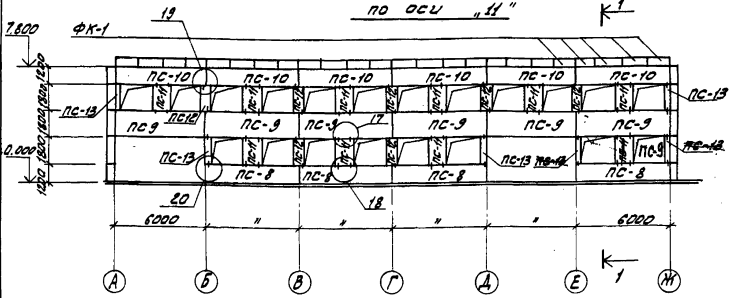

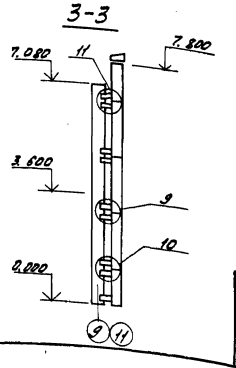

Спецификация элементов к маркировочной схеме, расположенной на листе

Марка	Обозначение	Наименование	Кол.	Примечание
	Сборные железобетонные элементы			
	для $t^{\circ}_{н}=-20^{\circ}C$, $t^{\circ}_{н}=-30^{\circ}C$			
ПС-8	Серия ИИ-04-5 Вып.5	Панель рядовая Н-60-12	6	2.03
ПС-9	То же	То же Н-60-18	~~11~~ 12	2.98
ПС-10	"	Панель парапетная НП-60-12	16	2.03
ПС-11	"	Панель простеночная Н-12-18	~~16~~ 15	0.59
ПС-12	"	То же Н-6-18	7	0.30
ПС-13	"	" Н-3-18	~~4~~ 6	0.14
ПС-14	"	Угловые блоки НУ2-18	12	0.34
ПС-15	"	То же НУ2-12	8	0.24
	Для $t^{\circ}_{н}=-40^{\circ}C$			
ПС-8	Серия ИИ-04-5 Вып. 6	Панель рядовая Н-60-12	6	2.38
ПС-9	То же	То же Н-60-18	~~11~~ 13	3.59
ПС-10	"	Панель парапетн. НП-60-12	16	2.38
ПС-11	"	Панель простеночн. Н-12-18	~~16~~ 15	0.71
ПС-12	"	То же Н-6-18	7	0.35
ПС-13	"	" Н-3-18	~~4~~ 6	0.17
ПС-14	"	Угловые блоки НУ2-18	12	0,44
ПС-16	"	То же НУ2-12	8	0,30
	Для $t^{\circ}_{н}=-20^{\circ}C$; $t^{\circ}_{н}=-30^{\circ}C$; $t^{\circ}_{н}=-40^{\circ}C$			
ФК-1	Серия ИИ-04-4 Вып. 23	Фризовый камень ФК15-4	40	0,1

1. В графе „примечания" дана масса элементов тоннах при значениях объемной массы бетона панелей в сухом состоянии:
$\gamma=900$ кг/м³ $\delta=250$ мм. при $t^{\circ}_{н}=-20^{\circ}C$, $t^{\circ}_{н}=-30^{\circ}C$
$\gamma=900$ кг/м³ $\delta=300$ мм при $t^{\circ}_{н}=-40^{\circ}C$
2. Узлы замаркированные на чертеже, приняты по серии ИИ-04-10 в. 6.

Согласовано: Ота СТ Платонов

Инв. № подл. | Подпись и дата | Взам. инв. №

Привязан

Инв. №

Пров.	Левина		
Ст. инж.	Макарищева		
Гип	Левина		
Гл. констр.	Пронин		
Нач. отд.	Красавин		

Т.П. 901-3-135 КЖ

Станция очистки воды поверхностных источников с содержанием взвешенных веществ до 2500 мг/л производительностью 20 тыс м³/сутки с вихревым смесителем

Главный корпус

Стадия	Лист	Листов
Р	67	

Маркировочные схемы раскладки стеновых панелей в осях 9÷11

ЦНИИЭП инженерного оборудования г. Москва

Типовой проект 901-3-135 Альбом I

Маркировочная схема колонн и ригелей II этажа

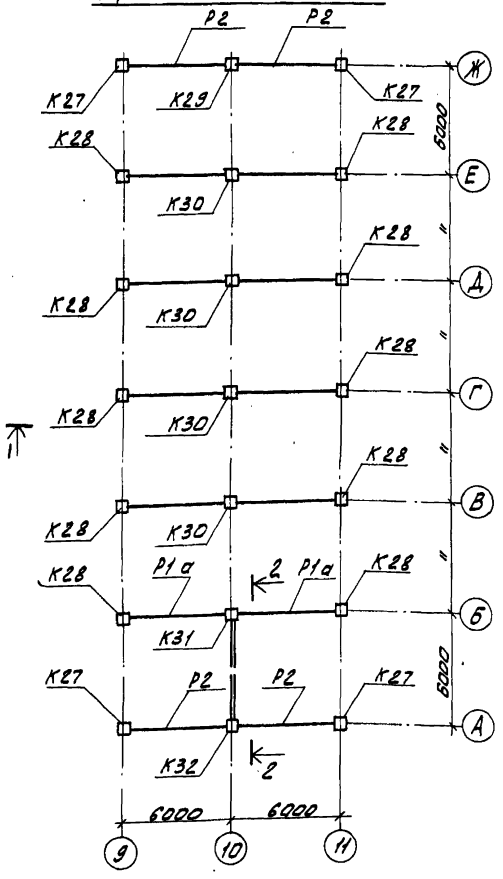

Маркировочная схема колонн и ригелей I этажа

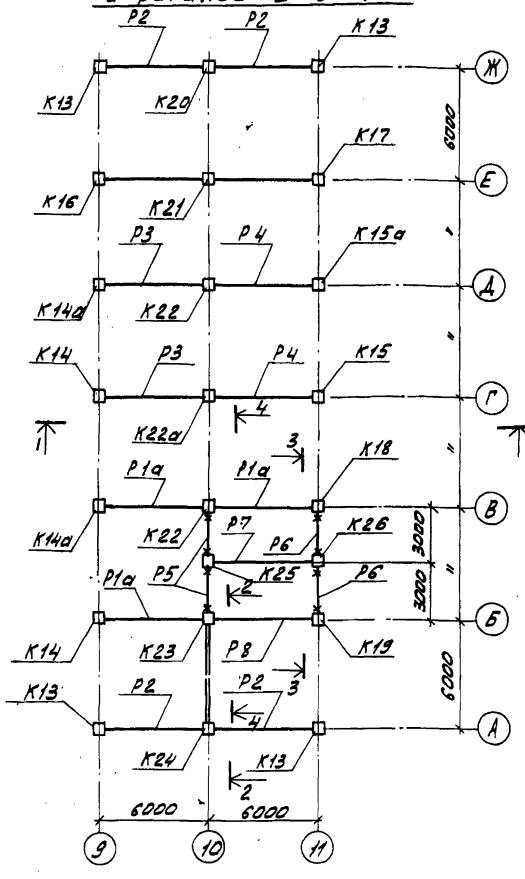

3-3

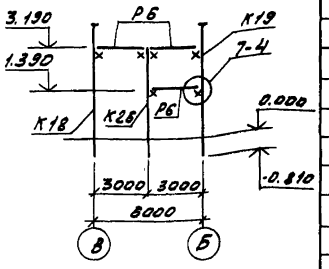

4-4

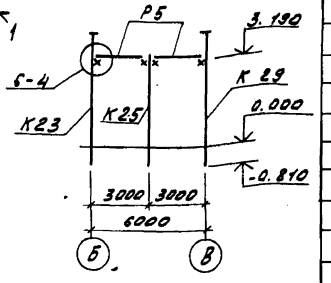

1-1

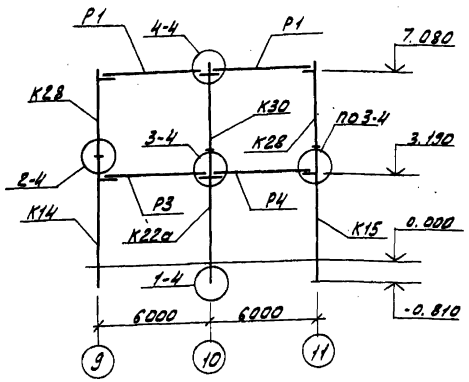

2-2

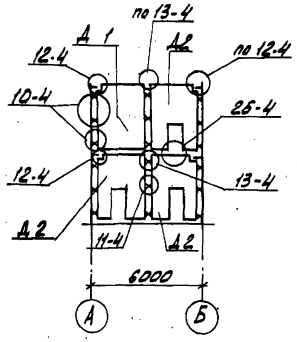

1. Узлы, замаркированные на схемах, приняты по серии ИИ-04-10 Вып. 5.
2. В разрезах 3-3, 4-4 дана отметка верха опорных столиков.
3. Ригели не замаркированные на схемах приняты марки Р1.
4. На маркировочной схеме колонн и ригелей I этажа, сечениях 3-3 и 4-4 звездочкой обозначены металлические консоли.

Спецификация элементов к маркировочным схемам, расположенным на листе.

Марка	Обозначение	Наименование	Кол.	Примечание
	Сборные железобетонные элементы			
	для $t^{\circ}_{н}=-20^{\circ}C$;	$t^{\circ}_{н}=-30^{\circ}C$; $t^{\circ}_{н}=-40^{\circ}C$		
К13	Серия ИИ-04-2 Вып. 4 и Вып. II часть II	Колонна КНК-436-24-2у	4	2.03
К14	Серия ИИ-04-2 Вып. 4 и КЖ-70	То же КНК-436-24-а	2	2.03
К14а	То же	" КНК-436-24-б	2	2.03
К15	Серия ИИ-04-2 Вып. 4 и Вып. II часть II и КЖ-70	" КНК-436-24-1-а	1	2.03
К15а	То же	" КНК-436-24-1-б	1	2.03
К16	Серия ИИ-04-2 Вып. 4 и КЖ-70	" КНК-436-24-в	1	2.03
К17	Серия ИИ-04-2 Вып. 4 и Вып. II часть II; КЖ-70	" КНК-436-24-1-в	1	2.03
К18	То же	" КНК-436-24-1-г	1	2.03
К19	"	" КНК-436-24-1-д	1	2.03
К20	Серия ИИ-04-2 Вып. 4 и Вып. II часть II	" КНР-436-24-2	1	2.05
К21	Серия ИИ-04-2 Вып. 4 КЖ-71	" КНР-435-24-г	1	2.05
К22	То же	" КНР-436-24-д	2	2.05
К22а	"	" КНР-436-24-е	1	2.05
К23	Серия ИИ-04-2 Вып. 4 КЖ-70	" КНР-436-24-ж	1	2.05
К24	Серия ИИ-04-2 Вып. 4-и Вып. II часть II; КЖ-70	" КНР-436-24-2-е	1	2.05
К25	Серия ИИ-04-2 Вып. 4 и КЖ-70	" КК-436-24-а	1	1.72
К26	То же	" КК-436-24-б	1	1.72
К27	Серия ИИ-04-2 Вып. 4 и Вып. II часть II	" КВК-436-24-2у	4	1.15
К28	Серия ИИ-04-2 Вып. 4 и Вып. II часть II	" КВК-436-24-1	10	1.15
К29	Серия ИИ-04-2 Вып. 4 и Вып. II часть II	" КВР-436-24-2	1	1.18
К30	Серия ИИ-04-2 Вып. 4	" КВР-436-24-	4	1.18
К31	Серия ИИ-04-2 Вып. 4 КЖ-70	" КВР-436-24-б	1	1.18
К32	Серия ИИ-04-2 Вып. 4 и Вып. II часть II; КЖ-70	" КВР-436-24-2-б	1	1.18
Р1	Серия ИИ-04-3 Вып. 3 часть I-II	ригель Р2-72-56	10	1.95
Р1а	Серия ИИ-04-3 Вып. 3 часть I-II и КЖ-71	ригель Р2-72-56-а	5	1.95
Р2	Серия ИИ-04-3 Вып. 3 часть I и II КЖ-71	То же Р2-52-56-а	8	1.95
Р3	То же	" Р2-72-56-б	2	1.95
Р4	"	" Р2-72-56-в	2	1.95
Р5	Серия ИИ-04-3 Вып. 3 часть I и II	" Р2-72-26	2	0.83
Р6	То же	" Р-40-26	3	0.70
Р7	"	" Р-40-56	1	1.55
Р8	Серия ИИ-04-3 Вып. 3 часть I и II КЖ-71	" Р-40-56-а	1	1.55
А1	Серия ИИ-04-6 Вып. 5	Диафрагма Д 26-36 жесткости	1	2.95
А2	То же	То же Д 26-36 п	3	1.97

Т.П. 901-3-135 КЖ

Станция компрессорная воздухоочистительных установок с содержанием взвешенных веществ до 2500 мг/л производительностью 20 тыс. м³/сутки с винтовыми смесителем

Главный корпус	Стадия	Лист	Листов
	Р	66	

Маркировочные схемы колонн и ригелей в осях 9÷11

ЦНИИЭП инженерного оборудования г. Москва

ст. инж.	Петровинна	
ст. инж.	Макарищева	
рук. гр.	Письман	
ГИП	Левина	
Гл. конс.	Шапиро	
Нач. отд.	Крававин	

Привязан

Инв. №

Согласовано

Инв. № подл. | Подпись и дата | Взам. инв. №

Типовой проект 901-3-135 Альбом I

Согласовано
Отдел ВС Нарциссова
Отдел АД Трыханкина
Инв. № подл. | Подпись и дата | Взам. инв. №

Маркировочная схема покрытия на отм. 7.120

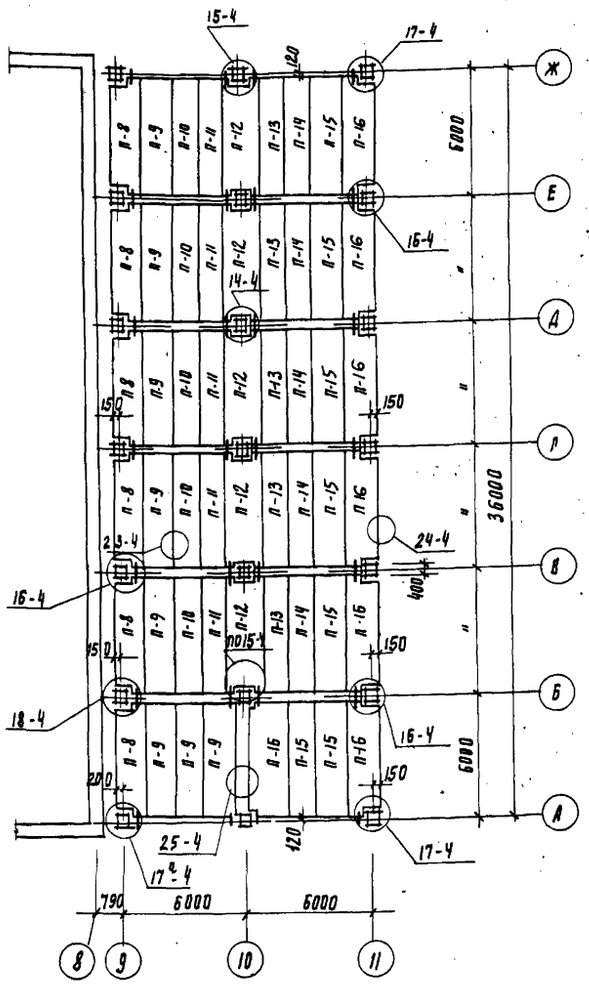

Маркировочная схема плит перекрытия на отм. 3.520

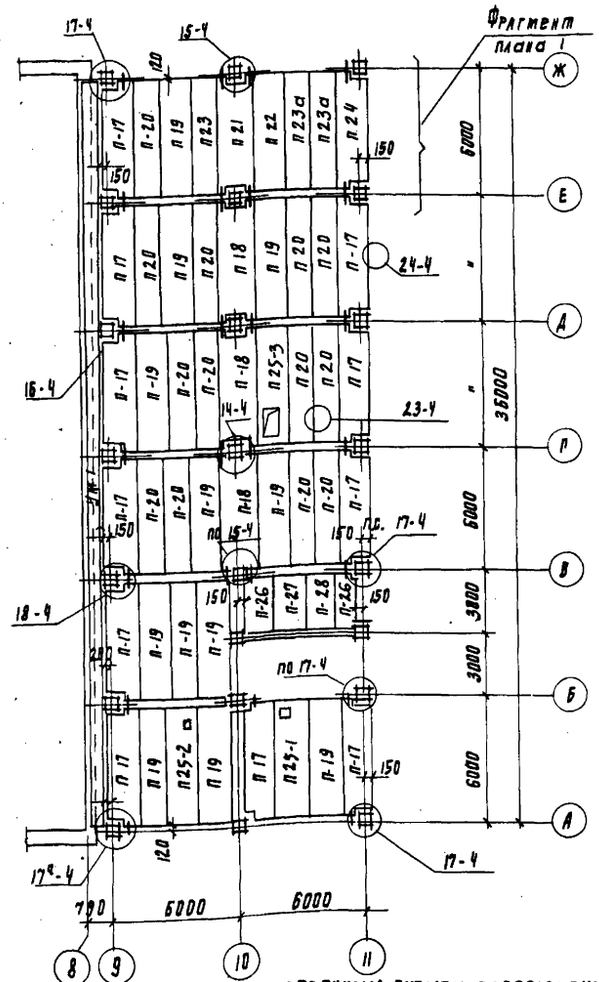

Фрагмент плана 1

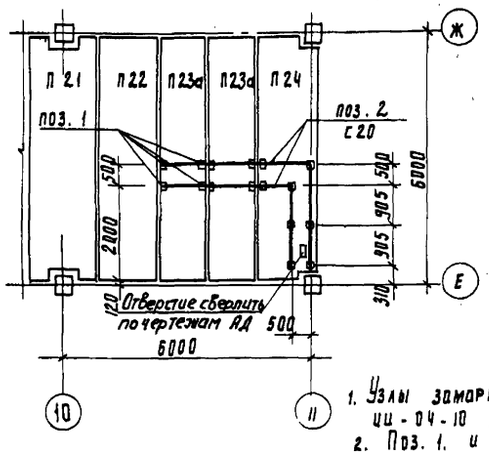

1. Узлы замаркированные на схемах, приняты по серии ИИ-04-10 вып. 5.
2. Поз. 1. и поз. 2 см. КЖ-72

Спецификация элементов к маркировочным схемам, расположенным на листе. (окончание)

Марка	Обозначение	Наименование	Кол.	Примечание
П23	Серия ИИ-04-4 вып. 19	Панель перекрытия ПК12.5-58-12	1	2.0
П23а	Серия ИИ-04-4 вып. 19 и КЖ-72	" ПК 12.5-58-12-а	2	2.0
П24	То же	" ПК 12.5-58-15п-а	1	2.0
П25-1	"	" ПР-12.5-58-15с	1	2.6
П25-2	"	" ПР 12.5-58-15с-б	1	2.6
П25-3	"	" ПР-12.5-58-15с-в	1	2.6
П26	Серия ИИ-04-4 вып. 29	" ПК 8-28-15п	2	0.51
П27	"	ПК 8-28-12	1	0.4
П28	"	ПК 8-28-15	1	0.53
	Монолитные	железобетонные элементы		
Ум 1	КЖ-72	Монолитный участок		

Спецификация элементов к маркировочной схеме, расположенной на листе (начало)

Марка	Обозначение	Наименование	Кол.	Примечание
	Сборные железобетонные элементы			
	Для $t^{\circ}_{н}$ = -20°С			
П8	Серия ИИ-04-4 вып. 19	Панель перекрытия ПК6-58-15п	6	2.7
П9	То же	То же ПК 4.5-58-15	8	2.7
П10	"	" ПК 4.5-58-12	5	2.0
П11	"	" ПК 4.5-58-12	5	2.0
П12	"	" ПК 4.5-58-15с	5	2.6
П13	"	" ПК 4.5-58-12	5	2.0
П14	"	" ПК 4.5-58-12	5	2.0
П15	"	" ПК 4.5-58-15	7	2.7
П16	"	" ПК 4.5-58-15п	7	2.7
	Для $t^{\circ}_{н}$ = -30°С			
П8	Серия ИИ-04-4 вып. 19	Панель перекрытия ПК8-58-15п	6	2.7
П9	То же	То же ПК 8-58-15	8	2.7
П10	"	" ПК 8-58-12	5	2.0
П11	"	" ПК 8-58-12	5	2.0
П12	"	" ПК 4.5-58-15с	5	2.6
П13	"	" ПК 4.5-58-12	5	2.0
П14	"	" ПК 4.5-58-12	5	2.0
П15	"	" ПК 4.5-58-15	7	2.7
П16	"	" ПК 4.5-58-15п	7	2.7
	Для $t^{\circ}_{н}$ = -40°С			
П8	Серия ИИ-04-4 вып. 19	Панель перекрытия ПК12.5-58-15п	6	2.7
П9	То же	То же ПК 12.5-58-15	8	2.7
П10	"	" ПК 8-58-12	5	2.0
П11	"	" ПК 8-58-12	5	2.0
П12	"	" ПК 8-58-15с	5	2.6
П13	"	" ПК 4.5-58-12	5	2.0
П14	"	" ПК 4.5-58-12	5	2.0
П15	"	" ПК 4.5-58-15	7	2.7
П16	"	" ПК-4.5-58-15п	7	2.7
	Для $t^{\circ}_{н}$ = -20°С, $t^{\circ}_{н}$ = -30°С, $t^{\circ}_{н}$ = -40°С			
П17	Серия ИИ-04-4 вып 19	Панель перекрытия ПК8-58-15п	11	2.7
П18	То же	То же ПК8-58-15с	3	2.6
П19	"	" ПК8-58-15	12	2.7
П20	"	" ПК8-58-12	13	2.0
П21	"	" ПК12.5-58-15с	1	2.6
П22	"	" ПК12.5-58-15	1	2.7

ТП 901-3-135 КЖ-

Станция очистки поверхностных источников с содержанием взвешенных веществ до 2500 мг/л производительностью 20 тыс. м³/сутки с вихревым смесителем.

Главный корпус

Стадия	Лист	Листов
Р	69	

Маркировочные схемы плит покрытия и перекрытия на отм. 7.120 и 3.520 в осях 9-П; А-Ж.

ЦНИИЭП инженерного оборудования г. Москва

Привязан

Инв. №

Проверил	Левина	
Ст. инж.	Макарищева	
ГИП	Левина	
Гл. констр.	Пронин	
Нач. отд.	Красавин	

Типовой проект 901-3-135 Альбом I

К14; К14а (зеркальное отражение К14; К15а; К15 (зеркальное отражение К15а)

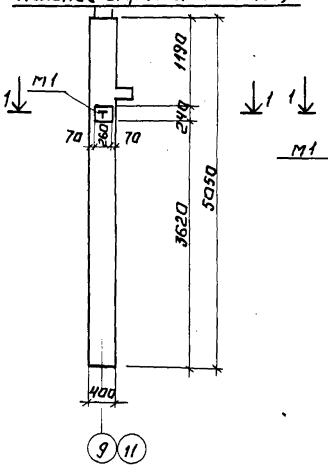

К16

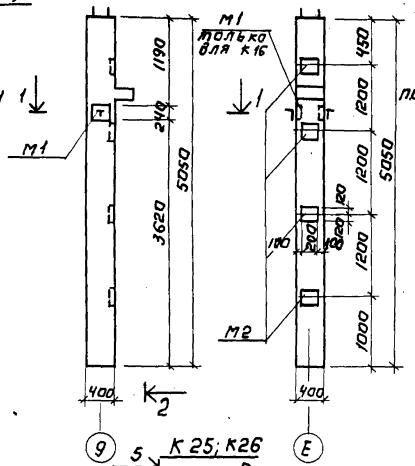

2-2

К17

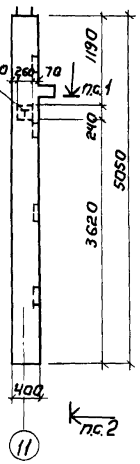

К18

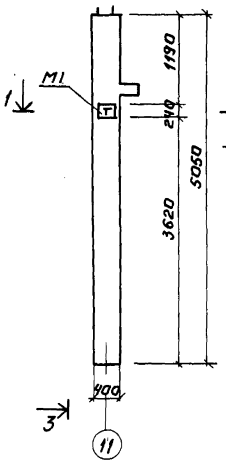

3-3

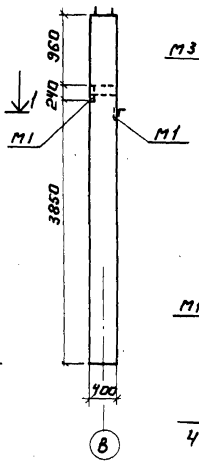

К23; К24

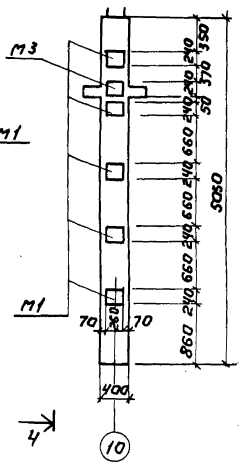

4-4

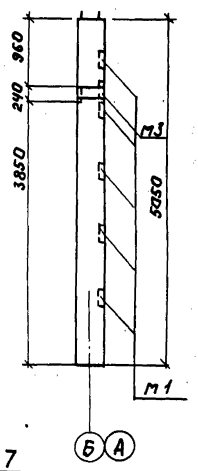

1-1

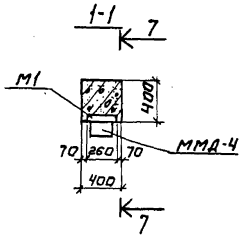

К25; К26

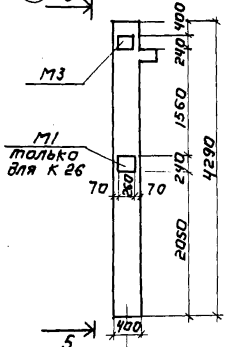

5-5

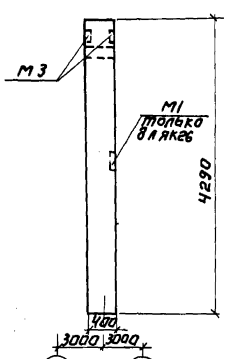

К31; К32

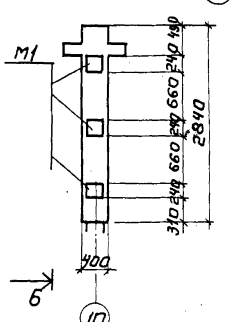

6-6

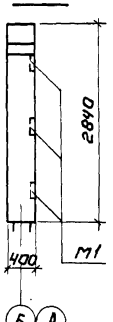

К19

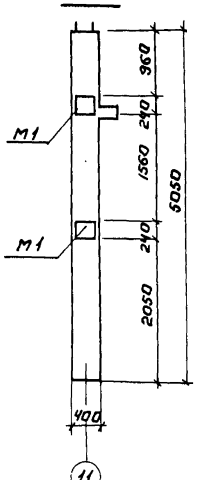

7-7

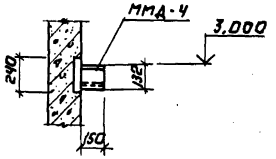

1. На листах КЖ 70, 71 даны опалубочные чертежи колонн К-14÷К34 с расположением дополнительных закладных деталей для крепления лестничных маршей и подкрановых путей. Во всем остальном колонны следует изготавливать по чертежам серии ИИ-04-2 вып. 71 ч. II.
2. Закладные детали должны быть металлизированы слоем цинка толщиной не менее 0,15 мм (п.п. 3.18; 3.20 СНиП II-28-73)
3. Выборку дополнительных закладных деталей колонн см. КЖ-71.

				ТП 901-3-135 КЖ	
				Главный корпус.	Стадия Р; Лист 70; Листов
Привязан:	Пров.	Левина		Опалубочные чертежи колонн К14÷К19; К23÷К25; К28; К33; К34.	ЦНИИЭП инженерного оборудования г. Москва
	Ст. инж.	Макарицев			
	Рук. гр.	Кисьман			
	ГИП	Левина			
	Гл. констр.	Шапиро			
Инв. №	Нач. отд.	Красавин			

Согласовано:

Инв. № подл. | Подпись и дата | Взам. инв. №

Типовой проект 901-3-135 Альбом I

К22, К22а (зеркальное отражение К22)

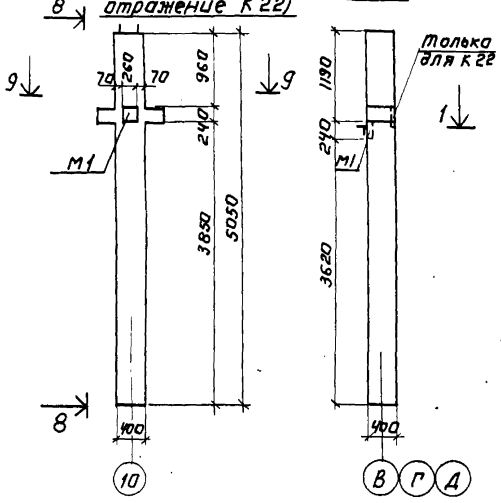

8-8

10 К21

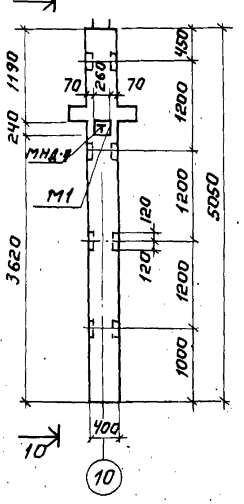

10-10

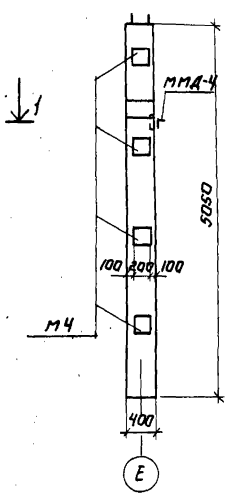

Выборка дополнительных закладных деталей.

Марка эл-та и кол-во шт.	Марка детали	Кол. шт. На 1 эл-т	Кол. шт. На все эл-ты	Сталь кг На 1 эл-т	Сталь кг На все эл-ты	Примеч. серия
К14 (2шт)	М1	1	2	8,54	17,08	ИИ-04-8 Вып. 3
	ММД-Ч	1	2	8,50	17,0	
К14а (2шт)	М1	1	2	8,54	17,08	
	ММД-Ч	1	2	8,50	17,00	
К15 (1шт)	М1	1	1	8,54	8,54	
	ММ1-Ч	1	1	8,50	8,50	
К15а (1шт)	М1	1	1	8,54	8,54	
	ММД-Ч	1	1	8,50	8,50	
К16 (1шт)	М1	1	1	8,54	8,54	
	ММД-Ч	1	1	8,50	8,50	
	М2	4	4	28,72	28,72	
К17 (1шт)	М1	1	1	8,54	8,54	
	ММД-Ч	1	1	8,50	8,50	
	М2	4	4	28,72	28,72	
К18 (1шт)	М1	2	2	17,08	17,08	
	ММД-Ч	1	1	8,50	8,50	
К19 (1шт)	М1	2	2	17,08	17,08	
К21 (1шт)	М1	1	1	8,54	8,54	
	М4	4	4	49,56	49,56	
	ММД-1	1	1	8,50	8,50	

Марка эл-та и кол-во шт.	Марка детали	Кол. шт. На 1 эл-т	Кол. шт. На все эл-ты	Сталь кг На 1 эл-т	Сталь кг На все эл-ты	Примеч. Серия
К22в (1шт)	М1	2	2	17,08	17,08	ИИ-04-8 Вып. 3
	ММД-Ч	1	1	8,50	8,50	
К22а (2шт)	М1	1	2	17,08	17,08	
	ММД-Ч	1	2	8,50	17,00	
К23 (1шт)	М1	5	5	42,7	42,7	
	М3	1	1	15,11	15,11	
К24 (1шт)	М1	5	5	42,7	42,7	
	М3	1	1	15,11	15,11	
К25 (1шт)	М3	1	1	15,11	15,11	
К26 (1шт)	М3	1	1	15,11	15,11	
	М1	1	1	8,54	8,54	
К31 (1шт)	М1	3	3	25,62	25,62	
К32 (1шт)	М1	3	3	25,62	25,62	
Р1а (5шт)	МР7	2	10	2,68	13,4	ИИ-04-0 Вып.6
Р2 (8шт)	МР7	2	16	2,68	21,44	
Р3 (2шт)	Труба Ф20	4	8	0,64	1,28	ГОСТ 10704-63*
Р4 (2шт)	Труба Ф20	4	8	0,64	1,28	
Р8 (1шт)	МР7	2	2	2,68	2,68	ИИ-04-0 Вып.6

Р1а, Р2

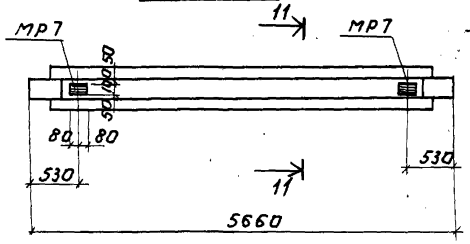

11-11

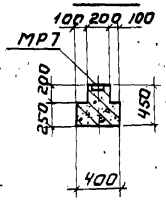

9-9

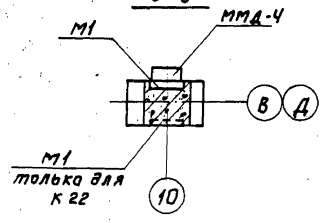

Ригель Р3, Р4

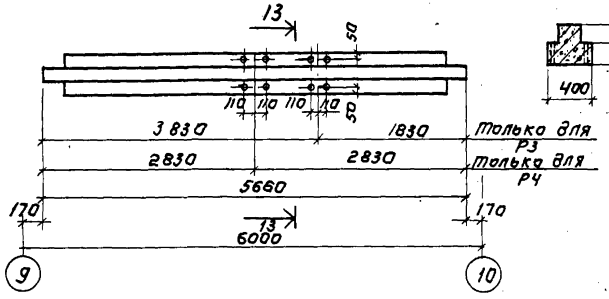

13-13

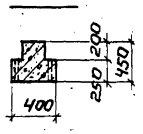

Р8

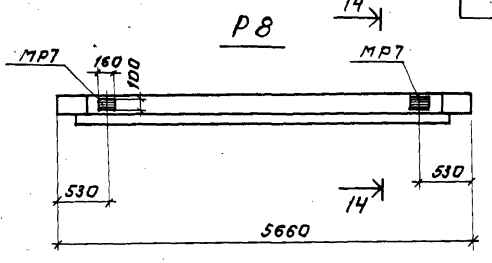

14-14

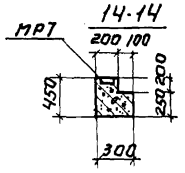

1. На листе КЖ-71 даны опалубочные чертежи ригелей Р1а, Р2, Р3, Р4 и Р8 с расположением дополнительных закладных деталей для крепления плит перекрытия и подкрановых путей.
Во всем остальном ригели следует изготовлять по чертежам серии ИИ-04-3 Вып. 3 часть I и II.

Согласовано:

Инв.№ подл. | Подпись и дата | Взам. инв.№

Привязан:

Инв.№

Пров.	Левина	
Ст.инж.	Макарищева	
Рук.гр.	Письман	
ГИП	Левина А	
Та констр	Шапиро	
Нач.отд.	Красавин	

ТП 901-3-135 КЖ

Главный корпус

Стадия	Лист	Листов
Р	71	

Опалубочные чертежи колонн К21, К22, К31 и ригелей Р1а, Р2, Р3, Р4 и Р8. Выборка закладных деталей.

ЦНИИЭП инженерного оборудования г. Москва

Типовой проект 901-3-135 Альбом I

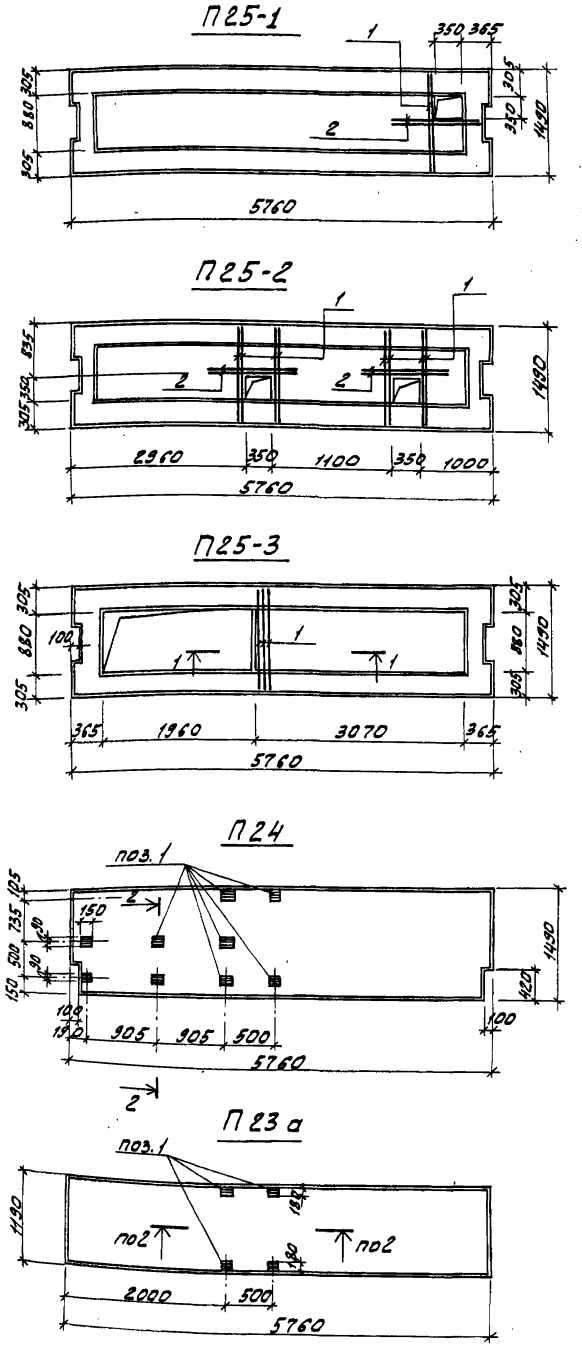

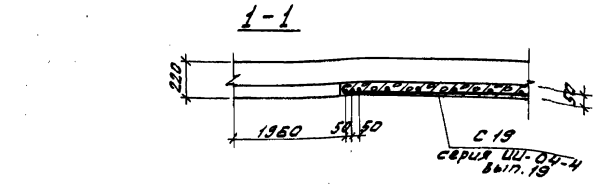

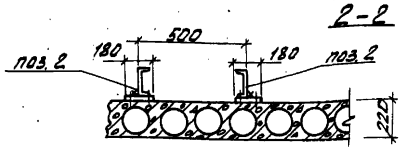

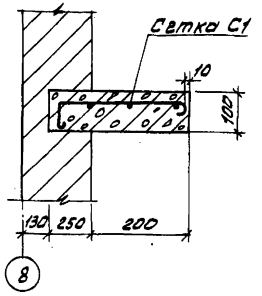

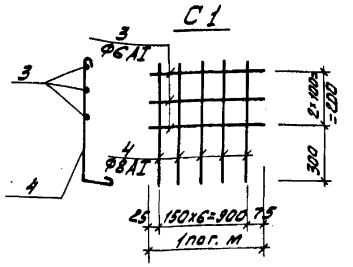

Спецификация элементов монолитных и сборных конструкций.

Марка	Обозначение	Наименование	Кол.	Примечание
	Сборные железобетонные элементы			
П25-1	КЖ-72	отдельные поз. 1-2	компл.	
П25-2	КЖ-72	То же	компл.	
П25-3	КЖ-72	"	компл.	
	Монолитные железобетонные элементы			
Ум1	КЖ-72	Сетка С1		37 пог. м
		Бетон М200		1.15 м³
Поз. 1	КЖ-72	Пластинки-б-10 150×180	17	2.1 кг
Поз. 2	КЖ-72	С20 $\ell_{общ.}$ = 12,3 м.		226,3 кг

Ведомость стержней на один элемент.

Марка эл-та	Поз.	Эскиз или сечение	Ф мм	Длина мм.	Кол.
Отдельные стержни	1		5ВI	1400	-
	2		4ВI	900	-
Ум1 С1	3		6АI	1пог.м	3
	4	80 420	8АI	640	7

Выборка стали на один элемент, кг.

Марка эл-та	Арматурные изделия: Арматурная сталь ГОСТ 5781-75, Класс А-I, Ф мм 8	6	Итого	ГОСТ 6727-53*, Класс ВI, Ф мм 4	5	Итого	Итого	Закладные изделия: Профильная сталь			Арматурная сталь ГОСТ 5781-75, Класс А-III, Ф мм			Итого	Всего
П25-1	—	—	—	0,18	0,43	0,66	0,61	—	—	—	—	—	—	—	0,61
П25-2	—	—	—	0,36	1,72	2,08	2,08	—	—	—	—	—	—	—	2,08
П25-3	—	—	—	—	6,5	6,5	6,5	—	—	—	—	—	—	—	6,5
С1	1.4	0,67	2,07	—	—	—	2,07								2,07

1. Пластинку поз. 1 пристрелить к плитам марки П23а, П24
2. Поз. 2 приварить к поз. 1 по месту. Высота шва $h_ш$ = 6 мм, марка электрода Э42.
3. Панели П25-1 ÷ П25-3 изготовляются в опалубочных формах панелей ПР12,5-58-15 по серии ИИ-04-4 вып. 18 и отличаются от них дополнительным армированием и наличием отверстий по данному листу.

Т.П. 901-3-135 КЖ

Станция очистки воды поверхностных источников с содержанием взвешенных веществ до 2500 мг/л производительностью 20 тыс. м³/сутки с бихревым емкостью

Главный корпус

Стадия	Лист	Листов
Р	72	

Опалубочные чертежи плит П25-1, П25-2, П25-3, П24, П23а и Ум1. Спецификация.

ЦНИИЭП инженерного оборудования г. Москва

Привязан

Инв. №

Пров.	Левина	
Ст. инж.	Макарищева	
ГИП	Левина	
Гл. констр.	Пронин	
Нач. отд.	Красавин	

Согласовано: Отдел ВС Нарцисова

Инв. № подл. | Подпись и дата | Взам. инв. №

Альбом I

Типовой проект 901-3-135

Маркировочная схема раскладки накладных проступей на промежуточной площадке

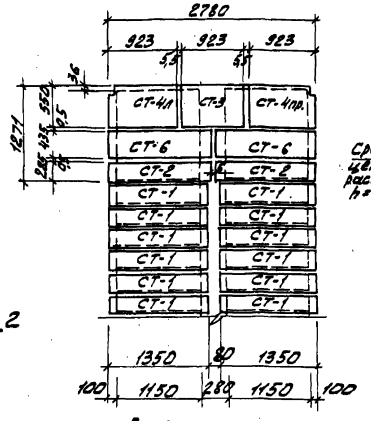

Маркировочная схема раскладки накладных проступей на площадке второго этажа

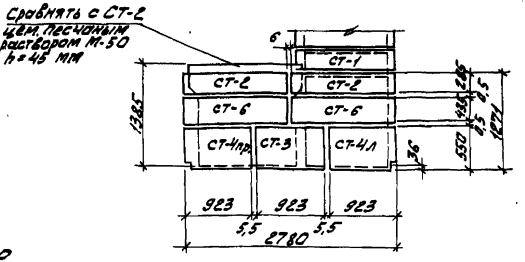

1-1

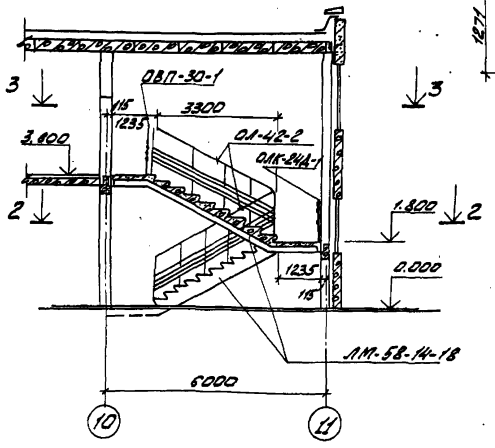

2-2

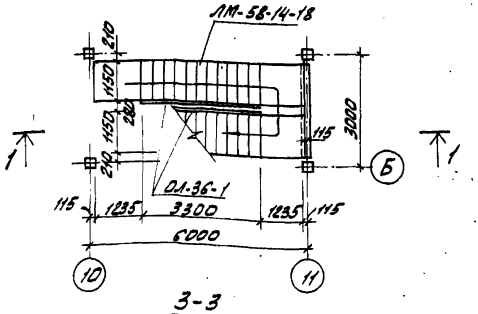

3-3

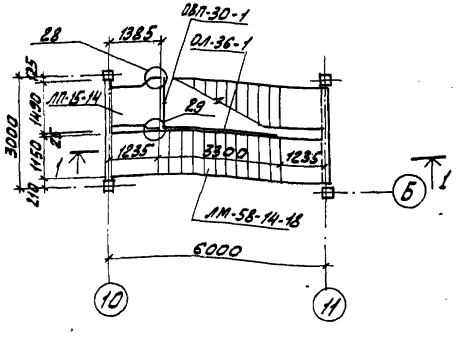

Спецификация элементов к маркировочным схемам, расположенным на листе

Марка	Обозначение	Наименование	Кол.	Примечание (кг)
Сборные железобетонные элементы				
ЛМ-58-14-18	Серия ИИ-04-7 Вып.2	Лестничный марш ЛМ-58-14-18	2	2760
ЛП-15-14	Серия ИИ-04-7 Вып.1	Лестничная площадка ЛП-15-14	1	585
СТ-1	То же	Накладная проступь СТ-1	22	48
СТ-2	"	—"— СТ-2	4	40
СТ-3	"	—"— СТ-3	2	50
СТ-6	Серия ИИ-04-7 Вып. 1	—"— СТ-6	4	60
СТ-4л	Серия ИИ-04-7 Вып. 1	—"— СТ-4л	2	50
СТ-4пр.	То же	—"— СТ-4пр.	2	50
Металлические изделия				
ОЛ-36-1	Серия ИИ-04-8 Вып.4	Лестничное ограждение ОЛ-36-1	2	53.76
ОВП-30-1	То же	Лестничное ограждение верхней площадки лестницы ОВП-30-1	1	22.72
ОЛК-24Д-1	"	Ограждение окон лестничной клетки. ОЛК-24Д-1	1	15.31

Выборка соединительных элементов на монтажные схемы расположенные на листах КЖ-67, КЖ-68, КЖ-73

N узла и кол-во	Марка соединит. элемента	Кол. соед. элем.	Примечан. (серия)	N узла и кол-во	Марка соединит. элемента	Кол соед. элем.	Примечание (серия)
6-4 (8шт.)	ММД-4	1	ИИ-04-10 Вып.5	1л (38шт.)	ММН-1	1	ИИ-04-10 Вып. 6
7-4 (2шт.)	ММД-4	1	То же	2л (шт.4)	ММН-4	1	То же
10-4 (12шт.)	ММД-5	2	"		ММН-3	1	"
11-4 (6шт.)	ММД-6	2	"	3 (шт44)	ММН-3	1	"
12-4 (4шт.)	ММД-15	2	"	4л (20шт.)	ММН-4	1	ИИ-04-10 Вып.6
14-4 (7шт.)	ММД-16	2	"	8л (шт.32)	ММН-7	1	"
15-4 (4шт.)	ММД-18	2	"		ММН-6	1	"
16-4 (16шт.)	ММД-17	1	"	9 (шт. 8)	ММН-4	4	
17-4 (5шт.)	ММД-20пр.	1	"	10 (шт. 8)	ММН-4	4	ИИ-04-10 Вып.6
17-4 (3шт.)	ММД-20лев.	1	"	11 (шт. 4)	ММН-7	2	То же
17а-4 (2шт.)	ММД-21пр.	1	"		ММН-10	2	"
18-4 (2шт.)	ММД-19	1	"	17 (шт.38)	ММН-14	1	"
26-4 (2шт.)	ММД-27	2	"	18 (шт.38)	ММН-14	1	"
28-4 (1шт.)	ММД-28	1	"	19 (шт.13)	ММН-14	1	"
29-4 (1шт.)	ММД-28	1	ИИ-04-10 Вып.5	20 (шт.13)	ММН-14	1	"
2-4 (21шт.)	ММД-2	1	То же				

Спецификация соединительных элементов.

Марка	Кол	Масса кг поз.	Масса кг Всех	Примечание (серия)
ММД-2	21	0,32	6.72	
ММД-4	10	8.50	85.0	ИИ-04-8 Вып. 3
ММД 5	24	0.62	14.88	
ММД 6	12	1.04	12.48	
ММД 15	8	1.70	13.6	ИИ-04-10 Вып. 5
ММД 16	14	0.73	10,22	
ММД 17	16	1.29	20,64	
ММД 18	8	1.15	9.20	
ММД 19	2	2.00	4.00	
ММД 20пр.	5	2.84	14.20	
ММД 20лев.	3	2.84	8.52	
ММД 21пр.	2	1.90	3.80	
ММД 27	4	0.38	1.52	
ММД 28	2	1.22	2.44	
ММН-1	38	1.68	63.84	Серия ИИ-04-10 Вып. 6
ММН-3	50	0,46	23.0	
ММН-4	90	0.47	42,3	
ММН-6	32	0.63	20,2	
ММН-7	40	2,06	82.40	
ММН-10	8	13.40	107.2	
ММН-14	102	0,24	24,48	

1. Сварку производить электродами типа Э-42, ГОСТ 9467-75
2. Накладные проступи укладывать на цементный раствор марки 50 после монтажа ограждения лестницы.
3. Узлы приняты по серии ИИ-04-10 Вып.5
4. Все стальные элементы лестницы после монтажа окрасить 2 слоями краски БТ-177 по ГОСТ 5631-70* или масляной краской по ГОСТ 695-77.

Т.П. 901-3-135 КЖ

СТАНЦИЯ ОЧИСТКИ ВОДЫ ПОВЕРХНОСТНЫХ ИСТОЧНИКОВ С СОДЕРЖАНИЕМ ВЗВЕШЕННЫХ ВЕЩЕСТВ ДО 2500 МГ/Л ПРОИЗВОДИТЕЛЬНОСТЬЮ 20 ТЫС М³/СУТКИ С ВИДРЕВЫМ СМЕСИТЕЛЕМ

Пров.	Левина		
Ст. инж.	Макарищева		
Гип	Левина		
Гл. контр.	Пронин		
Нач. отд.	Красавин		

Привязан

Инв №

Главный корпус

Стадия	Лист	Листов
Р	73	

Лестничная клетка разрезы 1-1 ÷ 3-3 спецификация

ЦНИИЭП инженерного оборудования г. Москва

Согласовано:

Инв № подл. | Подпись и дата | Взам. инв №

Типовой проект 901-3-135 Альбом I

Маркировочная схема подкрановых путей и монорельсов на отм. 6.460 и 6.730

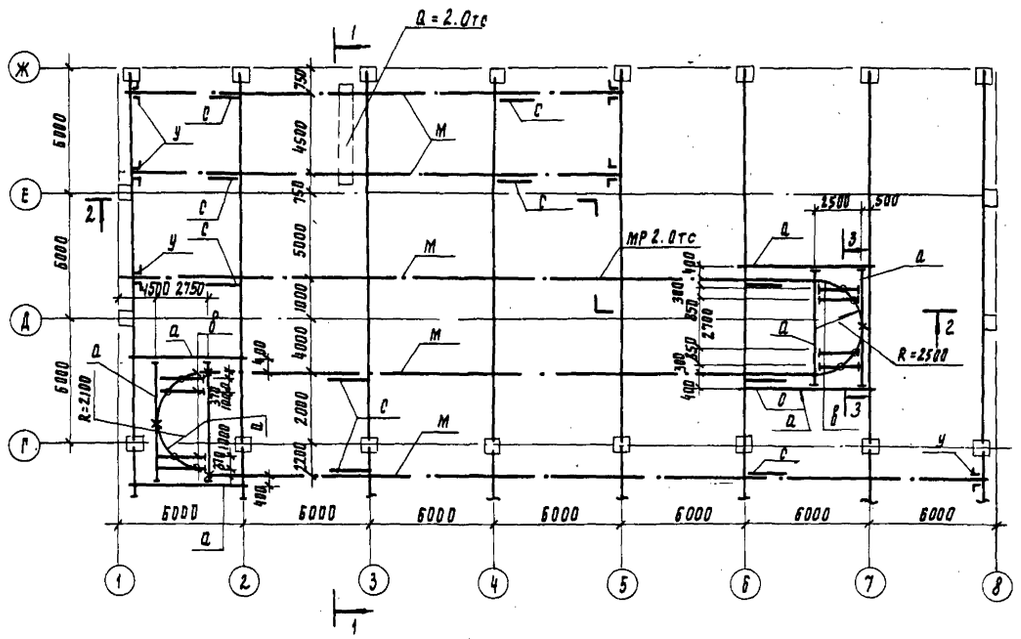

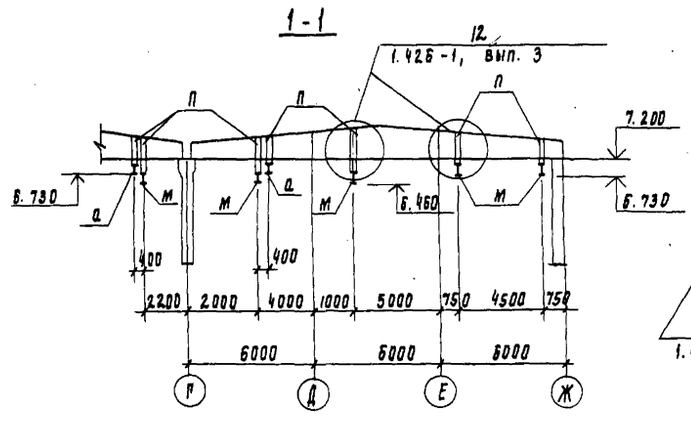

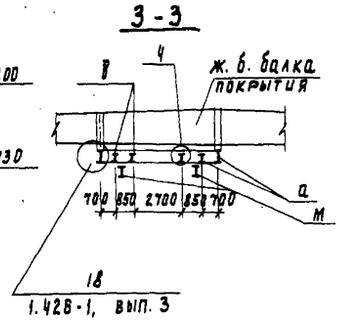

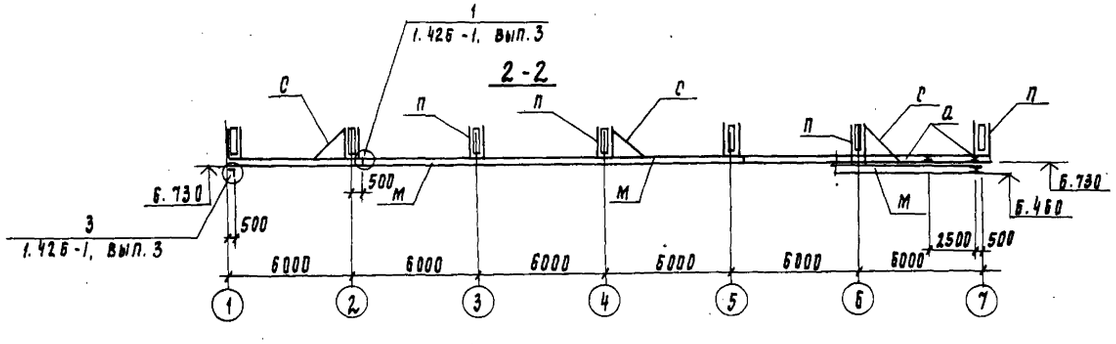

Техническая спецификация стали

Профиль	Длина [м]	Кол. шт.	Масса [т]	Примечания
Двутавры для подвесных путей ГОСТ 19425-74				
I 24 м	162.0	–	6.28	
Балки двутавровые по ГОСТ 8239-72				
I 36	16.3	–	0.79	
I 27	49.0	–	1.54	
I 24	114.0	–	3.12	
I 18	28.5	–	0.61	
Сталь холодногнутая, швеллеры по ГОСТ 8278-75				
[60×50×3	112.0			
Сталь угловая равнополочная, ГОСТ 8509-72				
L 100×7	4.8	–	0.052	
L 75×6	9.6	–	0.070	
L 63×5	15.0	–	0.072	
L 50×5	52.4	–	0.200	
Сталь угловая неравнополочная, ГОСТ 8510-72				
L 160×100×10	7.2	–	0.143	
Сталь листовая ГОСТ 103-76				
δ = 10	15.2 м²	–	1.190	
δ = 8	6.0 м²	–	0.380	
δ = 6	3.6 м²	–	0.170	
Сетка стальная плетеная				одинарная по ГОСТ 5336-67*
№ 25ф2мм	–	–	0.430	

Таблица марок

Марка	Наименование элемента	Сечение	Состав сечения	Расчетные усилия М [тсм]	Расчетные усилия Q [тс]	Примечание
м	Монорельс	I	I 24м	см. серию		1.426-1, вып. 3
б	Балка	I	I 24			—"—
с	Подкос	L	L 63×5	по	гибкости	ст. I ≤ 400
п	Подвеска	] [	гн. проф. 2[68×58×3		4,45	
у	Упор	L	100×7	см.	серию	1.426-1. вып.3 лист 26
а	Балка	I	I 27	см.	серию	1.426-1. вып 3 лист 20
в	Балка	I	I 18		то	же
г	Балка	I	I 36	9.45	6.3	

1. Материал конструкций: для балок, путей - сталь марки В ст 3 пс 6 по ГОСТ 380-71*; для связей и вспомогательных элементов - сталь марки ВСт 3кп2 по ГОСТ 380-71*
2. Рихтовка подкрановых путей по вертикали производится путем установки набора прокладок.
3. Все стальные конструкции после монтажа окрасить двумя слоями краски БТ-177 по ГОСТ 5631-79* 70*.
4. Сварку производить электродами Э42, ГОСТ 9467-75, $h_ш$ = 6 мм.

Привязан			ТП 901-3-135 КМ-
Инв. №	Проверил	Левина	Стальные каркасы двух пролетных мостовых кранов с грузоподъемностью 20 тонн, режимом работы 6К, с содержанием вредных веществ до 2500 мг/л производительностью 20 тонн/час с вихревым смесителем
	Гл. инж.	Макаричева	Главный корпус — Стадия Р, Лист 74, Листов
	Нач. отд.	Левина	Маркировочная схема подкрановых путей и монорельсов в осях 1-8. Разрезы 1-1-3-3. Спецификация.
	Гл. констр.	Ярмин	ЦНИИЭП инженерного оборудования г. Москва
	Нач. отд.	Красовин	

Согласовано:
Инв. № подл. | Подпись и дата | Взам. инв. № | Отдел ВР | Заплетохин

Типовой проект 901-3-135 Альбом I

Маркировочная схема монорельсов на отм. 2.650 и 2.760 и балок перекрытия

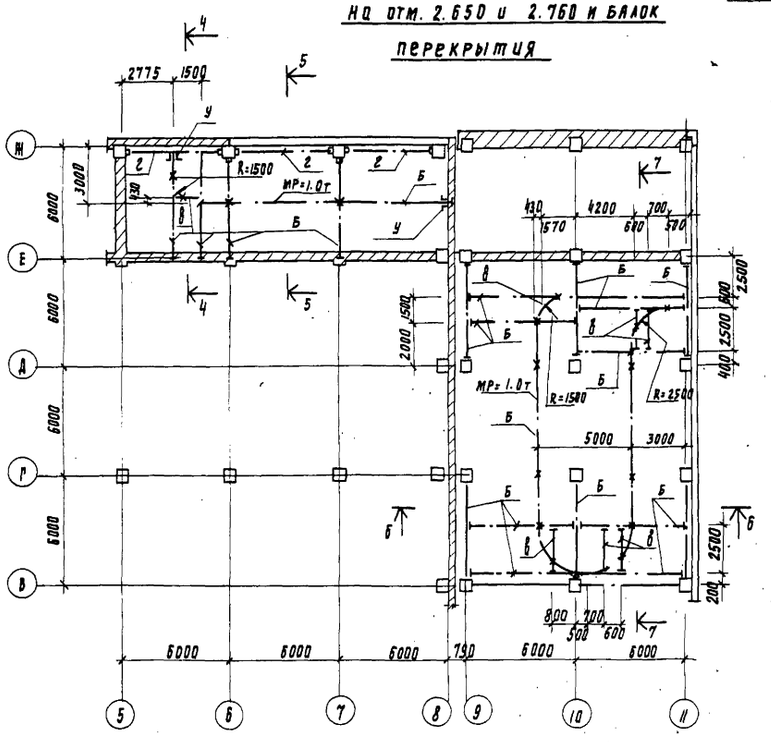

1

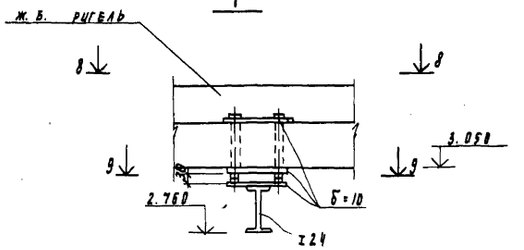

2

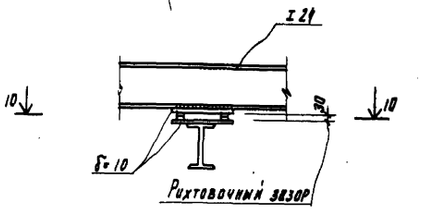

8 - 8

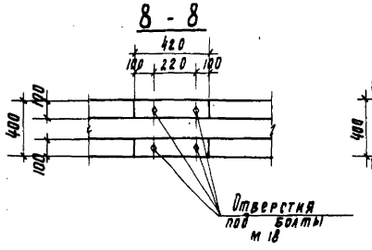

9 - 9

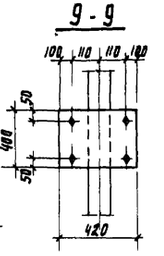

10 - 10

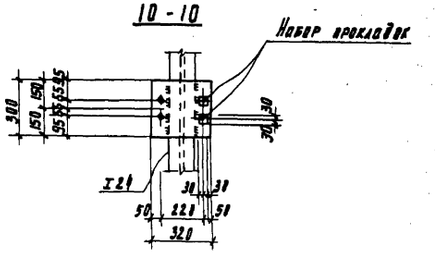

4

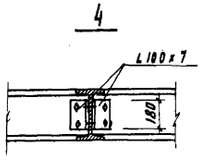

3

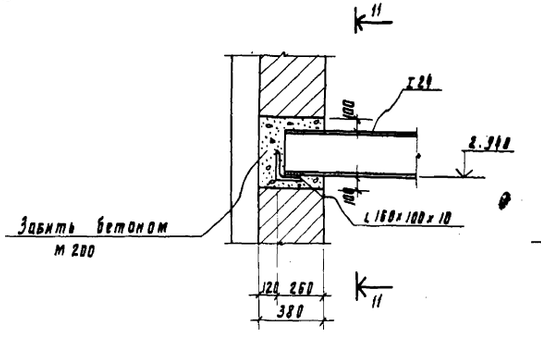

Деталь ограждения троллей подъемного оборудования при расстоянии от пола до монорельса менее 4 м

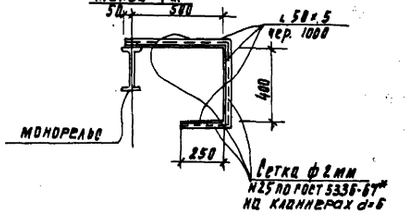

4 - 4

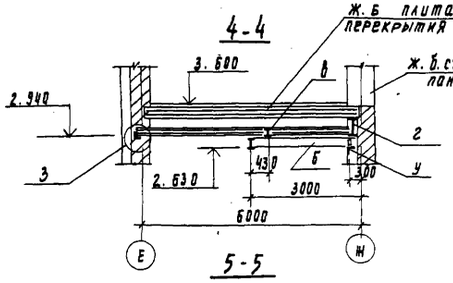

6 - 6

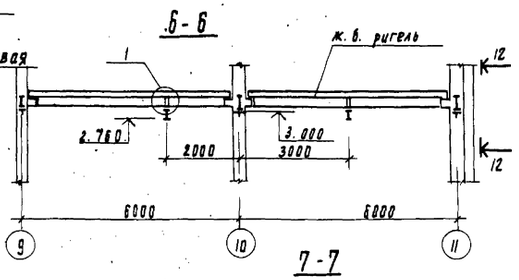

5 - 5

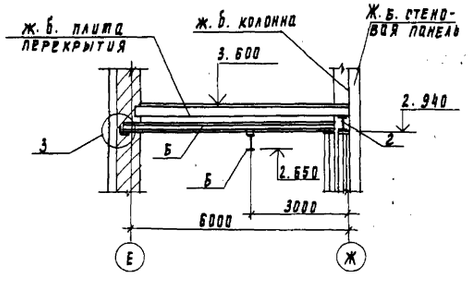

7 - 7

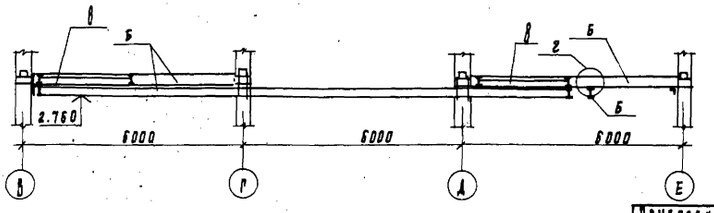

11 - 11

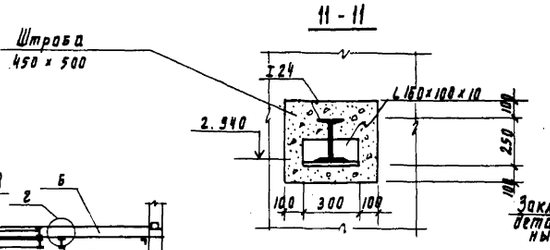

12 - 12

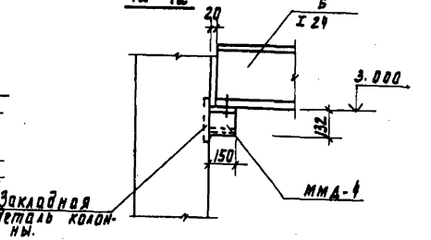

Привязан			
Инв. №			
Проверил	Левина		
Ст. инж.	Макарищева		
ГИП	Левина		
Гл. констр.	Пронин		
Нач. отд.	Красавин		

ТП 901-3-135 КЖ

Станция очистки воды поверхностных источников с содержанием взвешенных веществ до 2500 мг/л производительностью 20 тыс м³/сутки с вихревым смесителем

Главный корпус

Стадия	Лист	Листов
Р	75	

Маркировочная схема монорельсов в осях 5-11
Разрезы 4-4 ÷ 12-12
Узлы 1 ÷ 4

ЦНИИЭП инженерного оборудования г. Москва

Инв. № подл. | Подпись и дата | Взам. инв. №

Отдел ОВиК
Отдел ВР
Галетовой

Типовой проект 901-3-135 Альбом I

Согласовано
Инв.№ подл. | Подпись и дата | Взам. инв.№

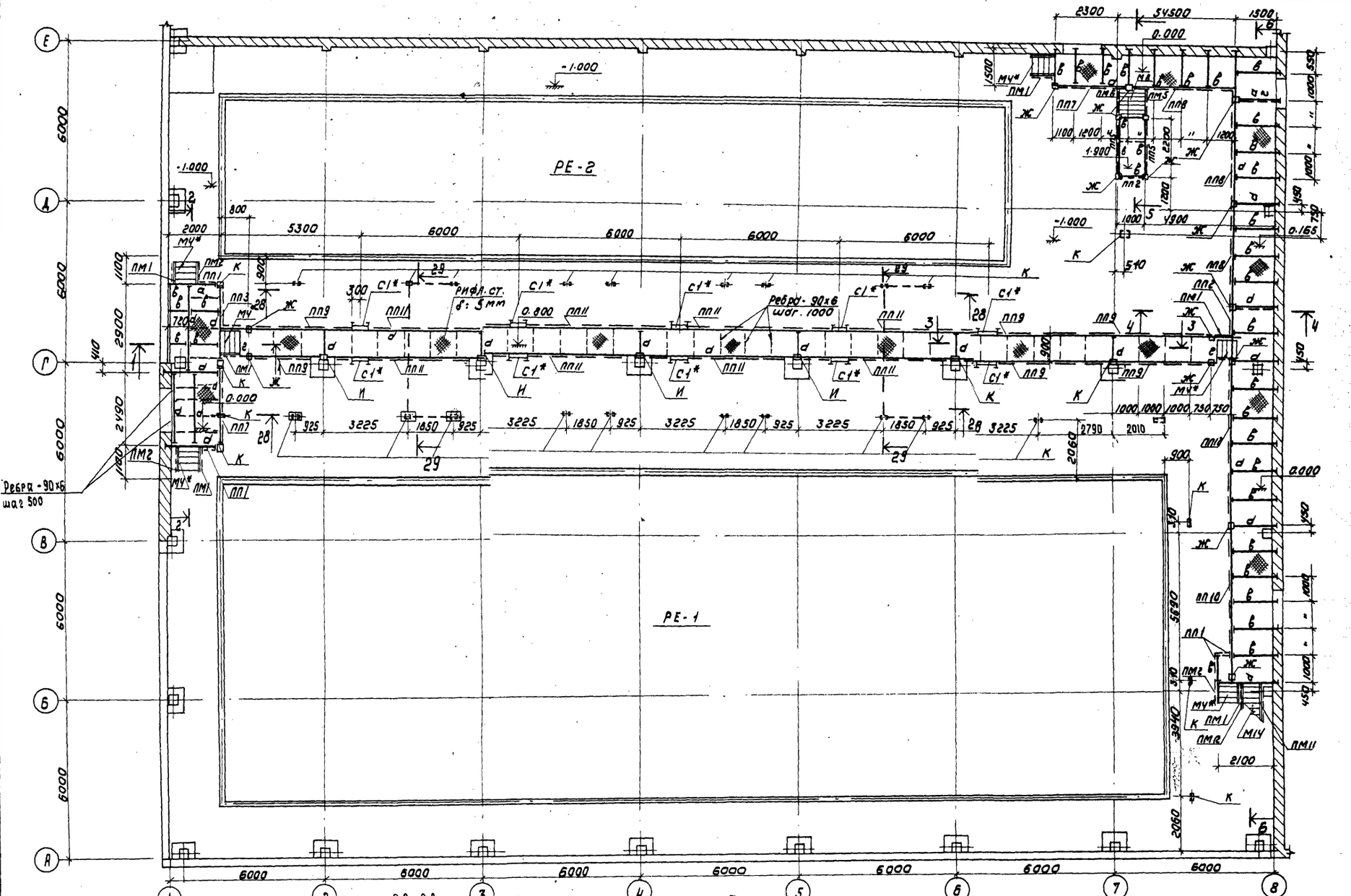

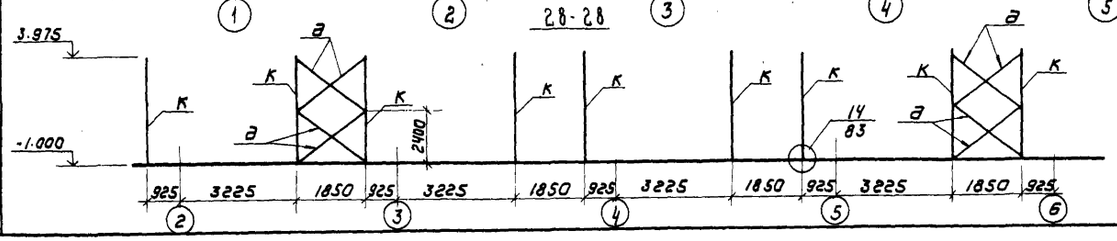

Привязан

Инв.№

Ст. инж.	Савитский	
Инженер	Мишин	
ГИП	Левина	
Гл. констр.	Провин	
Нач. отд.	Красавин	

Т.П. 901-3-135 КЖ

Станция очистки воды поверхностного источника с содержанием взвешенных веществ до 2500 мг/л производительностью 20 тыс. м³/сутки с вихревым смесителем

Главный корпус

Маркировочная схема. Схема расположения площадок на отм. 0.000; 0.800; 0.165. Разрез 2-2

Стадия	Лист	Листов
Р	76	

ЦНИИЭП инженерного оборудования г. Москва

Типовой проект 901-3-135 Альбом I

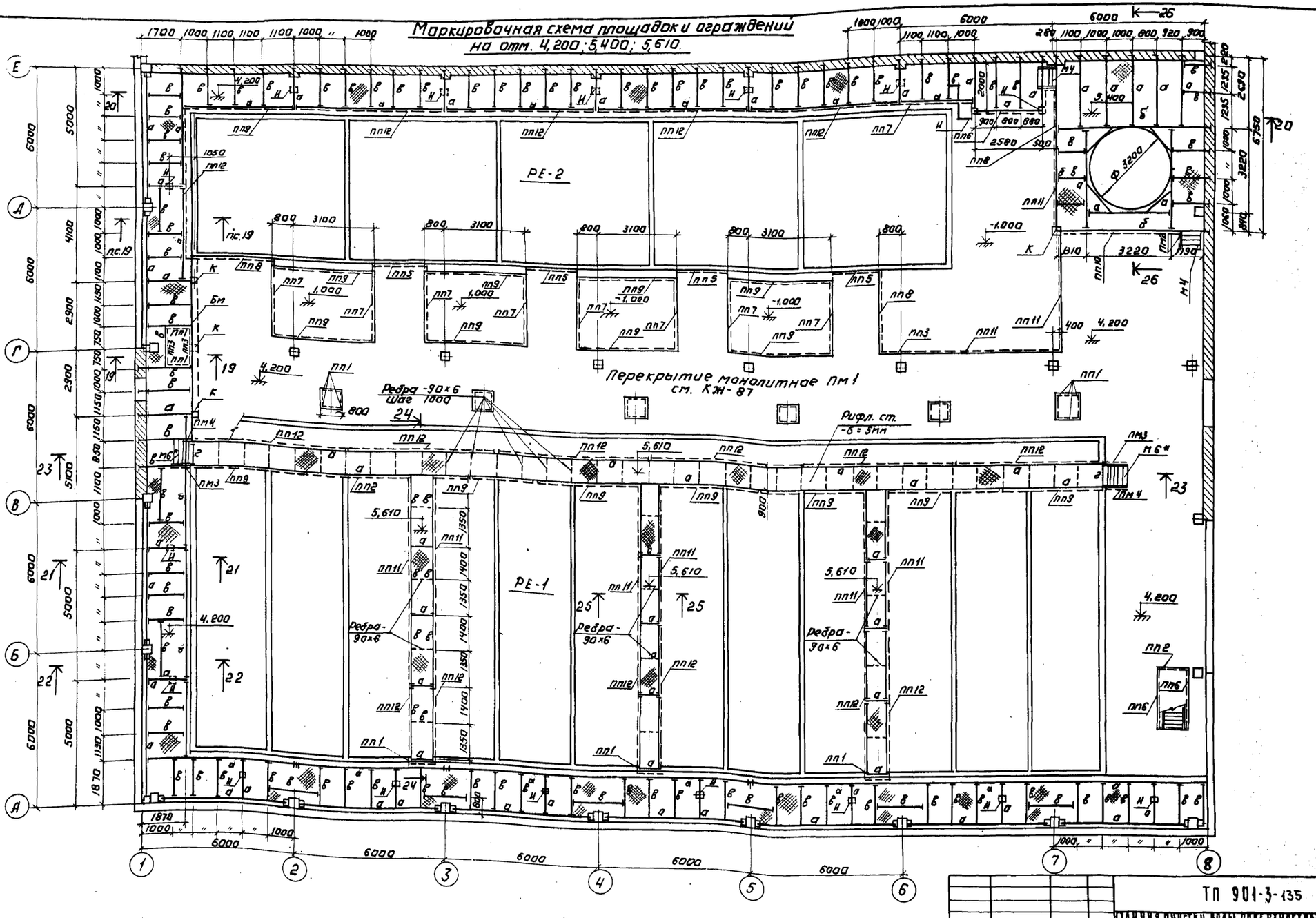

Ст. инж.	Савитский		ТП 901-3-135 КЖ		
ГИП	Левина		Станция очистки воды поверхностных источников с содержанием взвешенных веществ до 2500 мг/л производительностью 20 тыс. м³/сутки с вихревым смесителем		
Гл. констр.	Пронин		Главный корпус	Стадия: Р	Лист: 77
Нач. отд.	Красавин		Маркировочная схема площадок и ограждений на отм. 4,200; 5,400; 5,610.	ЦНИИЭП инженерного оборудования г. Москва	

Привязан:

Инв. №

Согласовано: Отд. ВГ Заметкин

Инв. № подл. | Подпись и дата | Взам. инв. №

Типовой проект 901-3-135 Альбом I

Маркировочная схема площадок на отм. 0.900 и 0.000

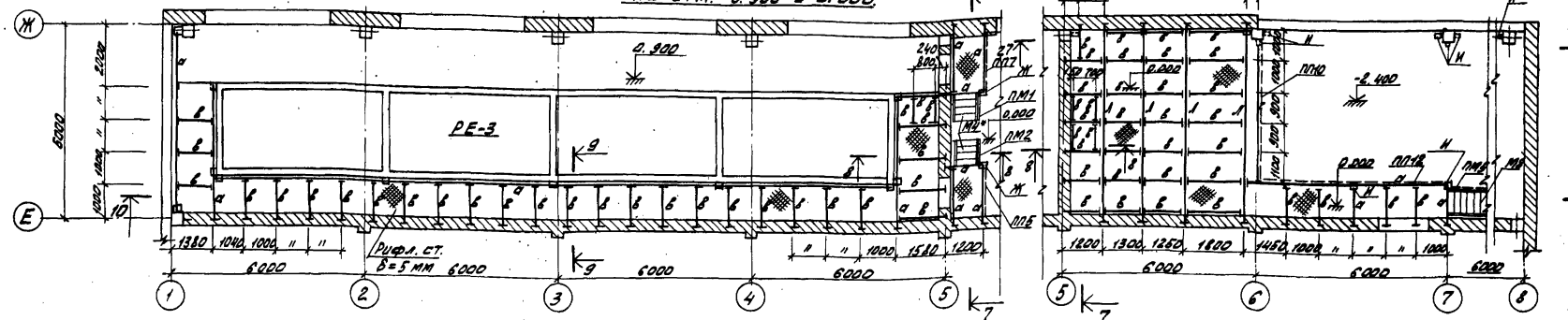

Маркировочная схема площадок на отм. 0.000

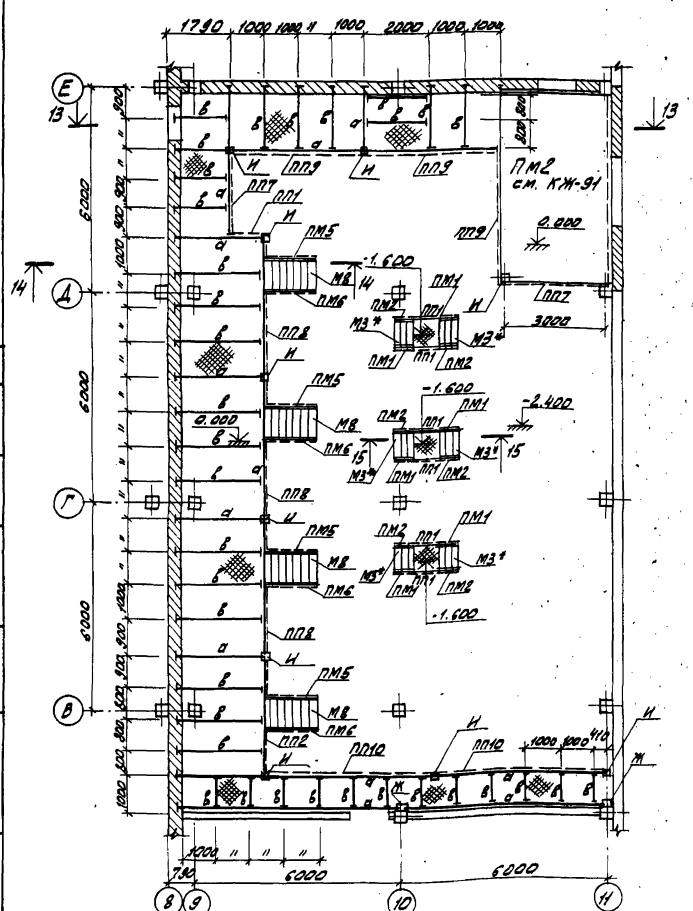

Маркировочная схема площадки на отм. -1.600

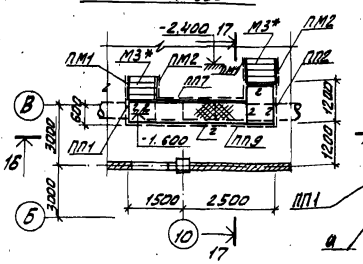

Маркировочная схема площадки на отм. 3.600

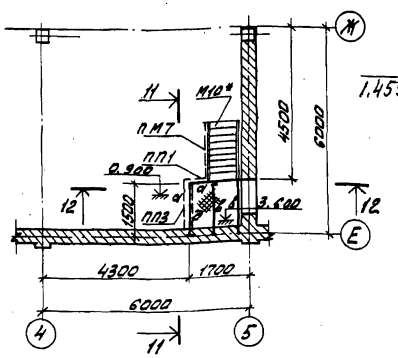

Маркировочная схема лестницы по оси 1

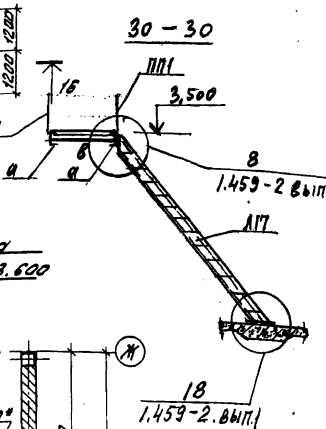

Маркировочная схема лестницы по оси Ж

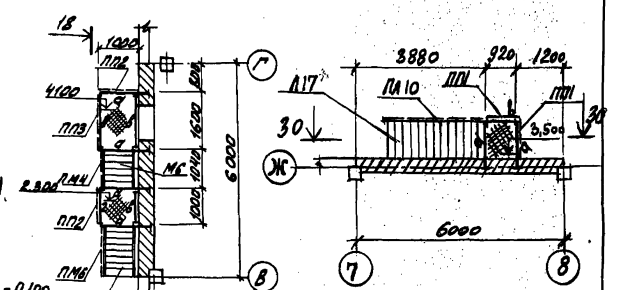

1. Таблицу сечений смотри КЖ-86
2. Разрезы смотри КЖ-79 ÷ 82.
3. Элементы со знаком * укоротить по месту
4. Все стальные конструкции после монтажа окрасить двумя слоями краски БТ-177 по ГОСТ 5631-70*
5. В помещении насосной переходные мостики на отм.-1.600 устанавливаются после монтажа технологического оборудования
6. Полезная нагрузка на площадку 0,6 т/м².

Согласовано

Инв. № подл. | Подпись и дата | Взам. инв. №

Привязан

Инв. №

Пров.	Левина		
Ст. инж.	Савитский		
ГИП	Левина		
Гл. конст.	Пронин		
Нач. отд.	Краевин		

Т.П. 901-3-135 КЖ

Станция химической водоподготовительной установки и блок-бокс для размещения оборудования производительностью 20 тыс. м³/сут с закрытым ежегодным

Главный корпус

Стадия	Лист	Листов
Р	78	

Маркировочные схемы площадок на отм. 0.000; 0.900; 3.600; -1.600.

ЦНИИЭП инженерного оборудования г. Москва

Типовой проект 901-3-135 Альбом I

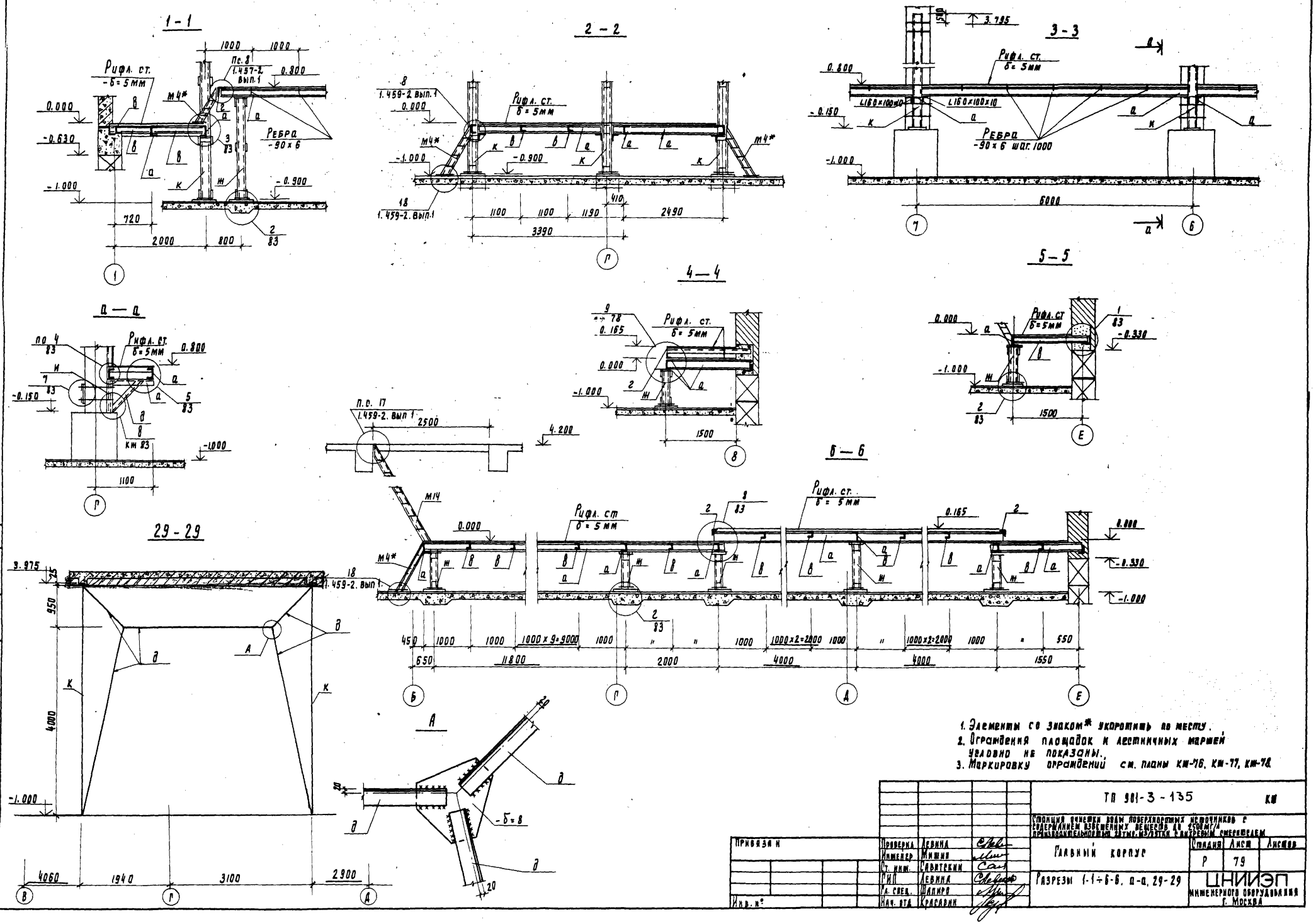

1. Элементы со знаком* укоротить по месту.
2. Ограждения площадок и лестничных маршей условно не показаны.
3. Маркировку ограждений см. планы КМ-76, КМ-77, КМ-78.

Привязан				ТП 901-3-135	КМ
				Станция очистки воды поверхностных источников с содержанием взвешенных веществ до 2500 мг/л производительностью 20 тыс. м3/сутки с нитревым смесителем	
	Проверка	Левина		Главный корпус	Стадия: Р; Лист: 79; Листов:
	Инженер	Мишин			
	Ст. инж.	Савитский			
	ГИП	Левина		Разрезы 1-1÷6-6, а-а, 29-29	ЦНИИЭП инженерного оборудования г. Москва
	Гл. спец.	Шапиро			
Инв. №	Нач. отд.	Красавин			

Согласовано: Отд. ВГ Запаскин

Инв. № подл. | Подпись и дата | Взам. инв. №

Типовой проект 901-3-135 Альбом I

7 – 7

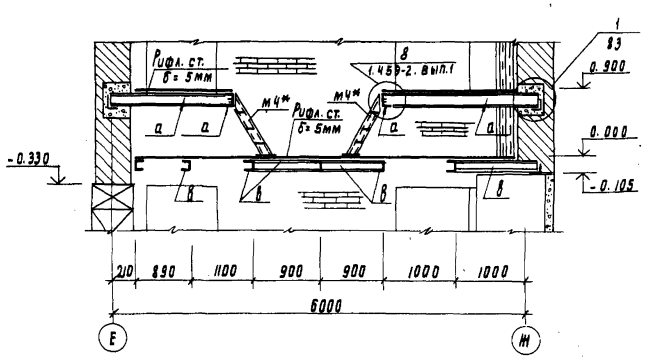

8 – 8

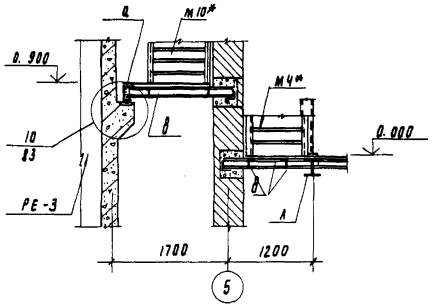

9 – 9

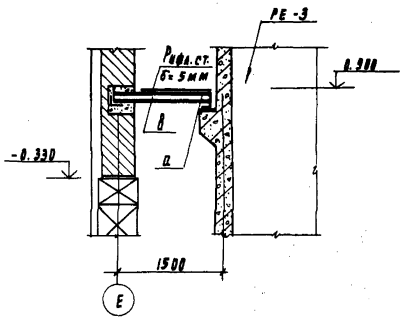

10 — 10

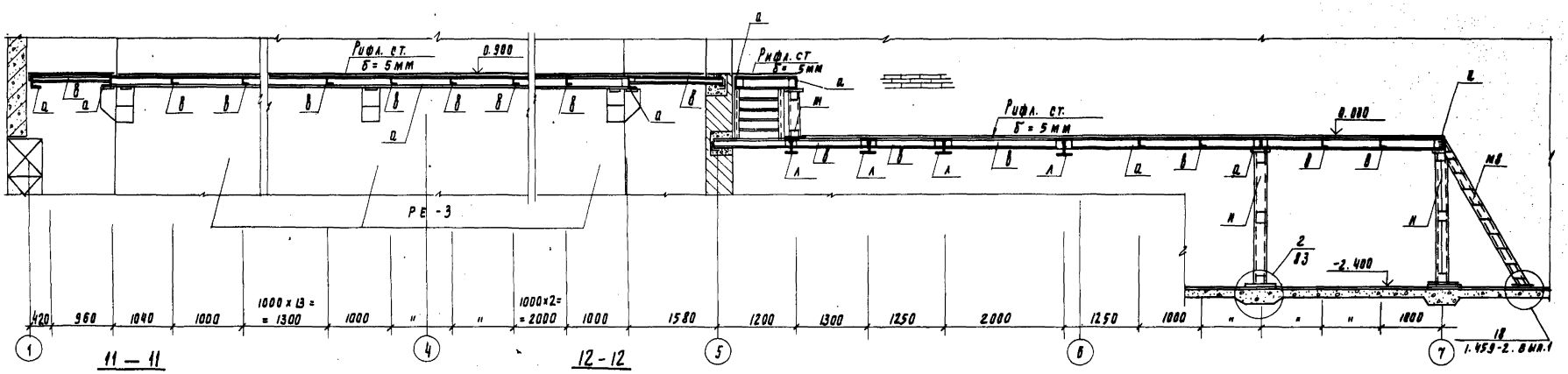

11 — 11

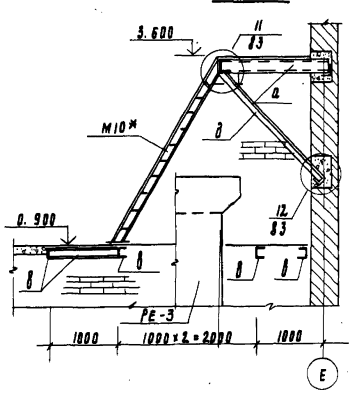

12 - 12

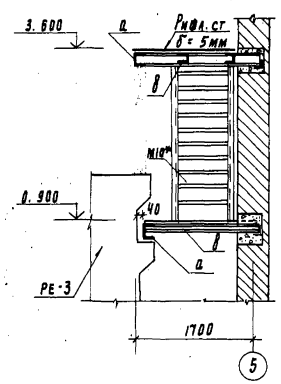

1. Элементы со знаком* укоротить по месту
2. Ограждения площадок и лестничных маршей условно не показаны
3. Маркировку ограждений см. кж-76, кж-77, кж-78.

Привязан					Т.П. 901-3-135	-КЖ
					Система очистки воды поверхностных источников с содержанием взвешенных веществ до 2500 мг/л производительностью 20 тыс. м³/сутки с встроенным смесителем	
					Главный корпус	Стадия: Р; Лист: 80; Листов:
Инв.№	Проверил	Левина			Разрезы 7-7 ÷ 12-12	ЦНИИЭП инженерного оборудования г. Москва
	Гл. инж.	Савитский				
	ГИП	Левина				
	Гл. констр.	Шалыго				
	Нач. отд.	Красавин				

Инв.№ подл. | Подпись и дата | Взам. инв.№

Согласовано: Отд. 67 Заместитель Шуйский

Типовой проект 901-3-135 Альбом I

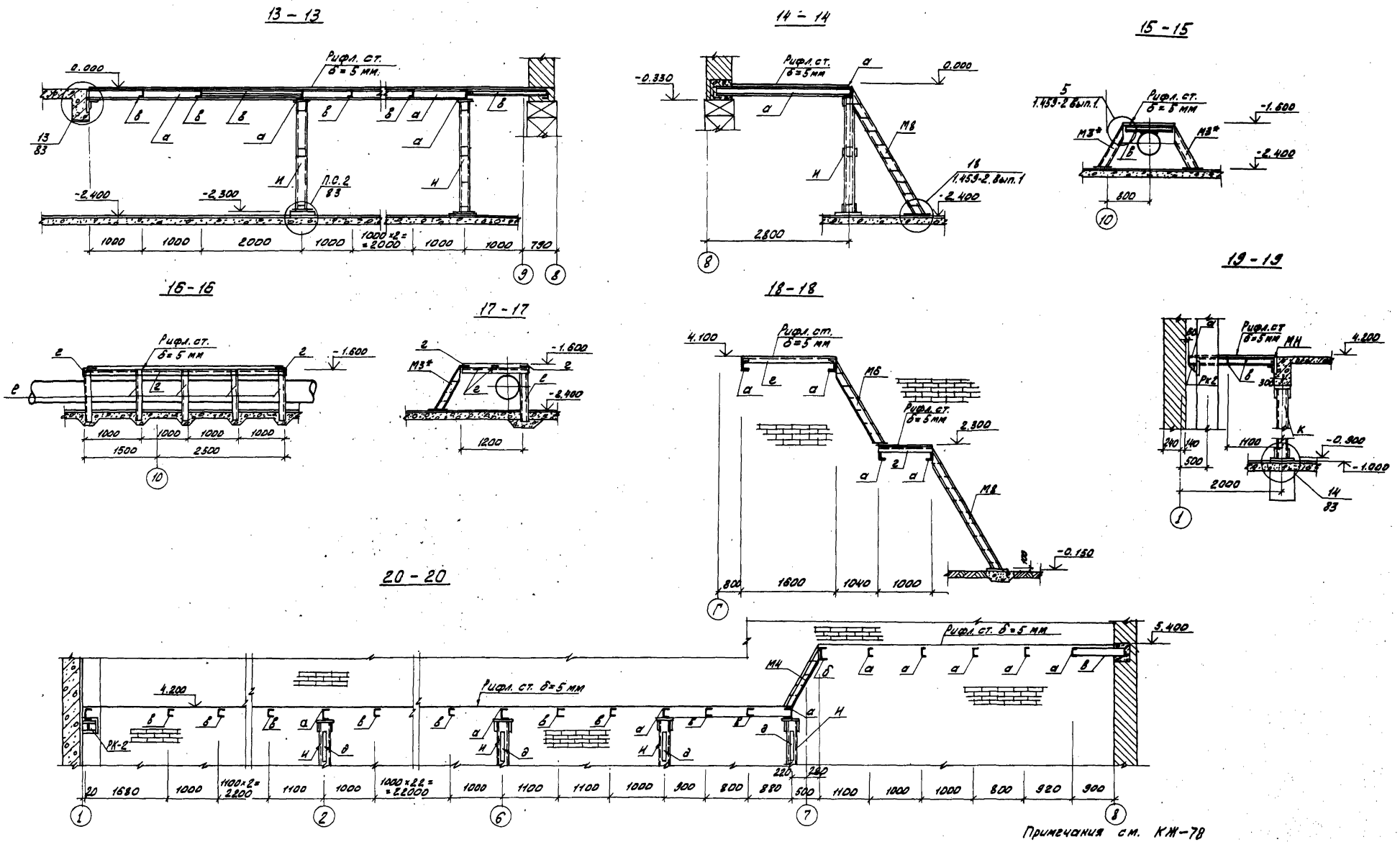

ТП 901-3-135 КЖ			
Главный корпус	Стадия	Лист	Листов
	Р	81	
Разрезы 13-13 ÷ 20-20	ЦНИИЭП инженерного оборудования г. Москва		

Провер.	Левина	
Ст. инж.	Савитский	
Гип	Левина	
Гл. конст.	Шапиро	
Нач. отд.	Красавин	

Привязан:

Инв. №

Согласовано: Отд. ВГ Запетохин

Инв. № подл. | Подпись и дата | Взам. инв. №

Типовой проект 901-3-135 Альбом I

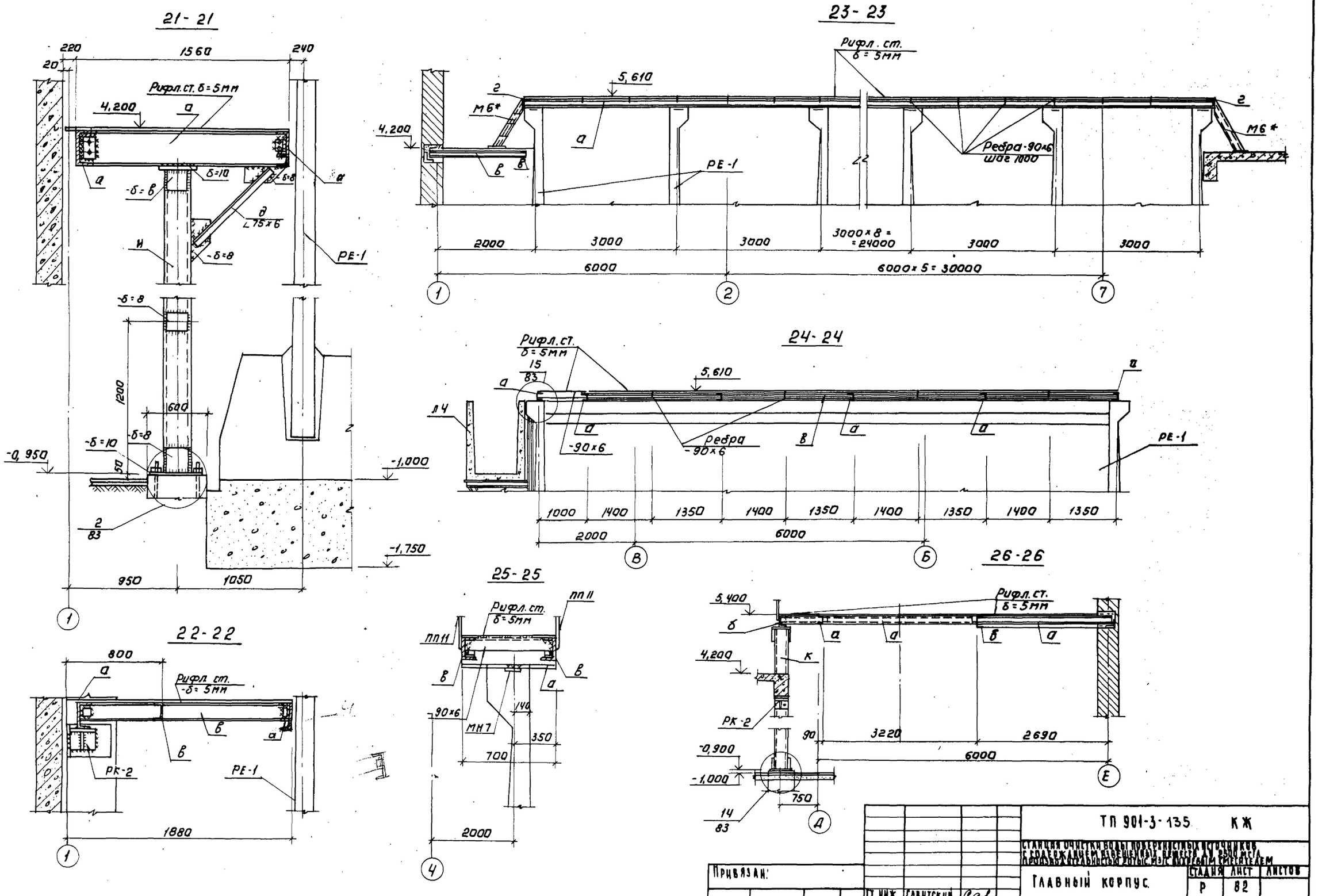

ТП 901-3-135 КЖ					
Станция очистки воды поверхностных источников с содержанием взвешенных веществ до 2500 мг/л производительностью 20 тыс. м³/с вихревым смесителем					
Главный корпус			Стадия	Лист	Листов
			Р	82	
Разрезы 21-21÷26-26			ЦНИИЭП инженерного оборудования г. Москва		
Привязан:					
Инв. №					
Ст. инж.	Савитский				
Тип	Левина				
Гл. констр.	Пронин				
Нач. отд.	Красавин				

Согласовано: Отд. ВГ Заплетохин

Инв. № подл. | Подпись и дата | Взам. инв. №

Типовой проект 901-135 Альбом I

Согласовано

Инв. № подл. | Подпись и дата | Взам. инв. №

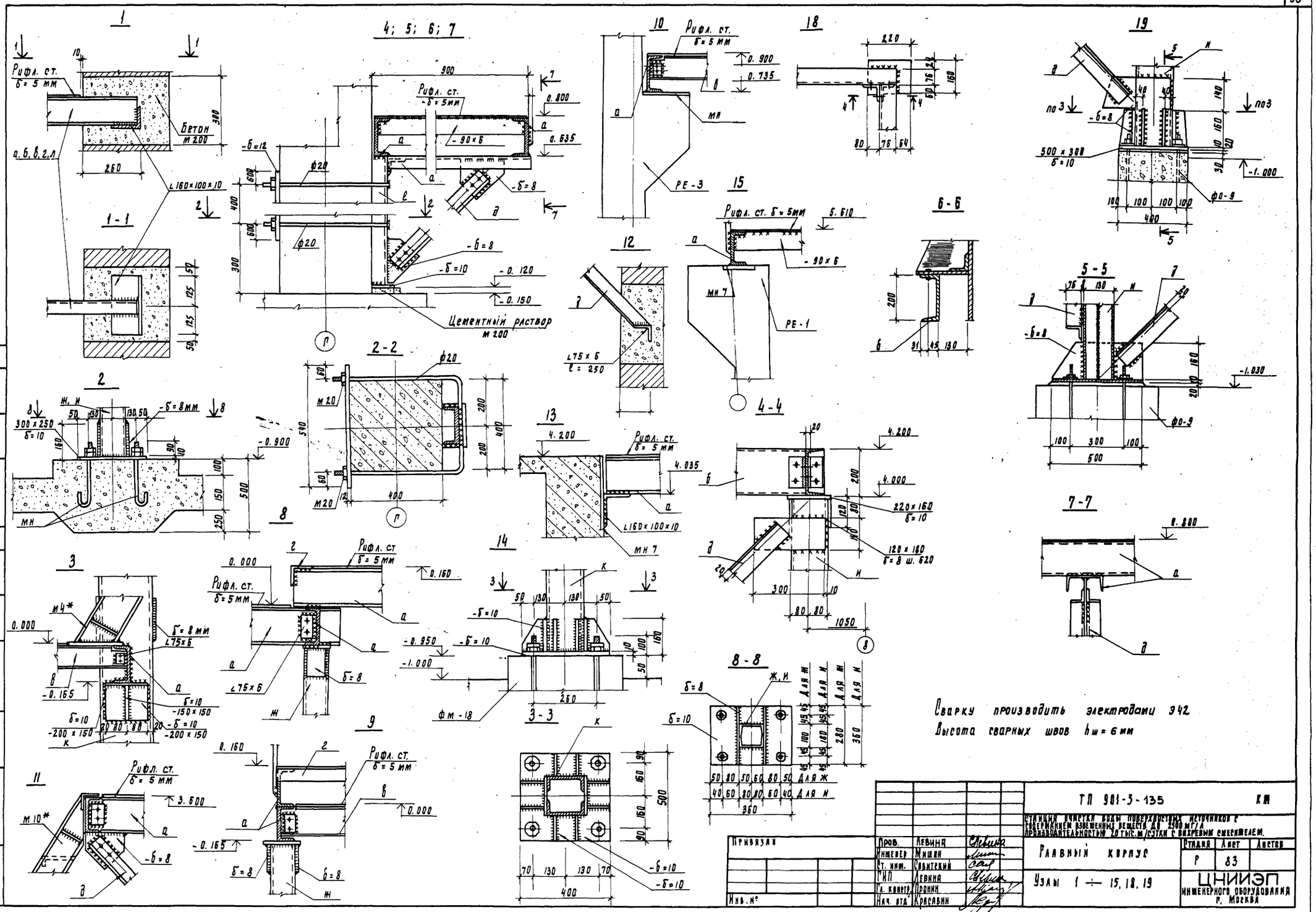

Сварку производить электродами Э42
Высота сварных швов $h_ш = 6$ мм

Привязан		Пров.	Левина	Левина	
		Инженер	Мишин		
		Ст. инж.	Савитский		
		ГИП	Левина		
		Гл. констр.	Пронин		
Инв. №		Нач. отд.	Красавин		

ТП 901-3-135 КМ

Станция очистки воды поверхностных источников с содержанием взвешенных веществ до 2500 мг/л производительностью 20 тыс. м/сутки с вихревым смесителем.

Главный корпус

Стадия	Лист	Листов
Р	83	

Узлы 1 ÷ 15, 18, 19

ЦНИИЭП инженерного оборудования г. Москва

Типовой проект 901-3-135 Альбом I

Согласовано

Инв. № подл. | Подпись и дата | Взам. инв. №

27-27

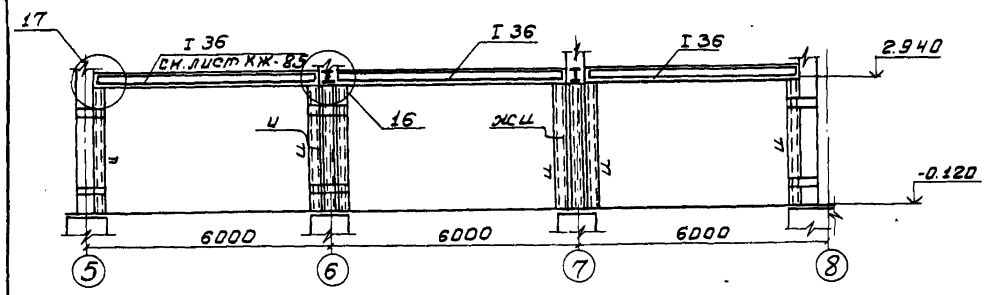

16

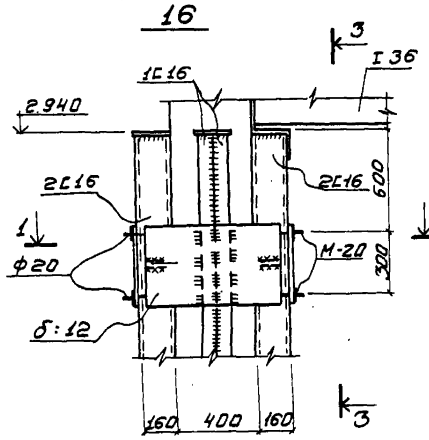

17

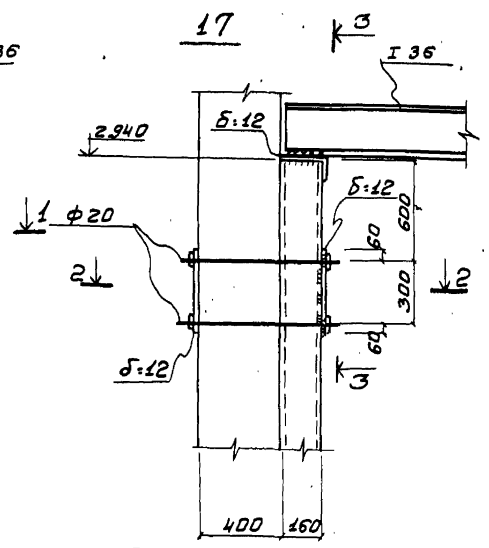

1-1

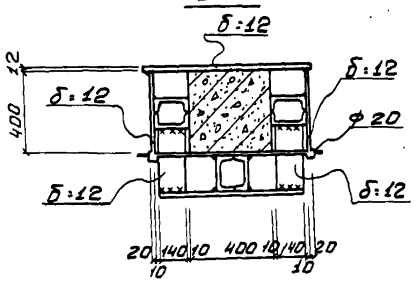

3-3

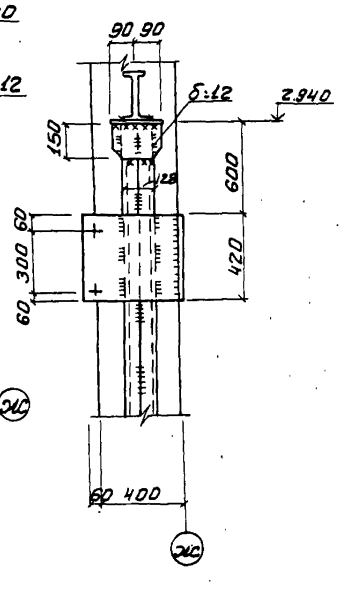

2-2

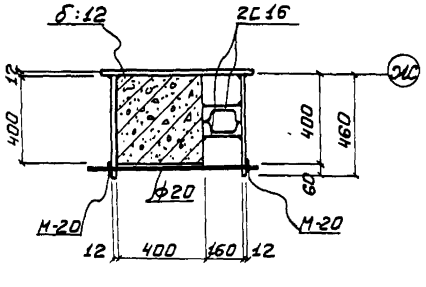

20

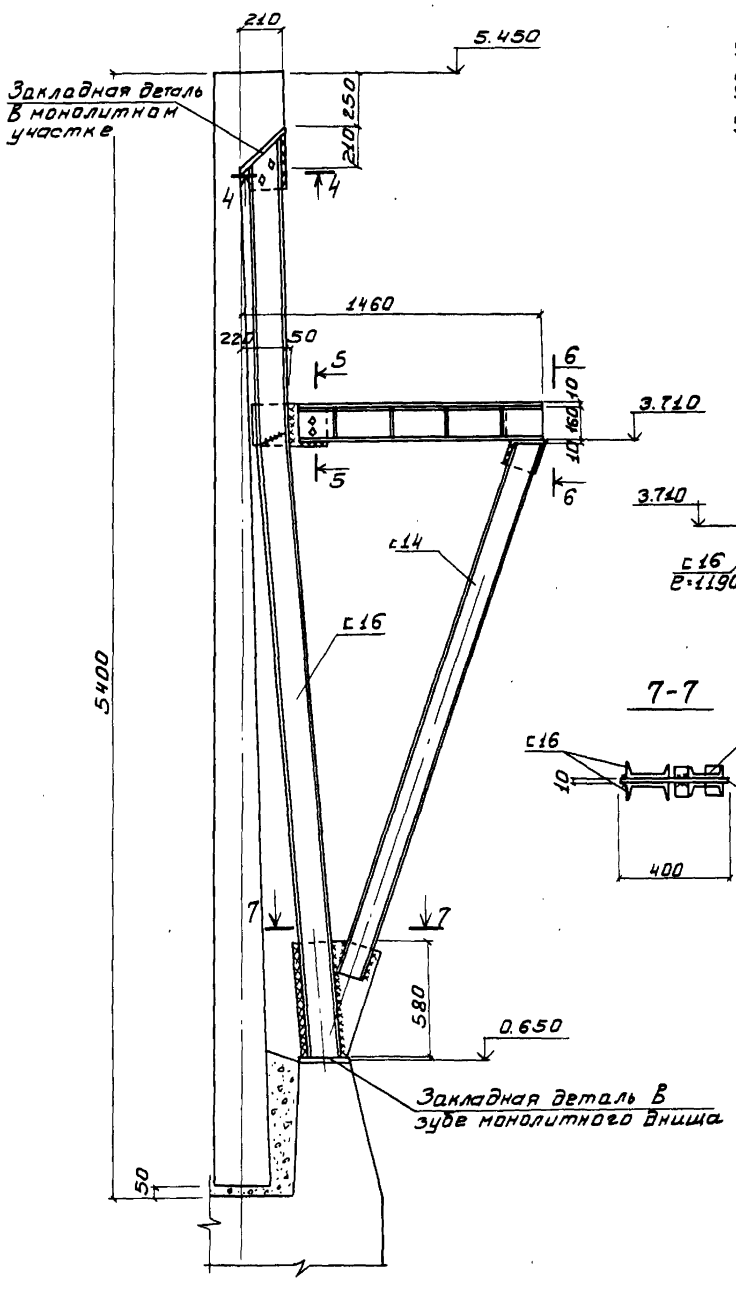

4-4

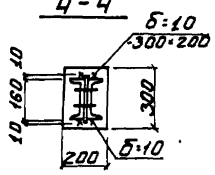

6-6

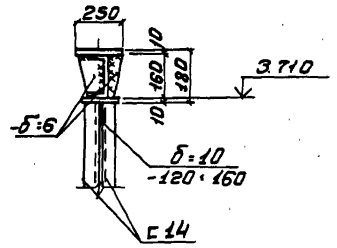

5-5

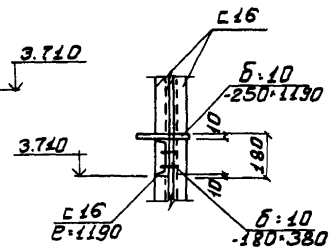

7-7

Узел 20 замаркирован на листе КЖ-29

Привязан			Пров.	Левина	
			Инженер	Мишин	
			Рук. гр.	Письман	
			ГИП	Левина	
Инв.№			Гл. констр	Пронин	
			Нач. отд	Красавин	

ГП 901-3-135 КЖ.

Станция очистки воды поверхностных источников с содержанием взвешенных веществ до 2500 мг/л производительностью 20 тыс. м³/сутки с вихревым смесителем

Главный корпус

Стадия	Лист	Листов
Р	84	

Разрез 27-27
Узлы 16, 17

ЦНИИЭП инженерного оборудования г. Москва

Альбом I

Типовой проект 901-3-135

Маркировочная схема опор под задвижки

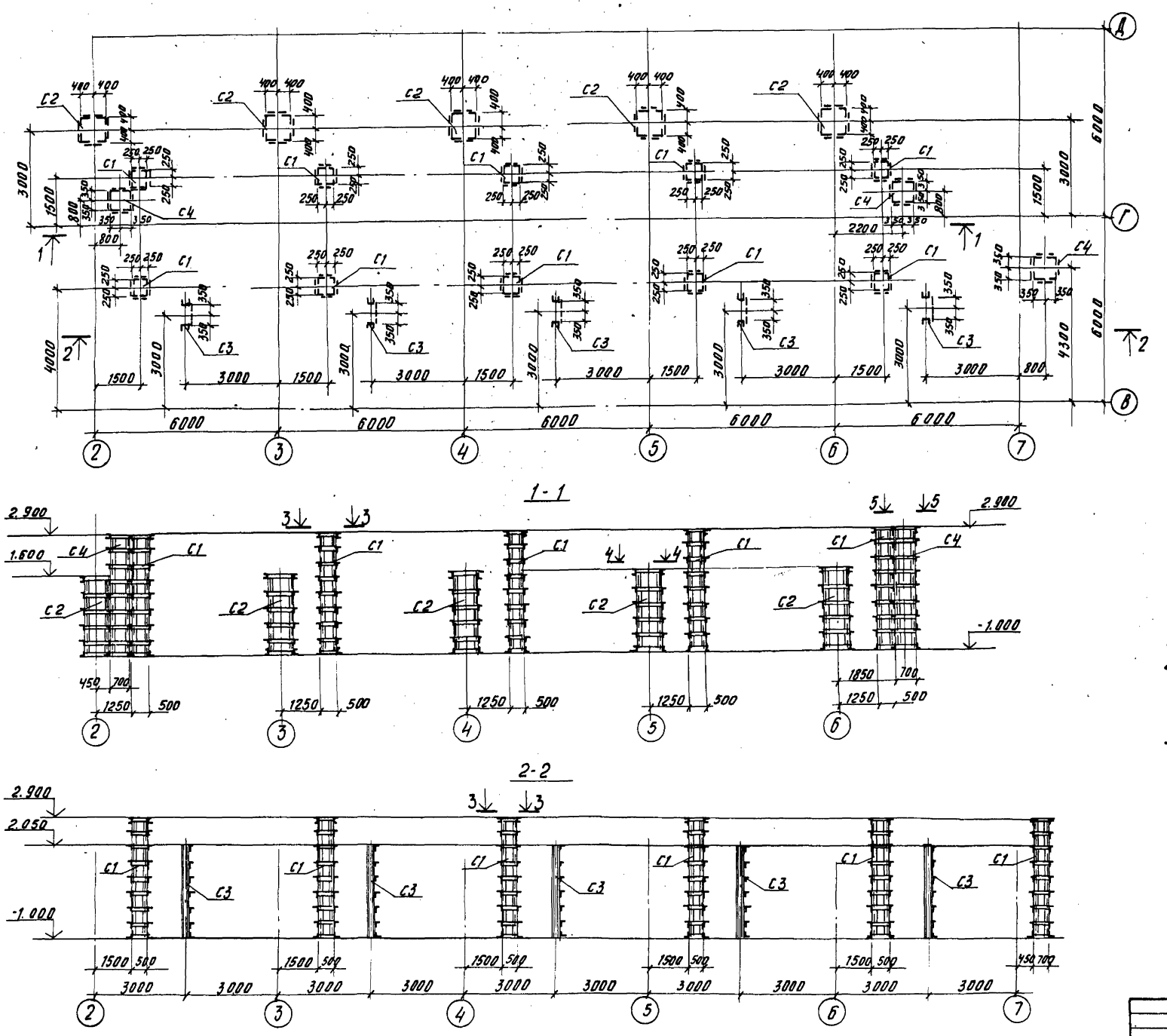

Таблица сечений

Марка	Наименование элемента	Сечение	Состав сечения	Расчетн. усилия M [т. см]	Расчетн. усилия Q [т. с.]	Примечание
С1	опора	500	4L50x4 планки L50x4 через 500	Конструктивно		10 шт
С2	опора	800	4L75x5 планки L50x4 через 500		"	5 шт
С3	опора	700	2С16 планки L50x4 через 500		"	5 шт.
С4	опора	700	4L75x5 планки L50x4 через 500		"	3 шт

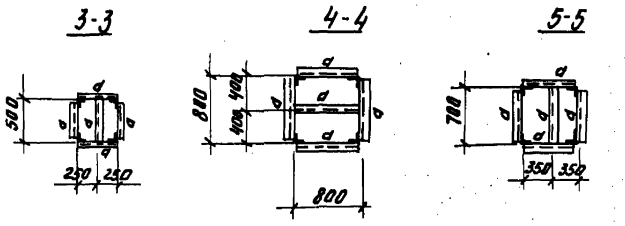

1. Техническая спецификация стали на КЖ-86.
2. Все стальные конструкции после монтажа окрасить двумя слоями краски БТ-177 по ГОСТ 5631-70* или масляной краской по ГОСТ 695-77.
3. Опоры С3 монтировать после установки стоек перекрытия.

Проверил	Левина		
Ст. техн.	Митрофанова		
ГИП	Левина		
Гл. констр.	Пронин		
Нач. отд.	Красавин		

ТП 901-3-135 КЖ

Станция очистки воды поверхностных источников с содержанием взвешенных веществ до 2500 мг/л производительностью 20 тыс. м³/сутки с вихревым смесителем

Главный корпус

Стадия	Лист	Листов
Р	85	

Маркировочная схема опор под задвижки. Таблица сечений.

ЦНИИЭП инженерного оборудования г. Москва

Привязан

Инв. №

Согласовано

Отд. ВГ | Заплетохин

Инв. № подл. | Подпись и дата | Взам. инв. №

Альбом I

Типовой проект 901-3-135

Маркировочная схема установки вихревого смесителя

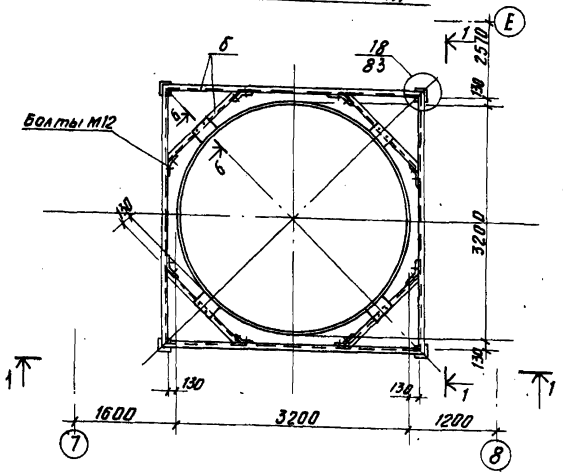

1-1

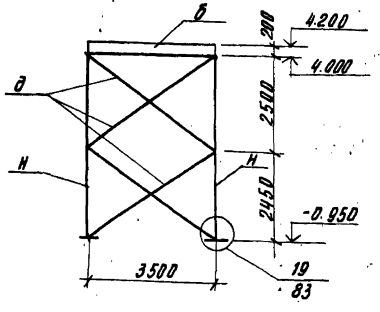

Спецификация элементов к маркировочным схемам расположенным на листах КЖ- , КЖ- , КЖ

Марка	Обозначение	Наименование	Кол.	Примечание
ПП1	Серия 1.459-2 вып.2	Ограждение лестниц ПП1	45	12 кг
ПП2	То же	То же ПП2	7	13 кг
ПП3	"	" ПП3	7	16 кг
ПП5	"	" ПП5	8	21 кг
ПП6	"	" ПП6	3	23 кг
ПП7	"	" ПП7	16	30 кг
ПП8	"	" ПП8	11	34 кг
ПП9	"	" ПП9	26	40 кг
ПП10	"	" ПП10	6	45 кг
ПП11	"	" ПП11	18	50 кг
ПП12	"	" ПП12	20	56 кг
	Серия 1.459-2 вып.2	Лестничный марш		
М3*	То же	То же М3*	8	29,5 кг
М4*	"	" М4*	8	33,3 кг
М4	"	" М4	2	50 кг
М6*	"	" М6*	2	57,6 кг
М6	"	" М6	1	74 кг
М8	"	" М8	7	98,0 кг
М10*	"	" М10*	1	110 кг
М14	"	" М14	1	171 кг
С1*	Серия 1.459-2 вып.1	Стремянка С1*	10	29,5 кг
ЛП	То же вып.2	Лестничный марш ЛП	1	199 кг
		Ограждение лестничных маршей		
ПМ1	Серия 1.459-2 вып.2	То же ПМ1	16	7 кг
ПМ2	То же	" ПМ2	15	7 кг
ПМ3	"	" ПМ3	2	9 кг
ПМ4	"	" ПМ4	3	9 кг
ПМ5	"	" ПМ5	6	12 кг
ПМ6	"	" ПМ6	6	12 кг
ПМ7	"	" ПМ7	1	15 кг
ПМ11	"	" ПМ11	1	22 кг
ПМ12	"	" ПМ12	1	22 кг
РК-2	Серия 1.439-1 вып.1.	Опорные столики РК-2	24	14,7 кг
ПЛ10	Серия 1.459-2 вып.2	Ограждение лестничных маршей ПЛ10	1	25 кг

Таблица сечений

Марка	Наименование эл-та	Сечение	Состав сечения	Расчет. усилия Мгс.м	Расчет. усилия Q тс	Примечания
а	Балка	[	[16	1,5	—	конструктивно
б	То же	[	[20	2,7	—	то же
в	"	[	[10	0,5	—	
г	"	L	L75x5	конструктивно		
д	Подкос	⊥	2L90x6	"	"	
е	Стойка	⊔	[16	"	"	
ж	То же	⊡	2[10	конструктивно		Швы 4-150/100
н	"	⊡	2[16	—	35	
к	"	⊡	2[20	—	60	
л	Балка	I	I30	9,0	—	

Техническая спецификация стали класса С38/23, марки ВСт.3 кп2, ГОСТ 380-71*

Профиль	Длина м	Кол-во шт.	Масса т	Примечания
Швеллеры по ГОСТ 8240-72				
[20	—	—	6,04	
[16	—	—	11.8	
[10	—	—	5.24	
Двутавры по ГОСТ 8539-72				
I30	—	—	3,2	
I24	—	—	0,756	
I22	—	—	2,22	
I14	—	—	0,632	
I12	—	—	0,35	
Сталь угловая равнополочная по ГОСТ 8509-72				
L90x6	—	—	3.00	
L75x5	—	—	0.82	
L50x4	—	—	1.33	
Сталь угловая неравнополочная по ГОСТ 8510-72				
L160x100x10	—	—	0.874	
Сталь круглая по ГОСТ 2590-71				
Ф20	30	—	0.075	
Сталь полосовая по ГОСТ 103-76				
δ=12	—	—	1.09	
δ=10	—	—	0,91	
δ=8	—	—	1.96	
δ=6	—	—	0.34	
Сталь рифленая ГОСТ 8568-77				
-δ=5 мм	484,1 м2	—	20.48	

ТП 901-3-135			КЖ
Станция очистки воды поверхностных источников с содержанием взвешенных веществ до 2500 мг/л производительностью 20 тыс. м³/сутки с вихревым смесителем			
Главный корпус	Стадия: Р	Лист: 86	Листов:
Спецификация элементов к листам КЖ-76 ÷ КЖ-85 маркировочная схема установки вихревого смесителя	ЦНИИЭП инженерного оборудования г. Москва		

Инженер	Мишин	
Ст. инж.	Савитский	
ГИП	Левина	
Гл.спец.	Пронин	
Нач.отд.	Красавин	

Привязан

Инв. №

Согласовано

Отд. ОГ

Взам. инв. №

Подпись и дата

Инв. № подл.

Маркировочная схема перекрытия Пм1 на отм. 4.170

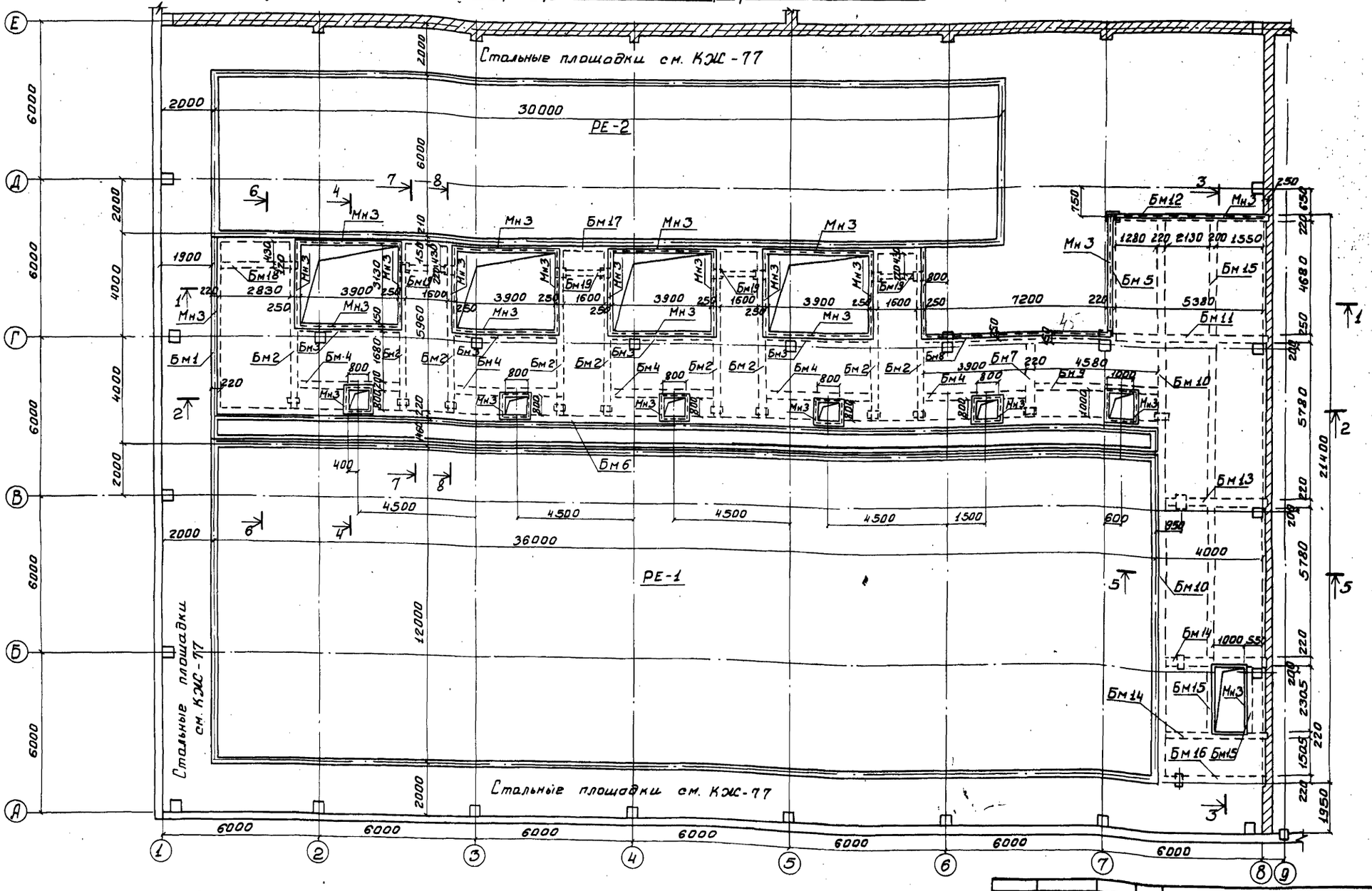

1. Спецификация ограждений проемов см. КЖС-86.
2. Расчетная нагрузка на перекрытие В осях В÷Д - 2 тс/м²,
   В осях А÷В - 0,45 тс/м².
3. Защитный слой бетона - 15 мм
4. Балки опираются на кирпичную стенку по оси В минимум на 250 мм.

Альбом I

Типовой проект 901-3-135

Согласовано

Инв. № подл. | Подпись и дата | Взам. инв. №

Привязан

Инв. №

Проверил	Петровинна	
Инженер	Кузнецов	
Рук. гр.	Письман	
ГИП	Левина	
Гл. комс.	Шайнро	
Нач. отд.	Красавин	

ТП 901-3-135 -КЖ

Станция очистки воды поверхностных источников с содержанием взвешенных веществ до 2500 мг/л производительностью 20 тыс. м³/сутки скоростным смесителем

Главный корпус

Стадия	Лист	Листов
Р	87	

Маркировочная схема перекрытия Пм1 на отм. 4.170

ЦНИИЭП инженерного оборудования г. Москва

Типовой проект 901-3-135 Альбом I

1-1

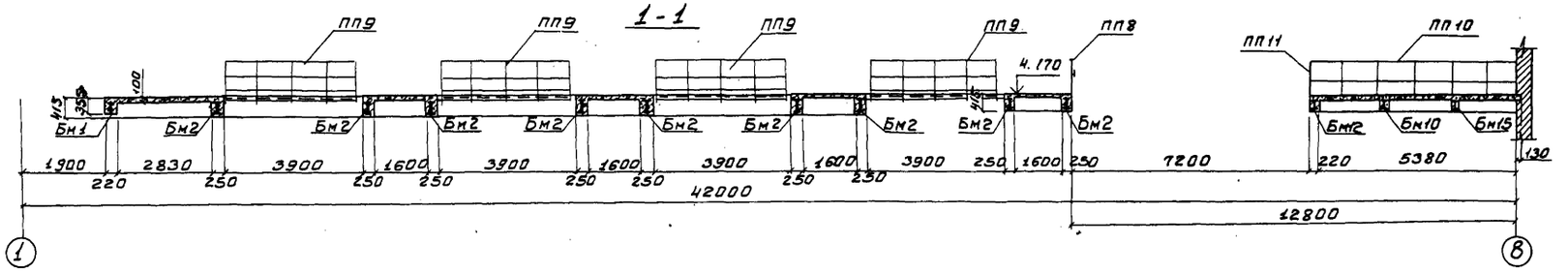

2-2

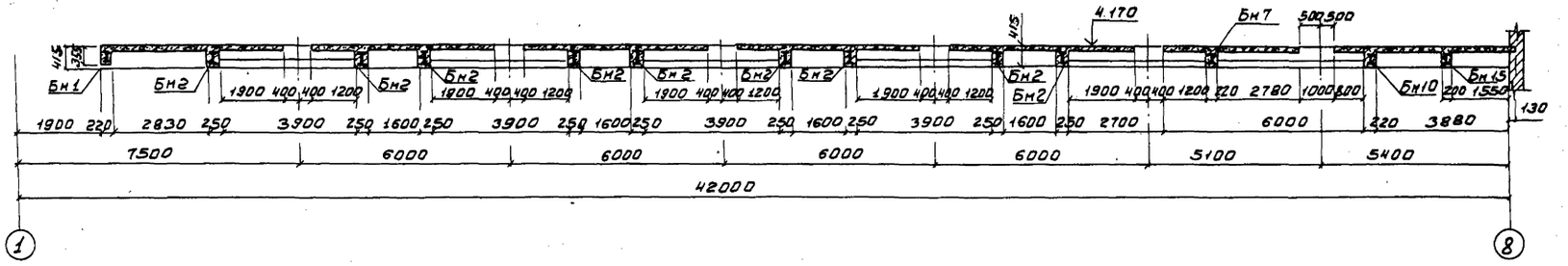

3-3

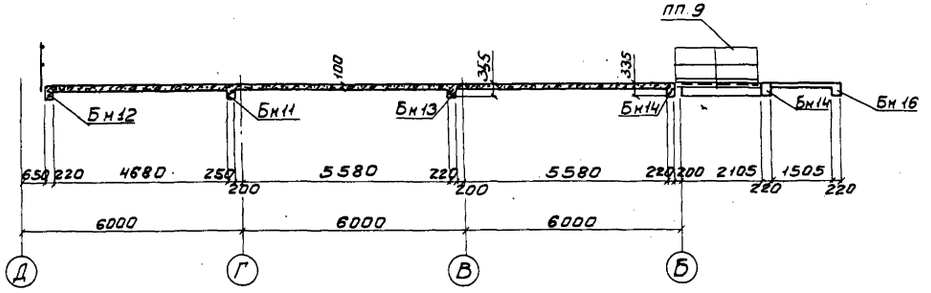

5-5

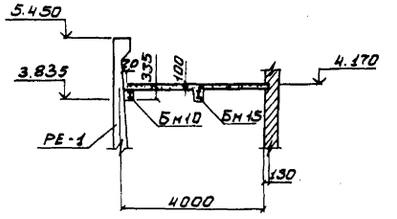

4-4

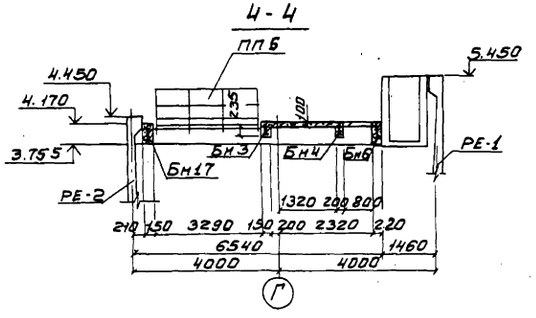

6-6

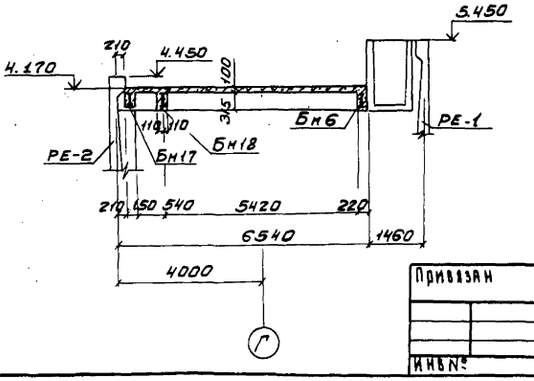

1. Спецификацию ограждений проемов см. КЖС-86.
2. Ограждения со знаком * укоротить по месту.

Привязан

Инв.№

Разраб.	Левина	
Инженер	Кузнецов	
Рук.гр.	Лисьман	
ГИП	Левина	
Гл.конс.	Шапиро	
Нач.отд.	Красавин	

Т.П. 901-3-135 КЖ

Станция очистки воды поверхностных источников с содержанием взвешенных веществ до 2500 мг/л производительностью 20 тыс. м³/сутки с вихревым смесителем

Главный корпус

Стадия	Лист	Листов
Р	88	

Перекрытие ПМ1 на отм. 4.170 Разрезы 1-1 ÷ 6-6

ЦНИИЭП инженерного оборудования г. Москва

Согласовано:

Инв.№ подл. | Подпись и дата | Взам. инв.№

Типовой проект 901-3-135 Альбом I

Сечение Бм 1; ~~Бм 11~~; Бм 13; Бм 18; Бм 19

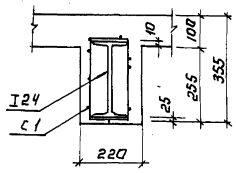

Сечение Бм 2; Бм 8; Бм 11.

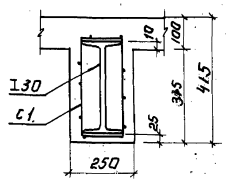

Сечение Бм 3; Бм 17

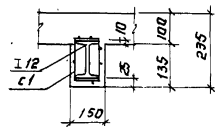

Сечение Бм 4; Бм 15; Бм 22

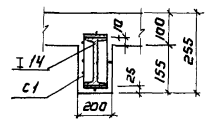

Сечения Бм 5; Бм 6; Бм 7; Бм 9; Бм 10; Бм 12 Бм 14; Бм 16; Бм 20; Бм 21.

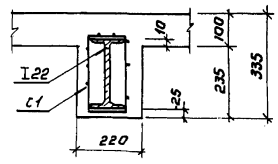

7-7

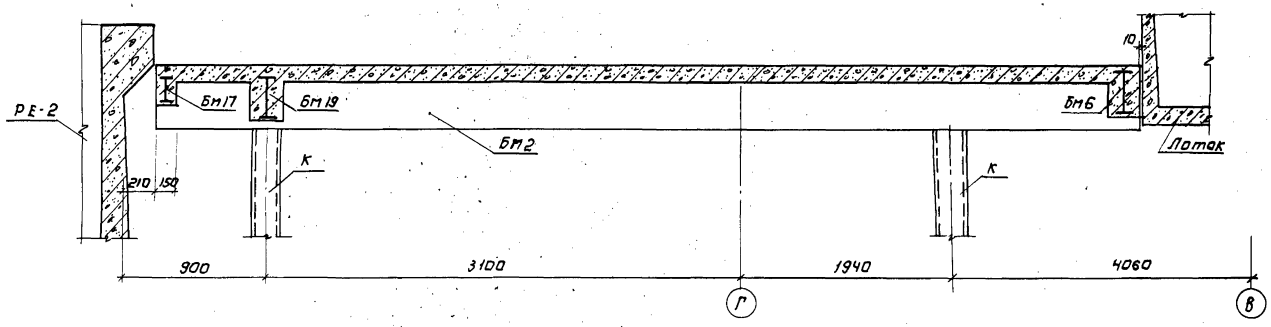

Деталь стыка металлических балок.

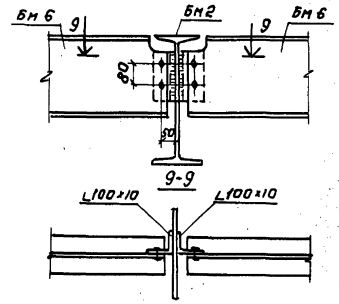

8-8

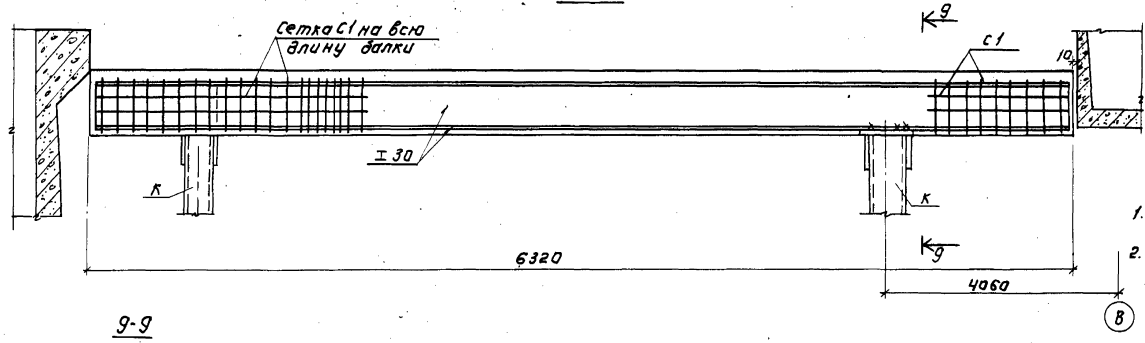

9-9

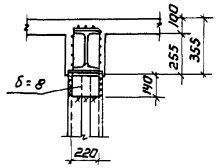

1. В качестве сетки С1 принята сварная сетка марки 100/100/3/3 ГОСТ 8478-66
2. Вес сетки С1 для всех балок Бм 1÷Бм 22 равен 196,4 кг.

Привязан:

Инв.№

Провер.	Петровинна	
Ст. инж.	Савитский	
ГИП	Левина	
Гл. конст.	Шапиро	
Нач. отд.	Красавин	

ТП 901-3-135 КЖ

Главный корпус

Сечения балок Бм 1÷Бм 22. Разрез 7-7; 8-В.

Стадия	Лист	Листов
Р	89	

ЦНИИЭП инженерного оборудования г. Москва

Инв.№ подл. | Подпись и дата | Взам. инв.№

Согласовано:

Типовой проект 901-3-135 Альбом I

Армирование перекрытия ПМ1

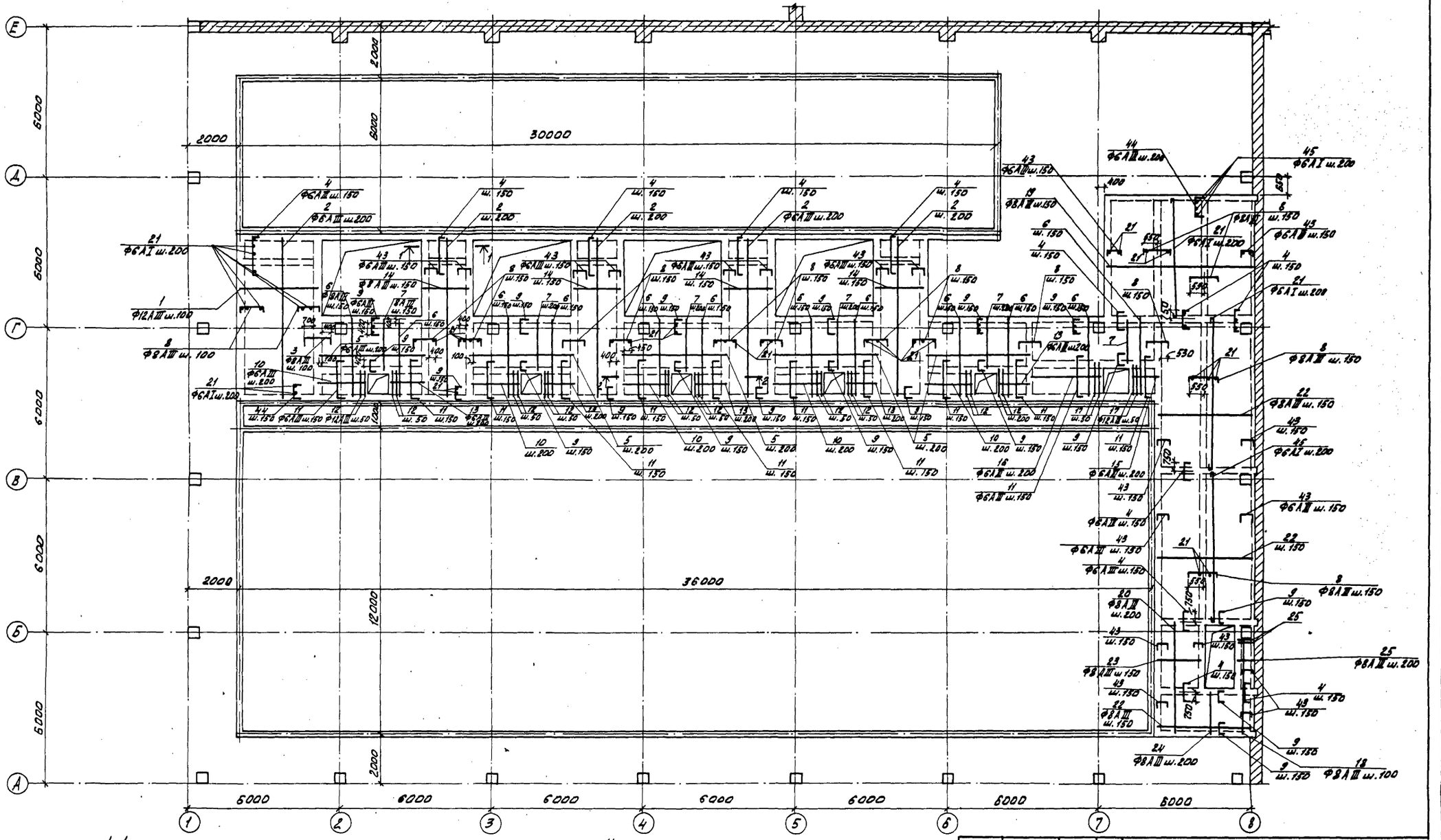

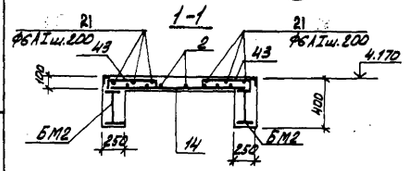

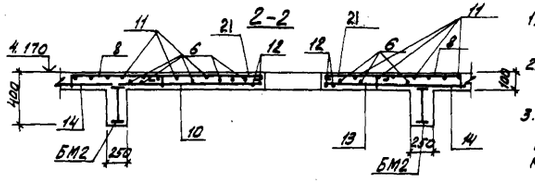

1. Маркировочную схему перекрытия ПМ1 см. КЖ-87
2. Ведомость стержней см. КЖ-92
3. Стержни нижней арматуры плиты приварить к металлическим балкам.

ПРИВЯЗАН:			
ИНВ.№			
ПРОВЕР.	ЛЕВИНА		
СТ. ИНЖ.	ПЕТРОВНИНА		
ГИП	ЛЕВИНА		
ГЛ. КОНСТР.	ШАПИРО		
НАЧ. ОТД.	КРАСАВИН		

ТП 901-3-135 -КЖ

СОДЕРЖАНИЕ ИЗВЕСТНЯКОВЫХ ПОРОШКОВ ДО 2500 МГ/КГ
СОДЕРЖАНИЕ ВЗВЕШЕННЫХ ВЕЩЕСТВ ДО 2500 МГ/Л
ПРОИЗВОДИТЕЛЬНОСТЬ 20 ТЫС. М³/СУТКИ СТАДИЯ ЛИСТ ЛИСТОВ

Главный корпус

СТАДИЯ	ЛИСТ	ЛИСТОВ
Р	90	

Армирование перекрытия ПМ1. Разрезы 1-1; 2-2.

ЦНИИЭП инженерного оборудования г. Москва

СОГЛАСОВАНО.

ИНВ.№ ПОДЛ. | ПОДПИСЬ И ДАТА | ВЗАМ. ИНВ.№

Типовой проект 901-3-135 Альбом I

Перекрытие ПМ3 на отм. 0.850 (армирование)

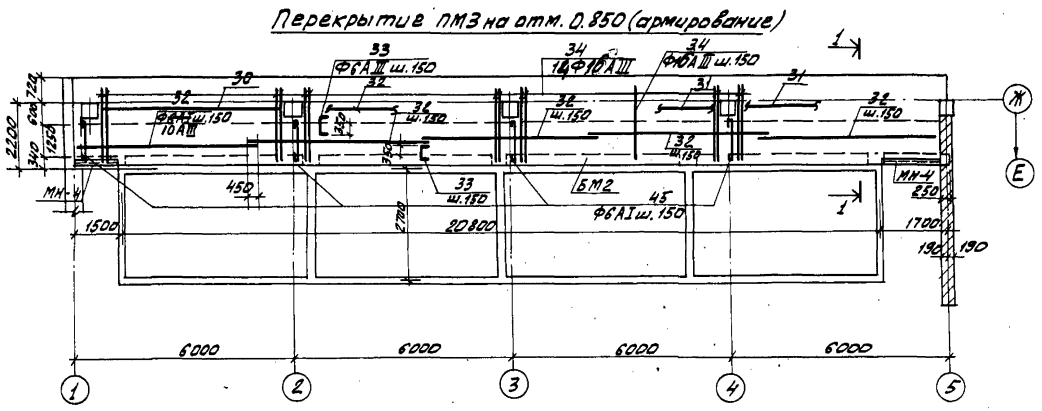

Спецификация элементов к маркировочным схемам, расположенным на листе

Марка	Обозначение	Наименование	Кол.	Примечание
ПТ60-12	Серия 1.141-1 Вып.2	Панель перекрытия ПТ60-12	6	2.11т
ПТ60-10	Серия 1.141-1 Вып.6	То же ПТ60-10	9	1.74т

Маркировочная схема перекрытия на отм. 3.520

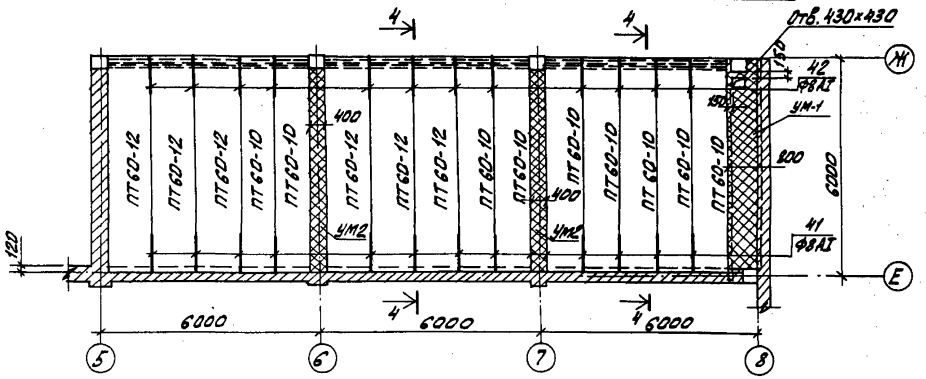

1-1

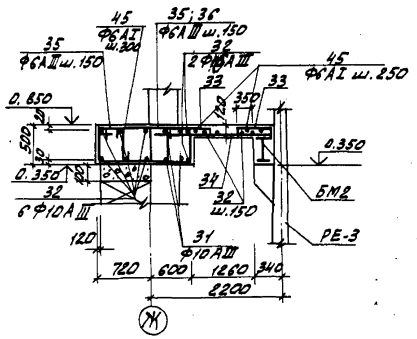

УМ1

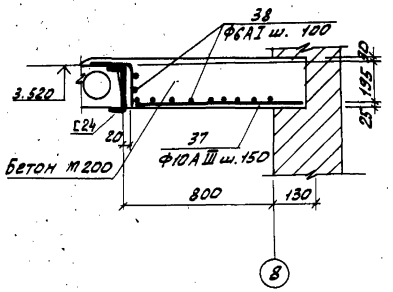

УМ2

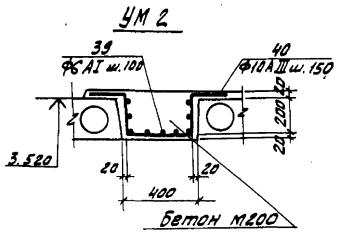

4-4

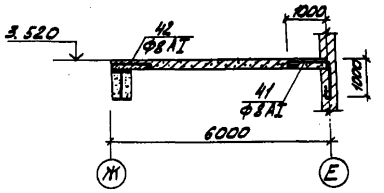

Перекрытие ПМ2 на отм. -0.050 (армирование)

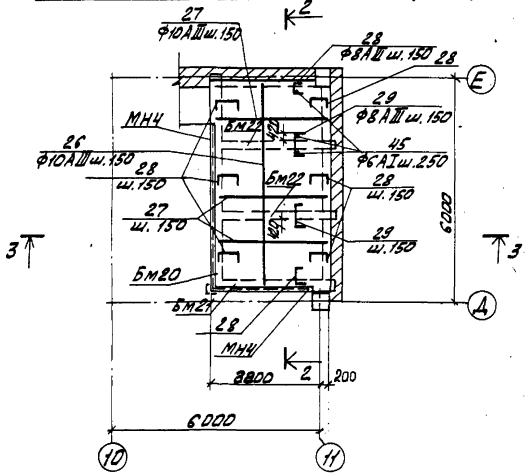

2-2

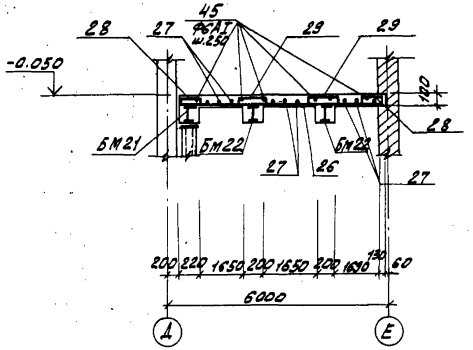

3-3

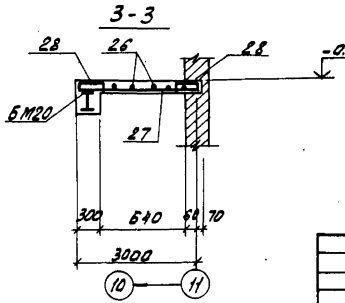

1. Ведомость стержней см. л. КЖ-92.
2. Спецификацию ограждений см. л. КЖ-86.
3. Ограждение со знаком* укоротить по месту.
4. Защитный слой 10 мм.
5. Нагрузки на перекрытие: ПМ3-1.0 тс/м²; ПМ2-2.0 тс/м²; перекрытия на отм. 3.520 - 400 кгс/м².

Привязан		Проб.	Петровнина		
		Инженер	Кузнецов		
		Рук.гр.	Письман		
		ГИП	Левина		
		Гл.констр	Шапиро		
Инв.№		Нач.отд.	Красавин		

Т.П. 901-3-135 - КЖ

Станция очистки воды поверхностных источников с содержанием взвешенных веществ до 2500 мг/л производительностью 20 тыс м³/сутки с вихревым смесителем

Главный корпус	Стадия	Лист	Листов
	Р	91	

Перекрытия ПМ-2, ПМ-3 монолитные участки УМ-1 ÷ УМ-2

ЦНИИЭП инженерного оборудования г. Москва

Согласовано: Отдел ВС Нарышкевич

Инв.№ подл. | Подпись и дата | Взам. инв.№

Типовой проект 901-3-135 Альбом I

Инв. № подл. | Подпись и дата | Взам. инв. №

Согласовано:

Ведомость стержней на один элемент

Марка эл-та	Поз.	Эскиз или сечение	Ø мм	Длина мм	Кол
Пм1	1		12АIII	3260	56
	2		6АIII	6290	51
	3	90 [1350] 90	8АIII	1530	22
	4	80 [1500] 80	6АIII	1660	155
	5		6АIII	4300	45
	6		8АIII	2900	136
	7		8АIII	1900	24
	8	90 [1100] 90	8АIII	1230	387
	9	80 [350] 80	6АIII	710	266
	10		6АIII	2000	25
	11	80 [1170] 80	6АIII	1930	130
	12		12АIII	1200	20
	13		6АIII	1300	25
	14		6АIII	2000	156
	15		6АIII	900	5
	16		6АIII	2900	5
	17		12АIII	1400	4
	18		8АIII	3840	4
	19		8АIII	5700	32
	20		8АIII	4900	10
	21		6АI	общ. длина	1320.0
	22		8АIII	4050	86
	23		8АIII	2500	15
	24		8АIII	1900	6
	25		8АIII	640	12
	43	90 [650] 90	6АIII	830	430
	44	80 [900] 80	6АIII	1060	45
Пм2	26		10АIII	5710	18
	27		10АIII	3040	36
	28	80 [640] 80	8АIII	800	120
	29	90 [1050] 90	8АIII	1230	36
	45	См. выше	6АI	общ. длина	85.0
Пм3	30		10АIII	5070	2
	31		10АIII	5560	6
	32		10АIII	5160	80
	33	110 [550] 110	6АIII	770	320
	34		16АII	2100	160
	35	460 [980] 340	6АI	2880	160
	36	460 [680] 580 530	6АI	2230	160
	45	См. Выше	6АI	общ. длина	245.0

Ведомость стержней на один элемент

Марка эл-та	Поз.	Эскиз или сечение	Ø мм	Длина мм	Кол.
Ум1	37	200 [300] 200	10АIII	1300	28
	38	5580	6АI	5660	11
Ум2	39	5580	6АI	5660	9
	40	200 [360] 200 / 200 [360] 200	10АIII	1160	28
Отд. анкера	41	80 [1800] 80 / 1800	8АI	2160	12
	42	100 [1000] 100	8АI	1180	12

Выборка стали на один элемент, кг

Марка эл-та	Арматурные изделия: Арматурная сталь ГОСТ 5781-75: Класс А-III, Ø мм: 6	8	10	12	16	Итого	Класс А-I, Ø мм: 6	Итого	Итого	Закладные изделия: Прокатная сталь	Арм. сталь ГОСТ 5781-75, Класс А, Ø мм	Итого	Всего
Пм1	450.7	640.7		189.0		1280.4	1320.0		1320.0				2600.4
Пм2		55.3	129.6			184.9	19.0		19.0				203.9
Пм3	54.7		188.7		300.0	543.4	236.0		236.0				779.4
Ум1			18.1			18.1	14.0		14.0				14.0
Ум2			21.0			21.0	11.32		11.32				11.32
Отд. анкера								15.8	15.8				15.8

спецификация элементов к маркировочным схемам, расположенным на листах КЖ-87 ÷ КЖ-91.

Марка	Обозначение	Наименование	Кол	Примечания
	Для $t°_н$=-20°С; $t°_н$=-30°С; $t°_н$=-40°С.			
Бм 1	КЖ	Балка монолитная Бм1	1	0.25
Бм 2	КЖ	То же Бм2	11	0.37
Бм 3	"	" Бм3	4	0.05
Бм 4	"	" Бм4	5	0.06
Бм 5	"	" Бм5	1	0.16
Бм 6	"	" Бм6	1	1.6
Бм 7	"	" Бм7	1	0.2
Бм 8	"	" Бм8	1	0.45
Бм 9	"	" Бм9	1	0.22
Бм 10	"	" Бм10	1	0.75
Бм 11	"	" Бм11	1	0.3
Бм 12	"	" Бм12	1	0.27
Бм 13	"	" Бм13	1	0.2
Бм 14	"	" Бм14	2	0.18
Бм 15	"	" Бм15	2	0.40
Бм 16	"	" Бм16	1	0.18
Бм 17	"	" Бм17	1	1.4
Бм 18	"	" Бм18	1	0.04
Бм 19	"	" Бм19	4	0.03
Бм 20	"	" Бм20	1	0.27
Бм 21	"	" Бм21	1	0.15
Бм 22	"	" Бм22	2	0.05
Пм 1	КЖ	Плита монолитная Пм1		
Пм 2	КЖ	То же Пм2		
Пм 3	То же	" Пм3		
Ум 1	"	Участок монолитный Ум1		
Ум 2	"	То же Ум2		

Расход материалов на один элемент

Формат	Зона	Поз.	Обозначение	Наименование	Количество на изделие					
				Документация						
			КЖ-87	Сборочный чертеж	⊠					
			КЖ-90		⊠					
			КЖ-91			⊠	⊠	⊠	⊠	
				Стержни одиночные						
			КЖ-92	Поз. 1 ÷ 42	⊠	⊠	⊠	⊠	⊠	
				Материал:						
				Бетон М200	23.2м³	1.8м³	3.2м³	1.1м³	0.6м³	
				Литера	Р	Р	Р	Р	Р	
				Марка	Пм1	Пм2	Пм3	Ум1	Ум2	

1. В спецификации элементов к маркировочным схемам в графе „примечания" дан объем бетона балок в м³.

Привязан:

Инв. №

Провер.	Петровичин	
Гл. инж.	Савитский	
Гип	Левина	
Гл. комп.	Шапиро	
Нач. отд	Красавин	

ТП 901-3-135 КЖ

Главный корпус

Стадия	Лист	Листов
Р	92	

Ведомость стержней на один элемент. Спецификация на элементов к маркировочным схемам. Выборка стали на один элемент. Расход материалов

ЦНИИЭП инженерного оборудования г. Москва

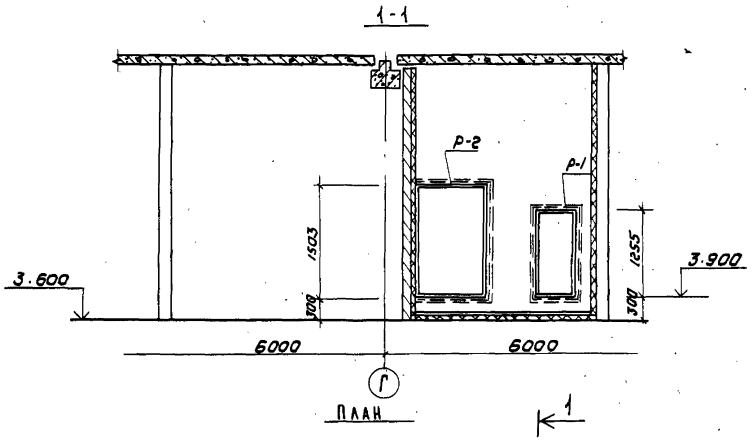

ПЛАН

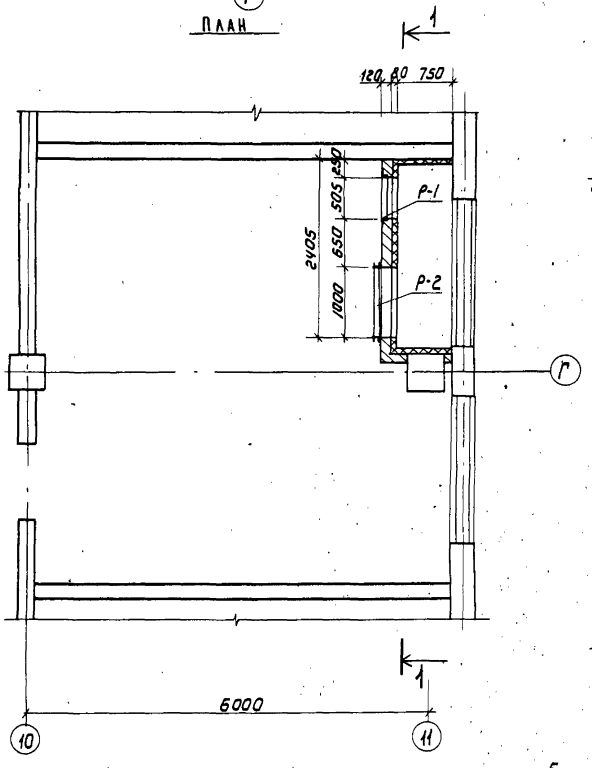

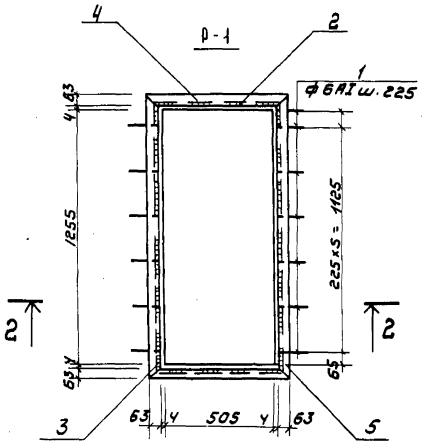

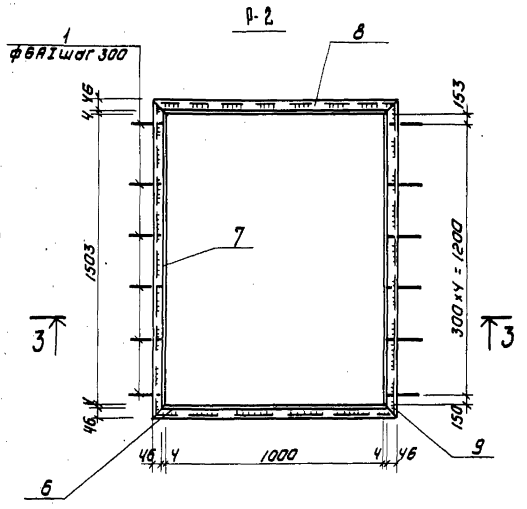

Спецификация элементов к маркировочной схеме, расположенной на листе

Марка	Обозначение	Наименование	Кол	Примечание [т]
	Приточная венткамера			
	ГОСТ 8478-66	Сетка 150/150/3/3		
Р-1	КЖ-95	Изделие закладное Р-1	1	43,7 кг
Р-2	То же	То же Р-2	1	96,0 кг
		Материал		
		Пенобетон = 300 кг/м³ δ = 30 мм	1,03 м³	

Спецификация стали на 1 штуку каждой марки.

Марка	№ поз	Обозначение	Длина мм	Кол шт	Масса, кг 1 шт	Масса, кг всех	Масса, кг Марки	ГОСТ
Р-1 шт. 1	1	ф6АI	280	12	0,062	0,74	43,7	5781-75
	2	-210×4	513	2	3,38	6,8		82-70
	3	-210×4	1255	2	8,27	16,6		8509-72
	4	L 63×4	640	2	3,08	6,16		8509-72
	5	L 63×4	1380	2	6,7	13,4		8509-72
Р-2 шт. 1	6	-300×4	1008	2	9,5	19,0	96,0	82-70
	7	-300×4	1503	2	15,0	30,0		82-70
	8	[10	1100	2	9,4	18,8		8240-72
	9	[10	1603	2	13,7	27,5		8240-72
	1	ф6АI	280	12	0,062	0,74		5781-75
	10	•6АI	550	47	0,12	5,6	5,6	5781-75

1. Сварку производить электродами Э42 ГОСТ 9467-75, $h_ш$ = 6 мм
2. Расход стали В-I на сетку 150/150/3/3 - 26,8 кг
3. После монтажа все стальные элементы окрасить 2-слоями краски БТ-177 по ГОСТ 5631-79 или масляной краски по ГОСТ 695-77.

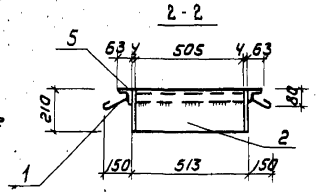

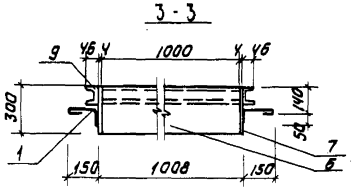

Деталь крепления утеплителя к стенам

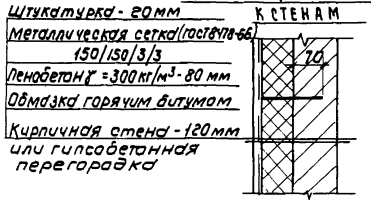

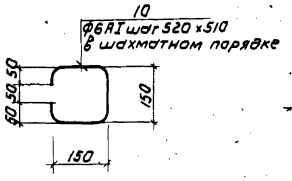

Т.П. 901-3-135 КЖ

Станция очистки воды поверхностных источников с содержанием взвешенных веществ до 2500 мг/л производительностью 20 тыс м³/сутки с вихревым смесителем

Привязан	Пров.	Левина	Главный корпус	Стадия	Лист	Листов
	Инженер	Мишин		Р	93	
	Рук. гр.	Письман				
	Гип	Левина				
	Гл. констр	Пронин	Приточная венткамера	ЦНИИЭП инженерного оборудования г. Москва		
Инв №	Нач. отд.	Красавин				

Типовой проект 901-3-135 Альбом I

Согласовано: Платонов

Отд. СТ

Инв № подл. | Подпись и дата | Взам. инв №

Типовой проект 901-3-135 Альбом I

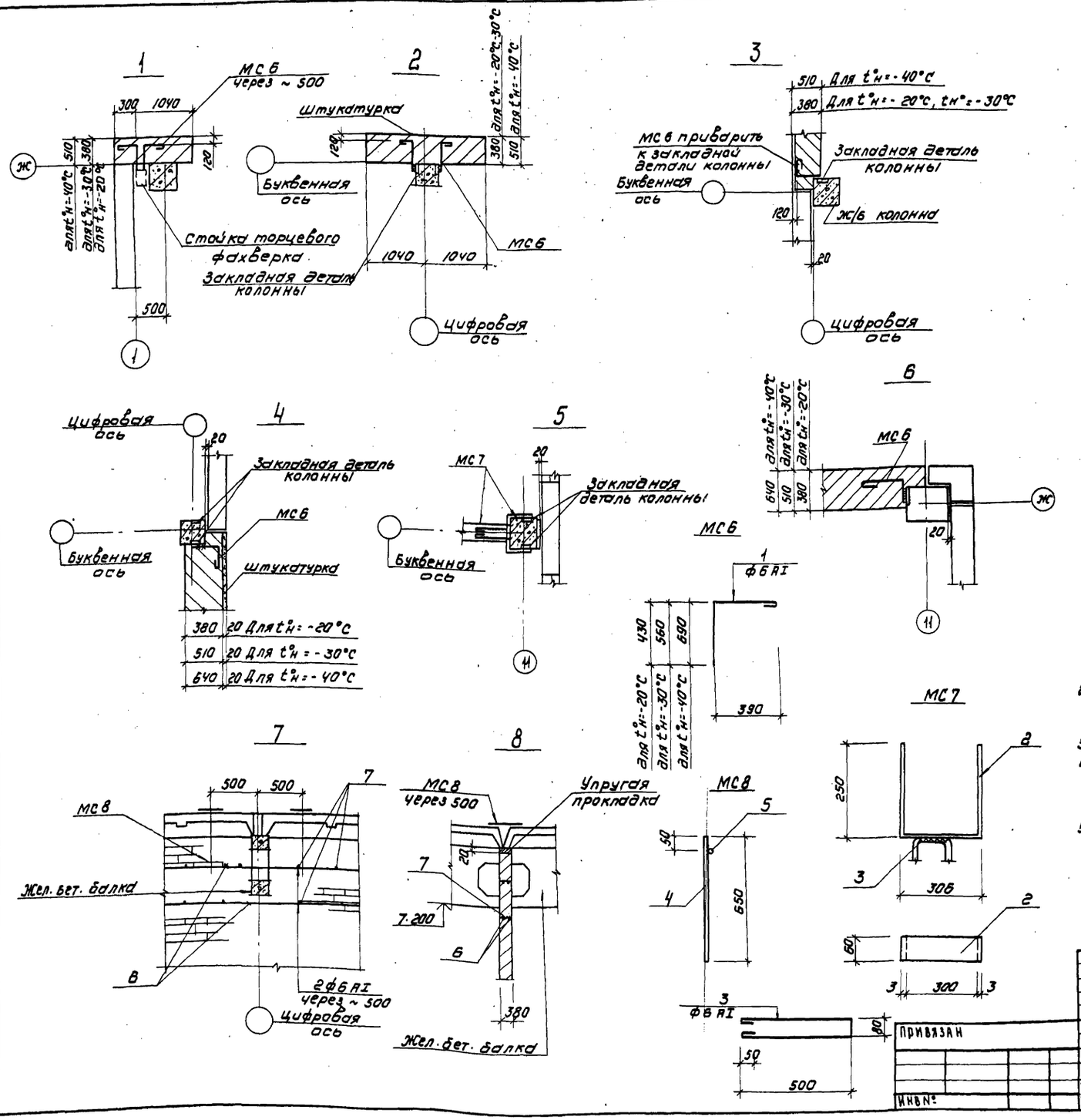

Ведомость стержней на один элемент

Марка з-та кол. шт	Поз	Эскиз или сечение	ф мм	Д-на мм	Кол
МС6 шт.162	1	См. чертеж	6AI	560	1
МС7 шт.57	2	-60×3	—	806	1
	3	См. чертеж	6AI	1180	1
МС8 шт.140	4	См. чертеж	6AI	650	1
	5	———	6AI	500	1
Отдельные стержни	6	п.м.	6AI	1552 пм	
	7	230	6AI	230	1630

Выборка стали на один элемент, кг

Марка элемента	Закладные изделия: Профильная сталь -60×3	Профильная сталь итого	Арм. сталь ГОСТ 5781-75 ф6 A-I —	—	—	Итого	Всего
Здание	80.5	80.5	496,0	—	—	496,0	576.5

1. Узлы замаркированы на листах АР-3 ÷ АР-5.
2. Шаг соединительных элементов МС6 в узлах 1,2,3 назначается по шагу закладных деталей колонны для крепления панелей.
3. Выборка стали дана на все здание.
4. Поз. 3 соединительного элемента МС7 приваривается после монтажа поз. 2, в зависимости от привязки стены.
5. Стержни сваривать контактно-точечной сваркой с помощью сварных клещей.

Согласовано

Инв. № подл. | Подпись и дата | Взам. инв. №

Пров.	Левина		
Инж.	Мишин		
ГИП	Левина		
Гл. констр.	Пронин		
Нач. отд.	Красавин		

Т.П. 901-3-135 -КЖ

Станция очистки воды поверхностных источников с содержанием взвешенных веществ до 2500 мг/л производительностью 20 тыс. м³/сутки с вихревым смесителем

Главный корпус

Стадия	Лист	Листов
Р	94	

Узлы крепления кирпичных стен

ЦНИИЭП инженерного оборудования г. Москва

Типовой проект 901-3-135 Альбом I

Металлическая решетка РМ1

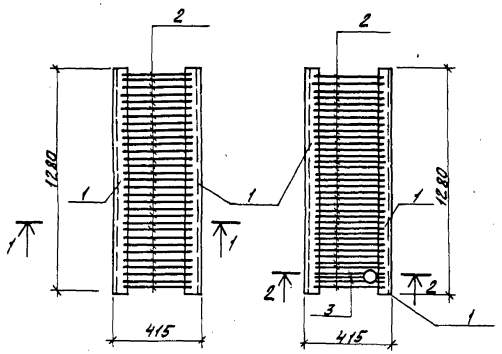

Металлическая решетка РМ2

Металлические съемные щиты Щ-1.

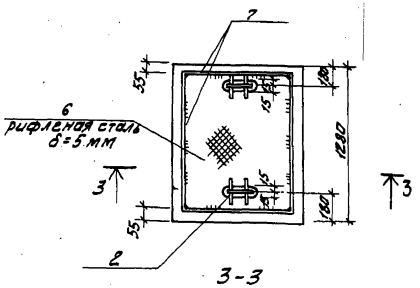

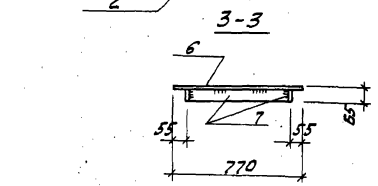

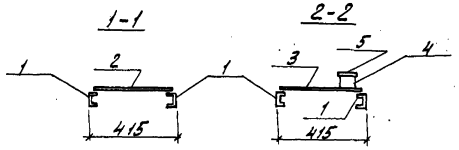

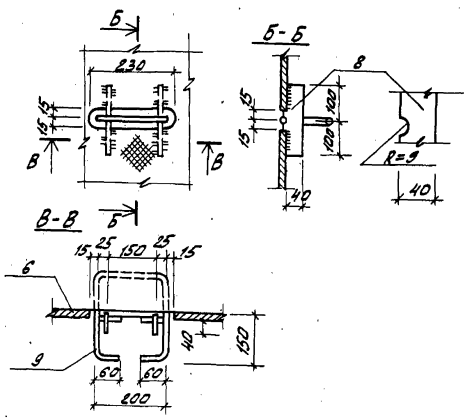

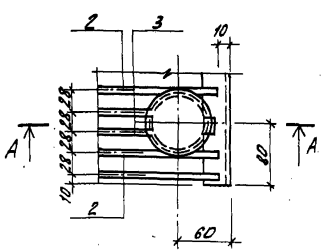

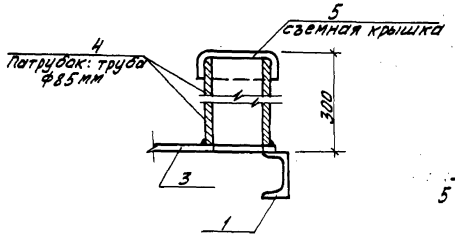

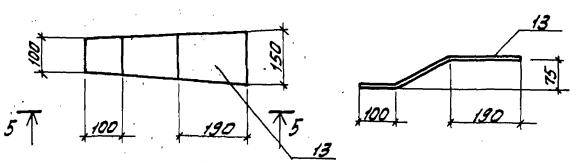

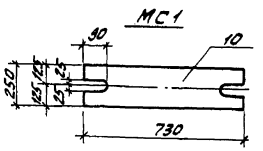

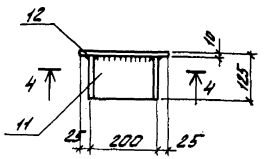

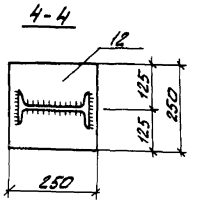

Спецификация стали на одну марку
Марка стали Вст3 кп2. ГОСТ380-71*

Марка и кол. шт.	N поз.	Профиль	Длина в мм.	Кол шт.	Масса в кг: 1 поз.	Масса в кг: Всех	Масса в кг: Марки	Примечания
РМ1	1	⊏6,5	1280	2	8,32	16,7		
шт. 4	2	ф8AI	395	42	0,16	6,8	23,5	
РМ2	1	⊏6,5	1280	2	8,32	16,7		
шт. 2	2	ф8AI	395	40	0,16	6,38		
	3	ф8AI	300	2	0,1	0,2	26,2	
	4	Труба ф85	300	1	2,0	2,0		
	5	-120×4	120	1	0,9	0,9		
Щ-1	6	рифл. сталь δ=5мм	1280×770	1	42,0	42,0		
шт. 16	7	-60×6	3660	1	10,4	10,4		
	8	-40×8	200	4	0,4	1,6	55,8	
	9	ф16AI	620	2	0,9	1,8		
МС1	10	-250×20	730	1	28,7	28,7	28,7	
шт. 8								
МС2	11	I20	115	1	2,5	2,5	7,4	
шт. 8	12	-250×10	250	1	4,9	4,9		
МС3	13	-150×8	470	1	4,5	4,5	4,5	
шт. 8								
МС4 шт. 12	14	-180×8	220	1	2,5	2,5	2,5	
МС5 шт. 140	15	L63×6	100	1	0,6	0,6	0,6	

1. Сварку производить электродами Э-42, ГОСТ 9467-75
2. Решетку РМ-1 окрасить двумя слоями краски БТ-177 по ГОСТ 5631-70* или масляной краской по ГОСТ 695-77
3. Изготовление и сварку элементов производить в соответствии с СН 393-78, ГОСТ 10922-72, ГОСТ 19292-73
   Анкера поз. 4, 6, 8, 10, 12, 14 приваривать к листу дуговой сваркой под слоем флюса (на сварочных автоматах) ГОСТ 19292-73 соединение типа Т-1
4. Закладные мн 2, 5, 7, 8, 9 и соединительные мс 1÷мс 5 детали должны быть защищены цинковым металлическим покрытием толщиной δ 12÷0,15 мм по п. 3.20 СНиП II-28-73, наносимым способом горячего цинкования или металлизацией распылением.

Согласовано

Инв. № подл. | Подпись и дата | Взам. инв. №

Привязан

Инв. №

Пров.	Левина		
Гл. инж.	Петровнина		
ГИП	Левина		
Гл. констр.	Пронин		
Нач. отд.	Красавин		

тп 901-3-135 -КЖ

Станция очистки воды поверхностных источников с содержанием взвешенных веществ до 2500 мг/л производительностью 20 тыс. м³/сутки с вихревым смесителем

Главный корпус

Стадия	Лист	Листов
Р	95	

Решетки РМ1, РМ2. Щиты Щ-1. Соединительные элементы МС1 ÷ МС5

ЦНИИЭП инженерного оборудования г. Москва

Типовой проект 901-3-135 Альбом I

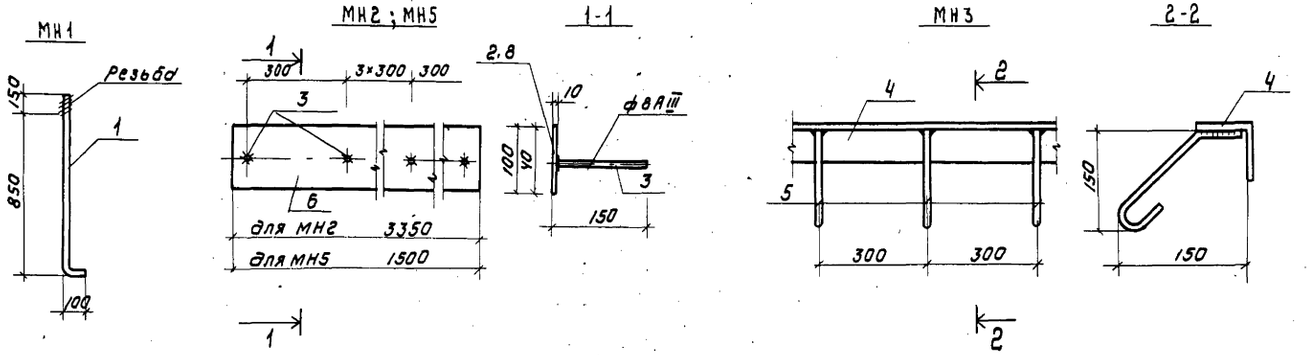

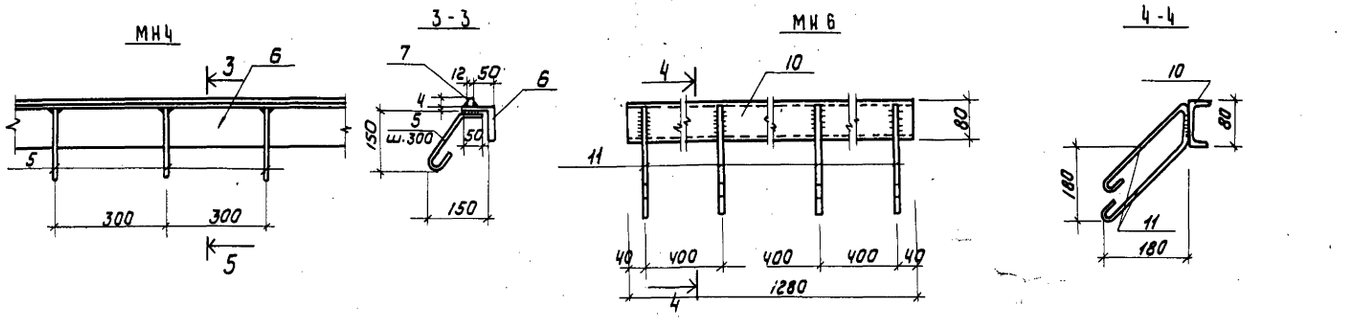

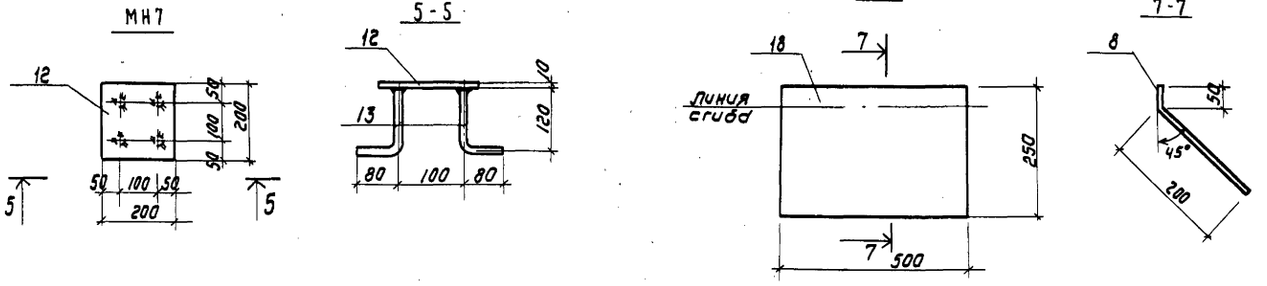

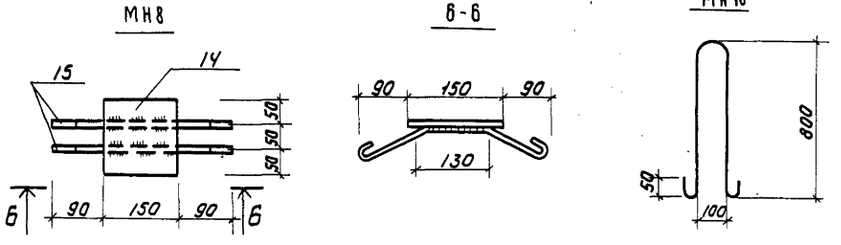

Спецификация стали на одну марку

Марка стали В ст.3 кп. 2 ГОСТ 380-71*

Марка и кол-во штук	№№ поз	Профиль	Длина мм	Кол. шт.	Масса в кг. 1 шт	Масса в кг. Всех	Масса в кг. Марки	Примечание
МН1 шт. 30	1	⌀24	1100	1	4.0	4.0	4.0	
МН2	2	– 100×8	3350	1	21.2	21.2	22.3	
шт. 4	3	⌀8 AIII	150	11	0.1	1.1		
МН3	4	∠63×5	1000	1	4.81	4.81	5.41	
102.4 пог.м.	5	⌀6 AI	270	3	0.2	0.6		
МН4	6	∠75×5	1000	1	5.8	5.8	6.8	
24.8 п.м.	7	– 4×12	1000	1	0.4	0.4		
	5	⌀6 AI	270	3	0.2	0.6		
МН5	8	– 40×4	1500	1	2.0	2.0	2.6	
шт. 2	9	⌀6 AIII	150	6	0.1	0.6		
МН6	10	[8	1280	1	9.0	9.0	10.2	
шт. 4	11	⌀6 AI	650	4	0.3	1.2		
МН7	12	– 200×10	200	1	3.2	3.2	3.6	
шт. 49	13	⌀10 AIII	200	4	0.1	0.4		
МН8	14	– 150×10	150	1	1.8	1.8	2.4	
шт. 50	15	⌀6 AI	400	2	0.3	0.6		
МН9 шт. 88	18	– 250×4	500	1	5.5	5.5	5.5	
МН10	19	⌀6 AI	1800	1	0.4	0.4	0.4	
шт. 24								

Согласовано

Инв. № подл. | Подпись и дата | Взам. инв. №

Привязан

Инв. №

Пров.	Левина		
Ст. инж.	Петровнина		
ГИП	Левина		
Гл. консп.	Ронин		
Нач. отд.	Красавин		

Т.П. 901-3-135 -КЖС

Станция очистки воды поверхностных источников с содержанием взвешенных веществ до 2500 мг/л производительностью 20 тыс. м³/сутки с вихревым смесителем

Главный корпус

Закладные детали МН1 ÷ МН10

Стадия	Лист	Листов
Р	96	

ЦНИИЭП инженерного оборудования г. Москва

gost.e-ecolog.ru