ТИПОВОЙ ПРОЕКТ
901-3-190.83

ГЛАВНЫЙ КОРПУС
ДЛЯ СТАНЦИИ ОЧИСТКИ ВОДЫ ПОВЕРХНОСТНЫХ ИСТОЧНИКОВ

С СОДЕРЖАНИЕМ ВЗВЕШЕННЫХ ВЕЩЕСТВ ДО 50 МГ/Л

ПРОИЗВОДИТЕЛЬНОСТЬЮ 32 ТЫС. $М^3$/СУТКИ

АЛЬБОМ VI

Строительные изделия

Инв. № 19247-06

				Привязан:	
Инв. №					

gost.e-ecolog.ru

ТИПОВОЙ ПРОЕКТ
901-3-190.83

ГЛАВНЫЙ КОРПУС ДЛЯ СТАНЦИИ ОЧИСТКИ ВОДЫ ПОВЕРХНОСТНЫХ ИСТОЧНИКОВ

С СОДЕРЖАНИЕМ ВЗВЕШЕННЫХ ВЕЩЕСТВ ДО 50 МГ/Л

ПРОИЗВОДИТЕЛЬНОСТЬЮ 32 ТЫС. М³/СУТ.

СОСТАВ ПРОЕКТА:

Альбом I– Архитектурно-строительная
Альбом II– Технологическая, санитарно-техническая части и нестандартизированное оборудование.
Альбом III– Электротехническая часть. Связь и сигнализация.
Альбом IV– Задание заводу-изготовителю на низковольтные комплектные устройства.
Альбом V– Задание заводу-изготовителю на щиты автоматизации.
Альбом VI– Строительные изделия.
Альбом VII– Ведомости потребности в материалах.
Альбом VIII– Спецификация оборудования.
Альбом IX– Сборник спецификаций оборудования.
Альбом X– Сметы.

АЛЬБОМ VI

Утвержден Госгражданстроем
Приказ №313 от 23 ноября 1982г.
Введен в действие
ЦНИИЭП инженерного оборудования
Приказ №56 от 23 июня 1983г.

Разработан
ЦНИИЭП инженерного оборудования
городов, жилых и общественных зданий
Главный инженер института
/Главный инженер проекта
А. Кетаов
М. Кротков

Привязан:

Инв. №

19247-06

СОДЕРЖАНИЕ АЛЬБОМА

Обозначение	Наименование	Стр.	Примеч.
901-3-190.83 - КЖИ. К1	Колонна (К1, К2)	4	
К3	Колонна (К3, К4)	5	
К5	Колонна (К5, К6)	6	
К7	Колонна (К7, К8)	7	
К11	Колонна К11	8	
К12	Колонна (К12, К13)	9	
К14	Колонна (К14, К15)	10	
К16	Колонна (К16, К17)	11	
К18	Колонна К18	12	
К19	Колонна К19	13	
К20	Колонна (К20, К21)	14	
К22	Колонна К22	15	
К23	Колонна (К23, К24)	16	
К25	Колонна К25	17	
К26	Колонна (К26, К27)	18	
К28	Колонна (К28, К29)	19	
Бс1	Балка стропильная Бс1	20	
Бс1-1	Балка стропильная Бс1-1	21	
Бс2	Балка стропильная Бс2	22	
Бс2-1	Балка стропильная Бс2-1	23	
Бс3	Балка стропильная Бс3	24	
Бс3-1	Балка стропильная Бс3-1	25	
П2	Плита покрытия (П2... П4)	26	
П2-1	Плита покрытия (П2-1...П4-1)	27	
П7	Плита покрытия (П7... П9)	28	
П7-1	Плита покрытия (П7-1...П9-1)	29	
П16	Плита П16	30	

Обозначение	Наименование	Стр.	Примеч.
901-3-190.83 - КЖИ.П16-1	Плита П16-1	31	
П28	Плита (П28, П19, П20)	32	
П28 СБ	Сборочный чертеж	33	
ПСф1	Панель стеновая ПСф1	34	
ПСф2	Панель стеновая ПСф2	35	
ПСф3	Панель стеновая (ПСф3; ПСф5)	36	
ПСф6	Панель стеновая (ПСф6; ПСф7)	37	
ПСф8	Панель стеновая (ПСф8, ПСф9)	38	
ЛТф1	Лоток ЛТф1	39	
ЛТм1	Лоток монолитный ЛТм1	40	
Щ1	Щит стальной (Щ1... Щ3)	41	
Щ4	Щит стальной (Щ4... Щ7)	42	
РМ1 РМ2	Рама металлическая РМ1 Рама металлическая РМ2	43	
РМ3	Рама металлическая РМ3	44	
Р1	Решетка Р1		
КП1	Каркас пространственный Кп1	45	
КП1. КР1	Каркас плоский Кр1		
КП2	Каркас пространственный КП2	46	
КП2. КР2	Каркас плоский КР2		
КПф1	Каркас пространственный КПф1	47	
КПф1 Сф7	Сетка арматурная Сф7		
Кр1	Каркас плоский (Кр1... Кр9)	48	
Кр1. СБ	Сборочный чертеж	49	
Кр24	Каркас плоский Кр24		
Кр10	Каркас плоский (Кр10... Кр16)	50	
Кр10. СБ	Сборочный чертеж	51	
С7	Сетка арматурная С7		

СОДЕРЖАНИЕ АЛЬБОМА

Обозначение	Наименование	Стр	Примеч.
901-3-190.83-КЖИ.Кр18	Каркас плоский Кр 18	52	
Кр21	Каркас плоский Кр 21		
Кр19	Каркас плоский (Кр19, Кр20)	53	
Кр22	Каркас плоский Кр 22	54	
Кр25	Каркас плоский (Кр25...Кр29)	55	
Кр25СБ	Сборочный чертеж		
Сф4	Сетка арматурная Сф 4	56	
Сф5	Сетка арматурная Сф 5		
КПр1.Сф8	Сетка арматурная Сф 8	57	
Сф6	Сетка арматурная Сф 6		
С1	Сетка арматурная С1	58	
С2	Сетка арматурная С2		
С3	Сетка арматурная С3	59	
С4	Сетка арматурная С4		
С5	Сетка арматурная С5	60	
С6	Сетка арматурная С6		
Сп1	Сетка арматурная (Сп1...Сп3)	61	
Сп1СБ	Сборочный чертеж		
СБ1	Сетка арматурная (СБ1...СБ3)	62	

Типовой проект 901 Альбом V

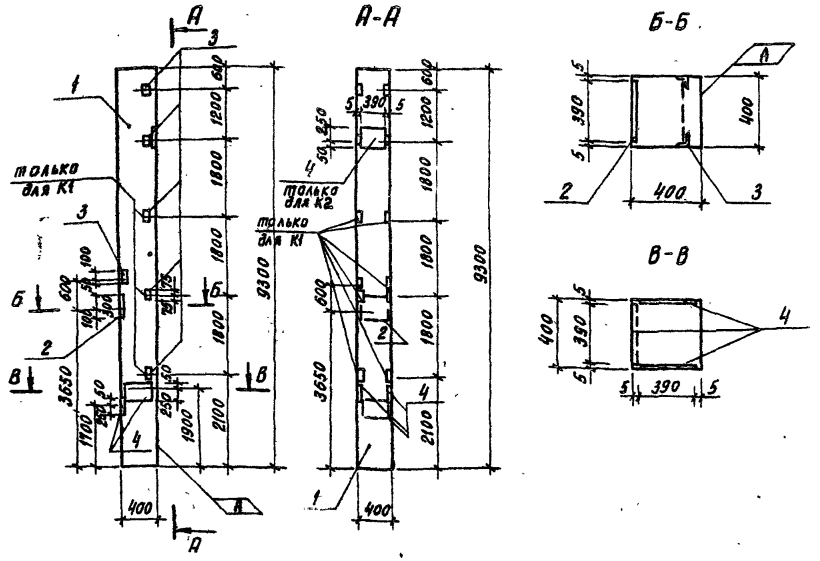

Формат	Зона	Поз.	Обозначение	Наименование	Кол.	Примечание
				Документация		
			1.423-3 вып.1	Ж.б. колонны прямоугольного сечения для одноэтажных производственных зданий без мостовых кранов высотой до 9,6м		
				Сборочные единицы		
		1	1.423-3 вып.1	Колонна К64-4	1	
		2	1.438.1-3 вып.1	Изделие закладное МД1	1	
		4	1.423-3 вып.1	То же НМ1-10	3	
				Переменные данные для исполнения		
				ТП 901-3 КЖИ.К1		
		3	1.423-3 вып.2	Изделие закладное М1-14	6	
				ТП 901-3 КЖИ.К1-01		
		3	1.423-3 вып.2	Изделие закладное М1-14	3	
		4	1.423-3 вып.2	То же НМ1-10	1	

Ведомость расхода стали на дополнительные закладные изделия на элемент, кг

Марка элемента	Изделия закладные															Всего
	Арматура класса							Прокат марки								
	A-I			A-III				Ст3кп2								
	ГОСТ 5781-82			ГОСТ 5781-82				ГОСТ 8509-72		ГОСТ 103-76	ГОСТ 82-70			Итого		
	ф6	ф10	Итого	ф12	ф14	ф22	ф25	Итого	∠63/63×5	Итого	-20×100	-20×338	-10×300	Итого		
К1	0.6	0.2	0.8	2.0	8.4	4.2	5.6	20.2	8.7	8.7	6.4	21.4	27.6	55.4	64.1	85.1
К2	0.6	0.2	0.8	1.0	8.4	4.2	5.6	19.2	4.3	4.3	6.4	21.4	27.6	55.4	59.7	79.7

Обозначение	Марка
ТП 901- КЖИ.К1	К1
К1-01	К2

Инв.№ подл. | Подпись и дата | Взам. инв.№

Привязан

Инв.№

Н.контр	Кузнецов		
Провер	Антонова		
Ст.инж	Брайнина		
Рук.гр	Антонова		
ГИП	Кузнецов		
Гл.конс	Шапиро		
Нач.отд	Красавин		

ТП 901-3-190.83 КЖИ.К1

Колонна (К1, К2)

Стадия	Масса	Масштаб
Р	П	
Лист	Листов 1	

ЦНИИЭП Инженерного оборудования г. Москва

Копировал Хлак- Формат 12 19247-06

Альбом VI

Типовой проект

ТП 901- КЖИ.К3 изображено
ТП 901- КЖИ.К3-01 (зеркальное отражение)

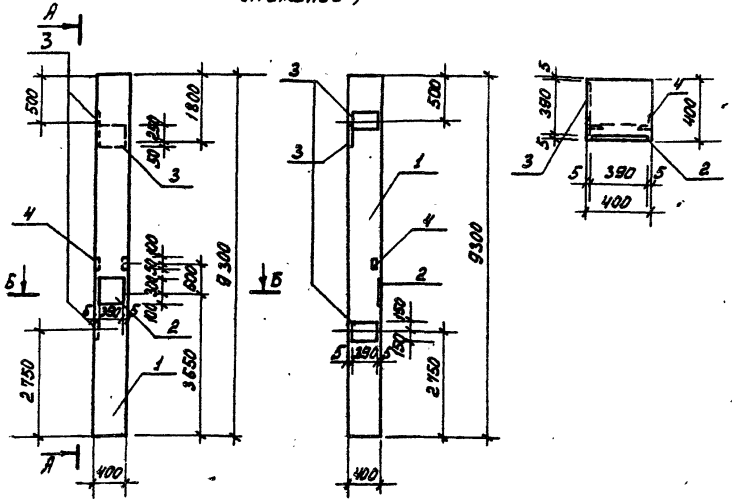

Формат	Зона	Поз.	Обозначение	Наименование	Кол.	Примеч.
				Документация		
			1.423-3 вып.1	Ж.Б колонны прямоугольного сечения для одноэтажных производственных зданий без мостовых кранов высотой до 9,6 м.		
				Сборочные единицы		
		1	1.423-3 вып.1	Колонна К84-4	1	
		2	1.438.1-3 вып.1	Изделие закладное МД1	1	
		3	1.423-3 вып.2	НМ1-10	3	
		4	1.423-3 вып.2	М1-14	1	
			Различие исполнений ТП 901- КЖИ.К3 и ТП 901- КЖИ.К3-01 по сборочному чертежу			

Ведомость расхода стали на дополнительные закладные изделия на элемент, кг.

Марка элемента	Изделия закладные															Всего
	Арматура класса								Прокат марки						Итого	
	А-I			А-III					ВСт3 кп2							
	ГОСТ 5781-82			ГОСТ 5781-82					ГОСТ 8209-72		ГОСТ 103-76	ГОСТ 82-70		Итого		
	ф6	ф10	Итого	ф12	ф14	ф22	ф25	Итого	L63/63x5	Итого	-20x100	-20x350	-10x300			
К3	0,4	0,2	0,6	0,33	5,6	2,8	5,6	14,33	1,44	1,44	6,4	21,4	18,4	46,2	47,64	62,57
К4	0,4	0,2	0,6	0,33	5,6	2,8	5,6	14,33	1,44	1,44	6,4	21,4	18,4	46,2	47,64	62,57

Обозначение	Марка
ТП 901- КЖИ.К3	К3
К3-01	К4

Взам. инв. №

Подпись и дата

Инв. № подл.

Привязан

Инв. №

Н.контр.	Кузнецов	
Провер.	Антонова	
Ст.инж.	Брайнина	
Рук.гр.	Антонова	
ГИП	Кузнецов	
Гл.конст.	Шапиро	
Нач.отд.	Красавин	

ТП 901-3-190.83 КЖИ.К3

Колонна (К3; К4)

Стадия	Масса	Масштаб
РП		

Лист | Листов 1

ЦНИИЭП инженерного оборудования г. Москва.

Копировал

Формат А3

19247-06

Альбом VII

Типовой проект 901-

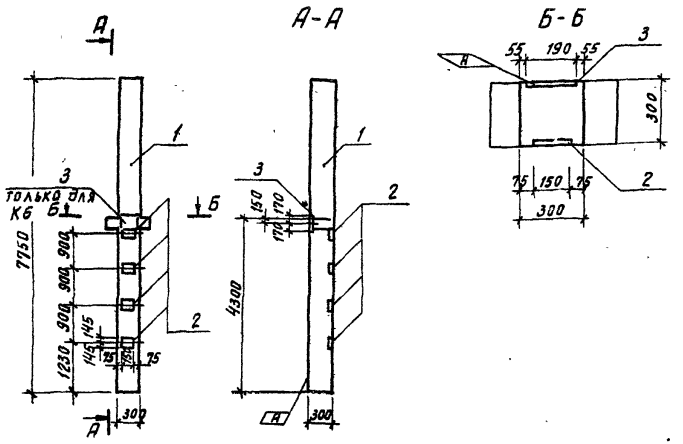

Формат	Зона	Поз	Обозначение	Наименование	Кол	Примечание
				Документация		
			1.020-1. Вып. 2-1	Конструкции каркаса междуэтажного применения для многоэтажных общественных производственных зданий. Колонны сечением 300×300мм. Опалубочные чертежи и армирование.		
				Сборочные единицы		
		1	1.020-1. 2-1.01-02	Колонна 2КД 3.36	1	
		2	1.020-1. 2-5.14	Изделие закладное МН13	4	
				Переменные данные для исполнения		
				ТП 901- КЖИ. К5-01		
		3	1.020-1. 2-5.14-01	Изделие закладное МН30	1	

Ведомость расхода стали на дополнительные закладные изделия на элемент, кг

Марка элемента	Изделия закладные							Всего
	Арматура класса				Прокат марки			
	А-III				Вст3кп2			
	ГОСТ 5781-82				ГОСТ 82-70	ГОСТ 103-76		
	Ф10	Ф12	Ф16	Итого	-12×260	-12×150	Итого	
К5	—	10.7	12.12	22.82	—	16.4	16.4	39.22
К6	0.272	10.7	15.15	26.122	8.327	16.4	24.727	50.849

Обозначение	Марка
ТП 901-3 КЖИ. К5	К5
-01	К6

Инв.№ подл. | Подпись и дата | Взам. инв.№

Привязан

Инв.№

Н.контр.	Кузнецов		
Провер.	Антонова		
Ст.инж.	Брайнина		
Рук.гр.	Антонова		
ГИП	Кузнецов		
Гл.конс.	Шапиро		
Нач.отд.	Красавин		

ТП 901-3-190.83 КЖИ. К5

Колонна (К5; К6)

Стадия	Масса	Масштаб
РП		
Лист	Листов 1	

ЦНИИЭП Инженерного оборудования г. Москва

Копировал Хло

Формат А1

Альбом V.

Типовой проект

Рис. 1

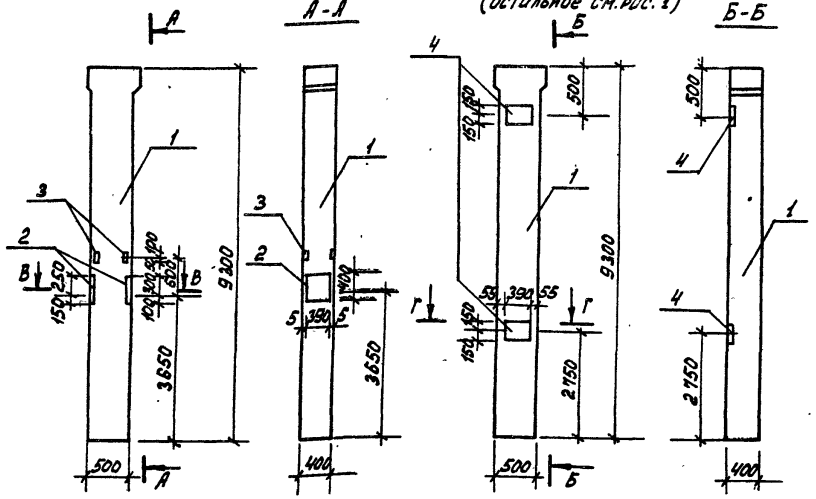

Рис. 2

(остальное см. рис. 1)

Формат	Зона	Поз.	Обозначение	Наименование	Кол.	Примеч.
				Документация		
			1.423-3 вып. 1	Ж.Б. колонны прямоугольного сечения для одноэтажных производственных зданий без мостовых кранов высотой до 16,8 м		
				Сборочные единицы		
		1	1.423-3 вып. 1	Колонна К 84-23	1	
		2	1.438.1-3 вып. 1	Изделие закладное МД 1	2	
		3	1.423-3 вып. 2	М1-14	2	
				Переменные данные для исполнения		
				ТП 901- КЖИ. К7-01		
		4	1.423-3, вып. 2	Изделие закладное НМ1-10	2	

Ведомость расхода стали на дополнительные закладные изделия на элемент, кг.

Марка элемента	Изделия закладные														Всего
	Арматура класса							Прокат марки							
	А-I			А-III				ВСт3 кп2							
	ГОСТ 5781-82			ГОСТ 5781-82				ГОСТ 8509-72		ГОСТ 103-76	ГОСТ 82-70			Итого	
	ф6	ф10	Итого	ф12	ф14	ф22	ф25	Итого	L5,3/8,3х5	Итого	-20х100	-20х350	-10х300	Итого	
К7		0,4	0,4	0,66	–	–	11,2	11,86	2,88	2,88	12,8	42,8	–	55,6	58,16	70,74
К8	0,4	0,4	0,8	0,66	5,6	2,8	11,2	20,26	2,88	2,88	12,8	42,8	18,4	74,0	76,86	97,94

Обозначение	Марка	Рис.
ТП 901- КЖИ.К7	К7	1
К7-01	К8	2

В-В

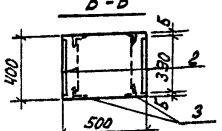

Г-Г

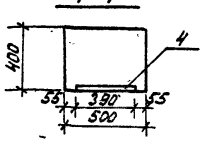

Привязан

Инв. №

Н. контр.	Кузнецов		
Провер.	Антонова		
Ст. инж.	Брайнина		
Рук. гр.	Антонова		
ГИП	Кузнецов		
Гл. конст.	Шапиро		
Нач. отд.	Красавин		

ТП 901-3-190.83 КЖИ. К7

Колонна (К7, К8)

Стадия	Масса	Масштаб
РП		
Лист	Листов 1	

ПНИИЭП инженерного оборудования г. Москва

Копировал:

Формат А3

19217-06

Инв. № подл. | Подпись и дата | Взам. инв. №

Альбом VI

Типовой проект

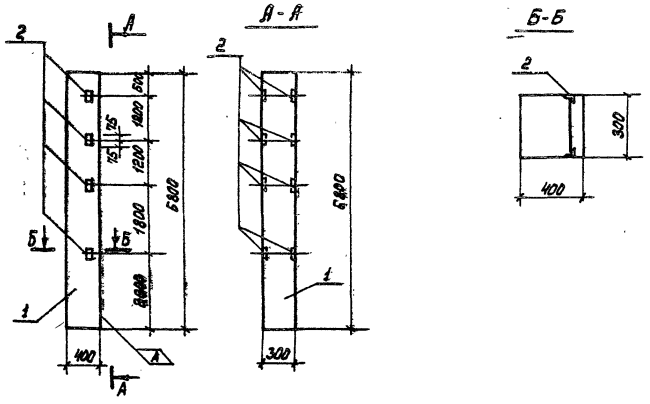

Формат	Зона	Поз.	Обозначение	Наименование	Кол.	Примеч.
				Документация		
			1.423-3 вып. 1	Ж.б. колонны прямоугольного		
				сечения для одноэтажных		
				производственных зданий без		
				мостовых кранов высотой до 36м.		
				Сборочные единицы		
		1	1.423-3 вып. 1	Колонна К 60-7	1	
		2	1.423-3 вып. 2	Изделие закладное М1-13	4	

Ведомость расхода стали на дополнительные закладные изделия на элемент, кг.

Марка элемента	Изделия закладные					Всего
	Арматура класса			Прокат марки		
	А-III			ВСт3кп2		
	ГОСТ 5781-82			ГОСТ 8509-72		
	ф12		Итого	L63/63х5	Итого	
К 11	0,96		0,96	5,8	5,8	6,76

Взам. инв. №

Подпись и дата

Инв. № подл.

Привязан			
Инв. №			

Н. контр	Кузнецов	
Провер.	Антонова	
Ст. инж.	Брайнина	
Рук. гр.	Антонова	
ГИП	Кузнецов	
Гл. констр.	Шапиро	
Нач. отд.	Красавин	

ТП 901-3-190.83 КЖИ. К 11

Колонна К 11

Стадия	Масса	Масштаб
РП		
Лист	Листов 1	

ЦНИИЭП инженерного оборудования г. Москва

Копировал

Формат А4 19247-06

ТП 901- КЖИ. К12 (изображено)
ТП 901- КЖИ. К12-01 (зеркальное отражение)

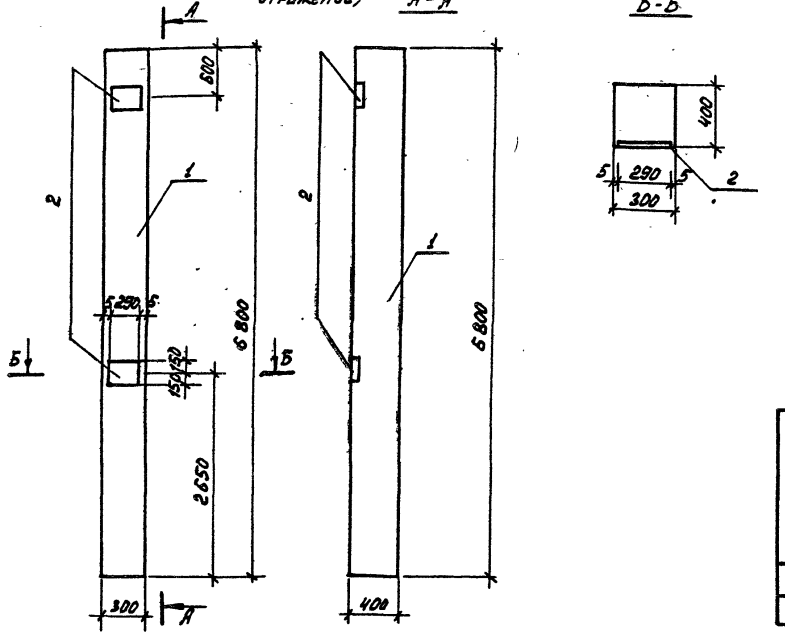

Формат	Зона	Поз.	Обозначение	Наименование	Кол.	Примеч.
				Документация		
			1.423-3 вып. 1	Ж.Б. колонны прямоугольного сечения для одноэтажных производственных зданий без мостовых кранов высотой до 9,6 м.		
				Сборочные единицы		
		1	1.423-3 вып. 1	Колонна К 60-7	1	
		2	1423-3 вып. 2	Изделие закладное НМ1-5	2	

Ведомость расхода стали на дополнительные закладные изделия на элемент, кг.

Марка элемента	Изделия закладные										Всего
	Арматура класса					Итого	Прокат марки				
	А-I		А-III				ВСт3 кп2				
	ГОСТ 5781-82						ГОСТ 82-70				
	6	Итого	14	22	Итого		-10х250			Итого	
К12	0,4	0,4	5,6	2,8	8,4	8,8	11,4			11,4	20,2
К13	0,4	0,4	5,6	2,8	8,4	8,8	11,4			11,4	20,2

Обозначение	Марка
ТП 901- КЖИ. К12	К12
К12-01	К13

Альбом VI

Типовой проект

Инв. № подл. | Подпись и дата | Взам. инв. №

Привязан

Инв. №

Н. контр.	Кузнецов	
Провер.	Антонова	
Ст. инж.	Брайнина	
Рук. гр.	Антонова	
ГИП	Кузнецов	
Гл. конст.	Шапиро	
Нач. отд.	Красавин	

ТП 901-3-190.83 КЖИ. К12

Колонна (К12, К13)

Стадия	Масса	Масштаб
РП		
Лист	Листов 1	

ЦНИИЭП инженерного оборудования г. Москва

Копировал

Формат А3 19247-06

Альбом V

Типовой проект 901-

Рис. 1

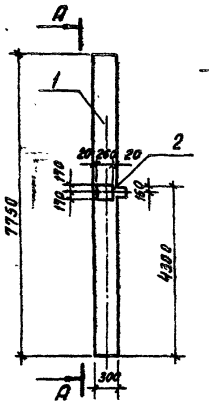

Рис. 2

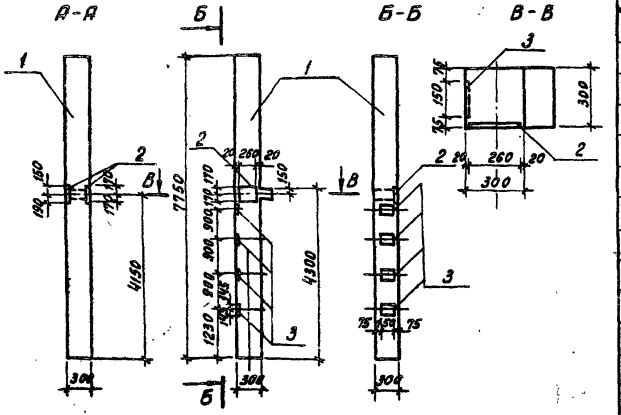

Ведомость расхода стали на дополнительные закладные изделия на элемент, кг

Марка элемента	Изделия закладные							Всего
	Арматура класса				Прокат марки			
	А-III				Вст3кп2			
	ГОСТ 5781-82				ГОСТ 82-70	ГОСТ 103-76		
	ф10	ф12	ф15	Итого	-12×260	-12×150	Итого	
К14	0.544	—	6.06	6.64	16.654	—	16.654	23.294
К15	0.272	1.06	15.15	16.482	8.327	16.4	24.727	41.209

Обозначение	Марка	Рис.
ТП 901-3 КЖИ. К14	К14	1
-01	К15	2

Формат	Зона	Поз.	Обозначение	Наименование	Кол.	Примечание
				Документация		
			1.020-1 вып. 2-1	Конструкции каркаса мешви		
				дового применения для много-		
				этажных общественных и произ-		
				водственных зданий. Колонны		
				сечением 300×300мм. Опалубоч		
				ные чертежи и армирование		
				Сборочные единицы		
		1	1.020-1. 2-1.01-06	Колонна 2К03.36	1	
		2	1.020-1. 2-5.14-07	Изделие закладное МН30	1	
				Переменные данные для исполнения		
				ТП 901-3 КЖИ. К14		
		2	1.020-1. 2-5.14-07	Изделие закладное МН30	1	
				ТП 901-3 КЖИ. 14-01		
		3	1.020-1. 2-5.14	Изделие закладное МН13	4	

Привязан

Инв. №

Н. контр.	Кузнецов	
Провед.	Антонова	
Ст. инж.	Брайнина	
Рук. гр.	Антонова	
ГИП	Кузнецов	
Гл. конс.	Шапиро	
Нач. отд.	Красавин	

ТП 901-3-190.83 КЖИ. К.14

Колонна (К14, К15)

Стадия	Масса	Масштаб
РП		
Лист	Листов	

ЦНИИЭП инженерного оборудования г. Москва

Копировал Хлоп- Формат 12 19247-06

Инв. № подл. | Подпись и дата | Взам. инв. №

Альбом VI

Типовой проект

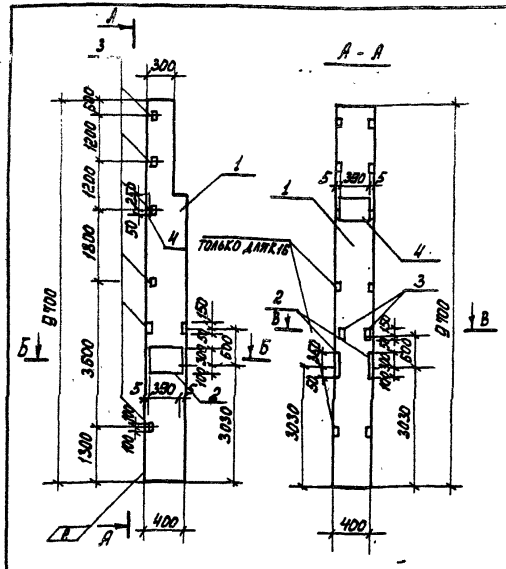
А - А
Б - Б
В - В
Только для К16
300
1200
1200
1200
1800
3600
1500
3030
400
400
400
390
400
400
400

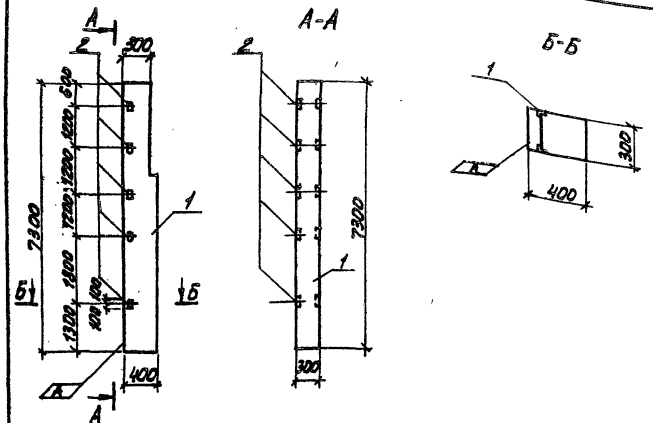

Формат	Зона	Поз.	Обозначение	Наименование	Кол.	Примечание
				Документация		
			460-75 Вып.1-1	Ж.б. фахверковые колонны прямоугольного сечения для одноэтажных производственных зданий		
				Сборочные единицы		
		1	460-75 Вып.1-1	Колонна КФ13-1	1	
		2	460-75 Вып.1-2	Изделие закладное МН8	5	

Ведомость расхода стали на дополнительные закладные изделия на элемент, кг.

Марка элемента	Изделия закладное					Всего
	Арматурная сталь			Прокат марки		
	А-III			Вст3кп2		
	ГОСТ 5781-82			ГОСТ 8509-72		
	ф12		Итого	∠63×5	Итого	
К 18	1.0		1.0	9.5	9.5	10.5

Н. контр.	Кузнецов		ТП 901-3-190.83 КЖИ. К 18
Провер.	Антонова		Колонна К 18
Ст. инж.	Брайнина		Стадия: РП; Масса: ; Масштаб:
Рук. гр.	Антонова		Лист; Листов 1
ГИП.	Кузнецов		ЦНИИЭП инженерного оборудования г. Москва
Гл. конс.	Шапиро		
Нач. отд.	Красавин		

Привязан

Инв. №

Инв. № подл. | Подпись и дата | Взам. инв. №

19247-06

Копировал: Алешикова Формат: 12

Альбом V

Типовой проект

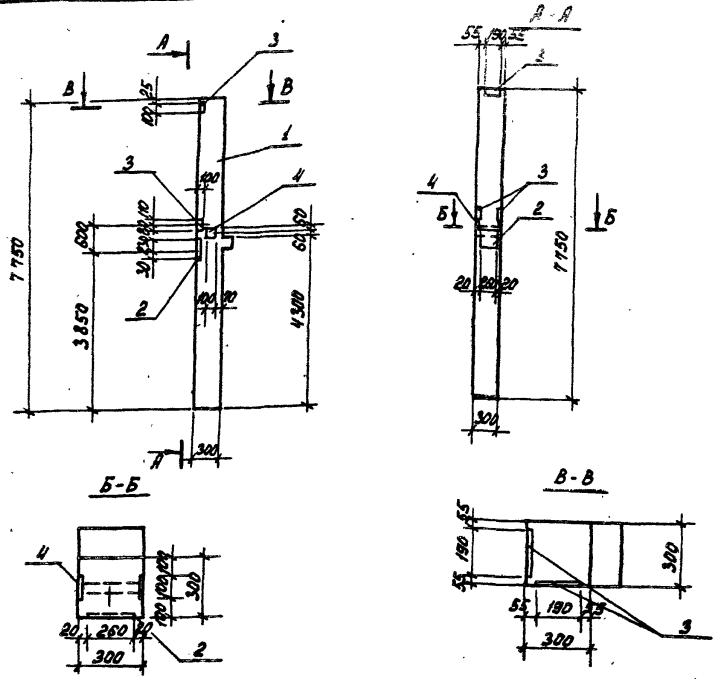

Формат	Зона	Поз.	Обозначение	Наименование	Кол.	Примеч.
				Документация		
			1.020-1. вып 2-1	Конструкции каркасов межвидового применения для многоэтажных общественных и производственных зданий. Колонны сечением 300×300 мм. Опалубочные чертежи и армирование		
				Сборочные единицы		
		1	1.020-1, 2-1. 01-06	Колонна 2К03.36	1	
		2	1.020-1, 2-5. 16-03	Изделие закладное МН 28	1	
		3	1.020-1, 2-5. 16-04	То же МН 31	3	
		4	1.020-1, 2-5. 15-08	— и — МН 35	1	

Ведомость расхода стали на дополнительные закладные изделия на элемент, кг.

Марка элемента	Изделия закладные										Всего
	Арматура класса А-III ГОСТ 5781-82					Прокат марки ВСт3кп2 ГОСТ 103-76			ГОСТ 82-70	Итого	
	8	10	14	16	Итого	-6×100	-12×150	-8×100	-10×260		
К19	1,2	0,856	—	2,02	4,076	2,69	—	1,508	5,307	9,505	13,581

Привязан

Инв. №

Инв. № подл. | Подпись и дата | Взам. инв. №

Н. контр.	Кузнецов		
Провер.	Антонова		
Ст. инж.	Брайнина		
Ст. техн.	Левчева		
ГИП	Кузнецов		
Гл. конст.	Шапиро		
Нач. отд.	Красавин		

ТП 901-3-190.83 КЖИ. К19

Колонна К19

Стадия	Масса	Масштаб
РП		
Лист	Листов 1	

ЦНИИЭП инженерного оборудования г. Москва

Копировал

Формат А3

19247-06

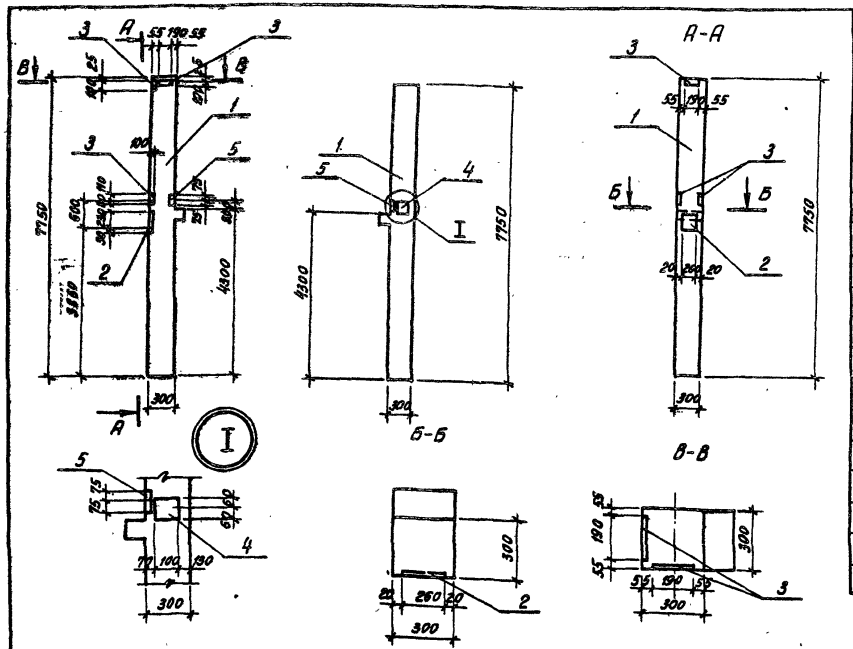

Формат	Зона	Поз.	Обозначение	Наименование	Кол.	Примечание
				Документация		
			1.020-1, вып. 2-1	Конструкции каркаса		
				мелкоблокового применения		
				для многоэтажных общественных и производственных зданий. Колонны сечением 300×300 мм. Опалубочные чертежи и армирование		
				Сборочные единицы		
		1	1.020-1. 2-1. 01-06	Колонна 2К03.36	1	
		2	1.020-1. 2-5. 16-03	Изделие закладное МН 28	1	
		3	1.020-1. 2-5. 16-04	То же МН 31	4	
		4	1.020-1. 2-5. 15-07	— " — МН 34	1	
		5	1.020-1. 2-5. 15-12	— " — МН 39	1	
			Различие исполнений ТП 901- КЖИ. К20 и.			
			ТП 901 КЖИ. К20-01	по сборочному чертежу		

Ведомость расхода стали на дополнительные закладные изделия на элемент, кг

Марка элемента	Изделия закладные										
	Арматура класса А-III ГОСТ 5781-82				Итого	Прокат марки Вст3кп2					Всего
						ГОСТ 103-76			ГОСТ 82-70		
	8	10	14	16		-6×100	-12×150	-8×100	-10×260	Итого	
К20	1.6	0.824	1.448	2.02	5.892	3.6	2.119	0.754	5.307	11.78	17.672
К21	1.6	0.824	1.448	2.02	5.892	3.6	2.119	0.754	5.307	11.78	17.672

Обозначение		Марка	Примечание
ТП 901-	КЖИ. К20	К20	Изображено
	К20-01	К21	зеркальное отражение

Типовой проект 901-

Альбом VII

Инв. № подл. | Подпись и дата | Взам. инв. №

Привязан:

Инв. №

Н. контр.	Кузнецов		
Провер.	Антонова		
Ст. инж.	Брайнина		
Ст. техн.	Певчева		
ГИП	Кузнецов		
Гл. констр.	Шапиро		
Нач. отд.	Крагавин		

ТП 901-3-190.83 КЖИ. К20

Колонна (К20; К21)

Стадия	Масса	Масштаб
РП		
Лист	Листов 1	

ЦНИИЭП инженерного оборудования г. Москва

Копировал Жмп- Формат 12 19247-06

Альбом №

Типовой проект 901-

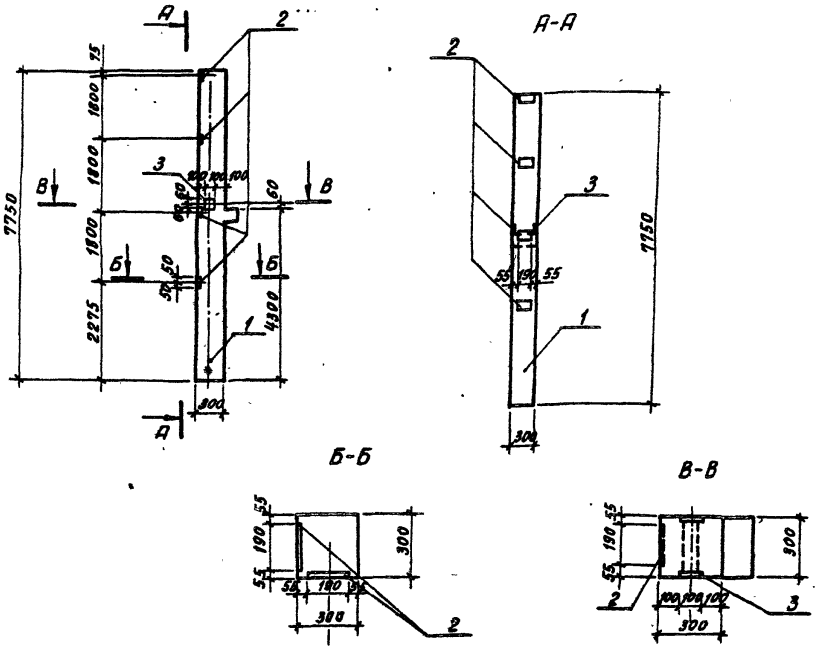

Формат	Зона	Поз.	Обозначение		Наименование	Кол.	Примечание
					Документация		
			1.020-1, вып. 2-1		Конструкции каркаса		
					межвидового применения		
					для многоэтажных общест-		
					венных и производственных		
					зданий. Колонны сечением		
					300×300 мм. Опалубочные		
					чертежи и армирование.		
					Сборочные единицы		
		1	1.020-1.	2-1.01-06	Колонна 2К03.36	1	
		2	1.020-1.	2-5.16-04	Изделие закладное МН 31	4	
		3	1.020-1.	2-5.15-08	То же МН 35	1	

Ведомость расхода стали на дополнительные закладные изделия на элемент, кг

Марка элемента	Изделия закладные								
	Арматура класса А-III ГОСТ 5781-82			Итого	Прокат марки Вст3кп2 ГОСТ 103-76			Итого	Всего
	8	10	14		-6×100	-8×100	-12×150		
К22	1.6	0.72	—	2.32	3.58	1.508	—	5.088	7.408

Инв.№ подл. | Подпись и дата | Взам. инв.№

Привязан:

Инв.№

Н. контр.	Кузнецов		
Провер.	Антонова		
Ст. инж.	Брайнина		
Ст. техн.	Левчева		
ГИП	Кузнецов		
Гл. констр.	Шапиро		
Нач. отд.	Красавин		

ТП 901-3-190.83 КЖИ.К22

Колонна К22

Стадия	Масса	Масштаб
РП		
Лист	Листов: 1	

ЦНИИЭП инженерного оборудования г. Москва

Копировал | Формат А2 | 19247-06

Альбом V

Типовой проект 901-

Инв. № подл. | Подпись и дата | Взам. инв. №

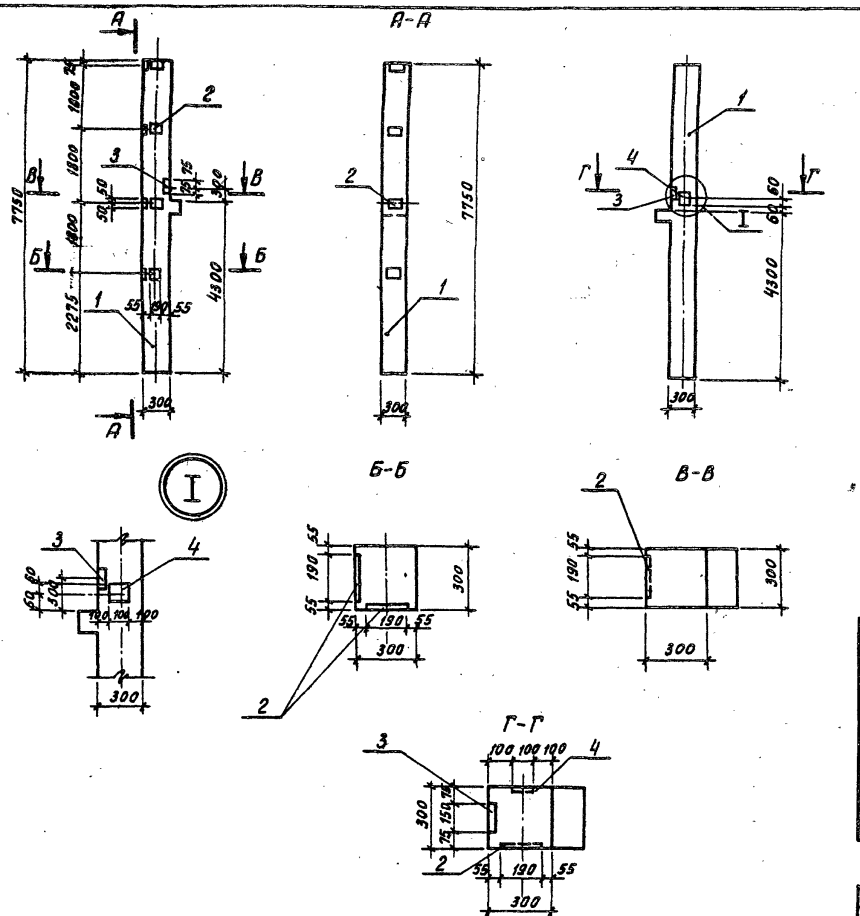

Формат	Зона	Поз.	Обозначение	Наименование	Кол.	Примечание
				Документация		
			1.020-1, вып. 2-1	Конструкции каркаса межвидового применения для многоэтажных общественных и производственных зданий. Колонны сечением 300×300 мм. Опалубочные чертежи и армирование		
				Сборочные единицы		
		1	1.020-1. 2-1.01-06	Колонна 2К03.36	1	
		2	1.020-1. 2-5.16-04	Изделие закладное МН31	8	
		3	1.020-1. 2-5.15-12	То же МН39	1	
		4	1.020-1. 2-5.15-07	— " — МН34	1	

Ведомость расхода стали на дополнительные закладные изделия на элемент, кг

Марка элемента	Изделия закладные							
	Арматура класса А-III ГОСТ 5781-82			Итого	Проект марки Вст3кп2 ГОСТ 103-76			Всего
	8	10	14		-6×100	-8×100	-12×150	Итого
К23	3.2	0.688	1.448	5.336	7.16	0.754	2.119	10.033	15.369
К24	3.2	0.688	1.448	5.336	7.16	0.754	2.119	10.033	15.369

Обозначение	Марка	Примечание
Т.П. 901- -КЖИ. К23	К23	изображено
К23-01	К24	зеркальное отражение

Привязан:

Инв. №

Н. контр.	Кузнецов	
Провер.	Антонова	
Ст. инж.	Брайнина	
Ст. техн.	Левчева	
ГИП	Кузнецов	
Гл. констр.	Шапиро	
Нач. отд.	Красавин	

ТП 901-3-190.83 КЖИ. К23

Колонна (К23; К24)

Стадия	Масса	Масштаб
РП		
Лист	Листов 1	

ЦНИИЭП инженерного оборудования г. Москва

Копировал Хмел- Формат 12 19247-06

Типовой проект 901- Альбом VII

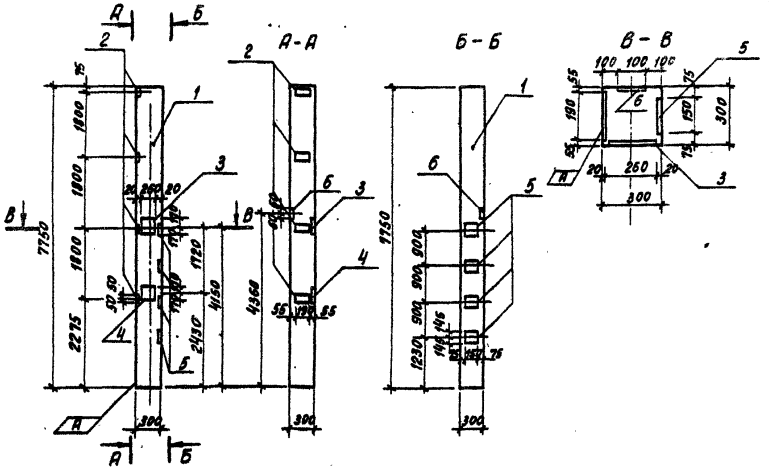

Ведомость расхода стали на дополнительные закладные изделия на элемент, кг

Марка элемента	Изделия закладные											Всего
	Арматура класса A-III					Прокат марки Вст3кп2						
	ГОСТ 5781-82					ГОСТ 82-70	ГОСТ 103-76					
	ф8	ф10	ф12	ф16	Итого	-12×260	-10×260	-12×150	-6×100	-8×100	Итого	
К25	1.6	1.232	1.06	18.18	22.072	8.327	6.939	18.4	3.58	0.754	36.00	580.72

Формат	Зона	Поз.	Обозначение		Наименование	Кол.	Примечание
					Документация		
			1.020-1	был 2-1	Конструкции каркаса междудобного применения для многоэтажных общественных и производственных зданий. Колонны сечением 300×300мм. Опалубочные чертежи и армирование		
					Сборочные единицы		
		1	1.020-1.	2-1.01-10	Колонна 2к 3.36	1	
		2	1.020-1.	2-5.15-04	Изделие закладное МН 31	4	
		3	1.020-1..	2-5.14-07	То же МН 30	1	
		4	1.020-1..	2-5.14-06	—"— МН 29	1	
		5	1.020-1..	2-5.14	—"— МН 13	4	
		6	1.020-1..	2-5.15-07	—"— МН 34	1	

Инв. № подл. | Подпись и дата | Взам. инв. №

Привязан

Инв. №

Н.контр	Кузнецов	
Провер	Антонова	
Ст.инж.	Брайнина	
Рук.гр.	Антонова	
ГИП	Кузнецов	
Гл.конс	Шапиро	
Нач.отд	Красавин	

ТП 901-3-190.83 КЖИ. К25

Колонна К25

Стадия	Масса	Масштаб
РП		
Лист	Листов 1	

ЦНИИЭП инженерного оборудования г. Москва

Копировал Хлоп- Формат 12 19277-06

Типовой проект 901-3 Альбом V

Рис. 1

Рис. 2
(остальное см. рис. 1)

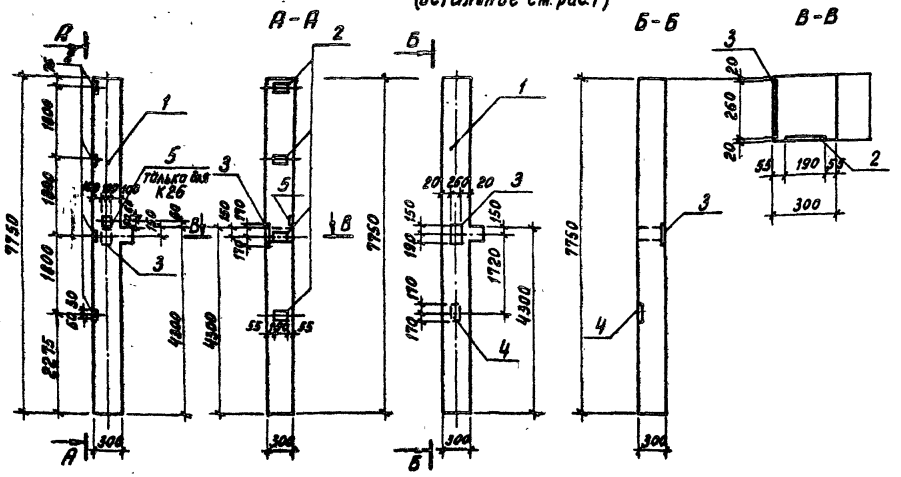

Ведомость расхода стали на дополнительные закладные изделия на элемент, кг

Марка элемента	Изделия закладные											Всего
	Арматура класса						Прокат марки					
	А-III						Вст3кп2					
	ГОСТ 5781-82						ГОСТ 82-70		ГОСТ 103-76			
	ф8	—	ф10	ф16	—	Итого	12×250	10×250	6×100	8×100	Итого	
К26	1.6	—	0.960	3.03	—	5.59	8.327	—	3.58	0.754	12.66	17.563
К27	1.6	—	0.815	9.09	—	11.505	16.654	6.939	3.58	—	27.173	38.678

Обозначение		Наименование	Кол.	Примечание
		Документация		
1.020-1 Вып. 2-1		Конструкции каркаса метвидо вага применения для многоэтаж ных общественных и производст венных зданий. Колонны сече нием 300×300 мм. Опалубочные чертежи и армирование		
		Сборочные единицы		
1	1.020-1. 2-1.01-06	Колонна 2КО 3.36	1	
2	1.020-1. 2-5.16-04	Изделие закладное МН 31	4	
		Переменные данные для исполнения		
		ТП 901-3 КЖИ. К26		
3	1.020-1. 2-5.14-07	Изделие закладное МН 30	1	
5	1.020-1. 2-5.15-07	То же МН 34	1	
		ТП 901-3 КЖИ. К26-01		
3	1.020-1. 2-5.14-07	Изделие закладное МН-30	2	
4	1.020-1. 2-5.14-06	То же МН 29	1	

Обозначение	Марка	Рис.
ТП 901-3 КЖИ К26	К26	1
-01	К27	2

Привязан

Инв. №

Н.контр	Кузнецов	
Провер	Антонова	
Ст. инж.	Брайнина	
Рук. гр.	Антонова	
ГИП	Кузнецов	
Гл. конст	Шапиро	
Нач. отд.	Красавин	

ТП 901-3-190.83 КЖИ. К26

Колонна (К26; К27)

Стадия	Масса	Масштаб
РП		
Лист	Листов 1	

ЦНИИЭП Инженерного оборудования г. Москва

Инв. № подл. | Подпись и дата | Взам. инв. №

Копировал Клек- Формат 12 19247-06

Типовой проект 901- Альбом V

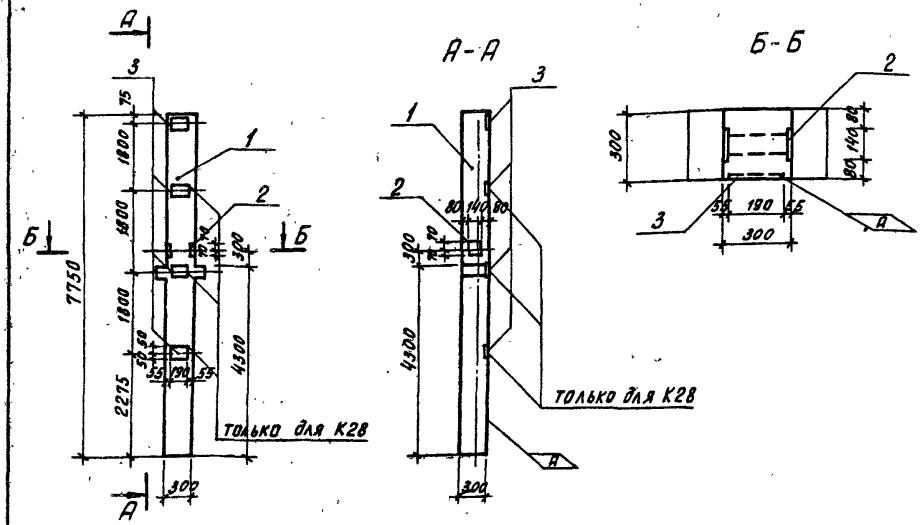

Формат	Зона	Поз.	Обозначение	Наименование	Кол.	Примечание
				Документация		
			1.020-1 Вып 2-1	Конструкции каркаса междуэтажного применения для многоэтажных общественных и производственных зданий. Колонны сечением 300×300мм. Опалубочные чертежи и армирование		
				Сборочные единицы		
		1	1.020-1. 2-1.01-02	Колонна 2КД 3.36	1	
		2	1.020-1. 2-5.15-10	Изделие закладное МН 37	1	
				Переменные данные для исполнения		
				ТП 901-3 КЖИ К28		
		3	1.020-1. 2-5.16-04	Изделие закладное МН 31	4	
				ТП 901-3 КЖИ К28-01		
		3	1.020-1. 2-5.16-04	Изделие закладное МН31	1	

Ведомость расхода стали на дополнительные закладные изделия на элемент, кг

Марка элемента	Изделия закладные								
	Арматура класса			Прокат марки					Всего
	А-III			Вст 3 кп 2					
	ГОСТ 5781-82			ГОСТ 103-76					
	8	12	Итого	-10×140	-6×100			Итого	
К28	1.6	1.03	2.63	3.078	3.58			6.658	9.288
К29	0.4	1.03	1.43	3.078	0.895			3.973	5.403

Обозначение	Марка
ТП 901-3 КЖИ К28	К28
-01	К29

ПРИВЯЗАН

ИНВ №

Н.контр	Кузнецов	
Провер	Антонова	
Ст.инж	Брайнина	
Рук.гр.	Антонова	
ГИП	Кузнецов	
Гл.конст	Шапиро	
Нач.ОТА	Красавин	

ТП 901-3-190.83 КЖИ. К28

КОЛОННА (К28, К29)

Стадия	Масса	Масштаб
РП		
Лист	Листов 1	

ЦНИИЭП инженерного оборудования г. Москва

Копировал Жлан- Формат 12

19247-06

ИНВ № подл. | Подпись и дата | Взам. инв №

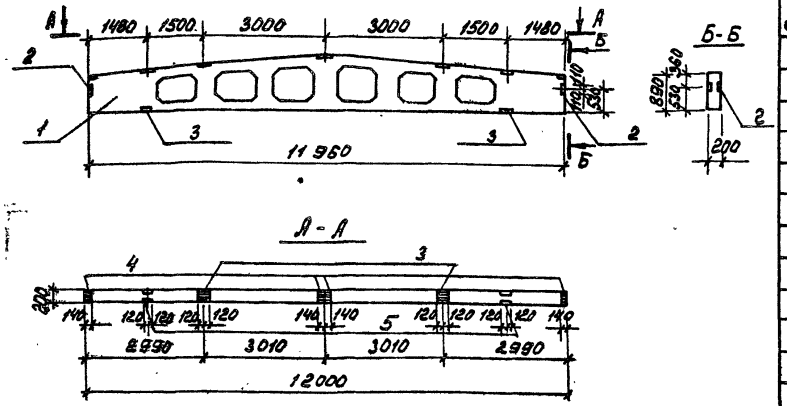

Формат	Зона	Поз.	Обозначение	Наименование	Кол.	Примеч.
				Документация		
			1.462-3 вып. 1	Железобетонные предварительно напряженные двускатные решетчатые балки		
				Сборочные единицы		
		1	1.462-3 вып. 1	Балка стропильная 1БДР12-2АIV		
				Изделия закладные		
		2	1.462-3 вып II	М4-10-1	2	
		3	1.462-3 доп. к вып. I÷VII	М4-3-3	4	
		4	1.462-3 доп. к вып. I÷VII	М4-1-2	4	
		5	1.462-3 вып. II	М4-10-2	2	

Ведомость расхода стали на дополнительные закладные изделия балки, кг.

Марка элемента	Изделия закладные									
	Арматура класса				Прокат марки					Всего
	А-II		А-III		ВСт3 кп2					
	ГОСТ 5781-82				ГОСТ 8510-70	ГОСТ 8509-72	ГОСТ 103-76		Итого	
	ф10		ф8	Итого	L11,0/7,0×8	L8,0/8,0×8	-6×130	-6×140		
БС1	3,2		1,64	4,84	10,4	8,6	8,56	5,0	32,56	37,40

Альбом VII

Типовой проект

Инв. № подл.	Подпись и дата	Взам. инв. №

Привязан

Инв. №

Н.контр.	Кузнецов	
Провер.	Антонова	
Ст.инж.	Брайнина	
Рук.гр.	Антонова	
Г И П	Кузнецов	
Гл.констр	Шапиро	
Нач.отд	Красавин	

ТП 901-3-190.83 КЖИ, БС1

Балка стропильная БС1

Стадия	Масса	Масштаб
РП	4700кг	1:100

Лист | Листов 1

ЦНИИЭП инженерного оборудования г. Москва

Копировал:

Формат А3. 19247-06

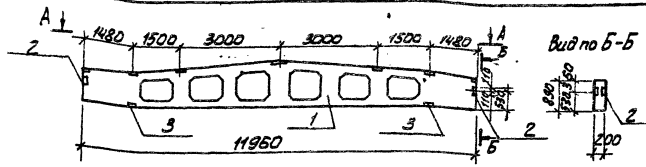

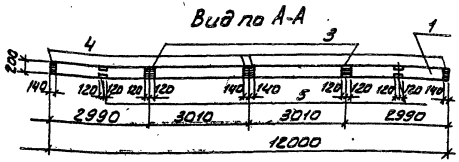

Формат	Зона	Поз	Обозначение	Наименование	Кол.	Примечание
				Документация		
			1.462-3 Вып.1	Железобетонные предварительно напряженные двускатные решетчатые балки		
				Сборочные единицы		
		1	1.462-3 Вып.1	Балка стропильная 1БДР12-3-IV-1		
				изделие закладное		
		2	1.462-3 Вып II	М4-10-1	2	
		3	1.462-3 доп. к Вып.I÷VII	М4-3-3	4	
		4	1.462-3 доп. к Вып.I÷VII	М4-1-2	4	
		5	1.462-3 Вып II	М4-10-2	2	

Ведомость расхода стали на дополнительные закладные изделия балки, кг

Марка элемента	Изделия закладные										Всего
	Арматура класса				Прокат марки						
	А-II		А-III		Вст3 кп2						
	ГОСТ 5781-82				ГОСТ 8510-72	ГОСТ 8509-72	ГОСТ 103-76				
	Ф10		Ф8	Итого	L11,0/7,0×8	L8,0/8,0×8	-6×190	-6×140	Итого		
Бс 1-1	3,2		1,64	4,84	10,4	8,6	8,56	5,0	32,56		37,40

Альбом VI

Типовой проект 901

Инв. № подл.	Подпись и дата	Взам. инв. №

Привязан:

Инв. №

Н.контр.	Кузнецов	
Провер.	Антонова	
Ст.инж.	Браинина	
Рук.гр.	Антонова	
ГИП	Кузнецов	
Гл.констр.	Шапиро	
Нач.отд.	Красавин	

ТП 901-3-190.83 КЖИ. БС 1-1

БАЛКА СТРОПИЛЬНАЯ БС 1-1

Стадия	Масса	Масштаб
РП	4700 кг	1:100
Лист.	Листов: 1	

ЦНИИЭП инженерного оборудования г. Москва

19247-06

Копировал: Алешикова

Формат: 12

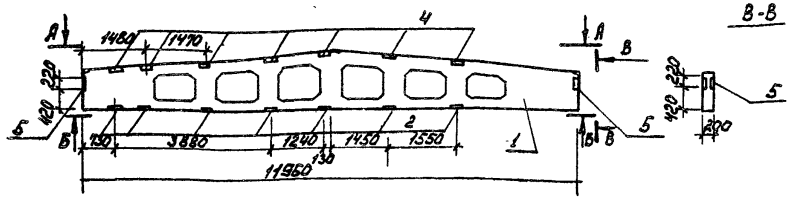

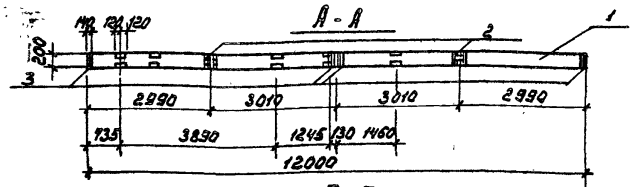

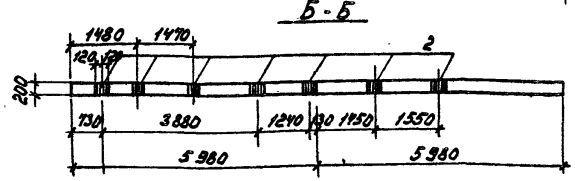

Формат	Зона	Поз.	Обозначение	Наименование	Кол.	Примеч.
				Документация		
			1.462-3 Вып. 1	Железобетонные предварительно напряженные двускатные решетчатые балки.		
				Сборочные единицы		
		1	1.462-3 Вып. 1	Балка стропильная 18ДР12-3АIV	1	
				Изделие закладное		
		2	1.462-3 доп. к вып. I÷VII	МЧ-3-3	9	
		3	1.462-3 доп. к вып. I÷VII	МЧ-1-2	4	
		4	1.462-3 Вып. II	МЧ-10-2	1	
		5	1.462-3 Вып. II	МЧ-10-1	2	

Ведомость расхода стали на дополнительные закладные изделия балки, кг.

Марка элемента	Изделия закладные									Всего
	Арматура класса				Прокат марки					
	А-I		А-III		ВСт3 кп 2					
	ГОСТ 5781-82				ГОСТ 8510-72	ГОСТ 8509-72	ГОСТ 103-76		Итого	
	ф10		ф8	Итого	L11,0/7,0×8	L8,0/8,0×8	б×190	б×140		
БС 2	4,8		2,16	6,96	20,8	8,6	12,8	5,0	46,2	53,16

Привязан

Инв. №

Н. контр.	Кузнецов	
Провер.	Антонова	
Ст. инж.	Брайнина	
Рук. гр.	Антонова	
ГИП	Кузнецов	
Гл. конст.	Шапиро	
Нач. отд.	Красавин	

ТП 901-3-190.83 КЖИ. БС 2

Балка стропильная БС 2

Стадия	Масса	Масштаб
РП	4700	1:100
Лист	Листов 1	

ЦНИИОМТП
Инженерного оборудования
г. Москва.

Копировал:

Формат А3 19247-06

Инв. № подл. | Подпись и дата | Взам. инв. №

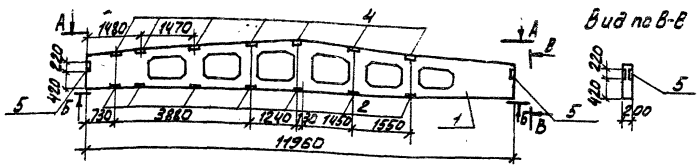

Формат	Зона	Поз.	Обозначение	Наименование	Кол.	Примечание
				Документация		
			1.462-3 Вып.1	Железобетонные предварительно напряженные двускатные решетчатые балки		
				Сборочные единицы		
		1	1.462-3 Вып.1	Балка стропильная 2БДР12-6АIVВ1		
				Изделие закладное		
		2	1.462-3 Доп. к Вып. I÷VII	МЧ-3-3	9	
		3	1.462-3 Доп. к Вып. I÷VII	МЧ-1-2	4	
		4	1.462-3 Вып. II	МЧ-10-2	7	
		5	1.462-3 Вып. II	МЧ-10-1	2	

Ведомость расхода стали на дополнительные закладные изделия балки, кг

Марка элемента	Изделия закладные									Всего
	Арматура класса				Прокат марки					
	A-I		A-III		Вст3 кп2					
	ГОСТ 5781-82				ГОСТ 8510-72	ГОСТ 8509-72	ГОСТ 103-76		Итого	
	ф10		ф8	Итого	L110/70×8	L80/80×8	-6×190	-6×140		
БС 2-1	4,8		2,16	6,96	20,8	8,6	12,8	5,0	46,2	53,16

Привязан

Инв. №

Н. контр.	Кузнецов		
Провер.	Антонова		
Ст. инж.	Бранина		
Рук. гр.	Антонова		
ГИП	Кузнецов		
Гл. констр.	Шапиро		
Нач. отд.	Красавин		

ТП 901-3-190.83 - КЖИ.БС2-1

Балка стропильная БС2-1

Стадия	Масса	Масштаб
РП	5400	1:100

Лист: Листов: 1

ЦНИИЭП инженерного оборудования г. Москва

19247-06

Инв. № подл. | Подпись и дата | Взам. инв. №

Альбом VI

Типовой проект

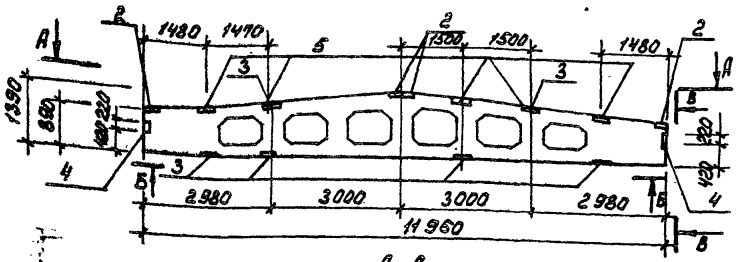

Формат	Зона	Поз.	Обозначение	Наименование	Кол.	Примеч.
				Документация		
			1.462-3 вып. 1	Железобетонные предварительно напряженные двускатные решетчатые балки.		
				Сборочные единицы		
		1	1.462-3 вып. 1	Балка стропильная 16БР12-3АIVу	1	
				Изделие закладное		
		2	1.462-3 доп. к вып. I÷VII	МЧ-1-2	4	
		3	1.462-3 доп. к вып. I÷VII	МЧ-3-3	6	
		4	1.462-3 вып. II	МЧ-10-1	2	
		5	1.462-3 вып. V	МЧ-10-2	5	

Ведомость расхода стали на дополнительные закладные изделия балки, кг.

Марка элемента	Изделия закладные									
	Арматура класса				Прокат марки					Всего
	A-II		A-III		ВСт3кп2					
	ГОСТ 5781-82				ГОСТ 8510-72	ГОСТ 8509-72	ГОСТ 103-76		Итого	
	⌀10		⌀8	Итого	L140/90×8	L80/80×8	-5×190	-5×140		
БС3	4,8		2,16	6,96	20,8	8,6	12,8	5,0	46,2	53,16

Н.контр.	Кузнецов	
Провер.	Антонова	
Ст.инж.	Брайнина	
Рук.гр.	Антонова	
ГИП	Кузнецов	
Гл.конст.	Шапиро	
Нач.отд.	Красавин	

ТП 901-3-190.83 КЖИ. БС3

Балка стропильная БС3

Стадия	Масса	Масштаб
РП	4700 кг	1:100
Лист	Листов 1	

ЦНИИЭП инженерного оборудования г. Москва

Привязан

Инв.№

Инв.№ подл. | Подпись и дата | Взам. инв.№

Копировал:

Формат А3 19247-06

Альбом VI

Типовой проект 901-

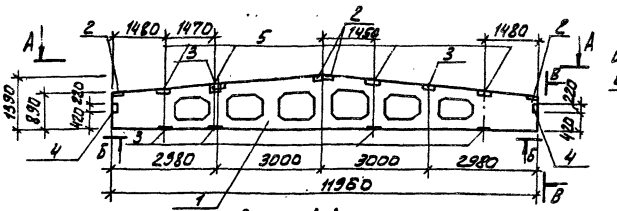

Вид по Б-Б

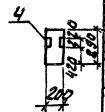

Вид по А-А

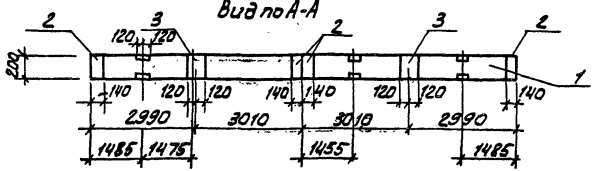

Вид по Б-Б

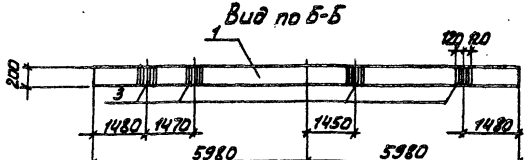

Ведомость расхода стали на дополнительные закладные изделия балки, кг

Марка элемента	Изделия закладные									
	Арматура класса				Прокат марки					Всего
	А-II		А-III		В ст3 кп2					
	ГОСТ 5781-82				ГОСТ 8510-72	ГОСТ 8509-72	ГОСТ 103-76		Итого	
	Ф10		Ф8	Итого	L11,0/7,0 к8	L8,0/8,0×8	-6×190	-6×140		
Бс3-1	4,8		2,16	6,96	20,8	8,6	12,8	5,0	46,2	53,16

Формат	Зона	Поз.	Обозначение	Наименование	Кол.	Примечание
				Документация		
			1.462-3 вып.1	Железобетонные предварительно напряженные двускатные решетчатые балки		
				Сборочные единицы		
		1	1.462-3 вып.1	Балка стропильная 2БДР12-6АIV	1	
				Изделие закладное		
		2	1.462-3 Доп к вып.I÷VII	М4-1-2	4	
		3	1.462-3 Доп. к вып.I÷VII	М4-3-3	6	
		4	1.462-3 вып.II	М4-10-1	2	
		5	1.462-3 вып.II	М4-10-2	4	

Н. контр.	Кузнецов		
Провер.	Антонова		
Ст. инж.	Брайнина		
Рук. гр.	Антонова		
ГИП	Кузнецов		
Гл. конст.	Шапиро		
Нач. отд.	Красавин		

ТП 901-3-190.83 - КЖИ. БС3-1

Балка стропильная Бс 3-1

Стадия	Масса	Масштаб
РП	5400 кг	1:100

Лист: Листов: 1

ЦНИИЭП инженерного оборудования г. Москва

Привязан:

Инв. №

Инв. № подл. | Подпись и дата | Взам. инв. №

19247-06

Корректор: Алешиков

Формат: 12

Типовой проект 901-... Альбом VI

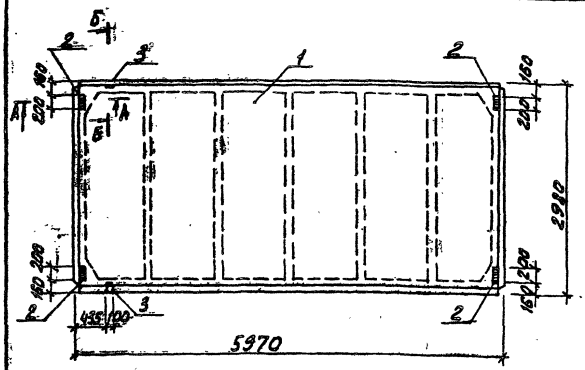

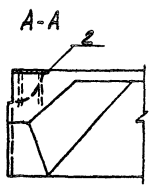

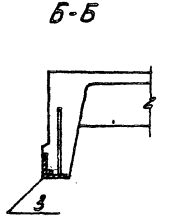

Обозначение	Марка	Наличие закл. изд. по поз. 2	3
тп 901-3 КЖИ.П2	П2	–	+
-01	П3	+	–
-02	П4	+	+

Ведомость расхода стали на дополнительные закладные изделия плиты, кг

Марка элемента	Изделия закладные								Всего
	Арматура класса A-III				Прокат марки Вст3 кп2				
	ГОСТ 5781-82				ГОСТ 8509-72		ГОСТ 103-76		
	ф10	ф14		Итого	L 70/7 0×8	Итого	б=8	Итого	
П2	0,6	0,2		0,8	1,7	1,7			2,5
П3	1,6			1,6			5,2	5,2	6,8
П4	2,2	0,2		2,4	1,7	1,7	5,2	5,2	9,3

Формат	Зона	Поз.	Обозначение	Наименование	Кол.	Примечание
				Документация		
			ГОСТ 22701.0-77	Плиты железобетонные ребристые предварительно напряженные размерами 6×3м для покрытий производственных зданий технические условия		
				Сборочные единицы		
		1	ГОСТ 22701.1-77	Плита ПГ-2АIVт	1	
				Переменные данные для исполнений		
				тп 901- КЖИ.П2		
				Сборочные единицы		
		3	ГОСТ 22701.5-77	изделие закладное М9	2	
				тп 901- КЖИ.П2-01		
				Сборочные единицы		
		2	ГОСТ 22701.5-77	Изделие закладное М8	4	
				тп 901- КЖИ.П2-02		
				Сборочные единицы		
		2	ГОСТ 22701.5-77	изделие закладное М8	4	
		3	ГОСТ 22701.5-77	То же М9	2	

Привязан

Инв.№

Н. контр.	Кузнецов	
Провер.	Антонова	
Ст. инж.	Брайнина	
Рук. гр.	Антонова	
ГИП	Кузнецов	
Гл. конс.	Шапиро	
Нач. отд.	Красавин	

тп 901-3-190.83 КЖИ.П2

Плита покрытия (П2 ... П4)

Стадия	Масса	Масштаб
РП	2650	1:50
Лист	Листов 1	

ЦНИИЭП Инженерного Оборудования г. Москва

Инв.№ подл. | Подпись и дата | Взам.инв.№

19247-06

Копировал: Алёшикова Формат: 12

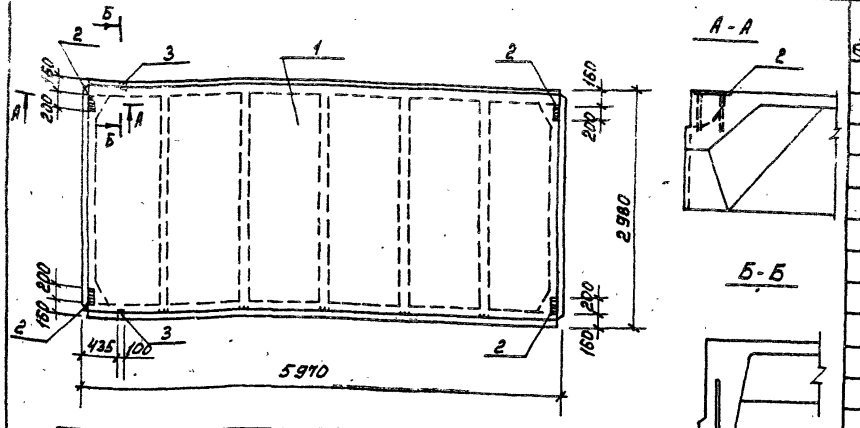

Обозначение	Марка	Наличие закл. изд. поз.	
		2	3
ТП 901 КЖИ.П2-1	П2-1	—	+
-01	П3-1	+	—
-02	П4-1	+	+

Ведомость расхода стали на дополнительные закладные изделия плиты, кг.

Марка элемента	Изделия закладные								Всего
	Арматура класса А-III				Прокат марки ВСт3кп2				
	ГОСТ 5781-82				ГОСТ 8509-72		ГОСТ 103-76		
	ф10	ф14		Итого	L7,0,h,0,x8	Итого	δ=8	Итого	
П2-1	0,6	0,2		0,8	1,7	1,7			2,5
П3-1	1,6			1,6			5,2	5,2	6,8
П4-1	2,2	0,2		2,4	1,7	1,7	5,2	5,2	9,3

Формат	Зона	Поз.	Обозначение	Наименование	Кол.	Примеч.
				Документация		
			ГОСТ 22701.0-77	Плиты железобетонные ребристые предварительно напряженные размерами 6х3 м. для покрытий производственных зданий. Технические условия.		
				Сборочные единицы.		
		1	ГОСТ 22701.1-77	Плита ПГ-3АIIIт	1	
				Переменные данные для исполнений		
				ТП 901- КЖИ.П2-1		
				Сборочные единицы		
		3	ГОСТ 22701.5-77	Изделие закладное М9	2	
				ТП 901- КЖИ.П2-1-01		
				Сборочные единицы		
		2	ГОСТ 22701.5-77	Изделие закладное М8	4	
				ТП 901- КЖИ.П2-1-02		
				Сборочные единицы		
		2	ГОСТ 22701.5-77	Изделие закладное М8	4	
		3	ГОСТ 22701.5-77	То же М9	2	

Привязан

Инв. №

Н.контр.	Кузнецов	
Провер.	Антонова	
Ст.инж.	Брайнина	
Рук.гр.	Антонова	
ГИП	Кузнецов	
Гл.конст.	Шапиро	
Нач.отд.	Красавин	

ТП 901-3-190.83 КЖИ. П2-1

Плита покрытия (П2-1... П4-1)

Стадия	Масса	Масштаб
РП	2650	1:50

Лист Листов 1

ЦНИИЭП инженерного оборудования г. Москва.

Инв. № подл. | Подпись и дата | Взам. инв. №

Копировал

Формат А3 19247-06

Типовой проект 901- Альбом VII

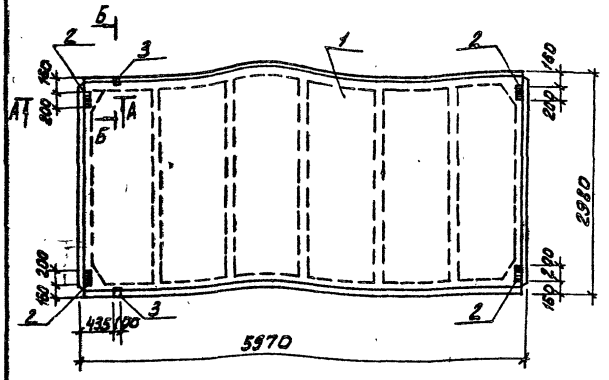

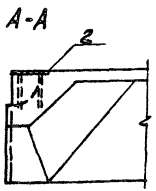

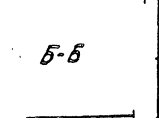

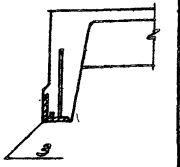

Обозначение	Марка	Наличие закл. изд. по поз. 2	Наличие закл. изд. по поз. 3
тп 901-3 КЖИ.П7	П7	—	+
П7-01	П8	+	—
П7-02	П9	+	+

Ведомость расхода стали на дополнительные закладные изделия плиты, кг

Марка элемента	Изделия закладные								Всего
	Арматура класса А-III ГОСТ 5781-82				Прокат марки Вст3 кп2 ГОСТ 8509-72		ГОСТ 103-76		
	ф10	ф14		Итого	L70/7.018	Итого	δ=8	Итого	
П7	0,6	0,2		0,8	1,7	1,7			2,5
П8	1,6			1,6			5,2	5,2	6,8
П9	2,2	0,2		2,4	1,7	1,7	5,2	5,2	9,3

Формат	Зона	Поз.	Обозначение	Наименование	Кол.	Примечание
				Документация		
			ГОСТ 22701.0-77	Плиты железобетонные ребристые предварительно напряженные размерами 6×3 м для покрытий производственных зданий Технические условия		
				Сборочные единицы		
		1	ГОСТ 22701.1-77	Плита ПГ-4АIIIт	1	
				Переменные данные для исполнений		
				тп 901- КЖИ.П7.		
				Сборочные единицы		
		3	ГОСТ 22701.5-77	изделие закладное М9	2	
				тп 901- КЖИ.П7-01		
				Сборочные единицы		
		4	ГОСТ 22701.5-77	изделие закладное М8	4	
				тп 901- КЖИ.П7-02		
				Сборочные единицы		
		2	ГОСТ 22701.5-77	изделие закладное М8	4	
		3	ГОСТ 22701.5-77	То же М9	2	

Привязан

Инв. №

Инв. № подл. | Подпись и дата | Взам. инв. №

Н.контр	Кузнецов	
Провер	Антонова	
Ст.инж.	Брайнина	
Рук.гр.	Антонова	
ГИП.	Кузнецов	
Гл.конс	Шапиро	
Нач.отд	Красавин	

тп 901-3-190.83 КЖИ.П7

Плита покрытия (П7...П9)

Стадия	Масса	Масштаб
РП	2650	1:50
Лист	Листов 1	

ЦНИИЭП инженерного оборудования г. Москва

19247-06

Копировал: А...шникова Формат: А...

Типовой проект 901-3 Альбом VII

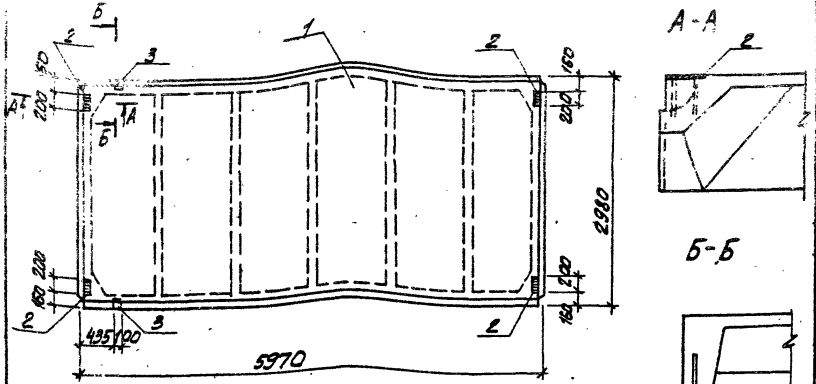

Обозначение	Марка	Наличие закл. изд. поз. 2	поз. 3
ТП 901-3 КЖИ.П7-1	П7-1	–	+
"01	П8-1	+	–
-02	П9-1	+	+

Ведомость расхода стали на дополнительные закладные изделия плиты, кг

Марка элемента	Изделия закладные: Арматура класса А-III ГОСТ 5781-82 Ф10	Ф14	Итого	Прокат марки Вст3кп2 ГОСТ 8509-72 ∠70/70х8	Итого	ГОСТ 103-76 δ=8	Итого	Всего
П7-1	0,6	0,2	0,8	1,7	1,7			2,5
П8-1	1,6		1,6			5,2	5,2	6,8
П9-1	2,2	0,2	2,4	1,7	1,7	5,2	5,2	9,3

Формат	Зона	Поз.	Обозначение	Наименование	Кол.	Примечание
				Документация		
			ГОСТ 22701.0-77	Плиты железобетонные ребристые предварительно напряженные размерами 6×3м для покрытий производственных зданий технические условия		
				Сборочные единицы		
		1	ГОСТ 22701.1-77	Плита ПГ-5АIVт	1	
			Переменные данные	для исполнений		
				ТП 901- КЖИ.П7-1		
				Сборочные единицы		
		3	ГОСТ 22701.5-77	изделие закладное М9	2	
				ТП 901- КЖИ.П7-1-01		
				Сборочные единицы		
		2	ГОСТ 22701.5-77	изделие закладное М8	4	
				ТП 901- КЖИ.П7-1-02		
				Сборочные единицы		
		2	ГОСТ 22701.5-77	изделие закладное М8	4	
		3	ГОСТ 22701.5-77	То же М9	2	

ТП 901-3-190.83 КЖИ. П7-1

Н.контр.	Кузнецов	
Провер.	Антонова	
Ст.инж.	Брайнина	
Рук.гр.	Антонова	
ГИП	Кузнецов	
Гл.конс.	Шапиро	
Нач.отд.	Красавин	

Плита покрытия (П7-1.. П9-1)

Стадия	Масса	Масштаб
РП	2650	1:50
Лист	Листов 1	

ЦНИИЭП Инженерного оборудования г. Москва

Привязан

Инв.№

Инв.№подл. | Подпись и дата | Взам. инв.№

Копировал: Алешикова

19297-06

Формат А2

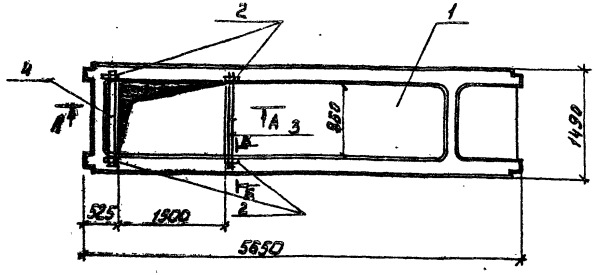

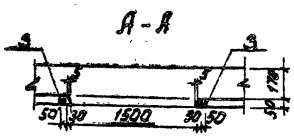

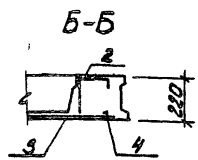

Ведомость расхода стали на дополнительные изделия плиты. кг

Марка элемента	Арматурные изделия				Изделия закладные.						Итого	Всего
	Арматура класса				Арматура класса			Прокат марки				
	AI ГОСТ 5781-82		AIII ГОСТ 5781-82		AIII ГОСТ 5781-82			Вст3кп2 ГОСТ 8240-72				
	Ф6	Итого	Ф10	Итого	Ф10		Итого	Уголок		Итого		
П16	0,12	0,12	3,5	3,5	2,28		2,28	6,56		6,56	8,84	12,46

Формат	Зона	Поз.	Обозначение	Наименование	Кол.	Примечание
				Документация		
			1.041-1 вып.4	Сборные железобетонные многопустотные панели перекрытий многоэтажных общественных и производственных зданий. Ребристые связевые плиты длиной 5650мм, шириной 1490мм с предварительно напрягаемой арматурой из стали классов A-IV; A-V; из тяжелого и легкого бетонов		
				Сборочные единицы		
		1	1.041-1 вып.4	Плита ПРС 5615-6AIVт	1	
				Изделие закладное		
		2	1.041-1 4.1070	МН4	4	
				Детали		
		3		Ф10AIII ГОСТ 5781-82 ℓ=1400	4	0,87 кг
		4		Ф6AI ГОСТ 5781-82 ℓ=100	6	0,02 кг

ТП 901-3-190.83 КЖИ. П16

ПЛИТА П16

			СТАДИЯ	МАССА	МАСШТАБ
Н.КОНТР	КУЗНЕЦОВ		РП	2500кг	1:50
ПРОВЕР	ПЕТРОВНИНА		ЛИСТ	ЛИСТОВ 1	
СТ.ИНЖ	БАЙНИНА				
РУК.ГР.	АНТОНОВА		ЦНИИЭП инженерного оборудования г. Москва		
ГИП	КУЗНЕЦОВ				
ГЛ.КОНС	ШАПИРО				
НАЧ.ОТД	КРАСАВИН				

ПРИВЯЗАН

ИНВ.№

Инв.№подл. | Подпись и дата | Взам.инв.№

Копировал: Алешикова

Формат: 12

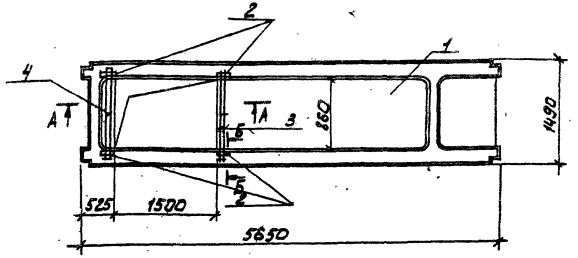

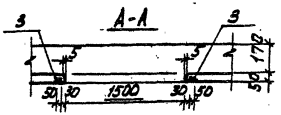

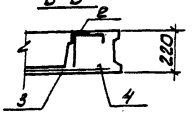

Ведомость расхода стали на дополнительные закладные изделия на элемент, кг

Марка элемента	Арматурные изделия				Изделия закладные				Итого	Всего
	Арматура класса				Арматура класса		Прокат марки			
	A-I		A-III		A-III		Вст3кп2			
	ГОСТ 5781-82		ГОСТ 5781-82		ГОСТ 5781-82		ГОСТ 8510-72			
	Ф6	Итого	Ф10	Итого	Ф10	Итого	Ф18	Итого		
П16-1	0,12	0,12	3,5	3,5	2,28	2,28	6,56	6,56	8,84	12,46

Формат	Зона	Поз.	Обозначение	Наименование	Кол.	Прим. чани
				Документация		
			1.041-1 Вып.4	Сборные железобетонные многопустотные панели перекрытий многоэтажных общественных и производственных зданий. Ребристые сбявевые плиты длиной 5650мм, шириной 1490мм с предварительно напряженной арматурой из стали классов А-IV; А-V; из тяжелого и легкого бетонов.		
				Сборочные единицы		
		1	1.041-1 Вып.4	Плита ПРС 5615-10 АIVт	1	
				Изделие закладное		
•		2	1.041-1 4.1070	МН4	4	
				Детали		
		3		ф10 AIII ГОСТ 5781-82 ℓ=1400	4	0,87кг
		4		ф6 AI ГОСТ 5781-82 ℓ=100	6	0,02кг

ТП 901-3-190.83 КЖИ. П16-1

Плита П16-1

Стадия	Масса	Масштаб
РП	2500кг	1:50

Лист Листов 1

ЦНИИЭП инженерного оборудования г. Москва

Н. контр.	Кузнецов	
Провер.	Антонова	
Ст. инж.	Брайнина	
Рук. гр.	Антонова	
ГИП	Кузнецов	
Гл. конст.	Шапиро	
Нач. отд.	Красавин	

Привязан

Инв. № подл. | Подпись и дата | Взам. инв. №

Инв. №

19247-06

Копировал: Алешкова Формат: 12

Альбом V

Типовой проект

Формат	Зона	Поз.	Обозначение	Наименование	Кол.	Примеч.
				Документация		
			1.041-1 вып. 4	Сборные железобетонные многопустотные панели пер. крытий многоэтажных общественных и производственных зданий. Ребристые связевые плиты длиной 5650 мм, шириной 1490 мм. с предварительно напряженной арматурой из стали классов А-IV, Ат-V из тяжелого и легкого бетонов.		
			ТП 901- -кжи. п28.св	Сборочный чертеж		
				Сборочные единицы		
		1	1.041-1 вып. 4	Прс 56.15-6 АIV т	1	
				Переменные данные для исполнения		
				ТП 901- -кжи. п28		
				ТП 901- -кжи. п28-01		
				Сборочные единицы		
		2	ТП 901- кжи. Сп1	Сетка арматурная Сп1	1	

Привязан

Инв. №

Взам. инв. № | Подпись и дата | Инв. № подл.

Н. контр.	Кузнецов		
Провер.	Антонова		
Ст. инж.	Брайнина		
Рук. гр.	Антонова		
Г И П	Кузнецов		
Гл. конст.	Шапиро		
Нач. отд.	Красавин		

ТП 901-3-190.83 КЖИ. П 28

Плита (П 28, П 19, П 20)

Стадия	Лист	Листов
Р П	1	2

ЦНИИЭП инженерного оборудования г. Москва

Альбом V

Типовой проект

Формат	Зона	Поз.	Обозначение	Наименование	Кол.	Примеч.
				ТП 901- -кжи. п28-02		
				Сборочные единицы		
		2	ТП 901- -кжи. Сп1-01	Сетка арматурная Сп2	1	
		3	ТП 901- -кжи. Сп1-02	Сп3	1	

Привязан

Инв. №

Взам. инв. № | Подпись и дата | Инв. № подл.

ТП 901-3-190.83 КЖИ. П 28

Лист 2

Копировал :

Формат А4 19247-06

Типовой проект 901- Альбом VI

Рис. 1

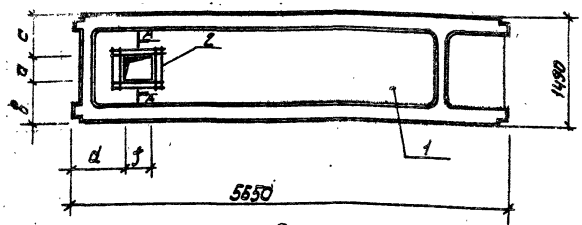

Рис. 2.
(остальное см. рис. 1)

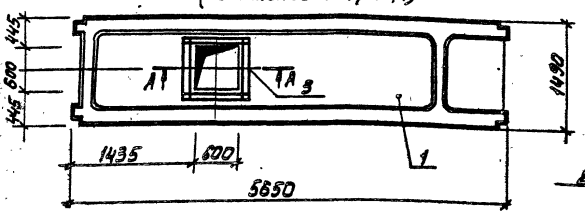

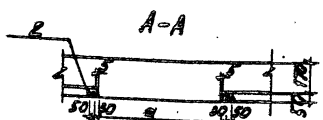

Ведомость расхода стали на закладные изделия на элемент, кг.

Марка элемента	Арматурные изделия: Арматура класса А-III ГОСТ 5781-82 Ø6				Итого	Всего
П28	1,12				1,12	1,12
П20	1,12				1,12	1,12
П19	2,88				2,88	2,88

Обозначение	Марка	Размеры мм a	в	c	d	f		Рис.
тп 901- КЖИ.П28	П28	350	729	415	435	350		1
-01	П20	350	640	500	435	350		1
-02	П19	500	495	495	435	500		2

Инв. № подл. | Подпись и дата | Взам. инв. №

Привязан

Инв. №

Н. контр.	Кузнецов	
Провер.	Антонова	
Ст. инж.	Брайнина	
Рук. гр.	Антонова	
ГИП	Кузнецов	
Гл. конс.	Шапиро	
Нач. отд.	Красавин	

тп 901-3-190.83 КЖИ.П 28.Сб

Сборочный чертеж

Стадия	Масса	Масштаб
РП		1:50
Лист	Листов 1	

ЦНИИЭП инженерного оборудования г. Москва

19247-06

Копировал: Алешикова

Формат: 12

Альбом V

Типовой проект 901-

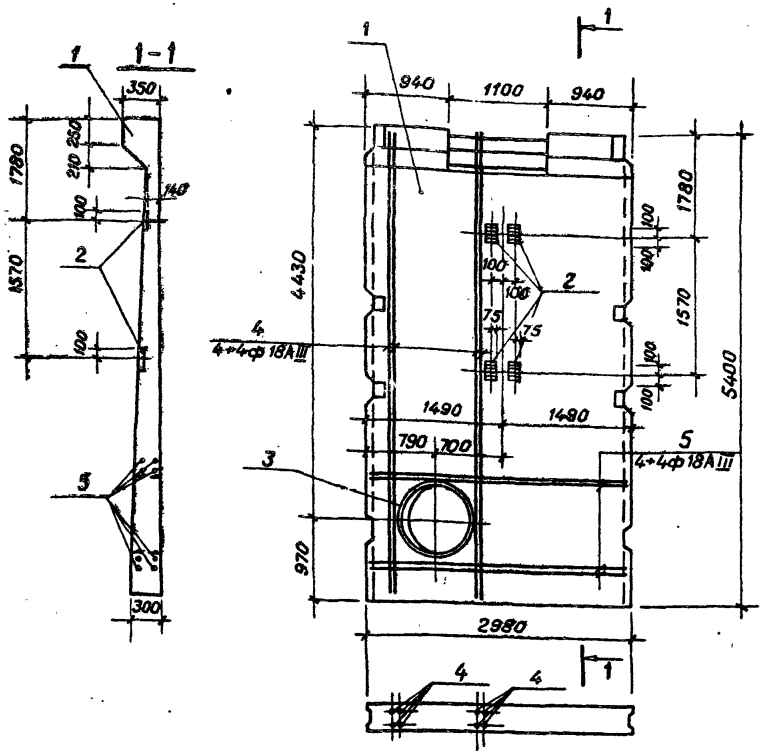

Формат	Зона	Поз.	Обозначение	Наименование	Кол.	Примечание
				Документация		(масса 1 эл. п.)
			3.900-3, Вып. 4	Сборные ж.-бет. конструкции емкостных сооружений для водоснабжения и канализации		
				Сборочные единицы		
		1	3.900-3, вып. 4	Панель стеновая ПС1-54-62	1	
		2	3.400-6/76	Изделие закладное МИ1-20	4	
		3	3.901-5	Сальник Ду=800; ℓ=300	1	
				Детали		
		4		ф18 AIII ГОСТ 5781-82; ℓ=5380	8	10,76кг
		5		ф18 AIII ℓ=2950	8	5,90кг

1. Бетон М 200, МРз 50.
2. Арматуру панели, перерезаемую сальниками, отогнуть и приварить к корпусу сальника.
3. Вырез в головной части панели выполняется путем установки вкладышей без нарушения армирования.
4. Закладные изделия должны быть оцинкованы слоем 150 мкм способом металлизации.

Ведомость расхода стали на дополнительные закладные изделия и арматуру на элемент, кг

Марка элемента	Изделия закладные									Общий расход
	Арматура класса А-III ГОСТ 5781-82				Прокат марки ВСт3 кп2 ГОСТ 103-76					
	ф10	ф18		Итого	-8×150×200				Итого	
ПСф1	3,2	133,3		136,5	7,6				7,6	144,1

Привязан

Инв.№

Н.контр.	Кузнецов		
Проверил	Брайнина		
Ст. инж.	Петровнина		
ГИП	Кузнецов		
Гл.констр	Шапиро		
Нач.отд.	Красавин		

ТП 901-3-190.83 -КЖИ. ПСф1

Панель стеновая (ПСф1)

Стадия	Масса	Масштаб
РП	9350	1:50
Лист	Листов 1	

ЦНИИЭП инженерного оборудования г. Москва

19247-06

Инв.№подл. | Подпись и дата | Взам.инв.№

Копировал М... афарова

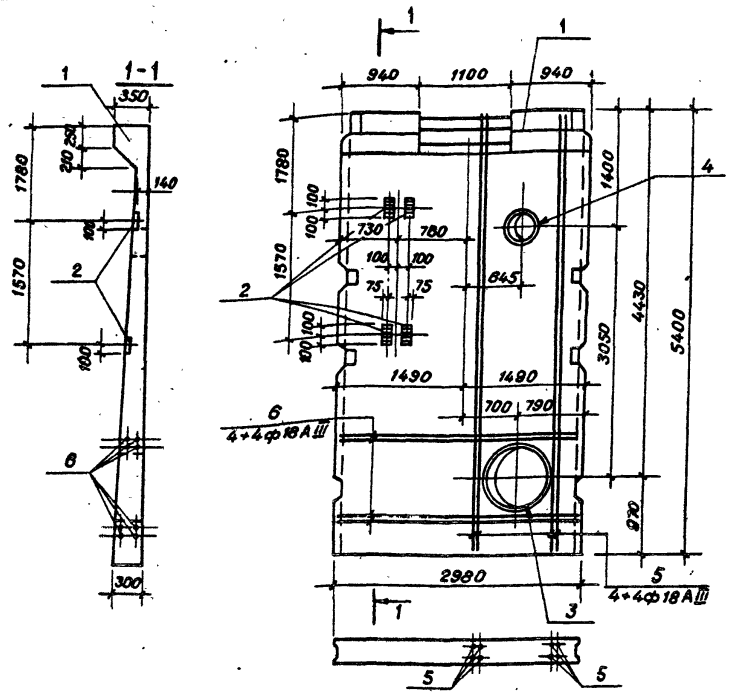

Формат	Зона	Поз.	Обозначение	Наименование	Кол.	Примечание
				Документация		(масса издел.)
			3.900-3, Вып. 4	Сборные ж.-бет. конструкции емкостных сооружений для водоснабжения и канализации		
				Сборочные единицы		
		1	3.900-3, вып. 4	Панель стеновая ПС1-54-52	1	
		2	3.400-6/76	Изделие закладное МИ1-20	4	
		3	3.901-5	Сальник Ду=800; ℓ=300	1	
		4	3.901-5	Сальник Ду=300; ℓ=200	1	
				Детали		
		5		ф18 AIII ГОСТ 5781-82; ℓ=5380	8	10,76кг
		6		ф18 AIII ℓ=2950	8	5,90кг

1. Бетон М200; МРз50; В-4.
2. Арматуру панели, перерезаемую сальниками, отогнуть и приварить к корпусу сальника.
3. Вырез в головной части панели выполняется путем установки вкладышей без нарушения армирования.
4. Закладные изделия должны быть оцинкованы слоем 150 мкм способом металлизации.

Ведомость расхода стали на дополнительные закладные изделия и арматуру на элемент, кг

Марка элемента	Изделия закладные									Общий расход
	Арматура класса				Прокат марки					
	A-III				ВСт3 кп 2					
	ГОСТ 5781-82				ГОСТ 103-76					
	ф10	ф18		Итого	48×150 ×200				Итого	
ПСф 2	3,2	133,3		136,5	7,6				7,6	144,1

Привязан

Инв. №

Н контр.	Кузнецов	
Проверил	Брайнина	
Ст инж.	Петровнина	
ГИП	Кузнецов	
Гл констр	Шапиро	
Нач. отд	Красавин	

ТП 901-3-190.83 - КЖИ, ПСф 2

Панель стеновая (ПСф 2)

Стадия	Масса	Масштаб
РП	9350	1:50

Лист | Листов 1

ЦНИИЭП инженерного оборудования г. Москва

19247-06

Копировал Музафарова

Инв. № подл. | Подпись и дата | Взам. инв. №

Альбом VI

Типовой проект 901-

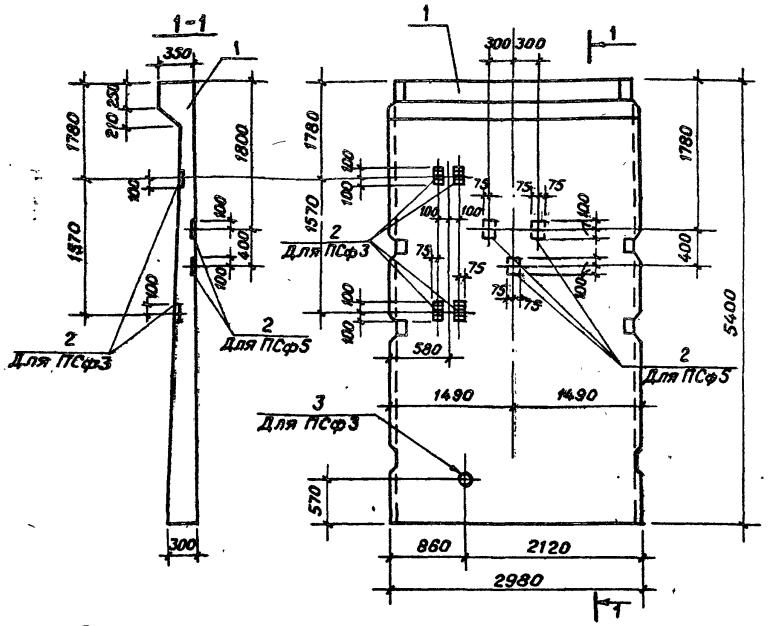

Формат	Зона	Поз.	Обозначение	Наименование	Кол.	Прим. (Масса ед.)
				Документация		
			3.900-3, вып. 4	Сборные ж.-бет. конструкции емкостных сооружений для водоснабжения и канализации		
				Сборочные единицы		
		1	3.900-3, вып. 4	Панель стеновая ПС1-54-52		
			Переменные данные для исполнений			
				ТП 901- -кжи ПСф3		
				Сборочные единицы		
		2	3.400-6/76	Изделие закладное МИ 1-20	4	
		3	3.901-5	Сальник Ду=100; ℓ=300	1	
				ТП 901- -кжи. ПСф3-01		
				Сборочные единицы		
		2	3.400-6/76	Изделие закладное МИ 1-20	3	

1. Бетон М200; МРз 50; В-4.
2. Закладные изделия должны быть оцинкованы слоем 158мкм в процессе изготовления.

Ведомость расхода стали на дополнительные закладные изделия на элемент, кг

Марка элемента	Изделия закладные								Общий расход
	Арматура класса А-III ГОСТ 5781-82				Прокат марки ВСт3кп2 ГОСТ 103-76				
	ф10			Итого	-8×150×200			Итого	
ПСф3	3,2			3,2	7,6			7,6	10,8
ПСф5	2,4			2,4	5,7			5,7	8,1

Обозначение	Марка
ТП -кжи, ПСф3	ПСф3
-01	ПСф5

Привязан

Инв.№

Н.контр.	Кузнецов	
Проверил	Брайнина	
Ст. инж.	Петровнина	
ГИП	Кузнецов	
Гл.констр	Шапиро	
Нач.отд.	Красавин	

ТП 901-3-190.83 КЖИ. ПСф3

Панель стеновая (ПСф3; ПСф5)

Стадия	Масса	Масшт
РП	9350	1:5
Лист	Листов 1	

ЦНИИЭП инженерного оборудования г. Москва

13247-0

Копировал Музафарова

Инв.№ подл. | Подпись и дата | Взам.инв.№

Типовой проект 901- Альбом V

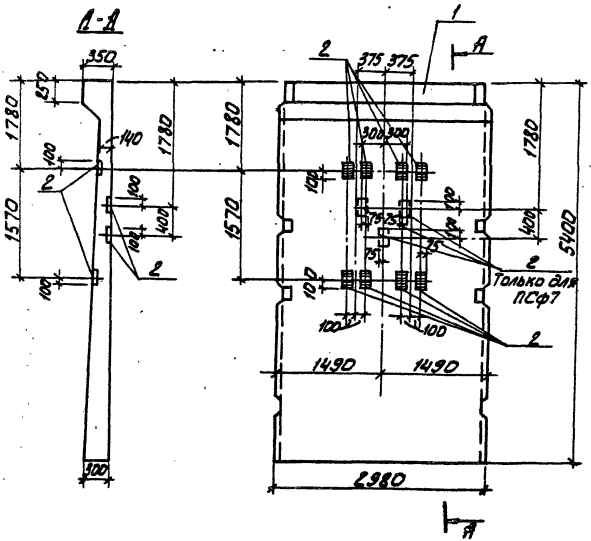

Формат	Зона	Поз.	Обозначение	Наименование	Кол.	Примечание
				Документация		
			3.900-3. Вып.4	Сборные ж.-бет. конструкции емкостных сооружений для водоснабжения и канализации		
				Сборочные единицы		
		1	3.900-3, Вып.4	Панель стеновая ПС1-54-Б2		
			Переменные	данные для исполнений		
				тп 901- -КЖИ, ПСф6		
				Сборочные единицы		
		2	3.400-6/76	Изделие закладное МИ1-20	8	
				тп 901- -КЖИ, ПСф6-01		
				Сборочные единицы		
		2	3.400-6/76	Изделие закладное МИ1-20	11	

Ведомость расхода стали на дополнительные закладные изделия на элемент, кг.

Марка элемента	Изделия закладные								Общий расход
	Арматура класса А-III ГОСТ 5781-82				Прокат марки ВСт3 кп2 ГОСТ 103-76				
	Ф10			Итого	Δ=150			Итого	
ПСф6	6,4			6,4	15,2			15,2	21,6
ПСф7	8,8			8,8	20,9			20,9	29,7

1. Бетон М200, МРз 50; В4.
2. Закладные изделия должны быть оцинкованы слоем 150 МКМ в процессе изготовления.

Обозначение	Марка
901- -КЖИ. ПСф6	ПСф6
-01	ПСф7

Привязан

Инв. №

Н. контр.	Кузнецов	
Провер.	Брайнина	
Ст. инж.	Петровнина	
Гип.	Кузнецов	
Гл. конс.	Шапиро	
Нач. отд.	Красавин	

ТП 901-3-190.83 КЖИ. ПСф6

Панель стеновая (ПСф6 ; ПСф7)

Стадия	Масса	Масштаб
РП		

Лист | Листов 1

ЦНИИЭП инженерного оборудования г. Москва

Инв. № подл. | Подпись и дата | Взам. инв. №

19247-06

Копировал: Алешикова

Формат: 12

Альбом V

Типовой проект 901-

901- -КЖИ. ПСф8

901- КЖИ. ПСф8-01 (зеркальное отражение)

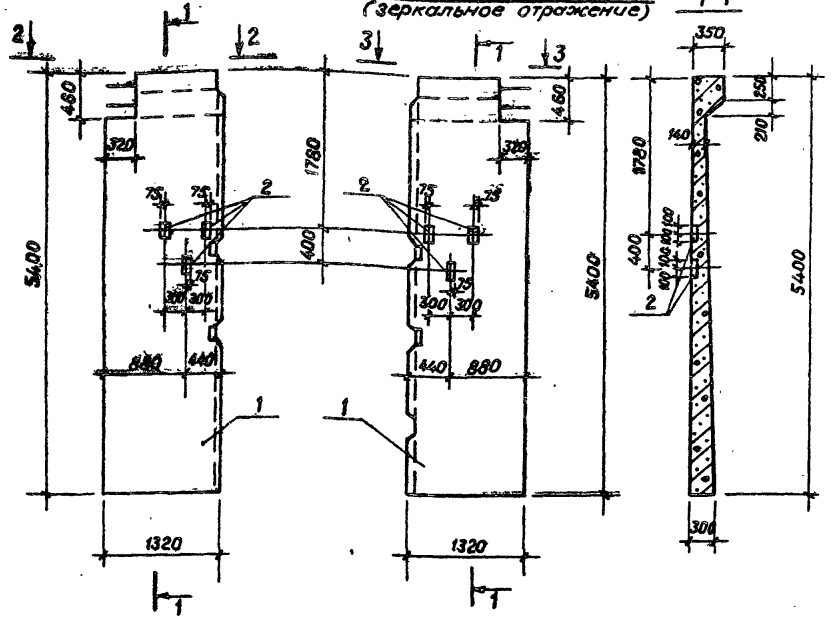

1. Панели выполняются попарно в опалубочной форме стеновой панели ПС1-54-62 с сохранением армирования применительно к габаритным размерам, указанным на данном чертеже.
2. Бетон М200; МРз 50; В4.
3. Закладные изделия должны быть оцинкованы слоем 150мкм способом металлизации в процессе изготовления.

Формат	Зона	Поз.	Обозначение	Наименование	Кол.	Примечание
				Документация		
			3.900-3. Вып. 4	Сборные ж.-бет. конструкции емкостных сооружений для водоснабжения и канализации		
				Сборочные единицы		
		1	3.900-3 Вып. 4	Панель стеновая ПС1-54-62	1	
		2	3 400 - 6/76	Деталь закладная МК1-20	3	

Ведомость расхода стали на дополнительные закладные изделия, кг

Марка элемента	Изделия закладные									Общий расход
	Арматура класса А-III				Прокат марки ВСт3кп2					
	ГОСТ 5781-82				ГОСТ 103-76					
	ф10			Итого	78×150×200				Итого	
ПСф8; ПСф9	2,4			2,4	5,7				5,7	8,1

ПРИВЯЗАН

Инв. №

ТП 901-3-190.83 -КЖИ, ПСф8			
Панель стеновая (ПСф8; ПСф9)	Стадия	Масса	Масштаб
	РП	4670	1:50
	Лист	Листов 1	
	ЦНИИЭП инженерного оборудования г. Москва		

Н.контр	Кузнецов	
Проверил	Брайнина	
Ст.инж.	Петровнина	
ГИП	Кузнецов	
Гл.констр	Шапиро	
Нач.отд.	Красавин	

Инв.№подл. | Подпись и дата | Взам.инв.№

19247-06

Копировал Музафарова

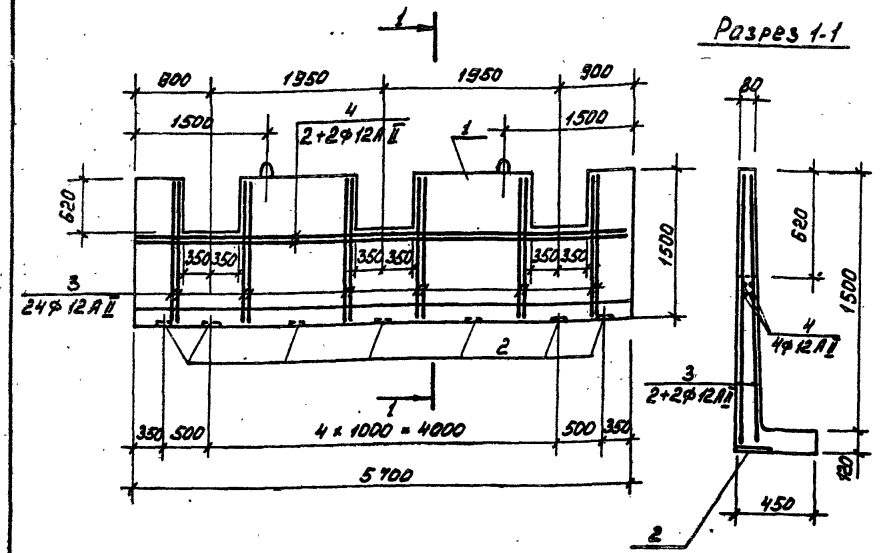

Формат	Зона	Поз.	Обозначение	Наименование	Кол.	Примеч.
				Документация		
			3.900-3, вып. 8 часть 1	Сборные железобетонные конструкции емкостных сооружений для водоснабжения и канализации. Изделия для лотков.		
				Сборочные единицы		
		1		Элемент лотковый ЛТ2-15	1	
		2	3.400-6/76	Изделие закладное МН1-20	7	
				Детали		
		3		Ф12АII ГОСТ 5781-82 ℓ = 1600	24	1,7 кг
		4		ℓ = 5870	4	5,1 кг

Ведомость расхода стали на дополнительные закладные изделия и арматуру на элемент, кг.

Марка элемента	Изделия арматурные					Изделия закладные						Общий расход
	Арматура класса					Арматура класса			Прокат марки		Всего	
	А-II					А-III			ВСт3кп2			
	ГОСТ 5781-82					ГОСТ 5781-82			ГОСТ 103-76			
	Ф12				Итого	Ф10		Итого	-150х8 L=200	Итого		
ЛТФ1	61,2				61,2	5,2		5,2	13,3	13,3	18,5	74,5

1. Лоток ЛТФ1 изготавливается в опалубочной форме лоткового элемента ЛТ2-15 с частичными изменениями:
   а) длина элемента заменена на 5700 путем установки вкладышей с обоих концов.
   б) привязка петель заменена на 1500 мм.
   в) сетки С-44, С-45, С-46 сделать короче на 280 мм.

Привязан			
Инв. №			
Н. контр.	Кузнецов		
Провер.	Брайнина		
Ст. инж.	Петровнина		
ГИП	Кузнецов		
Гл. конст.	Шапиро		
Нач. отд.	Красавин		

ТП 901-3-190.83 КЖИ. ЛТФ1

Лоток (ЛТФ1)

Стадия	Масса	Масштаб
РП		
Лист	Листов 1	

ЦНИИЭП инженерного оборудования г. Москва

Копировал:

Формат А3 19247-06

Инв. № подл. | Подпись и дата | Взам. инв. №

Типовой проект 901- Альбом V

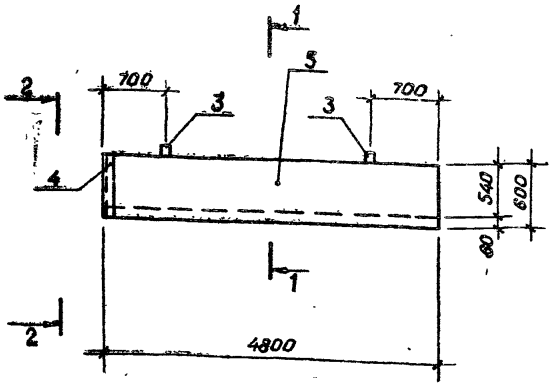

Вид по 2-2

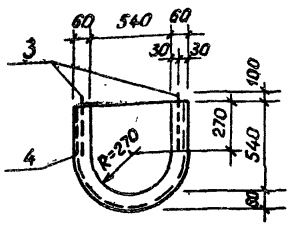

Поз. 3

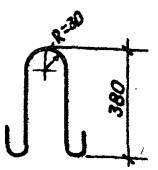

Разрез 1-1

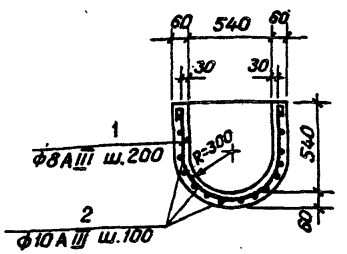

Формат	Зона	Поз.	Обозначение	Наименование	Кол.	Примечание
				Сборочные единицы		
				Детали		
		1		Ф8AI ГОСТ5781-82; ℓ=1560	25	0,62кг
		2		Ф10AIII ℓ=4760	15	2,95кг
		3		Ф10AI ℓ=950	4	0,60кг
		4		L63×6 ГОСТ8509-12, ℓ=1670	1	9,55кг
				Материал		
				Бетон М200	0,43	м³

1. В спецификации в графе «Примечание» указана масса одной детали.

Ведомость расхода стали на один элемент, кг

Марка элемента	Арматурные изделия. Закладные изделия											Общий расход
	Арматурная сталь ГОСТ 5781-82							Профильная сталь Вст3кп2				
	класс AI			класс AIII			Итого	L63×6				
	ф мм		Итого	ф мм		Итого					Итого	
	8	10		10								
ЛТм 1	15,5	44,3	59,8	2,4		2,4	62,2	9,6		9,6		71,8

Привязан

Инв.№

Н.контр.	Кузнецов	
Проверил	Брайнина	
Ст.инж.	Петровнина	
ГИП	Кузнецов	
Гл.конст.	Шапиро	
Нач.отд.	Красавин	

ТП 901-3-190.83 КЖИ. ЛТм 1

Лоток монолитный (ЛТм 1)

Стадия	Масса	Масштаб
РП		
Лист	Листов	

ЦНИИЭП инженерного оборудования г. Москва

13247-06

Копировал Музафарова

Взам.инв.№ | Подпись и дата | Инв.№ подл.

Альбом VI

Типовой проект 901-

Рис. 1

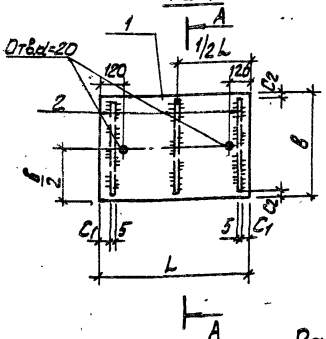

Рис. 2

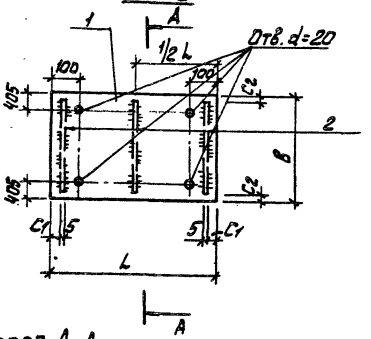

Разрез А-А

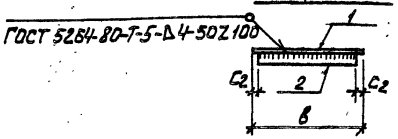

Обозначение	Марка	Рис.	Размеры, мм					Масса кг
			L	в	C1	C2		
тп 901 -КЖИ. Щ1	Щ1	1	1300	1000	80	5		50,2
-01	Щ2	1	1100	1100	80	60		47,1
-02	Щ3	2	750	1810	66	5		57,0

Формат	Зона	Поз.	Обозначение	Наименование	Кол.	Примечание
			Переменные данные для исполнений			
				тп 901- -КЖИ. Щ1		
				Детали		
54		1.		Листромб. К-5,0×1800×1000 ВСт3кп2 ГОСТ 8568-77*	1	44,2 кг
54		2		Полоса Б2 4×50 ГОСТ 103-76 ВСт3кп2-1 ГОСТ 535-79 Р=990	3	2,0 кг
				тп 901- -КЖИ. Щ1-01		
				Детали		
54		1		Листромб. К-5,0×1100×1000 ВСт3кп2 ГОСТ 8568-77*	1	41,1 кг
54		2		Полоса Б2 4×50 ГОСТ 103-76 ВСт3кп2-1 ГОСТ 535-79 Р=980	3	2,0 кг
				тп 901- -КЖИ. Щ1-02		
				Детали		
54		1		Листромб. К-5,0×750×1800 ВСт3кп2 ГОСТ 8568-77*	1	46,2 кг
54		2		Полоса Б2 4×50 ГОСТ 103-76 ВСт3кп2-1 ГОСТ 535-79 Р=1800	3	3,6 кг

Н.КОНТ.	КУЗНЕЦОВ		
ПРОВЕР	БРАЙНИНА		
СТ. ИНЖ.	ПЕТРОВНИНА		
РУК.ГР.	АНТОНОВА		
ГИП	КУЗНЕЦОВ		
ГЛ.КОНС.	ШАПИРО		
НАЧ.ОТД	КРАСАВИН		

ПРИВЯЗАН

ИНВ №

ТП 901-3-190.83 КЖИ. Щ1

ЩИТ СТАЛЬНОЙ (Щ1... Щ3)

СТАДИЯ	МАССА	МАСШТАБ
РП	СМ ТАБЛ.	
ЛИСТ	ЛИСТОВ 1	

ЦНИИЭТТ Инженерного оборудования г. Москва

19247-06

ИНВ. N ПОДЛ | ПОДПИСЬ И ДАТА | ВЗАМ. ИНВ. N

Копировал: Алешкова

Формат: 1?

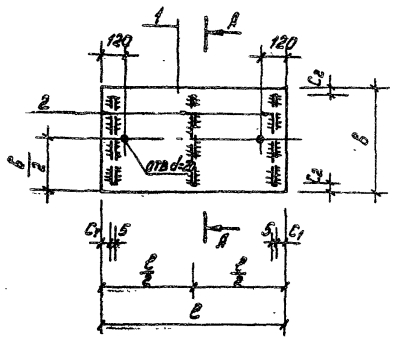

Разрез А-А

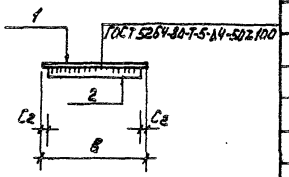

Обозначение	Марка	Размеры мм					Масса кг
		C_1	l	C_2	B		
ТП 901- КЖИ.ЩЧ	Щ4	25	1400	50	850		54.8
-01	Щ5	50	800	50	600		23.3
-02	Щ6	50	1100	50	1100		57.2
-03	Щ7	50	1100	50	700		36.17

Формат	Зона	Поз.	Обозначение	Наименование	Кол.	Примеч.
				Переменные данные для исполнения		
				ТП 901- КЖИ.ЩЧ		
				Детали		
		1		Лист ромб. К-5.0х400х850 ВСт3кп2 ГОСТ 8568-77*	1	50,3 кг
		2		Полоса Б2 4х50 ГОСТ 103-76 ВСт3кп2-1 ГОСТ 535-79 l=750	3	1,5 кг
				ТП 901- КЖИ.ЩЧ-01		
				Детали		
		1		Лист ромб. К-5.0х800х600 ВСт3кп2 ГОСТ 8568-77*	1	20,3 кг
		2		Полоса Б2 4х50 ГОСТ 103-76 ВСт3кп2-1 ГОСТ 535-79 l=500	3	1,0 кг
				ТП 901- КЖИ.ЩЧ-02		
				Детали		
		1		Лист ромб. К-5.0х1100х1100 ВСт3кп2 ГОСТ 8568-77*	1	51,2 кг
		2		Полоса Б2 4х50 ГОСТ 103-76 ВСт3кп2-1 ГОСТ 535-79 l=1000	3	2,0 кг
				ТП 901- КЖИ.ЩЧ-03		
				Детали		
		1		Лист ромб. К-5.0х1100х700 ВСт3кп2 ГОСТ 8568-77*	1	32,5 кг
		2		Полоса Б2 4х50 ГОСТ 103-76 ВСт3кп2-1 ГОСТ 535-79 l=600	3	1,19 кг

Инв. № подл. | Подпись и дата | Взам. инв. №

Привязан

Инв. №

Н. контр.	Кузнецов	
Провер.	Петровнина	
Ст. инж.	Брайнина	
Рук. гр.	Антонова	
ГИП	Кузнецов	
Гл. конст.	Шапиро	
Нач. отд.	Красавин	

ТП 901-3-190.83 КЖИ.ЩЧ

Щит стальной (ЩЧ... Щ7)

Стадия	Масса	Масштаб
РП	См. табл.	
Лист	Листов 1	

ЦНИИЭП инженерного оборудования г. Москва

Копировал

Формат А3 19247-06

Типовой проект 901- Альбом VI

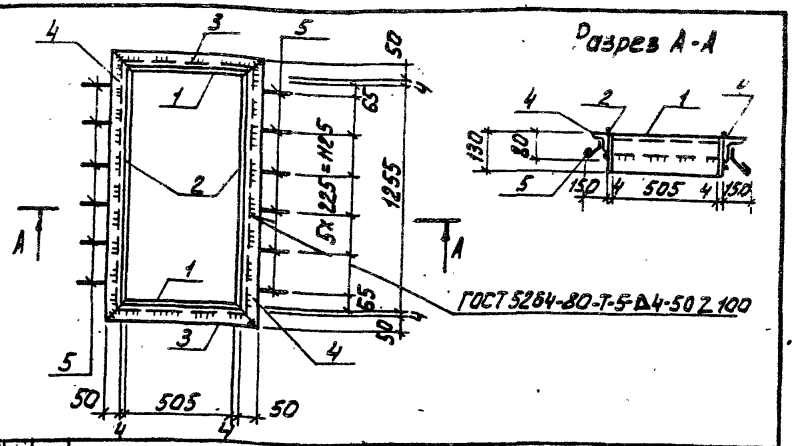

Формат	Зона	Поз.	Обозначение	Наименование	Кол.	Примечание
				Детали		
		1		Полоса $\frac{5-4\times130\ ГОСТ\ 103-76}{Ст3кп2-1\ ГОСТ\ 535-79}$ ℓ=513	2	2,1 кг
		2		Полоса $\frac{5-4\times130\ ГОСТ\ 103-76}{Ст3кп2-1\ ГОСТ\ 535-79}$ ℓ=1255	2	5,1 кг
		3		Уголок $\frac{5-50\times50\times5\ ГОСТ\ 8509-72}{Ст3кп-2-1\ ГОСТ\ 535-79}$ ℓ=613	2	2,3 кг
		4		Уголок $\frac{5-50\times50\times5\ ГОСТ\ 8509-72}{Ст3кп-2-1\ ГОСТ\ 535-79}$ ℓ=1363	2	5,1 кг
		5		ФБАI ГОСТ 5781-82 ℓ=200	12	0,04 кг

Покрытие - масляная краска (ГОСТ 8292-75) за 2 раза по огрунтовке

Привязан

Инв. №

Инв. № подл. | Подпись и дата | Взам. инв. №

Н. контр.	Кузнецов	
Провер.	Петровнина	
Ст. инж.	Брайнина	
Рук. гр.	Антонова	
ГИП	Кузнецов	
Гл. конс.	Шапиро	
Нач. отд.	Красавин	

ТП 901-3-190.83 КЖИ. РМ1

Рама металлическая (РМ1)

Стадия	Масса	Масштаб
РП	29,7кг	
Лист	Листов 1	

ЦНИИЭП инженерного оборудования г. Москва

Формат А4

Типовой проект 901- Альбом VI

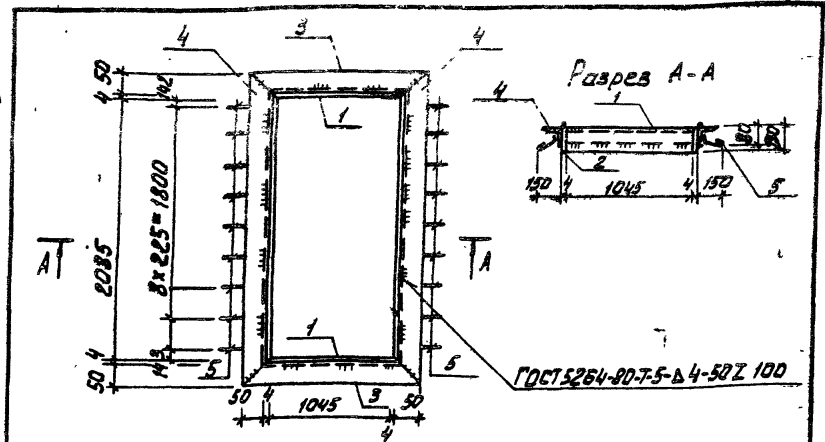

Формат	Зона	Поз.	Обозначение	Наименование	Кол.	Примечание
				Детали		
Б4		1		Полоса $\frac{5-4\times130\ ГОСТ\ 103-76}{Ст3кп2-1\ ГОСТ\ 535-79}$ ℓ=1253	2	8,6 кг
Б4		2		Полоса $\frac{5-4\times130\ ГОСТ\ 103-76}{Ст3кп2-1\ ГОСТ\ 535-79}$ ℓ=2085	2	17,1 кг
Б4		3		Уголок $\frac{5-50\times50\times5\ ГОСТ\ 8509-72}{Ст3кп2-1\ ГОСТ\ 535-79}$ ℓ=1153	2	8,7 кг
Б4		4		Уголок $\frac{5-50\times50\times5\ ГОСТ\ 8509-72}{Ст3кп2-1\ ГОСТ\ 535-79}$ ℓ=2133	2	16,6 кг
Б4		5		ФБАI ГОСТ 5781-82 ℓ=200	12	0,04 кг

Покрытие - масляная краска (ГОСТ 8292-75) за 2 раза по огрунтовке.

Привязан

Инв. №

Инв. № подл. | Подпись и дата | Взам. инв. №

Н. контр.	Кузнецов	
Провер.	Петровнина	
Ст. инж.	Брайнина	
Рук. гр.	Антонова	
ГИП	Кузнецов	
Гл. конст.	Шапиро	
Нач. отд.	Красавин	

ТП 901-3-190.83 КЖИ. РМ2

Рама металлическая (РМ2)

Стадия	Масса	Масштаб
РП	51,04кг	
Лист	Листов 1	

ЦНИИЭП инженерного оборудования г. Москва

19247-06

Копировал: Алешкова

Формат А4

Типовой проект 901-3 Альбом VII

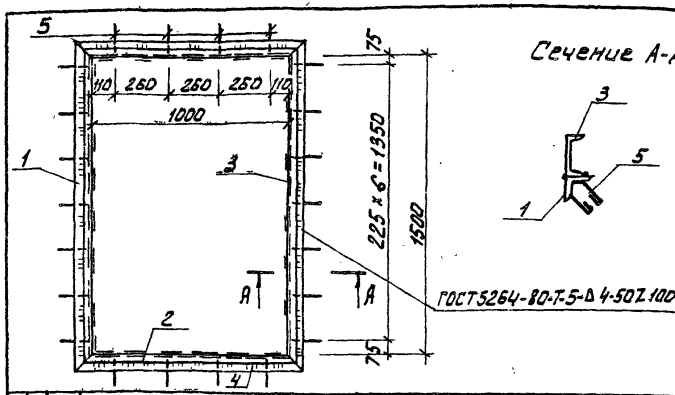

Сечение А-А

Формат	Зона	Поз	Обозначение	Наименование	Кол.	Примечан.
				Детали		
		1		Уголок 5-63×63×5 ГОСТ 8509-72 / Ст3сп-2-1 ГОСТ 535-79 ℓ=1529	2	9,3 кг
		2		Уголок 5-63×63×5 ГОСТ 8509-72 / Ст3сп-2-1 ГОСТ 535-79 ℓ=1125	2	6,4 кг
		3		Швеллер 10 ГОСТ 8240-72 / Ст3кп-2-П ГОСТ 535-79 ℓ=1560	2	11,0 кг
		4		Швеллер 10 ГОСТ 8240-72 / Ст3кп-2-П ГОСТ 535-79 ℓ=1060	2	7,5 кг
		5		ФБАI ГОСТ 5781-82 ℓ=540	22	0,1 кг

Покрытие масляная краска (ГОСТ 8292-75) за 2 раза по огрунтовке.

ПРИВЯЗАН

ИНВ. №

ТП 901-3-190.83 КЖИ. РМ3

Н.контр	Кузнецов	
Провер	Петровнина	
Ст.инж.	Брайнина	
Рук.гр.	Антонова	
ГИП	Кузнецов	
Гл.конс	Шапиро	
Нач.отд	Красавин	

Рама металлическая (РМ3)

Стадия	Масса	Масштаб
РП	70,6	
Лист	Листов 1	

ЦНИИЭП инженерного оборудования г. Москва

Инв.№ подл. | Подпись и дата | Взам. инв.№

Типовой проект 901-3 Альбом VII

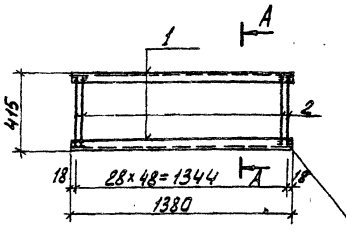

Разрез А-А

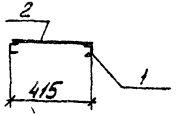

Формат	Зона	Поз	Обозначение	Наименование	Кол.	Примечание
				Детали		
Б4		1		Швеллер 6,5 ГОСТ 8240-72 / Ст3кп2-П ГОСТ 535-79 ℓ=1380	2	16,3 кг
Б4		2		ФБАI ГОСТ 5781-82 ℓ=410	4,9	7,9 кг

Покрытие - масляная краска (ГОСТ 8292-75) за 2 раза по огрунтовке.

ПРИВЯЗАН

ИНВ.№

ТП 901-3-190.83 КЖИ. Р1

Н.конт	Кузнецов	
Провер	Петровнина	
Ст.инж.	Брайнина	
Рук.гр	Антонова	
ГИП	Кузнецов	
Гл.конс	Шапиро	
Нач.отд	Красавин	

Решетка (Р1)

Стадия	Масса	Масштаб
РП	24,2	
Лист	Листов 1	

ЦНИИЭП инженерного оборудования г. Москва

Инв.№ подл. | Подпись и дата | Взам. инв.№

19247-06

Альбом V

Типовой проект

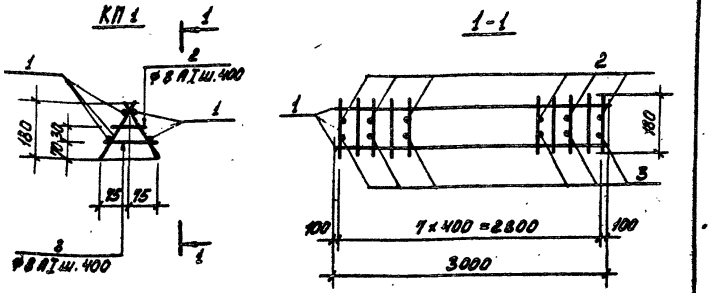

Формат	Зона	Поз.	Обозначение	Наименование	Кол.	Примеч.
				Сборочные единицы		Масса 1 изд.
11		1		Каркас плоский КР1	2	6,00 кг.
				Детали		Масса 1 дет.
Б4		2		ф8 AI ГОСТ 5781-82; ℓ=100	7	0,04 кг.
Б4		3		ℓ=150	7	0,06 кг.

Привязан

Инв.№

Взам.инв.№ | Подпись и дата | Инв.№ подл.

Н.контр.	Кузнецов		
Провер.	Брайнина		
Ст.инж.	Петровнина		
ГИП	Кузнецов		
Гл.конст	Шапиро		
Нач.отд.	Красавин		

ТП 901-3-190.83 КЖИ. КП1

Каркас пространственный (КП1)

Стадия	Масса	Масштаб
РП	12.10	
Лист	Листов	

ЦНИИЭП инженерного оборудования г. Москва.

Альбом V

Типовой проект

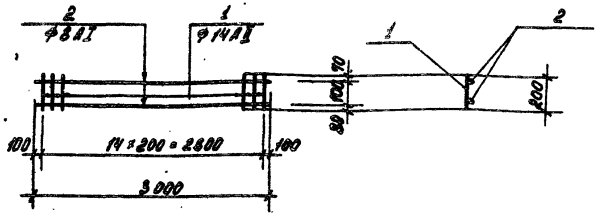

Формат	Зона	Поз.	Обозначение	Наименование	Кол.	Примеч.
				Детали		Масса 1 дет.
Б4		1		ф14 AII ГОСТ 5781-82; ℓ=200	15	0,24 кг
Б4		2		ф8 AI ℓ=3000	2	1,20 кг

Материал деталей - сталь ВСт3 кп2 по ГОСТ 9467-75

Привязан

Инв.№

Взам.инв.№ | Подпись и дата | Инв.№ подл.

Н.контр.	Кузнецов		
Провер.	Брайнина		
Ст.инж.	Петровнина		
ГИП	Кузнецов		
Гл.конст	Шапиро		
Нач.отд.	Красавин		

ТП 901-3-190.83 КЖИ. КП1. КР1

Каркас плоский (КР1)

Стадия	Масса	Масштаб
РП.	6,0 кг	
Лист	Листов	

ЦНИИЭП инженерного оборудования г. Москва

Копировал

Формат А4

Альбом VI

Типовой проект

КП2

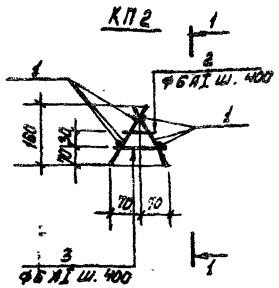

1-1

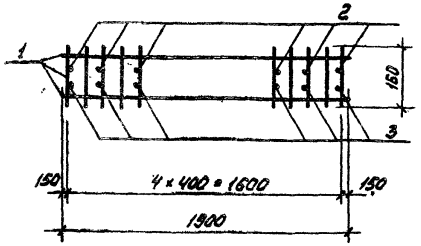

Формат	Зона	Поз.	Обозначение	Наименование	Кол.	Примеч.
				Сборочные единицы		масса 1 дет.
А1		1		Каркас плоский КР2	2	3,2 кг
				Детали		масса 1 дет.
Б4		2		ф6 AI ГОСТ 5781-82; ℓ = 100	5	0,02 кг.
Б4		3		ф6 AI ℓ = 160	5	0,03 кг.

Привязан

Инв. №

Взам. инв. №

Подпись и дата

Инв. № подл.

Н. контр.	Кузнецов		
Провер.	Брайнина		
Ст. инж.	Петровнина		
ГИП	Кузнецов		
Гл. конст.	Шапиро		
Нач. отд.	Красавин		

ТП 901-3-190.83 -КЖИ. КП2

Каркас пространственный (КП2)

Стадия	Масса	Масштаб
РП	6,65	

Лист | Листов

ЦНИИЭП инженерного оборудования г. Москва

Альбом VI

Типовой проект

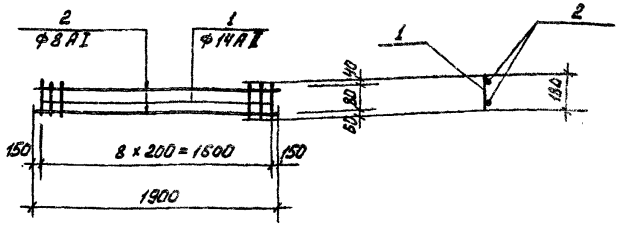

Формат	Зона	Поз.	Обозначение	Наименование	Кол.	Примеч.
				Детали		масса 1 дет.
		1		ф10 AII ГОСТ 5781-82; ℓ = 180	15	0,11 кг.
		2		ф8 AI ℓ = 1900	2	0,76 кг

Привязан

Инв. №

Взам. инв. №

Подпись и дата

Инв. № подл.

Н. контр.	Кузнецов		
Провер.	Брайнина		
Ст. инж.	Петровнина		
ГИП	Кузнецов		
Гл. конст.	Шапиро		
Нач. отд.	Красавин		

ТП 901-3-190.83 КЖИ. КП2. КР2

Каркас плоский (КР2)

Стадия	Масса	Масштаб
РП	3,2	

Лист | Листов

ЦНИИЭП инженерного оборудования г. Москва

Копировал:

Формат А4

Альбом VI

Типовой проект

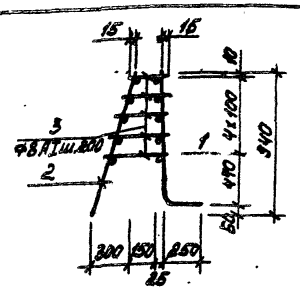

Формат	Зона	Поз.	Обозначение	Наименование	Кол.	Примеч.
				Сборочные единицы		
		1	ТП 901- КЖИ. КПФ1. СФ1	Сетка СФ7	1	77,7 кг
		2	ТП 901- КЖИ. КПФ1. СФ8	Сетка СФ8	1	17,7 кг
				Детали		
Б4		3		Ф8 AI ГОСТ 5781-82 $\ell_{ср}$=300	80	0,10 кг

Привязан

Инв. №

Н.контр.	Кузнецов		
Провер.	Брайнина		
Ст.инж.	Петровнина		
ГИП	Кузнецов		
Гл.конст.	Шапиро		
Нач.отд.	Красавин		

ТП 901-3-190.83 КЖИ. КПФ1

Каркас пространственный (КПФ1)

Стадия	Масса	Масштаб
РП	103,4	Б/м
Лист 1	Листов 1	

ЦНИИЭП инженерного оборудования г. Москва

Инв. № подл. | Подпись и дата | Взам. инв. №

Альбом VI

Типовой проект

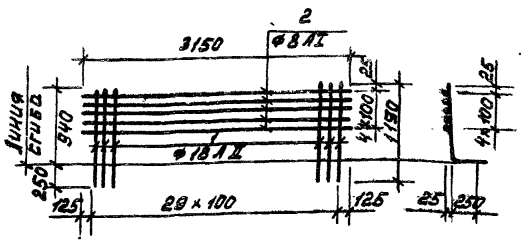

Формат	Зона	Поз.	Обозначение	Наименование	Кол.	Примеч.
				Детали		
Б4		1		Ф18 AII ГОСТ 5781-82 ℓ=1190	30	2,38 кг
Б4		2		Ф8 AI ℓ=3150	5	1,25 кг

Привязан

Инв. №

Н.контр.	Кузнецов		
Провер.	Брайнина		
Ст.инж.	Петровнина		
ГИП	Кузнецов		
Гл.конст.	Шапиро		
Нач.отд.	Красавин		

ТП 901-3-190.83 КЖИ. КПФ1. СФ7

Сетка арматурная (СФ7)

Стадия	Масса	Масштаб
РП	77,7	1:50
Лист 1	Листов 1	

ЦНИИЭП инженерного оборудования г. Москва

Инв. № подл. | Подпись и дата | Взам. инв. №

Копировал:

Формат А4

Альбом VI

Типовой проект 901-

Формат	Зона	Поз.	Обозначение	Наименование	Кол.	Примеч.
			ТП 901- КЖИ.КР1.СБ	Документация Сборочный чертеж		
				Переменные данные для исполнений		
				ТП 901- КЖИ.КР1		
				Детали		
Б4		1		Ф10 А III ГОСТ 5781-82 ℓ=1780	1	1,16кг
Б4		2		Ф10 А I ГОСТ 5781-82 ℓ=1780	1	1,16кг
Б4		3		Ф6 А I ГОСТ 5781-82 ℓ=230	11	0,05кг
				ТП 901- КЖИ.КР1-01		
				Детали		
Б4		1		Ф20 А III ГОСТ 5781-82 ℓ=5930	1	14,6кг
Б4		2		Ф10 А I ГОСТ 5781-82 ℓ=5930	1	3,66кг
Б4		3		Ф6 А I ГОСТ 5781-82 ℓ=480	35	0,11кг
				ТП 901- КЖИ.КР1-02		
				Детали		
Б4		1		Ф12 А III ГОСТ 5781-82 ℓ=3280	1	2,91кг
Б4		2		Ф10 А I ГОСТ 5781-82 ℓ=3280	1	2,02кг
Б4		3		Ф6 А I ГОСТ 5781-82 ℓ=280	19	0,06кг
				ТП 901- КЖИ.КР1-03		
				Детали		
Б4		1		Ф14 А III ГОСТ 5781-82 ℓ=4030	1	4,87кг
Б4		2		Ф10 А I ГОСТ 5781-82 ℓ=4030	1	2,49кг
Б4		3		Ф6 А I ГОСТ 5781-82 ℓ=280	23	0,06кг
				ТП 901- КЖИ.КР1-04		
				Детали		
Б4		1		Ф14 А III ГОСТ 5781-82 ℓ=2760	1	3,34кг
Б4		2		Ф10 А I ГОСТ 5781-82 ℓ=2760	1	1,7кг
Б4		3		Ф6 А I ГОСТ 5781-82 ℓ=280	17	0,06кг

Инв.№подл. | Подпись и дата | Взам.инв.№

Н.контр.	Кузнецов	
Проверил	Петровнина	
Ст. инж.	Брайнина	
Рук. гр.	Антонова	
ГИП	Кузнецов	
Гл.констр	Шапиро	
Нач.отд	Красавин	

ТП 901-3-190.83 -КЖИ. КР1

Каркас плоский (КР1 ... КР9)

Стадия	Лист	Листов
РП	1	2

ЦНИИЭП инженерного оборудования г. Москва

Копировал Музафарова

Альбом VI

Типовой проект 901-

Формат	Зона	Поз.	Обозначение	Наименование	Кол.	Примеч.
				ТП 901- КЖИ.КР1-05		
				Детали		
				Ф14 А III ГОСТ 5781-82 ℓ=3160	1	3,82кг
Б4		1		Ф10 А I ГОСТ 5781-82 ℓ=3160	1	1,95кг
Б4		2		Ф6 А I ГОСТ 5781-82 ℓ=380	19	0,085кг
Б4		3		ТП 901- КЖИ.КР1-06		
				Детали		
				Ф12 А III ГОСТ 5781-82 ℓ=4880	1	4,33кг
Б4		1		Ф10 А I ГОСТ 5781-82 ℓ=4880	1	3,01кг
Б4		2		Ф6 А I ГОСТ 5781-82 ℓ=380	29	0,085кг
Б4		3		ТП 901- КЖИ.КР1-07		
				Детали		
				Ф10 А III ГОСТ 5781-82 ℓ=540	1	0,333кг
Б4		1		Ф10 А I ГОСТ 5781-82 ℓ=540	1	0,333кг
Б4		2		Ф6 А I ГОСТ 5781-82 ℓ=230	4	0,05кг
Б4		3		ТП 901- КЖИ.КР1-08		
				Детали		
				Ф12 А III ГОСТ 5781-82 ℓ=2350	1	2,09кг
Б4		1		Ф10 А I ГОСТ 5781-82 ℓ=2350	1	1,45кг
Б4		2		Ф6 А I ГОСТ 5781-82 ℓ=280	14	0,06кг
Б4		3				

Инв.№подл. | Подпись и дата | Взам.инв.№

ТП 901-3-190.83 КЖИ. КР1 Лист 2

19217-06

Копировал Музафарова

Альбом VII

Типовой проект 901-

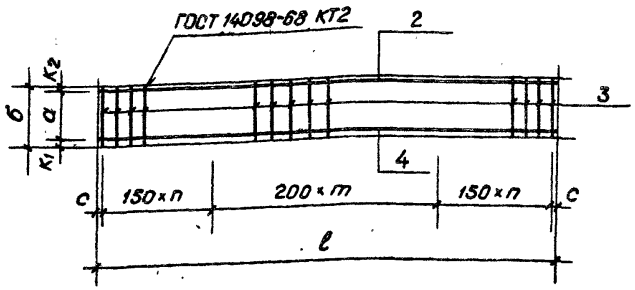

Обозначение	Марка	Размеры, мм									Масса, кг
		а	б	ℓ	с	n	m	К1	К2		
ТП 901-КЖИ.КР1	КР1	190	230	1780	40	3	4	25	15		
-01	КР2	420	480	5930	65	10	11	20	40		18,65
-02	КР3	240	280	3280	80	5	8	20	20		6,07
-03	КР4	240	280	4030	65	7	8	20	20		8,74
-04	КР5	240	280	2760	30	5	6	20	20		6,06
-05	КР6	340	380	3160	30	5	8	20	20		7,39
-06	КР7	320	380	4880	40	8	12	20	40		9,81
-07	КР8	180	230	540	20	1	1	20	30		0,86
-08	КР9	220	280	2350	75	4	5	20	40		4,39

Стержни каркасосов варить во всех пересечениях.

Привязан

Инв.№

Взам.инв.№ | Подпись и дата | Инв.№подл.

Н контр.	Кузнецов	
Проверил	Петровнина	
Ст.инж.	Брайнина	
Рук.гр.	Антонова	
ГИП	Кузнецов	
Гл.констр.	Шапиро	
Нач.отд.	Красавин	

ТП 901-3-190.83 КЖИ. КР1, СБ

Сборочный чертеж

Стадия	Масса	Масштаб
РП	см. табл.	

Лист | Листов 1

ЦНИИЭП инженерного оборудования г. Москва

Альбом VII

Типовой проект 901-

Развертка

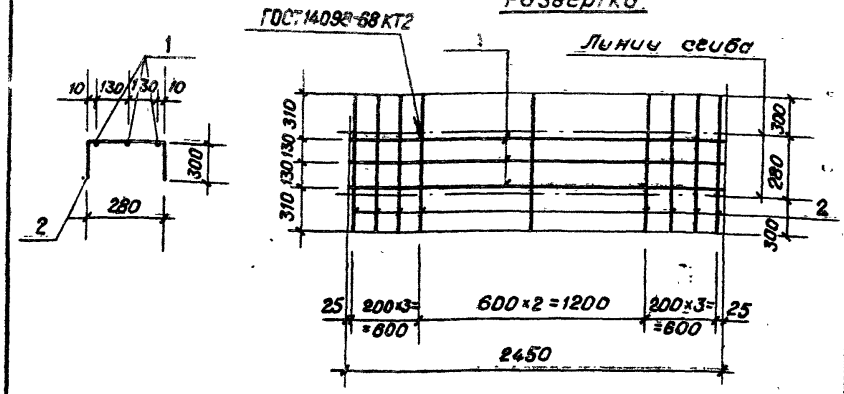

Формат	Зона	Поз.	Обозначение	Наименование	Кол.	Примечание
				Детали		
Б4		1		ф10 AIII ГОСТ5781-82 ℓ=2450	3	1,5кг
Б4		2		ф6 AI ГОСТ5781-82 ℓ=880	9	0,2кг

Стержни каркасов варить во всех пересечениях.

Привязан

Инв.№

Взам.инв.№ | Подпись и дата | Инв.№подл.

Н.контр.	Кузнецов	
Проверил	Петровнина	
Ст.инж.	Брайнина	
Рук.гр.	Антонова	
ГИП	Кузнецов	
Гл.констр.	Шапиро	
Нач.отд.	Красавин	

ТП 901-3-190.83 КЖИ. КР 24

Каркас плоский (КР24)

Стадия	Масса	Масштаб
Р	6,3	

Лист | Листов 1

ЦНИИЭП инженерного оборудования г. Москва

19247-06

Копировал: Гузафарова

Типовой проект 901-3 Альбом VI

Формат	Зона	Поз.	Обозначение	Наименование	Кол.	Примеч.
				Документация		
			ТП 901-3 КЖИ.КР10.СБ	Сборочный чертеж		
				Переменные данные для исполнений		
				ТП 901-3 КЖИ.КР10		
				Детали		
Б4		1		ф10 AIII ГОСТ 5781-82 ℓ=2150	1	1.33 кг
Б4		2		ф10 AI ГОСТ 5781-82 ℓ=2150	1	1.33 кг
Б4		3		ф 6 AI ГОСТ 5781-82 ℓ=230	13	0.05 кг
				ТП 901-3 КЖИ.КР10-01		
				Детали		
Б4		1		ф10 AIII ГОСТ 5781-82 ℓ=1480	1	0.92 кг
Б4		2		ф10 AI ГОСТ 5781-82 ℓ=1480	1	0.92 кг
Б4		3		ф 6 AI ГОСТ 5781-82 ℓ=230	9	0.05 кг
				ТП 901-3 КЖИ.КР10-02		
				Детали		
Б4		1		ф14 AIII ГОСТ 5781-82 ℓ=4850	1	5.85 кг
Б4		2		ф10 AI ГОСТ 5781-82 ℓ=4850	1	3.00 кг
Б4		3		ф 6 AI ГОСТ 5781-82 ℓ=280	29	0.06 кг
				ТП 901-3 КЖИ.КР10-03		
				Детали		
Б4		1		ф16 AIII ГОСТ 5781-82 ℓ=5960	1	9.4 кг
Б4		2		ф10 AI ГОСТ 5781-82 ℓ=5960	1	3.68 кг
Б4		3		ф 6 AI ГОСТ 5781-82 ℓ=380	35	0.085 кг

Инв.№ подл. | Подпись и дата | Взам. инв.№

Н. контр.	Кузнецов	
Провер.	Петровнина	
Ст. инж.	Брайнина	
Рук. гр.	Антонова	
ГИП	Кузнецов	
Гл. конст.	Шапиро	
Нач. отд.	Красавин	

ТП 901-3-190.83 КЖИ.КР10

КАРКАС ПЛОСКИЙ (КР10 ... КР16)

Стадия	Лист	Листов
РП	1	2

ЦНИИЭП инженерного оборудования г. Москва

Типовой проект 901-3 Альбом VI

Формат	Зона	Поз.	Обозначение	Наименование	Кол.	Примеч.
				ТП 901-3 КЖИ.КР10-04		
				Детали		
Б4		1		ф18 AIII ГОСТ 5781-82 ℓ=5180	1	11.5 кг
Б4		2		ф10 AI ГОСТ 5781-82 ℓ=5180	1	3.56 кг
Б4		3		ф 6 AI ГОСТ 5781-82 ℓ=380	34	0.085 кг
				ТП 901-3 КЖИ.КР10-05		
				Детали		
Б4		1		ф12 AIII ГОСТ 5781-82 ℓ=5040	1	4.5 кг
Б4		2		ф10 AI ГОСТ 5781-82 ℓ=5040	1	3.1 кг
Б4		3		ф 6 AI ГОСТ 5781-82 ℓ=380	29	0.085 кг
				ТП 901-3 КЖИ.КР10-06		
				Детали		
Б4		1		ф16 AIII ГОСТ 5781-82 ℓ=4400	1	6.9 кг
Б4		2		ф10 AI ГОСТ 5781-82 ℓ=4400	1	2.71 кг
Б4		3		ф 6 AI ГОСТ 5781-82 ℓ=380	26	0.085 кг

Инв.№ подл. | Подпись и дата | Взам. инв.№

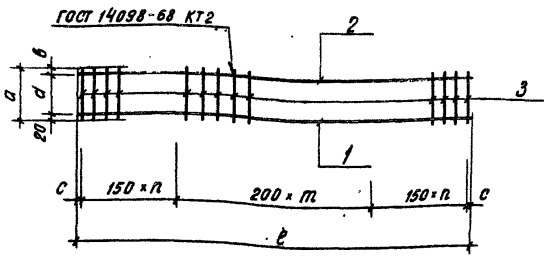

Обозначение	Марка	Размеры, мм ℓ	a	в	d	c	n	m			Масса, кг
ТП 901- КЖИ. КР10	КР10	2150	230	20	190	25	3	6			3.31
-01	КР11	1480	230	40	170	40	2	4			2.29
-02	КР12	4850	280	20	240	25	8	12			10.59
-03	КР13	5960	380	20	340	90	10	14			16.06
-04	КР14	5780	380	20	340	90	10	13			17.96
-05	КР15	5040	380	40	320	20	8	13			10.07
-06	КР16	4400	380	20	340	50	7	11			11.81

Стержни каркасов варить во всех пересечениях.

Привязан

Инв.№

Инв.№ подл. | Подпись и дата | Взам. инв.№

Н.контр	Кузнецов	ТП 901-3-190.83	КЖИ. КР10. СБ
Провер	Петровнина	Сборочный чертеж	Стадия: РП; Масса: см табл.; Масштаб:
Ст.инж.	Брайнина		Лист; Листов 1
Рук.гр.	Антонова		ЦНИИЭП инженерного оборудования г. Москва
ГИП	Кузнецов		
Гл.конс	Шапиро		
Нач.отд	Красавин		

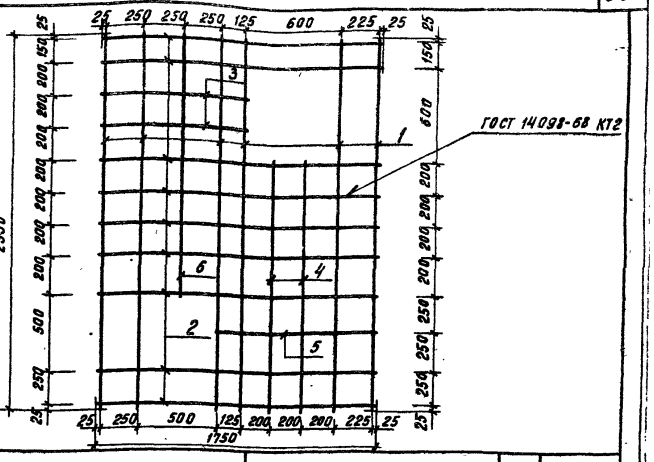

Формат	Зона	Поз.	Обозначение	Наименование	Кол.	Примеч.
				Детали		
		1		ф 8 AIII ГОСТ 5781-82 ℓ = 2350	6	0.93 кг
		2		ℓ = 1750	9	0.69 кг
		3		ℓ = 950	2	0.38 кг
		4		ℓ = 1600	2	0.63 кг
		5		ℓ = 1000	1	0.398 кг
		6		ℓ = 1650	1	0.65 кг

Стержни сеток варить во всех пересечениях

Привязан

Инв.№

Инв.№ подл. | Подпись и дата | Взам. инв.№

Н.контр	Кузнецов	ТП 901-3-190.83	КЖИ. С7
Провер	Петровнина	Сетка арматурная (С7)	Стадия: РП; Масса: 14,365 кг; Масштаб: 1:25
Ст.инж.	Брайнина		Лист; Листов 1
Рук.гр	Антонова		ЦНИИЭП инженерного оборудования г. Москва
ГИП	Кузнецов		
Гл.конс	Шапиро		
Нач.отд	Красавин		

Копировал Формат 12

Альбом VI

Типовой проект 901-

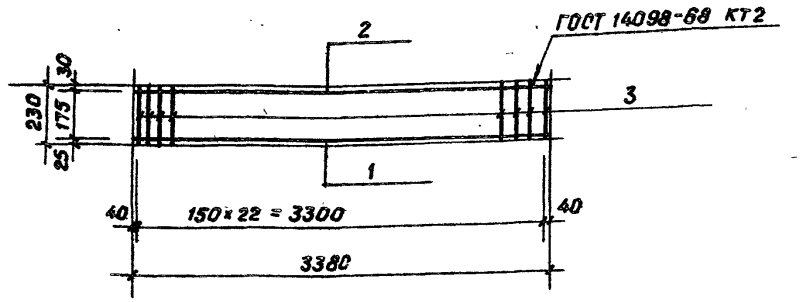

Формат	Зона	Поз.	Обозначение	Наименование	Кол.	Примечание
				Детали		
Б4		1		ф10А-III ГОСТ 5781-82 ℓ=3300	1	2,04 кг
Б4		2		ф10А-I ГОСТ 5781-82 ℓ=3300	1	2,04 кг
Б4		3		ф6А-I ГОСТ 5781-82 ℓ=230	23	0,05 кг

Сетки каркасов варить во всех пересечениях.

Привязан

Инв. №

Взам. инв. № | Подпись и дата | Инв. № подл.

Н контр.	Кузнецов	
Проверил	Петровнина	
Ст. инж.	Брайнина	
Рук. гр.	Антонова	
ГИП	Кузнецов	
Гл. констр	Шапиро	
Нач. отд.	Красавин	

ТП 901-3-190.83 КЖИ. КР 18

Каркас плоский (КР 18)

Стадия	Масса	Масштаб
РП	4,62 кг	
Лист	Листов 1	

ЦНИИЭП инженерного оборудования г. Москва

Копировал Музафарова

Альбом VI

Типовой проект 901-

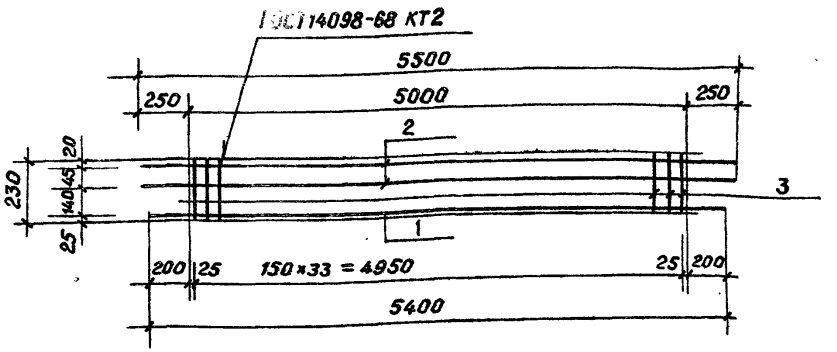

Формат	Зона	Поз.	Обозначение	Наименование	Кол.	Примечание
				Детали		
Б4		1		ф10А-III ГОСТ 5781-82 ℓ=5400	1	3,33 кг
Б4		2		ф10А-III ГОСТ 5781-82 ℓ=5500	2	3,4 кг
Б4		3		ф6А-I ГОСТ 5781-82 ℓ=230	34	0,05 кг

Сетки каркасов варить во всех пересечениях.

Привязан

Инв. №

Взам. инв. № | Подпись и дата | Инв. № подл.

Н.контр.	Кузнецов	
Проверил	Петровнина	
Ст. инж.	Брайнина	
Рук. гр.	Антонова	
ГИП.	Кузнецов	
Гл. констр	Шапиро	
Нач. отд.	Красавин	

ТП 901-3-190.83 КЖИ. КР 21

Каркас плоский (КР 21)

Стадия	Масса	Масштаб
РП	11,83 кг	
Лист	Листов 1	

ЦНИИЭП инженерного оборудования г. Москва

19247-06

Копировал Музафарова

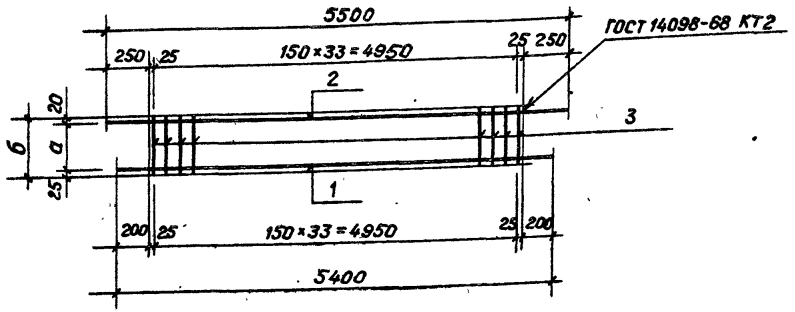

Обозначение	Марка	Размеры, мм а	б		Масса, кг
ТП 901- КЖИ.КР19	КР19	185	230		8,43
-01	КР20	140	185		8,09

Формат	Зона	Поз.	Обозначение	Наименование	Кол.	Примеч.
				Детали		
Б4		1		ф10 AIII ГОСТ 5781-82 ℓ=5400	1	3,33 кг
Б4		2		ф10 AIII ГОСТ 5781-82 ℓ=5500	1	3,4 кг
				Переменные данные для исполнений		
				ТП 901- КЖИ.КР19		
				Детали		
Б4		3		ф6 AI ГОСТ 5781-82 ℓ=230	34	0,05 кг
				ТП 901- КЖИ.КР19-01		
				Детали		
Б4		3		ф6 AI ГОСТ 5781-82 ℓ=185	34	0,04 кг

Стержни каркасов варить во всех пересечениях.

Н.контр.	Кузнецов	
Проверил	Петровнина	
Ст. инж.	Брайнина	
Рук. гр.	Антонова	
ГИП	Кузнецов	
Гл.конст.	Шапиро	
Нач.отд.	Красавин	

Привязан

Инв. №

ТП 901-3-190.83 КЖИ. КР19

Каркас плоский (КР19, КР20)

Стадия	Масса	Масштаб
РП	см. табл.	
Лист	Листов 1	

ЦНИИЭП инженерного оборудования г. Москва

19247-06

Копировал Музафарова

Инв. № подл. | Подпись и дата | Взам. инв. №

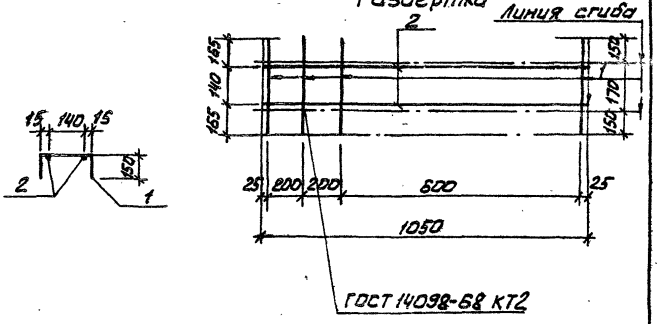

Формат	Зона	Поз	Обозначение	Наименование	Кол.	Примеч.
				Детали		
Б4		1		Ф6АI ГОСТ 5781-82 ℓ=470	4	0,11кг
Б4		2		Ф10АIII ГОСТ 5781-82 ℓ=1050	2	0,66кг

1. Стержни варить во всех пересечениях.

ПРИВЯЗАН.

ИНВ №

ИНВ. ПОДЛ. | ПОДПИСЬ И ДАТА | ВЗАМ. ИНВ. №

Н. КОНТ.	КУЗНЕЦОВ	
ПРОВЕР	ПЕТРОВНИНА	
СТ. ИНЖ	БРАЙНИНА	
РУК. ГР.	АНТОНОВА	
ГИП	КУЗНЕЦОВ	
ГЛ. КОНС	ШАПИРО	
НАЧ. ОТД	КРАСАВИН	

ТП 901-3-190.83 КЖИ. КР22

КАРКАС ПЛОСКИЙ (КР 22)

СТАДИЯ	МАССА	МАСШТАБ
РП	1,76кг	
ЛИСТ	ЛИСТОВ 1	

ЦНИИЭП ИНЖЕНЕРНОГО ОБОРУДОВАНИЯ г. МОСКВА

19247-06

Копировал: Алешкова

Формат: 11

Альбом VI

Типовой проект 901-

Формат	Зона	Поз.	Обозначение	Наименование	Кол.	Примечание
				Документация		
			ТП 901- КЖИ.КР25,СБ	Сборочный чертеж		
				Переменные данные для исполнений		
				ТП 901- КЖИ.КР25		
				Детали		
54		1		Ф14АIII ГОСТ5781-82 ℓ=1300	5	1,57кг
54		2		Ф6АI ГОСТ5781-82 ℓ=240	2	0,05кг
54		3		Ф6АI ГОСТ5781-82 ℓ=620	4	0,14кг
				ТП 901- КЖИ.КР25-01		
				Детали		
54		1		Ф12АIII ГОСТ5781-82 ℓ=550	2	0,49кг
54		2		Ф6АI ГОСТ5781-82 ℓ=190	2	0,04кг
54		3		Ф6АI ГОСТ5781-82 ℓ=370	3	0,08кг
				ТП 901- КЖИ.КР25-02		
				Детали		
54		1		Ф12АIII ГОСТ5781-82 ℓ=800	2	0,71кг
54		2		Ф6АI ГОСТ5781-82 ℓ=240	2	0,05кг
54		3		Ф6АI ГОСТ5781-82 ℓ=520	4	0,12кг
				ТП 901- КЖИ.КР25-03		
				Детали		
54		1		Ф10АIII ГОСТ5781-82 ℓ=400	2	0,25кг
54		2		Ф6АI ГОСТ5781-82 ℓ=140	2	0,03кг
54		3		Ф6АI ГОСТ5781-82 ℓ=320	2	0,07кг
				ТП 901- КЖИ.КР25-04		
				Детали		
54		1		Ф12АIII ГОСТ5781-82 ℓ=1300	2	1,15кг
54		2		Ф6АI ГОСТ5781-82 ℓ=240	2	0,05кг
54		3		Ф6АI ГОСТ5781-82 ℓ=620	4	0,14кг

Н.КОНТР.	КУЗНЕЦОВ	
ПРОВЕР.	ПЕТРОВНИНА	
СТ.ИНЖ.	БРАЙНИНА	
РУК.ГР.	АНТОНОВА	
ГИП.	КУЗНЕЦОВ	
ГЛ.КОНС.	ШАПИРО	
НАЧ.ОТД.	КРАСАВИН	

ТП 901-3-190.83 КЖИ.КР25

Каркас плоский (КР25... КР29)

СТАДИЯ	ЛИСТ	ЛИСТОВ
РП		1

ЦНИИЭП инженерного оборудования г. Москва

Инв. № подл. | Подпись и дата | Взам. инв. №

Формат: 11

Альбом VI

Типовой проект 901-

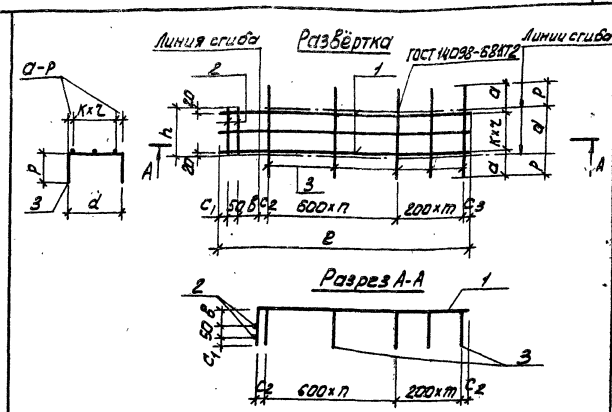

Обозначение	Марка	Размеры, мм													Масса кг
		ℓ	C_1	C_2	в	n	m	k	r	h	a	d	p		
901- КЖИ.КР25	КР25	1300	50	50	100	1	2	50	4	240	210	220	200		8.51
-01	КР26	550	20	25	30	0	2	150	1	190	110	170	100		1.30
-02	КР27	800	20	25	80	0	3	200	1	240	160	220	150		2.00
-03	КР28	400	20	50	30	0	1	100	1	140	110	120	100		0,70
-04	КР29	1300	50	50	100	1	2	200	1	240	210	220	200		3,00

Стержни каркасов варить во всех пересечениях

Н.КОНТР.	КУЗНЕЦОВ	
ПРОВЕР.	ПЕТРОВНИНА	
СТ.ИНЖ.	БРАЙНИНА	
РУК.ГР.	АНТОНОВА	
ГИП.	КУЗНЕЦОВ	
ГЛ.КОНСТ.	ШАПИРО	
НАЧ.ОТД.	КРАСАВИН	

ТП 901-3-190.83 КЖИ.КР25 СБ

Сборочный чертеж

СТАДИЯ	МАССА	МАСШТАБ
РП	СМ. ТАБЛ.	—
ЛИСТ	ЛИСТОВ 1	

ЦНИИЭП инженерного оборудования г. Москва.

Инв. № подл. | Подпись и дата | Взам. инв. №

19247-06

Копировал: Алешикова

Формат: 11

Альбом VI

Типовой проект

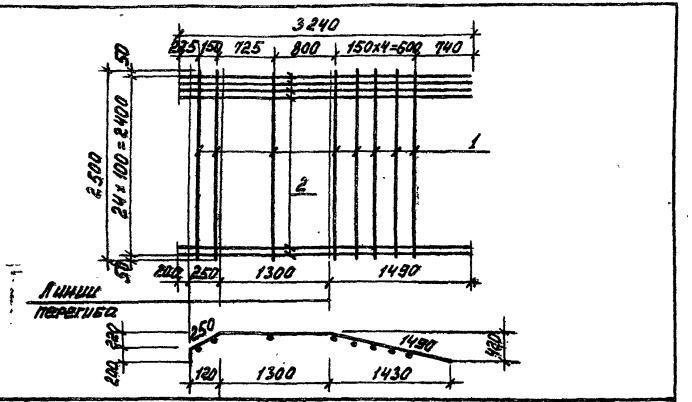

Формат	Зона	Поз.	Обозначение	Наименование	Кол.	Примеч.
				Детали		
Б4		1		ф8 AI ГОСТ 5781-82 ℓ=2500	8	1,00 кг
Б4		2		ф18 AII ℓ=3240	25	6,5 кг

Привязан

Инв. №

Инв. № подл. | Подпись и дата | Взам. инв. №

ТП 901-3-190.83 КЖИ. Сф 4

Сетка арматурная (Сф 4)

Стадия	Масса	Масштаб
РП	170,5	1:50

Лист 1 Листов 1

Н.контр.	Кузнецов	
Провер.	Брайнина	
Ст.инж.	Петровнина	
ГИП	Кузнецов	
Гл.конст.	Шапиро	
Нач.отд.	Красавин	

ЦНИИЭП инженерного оборудования г. Москва

Альбом VI

Типовой проект

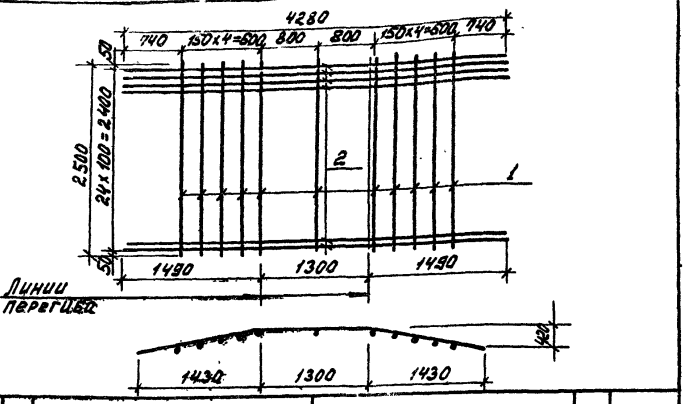

Формат	Зона	Поз.	Обозначение	Наименование	Кол.	Примеч.
				Детали		
Б4		1		ф8 AI ГОСТ 5781-82 ℓ=2450	11	1,00 кг
Б4		2		ф18 AII ℓ=4280	25	8,56 кг

Привязан

Инв. №

Инв. № подл. | Подпись и дата | Взам. инв. №

ТП 901-3-190.83 КЖИ. Сф 5

Сетка арматурная (Сф 5)

Стадия	Масса	Масштаб
РП	225,0кг	1:50

Лист 1 Листов 1

Н.контр.	Кузнецов	
Провер.	Брайнина	
Ст.инж.	Петровнина	
ГИП	Кузнецов	
Гл.конст.	Шапиро	
Нач.отд.	Красавин	

ЦНИИЭП инженерного оборудования г. Москва

Копировал:

Формат А4 19247-06

Альбом V

Типовой проект

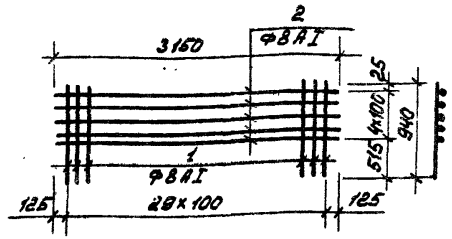

Формат	Зона	Поз.	Обозначение	Наименование	Кол.	Примеч.
				Детали		
Б4		1		ФВАI ГОСТ 5781-82; ℓ=940	30	0,38 кг
Б4		2		ℓ=3150	5	1,26 кг

Привязан

Инв.№

Н.контр.	Кузнецов		
Провер.	Брайнина		
Ст.инж.	Петровникова		
ГИП	Кузнецов		
Гл.конст.	Шапиро		
Нач.отд.	Красавин		

ТП 901-3-190.83 КЖИ. КПФ1. СФ8

Сетка арматурная (Сф 8)

Стадия	Масса	Масштаб
РП	17,7	1:50

Лист Листов

ЦНИИЭП инженерного оборудования г. Москва

Альбом VI

Типовой проект

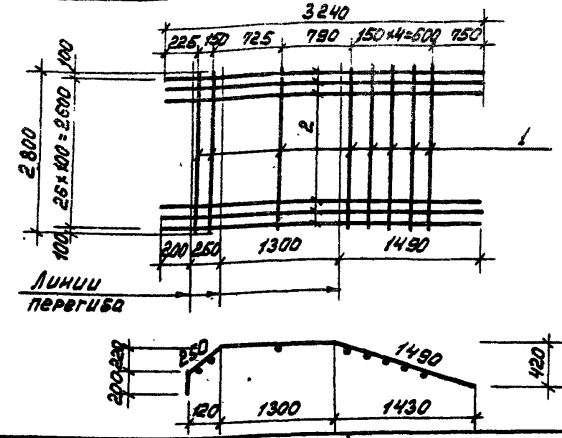

Формат	Зона	Поз	Обозначение	Наименование	Кол.	Примеч.
				Детали		
Б4		1		ФВАI ГОСТ 5781-82; ℓ=2800	8	1,1 кг
Б4		2		ФIВАII ℓ=3240	27	6,5 кг

Привязан

Инв.№

Н.контр.	Кузнецов		
Провер.	Брайнина		
Ст.инж.	Петровникова		
ГИП	Кузнецов		
Гл.конст.	Шапиро		
Нач.отд.	Красавин		

ТП 901-3-190.83 КЖИ. СФ Б

Сетка арматурная (Сф Б)

Стадия	Масса	Масштаб
РП	184,3кг	1:50

Лист Листов

ЦНИИЭП инженерного оборудования г. Москва

Копировал

Формат А4 19247-06

Инв.№подл. | Подпись и дата | Взам.инв.№

Типовой проект 901-3 Альбом VI

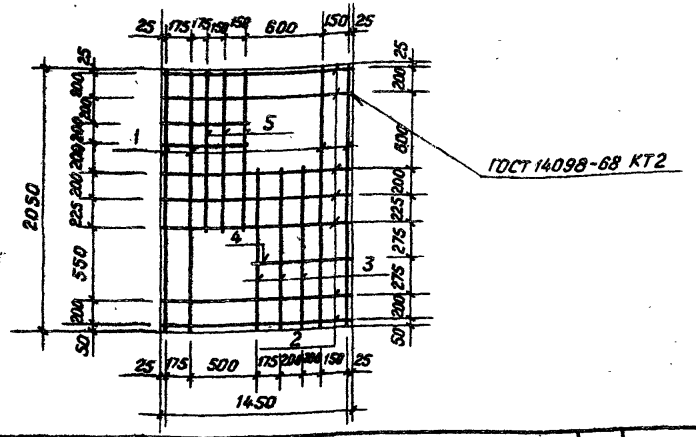

Формат	Зона	Поз.	Обозначение	Наименование	Кол.	Примеч.
				Детали		
		1		ф8А III ГОСТ 5781-82 ℓ=2050	4	0,81кг
		2		ℓ=1450	7	0,57кг
		3		ℓ=1200	3	0,47кг
		4		ℓ=775	1	0,31кг
		5		ℓ=1275	3	0,51кг

Стержни сеток варить во всех пересечениях.

ПРИВЯЗАН

Инв.№

Инв.№ подл. | Подпись и дата | Взам.инв.№

ТП 901-3-190.83		КЖИ. С1	
Сетка арматурная (С1)	Стадия	Масса	Масштаб
	РП	10,48	1:35
	Лист	Листов 1	
	ЦНИИЭП инженерного оборудования г. Москва		

Н.контр.	Кузнецов	
Проверил	Петровнина	
Ст.инж.	Брайнина	
Рук. гр.	Антонова	
ГИП	Кузнецов	
Гл.конст.	Шапиро	
Нач.отд.	Красавин	

Копировал Музафарова

Типовой проект 901-3 Альбом VI

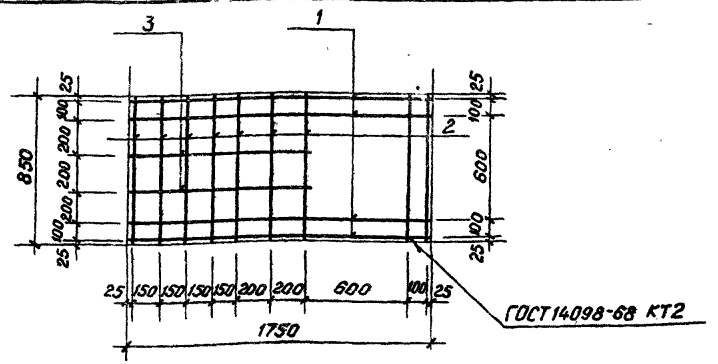

Формат	Зона	Поз.	Обозначение	Наименование	Кол.	Примеч.
				Детали		
		1		ф8А III ГОСТ 5781-82 ℓ=1750	4	0,69кг
		2		ℓ=850	9	0,33кг
		3		ℓ=1050	2	0,42кг

Стержни сеток варить во всех пересечениях.

ПРИВЯЗАН

Инв.№

Инв.№ подл. | Подпись и дата | Взам.инв.№

ТП 901-3-190.83		КЖИ. С2	
Сетка арматурная (С2)	Стадия	Масса	Масштаб
	РП	6,57	1:25
	Лист	Листов 1	
	ЦНИИЭП инженерного оборудования г. Москва		

Н.контр.	Кузнецов	
Проверил	Петровнина	
Ст.инж.	Брайнина	
Рук. гр.	Антонова	
ГИП	Кузнецов	
Гл.конст.	Шапиро	
Нач.отд.	Красавин	

19247-06

Копировал Музафарова

Альбом VI

Типовой проект 901-

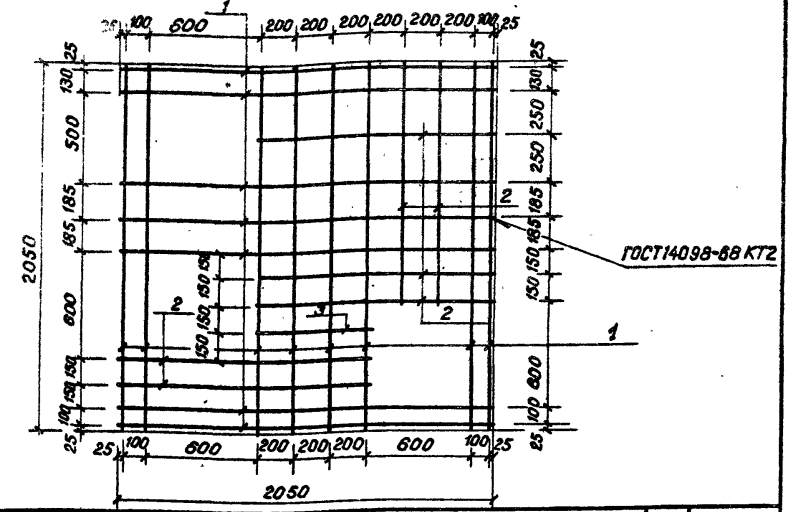

Формат	Зона	Поз.	Обозначение	Наименование	Кол.	Примечание
				Детали		
		1		ФВАIII ГОСТ5781-82 ℓ=2050	15	0,81кг
		2		ℓ=1350	7	0,53кг
		3		ℓ=650	1	0,26кг

Стержни сеток варить во всех пересечениях.

Привязан

Инв.№

Н.контр.	Кузнецов	
Проверил	Петровнина	
Ст. инж	Брайнина	
Рук. гр.	Антонова	
ГИП	Кузнецов	
Гл.констр	Шапиро	
Нач.отд.	Красавин	

ТП 901-3-190.83 КЖИ. С3

Сетка арматурная (С3)

Стадия	Масса	Масштаб
РП	16,16	
Лист	Листов 1	

ЦНИИЭП инженерного оборудования г. Москва

Инв.№ подл | Подпись и дата | Взам. инв.№

Альбом VI

Типовой проект 901-

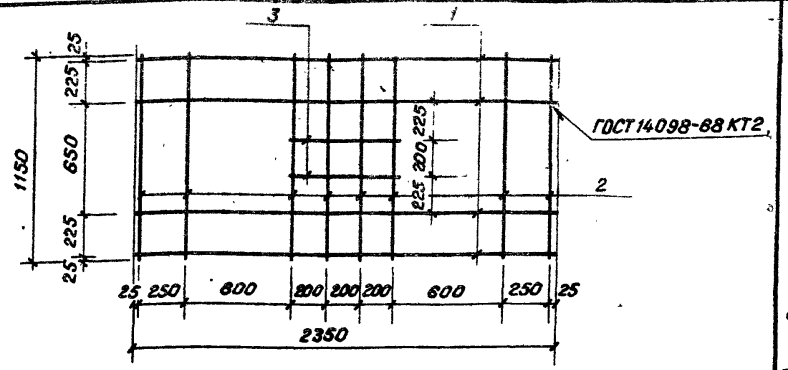

Формат	Зона	Поз.	Обозначение	Наименование	Кол.	Примечание
				Детали		
		1		ФВАIII ГОСТ5781-82 ℓ=2350	4	0,93кг
		2		ℓ=1150	8	0,46кг
		3		ℓ=650	2	0,26кг

Стержни сеток варить во всех пересечениях.

Привязан

Инв.№

Н.контр	Кузнецов	
Проверил	Петровнина	
Ст. инж	Брайнина	
Рук. гр.	Антонова	
ГИП	Кузнецов	
Гл констр	Шапиро	
Нач.отд.	Красавин	

ТП 901-3-190.83 КЖИ. С4

Сетка арматурная (С4)

Стадия	Масса	Масштаб
РП	7,92	1:25
Лист	Листов 1	

ЦНИИЭП инженерного оборудования г. Москва

Инв.№ подл | Подпись и дата | Взам. инв.№

Копировал: Мухаметова

Альбом VI

Типовой проект 901-

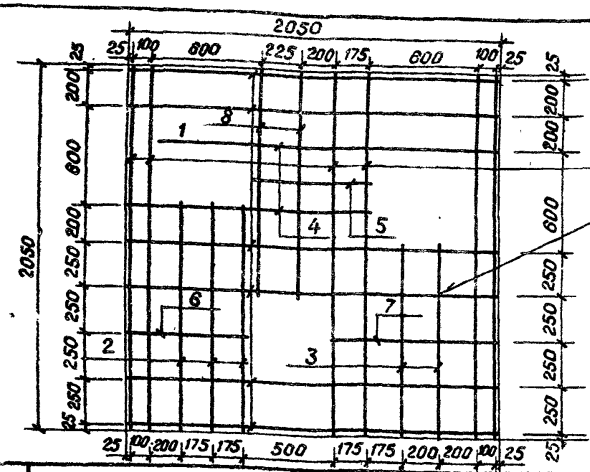

Формат	Зона	Поз.	Обозначение	Наименование	Кол.	Примечание
				Детали		
		1		ф8 AIII ГОСТ 5781-82 ℓ=2050	12	0,81 кг
		2		ℓ=1250	3	0,49 кг
		3		ℓ=1050	2	0,41 кг
		4		ℓ=1350	2	0,53 кг
		5		ℓ=650	1	0,26 кг
		6		ℓ=675	1	0,27 кг
		7		ℓ=925	1	0,37 кг
		8		ℓ=1300	2	0,51 кг

Стержни сеток варить во всех пересечениях.

Привязан

Инв. №

Взам. инв. №

Подпись и дата

Инв. № подл.

ТП 901-3-190.83 КЖИ. С5

Н. контр.	Кузнецов		
Проверил	Петровнина		
Ст. инж.	Брайнина		
Рук. гр.	Антонова		
ГИП	Кузнецов		
Гл. конст.	Шапиро		
Нач. отд.	Красавин		

Сетка арматурная (С5)

Стадия	Масса	Масштаб
РП	14,97 кг	1:25
Лист	Листов 1	

ЦНИИЭП инженерного оборудования г. Москва

Копировал Мустафарова

Альбом VI

Типовой проект 901-

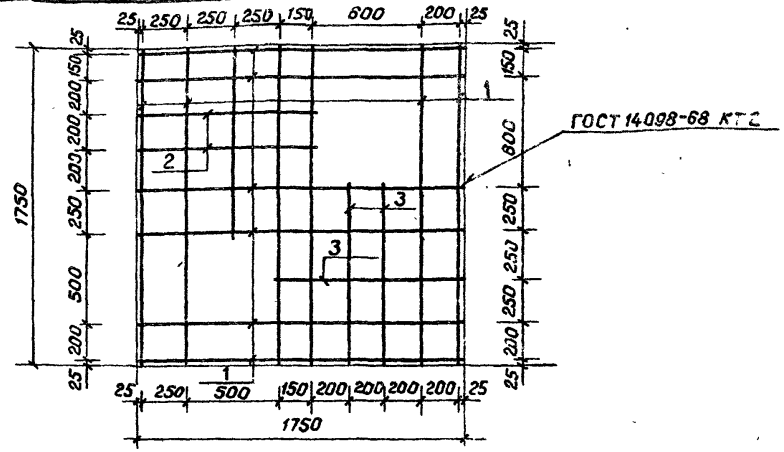

Формат	Зона	Поз.	Обозначение	Наименование	Кол.	Примечание
				Детали		
		1		ф8 AIII ГОСТ 5781-82 ℓ=1750	10	0,69 кг
		2		ℓ=950	2	0,38 кг
		3		ℓ=1000	3	0,395 кг

Стержни сеток варить во всех пересечениях.

Привязан

Инв. №

Взам. инв. №

Подпись и дата

Инв. № подл.

ТП 901-3-190.83 КЖИ. С6

Н. контр.	Кузнецов		
Проверил	Петровнина		
Ст. инж.	Брайнина		
Рук. гр.	Антонова		
ГИП	Кузнецов		
Гл. конст.	Шапиро		
Нач. отд.	Красавин		

Сетка арматурная (С6)

Стадия	Масса	Масштаб
РП	8,85	1:25
Лист	Листов 1	

ЦНИИЭП инженерного оборудования г. Москва

9247-06

Альбом VI

Типовой проект

Формат	Зона	Поз.	Обозначение	Наименование	Кол.	Примеч.
				Документация		
			ТП 901 кжи.Сп1.СБ	Сборочный чертеж		
				Детали		
Б4		1		ФБАIII ГОСТ 5781-82 ℓ=100	4	0,02 кг
				Переменные данные для исполнений		
				ТП 901- кжи.Сп1		
				Детали		
		2		ФБАIII ГОСТ 5781-82 ℓ=560	8	0,13 кг
				ТП 901- -кжи.Сп1-01		
				Детали		
		2		ФБАIII ГОСТ 5781-82 ℓ=710	8	0,16 кг
				ТП 901- кжи.Сп1-02		
				Детали		
		2		ФБАIII ГОСТ 5781-82 ℓ=810	8	0,18 кг

Инв.№ подл. | Подпись и дата | Взам. инв.№

Привязан

Инв.№

Н.контр.	Кузнецов		ТП 901- кжи. Сп1
Провер.	Петровнина		Сетка арматурная (Сп1 ... Сп3)
Ст. инж.	Брайнина		Стадия: Р.П; Лист; Листов: 1
Рук. гр.	Антонова		ЦНИИЭП инженерного оборудования г. Москва
ГИП	Кузнецов		
Гл. конст	Шапиро		
Нач. отд	Красавин		

Альбом VI

Типовой проект

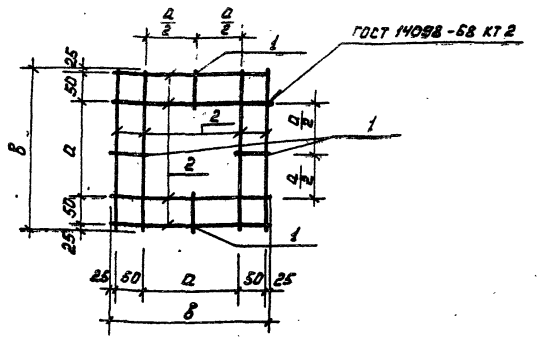

Обозначение	Марка	Размеры, мм. а	Размеры, мм. в	Масса кг
ТП 901- кжи.Сп1	Сп1	410	560	1,12
-01	Сп2	660	710	1,36
-02	Сп3	660	810	1,52

Стержни сеток варить во всех пересечениях.

Привязан

Инв.№

Инв.№ подл. | Подпись и дата | Взам. инв.№

Н.контр.	Кузнецов		ТП 901-3-190.83 кжи. Сп1. СБ
Провер.	Петровнина		Сборочный чертеж
Ст. инж.	Брайнина		Стадия: Р.П; Масса: см. табл.; Масштаб: 1:25
Рук. гр.	Антонова		Лист; Листов 1
ГИП	Кузнецов		ЦНИИЭП инженерного оборудования г. Москва
Гл. конст	Шапиро		
Нач. отд	Красавин		

Копировал

Формат А4 19247-06

Альбом VI

Типовой проект

Развертка

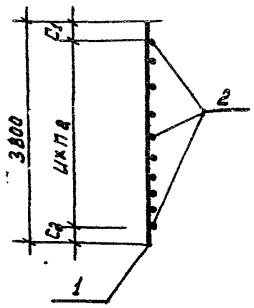

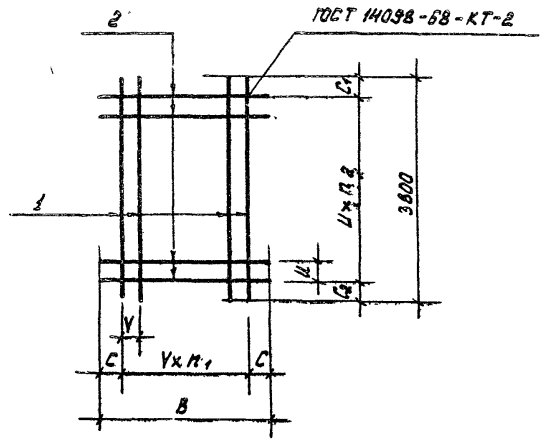

Обозначение	Марка	Размеры, мм.						Количество		Масса, кг.
		В	У	Ш	С	С1	С2	n1	n2	
ТП 901- -КЖИ.Сб1	Сб 1	2850	200	200	225	50	350	12	17	62.5
-01	Сб 2	2150	200	200	75	50	350	10	17	61.1
-02	Сб 3	3000	200	100	100	50	350	14	34	115.8

Формат	Зона	Поз.	Обозначение	Наименование	Кол.	Примеч.
				Переменные данные для исполнений		
				ТП 901- -КЖИ. Сб 1		
				Детали		
Б4		1		ф10 А II ГОСТ 5781-82; ℓ=3800	13	2,36 кг
Б4		2		ф10 А II ℓ=2850	18	1,77 кг
				ТП 901- -КЖИ.Сб1-01		
				Детали		
Б4		1		ф12 А II ГОСТ 5781-82; ℓ=3800	11	3,38 кг
Б4		2		ф10 А II ℓ=2150	18	1,33 кг
				ТП 901- -КЖИ.Сб1-02		
				Детали		
Б4		1		ф12 А II ГОСТ 5781-82; ℓ=3800	15	3,38 кг
Б4		2		ф10 А II ℓ=3000	35	1,86 кг

Подл. | Подпись и дата | Взам. инв. №

Инв. №

Привязан

Инв. №

Н. контр.	Кузнецов	
Провер.	Брайнина	
Ст. инж.	Петровнина	
ГИП	Кузнецов	
Гл. конст.	Шапиро	
Нач. отд.	Красавин	

ТП 901-3-190.83 -КЖИ. Сб 1

Сетка арматурная (Сб 1 ... Сб 3)

Стадия	Масса	Масштаб
РП		
Лист	Листов	

ЦНИИЭП инженерного оборудования г. Москва

Копировал:

Формат А4 19247-06

gost.e-ecolog.ru