ТИПОВОЙ ПРОЕКТ
901-3-190.83

ГЛАВНЫЙ КОРПУС
ДЛЯ СТАНЦИИ ОЧИСТКИ ВОДЫ ПОВЕРХНОСТНЫХ ИСТОЧНИКОВ

С СОДЕРЖАНИЕМ ВЗВЕШЕННЫХ ВЕЩЕСТВ ДО 50 МГ/Л

ПРОИЗВОДИТЕЛЬНОСТЬЮ 32 ТЫС.$М^3$/СУТКИ

АЛЬБОМ I

АРХИТЕКТУРНО-СТРОИТЕЛЬНАЯ ЧАСТЬ

Инв.№ 19247-01

Привязан:

Инв.№

gost.e-ecolog.ru

ТИПОВОЙ ПРОЕКТ

901-3-190.83

ГЛАВНЫЙ КОРПУС ДЛЯ СТАНЦИИ ОЧИСТКИ ВОДЫ ПОВЕРХНОСТНЫХ ИСТОЧНИКОВ

С СОДЕРЖАНИЕМ ВЗВЕШЕННЫХ ВЕЩЕСТВ ДО 50 МГ/Л

ПРОИЗВОДИТЕЛЬНОСТЬЮ 32 ТЫС. $М^3$/СУТ.

СОСТАВ ПРОЕКТА:

Альбом I- Архитектурно-строительная часть.

Альбом II- Технологическая, санитарно-техническая части и нестандартизированное оборудование.

Альбом III- Электротехническая часть. Связь и сигнализация.

Альбом IV- Задание заводу-изготовителю на низковольтные комплектные устройства.

Альбом V- Задание заводу-изготовителю на щиты автоматизации.

Альбом VI- Строительные изделия.

Альбом VII- Ведомости потребности в материалах.

Альбом VIII- Спецификации оборудования.

Альбом IX- Сборник спецификаций оборудования.

Альбом X- Сметы.

Примененные типовые материалы:

тп 407-3-41/75 Альбом III. Типовые детали и конструкции (Распространяет Свердловский филиал ЦИТП)

АЛЬБОМ I

РАЗРАБОТАН

ЦНИИЭП инженерного оборудования городов, жилых и общественных зданий

Главный инженер института А. Кетаов

Главный инженер проекта М. Кротков

УТВЕРЖДЕН ГОСГРАЖДАНСТРОЕМ
ПРИКАЗ №513 ОТ 23 ноября 1982г.

ВВЕДЕН В ДЕЙСТВИЕ
ЦНИИЭП инженерного оборудования
ПРИКАЗ №56 ОТ 23 июня 1983г.

Привязан

Инв. №

19241

Содержание альбома

Марка	Наименование	Лист
	Содержание альбома.	1
	Архитектурные решения	
Ар-1	Общие данные	2
Ар-2	Общие данные (окончание).	3
Ар-3	План на отм. -1 800, 0.000. Фрагмент 1	4
Ар-4	План на отм. 3.600. Экспликация помещений. Ведомость проемов.	5
	Ворот и дверей.	
Ар-5	Разрезы 1-1÷4-4.	6
Ар-6	Фасады 1-9; 9-1, И-А; А-И.	7
Ар-7	Ведомость и спецификация перемычек.	8
Ар-8	Планы перегородок. Спецификация сборных перегородок.	9
Ар-9	План кровли. Планы и экспликация полов.	10
	Конструкции железобетонные	
КЖ-1	Общие данные (начало)	11
КЖ-2	Общие данные (окончание)	12
КЖ-3	Схема расположения фундаментов и фундаментных балок.	13
КЖ-4	Схема расположения фундаментов и фундаментных балок. Виды 1-1÷4-4. Разрезы	14
КЖ-5	Схема расположения фундаментов и фундаментных балок. Виды 5-5÷8-8. Разрезы.	15
КЖ-6	Схема расположения фундаментов и фундаментных балок. Виды 9-9÷11-11. Разрезы. Узлы.	16
КЖ-7	Фундаменты Ф1÷Ф3; Ф10; Ф11;	17
КЖ-8	Фундаменты Ф4÷Ф6	18
КЖ-9	Фундаменты Ф7÷Ф9; Ф12.	19
КЖ-10	Фундаменты Ф13÷Ф15.	20
КЖ-11	Фундаменты Ф16, Ф17.	21
КЖ-12	Фундаменты Ф18, Ф19.	22
КЖ-13	Фундамент Ф20.	23
КЖ-14	Схема расположения фундаментов под оборудование в осях 1÷6; А÷И.	24
КЖ-15	Схема расположения фундаментов под оборудование в осях 7÷9; А/1÷И. Фундаменты Фо1-Фо2.	25
КЖ-16	Фундаменты под оборудование Фо3÷Фо8.	26
КЖ-17	Трансформаторная подстанция	27
КЖ-18	Трансформаторная подстанция. Балки монолитные БМ1÷БМ3.	28
КЖ-19	Схема расположения колонн и балок.	29
КЖ-20	Схема расположения колонн и балок. Разрезы.	30
КЖ-21	Схемы расположения плит покрытия и перекрытия.	31
КЖ-22	Схемы расположения плит покрытия и перекрытия. Разрезы.	32
КЖ-23	Схемы расположения стеновых панелей.	33
КЖ-24	Схемы расположения стеновых панелей. Спецификация. (Начало)	34
КЖ-25	Виды 5-5; 6-6. Спецификация к схеме расположения стеновых панелей. (Окончание).	35
КЖ-26	Схемы расположения стеновых панелей. Фрагменты 1÷10.	36
КЖ-27	Схемы расположения стеновых панелей. Фрагменты 11÷19.	37
КЖ-28	Лестница.	38
КЖ-29	Фильтры. Схемы расположения элементов. Спецификация элементов.	39
КЖ-30	Фильтры. Разрезы 1-1÷5-5	40
КЖ-31	Фильтры. Узлы 3, 4, 5, 6.	41
КЖ-32	Фильтры. Опалубочный чертеж днища. Разрезы 1-1, 2-2. Узлы 1 и 2.	42
КЖ-33	Фильтры. Схемы расположения верхних и нижних сеток днища.	43
КЖ-34	Фильтры. Схема расположения каркасов днища. Разрезы 1-1÷3-3. Узлы 1÷4	44
КЖ-35	Фильтры. Участки монолитные УМФ1÷УМФ5. Опалубочный чертеж.	45
КЖ-36	Фильтры. Участки монолитные УМФ1÷УМФ4. Армирование.	46
КЖ-37	Фильтры. Узлы 1 и 2. Монолитный участок УМФ5. Армирование.	47
КЖ-38	Фильтры. Участки монолитные УМФ1÷УМФ6. Спецификация.	48
КЖ-39	Схема расположения плит перекрытия на отм. 3.600. В осях 1÷6, В÷И.	49
КЖ-40	Схема расположения балок перекрытия на отм. 3.600. Разрезы.	50
КЖ-41	Перекрытие на отм. 3.600. Монолитные участки УМ1÷УМ14.	51
КЖ-42	Перекрытие на отм. 3.600. Спецификация элементов монолитных участков УМ1÷УМ14.	52
КЖ-43	Перекрытие на отм. 3.600. Балки БМ4÷БМ13.	53
КЖ-44	Перекрытие на отм. 3.600. Балки. Разрезы 1-1÷11-11. Узлы.	54
КЖ-45	Растворно-хранилищные баки. Разрезы. Узлы.	55
КЖ-46	Растворно-хранилищные баки. Разрез 2-2. Узел 4. Спецификация элементов.	56
КЖ-47	Растворно-хранилищные баки. Армирование днища. Узлы.	57
ЧЖ-48	Растворно-хранилищные баки. Армирование стен.	58
КЖ-49	Помещение растворно-хранилищных баков. Площадка на отм. 1.100.	59
КЖ-50	Расходные баки коагулянта. План. Разрезы.	60
КЖ-51	Расходные баки коагулянта. Армирование.	61.
КЖ-52	Схемы расположения плит перекрытия на отм. 3.600 в осях 6÷8; Ж÷И и площадок на отм. 0.000 и 0.500, в осях 7÷8 и Д÷Ж.	62
КЖ-53	Схемы расположения балок под площадки на отм. 0.000 в осях 6÷8, Д÷Ж. Спецификации.	63
КЖ-54	Схема расположения площадок на отм. 0.000 в осях А/1÷Д, 7÷9.	64
КЖ-55	Площадка на отм. 0.000. Монолитные участки УМ17÷УМ21.	65
КЖ-56	Балки монолитные БМ14÷БМ20.	66
КЖ-57	Балки монолитные БМ14÷БМ20. Спецификация.	67
КЖ-58	Приточная венткамера на отм. 0.000.	68
	Конструкции металлические	
КМ-1	Общие данные. Техническая спецификация металла.	69
КМ-2	Техническая спецификация металла на типовые конструкции.	70
КМ-3	Ведомость металлоконструкций по видам профилей.	70
КМ-4	Схема расположения подвесных путей. Разрезы 1-1÷5-5.	71
КМ-5	Схема расположения металлических площадок, лестниц, стоек и ограждений в осях 1÷6 и Г÷И на отм. 0.950 и 1.100	72
КМ-6	Разрезы 4-4÷10-10.	73
КМ-7	Схема расположения ограждений и металлических щитов в осях 1÷6 и Г÷И на отм. 3.600.	74
КМ-8	Схема расположения металлических площадок, лестниц и ограждений в осях 7÷9 и А/1-И на отм. 0.000 и 1.100.	75
КМ-9	Пожарные лестницы. Эвакуационная лестница. Узлы. Виды.	76

Альбом I

Типовой проект 901-3-190.83

Инв. № подл. | Подпись и дата | Взам. инв. №

19247-01

Альбом I

Типовой проект

Ведомость основных комплектов рабочих чертежей

Обозначение	Наименование	Примечание
901-3-190.83 - АА	Архитектурные решения	альбом I
901-3-190.83 - КЖ	Конструкции железобетонные	альбом I
901-3-190.83 - ТХ	Технологические решения	альбом II
901-3-190.83 - ОВ	Отопление и вентиляция	альбом II
901-3-190.83 - ЭМ	Силовое электрооборудование	альбом III
901-3-190.83 - АТХ	Автоматизация технологических процессов	альбом III
901-3-190.83 - СС	Связь и сигнализация	альбом III
901-3-190.83 - КМ	Конструкции металлические	альбом I

Ведомость рабочих чертежей основного комплекта

Лист	Наименование	Примечание
1	Общие данные	
2	Общие данные (окончание)	
3	План на отм. -1.800; 0.000. Фрагмент 1	
4	План на отм. 3.600. Экспликация помещений. Ведомость проемов ворот и дверей.	
5.	Разрезы 1-1 ÷ 4-4	
6	Фасады 1-9, 9-1; Н-А; А-Н	
7	Ведомость и спецификация перемычек	
8	План перегородок. Спецификация сборных перегородок.	
9	План кровли. Планы и экспликация полов.	

Таблица зависимости толщин кирпичных стен, стеновых панелей, кровельного утеплителя от расчетных температур, мм

$t°$ нС	Кирпичная стена	Панель по серии 1.432-14/80	Панель по серии 1.020-1	Утеплитель пенобетон $\gamma = 300$ кг/м³	
	а	б	в	г	д
-20	380	200	250	80	120
-30	510	250	300	100	160
-40	640	300	300	140	200

Настоящий проект разработан в соответствии с действующими нормами и правилами и предусматривает в части архитектурно-строительных решений мероприятия обеспечивающие взрывную, взрыво-пожарную и пожарную безопасность при эксплуатации здания.

Главный архитектор проекта [подпись] (Глебов)

Ведомость ссылочных и прилагаемых документов

Обозначение	Наименование комп-та	Примечание
ГОСТ 12506-67	Окна деревянные для зданий промышленных предприятий	
ГОСТ 14624-69	Двери деревянные для зданий промышленных предприятий	
1.431-15	Перегородки многоэтажных зданий с каркасом	
1.138-10 вып. 1.4	Перемычки железобетонные для зданий с кирпичными стенами	
2.430-3 вып. 3	Типовые архитектурно-строительные детали промышленных зданий с кирпичными стенами.	
2.460-18, вып. 1.2	Архитектурные детали утепленных покрытий одноэтажных промышленных зданий	
Шифр 41-78 вып. 1,2	Ворота распашные В.3.6х3.0; В.3.6х3.6; В.3.6х4.2; В.4.9х5.4 с ручными приборами открывания	
1.431-6	Кирпичные перегородки для одноэтажных и многоэтажных производственных зданий	
1.136-10	Двери деревянные внутренние для жилых и общественных зданий	
1.236-6 вып. 1 часть 1	Окна и балконные двери общественных зданий	
1.236-5 вып. 2	Противопожарные двери общественных зданий. Противопожарные двери деревянные облицованные тонколистовой сталью	
Типовые проекты 407-3-41/75 альбом III	Типовые детали и конструкции	

Основные строительные показатели

Наименование	Ед. изм.	Количество
Площадь застройки	м²	1603.3
Строительный объем	м³	14183.6
В том числе: подземная часть	м³	1347.8
Общая площадь	м²	2574.0

Ведомость спецификаций

N N листов	Наименование	Примечание
2	Спецификация элементов заполнения проемов	
7	Спецификация перемычек	
4	Спецификация гарберобного оборудования	
8	Спецификация сборных перегородок.	

Общие указания

1. Здание II степени огнестойкости
2. Относительная отм. 0.000 соответствует абсолютной отм. [ ]
3. Ограждающие конструкции-керамзитобетонные панели $\gamma = 900$ кг/м³,
4. Кирпичные вставки наружных стен, внутренние стены и перегородки выполняются из керамического кирпича рядового полнотелого обыкновенного марки 100 (ГОСТ 530-80), Мрз ≥ 15 на цементно-песчаном растворе марки 25.

5.5. Горизонтальная гидроизоляция стен от капиллярной влаги осуществляется слоем цементно-песчаного раствора состава 1:2 толщиной 20мм на отм. -0.030.

6. Наружные поверхности кирпичных вставок оштукатуриваются цементно-песчаным раствором марки 50с разделкой швами и окраской под панели.
7. Вокруг здания устраивается отмостка с асфальтовым покрытием шириной 1.0м.
8. Наружные поверхности панельных стен окрашиваются цементно-перхлорвиниловыми красками.
9. Столярные изделия окрашиваются масляной краской за 2 раза.
10. Применение коэффициента надежности последних данных по арматурным сталям, а также более совершенных методов расчета с помощью ЭВМ позволило сократить расход арматуры, а применение индустриальных изделий (сеток по ГОСТ 23279-78) позволило упростить армирование и сократить трудоемкость работ при строительстве.

Расчеты показателей эффективности в соответствии с СН 514-79 см. типовые проектные решения тп 901-3-189.83 альбом I, стр. 7.

Инв. №				Привязан
Н. контр.	Глебов	[подпись]		тп 901-3-190.83 ДР
Провер.	Глебов	[подпись]		
Ст. арх.	Самоделкина	[подпись]		Главный корпус для станции очистки воды производительностью 32 тыс. м³/сутки
ГИП	Кузнецов	[подпись]		Стадия: Р.П. / Лист: 1 / Листов: 9
ГАП	Глебов	[подпись]		
Гл. конст.	Шапиро	[подпись]		Общие данные
Нач. отд.	Красавин	[подпись]		ЦНИИЭП инженерного оборудования г. Москва
Гл. инж. ин.	Кетаов	[подпись]		

Согласовано: Отдел ВС, Отд. ВГ, Нарциссова, Гриль

Инв. № подл. | Подпись и дата | Взам. инв. №

Копировал Антипова

Ведомость отделки помещений

Наименование или номер помещения	Потолок		Стены или перегородки		Отделки низа стен или перегородок (панель)			Примечание
	Площадь	Вид отделки	Площадь	Вид отделки	Площадь	Вид отделки	Высота мм	
1.2; 20	950.0	Затирка швов. Окраска поливинилацетатная ВА-27А	1375.4	Штукатурка кирпичных стен. Затирка швов панельных стен. Окраска поливинилацетатная ВА-27А		—	—	
3-4;	166.9	Затирка швов. Окраска двумя слоями лака ХВ-784 по 2 м слоям эмали ХВ-785 и огрунтовке лаком ХВ-784 плит и балок покрытия	514.0	Штукатурка кирпичных стен затирка швов панельных стен Окраска двумя слоями лака ХВ-784 по 2м слоями эмали ХВ-785 и огрунтовке лаком ХВ-784 стен и колонн		—	—	
21	33.2	Затирка швов окраска поливинилацетатная ВА-27-А	157.3	Штукатурка кирпичных стен и окраска поливинилацетатная ВА-27А		—	—	
6; 16; 28	165.3	То же	215.7	Затирка кирпичных стен и панельных швов цементно-песчаным раствором окраска известковая.		—	—	
14	6.4	Затирка швов окраска поливинилацетатная ВА-27А	23.0	Штукатурка кирпичных стен окраска поливинилацетатная ВА-27А	17.8	глазурованная плитка	1500	
13		То же	23.4	То же	28.1	То же	1800	
7-12; 15; 17; 18; 22-26; 29	336.7	—	509.3	Штукатурка кирпичных стен и затирка швов перегородок окраска поливинилацетатная ВА-27		—	—	
19; 27; 30-36;	207.2	—	556.7	Затирка швов панелей и перегородок цементно-песчаным раствором		—	—	
5	32.4	Затирка швов и окраска известковая	66.6	Затирка кирпичных стен цементно-песчаным раствором окраска известковая				

Спецификация элементов заполнения проемов

Марка поз.	Обозначение	Наименование	Количество	Масса ед. кг	Примечание
1	41-14 Вып.2	Ворота 8.3.6 и 3.6	3	7.53	
2	Типовой проект 407-3-147/75 Альбом III	Ворота 8.2**	2		
3	ГОСТ 14624-69	Дверной блок Д59-ППВ	2		
4	ГОСТ 14624-69	Дверной блок Д52-ППВ	1		
5	ГОСТ 14624-69	Дверной блок Д61-ППВ	2		
6	ГОСТ 14624-69	Дверной блок Д57-ППВ	2		
7	ГОСТ 14624-69	Дверной блок [illegible]	1		
8	Серия 1.136-10	Дверной блок ДГ24-16	2		
9	ГОСТ 14624-69	Дверной блок Д37-А	5		
10	1.136-10	Дверной блок ГД24-12	9		
11	1.136-10	Дверной блок ГД24-10	4		
12	1.136-10	Дверной блок ГД24-10	10		
13	1.136-10	Дверной блок ГД21-7	2		
14	1.136-10	Дверной блок ГД21-7А	2		
15	ГОСТ 14624-69	Дверной блок Д37-П	1		
16	1.236-6 Вып.1	Дверной блок БС28-9	1		
17	1.236-5 Вып.2	Дверной блок ДП2 [illegible]	1		
18	Типовой проект 407-3-147/75 Альбом III	Жалюзийная решетка ВЖ-3	2	51	
ОР-1	ГОСТ 12506-67	Окно НСВ-9У	1		
ОК-2	1.236-6 Вып.1	Окно ОС18-18В	16		
ОК-3	ГОСТ 12506-67	Окно НСБ-12У	9		

В ведомости отделки помещений, в разделе стены или перегородки дана площадь окраски помещений.

				ТП 901-3-190.83	АР	
Привязан	Н. контр.	Глебов		Главный корпус для станции очистки воды производительностью 32 тыс. м³/сутки	Стадия: Р.П	Лист: 2	Листов:
	Провер.	Глебов				
	Ст. арх.	Самоделкина				
	ГИП	Кузнецов				
Инв. №	ГАП	Глебов		Общие данные (окончание)	ЦНИИЭП инженерного оборудования г. Москва	
	Гл. конст.	Шапиро				
	Нач. отд.	Красавин				

Копировал Антипова Формат А2

Альбом I

Типовой проект

План на отм. -1.800; 0.000

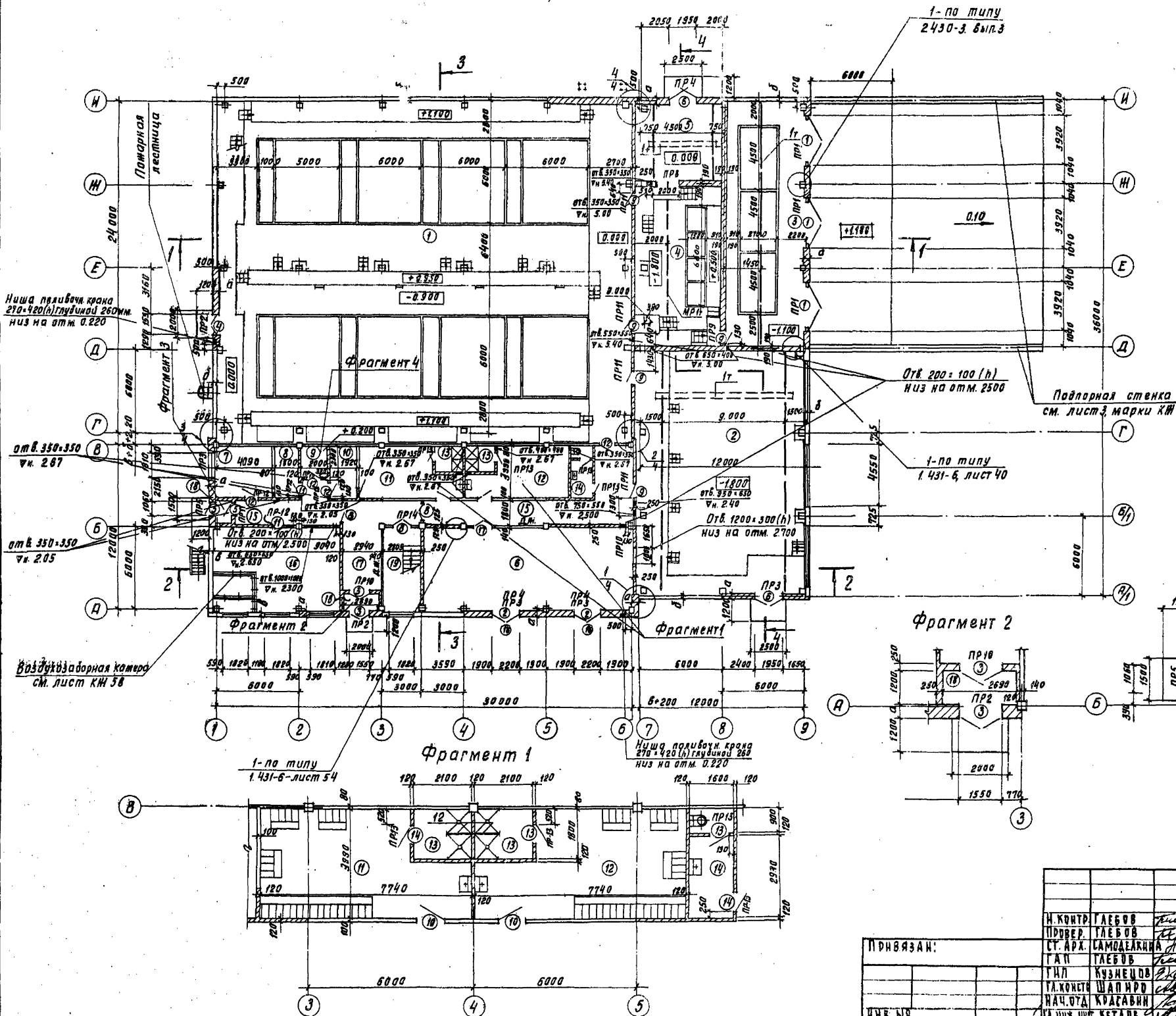
Пожарная лестница
Ниша поливочн. крана 270×420(h) глубиной 260мм. низ на отм. 0.220
Фрагмент 4
Фрагмент 3
Фрагмент 2
Фрагмент 1
1-по типу 2.430-3. вып.3
Отв. 200×100(h) низ на отм. 2500
Подпорная стенка см. лист 3, марки КЖ
1-по типу 1.431-6, лист 40
Отв. 1200×300(h) низ на отм. 2.700
Воздухозаборная камера см. лист КЖ 58
1-по типу 1.431-6-лист 54
Ниша поливочн. крана 270×420(h) глубиной 260 низ на отм. 0.220
ПР4
ПР3
ПР2
ПР1
ПР5
ПР6
ПР7
ПР9
ПР10
ПР11
ПР12
ПР13
ПР14
ПРН
МР11
Отв. 350×350 ▽н. 2.67
Отв. 350×350 ▽н. 2.05
Отв. 350×350 ▽н. 2.40
Отв. 350×350 ▽н. 2.67
Отв. 350×350 ▽н. 2.67
Отв. 350×350 ▽н. 2.67

Альбом I

Типовой проект

План на отм. 3.600

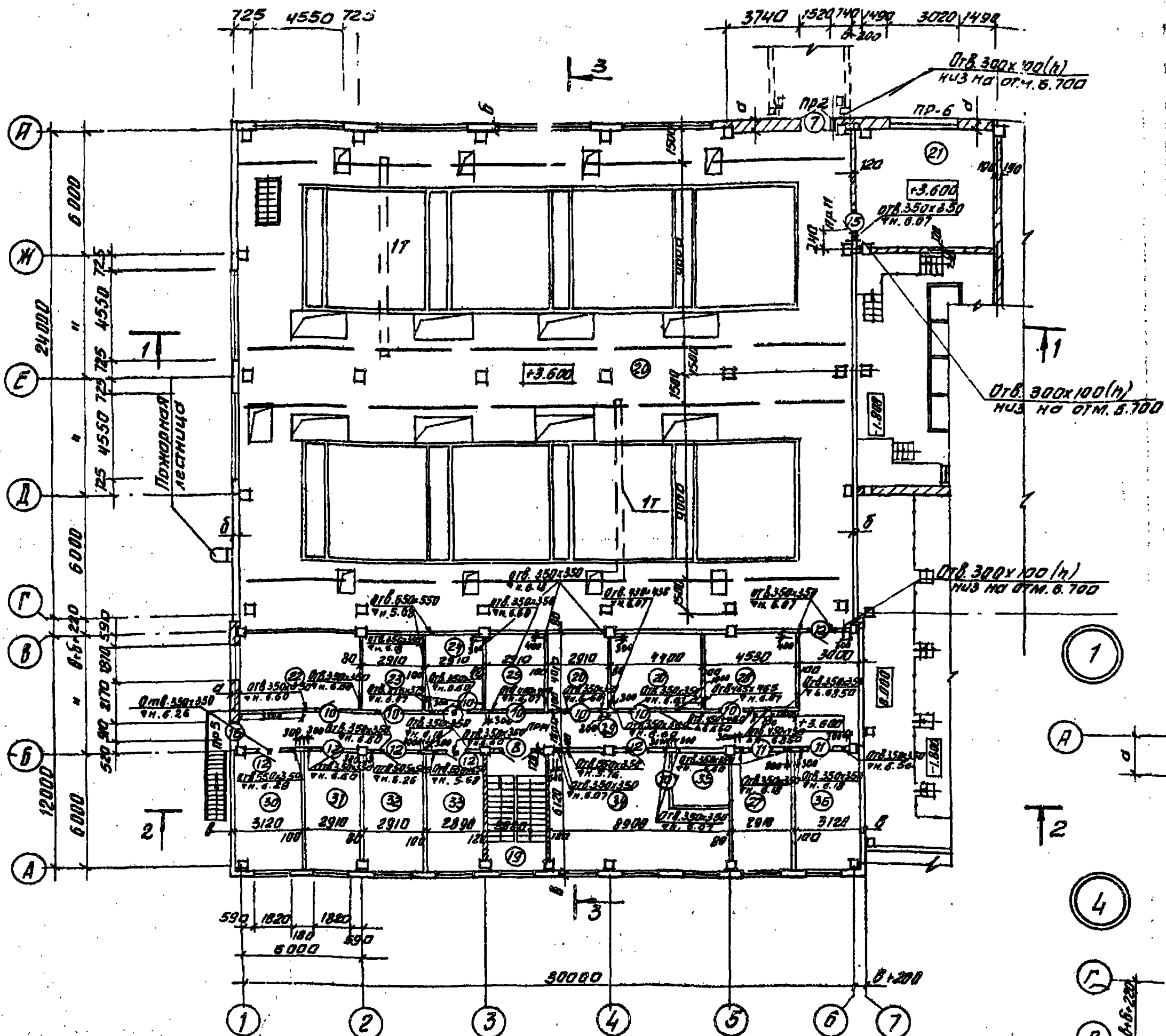

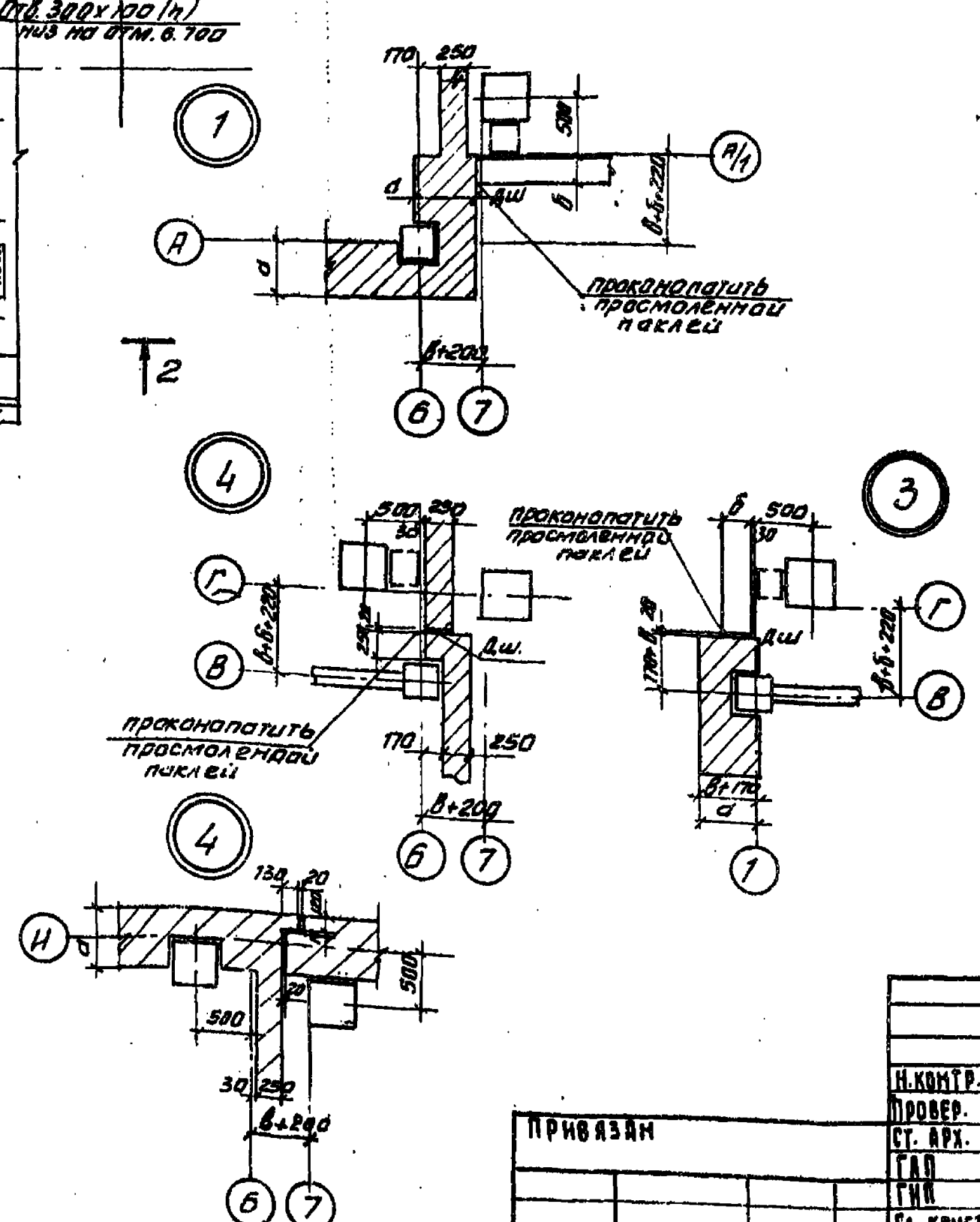

Ведомость проемов ворот и дверей

Марка поз.	Размер проема в кладке
1	392. x 4770
2	2200 x 2360
3	1550 x 2400
4	1550 x 2400
5	1060 x 2400
7	1950 x 2400
8	1510 x 2370
9	1020 x 2080
10	1210 x 2370
11	1010 x 2370
12	1010 x 2370
13	710 x 2070
14	710 x 2070
15	1020 x 2080
16	910 x 2810
17	1210 x 2070
18	1670 x 490(h)

Экспликация помещений

	Наименование	Площадь м²	Категория производства по взрывной, взрывопожарной и пожарной опасности
1	Галерея трубопроводов	736.3	Д
2	Насосная станция II подъема	213.7	Д
3	Помещение растворно-хранилищных баков.	99.4	Д
4	Дозаторная	61.5	Д
5	Отделение ПАЯ	32.4	Д
6	КТП	90.8	В
7	Мастерская	16.8	Д
8	Кладовая грязной спецодежды	7.2	—
9	Сушка одежды	8.0	—
10	Кладовая чистой спецодежды	7.7	—
11	Женский гардероб уличной, домашней и спецодежды	26.8	—
12	Мужской гардероб уличной домашней и спецодежды	26.8	—
13	Душевые	7.6	—
14	Уборная	6.4	—
15	Коридор	62.3	—
16	Приточная венткамера	55.9	Д
17	Вестибюль	17.6	—
18	Тамбур	5.3	—
19	Лестничная клетка	17.70	—
20	Зал скорых фильтров	436.3	Д
21	Операторская	33.2	Г
22	Бактериологическая лаборатория	25.2	—
23	Автоклавная	12.0	—
24	Моечная и средоварочная	12.0	—
25	Комната хранения реактивов	12.0	—
26	Служебное помещение	29.9	—
27	Комната приема пищи	25.2	—
28	Вытяжная венткамера	18.6	Д
29	Коридор	67.1	—
30	Контрольная лаборатория	37.5	—
31	Гидробиологическая лаборатория	17.8	—
32	Кабинет зав. лабораторией	17.8	—
33	Кабинет начальника станции	17.8	—
34	Химическая лаборатория	45.8	—
35	Весовая	8.5	—
36	Комната дежурного персонала	19.1	—

Отверстия в перегородках выполнять после их монтажа по чертежам 3 и 4 марки АР и чертежу 6 марки ОВ.

Спецификация гардеробного оборудования

Марка поз.	Обозначение	Наименование	Кол.	Масса ед. кг.	Примечание
1.	ГОСТ 22415-77	ДД - 25.4	53		

СОГЛАСОВАНО		
Отдел ВГ		Кротков
Отдел ВС		Нарциссова
Отдел ЗАД	Шестякова	

Инв. № подл. | Подпись и дата | Взам. инв. №

Привязан

Инв. №

Н. контр.	Глебов	
Провер.	Глебов	
Ст. арх.	Самоделкина	
ГАП	Глебов	
ГИП	Кузнецов	
Гл. конст.	Шапиро	
Нач. отд.	Красавин	
Гл. инж. пр-та	Кетаов	

ТП 901-3-190.83 АР

Главный корпус для станции очистки воды производительностью 32 тыс. м³/сутки

План на отм. 3.600. Экспликация помещений. Ведомость проемов ворот и дверей.

Стадия	Лист	Листов
Р.П.	4	

ЦНИИЭП инженерного оборудования г. Москва

Копировал Антипова

Формат А2

Слой гравия (ГОСТ8268-74*; Мрз≥100) на битумной мастике марки МБК-Г-65/МБК-Г-75/ ГОСТ2889-80 — 10мм
3 слоя рубероида марки РэМ-350 (ТУ-21-27-30-72) на битумной мастике марки МБК-Г-65/МБК-Г-75/ ГОСТ2889-80
Огрунтовка раствором битума пятой марки в керосине или соляровом масле
Цементно-песчаная стяжка марки 50 — 15мм
Утеплитель-пеноветон γ=300кг/м³ — 2"
Пароизоляция - окраска горячим битумом за 1раз
Сборные железобетонные плиты

Разрез 1-1

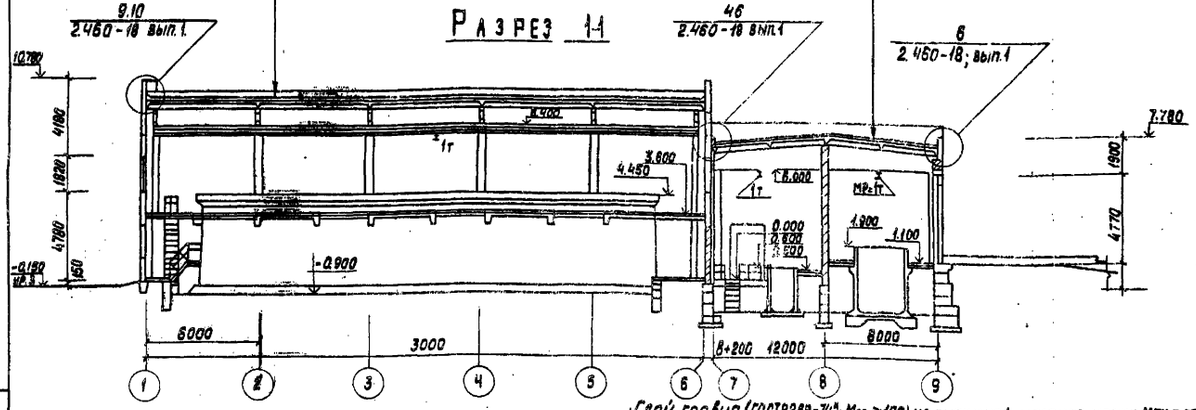

Разрез 4-4

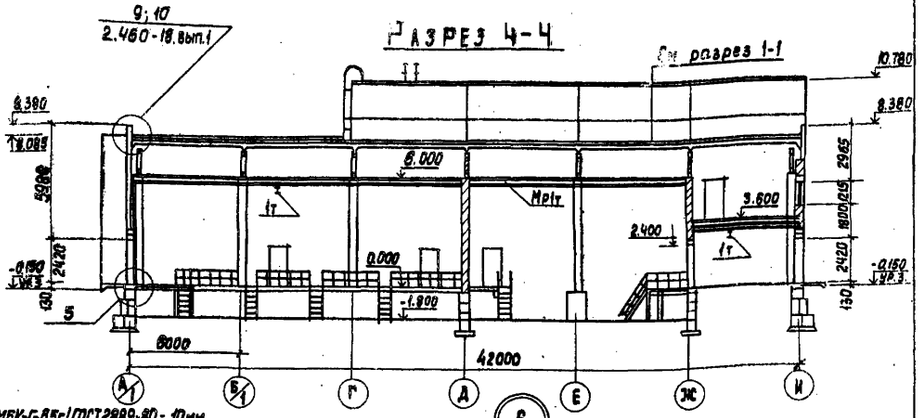

Слой гравия (ГОСТ8268-74*; Мрз≥100) на битумной мастике марки МБК-Г-55г/МБК-Г-65г/ГОСТ2889-80 - 10мм
4 слоя рубероида марки РэМ-350 (ТУ-21-27-30-72) на битумной мастике марки МБК-Г-55А/МБК-Г-65А ГОСТ2889-80
Огрунтовка раствором битума пятой марки в керосине или соляровом масле
Цементно-песчаная стяжка марки 50 16мм
Утеплитель-пеноветон γ=300кг/м³
Пароизоляция - окраска горячим битумом за 1раз
Сборные железобетонные плиты

Разрез 2-2

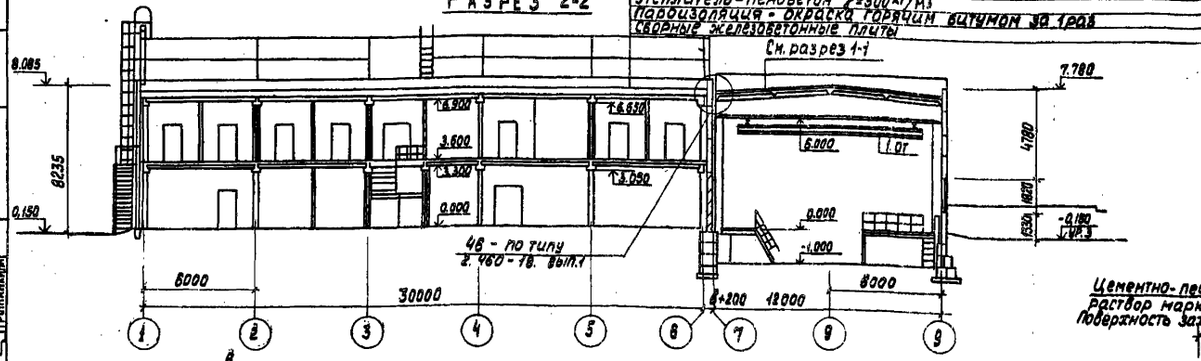

Разрез 3-3

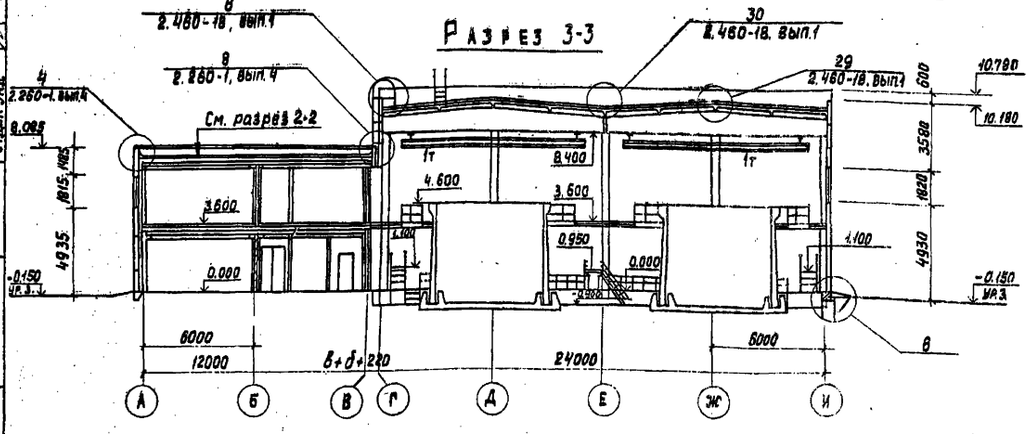

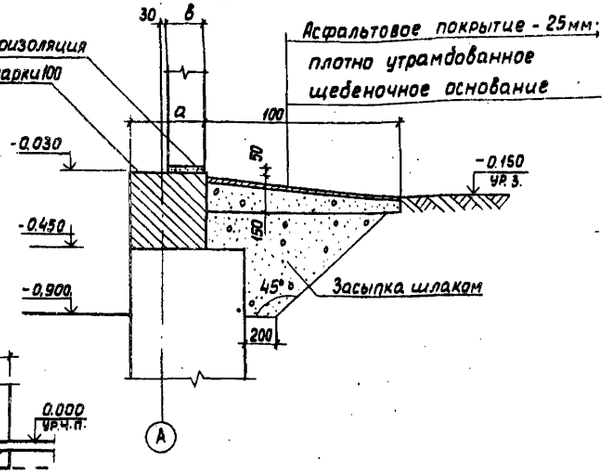

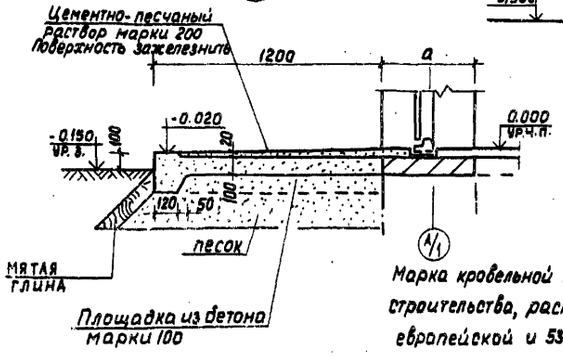

Марка кровельной мастики в скобках (см. разрез 1-1) дана для районов строительства, расположенных южнее географической широты 50° для европейской и 53° для азиатской частей СССР.

Н. контр.	Глебов		ТП 901-3-190.83	АР
Провер.	Глебов			
Ст. Арх.	Самоделкина		Главный корпус для станции очистки воды производительностью 32тыс. м³/сутки	Стадия: РП; Лист: 5; Листов:
ГАП	Глебов			
ГИП	Кузнецов			
Гл. конст.	Шапиро		Разрезы 1-1÷4-4	ЦНИИЭП инженерного оборудования г. Москва
Нач. отд.	Красавин			
Гл. инж. пр-та	Кетаов			

Привязан

Инв. №

Копировал: Хлопченко

Формат А2

Согласовано: Отдел ВГ, Отдел ВС, Отдел ЭАД, Кротков, Марцинсова, Трохлянкина

Инв. № подл. | Подпись и дата | Взам. инв. №

Альбом

Типовой проект

Фасад 1-9

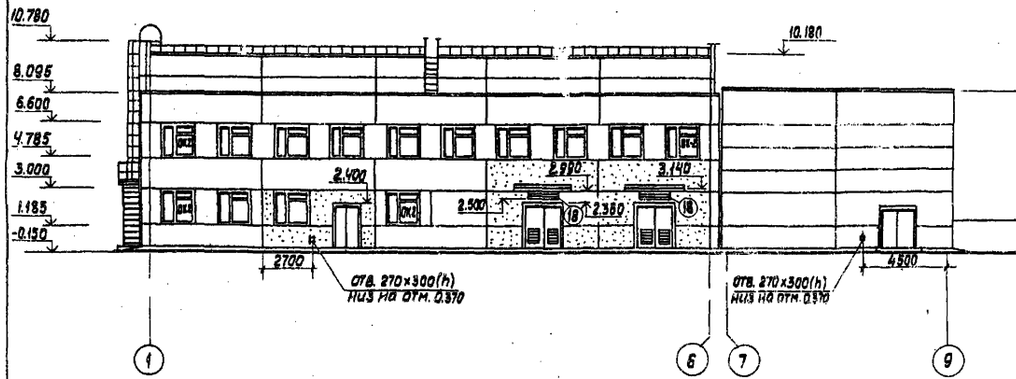

Фасад И-А

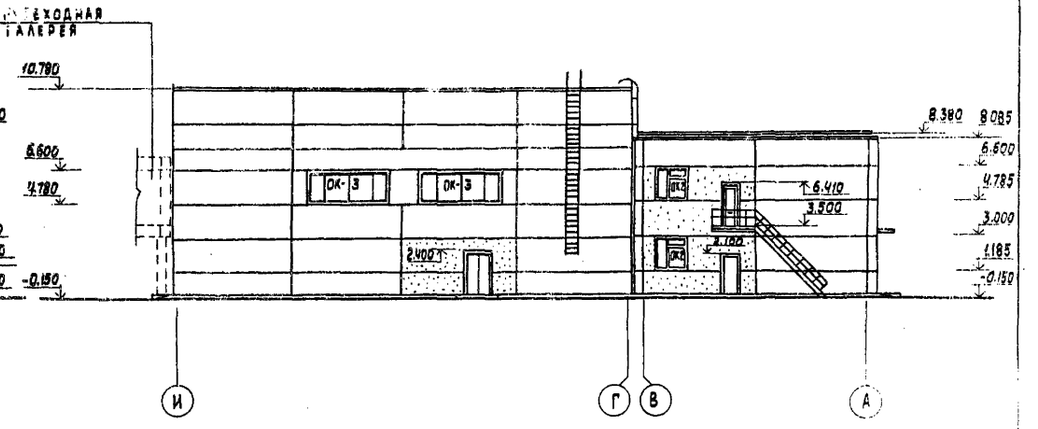

Фасад 9-1

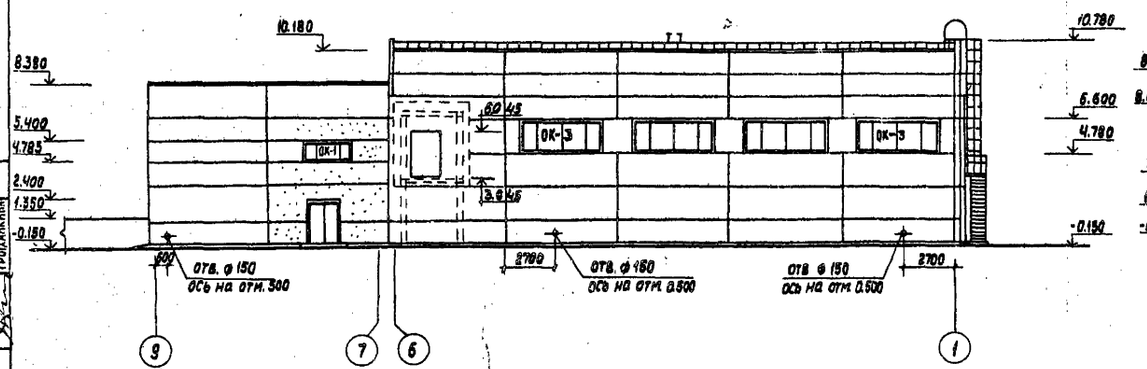

Фасад А-И

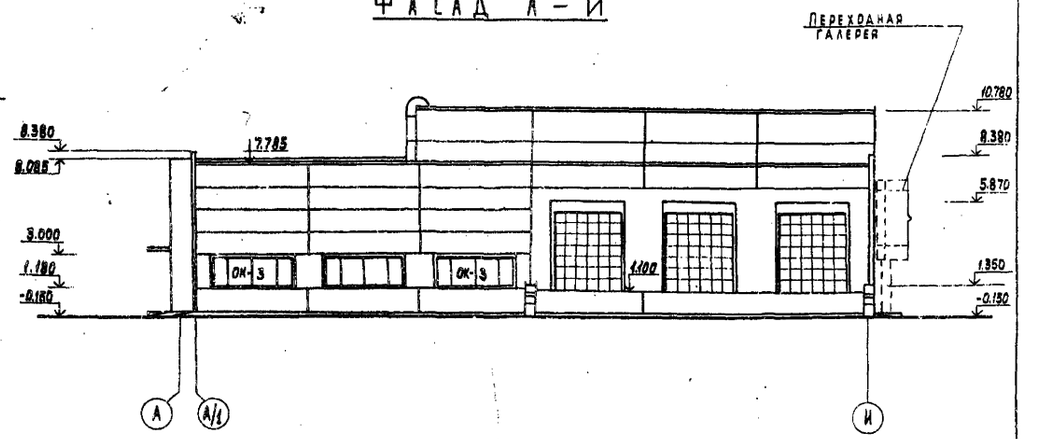

Схема расположения элементов заполнения оконных проемов

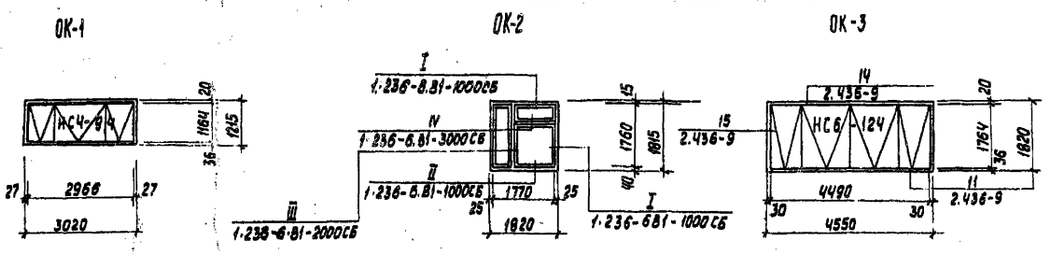

Отверстия в панелях для выпусков на отмостку внутренних водостоков и поливочных кранов выполняют методом рассверловки.

Отдел ВГ	Кротков		
Отдел ВС	Нарцисова		
Отдел ЭАД	Трощанкина		

Согласовано

Взам. инв. №

Подпись и дата

Инв. № подл.

Н. контр.	Глебов		
Провер.	Глебов		
Ст. арх.	Самоделкина		
ГИП	Кузнецов		
ГАП	Глебов		
Гл. конст.	Шапиро		
Нач. отд.	Красавин		

Привязан

Инв. №

ТП 901-3-190.83 АР

Главный корпус для станции очистки воды производительностью 32 тыс. м³/сутки

Фасады 1-9; 9-1; И-А; А-И

Стадия	Лист	Листов
РП	6	

ЦНИИЭП инженерного оборудования г. Москва

19247-01

Альбом 1

Типовой проект

Ведомость перемычек

Тип	Схема сечения
Для t°н = -40°С	
ПР1	1ПР8-44.12.29; 5.870
ПР2	1ПР3-19.12.14; 2.400
ПР3	1ПР3-24.12.14; 2.360; 2.400
ПР4	1ПР3-24.12.14; 1ПР38-24.25.22У; 310, 330, 330, 310; 2.990; 3.000
ПР5	1ПР1-12.12.14; 6.410; 2.400
ПР6	1ПР4-33.12.22; 5.400
Для t°н = -30°С	
ПР1	1ПР8-44.12.29; 510; 5.870
ПР2	1ПР3-19.12.14; 2.400
ПР3	1ПР3-24.12.14; 2.360; 2.400
ПР4	1ПР3-24.12.14; 1ПР38-24.25.22У; 230, 280, 280, 230; 2.990; 3.000
ПР5	1ПР1-12.12.14; 6.410; 2.400
ПР6	1ПР4-33.12.22; 5.400
Для t°н = -20°С	
ПР1	1ПР8-44.12.29; 6.870
ПР2	1ПР3-19.12.14; 2.400
ПР3	1ПР3-19.12.14; 2.360; 2.400
ПР4	1ПР3-22.12.14; 1ПР38-24.25.22У; 150, 230, 230, 150; 2.990; 3.000
ПР5	1ПР1-12.12.14; 6.410; 2.400
ПР6	1ПР4-33.12.22; 5.400
Для t°н = -20°С; Для t°н = -30°С; Для t°н = -40°С	
ПР7	3ПР41-29.38.29У; 190, 190; 0.200
ПР8	1ПР3-24.12.14; 1ПР38-24.25.22У; 190, 190; 2.400
ПР9	1ПР2-15.12.14; 380; 3.180
ПР10	1ПР3-19.12.14; 250; 2.400
ПР11	1ПР1-12.12.14; 250; 2.400; 2.080
ПР12	1ПР1-12.12.6; 120; 5.680; 2.080; 0.135
ПР13	1ПР1-10.12.6; 120; 2.080
ПР14	1ПР3-19.12.14; 120; 5.680; 2.080

Спецификация перемычек

Марка поз.	Обозначение	Наименование	Кол. шт	Масса ед. кг	Примечание
	Для t°н = -40°С				
ПР1	1.138-10 Вып.4	1ПР8-44.12.29	20	383	
ПР2	1.138-10 Вып.1	1ПР3-19.12.14	15	75	
ПР3	1.138-10 Вып.1	1ПР3-24.12.14	20	100	
ПР4	1.138-10. Вып.1	1ПР38-24.25.22У	3	325	
	1.138-10. Вып.1	1ПР3-24.12.14	9	100	
ПР5	1.138-10 Вып.1	1ПР1-12.12.14	10	50	
ПР6	1.138-10 Вып.1	1ПР4-33.12.22	5	225	
	Для t°н = -30°С				
ПР1	1.138-10 Вып.4	1ПР8-44.12.29	16	383	
ПР2	1.138-10 Вып.1	1ПР3-19.12.14	12	75	
ПР3	1.138-10. Вып.1	1ПР3-24.12.14	16	100	
ПР4	1.138-10 Вып.1	1ПР38-24.25.22У	3	325	
	1.138-10 Вып.1	1ПР3-24.12.14	6	100	
ПР5	1.138-10 Вып.1	1ПР1-12.12.14	8	50	
ПР6	1.138-10 Вып.4	1ПР4-33.12.22	4	225	
	Для t°н = -20°С				
ПР1	1.138-10. Вып.4	1ПР8-44-12.29	12	383	
ПР2	1.138-10 Вып.1	1ПР3-19.12.14	9	75	
ПР3	1.138-10. Вып.1	1ПР3-24.12.14	12	100	
ПР4	1.138-10. Вып.1	1ПР38-24.25.22У	3	325	
	1.138-10 Вып.1	1ПР3-24.12.14	3	100	
ПР5	1.138-10 Вып.1	1ПР1-12.12.14	3	50	
ПР6	1.138-10 Вып.1	1ПР4-33.12.22	3	225	
	Для t°н = -40°С; t°н = -30°С; t°н = -20°С				
ПР7	1.138-10. Вып.3	3ПР41-29.38.29У	5	155	
ПР8	1.138-10. Вып.1	1ПР3-24.12.14	1	100	
	1.138-10 Вып.1	1ПР38-24.25.22У	1	325	
ПР9	1.138-10. Вып.1	1ПР2-15.12.14	3	75	
ПР10	1.138-10 Вып.1	1ПР3-19.12.14	4	75	
ПР11	1.138-10 Вып.1	1ПР1-12.12.14	10	50	
ПР12	1.138-10 Вып.1	1ПР1-12.12.6	5	25	
ПР13	1.138-10 Вып.1	1ПР1-10.12.6	4	25	
ПР14	1.138-10 Вып.1	1ПР3-19.12.14	2	75	

Согласовано

Инв. № подл. | Подпись и дата | Взам. инв. №

Привязан

Инв. №

ТП 901-3-190.83

Н. контр.	Глебов	
Провер.	Глебов	
Арх.	Гогич	
Ст. арх.	Самоделкина	
ГИП	Кузнецов	
ГАП	Глебов	
Гл. конст.	Шапиро	
Нач. отд.	Красавин	

Главный корпус для станции очистки воды производительностью 32 тыс. м3/сутки

Стадия: РП | Лист: 7 | Листов:

Ведомость и спецификация перемычек

ЦНИИЭП инженерного оборудования г. Москва

Копировал Антипова

Формат А2

Альбом I

Типовой проект

План перегородок на отм. 3.600

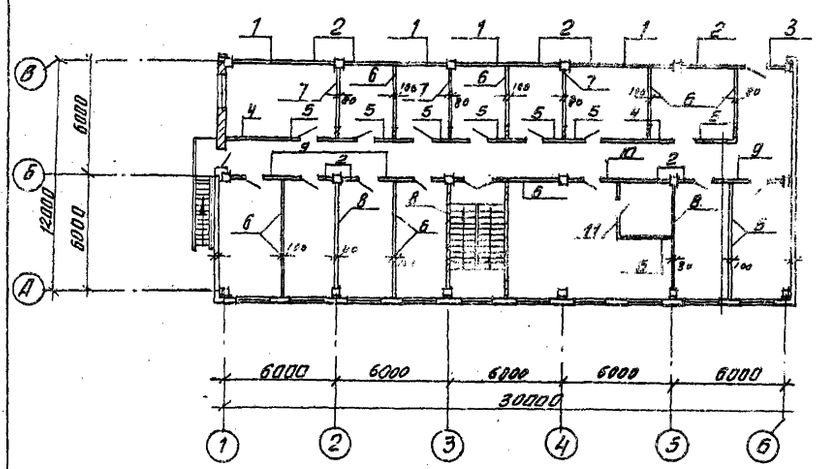

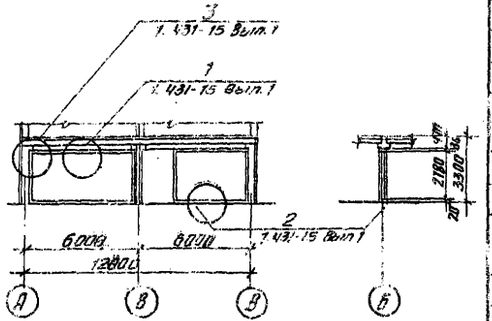

План перегородок на отм. 0.000

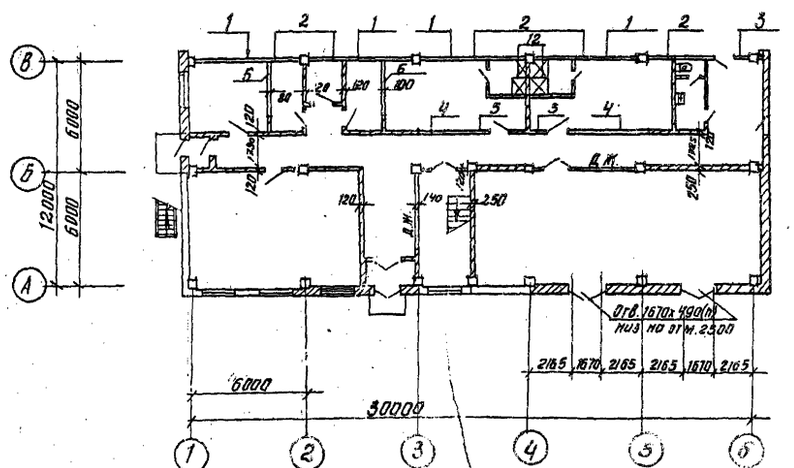

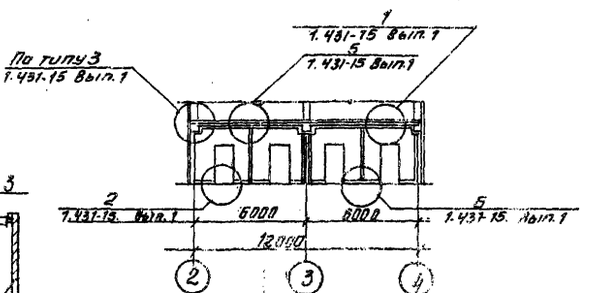

Спецификация сборных перегородок

Марка поз.	Обозначение	Наименование	Кол.	Масса ед. кг	Примечание
1	1.431-15 Вып.3	ПЛГ-3 5.64х2.78	6	1540	
2	1.431-15 Вып.3	ПЛГ-7 5.64х0.85	1	340	
3	1.431-15 Вып.3	ПЛГ-3-Д-1 5.64х2.78	2	1290	
4	1.431-15 Вып.3	ПЛГ-21-3 2.98х3.34	4	1220	
5	1.431-15 Вып.3	ПЛГ-21-Д-4 2.98х3.34	9	840	
6	1.431-15 Вып.3	ПЛГ-21 2.98х3.34	14	1220	
7	1.431-15 Вып.3	ПЛГ-20 2.98х3.04	3	880	
8	1.431-15 Вып.3	ПЛГ-1 5.64х3.04	3	1680	
9	1.431-15 Вып.3	ПЛГ-3-2Д 5.64х2.78	3	1040	
10	1.431-15 Вып.3	ПЛГ-3-Д1 5.64х2.78	10	1290	
11	1.431-15 Вып.3	ПЛГ-21-4 2.98х3.34	11	850	
12	416-0-1 Вып.7 ал.	ДД-1 (щит)	2		
		Соединительные детали			
	416-0-7 Вып.7 ал.1	ЩС (штанга горизонтальная)	2		
	416-0-1 Вып.7 ал.1	С стойка	4		
	1.431-15. Выпо.	МС-1	78	0.6	
	1.431-15 Выпо.	МС-2	78	0.2	
	1.431-15. Выпо.	ДГ 5,5х60	156		
	1.431-15. Выпо	МС-5	32	0.83	
	1.431-15. Выпо	МС-6	32	0.4	
	1.431-15. Выпо	МС-12 (шуруп)	136	0.025	
	1.431-15 Выпо	МС-14 (нипель)	136	0.01	
	1.431-15 Выпо	МС-17	36	0.03	
	1.431-15 Выпо	МС-18	36	0.6	

Согласовано

Инв. № подл. | Подпись и дата | Взам. инв. №

Привязан

Инв. №

Н. контр.	Глебов	
Проверил	Глебов	
Ст. арх.	Самоделкина	
ГИП	Кузнецов	
ГАП	Глебов	
Гл. конст.	Шапиро	
Нач. отд.	Красавин	

ТП 901-3-190.83 АР

Главный корпус для станции очистки воды производительностью 32 тыс. м³/сутки

Стадия	Лист	Листов
РП	8	

Планы перегородок. Спецификация сборных перегородок

ЦНИИЭП инженерного оборудования г. Москва

Копир. Вал Антипова

Альбом I

Типовой проект

План кровли

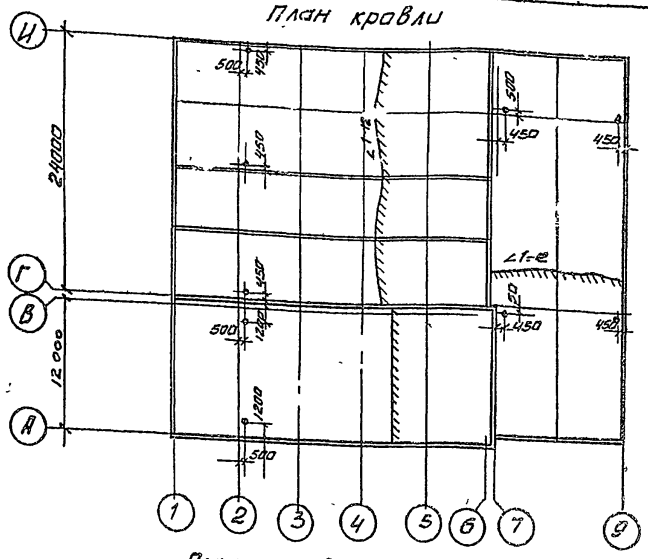

План полов на отм. 3.600

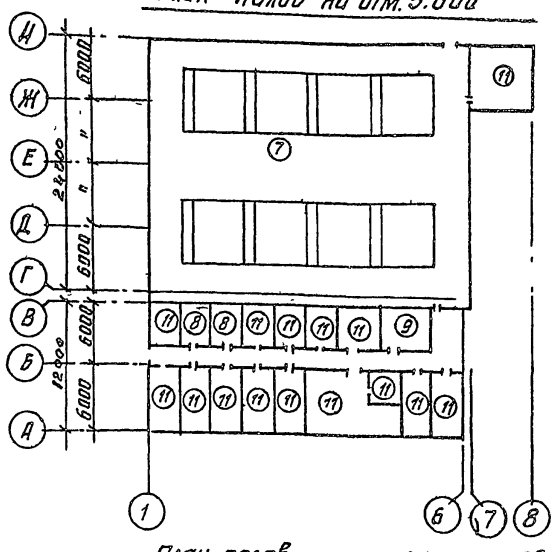

План полов на отм. -1.800 и 0.000

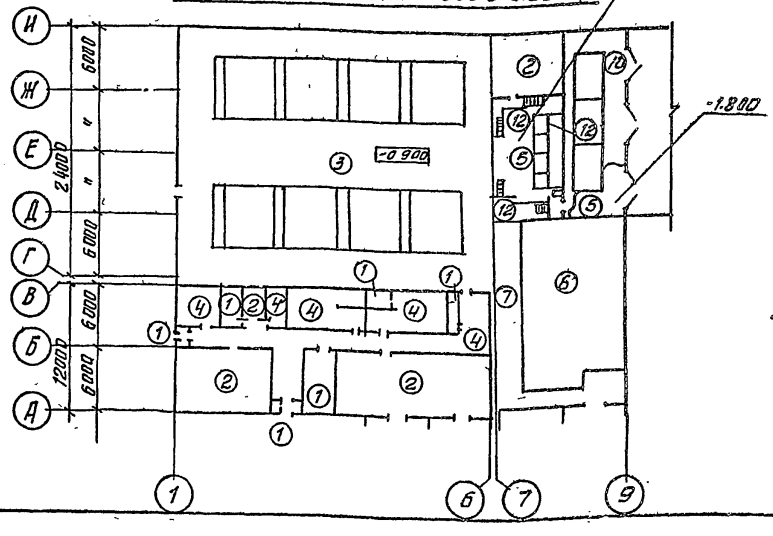

Экспликация полов

Наименование или номер помещения по проекту	Тип пола по проекту	Схема пола или номер узла по серии	Элементы пола и их толщина	Площадь пола м²
1	2	3	4	5
13; 14; 17÷19	1		Покрытие-плитка керамическая по ГОСТ 6787-80- 13мм Заполнение швов-цементно-песчаный раствор М150 Прослойка-цементно-песчаный раствор М150-10мм Подстилающий слой-бетон М100-100мм Основание-уплотненный грунт с втрамбованным в него слоем щебня или гравия крупностью 40-60мм -100мм	54.60
5; 6; 9; 16	2		Покрытие-цементно-песчаный раствор М200-20 мм Подстилающий слой-бетон М100-100мм Основание-уплотненный грунт с втрамбованным в него слоем щебня или гравия крупностью 40-60мм -10мм	187.10
1	3		Покрытие-цементно песчаный раствор М200-20мм Подстилающий слой-бетон М100-100мм Гидроизоляция-2слоя гидроизола на битумной мастике Стяжка-бетон М150-60мм. основание-уплотненный грунт с втрамбованным в него слоем щебня или гравия крупностью 40-60мм.-100 мм.	433.5
7; 10; 11; 12; 15;	4		Покрытие-линолеум(ГОСТ 7251-77)-1мм Прослойка-холодная мастика на водостойких вяжущих- 4мм Стяжка- легкий бетон марки 50-60мм Подстилающий слой-бетон марки-100-100мм Основание-уплотненный грунт с втрамбованным в него слоем щебня или гравия крупностью 40-60мм--100мм	140.4
4,3	5		Покрытие-кислотоупорные плитки марки "КШ" δ=35(ГОСТ-961-79) на андезитовой замазке с разделкой швов замазкой арзамит-5мм Шлаклевка-андезитовой замазкой Гидроизоляция-битумно-рулонная изоляция-10мм. Подстилающий слой-бетон марки 100-100мм. Основание-уплотненный грунт с втрамбованным в него слоем щебня или гравия крупностью 40-60мм--100мм	118.4
2	6		Покрытие-плитка керамическая (ГОСТ 6787-80)-13мм Заполнение швов-цементно-песчаный раствор марки 150 Прослойка-цементно-песчаный раствор марки 150-10мм Подстилающий слой-бетон м.100-100мм Гидроизоляция-2 слоя гидроизола на битумной мастике-5мм. Стяжка-бетон марки 150-60мм. Основание-уплотненный грунт с втрамбованным в него слоем щебня или гравия крупностью 40-60мм--10мм	213,7

1	2	3	4	5
20; 2	7		Покрытие-плитка керамическая по ГОСТ 6787-80-13 мм. Заполнение швов-цементно-песчаный раствор М150. Прослойка-цементно-песчаный раствор М150-17мм железобетонная плита	463.2
23; 24	8		Покрытие-плитка керамическая по ГОСТ 6787-80-13 мм. Заполнение швов-цементно-песчаный раствор М150. прослойка-цементно-песчаный раствор М150-17мм Гидроизоляция-2слоя гидроизола на битумной мастике стяжка-цементно-песчаный раствор М150-20мм железобетонная плита	24.0
28	9		Покрытие-цементно-песчаный раствор марки 200-20мм Стяжка-цементно-песчаный раствор марки-150-40мм Звукоизоляция-древесно-волокнистая плита (ГОСТ 4598-74)*-20мм железобетонная плита.	18.6
3	10		Покрытие-асфальтокислотостойкий с графитовым или угольным наполнителем-40 Гидроизоляция-битумно-рулонная изоляция*-10. Стяжка-цементно-песчаная марки 150-20мм. железобетонная плита	59.7
8; 22; 25÷27; 29÷36	11		Покрытие-линолеум (ГОСТ 7251-77) Прослойка-холодная мастика на водостойких вяжущих Стяжка-легкий бетон марки 50-60мм Звукоизоляция-древесно-волокнистая плита (ГОСТ 4598-74)-20мм железобетонная плита	366.6
4	12		Покрытие-кислотоупорная плитка марки "КШ" S=20 (ГОСТ-961-79) на андезитовой замазке с уплотняющей добавкой шлаклевка-андезитовой замазкой -5мм Гидроизоляция-битумно-рулонная изоляция-10мм стяжка-бетон марки 100-40мм железобетонная плита	21.0

1. Гидроизоляция (тип пола 5,10) - огрунтовка раствором битума в бензине за 2 раза, два слоя рубероида РПМ-300А на битуме БН 70/30, шлаклевка мастикой битуминоль марки Н-2 δ= 6 мм.
2. Конструкцию покрытия пола типа 5и гидроизоляции завести на вертикальную поверхность стен на 300мм.

СОГЛАСОВАНО
Отдел КГ Гриль

Инв. № подл. | Подпись и дата | Взам. инв. №

Привязан

Инв. №

Н. контр.	Глебов		ТП 901-3-190.83 ДР
Проверил	Глебов		
Ст. арх.	Самоделкин		Главный корпус для станции очистки воды производительностью 32 тыс. м³ сутки
ГИП	Кузнецов		План кровли. Планы и экспликация полов
ГАП	Глебов		
Гл. конст.	Шапиро		
Нач. отд.	Красавин		

Стадия	Лист	Листов
РП	9	

ЦНИИЭП инженерного оборудования г. Москва

Копировал Антипова

Формат А2

Альбом I

Типовой проект 901-

Ведомость чертежей основного комплекта марки КЖ

Лист	Наименование	Примечание
1	Общие данные (начало)	
2	Общие данные (окончание)	
3	Схема расположения фундаментов и фундаментных балок.	
4	Схема расположения фундаментов и фундаментных балок. Виды 1-1÷4-4. Разрезы.	
5	Схема расположения фундаментов и фундаментных балок. Виды 5÷5÷8-8. Разрезы.	
6	Схема расположения фундаментов и фундаментных балок. Виды 9-9÷11-11. Разрезы. Узлы.	
7	Фундаменты Ф1÷Ф3; Ф10; Ф11	
8	Фундаменты Ф4÷Ф6	
9	Фундаменты Ф7÷Ф9; Ф12	
10	Фундаменты Ф13÷Ф15	
11	Фундаменты Ф16, Ф17	
12	Фундаменты Ф18, Ф19	
13	Фундамент Ф20	
14	Схема расположения фундаментов под оборудование в осях 1÷6; А÷И.	
15	Схема расположения фундаментов под оборудование в осях 7÷9; А/1÷И. Фундаменты Ф01÷Ф02	
16	Фундаменты под оборудование Ф03÷Ф08	
17	Трансформаторная подстанция.	
18	Трансформаторная подстанция. Балки монолитные БМ1÷БМ3	
19	Схема расположения колонн и балок.	
20	Схема расположения колонн и балок. Разрезы	
21	Схемы расположения плит покрытия и перекрытия.	
22	Схемы расположения плит покрытия и перекрытия. Разрезы	
23	Схемы расположения стеновых панелей.	
24	Схемы расположения стеновых панелей Спецификация.	
25	Виды 5-5; 6-6. Спецификация к схеме расположения стеновых панелей (окончание)	
26	Схемы расположения стеновых панелей фрагменты 1÷10	
27	Схемы расположения стеновых панелей. фрагменты 11÷20	
28	Лестница.	
29	Фильтры. Схемы расположения элементов Спецификация элементов.	
30	Фильтры. Разрезы 1-1÷5-5	
31	Фильтры. Узлы 3, 4, 5, 6.	
32	Фильтры. Аполубочный чертеж днища. Разрезы 1-1, 2-2. Узлы 1÷2	
33	Фильтры. Схемы расположения верхних и нижних сеток днища	
34	Фильтры. Схема расположения каркасов днища. Разрезы 1-1÷3-3. Узлы 1÷4	
35	Фильтры. Участки монолитные УМФ1÷УМФ5 Аполубочный чертеж	
36	Фильтры. Участки монолитные УМФ1-УМФ4 Армирование	
37	Фильтры. Узлы 1 и 2. Монолитный участок УМФ5 Армирование.	
38	Фильтры. Участки монолитные УМФ1÷УМФ6 Спецификация.	
39	Схема расположения плит перекрытия на отм. 3.600. В осях 1÷6; В÷Н.	
40	Схема расположения балок перекрытия на отм. 3.600. Разрезы.	
41	Перекрытие на отм. 3.600. Монолитные участки УМ1÷УМ14	
42	Перекрытие на отм. 3.600. Спецификация элементов монолитных участков. УМ1÷УМ14	
43	Перекрытие на отм. 3.600. Балки БМ4÷БМ13.	
44	Перекрытие на отм. 3.600. Балки. Разрезы 1-1÷11-11. Узлы	
45	Растворно-хранилищные баки. Разрезы. Узлы	
46	Растворно-хранилищные баки. Разрез 2-2 Узел. Спецификация элементов	
47	Растворно-хранилищные баки. Армирование днища. Узлы.	
48	Растворно-хранилищные баки. Армирование стен.	
49	Помещение растворно-хранилищных баков площадка на отм. 1.100	
50	Расходные баки коагулянта. План. Разрезы.	
51	Расходные баки коагулянта. Армирование	
52	Схемы расположения плит перекрытия на отм. 3.600 в осях 6÷8; Ж÷Н и площадок на отм. 0.000 и 0.500 в осях А/1÷Ж	
53	Схемы расположения балок под площадки на отм. 0.000. В осях 6÷8; А÷Ж. Спецификации	
54	Схема расположения площадок на отм. 0.000 в осях А/1÷Д; 7÷9	
55	Площадка на отм. 0.000. Монолитные участки УМ17÷УМ21.	
56	Балки монолитные БМ14÷БМ20	
57	Балки монолитные БМ14÷БМ20. Спецификация	
58	Приточная венткамера. На отм. 0.000.	

Ведомость ссылочных и примененных документов

Обозначение	Наименование	Примечание
	Ссылочные документы	
ГОСТ 13579-78	Блоки бетонные для стен подвалов.	
ГОСТ 22701.0-77÷ ГОСТ 22701.5-77	Плиты железобетонные ребристые предварительно напряженные размерами 6×3м для покрытий производственных зданий	
1.138-10. Вып.1	Перемычки железобетонные для зданий с кирпичными стенами	
ГОСТ 24379.1-80	Болты фундаментные	
1.412-1/77 Вып.3	Монолитные железобетонные фундаменты под типовые колонны прямоугольного сечения одноэтажных промышленных зданий	
1.410-2 Вып.1	Унифицированные арматурные изделия для монолитных железобетонных конструкций	
1.415-1, Вып.1	Железобетонные фундаментные балки для стен производственных зданий с шагом колонн 6м.	
1.423-3 Вып. 0-1,1.2	Ж.б. колонны прямоугольного сечения для одноэтажных производственных зданий без мостовых кранов высотой до 9,6 м	
Шифр 460-75; Вып. 01-1,1-2	Ж.б. фахверковые колонны прямоугольного сечения для одноэтажных производственных зданий	
1.462-3 Вып. I; II	Ж.б. предварительно напряженные двускатные решетчатые балки для покрытий промышленных зданий	
1.141-1 Вып. 10, 14	Панели перекрытий железобетонные многопустотные	
1.112-6 Вып.2	Плиты железобетонные для ленточных фундаментов.	
1.494-24 Вып.1	Стаканы для крепления крышных вентиляторов дефлекторов и зонтов	
1.432-14/80 Вып.0,1	Стеновые панели отапливаемых производственных зданий с шагом колонн 6м	
2.432-1 Вып.1	Монтажные узлы панельных стен отапливаемых одноэтажных производственных зданий с ж.б. каркасом.	
1.439-2	Стальные изделия крепления панельных стен одноэтажных производственных зданий с ж.б. каркасом.	

Типовой проект разработан в соответствии с действующими нормами и правилами и предусматривает в части железобетонных конструкций мероприятия, обеспечивающие взрывную, взрывопожарную и пожарную безопасность при эксплуатации здания.

Главный инженер проекта /Кузнецов/

Привязан

Инв. №

ГП 901-3-190.83 КЖ

Н. контр.	Кузнецов		
Провер.	Петровнина		
Ст. инж.	Брайнина		
ГИП	Кузнецов		
Гл. констр.	Шапиро		
Нач. отд.	Красавин		

Главный корпус для станции очистки воды производительностью 32 тыс. м³/сутки

Общие данные (начало)

Стадия	Лист	Листов
РП	1	58

ЦНИИЭП инженерного оборудования

Инв. № подл. | Подпись и дата | Взам. инв. №

Копировал Антипо

Формат А2

Альбом I

Типовой проект 901-

Ведомость ссылочных и примененных документов

Обозначение	Наименование	Примечание
2.460-2 Вып.2	Монтажные детали сборных ж.б. конструкций покрытий одноэтажных промышленных зданий	
3.400-6/76	Унифицированные закладные детали сборных ж.б. конструкций инженерных сооружений промышленных зданий	
3.901-5	Сальники набивные dу=50÷200мм для пропуска труб через стены	
3.006-2 Вып.II-2	Сборные железобетонные каналы и тоннели из лотковых элементов (плиты, опорные подушки)	
1.020-1 Вып.2-1	Колонны сечением 300×300мм Опалубочные чертежи и армирование.	
1.020-1 Вып.5-1	Ригели перекрытий пролетами 12; 6,0; 4,5 и 3,0 с высотой сечений 1800мм под многопустотные панели перекрытий	
1.020-1 Вып.6-2	Диафрагмы жесткости для зданий с высотой этажей 3,6; 4,2 и 6,0м. Опалубочные чертежи армирование.	
1.020-1 Вып.5-2	Самонесущие панели наружных стен из легких и ячеистых бетонов. Опалубочные чертежи и армирование.	
1.020-1 Вып.7-1	Лестницы железобетонные. Опалубочные чертежи и армирование. Пространственные каркасы. Арматурные изделия	
1.020-1 Вып.8-1	Металлические ограждения лестниц	
1.020-1 Вып.9-1	Изделия соединительные стальные	
1.020-1 Вып.10-1	Монтажные узлы каркаса.	
1.020-1 Вып.10-2	Монтажные узлы стен	
1.020-1 Вып.1-1	Фундаменты сборные железобетонные для колонн сечением 300×300 и 400×400. Опалубочные чертежи и армирование. Арматурные изделия	
1.041-1 Вып.1,4	Сборные железобетонные многопустотные панели перекрытий многоэтажных общественных и производственных зданий	
	Примененные документы	
ТП 901- КЖИ	Строительные изделия	
ТП 901- КЖ ВМ	Ведомость потребности в материалах.	

Ведомость спецификаций

Лист	Наименование	Примечание
3,4	Спецификация элементов к схеме расположения фундаментов	
7÷13	Спецификации элементов фундаментов	
14,15	Спецификации элементов к схеме расположения фундаментов под оборудование	
17	Спецификация элементов трансформаторной подстанции	
18	Спецификация элементов монолитных балок БМ 1÷БМ 3.	
19,20	Спецификация элементов к схеме расположения колонн и балок	
21,22	Спецификация к схемам расположения плит покрытия и перекрытия.	
24,25	Спецификация к схемам расположения стеновых панелей	
28	Спецификация элементов к схеме расположения лестничных маршей.	
29	Спецификация элементов к схеме расположения элементов фильтра.	
33	Спецификация монолитного железобетонного блока	
38	Спецификация к монолитным участкам УМФ÷УМФ 7	
39	Спецификация элементов к схеме расположения плит перекрытия.	
42	Спецификация элементов монолитных участков УМ 1-УМ 14	
43,44	Спецификация элементов монолитных балок БМ 4÷БМ 13	
46	Спецификация элементов монолитных конструкций	
49	Спецификация элементов монолитной конструкции.	
50	Спецификация элементов монолитной конструкции	
53	Спецификация элементов к схеме расположения площадок.	
53	Спецификация элементов монолитных участков УМ15, УМ16	
54	Спецификация элементов к схеме расположения площадок.	
54,55	Спецификация элементов монолитных участков УМ 14÷ УМ 20	
57	Спецификация элементов монолитных балок БМ 14÷ БМ 20	
58	Спецификация элементов к приточной камере	

Ведомость объемов сборных бетонных и железобетонных конструкций

N строк	Наименование группы элементов конструкций	Код	Кол. м3	Примечан.
1	Блоки бетонные для стен подвалов	5811000000	252	
2	Плиты фундаментов	5813000000	60	
3	Балки фундаментные	5824000000	5 8	-20°С -30°С
4	Плиты канальные	5842000000	43	
5	Колонны	5821000000	64	
6	Балки стропильные	5822000000	37 38,5	для II и III СН.Р для IV СН.Р
7	Перемычки	5828000000	9 2 4	-20°С -30°С -40°С
8	Панели стеновые наружные	5831000000	347 381 445,5	-20°С -30°С -40°С
9	Плиты покрытий	5841000000	116 116	для II и III СН.Р. для IV СН.Р
10	Плиты перекрытий	5842000000	45	
11	Фундаменты	5812000000	14	
12	Панели стеновые для емкости		86	
13	Ригели	5825000000	25 25	для II и III СН.Р для IV СН.Р
14	Диафрагмы жесткости	5832000000	8	
15	Лестницы	5891000000	6	
16	Балки перекрытия	5824000000	20	

Материалы на изготовление сборных бетонных и железобетонных конструкций учтены в ведомости потребности в материалах и отдельно не учитываются.

Привязан

Инв. №

Н. контр.	Кузнецов		
Провер.	Петровнина		
Ст. инж.	Брайнина		
ГИП	Кузнецов		
Гл. констр.	Шапиро		
Нач. отд.	Красавин		

ТП 901-3-190.83 КЖ

Главный корпус для станции очистки воды производительностью 3,2 тыс. м3/сутки

Стадия: РП | Лист: 2 | Листов:

Общие данные (окончание)

ЦНИИЭП инженерного оборудования г. Москва

Копировал Антипова

Формат А2

Инв. № подл. | Подпись и дата | Взам. инв. №

Схема расположения фундаментов и фундаментных балок

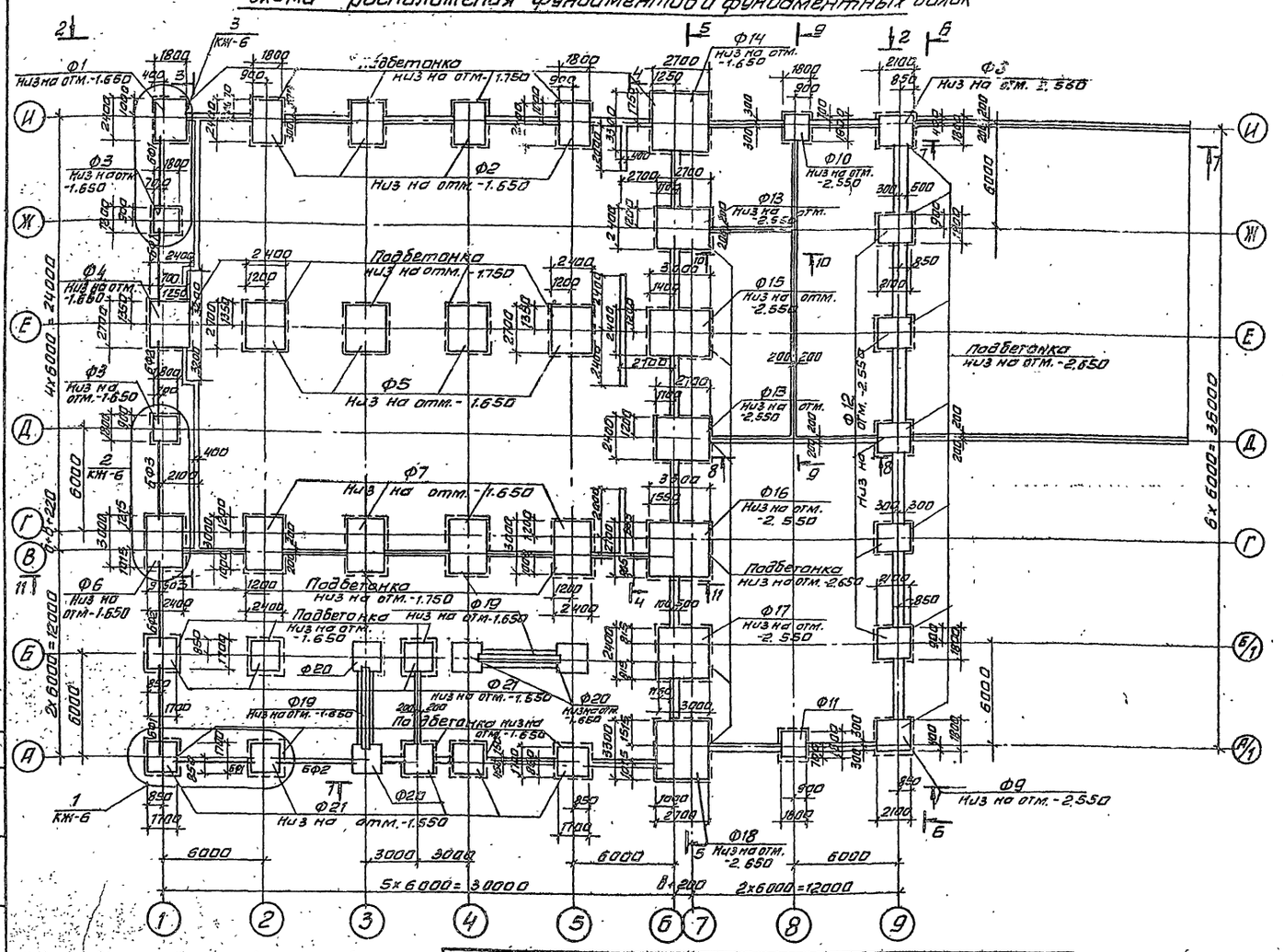

1. Под фундаменты Ф1÷Ф20 выполнить бетонную подготовку из бетона М50 толщиной 100мм, превышающую габарит подошвы фундамента на 100мм в каждую сторону, а под типовые фундаменты бетонную подготовку выполнить из бетона М50, толщина которой показана на схеме расположения фундаментов.
2. Обратную засыпку пазух фундаментов производить грунтом без включения строительного мусора и растительного грунта с уплотнением слоями не более 200мм.
3. С наружной стороны стены подвалов обмазать горячим битумом за 2 раза по огрунтовке.
4. Блоки укладывать на цементно-песчаном растворе М50 с перевязкой швов.
5. Под ленточные фундаменты из блоков выполнить песчаную подготовку толщиной 100мм.
6. Фундаментные балки укладывать на цементный раствор марки 200 толщиной 20мм. Зазоры между торцами балок и фундаментом заделать бетоном М200.

Марка поз.	Обозначение	Наименование	Кол.	Масса ед. кг	Примеч.
		Перемычки			
ПР14	1.138-10 Вып. 1	1ПР1-12.12.14	24	54	
ПР15	1.138-10 Вып. 1	1ПР2-16.12.14	4	75	
		Фундаментная балка			
		для t = -20°С			
БФ1	1.415-1 Вып. 1	ФБ6-3	4	1200	
БФ2	1.415-1 Вып. 1	ФБ6-13	3	1400	
БФ3	1.415-1 Вып. 1	ФБ6-4	2	1200	
	Продолжение спецификации смотри лист		КЖ-4		

Спецификация элементов к схеме расположения фундаментов

Марка поз.	Обозначение	Наименование	Кол.	Масса ед. кг	Приме-чание
		Фундаменты монолитные для t н = -30°С			
Ф1	лист 7	ФМ 1	1		
Ф2	лист 7	ФМ 2	4		
Ф3	лист 7	ФМ 3	2		
Ф4	лист 8	ФМ 4	1		
Ф5	лист 8	ФМ 5	4		
Ф6	лист 8	ФМ 6	1		
Ф7	лист 9	ФМ 7	4		
Ф8	лист 9	ФМ 8	1		
Ф9	лист 9	ФМ 9	1		
Ф10	лист 7	ФМ 10	1		
Ф11	лист 7	ФМ 11	1		
Ф12	лист 9	ФМ 12	5		
Ф13	лист 10	ФМ 13	2		
Ф14	лист 10	ФМ 14	1		
Ф15	лист 10	ФМ 15	1		
Ф16	лист 11	ФМ 16	1		
Ф17	лист 11	ФМ 17	1		
Ф18	лист 12	ФМ 18	1		
Ф19	лист 12	ФМ 19	2		
Ф20	лист 13	ФМ 20	4		
Ф21	1.020-1 Вып. 1-1	1Ф 17	8	4.200	
		Блоки бетонные			
ФБ1	ГОСТ 13579-78	ФБС 12.4.3-Т	64	310	
ФБ2	ГОСТ 13579-78	ФБС 24.4.6-Т	150	1300	
ФБ3	ГОСТ 13579-78	ФБС 12.4.6-Т	73	640	
ФБ4	ГОСТ 13579-78	ФБС 9.4.6-Т	76	470	
ФБ5	ГОСТ 13579-78	ФБС 9.6.6-Т	103	700	
ФБ6	ГОСТ 13579-78	ФБС 12.6.6-Т	77	960	
ФБ7	ГОСТ 13579-78	ФБС 24.6.6-Т	69	1960	
ФБ8	ГОСТ 13579-78	ФБС 12.6.3-Т	58	460	
		Плиты для ленточных фундаментов			
ФЛ1	1.112-5 Вып. 2	ФЛ 16.24-2	25	2470	
ФЛ2	1.112-5 Вып. 2	ФЛ 16.12-2	14	1215	
ФЛ3	1.112-5 Вып. 2	ФЛ 16.8-2	14	800	
ФЛ4	1.112-5 Вып. 2	ФЛ 12.24-2	19	1760	
ФЛ5	1.112-5 Вып. 2	ФЛ 12.12-2	16	870	
ФЛ6	1.112-5 Вып. 2	ФЛ 12.8-2	13	575	

Альбом I

Типовой проект 901-3-190.83

Согласовано

Инв. № подл. | Подпись и дата | Взам. инв. №

Привязан

Инв. №

ТП 901-3-190.83 КЖ.

Н. контр.	Кузнецов	
Провер.	Петровнина	
Ст. инж.	Брайнина	
ГИП	Кузнецов	
Гл. конст.	Шапиро	
Нач. отд.	Красавин	

Главный корпус для станции очистки воды производительностью 32 тыс. м³/сутки

Схема расположения фундаментов и фундаментных балок.

Стадия	Лист	Листов
РП	3	

ЦНИИЭП инженерного оборудования г. Москва

Копировал Антипова

Формат А2

Альбом I

Типовой проект 901-

Вид по 1-1

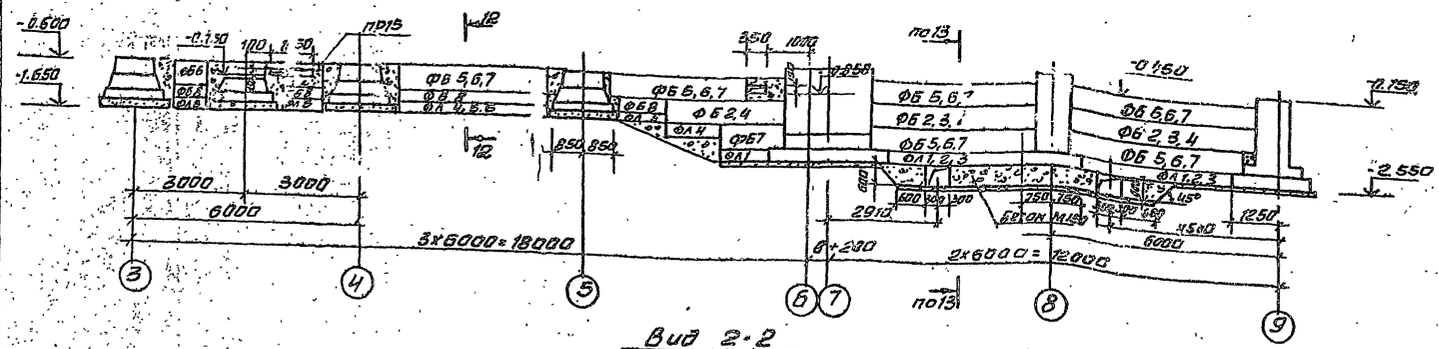

Разрез 12-12

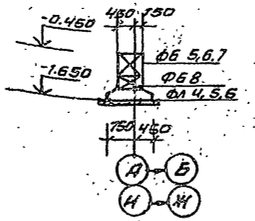

Разрез 13-13

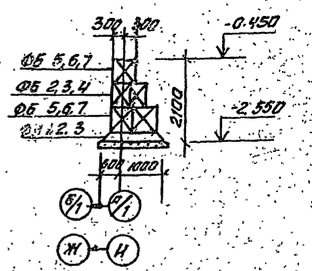

Вид 2-2

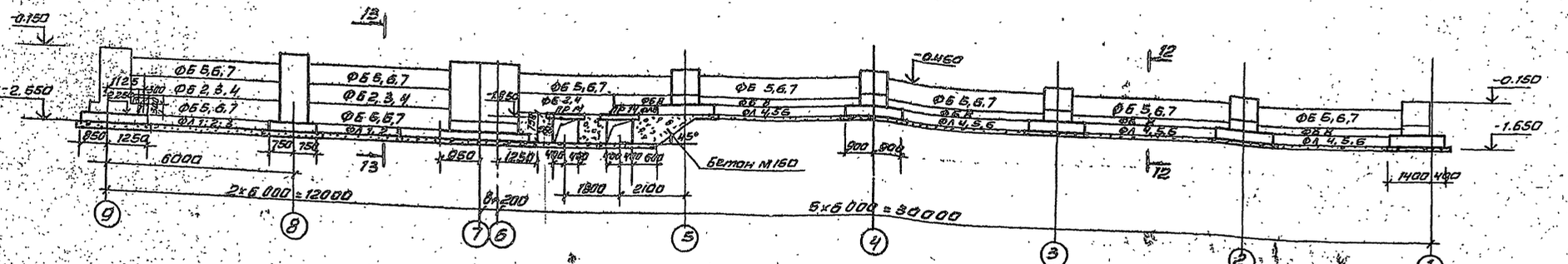

Вид 3-3

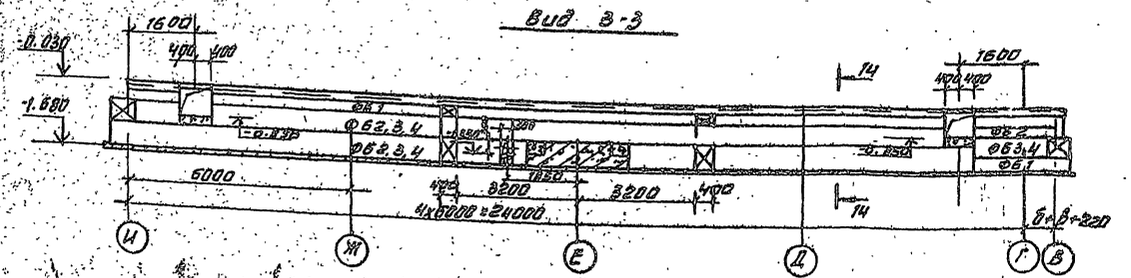

Разрез 14-14

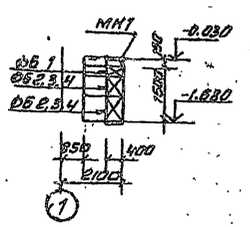

Спецификация элементов к схеме расположения фундаментов

Марка поз.	Обозначение	Наименование	Кол.	Масса ед.кг	Примечание
		Фундаментная балка			
		для t = -30°C			
БФ1	1.415-1 Вып.1	ФБ6-13	4	1400	
БФ2	1.415-1 Вып.1	ФБ6-30	3	1800	
БФ3	1.415-1 Вып.1	ФБ6-14	2	1400	
		для t = -40°C			
БФ1	1.415-1. Вып.1	ФБ6-13	4	1460	
БФ2	1.415-1 Вып.1	ФБ6-30	3	1800	
	1.415-1 Вып.1	ФБ6-13	3	1400	
БФ3	1.415-1. Вып.1	ФБ6-14	2	1400	

Вид И-4

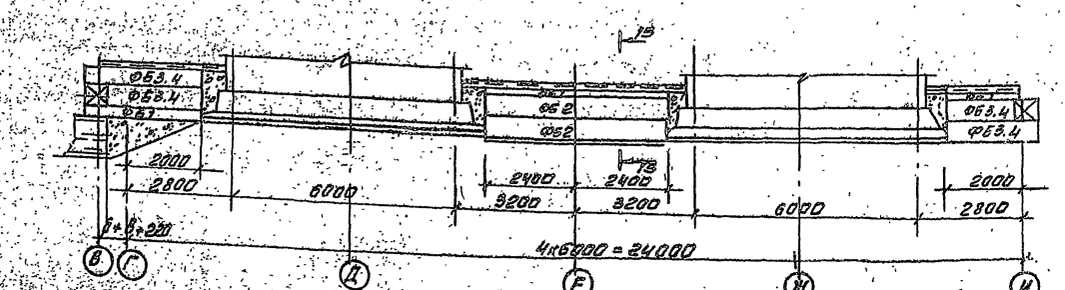

Разрез 15-15

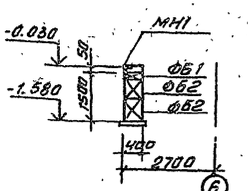

Начало спецификации смотри на листе КЖ-3

Привязан			
Инв. №			

Н.контр.	Кузнецов		
Провер.	Петровнина		
Ст. инж.	Брайнина		
ГИП	Кузнецов		
Гл. констр.	Шапиро		
Нач. отд.	Красавин		

ТП 901-3-190.83 КЖ

Главный корпус для станции очистки воды производительностью 32 тыс. м³/сутки

Схема расположения фундаментов и фундаментных балок. Виды 1-1÷4-4. Разрезы

Стадия	Лист	Листов
РП	4	

ЦНИИЭП инженерного оборудования г. Москва

Копировал Антипова Формат А2

Согласовано

Инв. № подл. | Подпись и дата | Взам. инв. №

Альбом I

Типовой проект 901-3-190.83

Вид 5-5

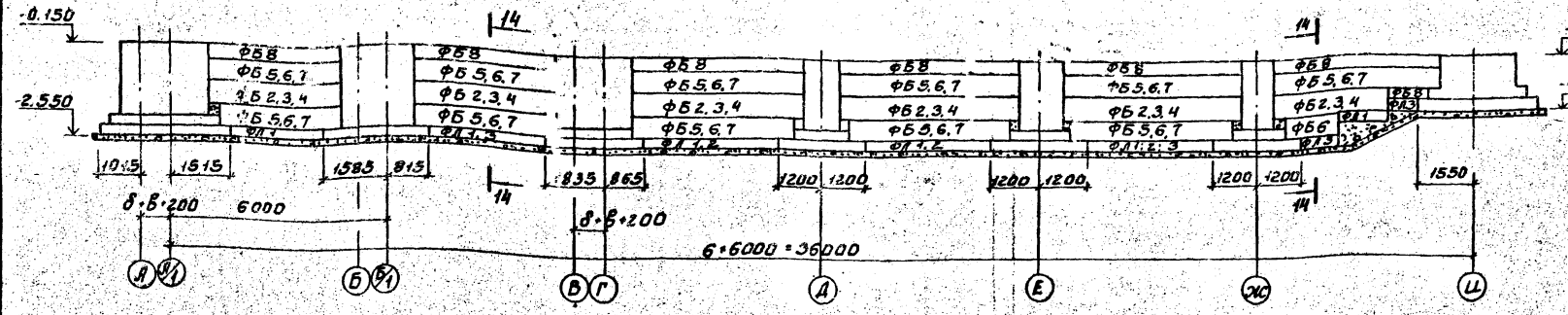

Разрез 14-14

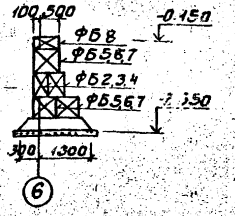

Вид 6-6

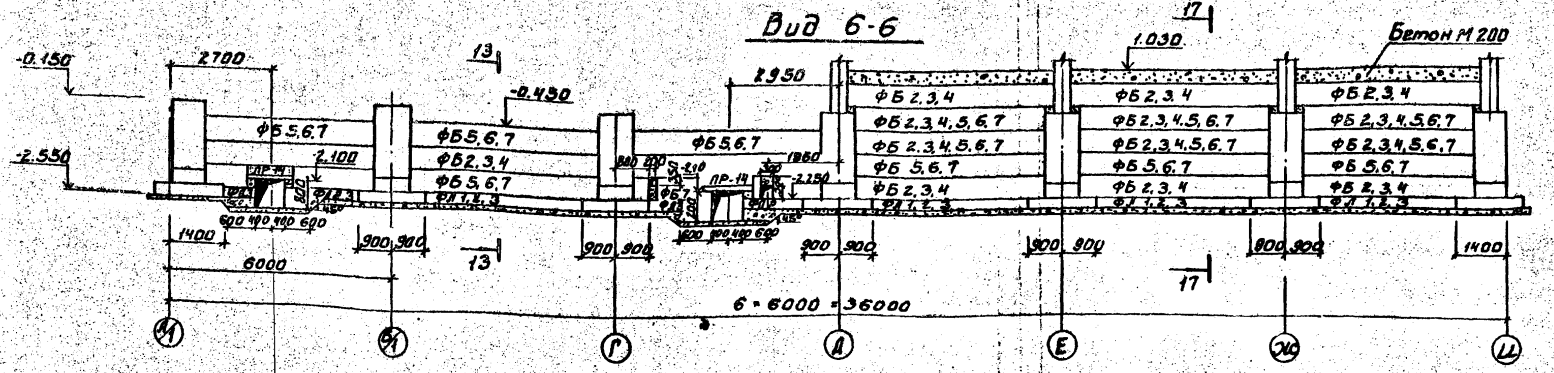

Разрез 17-17

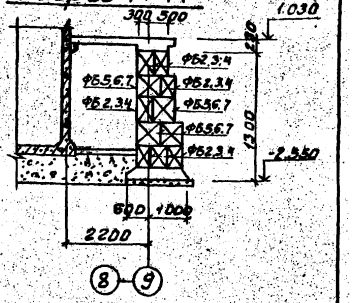

Вид 7-7

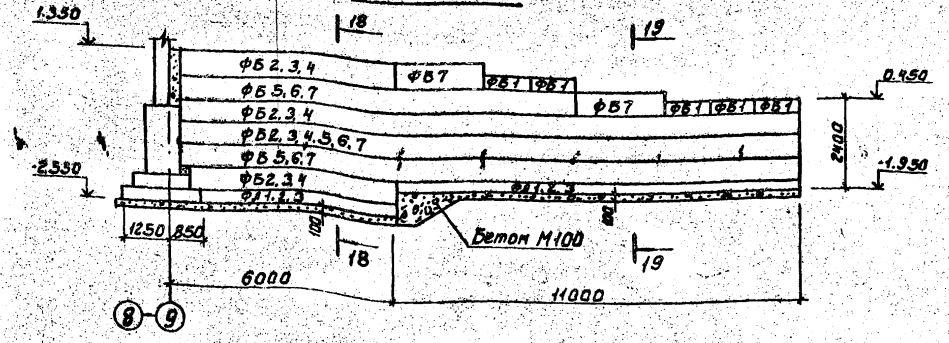

Разрез 18-18

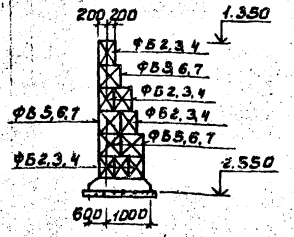

Разрез 19-19

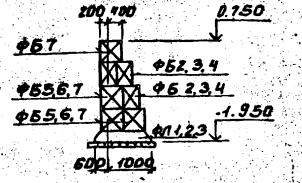

Вид 8-8

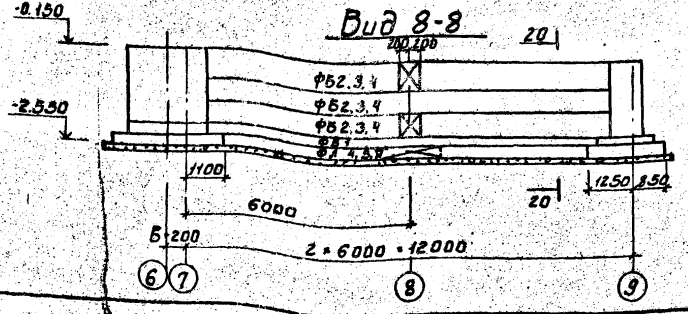

Разрез 20-20

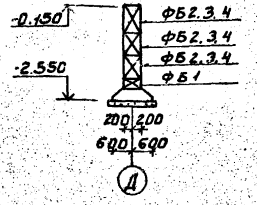

1. После укладки блоков для пандуса засыпку производить равномерно с двух сторон до отм. -0.150

Привязан:			ТП 901-3-190.83		Кж
Инв. №	Н.контр.	Кузнецов	Главный корпус для станции очистки воды производительностью 32 тыс. м³/сутки. Схема расположения фундаментов и фундаментный баланс. Виды 5-5÷8-8. Разрезы	Стадия	Лист	Листов
	Провер.	Петровнина		РП	5	
	Ст. инж.	Брайнина				
	Гип	Кузнецов		ЦНИИЭТ инженерного оборудования г. Москва		
	Нач.отд	Шапиро				
	Нач.сект	Красавин				

Типовой проект 901-

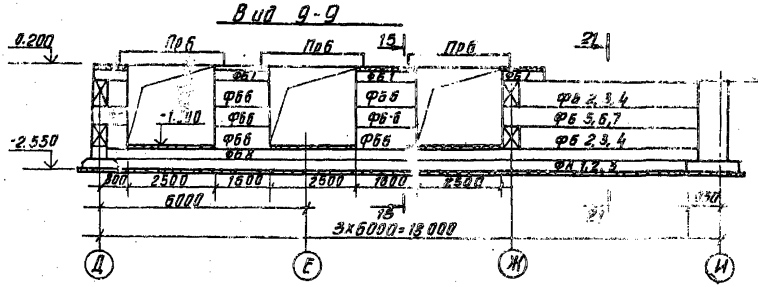

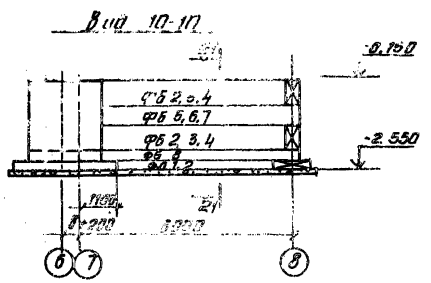

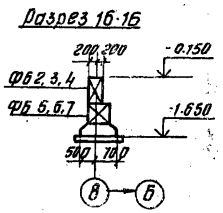

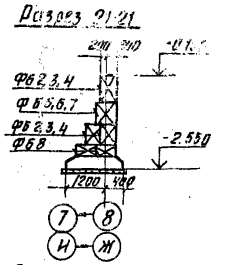

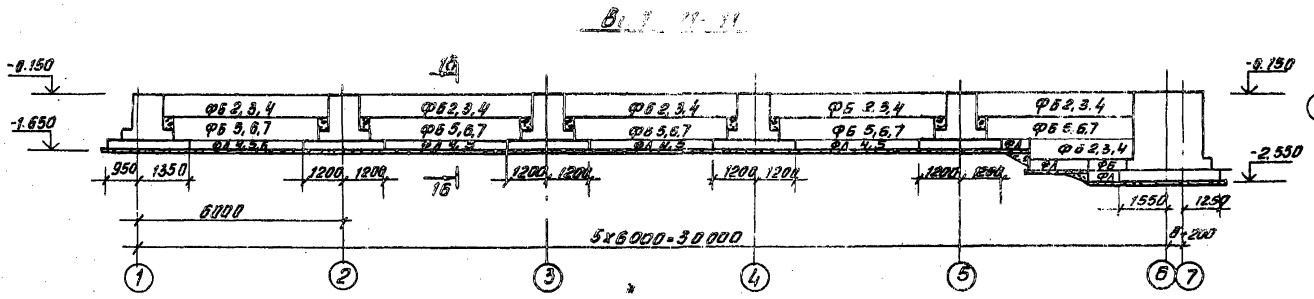

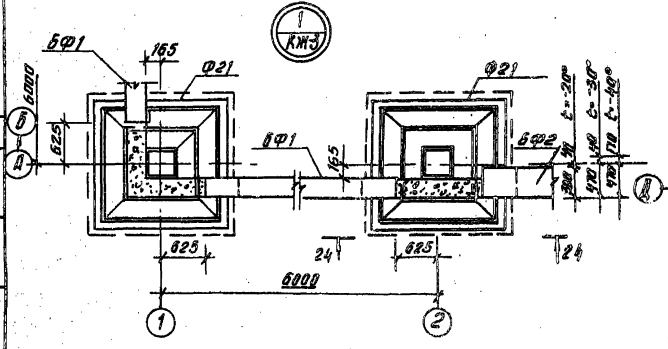

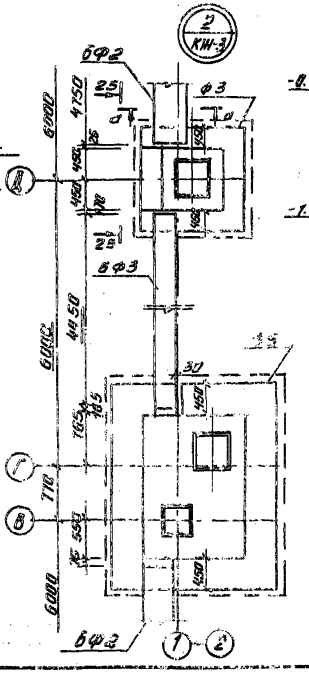

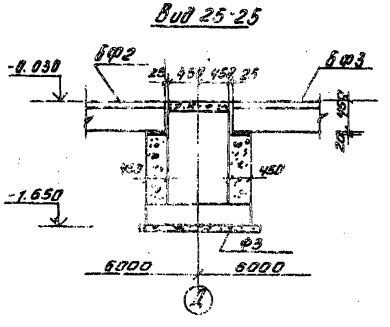

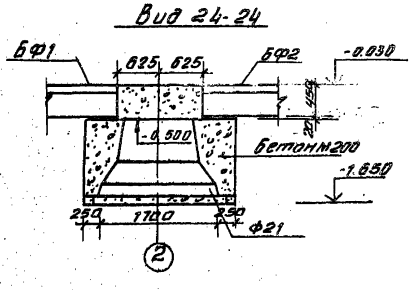

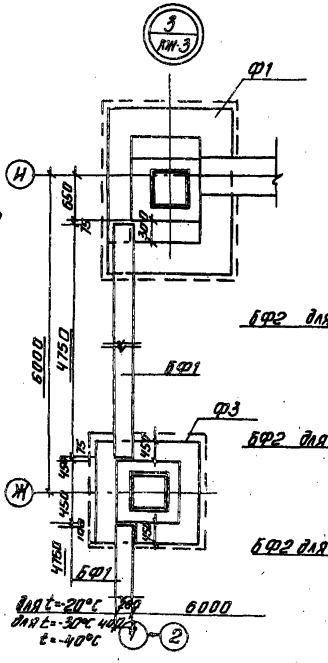

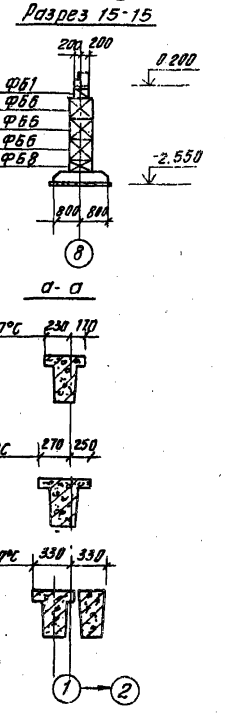

1. Перемычка Пр6 учтена на листах АР-7.

				ТП 901-3-190.83	КЖ-	
Привязан		Н.контр.	Кузнецов	Главный корпус для станции очистки воды производительностью 32 тыс.м³/сут.	Стадия	Лист	Листов
		Провер.	Антонова		Р П	6	
		Ст. инж.	Брайнина	Схема расположения фундаментов и фундаментных балок виды. Разрезы. Узлы	ЦНИИЭП инженерного оборудования г. Москва		
Инв.№		ГИП	Кузнецов				
		Гл.констр	Шапиро				
		Нач.отд.	Красавин				

Копировал Антипова

Формат А2

Инв.№ подл. | Подпись и дата | Взам. инв.№

Согласовано
Отд. 8 Г Гриф

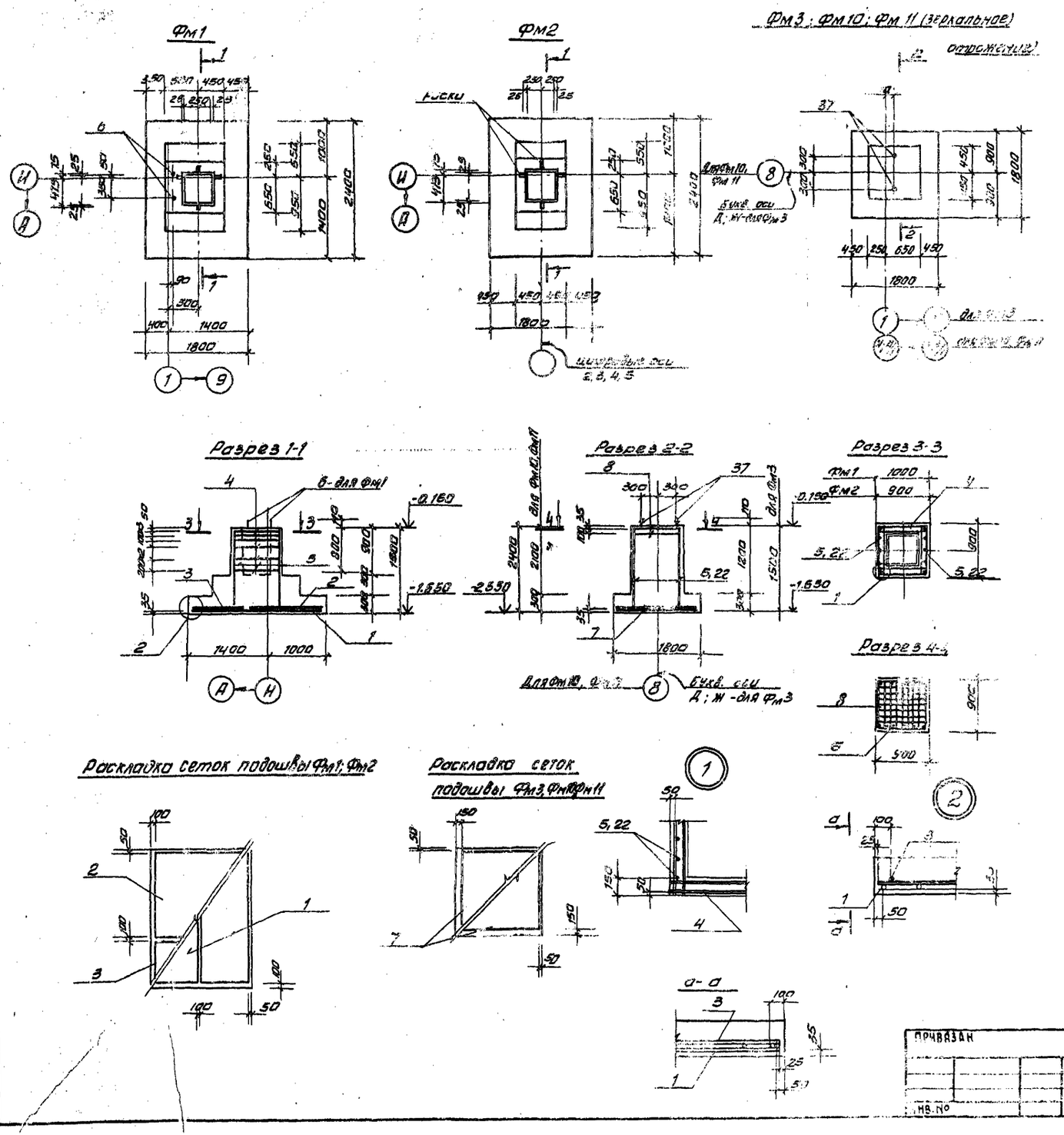

Спецификация элементов фундаментов

Формат	Зона	Поз.	Обозначение	Наименование	Кол.	Примечание
				Фундамент Фм1		
				Сборочные единицы		
				Сетки арматурные		
		1	1.410-2 Вып.1	С(1) 14АII-8х24	2	[illegible]
		2	1.410-2 Вып.1	С(1) [illegible]-14х18	1	0,8[illegible]кг
		3	1.410-2 Вып.1	С(1) 10АII-8х18	1	5,97кг
		4	1.412-1/77 Вып.3	СА-8АI	6	2,7кг
		5	1.412-1/77 Вып.3	СН12АII-6х15	2	6,0кг
				Изделие закладное		
		6	ГОСТ 24379.1-80	Болт 1.1. М24х710	2	
				Материал		
				Бетон М200	2,6[illegible]	
				Фундамент Фм2		
				Сборочные единицы		
			поз. 1, 2, 3, 4, 5 см. по	Фм1		
				Материал		
				Бетон М200	2,66	м³
				Фундамент Фм3		
				Сборочные единицы		
			поз. 5 см. по Фм1			
				Сетки арматурные		
		7	1.410-2 Вып.1	С10АII-16х18	2	10,82кг
		8	1.412-1/77 Вып.3	СА1-6АI	6	3,4кг
				Изделие закладное		
		37	1.412.1-4.060	МН1	2	3,4кг
			1.412.1-4.080	ММ1	4	0,7[illegible]кг
			1.412.1-4.080-01	ММ2	4	0,65кг
			1.412.1-4.080-02	ММ3	4	0,52кг
				Материал		
				Бетон М200	[illegible]	
				Фундаменты Фм10; Фм11		
				Сборочные единицы		
			поз. 7, 8. МН1, ММ1, ММ2, ММ3 см. по Фм3			
				Сетки арматурные		
		22	1.412-1/77 Вып.3	1С 12АII-6х24		[illegible]
				Материал		
				Бетон М200	2,[illegible]	

1. Фундаменты Фм1, Фм3 изготовить совместно со [illegible] фундаментные балки.

ТП 901-3-190.83 КЖ

Н. контр.	Кузнецов		
Провер.	Янтонова		
Ст. инж.	Брайнина		
ГИП	Кузнецов		
Гл. констр.	Шапиро		
Нач. отд.	Красавин		

Главный корпус для станции очистки воды производительностью 2 тыс. м³/сутки

Стадия	Лист	Листов
РП	7	

Фундаменты Фм1÷Фм3; Фм10 Фм11

ЦНИИЭП инженерного оборудования Москва

Копировал Антипова

Формат А2

Инв. № подл. | Подпись и дата | Взам. инв. №

Типовой проект 901

Альбом I

Фм4

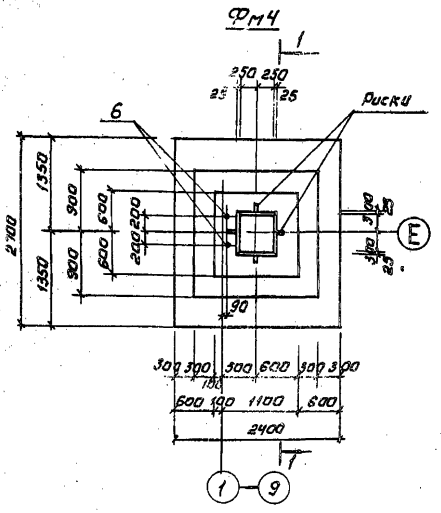

Фм5

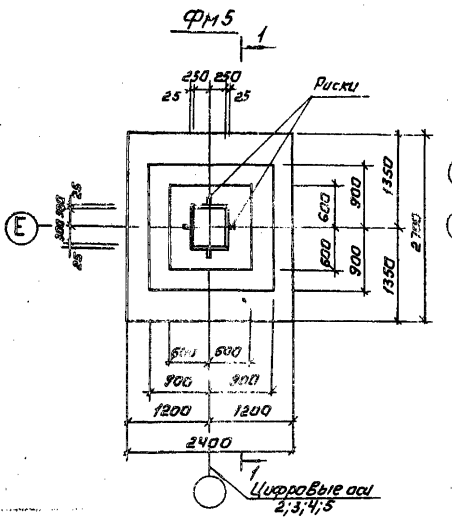

Фм6

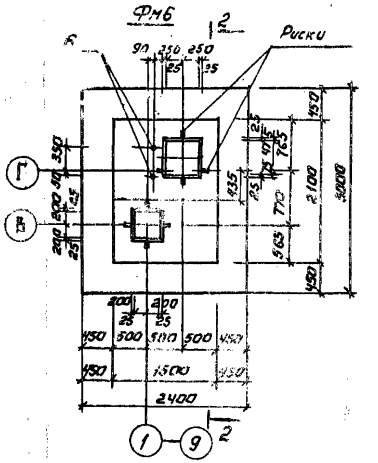

Разрез 1-1

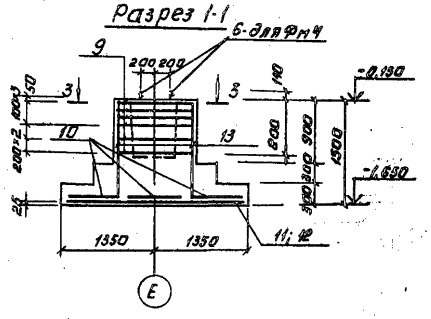

Разрез 2-2.

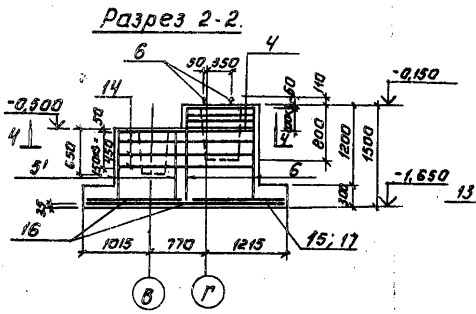

Разрез 3-3

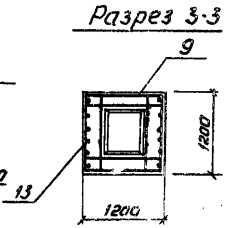

Схема раскладки сеток подошвы Фм4; Фм5; Фм13.

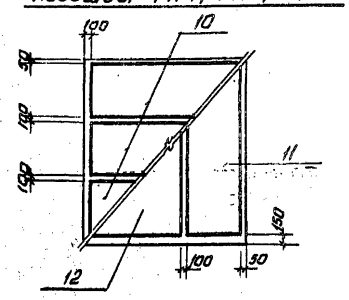

Схема раскладки сеток подошвы Фм6, Фм15, Фм17.

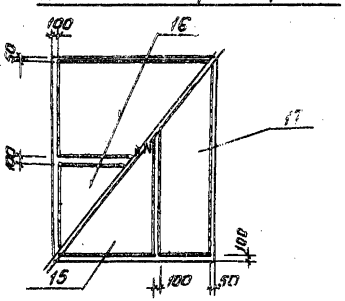

Разрез 4-4

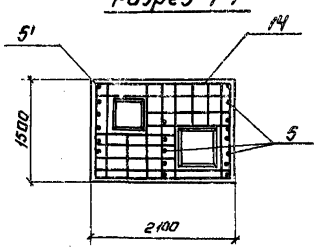

Спецификация фундаментов.

Формат	Зона	Поз.	Обозначение	Наименование	Кол.	Примечание
				Фм4		
				Сборочные единицы.		
				Сетки арматурные.		
		9	1.412-1/77 Вып.3	СБ-8АI	6	3,6кг
		10	1.410-2 Вып.1	С(1)10АII-8х24	3	8,0кг
		11	1.410-2 Вып.1	С12АII-8х27	1	13,45кг
		12	1.410-2 Вып.1	С12АII-14х27	1	21,69кг
		13	1.412-1/77 Вып.3	СН12АII-10х15	2	8,9кг
				Изделие закладное		
		6	ГОСТ 24379.1-80	Болт 1.1 М24х710	2	
				Материал.		
				Бетон М200.	4,46	м³
				Фм5.		
				Сборочные единицы.		
			Поз. 9,10,11,12,13 см. по Фм4.			
				Материал.		
				Бетон М200	4,46	м³
				Фм6.		
				Сборочные единицы.		
				Сетки арматурные		
		5/5	1.412-1/77 Вып.2	СН12АII-6х15	2/2	6,0кг
		14	901- кжи; С1	С1	4	10,48кг
		15	1.410-2 Вып.1	С(1)12АII-14х30	1	23,82кг
		16	1.410-2 Вып.1	С(1)10АII-14х24	2	12,89кг
		17	1.410-2 Вып.1	С(1)12АII-8х30	1	14,78кг
		4	1.412-1/77 Вып.3	СА-8АI	4	2,7кг
				Изделие закладное		
		6	ГОСТ 24379.1-80	Болт 1.1 М24х710	2	
				Материал.		
				Бетон М200	4,55	м³

1. Фундаменты Фм4, Фм6 изготовить совместно со столбиками под фундаментные балки.
2. Поз. 5' в фундаменте Фм6 укоротить на 350 мм.

Привязан:	Н. контр.	Кузнецов	ТП 901-3-190.83	КЖ
	Провер.	Антонова	Главный корпус для станции очистки воды производительностью 32 тыс. м³/сутки	Стадия: РП; Лист: 8; Листов:
	Ст. инж.	Бранинна		
	ГИП	Кузнецов	Фундаменты Фм4÷Фм6.	ЦНИИЭП инженерного оборудования г. Москва
Инв. №	Гл. констр.	Шапиро		
	Нач. отд.	Красавин		

Копировал: Авгинова

Формат А2

Альбом I

Типовой проект 901-

Инв. № подл. | Подпись и дата | Взам. инв. №

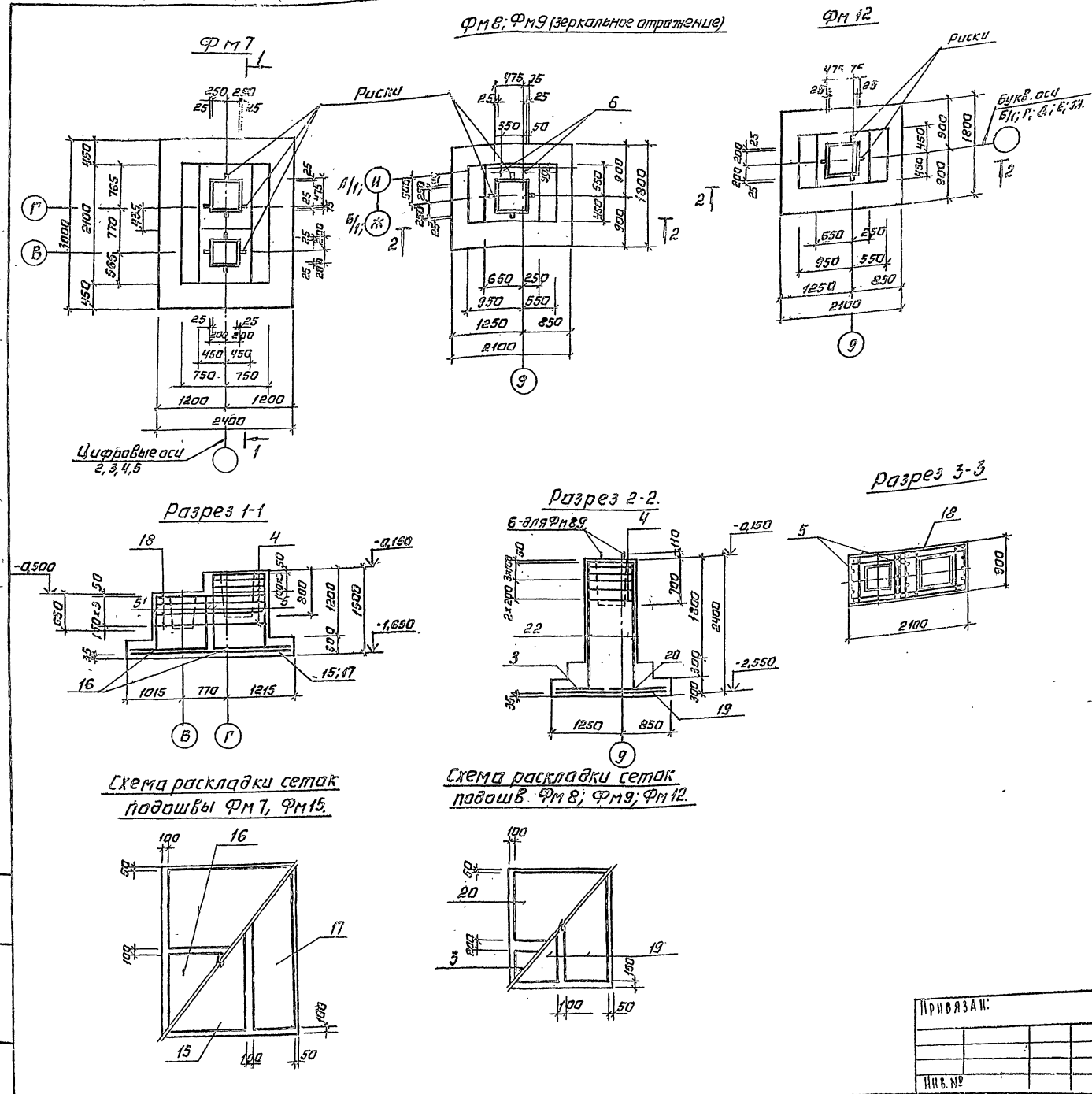

Спецификация фундаментов

Формат	Зона	Поз.	Обозначение	Наименование	Кол.	Примечание
				Фундамент Фм7		
				Сборочные единицы.		
				Сетки арматурные		
		5/5	1.412-1/77 Вып.3	СН 12А-II-6×15	2/2	6,0 кг
		15	1.410-2 Вып.1	С(1) 12А-II-14×30	1	2382 кг
		16	1.410-2 Вып.1	С(1) 10А-II-14×24	2	1289 кг
		17	1.410-2 Вып.1	С(1) 12А-II-8×30	1	14,78 кг
		18	1.412-1/77 Вып.3	САТ-8А-I	4	5,2 кг
		4	1.412-1/77 Вып.3	СА-8А-I	4	2,7 кг
				Материал.		
				Бетон М 200.	4,4	м³
				Фундаменты Фм8; Фм9.		
				Сборочные единицы.		
				Сетки арматурные.		
		4	1.412-1/77 Вып.3	СА-8А-I	6	2,7 кг
		19	1.410-2 Вып.1	С 12А-II-8×21	2	10,44 кг
		20	1.410-2 Вып.1	С(1) 10А-II-10×18	1	7,18 кг
		3	1.410-2 Вып.1	С(1) 10А-II-8×18	1	5,97 кг
		22	1.412-1/77 Вып.3	1С 12А-II-6×24	2	9,20 кг
				Изделие закладное.		
		6	ГОСТ 24379.1-80	Болт 1.1 М 24×710	2	
				Материал.		
				Бетон М 200	3,74	м³
				Фундамент Фм12		
				Сборочные единицы		
			Поз. 4, 19, 20, 3, 22	см. Фм8; Фм9.		
				Материал.		
				Бетон М 200	3,42	м³

1. Поз. 5' в фундаменте Фм7 укоротить на 350 мм.

ТП 901-3-190.83 КЖ

Н. контр.	Кузнецов		Главный корпус для станции очистки воды производительностью 32 тыс. м³/сутки	Стадия	Лист	Листов
Провер.	Антонова			РП	9	
Ст. инж.	Брайнина					
ГИП	Кузнецов		Фундаменты Фм7÷Фм9; Фм-12.	ЦНИИЭП инженерного оборудования г. Москва		
Гл. констр.	Шапиро					
Нач. отд.	Красавин					

Привязан:

Инв. №

Копировал: Логинова

Формат А2

Типовой проект 901-

Альбом I

Инв. № подл. | Подпись и дата | Взам. инв. №

Альбом I

Типовой проект 901-

Фм 13

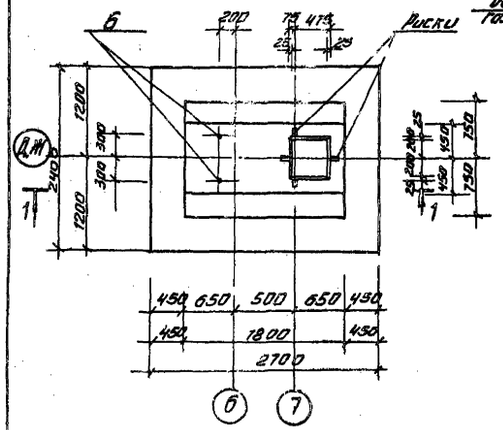

Фм 14

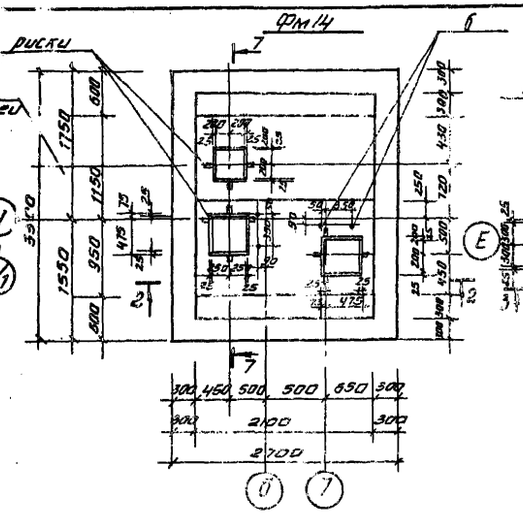

Фм 15

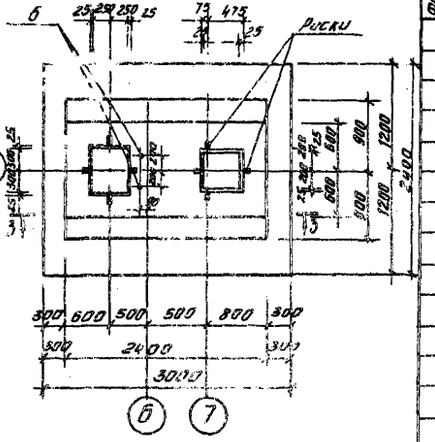

Разрез 1-1

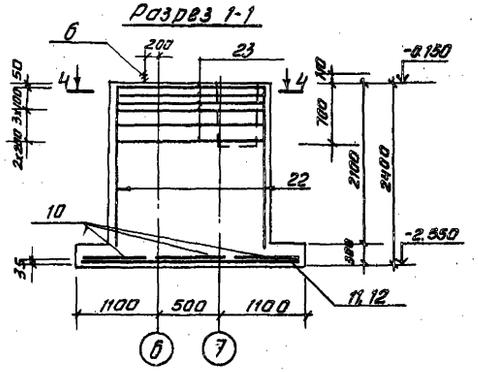

Разрез 2-2

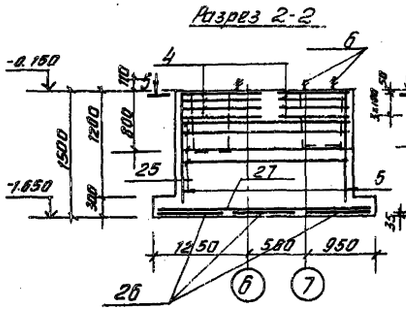

Разрез 3-3

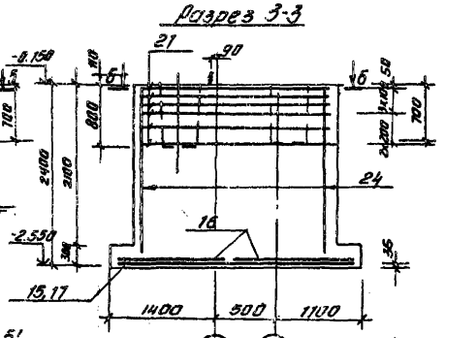

Разрез 4-4

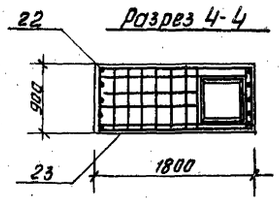

Разрез 5-5

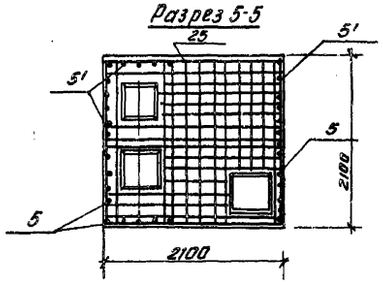

Разрез 6-6

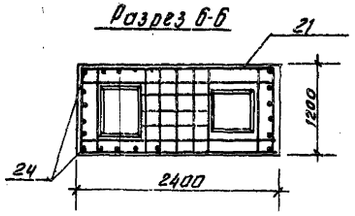

Разрез 7-7

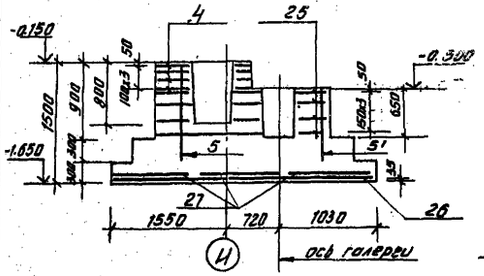

Раскладка сеток подошвы Фм 14

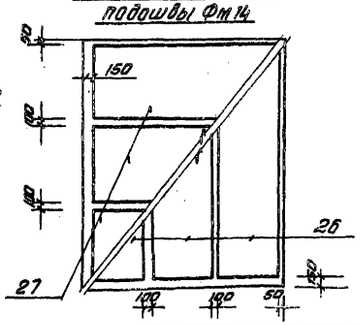

Спецификация фундаментов

Формат	Зона	Поз.	Обозначение	Наименование	Кол.	Прим. / Масса ед.
				Фундамент Фм13-2шт.		
				сборочные единицы		
				сетки арматурные		
		10	1.410-2 Вып.1	С(1)10АII-8х24	3	3.0кг
		11	1.410-2 Вып.1	С(1)12АII-8х27	1	13.45кг
		12	1.410-2 Вып.1	С 12АII-14х27	1	21.69кг
		22	1.412-1/77 Вып.3	1С 12АII-6х24	2	9.20кг
		23	901- -КЖИ. С2	С2	6	6.51кг
				Изделие закладное		
		6	ГОСТ 24379.1-80	Болт 1.1.М24х710	2	
				материал		
				Бетон М200	5.5м³	
				Фундамент Фм 14		
				сборочные единицы		
				Сетки арматурные		
	5/5'		1.412-1/77 Вып.3	СН 12АII-6х15	3/3	6.0кг
		25	901- -КЖИ.С3	С3	4	16.16кг
		26	1.410-2 Вып.1	С 16АII-8х33	3	28.83кг
		27	1.410-2 Вып.1	С10АII-10х27	3	10.98кг
		4	1.412-1/77 Вып.3	СА-8АI	4	2.7кг
				Изделие закладное		
		6	ГОСТ 24379.1-80	Болт 1.1М24х710	4	
				материал		
				Бетон М200	7.8м³	
				Фундамент Фм15		
				сборочные единицы		
				Сетки арматурные		
		15	1.410-2 Вып.1	С(1)12АII-14х30	1	23.82кг
		16	1.410-2 Вып.1	С(1)10АII-14х24	2	12.89кг
		17	1.410-2 Вып.1	С(1)12АII-8х30	1	14.78кг
		24	1.410-2 Вып.1	1С12АII-10х24	4	14.78кг
		21	901- КЖИ.С4	С4	6	7.92кг
				Изделие закладное		
		6	ГОСТ 24379.1-80	Болт 1.1М24х710	2	
				материал		
				Бетон М200	5.24	м³

1. Поз. 5' в фундаменте Фм 14 укоротить на 350мм.

Инв.№ подл. | Подпись и дата | Взам. инв.№

Привязан

Инв.№

Н.контр.	Кузнецов	
Провер.	Антонова	
Ст. инж.	Брайнина	
ГИП	Кузнецов	
Гл.констр.	Шапиро	
Нач.отд.	Красавин	

ТП 901-3-190.83 КЖ

Главный корпус для станции очистки воды производительностью 32 тыс. м³/сутки

Стадия: РД | Лист: 10 | Листов:

Фундаменты Фм13 ÷ Фм15

ЦНИИЭП инженерного оборудования г. Москва

Копировал Антипова

Формат А2

Альбом I

Типовой проект 901-

Фм 16

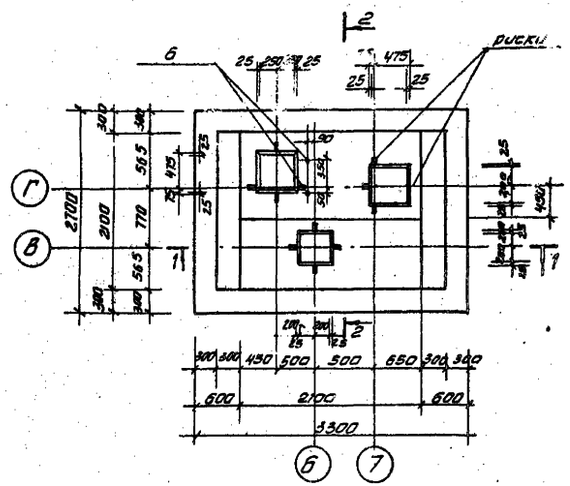

Фм17

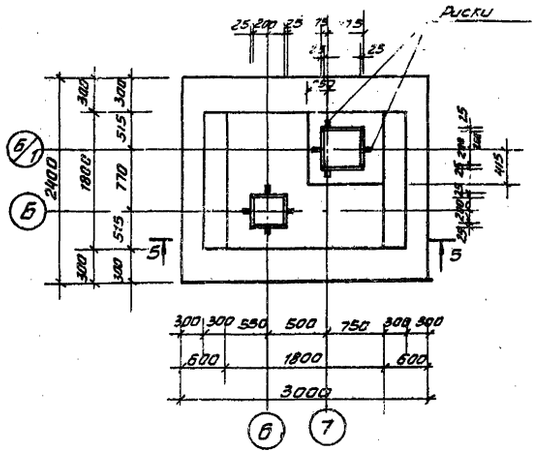

Разрез 1-1

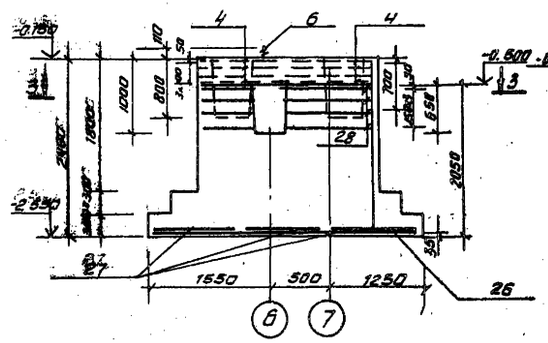

Разрез 4-4

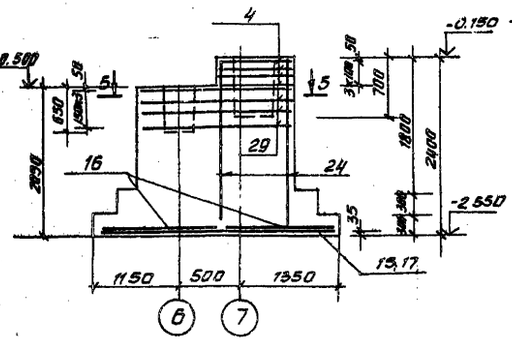

Разрез 5-5

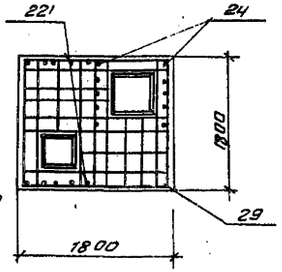

Раскладка сеток подошвы Фм 16

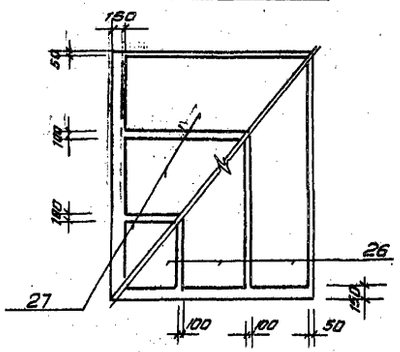

Разрез 3-3

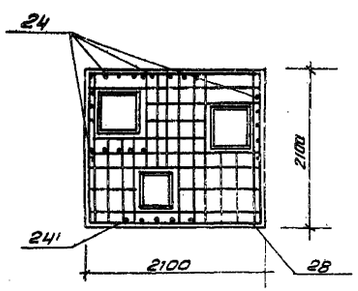

Разрез 2-2

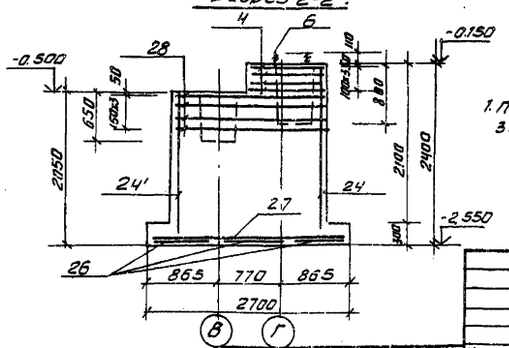

1. Поз. 22' и 24' в отличии от поз. 22 и 24 короче на 350 мм.

Спецификация фундаментов

Эскиз	Зона	Поз.	Обозначение	Наименование	Кол.	Примечание
				Фундамент Фм16		
				Сборочные единицы		
				Сетки арматурные		
		4	1.412-1/77 Вып.3	СА-8АI	8	2,7кг
		24/24'	1.410-2 Вып.1	1с 12АII-10х24	5/1	14,18кг
		26	1.410-2 Вып.1	С 16АII-8х33	3	28,83кг
		27	1.410-2 Вып.1	С 10АII-10х27	3	10,98кг
		28	901- -КЖН.С5	С5	4	14,97кг
				Изделие закладное		
		6	ГОСТ 24379.1-80	Болт 1.1; М24х710	2	
				Материал		
				Бетон М200	11,7м³	
				Фундамент ФмП		
				сборочные единицы		
				сетки арматурные		
		22	1.412-1/77 Вып.3	1С 12АII-8х24	2	9,2кг
		24	1.410-2 Вып.1	1с 12АII-10х24	2	14,18кг
		15	1.410-2 Вып.1	С(1) 12АI-14х30	1	23,82кг
		16	1.410-2 Вып.1	С(1) 10АII-14х24	2	12,89кг
		17	1.410-2 Вып.1	С(1) 12АII-8х30	1	14,78кг
		29	901- -КЖН.С6	С6	4	8,85кг
		4	1.412-1/77 Вып.3	СА-8АI	4	2,7кг
				Материал		
				Бетон М200	9м³	

Привязан

Инв. №

Н.контр.	Кузнецов	
Провер.	Антонова	
Ст. инж.	Брайнина	
ГИП	Кузнецов	
Гл. конст.	Шапиро	
Нач. отд.	Красавин	

ТП 901-3-190.83 КЖ

Главный корпус для станции очистки воды производительностью 32 тыс. м³/сутки

Стадия: РП | Лист: 11 | Листов:

Фундаменты Фм16; Фм17

ЦНИИЭП инженерного оборудования г. Москва

Копировал Антипова

Формат А2

Инв. № подл. | Подпись и дата | Взам. инв. №

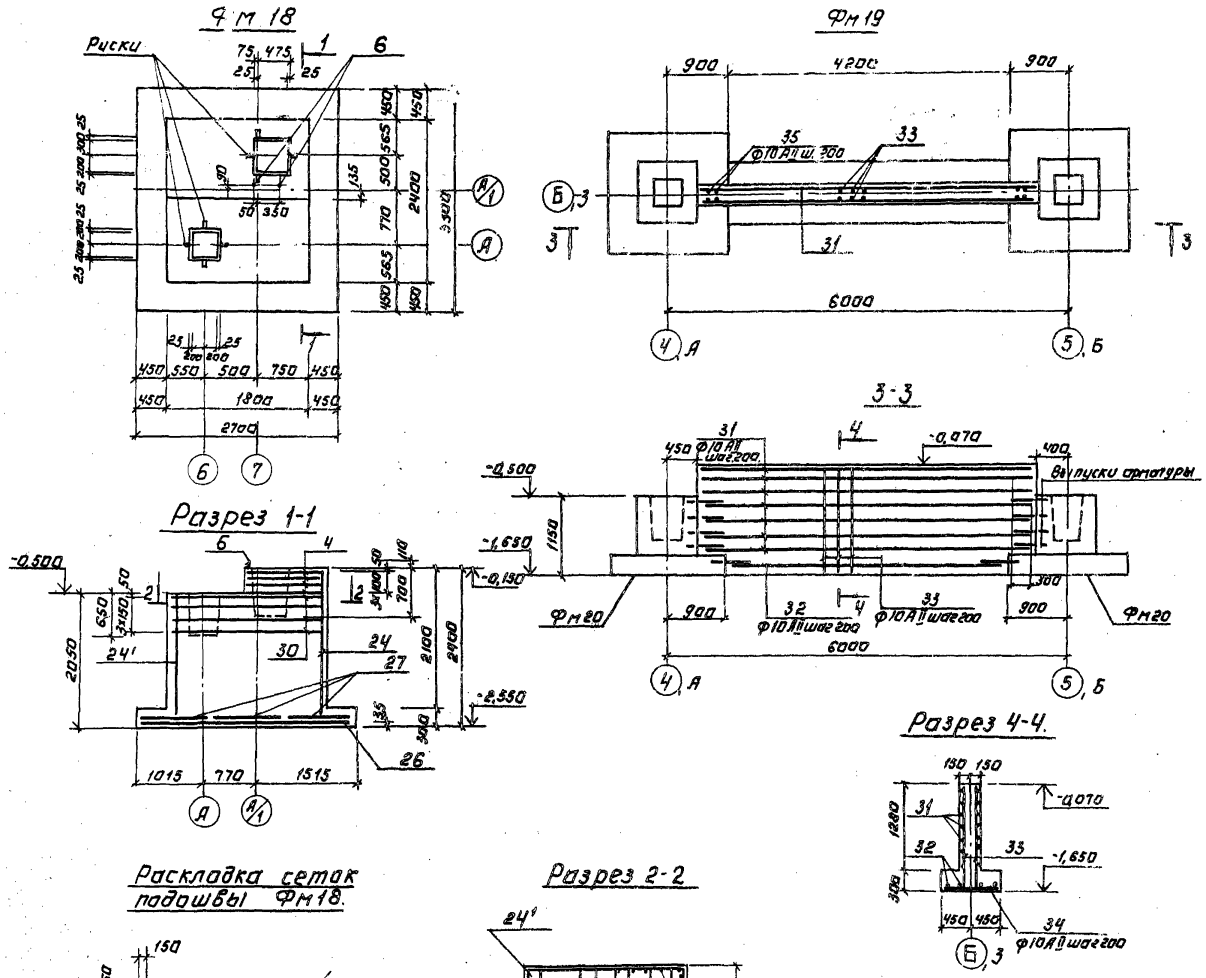

Спецификация фундаментов

Формат	Зона	Поз.	Обозначение	Наименование	Кол.	Примечание
				Фундамент Фм18		
				Сборочные единицы		
				Сетки арматурные		
		4	1.412-1/77 Вып.3	СА-8АI	4	2,7кг
		24/24'	1.410-2 Вып.1	10×2,9 II-10×24	3/1	14,18кг
		26	1.410-2 Вып.1	С10АII-8×33	3	28,83кг
		27	1.410-2 Вып.1	С10АII-10×27	3	10,98кг
		30	901- -КЖИ, С7	С7	4	14,865кг
				Изделие закладное		
		6	ГОСТ 24379.1-80	Болт 1,1 М24×710	2	
				Материал.		
				Бетон М 200	11,4	м³
				Фундамент Фм19.		
				Детали.		
				ф10АII ГОСТ 5781-82		
		31		ℓ=5060	14	3,05кг
		32		ℓ=4160	4	2,5кг
		33		ℓ=1580	52	0,98кг
		34		ℓ=880	22	0,55кг
		35		ℓ=1260	12	0,8кг
				Материал.		
				Бетон М 200	3,1	м³

Ведомость расхода стали на элемент, кг

Марка элемента	Изделия арматурные						Всего
	Арматура класса						
	А II						
	ГОСТ 5781-82						
	ф10		Итого				
Фм 19	125,4		125,4				125,4

1. Поз. 24' в фундаменте Фм 18 укоротить на 350 мм.
2. Фундамент Фм 19 бетонировать одновременно с фундаментом Фм 20.

ТП 901-3-190.83 КЖ

Н. контр.	Кузнецов		Главный корпус для станции очистки воды производительностью 32 тыс. м³/сутки	Стадия	Лист	Листов
Провер.	Антонова			РП	12	
Ст. инж.	Браннина					
Тип	Кузнецов		Фундаменты Фм18, Фм19	ЦНИИЭП инженерного оборудования г. Москва		
Гл. констр.	Шапиро					
Нач. отд.	Красавин					

Привязан:

Инв. №

Копировал: Логинова

Формат А2

Альбом I

Типовой проект 901-

Инв. № подл. | Подпись и дата | Взам. инв. №

Альбом I

Типовой проект 901-

Фм20

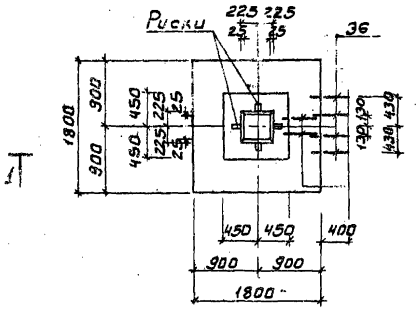

Разрез 3-3

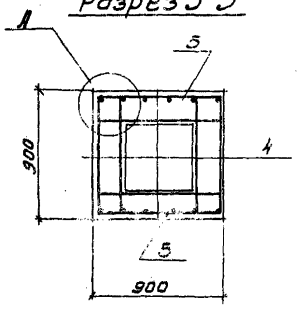

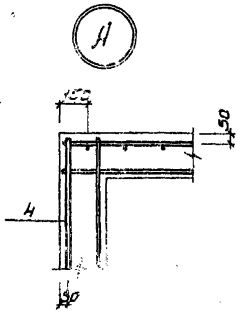

Разрез 1-1

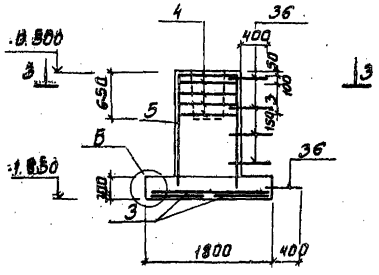

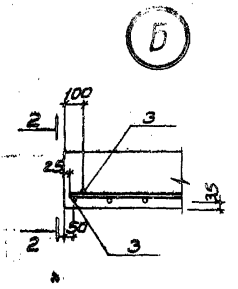

Вид по 2-2

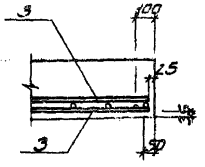

Раскладка сеток подошвы Фм20

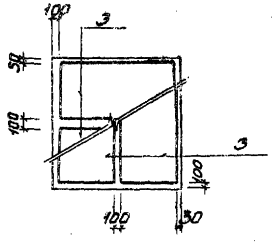

Спецификация к фундаменту Фм20

Формат	Зона	Поз.	Обозначение	Наименование	Кол.	Примеч.
				Фундамент Фм20		
				Сборочные единицы		
				Сетки арматурные		
		4	1.412-1/77- Вып. 3	СА-8АI	5	2.7кг
		3	1.410-2 Вып. 1	С10АII 3×18	4	5.97кг
		5	1.412-1/77 Вып. 3	СН12АII-6×75	2	По высоте корпуса на 250 мм
				Детали		
		36		ф10АII ГОСТ 5781-82 Е=600	12	0.37
				Материал		
				Бетон М200	1.5	3м³

1. Фундамент Фм20 бетонировать одновременно с фундаментом Фм 19.

ПРИВЯЗАН:	Н.КОНТР.	КУЗНЕЦОВ	ТП 901-3-190.83		КЖ
	ПРОВЕР.	АНТОНОВА	ГЛАВНЫЙ КОРПУС ДЛЯ СТАНЦИИ ОЧИСТКИ ВОДЫ ПРОИЗВОДИТЕЛЬНОСТЬЮ 32 ТЫС. м³/СУТКИ	СТАНЦИЯ	ЛИСТ	ЛИСТОВ
	СТ.ИНЖ.	БРАННИНА		РП	13	
	ГИП	КУЗНЕЦОВ	Фундамент Фм 20.	ЦНИИЭП инженерного оборудования г. Москва		
	ГЛ.КОНСТР.	ШАПИРО				
ИНВ. №	НАЧ.ОТД.	КРАСАВИН				

ИНВ.№ ПОДЛ. | ПОДПИСЬ И ДАТА | ВЗАМ. ИНВ.№

Альбом

Типовой проект 901-3

Схема расположения лотков и приямков

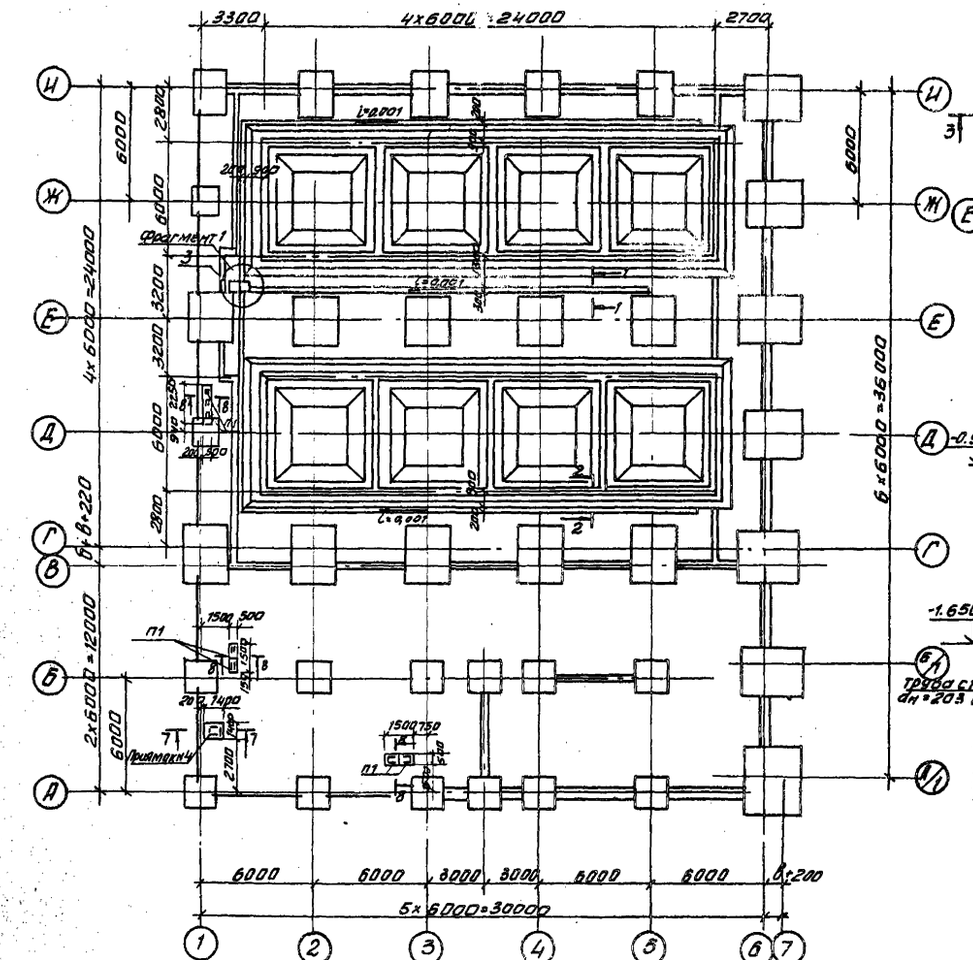

Фрагмент 1

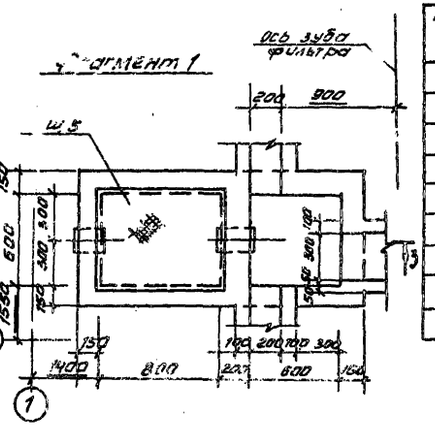

Разрез 3-3

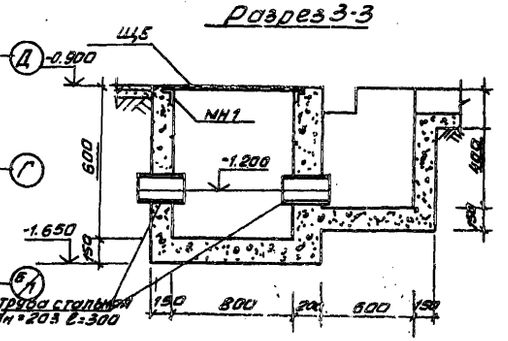

Разрез 7-7

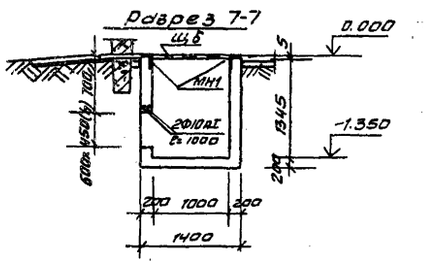

Разрез 18-18

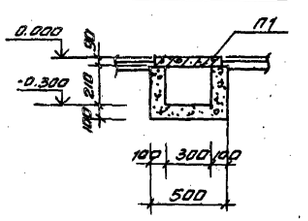

Спецификация элементов к схеме расположения лотков и приямков

Марка поз.	Обозначение	Наименование	Кол.	Масса ед. кг	Примечание
П1	3.006-2. Вып. IV-2	Плита П1-8	7	4 т	
		лоток N1		4.68	м3
		приямок N1		1.2 м3	
		приямок N4	1	1.1 м3	
Щ5	901 КЖИЩ4-01	Щит Щ5	1		
Щ2	901- КЖИ. Щ2	Щит Щ2	1		
Щ6	901- КЖИ. Щ4-02	Щит Щ6	1		
		Ф10 АI ГОСТ 5781-75 ℓ=1000	2		
МН1	3.400-6/76	Изделие закладное МИ-46	8 п.м.	4.4 кг/пм	

Разрез 1-1

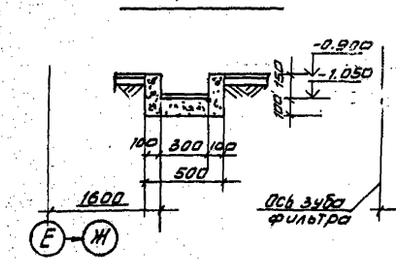

Разрез 2-2

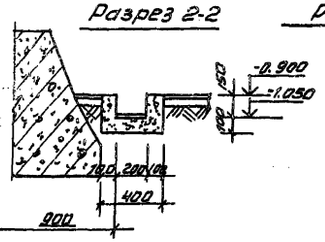

Разрез 4-4

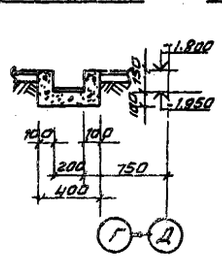

Разрез 5-5, Разрез 6-6

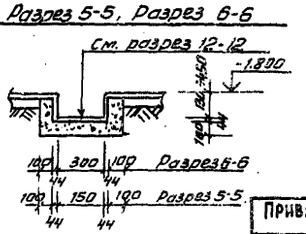

1. Уклон в лотках i = 0,001 выполнять за счет цементно-песчаного раствора.

2. Разрезы 4-4, 5-5, 6-6 замаркированы на листе КЖ-15.

3. Лотки и приямки выполнять из бетона М150.

СОГЛАСОВАНО

Отд. ВГ	Гриль	
Отд. ВС	Нарциссова	

Инв. № подл. | Подпись и дата | Взам. инв. №

Привязан			
Инв. №			
Н. контр.	Кузнецов		
Провер.	Антонова		
Ст. инж.	Брайнина		
ГИП	Кузнецов		
Гл. конст.	Шапиро		
Нач. отд.	Красавин		

ТП 901-3-190.83 КЖ

Главный корпус для станции очистки воды производительностью 32 тыс. м³/сутки

Схема расположения фундаментов под оборудование в осях 1÷6 ; А÷И

Стадия	Лист	Листов
РП	14	

ЦНИИЭП инженерного оборудования г. Москва

Копировал Антипова Формат А2

Альбом I

Типовой проект 901-

Схема расположения фундаментов под оборудование

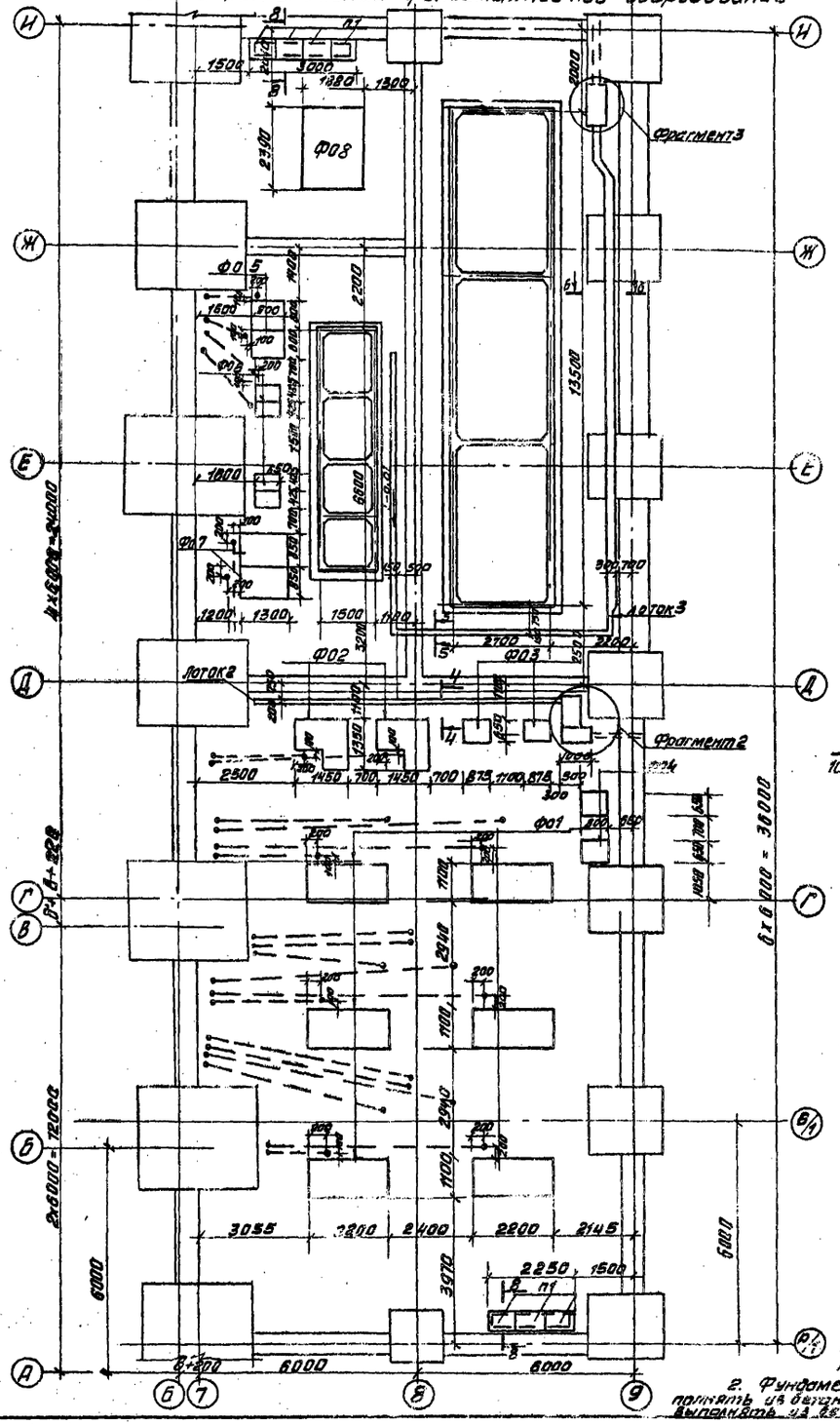

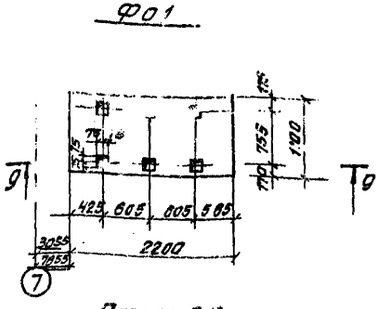

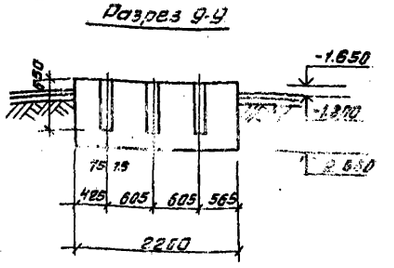

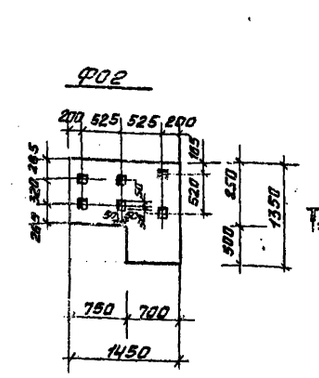

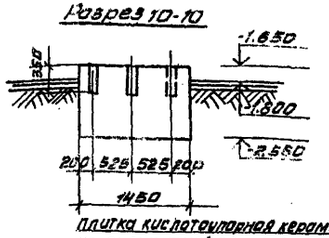

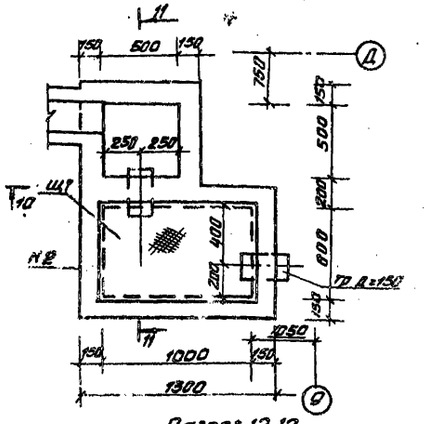

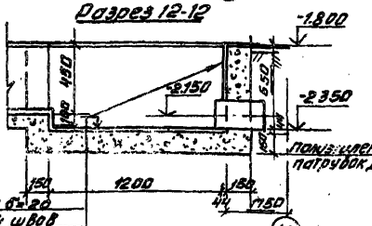

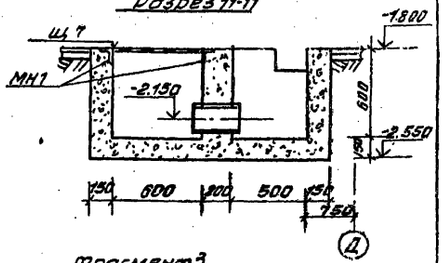

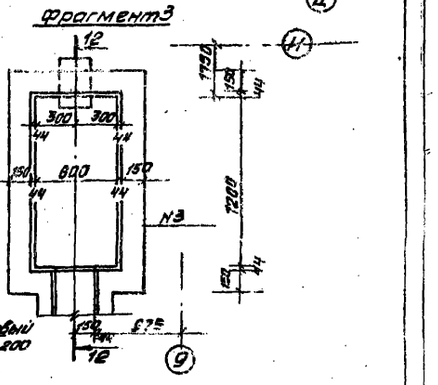

Плитка кислотоупорная керамическая δ=20 на силикатной замазке с разделкой швов роскошной смелой
Шпаклевка силикатной замазкой δ=4мм
Полизобутилен марки ЛСГ δ=2,5мм в 2 слоя на клее В 8-Н
Цементно-песчаная стяжка δ=15мм

1. Фундаменты под оборудование бетонировать после получения оборудования.
2. Фундаменты под оборудование выполнять из бетона М100. Приямки и лотки выполнять из бетона М150.

Спецификация элементов к схеме расположения фундаментов под оборудование

Марка поз.	Обозначение	Наименование	Кол.	Масса ед. кг	Примеч.
		Фундамент под оборудование			
Ф01	лист 16	Ф01	6	2,1м³	
Ф02	лист 16	Ф02	2	1,5м³	
Ф03	лист 16	Ф03	2	0,5м³	
Ф04	лист 16	Ф04	2	0,5м³	
Ф05	лист 16	Ф05	2	0,9м³	
Ф06	лист 16	Ф06	2	0,3м³	
Ф07	лист 16	Ф07	2	1м³	
Ф08	лист 16	Ф08	1	8,1м³	
		лоток N2		1,0м³	
		лоток N3		3,3м³	
		приямок N2	1	0,85м³	
		приямок N3	1	0,7м³	
П1	3.006-2 вып. II-2	плита П1-8	7	40кг	
Щ7	901 КЖИ. Щ4-03	Щит Щ7	1		
МН1	3.400-6/76	Изделие закладное МН4-46	4п.м	4,4кг	

ТП 901-3-190.83 КЖ

Н. контр.	Кузнецов	Главный корпус для станции очистки воды производительностью 32 тыс. м³/сутки	Стадия: РП; Лист: 15; Листов:
Провер.	Антонова		
Ст. инж.	Брайнина	Схема расположения фундаментов под оборудование в осях 7÷9; Д/1÷И Фундаменты Ф01÷Ф02	ЦНИИЭП инженерного оборудования г. Москва
ГИП	Кузнецов		
Гл. констр.	Шапиро		
Нач. отд.	Красавин		

Привязан

Инв. №

Копировал Антипова

Формат А2

Согласовано: Отд. ВГ, Отд. ЗАД, Отд. ВС; Кротков, Шерстякова, Нарциссова

Инв. № подл. | Подпись и дата | Взам. инв. №

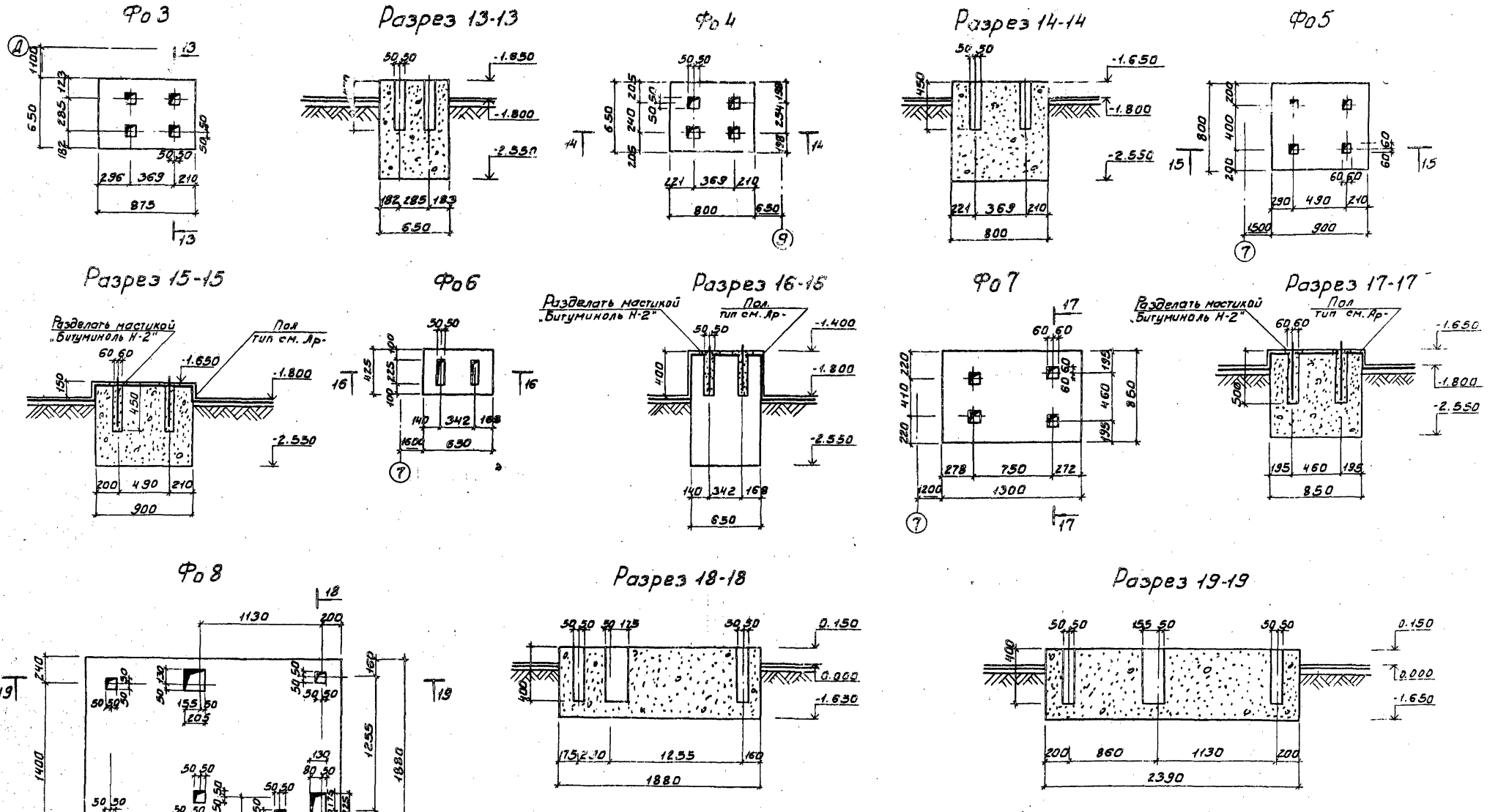

1. Фундаменты под оборудование выполнять из бетона М 100.
2. Фундаменты бетонировать после получения оборудования.

				ТП 901-3-190.83		КЖ
ПРИВЯЗАН:	Н. КОНТР.	КУЗНЕЦОВ		ГЛАВНЫЙ КОРПУС ДЛЯ СТАНЦИИ ОЧИСТКИ ВОДЫ ПРОИЗВОДИТЕЛЬНОСТЬЮ 32 тыс. м³/сутки	СТАДИЯ	ЛИСТ	ЛИСТОВ
	ПРОВЕР.	АНТОНОВА			РП	16	
	СТ. ИНЖ.	БРАИНИНА					
	ГИП	КУЗНЕЦОВ		ФУНДАМЕНТЫ ПОД ОБОРУДОВАНИЕ. Ф03 ÷ Ф08.	ЦНИИЭП ИНЖЕНЕРНОГО ОБОРУДОВАНИЯ г. МОСКВА		
	ГЛ. КОНСТР.	ШАКИРО					
ИНВ. №	НАЧ. ОТД.	КРАСАВИН					

Типовой проект 901-

Альбом I

Согласовано: ОТД. ВТ КОПТЕВ

ИНВ. № ПОДЛ. | ПОДПИСЬ И ДАТА | ВЗАМ. ИНВ. №

Альбом I

Типовой проект 901-

Трансформаторная подстанция

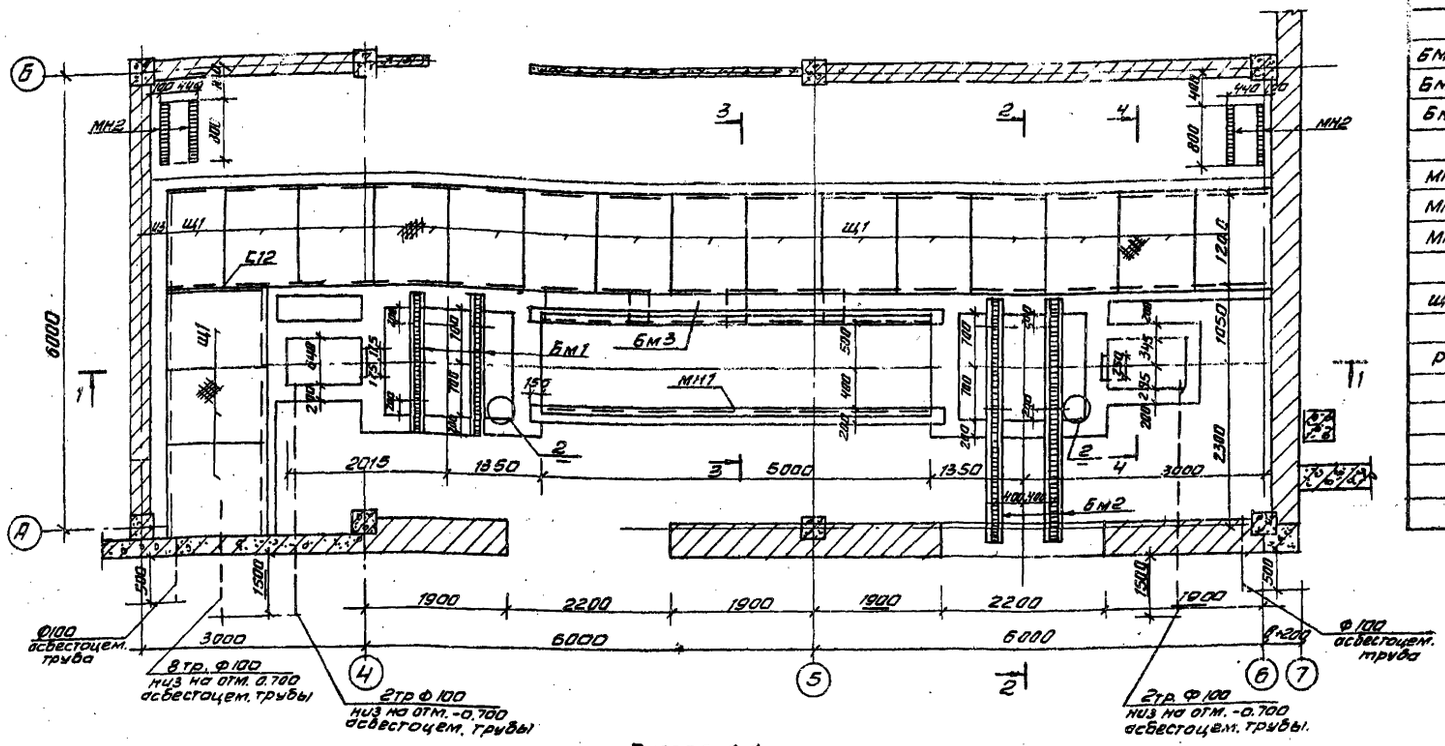

Спецификация элементов к трансформаторной подстанции

Марка поз.	Обозначение	Наименование	Кол.	Масса ед.кг	Примеч.
		Балки			
БМ1	лист 18	Бм1	2		
Бм2	лист 18	Бм2	2		
Бм3	лист 18	Бм3	1		
		Изделие закладное			
МН1	3.400-6/76	МН4-46	46 м	4,4 кг/м	
МН2	3.400-6/76	МН1-1	88 м		
МН3	3.400-6/76	МН1-20	8	2,7 кг	
		Щит			
Щ1	901 КЖИ, Щ1	Щ1	18		
		Решетка			
Р1	901 КЖИ, Р1	Р1	8		
		С12 ГОСТ 8240-72	9 п.м		
		Труба асбестоцем. Ф100	33,2	п.м	
		Бетон М 150	24,5	м³	

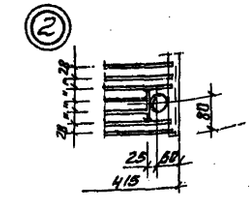

Разрез 1-1

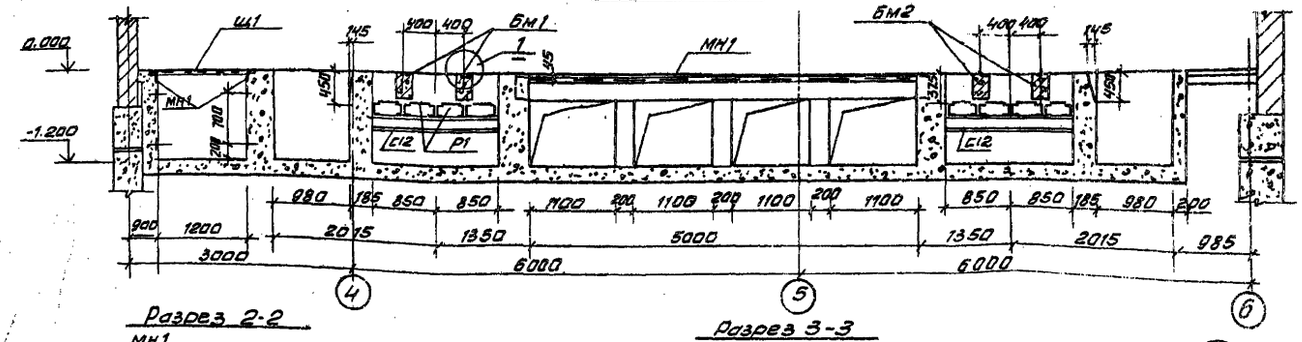

Разрез 4-4

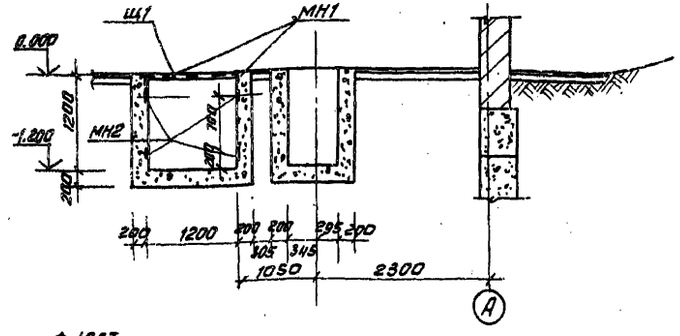

Разрез 2-2

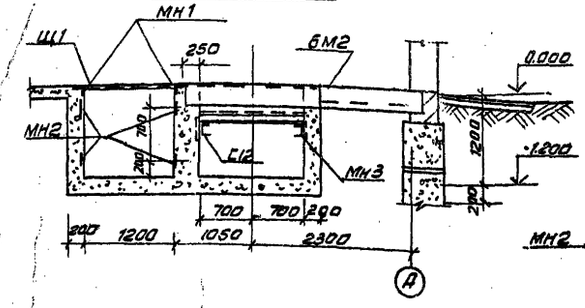

Разрез 3-3

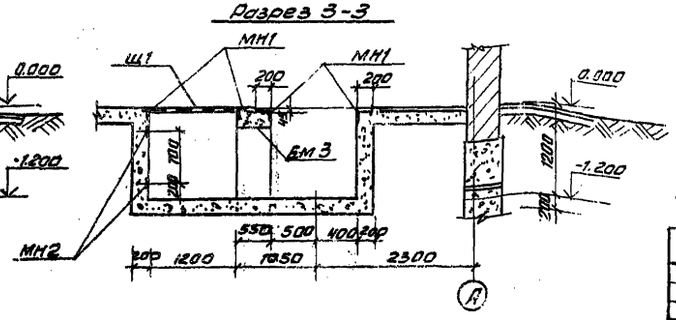

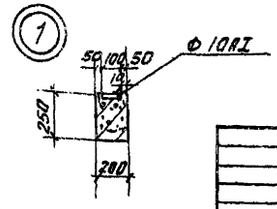

Н. контр.	Кузнецов		ТП 901-3-190.83		КЖ
Провер.	Антонова				
Ст. инж.	Брайнина		Главный корпус для станции очистки воды производительностью 32 тыс. м³/сутки	Стадия	Лист	Листов
ГИП	Кузнецов			РП	17	
Гл. конст.	Шапиро		Трансформаторная подстанция	ЦНИИЭП инженерного оборудования г. Москва		
Нач. отд.	Красавин					

Привязан

Инв. №

Инв. № подл. | Подпись и дата | Взам. инв. №

Согласовано

Отд. зад. | Трухинкина

Формат А2

Копировал Антипова

Альбом I

Типовой проект 901-

Инв. № подл. | Подпись и дата | Взам. инв. №

Ведомость расхода стали на элемент, кг

Марка элемента	Изделия арматурные								Всего
	Арматура класса								
	AI				AIII				
	ГОСТ 5781-82				ГОСТ 5781-82				
	Ф6	Ф10		Итого	Ф10			Итого	
БМ1	1.5			1.5	4.64			4.64	6.14
БМ2	3.74	4.1		7.84	6.8			6.8	14.64
БМ3	7.40			7.40	23.59			23.59	30.99

Спецификация элементов монолитных балок БМ1÷БМ3

Формат	Зона	Поз.	Обозначение	Наименование	Кол.	Примечание
				БМ1		
				Сборочные единицы		
		1	901- КЖИ. КР1	Каркас плоский КР1	2	
		2	3.400-6/76	Изделие закладное МИ-7	1 шт	7.3 кг/шт
				Детали		
		3		ФБАI ГОСТ 5781-82 ℓ=80	10	0.04 кг
				Материалы		
				Бетон М200	0.1 м³	
				БМ2		
				Сборочные единицы		
		4	901- КЖИ. КР18	Каркас плоский КР18	2	
		5	КР22	Каркас плоский КР22	2	
		2	3.400-6/76	Изделие закладное МИ-7	3 м.	7.3 кг/шт
				Детали		
		3		ФБАI ГОСТ 5781-82 ℓ=80	14	0.04 кг
				Материалы		
				Бетон М200	0.17 м³	
				БМ3		
				Сборочные единицы		
		7	901- КЖИ. КР19	Каркас плоский КР19	1	
		8	КР21	Каркас плоский КР21	1	
		9	КР20	Каркас плоский КР20	1	
		10	3.400-6/76	Изделие закладное МИ4-46	10.6 м	4.4 кг/шт
				Детали		
				ФБАI ГОСТ 5781-82		
		11		ℓ=330	11	0.07 кг
		12		ℓ=530	11	0.12 кг
		13		ℓ=200	11	0.05 кг
				Материалы		
				Бетон М200	0.75 м³	

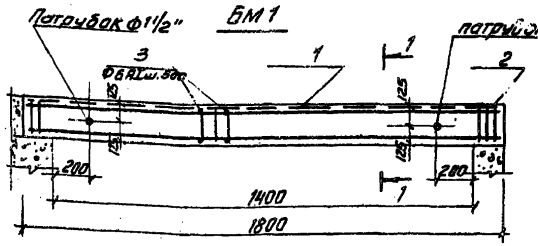

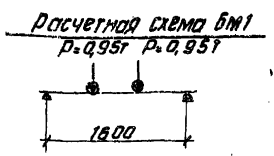

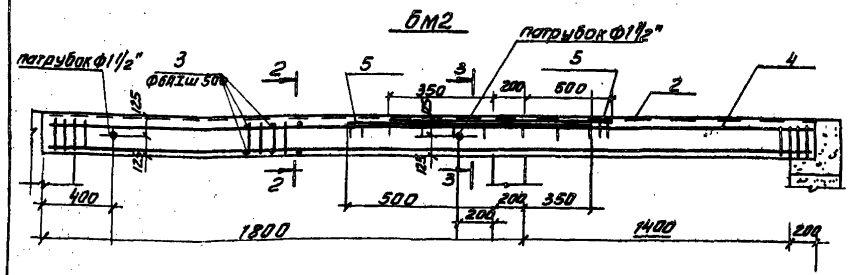

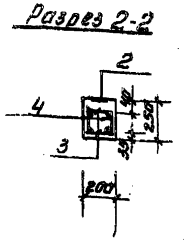

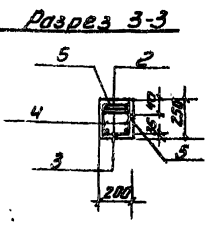

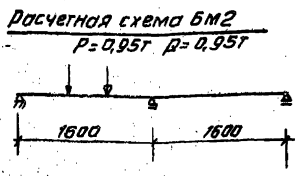

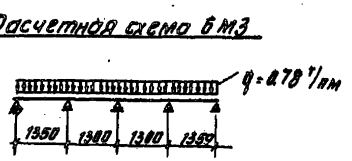

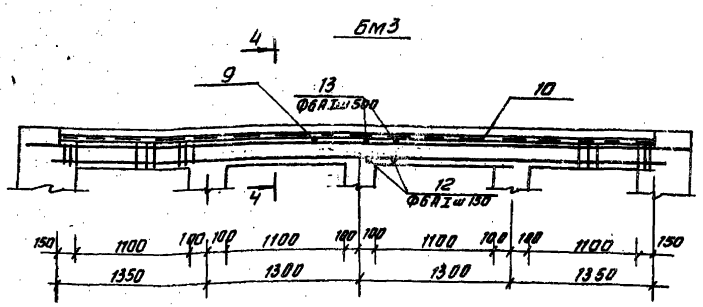

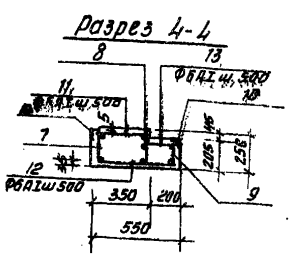

Привязан			
Инв. №			
Н. контр.	Кузнецов		
Провер.	Антонова		
Ст. инж.	Брайнина		
ГИП	Кузнецов		
Гл. констр.	Шапиро		
Нач. отд.	Красавин		

ТП 901-3-190.83 КЖ

Главный корпус для станций очистки воды производительностью 32 тыс. м³ сутки

Трансформаторная подстанция. Балки монолитные БМ1÷БМ3

Стадия	Лист	Листов
РП	18	

ЦНИИОМТП инженерного оборудования г. Москва

Копировал Антипова

Формат А3

Типовой проект 901 Альбом I

Схема расположения колонн и балок покрытия

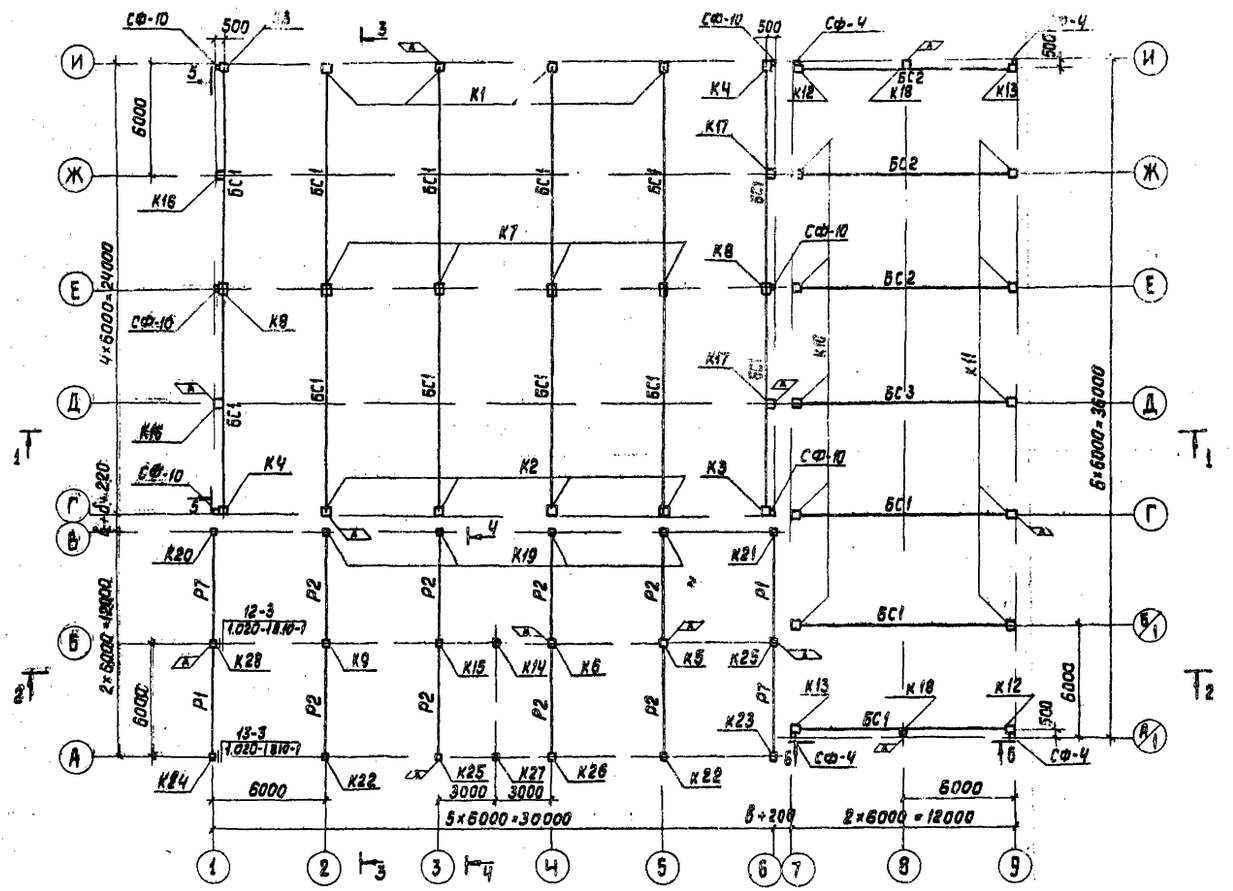

Схема расположения колонн и балок на отм. 3.600

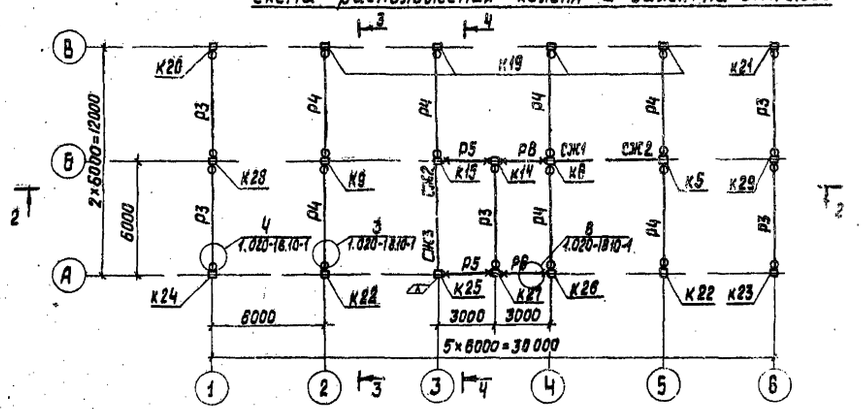

Условные обозначения

× – Металлическая консоль колонны

○ – Железобетонная консоль колонны

Спецификация элементов к схеме расположения колонн и балок

Марка поз.	Обозначение	Наименование	Кол.	Масса ед. кг	Примечания
		Колонны			
К1	ТП 901- КЖИ.К1	К1	4	3700	
К2	-01	К2	4	3700	
К3	КЖИ.К3	К3	2	3700	
К4	-01	К4	2	3700	
К5	КЖИ.К5	К5	1	1778	
К6	-01	К6	1	1778	
К7	КЖИ.К7	К7	4	4700	
К8	-01	К8	2	4700	
К9	1.020-1 вып.2-1	2КД3,36	1	1778	
К10	1.423-3 вып.1	К60-7	5	2000	
К11	ТП 901- КЖИ К11	К11	5	2000	
К12	КЖИ.К12	К12	2	2000	
К13	-01	К13	2	2000	
К14	КЖИ. К14	К14	1	1760	
К15	-01	К15	1	1760	
К16	КЖИ. К16	К16	2	3630	
К17	-01	К17	2	3630	
К18	КЖИ. К18	К18	2	2000	
К19	КЖИ. К19	К19	4	1760	
К20	КЖИ. К20	К20	1	1760	
К21	-01	К21	1	1760	
К22	КЖИ. К22	К22	2	1760	
К23	КЖИ. К23	К23	1	1760	
К24	-01	К24	1	1760	
К25	КЖИ. К25	К25	1	1743	
К26	КЖИ. К26	К26	1	1760	
К27	-01	К27	1	1760	
К28	КЖИ. К28	К28	1	1778	
К29	-01	К29	1	1778	

Инв.№ подл. | Подпись и дата | Взам. инв.№

Привязан

Инв.№

Н. контр.	Кузнецов	
Провер.	Петровнина	
Ст. инж.	Брайнина	
ГИП	Кузнецов	
Гл. конст.	Шапиро	
Нач. отд.	Красавин	

ТП 901-3-190.83 КЖ

Главный корпус для станции очистки воды производительностью 32 тыс. м³/сутки

Стадия: РП | Лист: 19 | Листов:

Схема расположения колонн и балок

ЦНИИЭП инженерного оборудования г. Москва

Копировал: Хюппенен

Формат А2

Типовой проект 901-

Разрез 1-1

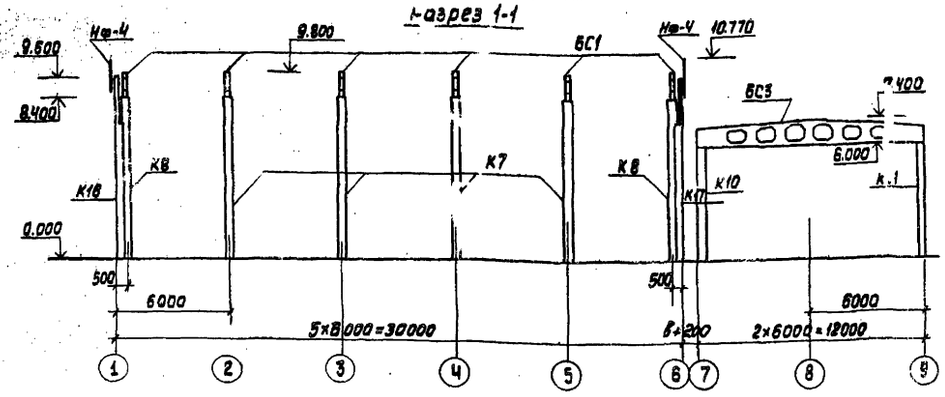

Деталь крепления колонны к балке покрытия

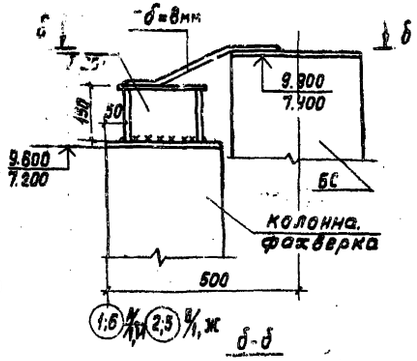

Разрез 2-2

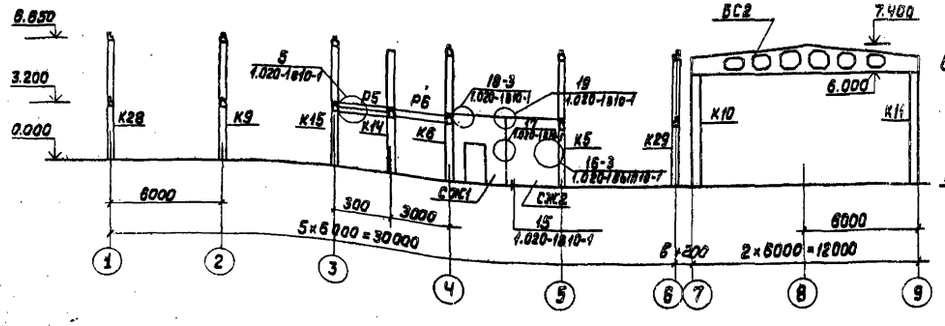

Деталь крепления фахверковой колонны к фундаменту

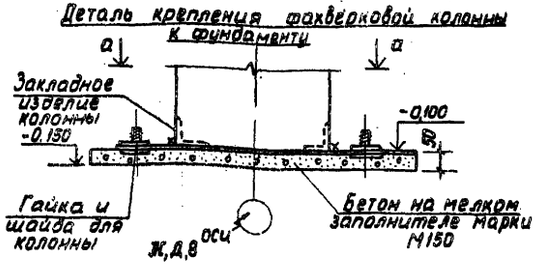

Разрез 3-3

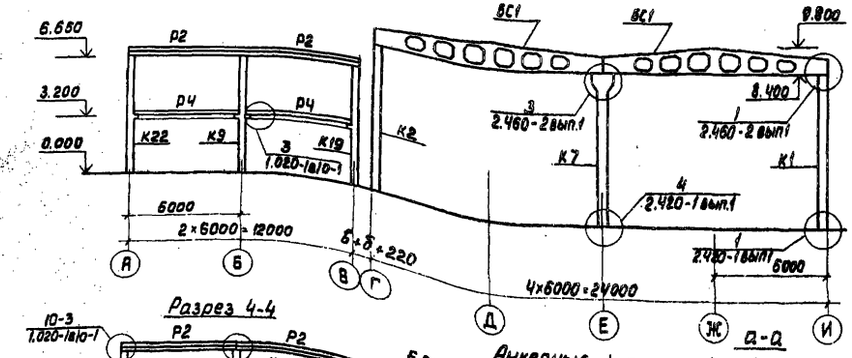

Разрез 4-4

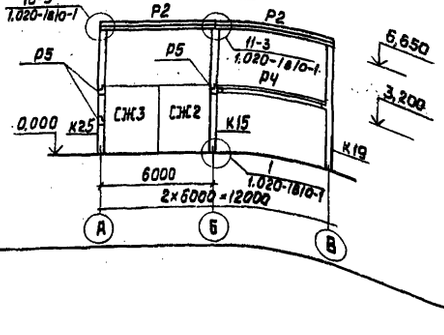

Анкерные болты d=30

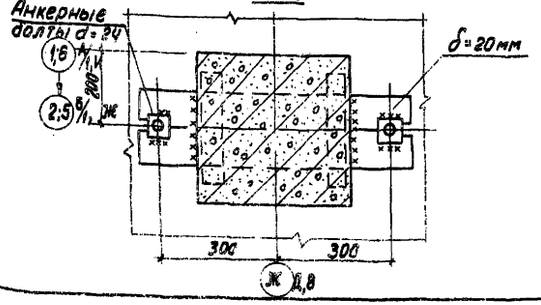

Спецификация к схеме расположения колонн и балок

Марка поз.	Обозначение	Наименование	Кол	Масса ед.кг	Примечание
		Балки стропильные для II и III снегового района			
БС1	ТП901-3 КЖИ.БС1	БС1	15	4700	
БС2	КЖИ.БС2	БС2	3	4700	
БС3	КЖИ.БС3	БС3	1	4700	
		Балки стропильные для IV снегового района			
БС1	ТП901 КЖИ.БС1-1	БС1-1	15	4700	
БС2	КЖИ.БС2-1	БС2-1	3	5400	
БС3	КЖИ.БС3-1	БС3-1	1	5400	
		Ригели для II и III снегового района			
Р1	1.020-1 вып.3-5	2РОЧ.62-30-IA	2	2000	
Р2	1.020-1 вып.3-5	2РДЧ.62-40-I	8	2800	
Р7	1.020-1 вып.3-5	2РОЧ.62-30-IП	2	2000	
		для IV снегового района			
Р1	1.020-1 вып.3-5	2РОЧ.62-30-IA	2	2000	
Р2	1.020-1 вып.3-5	2РДЧ.62-51-I	8	2800	
Р7	1.020-1 вып.3-5	2РОЧ.62-30-IП	2	2000	
		для всех t°			
Р3	1.020-1 вып.3-1	1РОП.57-35АтV	5	1900	
Р4	1.020-1 вып.3-1	1РДПЧ.57-69АтV	7	2525	
Р5	1.020-1 вып.3-1	1РОПЧ.27-35	3	850	
Р6	1.020-1 вып.3-1	Р.3.27	2	240	
		Диафрагмы жесткости			
СЖ1	1.020-1. Вып.6-2	1ДП28-36	1	2638	
СЖ2	1.020-1. Вып.6-2	1Д30-36	2	4219	
СЖ3	1.020-1. Вып.6-2	1Д28-36	2	3625	
		Изделия металлические			
МС2	1.020-1. Вып.10-1	МС2	6	1,13	
МС3	1.020-1. Вып.10-1	МС3	6	9,17	
МС8	1.020-1. Вып.10-1	МС8	18	2,80	
МС10	1.020-1. Вып.10-1	МС10	8	1,88	
МС13	1.020-1. Вып.10-1	МС13	8	0,16	
МС14	1.020-1. Вып.10-1	МС14	4	1,24	
МС15	1.020-1. Вып.10-1	МС15	2	1,51	

ТП901-3-190.83 КЖ

Главный корпус для станции очистки воды производительностью 32 тыс. м³/сутки

Схема расположения колонн и балок. Разрезы.

Стадия	Лист	Листов
РП	20	

ЦНИИЭП инженерного оборудования г. Москва

Н.контр.	Кузнецов	
Провер.	Петровнина	
Ст.инж.	Браннина	
ГИП	Кузнецов	
Гл.конст.	Шапиро	
Нач.отд.	Красавин	

Привязан

Инв.№

Инв.№ подл. | Подпись и дата | Взам.инв.№

Копировал: Хюппенен

Формат А2

Альбом I

Типовой проект 901-

Схема расположения плит покрытия

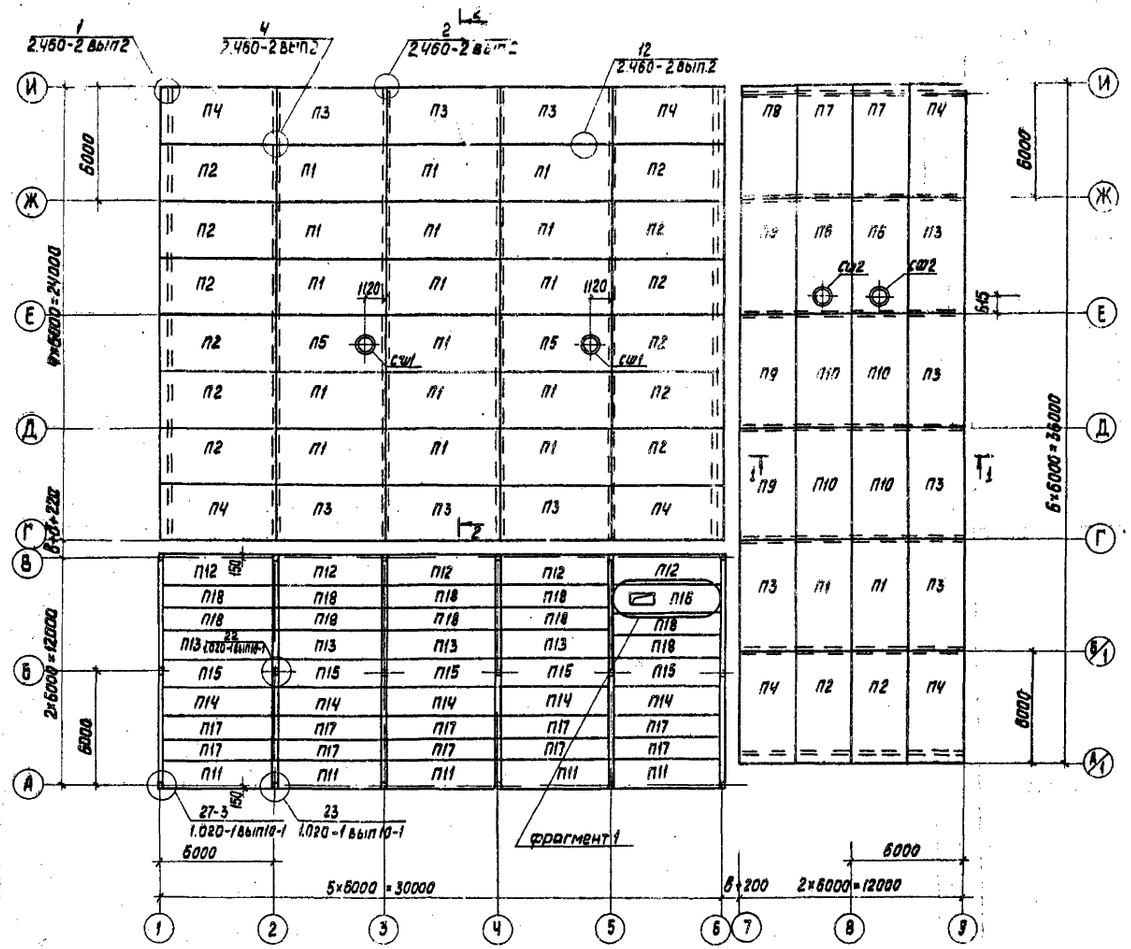

Схема расположения плит перекрытия на отм. 3.600



Полезная нагрузка на перекрытие 5 кПа/м².

Спецификация к схемам расположения плит покрытия и перекрытия

Марка поз.	Обозначение	Наименование	Кол.	Масса ед. кг	Примечание
		Плиты покрытия для II и III снеговых районов			
П1	ГОСТ 22701.1-77	ПГ-2АIVТ	16	2650	
П2	ТП901- -КЖИ.П2	П2	14	2650	
П3	-01	П3	11	2650	
П4	-02	П4	7	2650	
П5	ГОСТ22701.2-77	ПВ10-3АIVТ	2	3600	
П6	ГОСТ22701.2-77	ПВ7-4АIVТ	2	3200	
П7	ТП901- КЖИ.П7	П7	2	2650	
П8	-01	П8	1	2650	
П9	-02	П9	3	2650	
П10	ГОСТ22701.2-77	ПГ-4АIVТ	4	2650	
П11	1.041-1 вып.1	ПК56.15-4АIVТ-1	5	2600	
П12	1.041-1 вып.1	ПК56.15-6АIVТ-1	5	2600	
П13	1.041-1 вып.1	ПК56.15-6АIVТ	4	2600	
П14	1.041-1 вып.1	ПК56.15-4АIVТ	5	2600	
П15	1.041-1 вып.1	ПК56.15-6АIVТ-2	5	2600	
П16	ТП901- КЖИ.П16	П16	1	2500	
П17	1.041-1 вып.1	ПК56.12-4АIVТ	10	2000	
П18	1.041-1 вып.1	ПК56.12-6АIVТ	10	2000	
		Плиты покрытия для I снегового района			
П1	ГОСТ22701.1-77	ПГ-3АIVТ	18	2650	
П2	ТП901- -КЖИ.П2-1	П2-1	14	2650	
П3	-01	П3-1	11	2650	
П4	-02	П4-1	7	2650	
П5	ГОСТ22701.2-77	ПВ10-4АIVТ	2	3600	
П6	ГОСТ22701.2-77	ПВ7-5АIVТ	2	3200	
П7	ТП901- -КЖИ П7-1	П7-1	2	2650	
П8	-01	П8-1	1	2650	
П9	-02	П9-1	3	2650	
П10	ГОСТ22701.2-77	ПГ-5АIVТ	4	2650	
П11	1.041-1 вып1	ПК56.15-6АIVТ-1	5	2600	
П12	1.041-1 вып1	ПК56.15-8АIVТ-1	5	2600	
П13	1.041-1 вып1	ПК56.15-8АIVТ	4	2600	
П14	1.041-1 вып1	ПК56.15-6АIVТ	5	2600	
П15	1.041-1 вып1	ПК56.15-8АIVТ-2	5	2600	
П16	ТП901- КЖИ.П16-1	П16-1	1	2500	

ТП901-3-190.83 КЖ

Н.контр.	Кузнецов	Главный корпус для станции очистки воды производительностью 32тыс м³/сутки	Стадия: Р; Лист: 21; Листов:
Провер	Петровнина		
Ст.инж.	Брайнина		
ГИП	Кузнецов	Схемы расположения плит покрытия и перекрытия	ЦНИИЭП инженерного оборудования г. Москва
Гл.конст	Шапиро		
Нач.отд.	Красавин		

Привязан

Инв. №

Копировал: [illegible]

Формат А2

Согласовано

Отд. ОВ | Нарцисова

Инв. № подл. | Подпись и дата | Взам. инв. №

Альбом I

Типовой проект

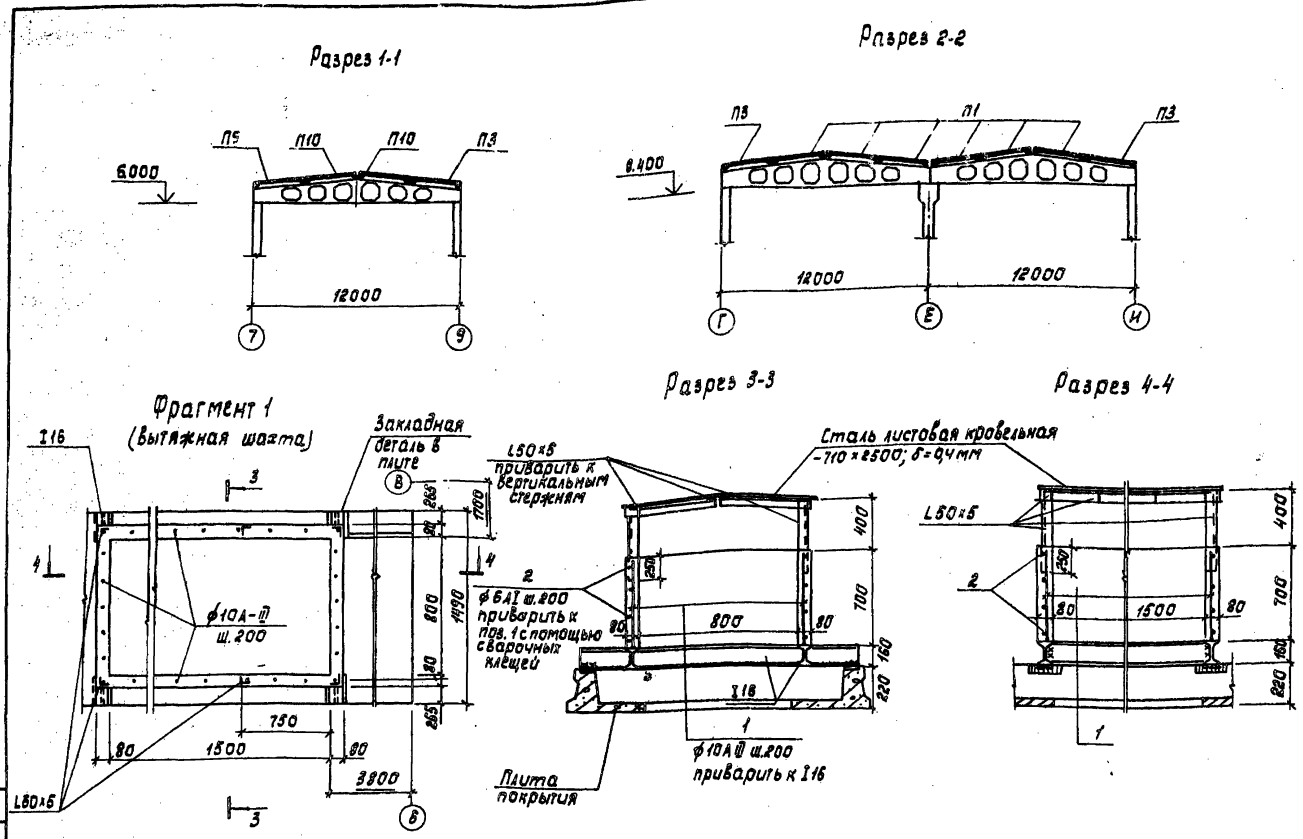

Ведомость расхода стали на элемент, кг

Марка элемента	Изделия арматурные					Изделия закладные							Общий расход
	Арматура класса				Всего	Прокат марки						Всего	
	АI		АIII			В ст 3 кп2							
	ГОСТ 5781-82		ГОСТ 5781-82			ГОСТ 8509-72*		ГОСТ 19903-74		ГОСТ 8239-72*			
	ф6	ИтоГо	ф10	ИтоГо		L50×5	ИтоГо	-0,4	ИтоГо	I16	ИтоГо		
Вытяжная шахта	4,5	4,5	11,0	11,0	15,5	63,0	53,0	9,4	9,4	95,0	95,0	157,4	172,9

Спецификация элементов монолитной конструкции

Формат	Зона	Поз.	Обозначение	Наименование	Кол.	Примечание
				Вытяжная шахта - 1шт.		
			ГОСТ 8239-72	I 16	6м	
			ГОСТ 8509-72	L50×5	14 м	
			ГОСТ19903-74	-710×2100 δ=0,4 мм	2	
				Детали		
		1		ф10АIII ГОСТ 5781-82 ℓ=680	26	0,42 кг
		2		ф6АI ГОСТ 5781-82 ℓобщ=20 пм		
				Материалы		
				Бетон М200	0,28	м³

Спецификация к схемам расположения плит покрытия и перекрытия

Марка поз.	Обозначение	Наименование	Кол.	Масса ед.кг	Примечание
		Плиты покрытия для IV снегового района			
П17	1.041-1 Вып.1	ПК 56.12-6АIVТ	10	2000	
П18	1.041-1 Вып.1	ПК 56.12-8АIVТ	10	2000	
		Плиты перекрытия			
П19	ТП 901 -КЖИ.П28сб-01	П19	1	2500	
П20	-02	П20	1	2500	
П21	1.041-1 Вып.1	ПК56.15-6АIVТ-2	3	2600	
П22	1.041-1 Вып.1	ПК 56.15-6АIVТ-1	8	2600	
П23	1.041-1 Вып.1	ПК56.15-6АIVТ	12	2600	
П24	1.041-1 Вып.5	ПК27.12-5АIIIТ	1	900	
П25	1.041-1 Вып.1	ПК 56.12-6АIVТ	12	2000	
П26	1.041-1 Вып.5	ПК27.15-5АIIIТ	3	1300	
П27	1.041-1 Вып.1	ПК 56.15-6АIVТ-4А	1	2600	
П28	ТП 901- -КЖИ.П28сб	П28	1	2500	
		Стаканы			
СШ1	1.494-24	СБ 10Б-1	2	280	
СШ2	1.494-24	СБ 7Б-1	2		
		Изделия металлические			
МС-16	1.020-1 Вып.10-1	МС-16	4	0,772	
МС-17	1.020-1 Вып.10-1	МС-17	12	1,68	
МС-18	1.020-1 Вып.10-1	МС-18	18	0,292	
МС-19	1.020-1 Вып.10-1	МС-19	10	1,90	
МС-21	1.020-1 Вып.10-1	МС-21	10	3,05	
МС-23	1.020-1 Вып.10-1	МС-23	42	0,97	
МС-25	1.020-1 Вып.10-1	МС-25	18	0,484	

Согласовано

Инв. № подл. | Подпись и дата | Взам. инв. №

Отд. ВС | Надписсова

Привязан

Инв. №

Н. контр.	Кузнецов	
Пров.	Петровнина	
Ст. инж.	Брайнина	
ГИП	Кузнецов	
Гл. конст.	Шапиро	
Нач. отд.	Красавин	

ТП 901-3-190.83 КЖ

Главный корпус для станции очистки воды производительностью 32 тыс. м³/сут

Схемы расположения плит покрытия и перекрытия. Разрезы.

Стадия	Лист	Листов
РП	22	

ЦНИИЭП инженерного оборудования г. Москва

Копировал: Корецкая

Формат 22

Альбом I

Типовой проект 901-

Схема расположения стеновых панелей по оси А

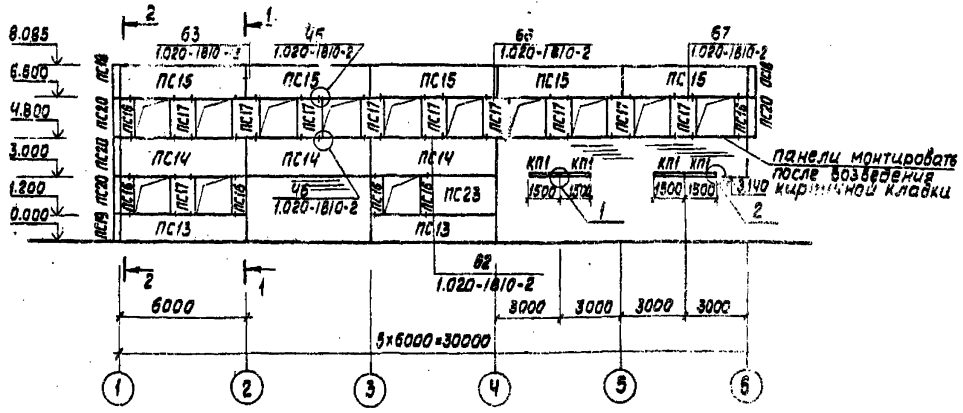

Схема расположения стеновых панелей по оси И

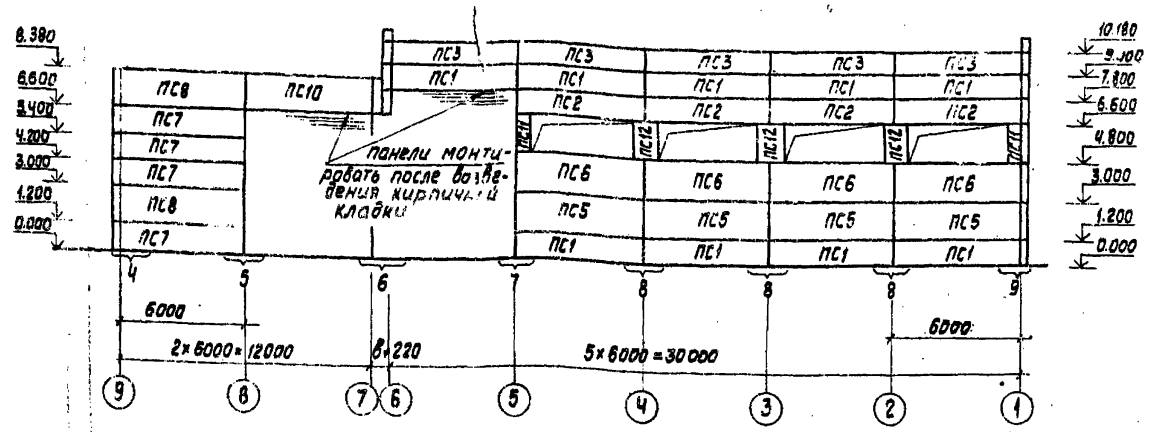

Схема расположения стеновых панелей по оси 1

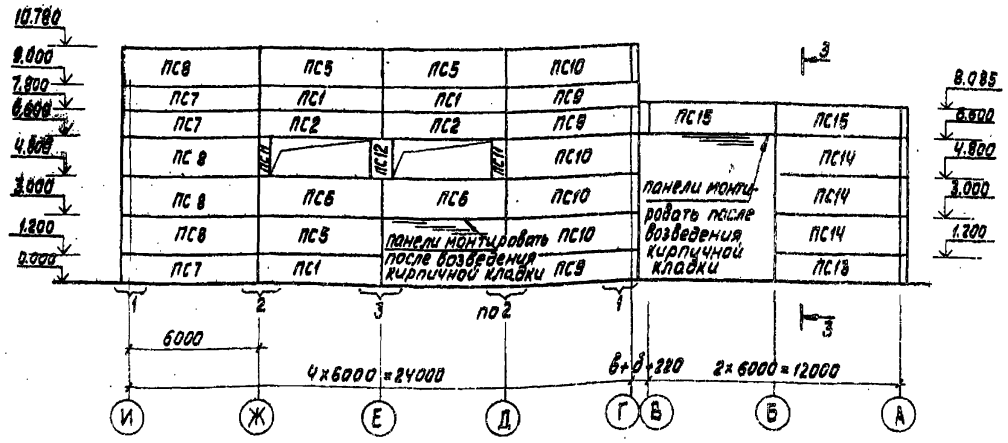

Схема расположения стеновых панелей по оси 9

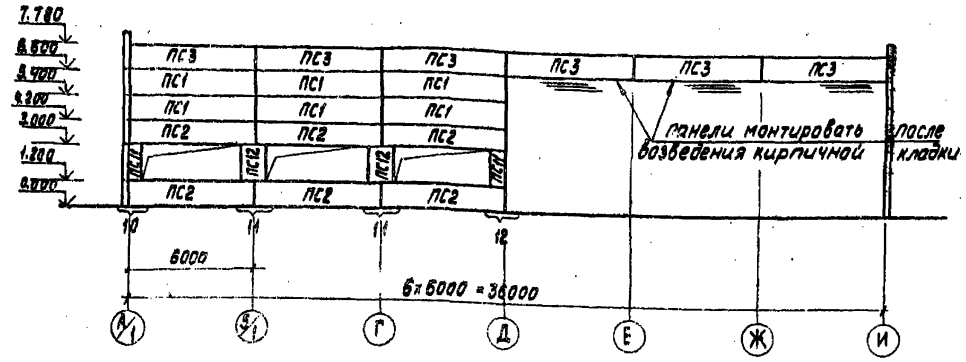

Схема расположения стеновых панелей по оси Г

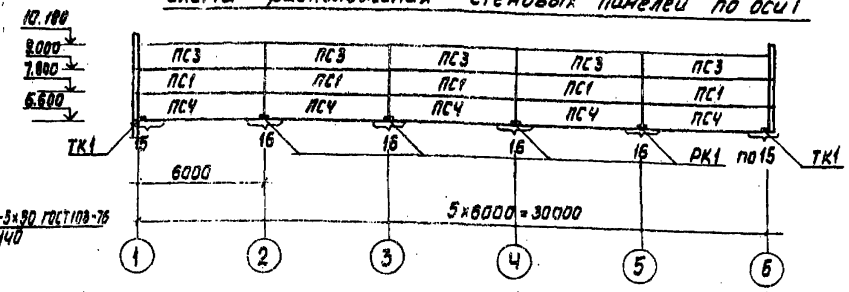

Схема расположения стеновых панелей по оси А/1

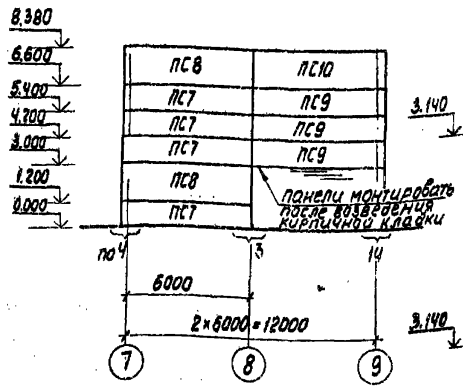

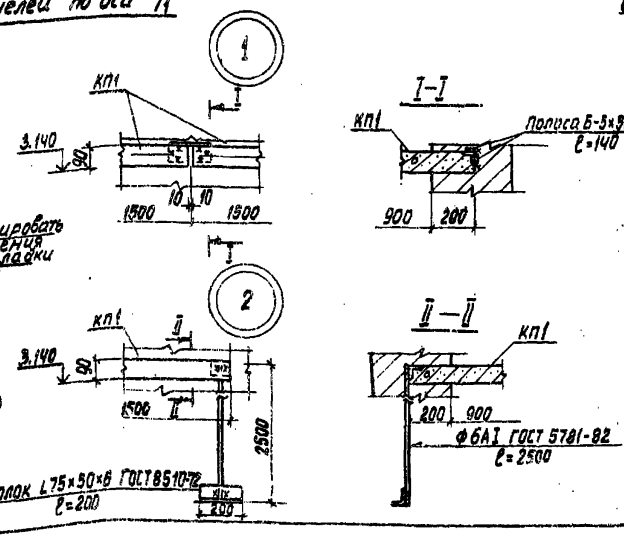

Н. контр.	Кузнецов		ТП901-3-190.83			КЖ
Провер.	Петровнина		Главный корпус для станции очистки воды производительностью 32 тыс. м³/сутки.	Стадия	Лист	Листов
Ст. инж.	Брайнина			РП	23	
ГИП	Кузнецов		Схема расположения стеновых панелей.	ЦНИИЭП инженерного оборудования г. Москва		
Гл. конст.	Шапиро					
Нач. отд.	Красавин					

Привязан

Инв. №

Копировал: Хюппенен

Формат А2

Согласовано

Отд. ВС | Нарциссова

Взам. инв. № | Подпись и дата | Инв. № подл.

Типовой проект 901-

Схема расположения стеновых панелей по оси В

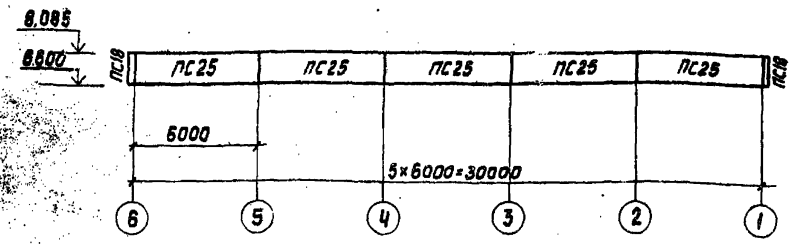

Схема расположения стеновых панелей по оси 6

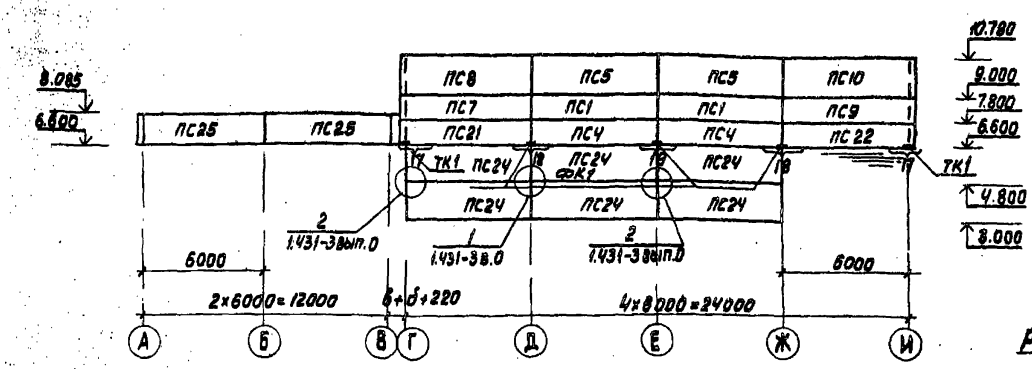

Разрез 1-1

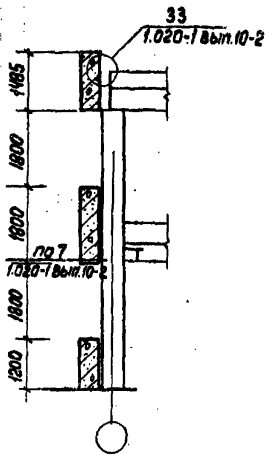

Разрез 2-2

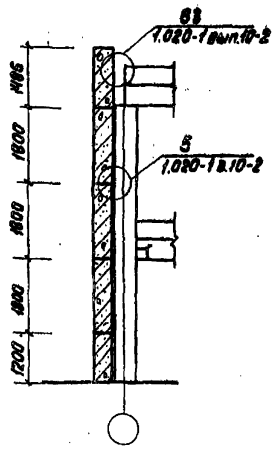

Разрез 3-3

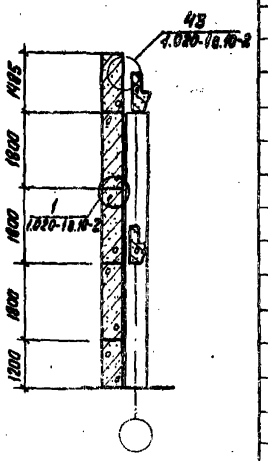

Спецификация к схемам расположения стеновых панелей

Марка поз.	Обозначение	Наименование	Кол.	Масса ед. кг	Примечание
ПС14	1.020-1 вып. 5-2	1ПС60.18.3.0-П	6	3400	
ПС15/ПС25	1.020-1 вып.5-2/вып.5-4	1ПС60.15.3.0-П-1/1ПСН60.15.3.0-П-1	7/7	2800/2800	
ПС16	1.020-1 вып.5-2	4ПС6. 18.3.0-П	6	300	
ПС17	1.020-1 вып.5-2	4ПС12. 18.3.0-П	10	700	
ПС18	1.020-1 вып. 5-2	5ПС 46.150.30-П-1	4	300	
ПС19	1.020-1 вып.5-2	5ПС 46.120.30-П	1	200	
ПС20	1.020-1 вып.5-2	5ПС 46.180.30-П	4	400	
ПС21	1.432-14/80 вып.1	ПС625. 12.25-П-21	1	2100	
ПС22	1.432-14/80 вып.1	ПС625. 12.25-П-22	1	2100	
ПС23	1.020-1 вып.5-2	1ПС30.18.3.0-П	1	1700	
ПС24	1.431-3 вып.1	ППЛ-1а/1,8×6	6	900	

Спецификация к схемам расположения стеновых панелей (начало)

Марка поз.	Обозначение	Наименование	Кол.	Масса ед. кг.	Примечание
		Панели стеновые для $t_н$=-20°С			
ПС1	1.432-14/80 вып.1	ПС600.12.20-П-1	25	1700	
ПС2	1.432-14/80 вып.1	ПС600.12.20-П-3	12	1700	
ПС3	1.432-14/80 вып.1	ПС600.12.20-П-7	16	1700	
ПС4	1.432-14/80 вып.1	ПС600.12.20-П-2	7	1700	
ПС5	1.432-14/80 вып.1	ПС600.18.20-П-1	9	2500	
ПС6	1.432-14/80 вып.1	ПС600.18.20-П-3	6	2500	
ПС7	1.432-14/80 вып.1	ПС625.12.20-П-11	12	1700	
ПС8	1.432-14/80 вып.1	ПС625.18.20-П-11	9	2700	
ПС9	1.432-14/80 вып.1	ПС625.12.20-П-12	7	1700	
ПС10	1.432-14/80 вып.1	ПС625.18.20-П-12	7	2700	
ПС11	1.432-14/80 вып.1	ПС70.18.20-П	6	300	
ПС12	1.432-14/80 вып.1	ПС145.18.20-П	6	600	
ПС13	1.020-1 вып 5-2	1ПС60.12.2,5-П	3	1900	
ПС14	1.020-1 вып.5-2	1ПС60.18.2.5-П	6	2900	
ПС15/ПС25	1.020-1 вып.5-2/вып.5-4	1ПС60.15.2.5-П-1/1ПСН60.15.2.5-П-1	7/7	2400/2400	
ПС16	1.020-1 вып. 5-2	4ПС6. 18.2.5-П	6	300	
ПС17	1.020-1 вып. 5-2	4ПС12.18.2.5-П	10	600	
ПС18	1.020-1 вып. 5-2	5ПС41.150.25-П-1	4	200	
ПС19	1.020-1 вып.5-2	5ПС41.120.25-П	1	200	
ПС20	1.020-1 вып.5-2	5ПС41.180.25-П	4	300	
ПС21	1.432-14/80 вып.1	ПС625.12.20-П-21	1	1700	
ПС22	1.432-14/80 вып.1	ПС625.12.20-П-22	1	1700	
ПС23	1.020-1 вып.5-2	1ПС30.18.2.5-П	1	1400	
ПС24	1.431-3 вып.1	ППЛ-1а/1,8×6	6	900	
		Панели стеновые для $t_н$-30°С			
ПС1	1.432-14/80 вып.1	ПС600.12.25-П-1	25	2000	
ПС2	1.432-14/80 вып.1	ПС600.12.25-П-3	12	2000	
ПС3	1.432-14/80 вып.1	ПС600.12.25-П-7	16	2000	
ПС4	1.432-14/80 вып.1	ПС600.12.25-П-2	7	2000	
ПС5	1.432-14/80 вып.1	ПС600.18.25-П-1	9	3100	
ПС6	1.432-14/80 вып.1	ПС600.18.25-П-3	6	3100	
ПС7	1.432-14/80 вып.1	ПС625.12.25-П-11	12	2100	
ПС8	1.432-14/80 вып.1	ПС625.18.25-П-11	9	3200	
ПС9	1.432-14/80 вып.1	ПС625.12.25-П-12	7	2100	
ПС10	1.432-14/80 вып.1	ПС625.18.25-П-12	7	3200	
ПС11	1.432-14/80 вып.1	ПС70.18.25-П	6	400	
ПС12	1.432-14/80 вып.1	ПС145.18.25-П	6	700	
ПС13	1.020-1 вып.5-2	1ПС60.12.3.0-П	3	2300	

ТП901-3-190.83 КЖС

Н.контр.	Кузнецов		
Провер.	Петровнина		
Ст.инж.	Брайнина		
ГИП	Кузнецов		
Гл.конст.	Шапиро		
Нач.отд.	Красавин		

Главный корпус для станции очистки воды производительностью 32 тыс. м³/сутки

Схемы расположения стеновых панелей. Спецификация /начало/

Стадия	Лист	Листов
РП	24	

ЦНИИЭП инженерного оборудования г. Москва

Привязан

Инв.№

Копировал: Хюрпенен

Формат А2

Согласовано

Отд. ВС | Нарцисова

Взам. инв.№ | Подпись и дата | Инв.№ подл.

Вид 5-5

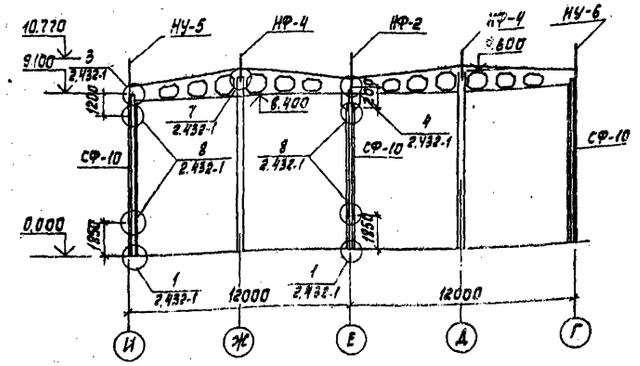

Вид 6-6

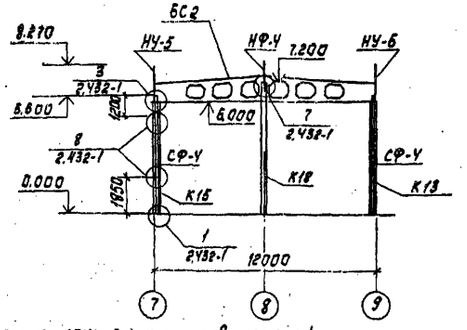

Спецификация к схеме расположения стеновых панелей (окончание)

Марка, поз.	Обозначение	Наименование	Кол.	Масса ед. кг	Примечание
		для $t_н$=-30°С, $t_н$=-40°С			
ТК1	1.439-2	ТК1	4	22,1	
РК1	1.439-2	РК1	4	19,5	
ФК1	1.439-2	ФК1	3	22,6	
		Изделия металлические			
Т-1	1.439-2	Т-1	175	0,5	
Т-5	1.439-2	Т-5	22	0,6	
Т-6	1.439-2	Т-6	44	0,8	
Т-8	1.439-2	Т-8	48	0,5	
Т-27	1.439-2	Т-27	9	0,4	
Т-30	1.439-2	Т-30	8	0,1	
		для $t_н$=-20°С			
Т-21	1.439-2	Т-21	36	0,4	
		для $t_н$=-30°С			
Т-22	1.439-2	Т-22	36	0,6	
		для $t_н$=-40°С			
Т-23	1.439-2	Т-23	36	0,8	
Т-13	1.439-2	Т-13	40	2,0	
МС-60	1.020-1 Вып.9-1	МС-60	15	0,38	
МС-61	1.020-1 Вып.9-1	МС-61	20	0,49	
МС-63	1.020-1 Вып.10-2	МС-63	6	0,75	
МС-65	1.020-1 Вып.9-1	МС-65	12	0,11	
МС-66	1.020-1 Вып.9-1	МС-66	8	0,21	
МС-91	1.020-1 Вып.10-2	МС-91	48	0,24	
		Для всех $t_н^0$			
МС1	1.431-3 Вып.0	МС1	6	0,54	
МС2	1.431-3 Вып.0	МС2	12	0,25	
МС3	1.431-3 Вып.0	МС3	6	0,64	
МС6	1.431-3 Вып.0	МС6	6	0,46	
МС7	1.431-3 Вып.0	МС7	6	0,6	
		ФБ1 ГОСТ 5781-82 ℓ=2500	4	0,56	
		Уголок $\frac{Б-50\times50\times5\ ГОСТ\ 8509-72}{ВСТ3кп2-1\ ГОСТ\ 535-79}$ ℓ=200	4	0,75	
		Полоса $\frac{Б-5\times50\ ГОСТ\ 103-76}{ВСТ3кп2-1\ ГОСТ\ 535-79}$ ℓ=140	4	0,27	

Спецификация к схеме расположения стеновых панелей.

Марка, поз.	Обозначение	Наименование	Кол.	Масса ед. кг	Примечание
		Панели стеновые для $t_н$=-40°С			
ПС1	1.432-14/80 Вып.1	ПС 600.12.30-П-1	25	2400	
ПС2	1.432-14/80 Вып.1	ПС 600.12.30-П-3	12	2400	
ПС3	1.432-14/80 Вып.1	ПС 600.12.30-П-7	16	2400	
ПС4	1.432-14/80 Вып.1	ПС 600.12.30-П-2	7	2400	
ПС5	1.432-14/80 Вып.1	ПС 600.18.30-П-1	9	3600	
ПС6	1.432-14/80 Вып.1	ПС 600.18.30-П-3	6	3600	
ПС7	1.432-14/80 Вып.1	ПС 635.12.30-П-11	12	2500	
ПС8	1.432-14/80 Вып.1	ПС 635.18.30-П-11	9	3800	
ПС9	1.432-14/80 Вып.1	ПС 635.12.30-П-12	7	2500	
ПС10	1.432-14/80 Вып.1	ПС 635.18.30-П-12	7	3800	
ПС11	1.432-14/80 Вып.1	ПС 70.18.30-П	6	400	
ПС12	1.432-14/80 Вып.1	ПС 145.18.30-П	6	900	
ПС13	1.020-1 Вып.5-2	1ПС 60.12.30-П	3	2300	
ПС14	1.020-1 Вып.5-2	1ПС 60.18.30-П	6	3400	
ПС15/ПС25	1.020-1 Вып.5-2/Вып.5-4	1ПС.60.15.30-П-1/1ПСН60.15.30-П-1	7/7	2800/2800	
ПС16	1.020-1 Вып.5-2	4ПС.6.18.30-П	6	300	
ПС17	1.020-1 Вып.5-2	4ПС.12.18.30-П	10	700	
ПС18	1.020-1 Вып.5-2	5ПС.51.150.30-П-1	4	300	
ПС19	1.020-1 Вып.5-2	5ПС.51.120.30-П	1	200	
ПС20	1.020-1 Вып.5-2	5ПС 51.180.30-П	4	400	
ПС21	1.432-14/80 Вып.1	ПС 625.12.30-П-72	1	2500	
ПС22	1.432-14/80 Вып.1	ПС 625.12.30-П-71	1	2500	
ПС23	1.020-1 Вып.5-2	1ПС30.18.30-П	1	1700	
ПС24	1.431-3 Вып.1	$\frac{ППЛ-1^{а}}{1.8\times6}$	6	900	
КП1	1.138-3 Вып.1	для всех t карнизная плита АК-15,9	4	275кг	
		стойки фахверка			
СФ-4	1.439-2	СФ-4	4	357,4	
СФ-10	1.439-2	СФ-10	4	474,9	
		Насадки			
НУ-5	1.439-2	НУ-5	4	37,2	
НУ-6	1.439-2	НУ-6	4	37,2	
НФ-2	1.439-2	НФ-2	2	50	
НФ-4	1.439-2	НФ-4	2	35,2	
		Консоли опорные для $t_н$=-20°С			
ТК1	1.439-2	ТК2	4	17,5	
РК1	1.439-2	РК2	4	14,7	
ФК1	1.439-2	ФК2	3	17,1	

Спецификация монтажных узлов панелей

Марка узла	Кол-во узлов	Марка эл-та крепл.	Кол-во шт. на 1 узел	Кол-во шт. на все узлы	Примеч. серия
14	132	Т-1	1	132	1.439-2
17	22	Т-5	1	22	1.439-2
19	43	Т-1	1	43	1.439-2
21	8	Т-30	1	8	1.439-2
25	44	Т-6	1	44	1.439-2

Марка узла	Кол-во узлов	Марка эл-та крепл.	Кол-во шт. на 1 узел	Кол-во шт. на все узлы	Примеч. серия
27	18	Т-21 $t_н$=-20°	1	18	1.439-2
		Т-22 $t_н$=-30°	1	18	
		Т-23 $t_н$=-40°	1	18	
29	18	Т-21 $t_н$=-20°	1	18	1.439-2
		Т-22 $t_н$=-30°	1	18	
		Т-23 $t_н$=-40°	1	18	

Марка узла	Кол-во узлов	Марка эл-та крепл.	Кол-во шт. на 1 узел	Кол-во шт. на все узлы	Примеч. серия
35	6	Т-8	2	12	1.439-2
37	18	Т-8	2	36	1.439-2
49	9	Т-27	1	9	1.439-2

Виды 5-5 и 6-6 замаркированы на кж-19.

Привязан

Инв. №

Н. контр.	Кузнецов	
Пров.	Петровнина	
Ст. инж.	Брайнина	
Гип.	Кузнецов	
Гл. конст.	Шапиро	
Нач. отд.	Красавин	

ТП 901-3-190.83 КЖ

Главный корпус для станции очистки воды производительностью 32тыс.м³/сут.

Виды 5-5, 6-6. Спецификация к схеме расположения стеновых панелей (окончание)

Стадия	Лист	Листов
РП	25	

ЦНИИЭП инженерного оборудования г. Москва

Копировал: Корецкая

Формат 22

Альбом I

Типовой проект

Инв. № подл. | Подпись и дата | Взам. инв. №

Фрагмент 1

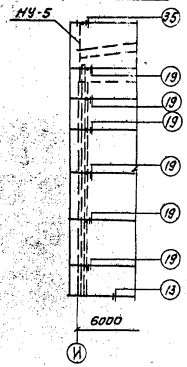

Фрагмент 2

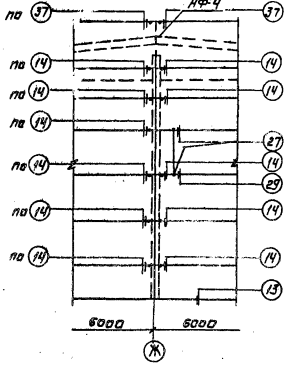

Фрагмент 3

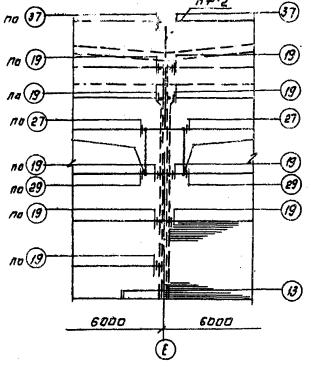

Фрагмент 4

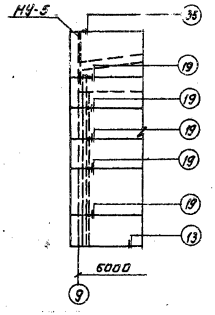

Фрагмент 5

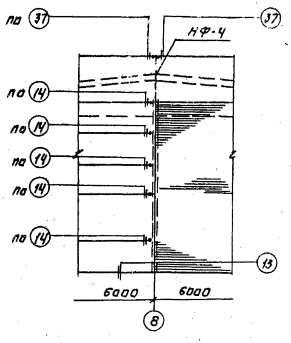

Фрагмент 6

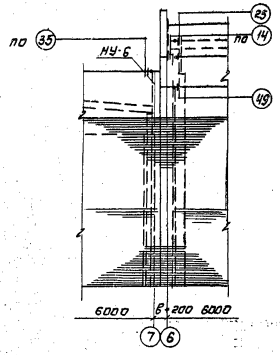

Фрагмент 7

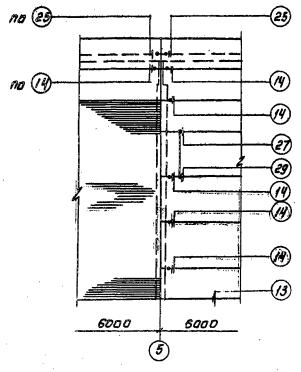

Фрагмент 8.

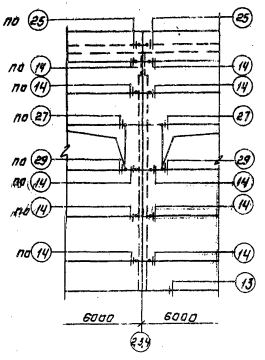

Фрагмент 9.

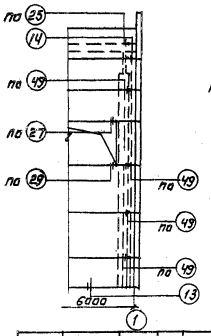

Фрагмент 10

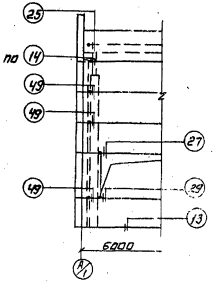

1. Узлы, замаркированные на данном листе, смотреть в серии 2.432-1 вып.1.

Привязан:	Н.контр.	Кузнецов		ТП 901-3-190.83	КЖ
	Провер.	Петровнина			
	Ст. инж.	Ерамнина			
	ГИП	Кузнецов			
Инв. №	Нач.отд.	Красавин			
	Конструкт.	Антонова			

Главный корпус для станции очистки воды производительностью 32 тыс. м³/сутки

Схемы расположения стеновых панелей. Фрагменты 1÷10.

Стадия	Лист	Листов
РП	26	

ЦНИИЭП инженерного оборудования г. Москва

Альбом I

Типовой проект 901-

Инв.№ подл. | Подпись и дата | Взам.инв.№

Формат А2

Фрагмент 11

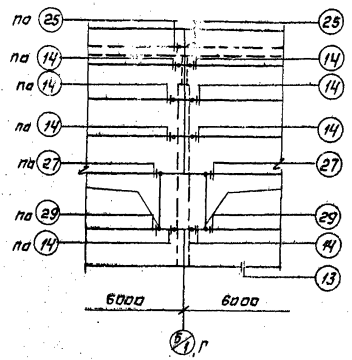

Фрагмент 12

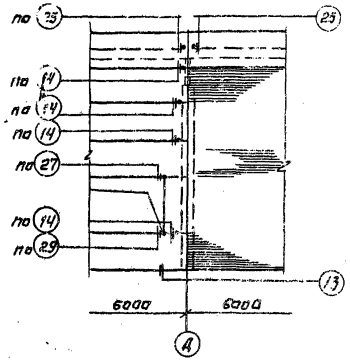

Фрагмент 13

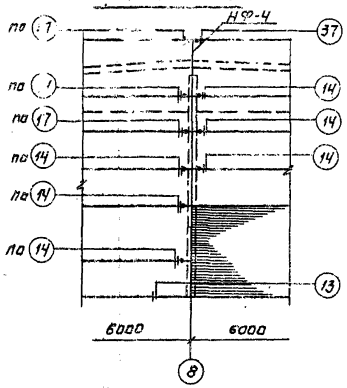

Фрагмент 14

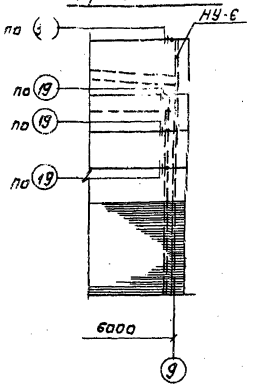

Фрагмент 15

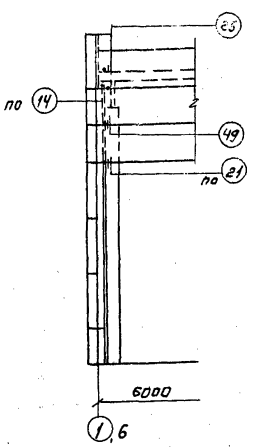

Фрагмент 16.

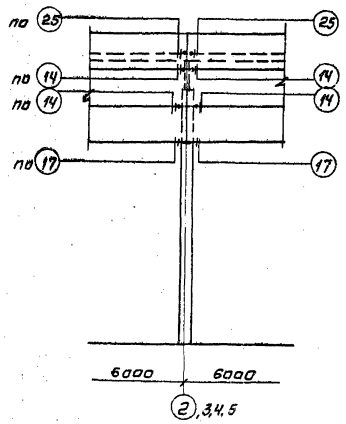

Фрагмент 17

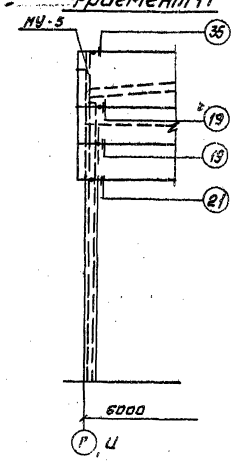

Фрагмент 18

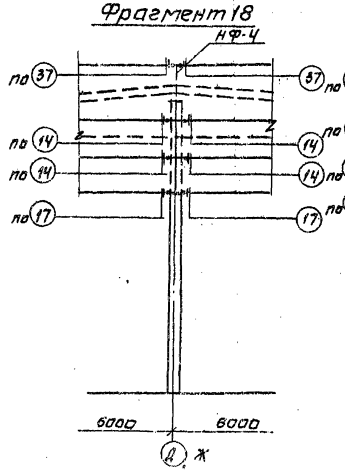

Фрагмент 19

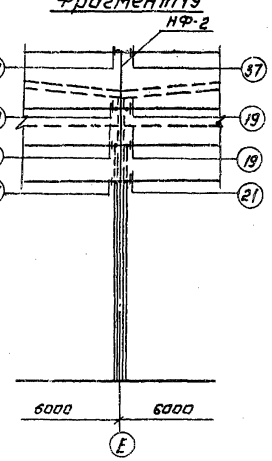

1. Узлы, замаркированные на данном листе, смотреть в серии 2.432-1 Вып. 1.

					ТП 901-3-190.83	КЖ	
Привязан:		Н. контр.	Кузнецов		Главный корпус для станции очистки воды производительностью 32 тыс. м³/сутки	Стадия	Лист	Листов
		Провер.	Петровнина			РП	27	
		Ст. инж.	Брайнина		Схемы расположения стеновых панелей. Фрагменты 11 ÷ 19.	ЦНИИЭП инженерного оборудования г. Москва		
Инв. №		Гип	Кузнецов					
		Гл. констр.	Шалиго					
		Нач. отд.	Красавин					

Копировал: Логинова

Формат А2

Альбом I

Типовой проект

Разрез 5-5

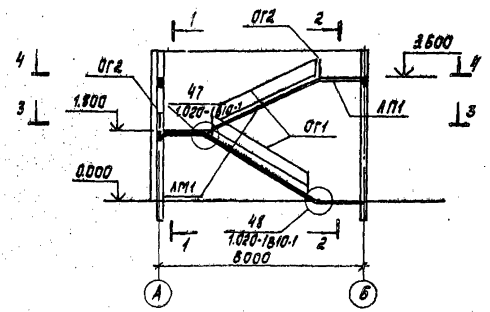

Разрез 1-1

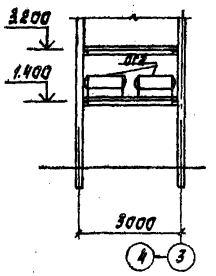

Разрез 2-2

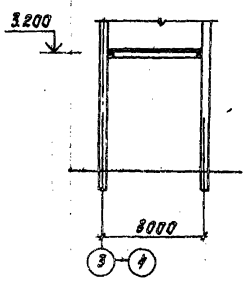

Разрез 3-3

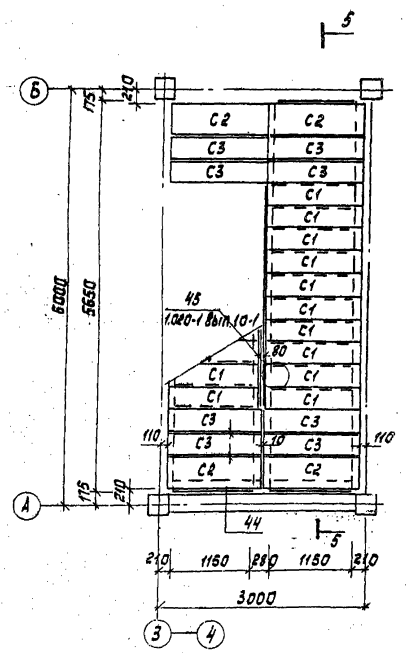

Разрез 4-4

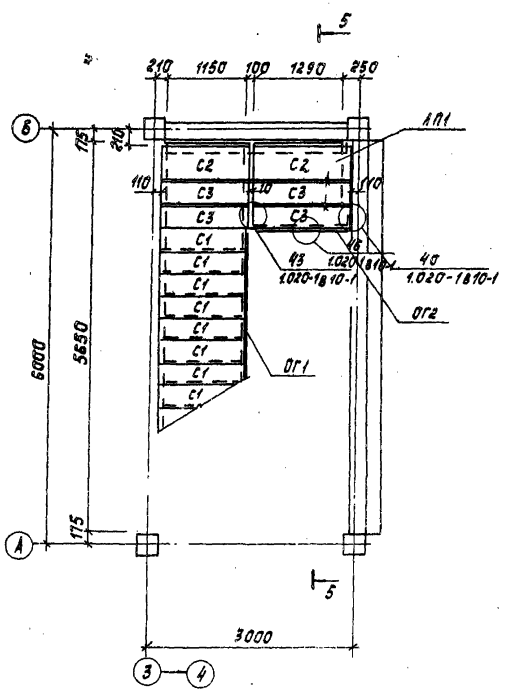

Спецификация элементов к схеме расположения лестничных маршей

Марка поз.	Обозначение	Наименование	Кол.	Масса ед.кг	Примечание
		Марш лестничный			
ЛМ1	1.020-1 Вып. 7-1	ЛМ 57.14.18	2		
		Площадка лестничная			
ЛП1	1.020-1 Вып. 7-1	ЛП 15.12	1		
		Проступи			
С1	1.020-1 Вып. 7-1	1ЛН 13.3	20	49	
С2	1.020-1 Вып. 7-1	2ЛН 14.5	6	66	
С3	1.020-1 Вып. 7-1	2ЛН 14.3	12	46	
		Ограждение			
ОГ1	1.020-1 Вып. 8-1	ОЛ 36	2		
ОГ2	1.020-1 Вып. 8-1	ОВ.П36	3		
		Изделия металлические			
МС 27	1.020-1 Вып. 10-1	МС 27	1	1,55кг	
МС 31	1.020-1 Вып. 10-1	МС 31	12	0,496кг	
МС 32	1.020-1 Вып. 10-1	МС 32	3	0,113	

1. Накладные проступи укладывать на цементный раствор М200 после приварки ограждения.
2. Сварку производить электродами Э42 ГОСТ 9467-75. Высота сварного шва 6мм.

Инв. № подл. | Подпись и дата | Взам. инв. №

Привязан

Инв. №

Н.контр.	Кузнецов		
Пров.	Петрошина		
Ст.инж.	Брайнина		
ГИП	Кузнецов		
Гл.конс.	Шапиро		
Нач.отд.	Красавин		

ТП 901-3-190.83 КИН

Главный корпус для станции очистки воды производительностью 32тыс м³/сут

Лестница

Стадия	Лист	Листов
РП	28	

ЦНИИЭП инженерного оборудования г.Москва

Альбом I

Типовой проект 901-

Схема расположения элементов в фильтре N1

План на отм. 4.450

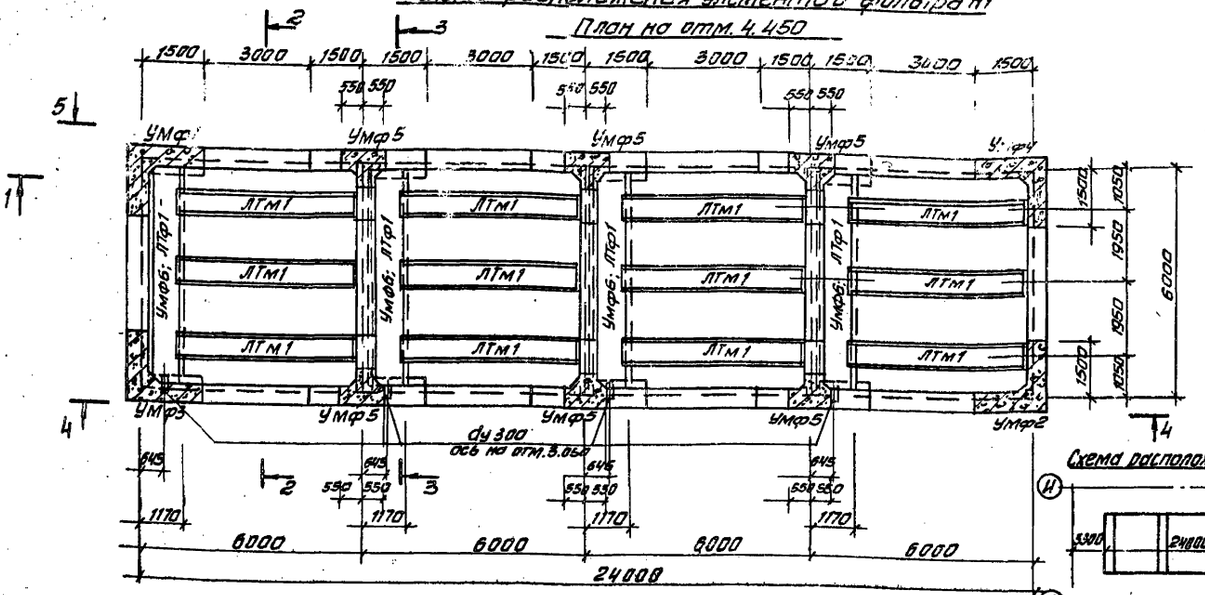

План на отм. 1.100

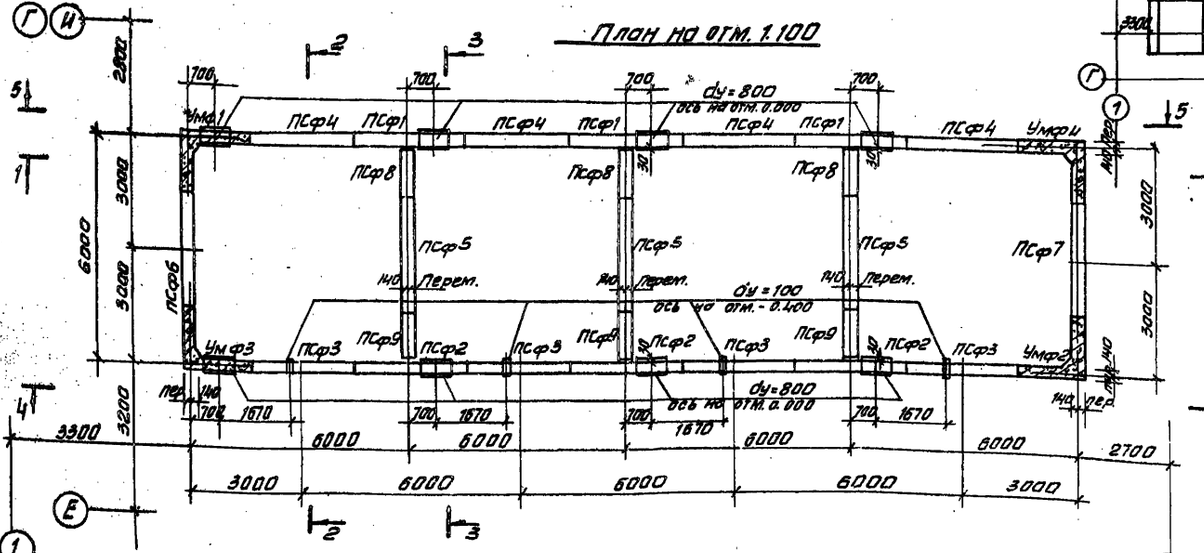

Схема расположения фильтров

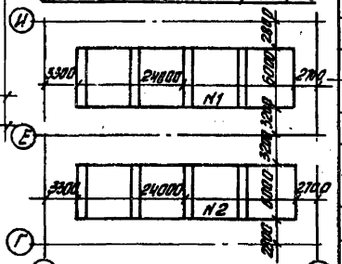

Спецификация элементов к схеме расположения элементов фильтра

Марка, поз.	Обозначение	Наименование	Кол.	Масса ед. кг	Примеч.
		Фильтр N1			
		Панели			
ПСф1	901-3- КЖН-ПСф1	ПС1-54-62-А	3	9350	
ПСф2	ПСф2	ПС1-54-62-Б	3	9350	
ПСф3	ПСф3	ПС1-54-62-В	4	9350	
ПСф5	-01	ПС1-54-62-Г	3	9350	
ПСф4	3.900-3 Вып. 4	ПС1-54-62-	4	9350	
ПСф6	КЖН. ПСф6	ПС1-54-62-Д	1	9350	
ПСф7	-01	ПС1-54-62-Е	1	9350	
ПСф8	ПСф8	ПС1-54-62-Ж	3	4670	
ПСф9	-01	ПС1-54-62-И	3	4670	
		Участки монолитные			
Умф1	лист	Умф1	1	—	
Умф2		Умф2	1	—	
Умф3		Умф3	1	—	
Умф4		Умф4	1	—	
Умф5		Умф5	6	—	
Умф6		Умф6	4	—	
		Лотки			
ЛТф1	тп 901-3- КЖН-ЛТф1	ЛТф1	8		
ЛТм1	- ЛТм1	ЛТм1	12		

1. Установка стеновых панелей производится с тщательной выверкой горизонтальных и вертикальных осей. Между собой панели собираются путем сварки закладных деталей арматурными накладками по узлам 1, 2 серии 3.900-3, вып. 2 с последующим замоноличиванием стыка цементно-песчаным раствором механизированным способом в соответствии с „Рекомендациями по замоноличиванию цементно-песчаным раствором стыков шпоночного типа в сборных железобетонных емкостных сооружениях см. серию 3.900-3. вып. 2. Т-образные стыки стен гибкие в виде шпонки, заполняемой тиоколовым герметиком „Гидром II" по узлу 24 и в соответствии с „Рекомендациями по проектированию железобетонных емкостных сооружений с полносборными стенами с применением тиоколовых герметиков серии 3.900.-3 вып. 2.

2. Заделка стеновых панелей в паз днища производится по узлам 17, 18 серии 3.900-3, вып. 2. Опалубочные размеры днища см. на листе 32.
3. Днище и внутренние (к воде) поверхности стыков и монолитных участков стен торкретируются цементно-песчаным раствором за 2 раза на толщину 25мм.
4. Снаружи монолитные участки затираются цементным раствором.
5. Бетон для фильтров М200; Мрз 50; Вч.

				тп 901-3-190.83	КЖ
	Н. контр.	Кузнецов			
Привязан	Провер.	Брайнина		Главный корпус для станции очистки воды производительностью 32 тыс. м³/сутки	Стадия: Р П; Лист: 29; Листов:
	Ст. инж.	Петровнина			
	ГИП	Кузнецов		Фильтры. Схемы расположения элементов. Спецификация элементов.	ЦНИИЭП инженерного оборудования г. Москва
Инв. №	Гл. конст.	Шапиро			
	Нач. отд	Красавин			

Согласовано: Отдел В.Г. Гриль

Инв. № подл. | Подпись и дата | Взам. инв. №

Копировал А. Антипова

Формат А2

Альбом I

Типовой проект 901-

Разрез 1-1

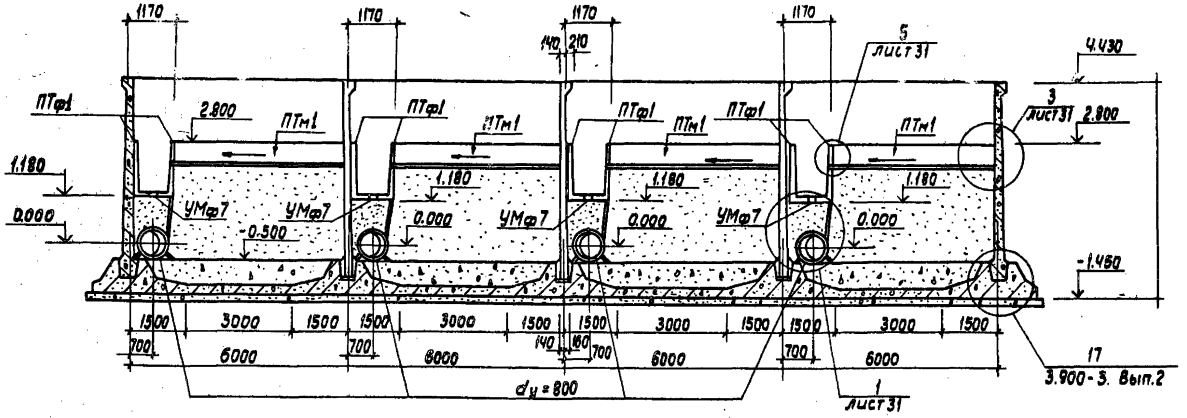

Разрез 2-2

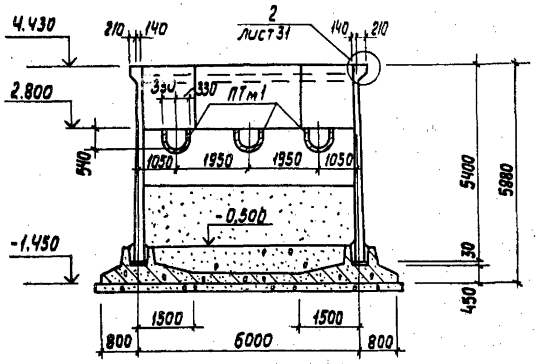

Разрез 4-4

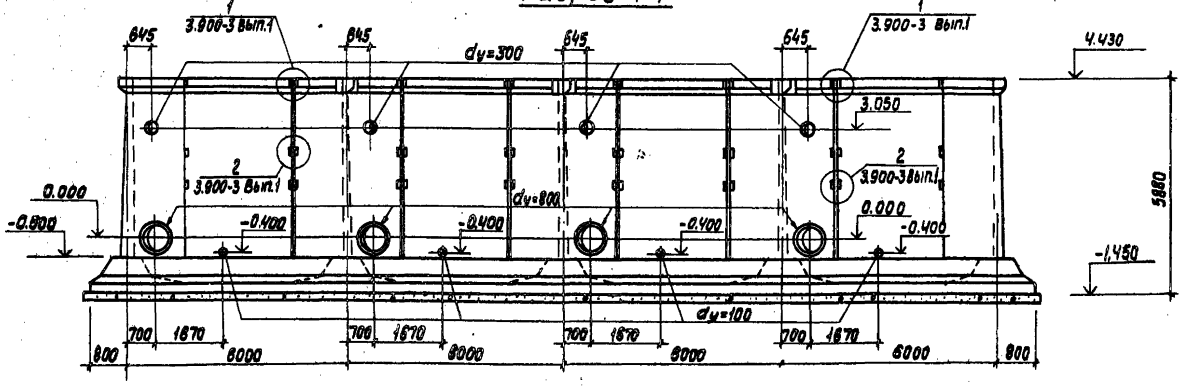

Разрез 3-3

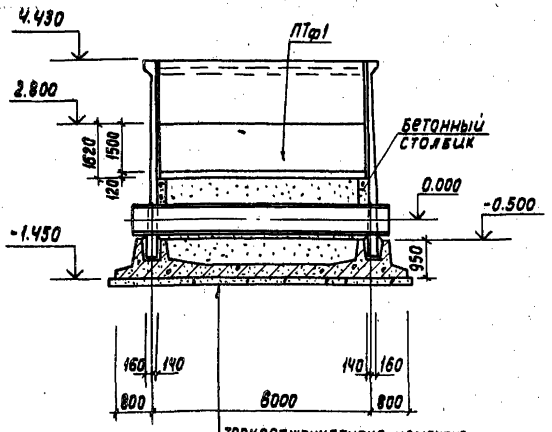

торкретштукатурка цементно-песчаным раствором с железнением	— 25мм
Набетонка из бетона М50	
Днище из монолитного железобетона	— 200мм
Асфальтовый раствор	— 8мм
Подготовка из бетона М50	— 100мм

Разрез 5-5

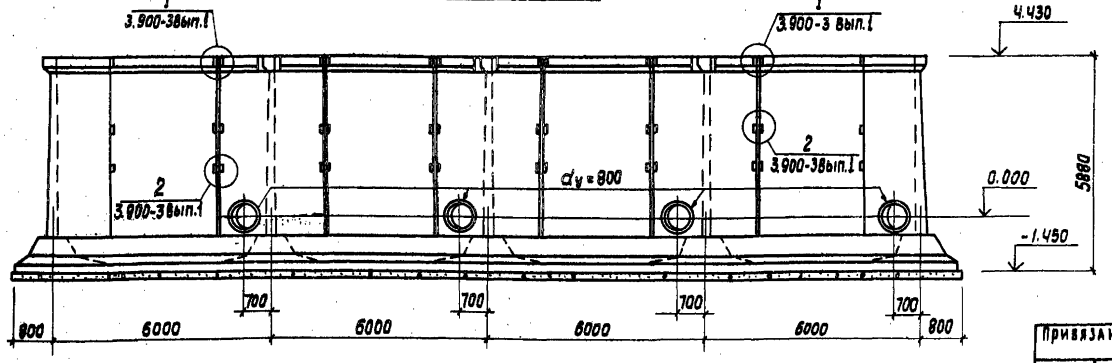

Привязан	Н.контр.	Кузнецов		ТП901-3-190.83		КЖ
	Провер.	Брайнина		Главный корпус для станции очистки воды производительностью 32тыс.м³/сутки	Стадия	Лист	Листов
	Ст. инж.	Петровнина			РП	30	
	Гип	Кузнецов		Фильтры	ЦНИИЭП инженерного оборудования г. Москва		
	Гл. конст.	Шапиро		Разрезы 1÷1÷5-5			
Инв.№	Нач. отд.	Красавин					

Копировал: Хюппенен

Формат А2

Согласовано: Отд. ВГ, Гриль

Инв. № подл. | Подпись и дата | Взам. инв. №

1

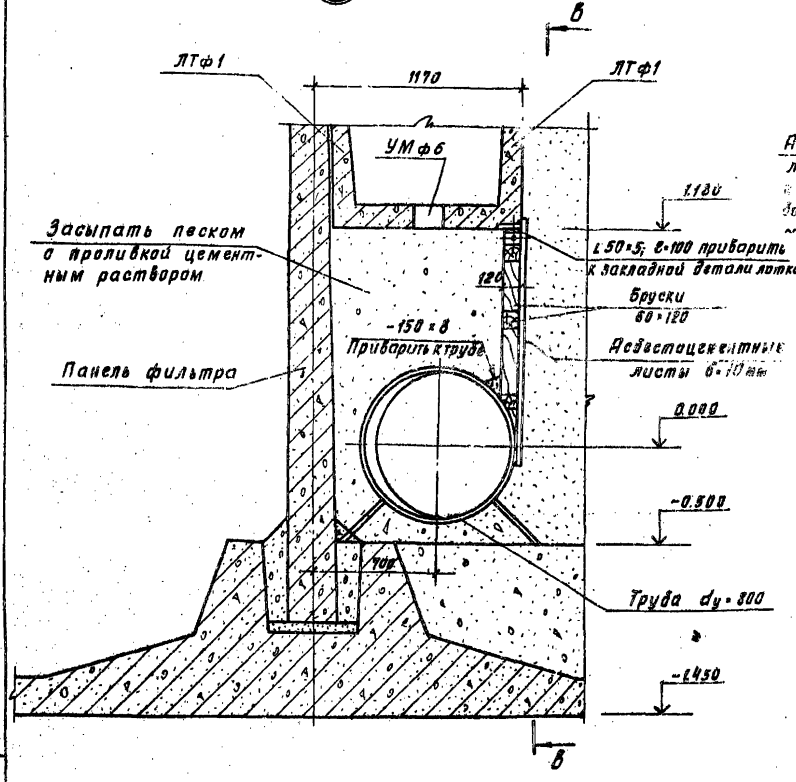

В-В

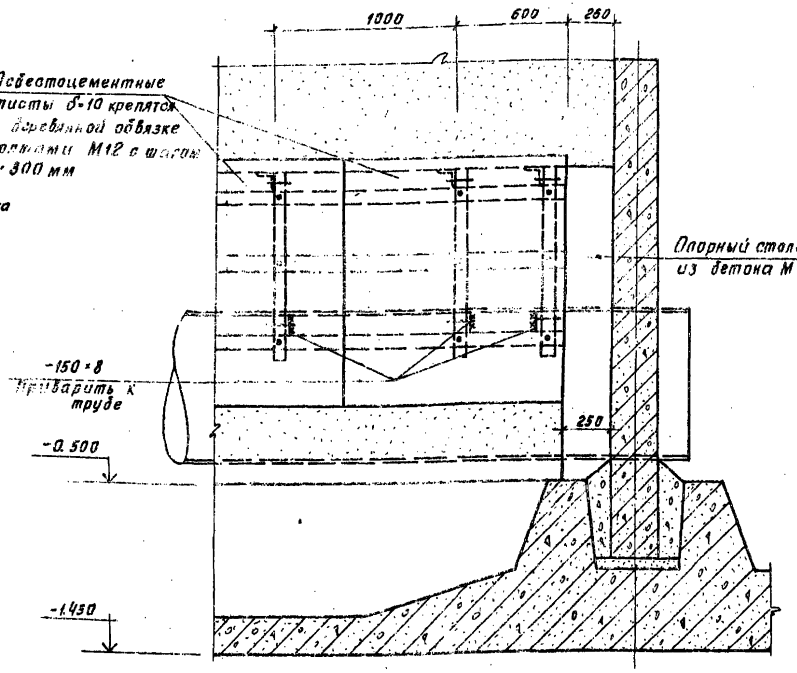

2

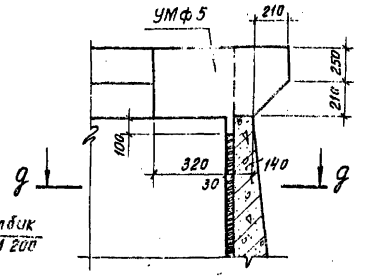

Разрез g-g

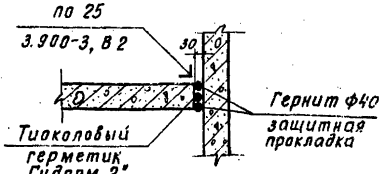

1. Сварку вести электродами Э-42 (ГОСТ 9467-75)
2. Закладные изделия оцинковать.
3. Металлоконструкции окрасить масляной краской ГОСТ 8292-75 по железному сурику на олифе ГОСТ 8866-75.
4. Асбестоцементные листы крепить без перетяжки болтов для обеспечения влажностных деформаций отверстия в листах Ф10 мм

3

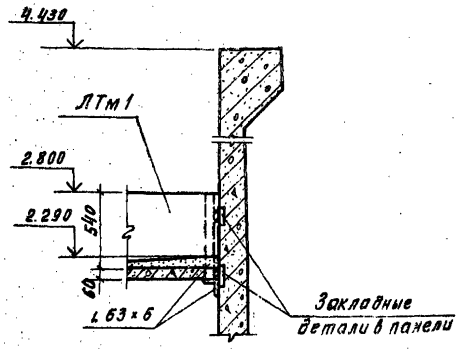

5

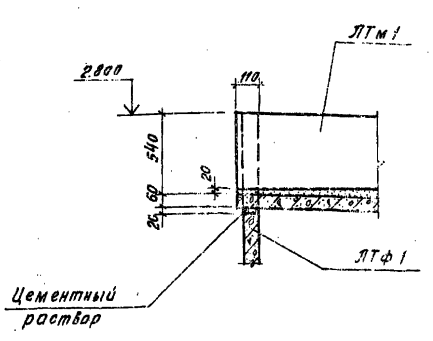

Привязан			
Инв.№			
Н.контр.	Кузнецов		
Провер.	Брайнина		
Ст.инж.	Петровинина		
ГИП	Кузнецов		
Гл.конст.	Шапиро		
Нач.ОА	Красавин		

ТП 901-3-190.83 КЖ-

Главный корпус для станции очистки воды производительностью 32 тыс.м³/сутки

Фильтры

Узлы 3, 4, 5, 6.

Стадия	Лист	Листов
РП	31	

ЦНИИЭП инженерного оборудования г. Москва

Согласовано

Инв.№ подл. | Подпись и дата | Взам. инв.№ | Инв.№ дубл. | Подпись и дата

Копировал Хлоп

Формат А2

Опалубочный чертеж днища

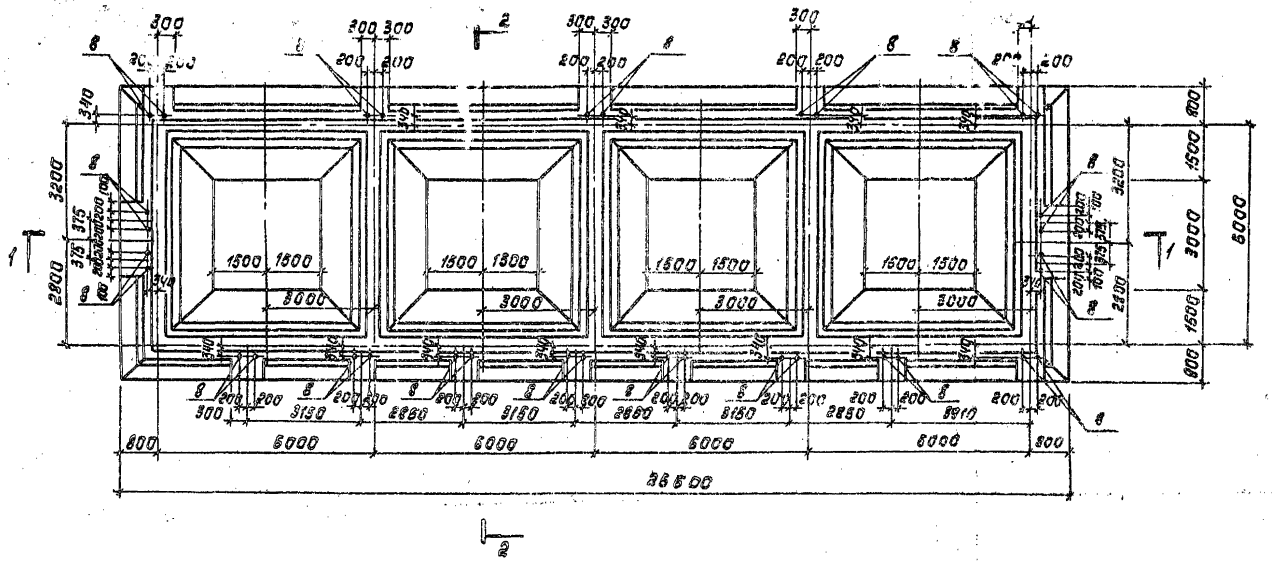

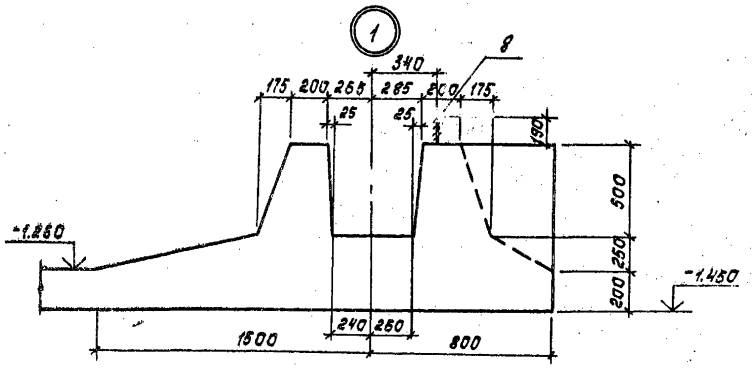

Разрез 1-1

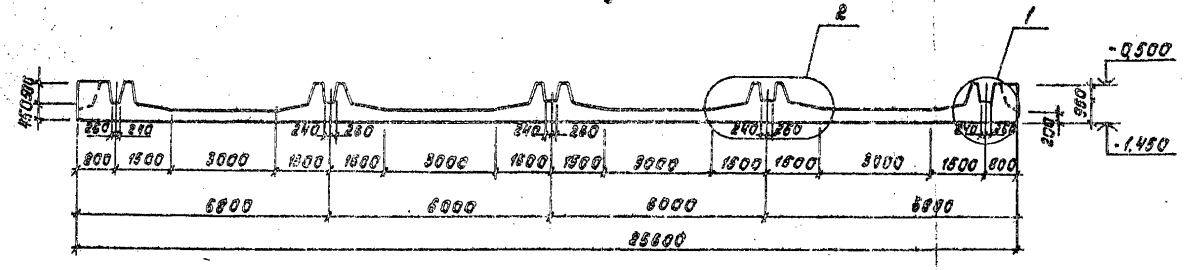

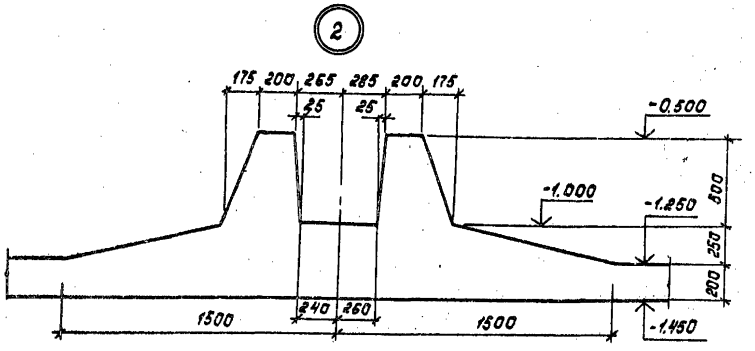

Разрез 2-2

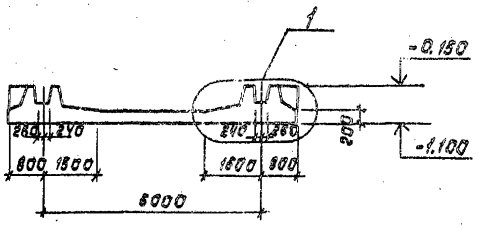

Привязан			ТП 901-3-190.83		КЖ
	Н.контр.	Кузнецов	Главный корпус для станции очистки воды производительностью 3 тыс. м³/сутки	Стадия	Лист	Листов
	Пров.	Бойцина		РП	32	
	Ст.инж.	Петровнина	Фильтры. Опалубочный чертеж днища. Разрезы 1-1, 2-2. Узлы 1 и 2.	ЦНИИЭП инженерного оборудования г. Москва		
	ГИП	Кузнецов				
	Гл.конст.	Шапиро				
Инв.№	Нач.отд.	Красавин				

Альбом I

Типовой проект 901

Инв.№ подл. | Подпись и дата | Взам. инв.№

Копировал: Коровкова

Формат А2

Альбом I

Типовой проект 901-

Инв. № подл. | Подпись и дата | Взам. инв. №

Схема расположения верхних сеток днища

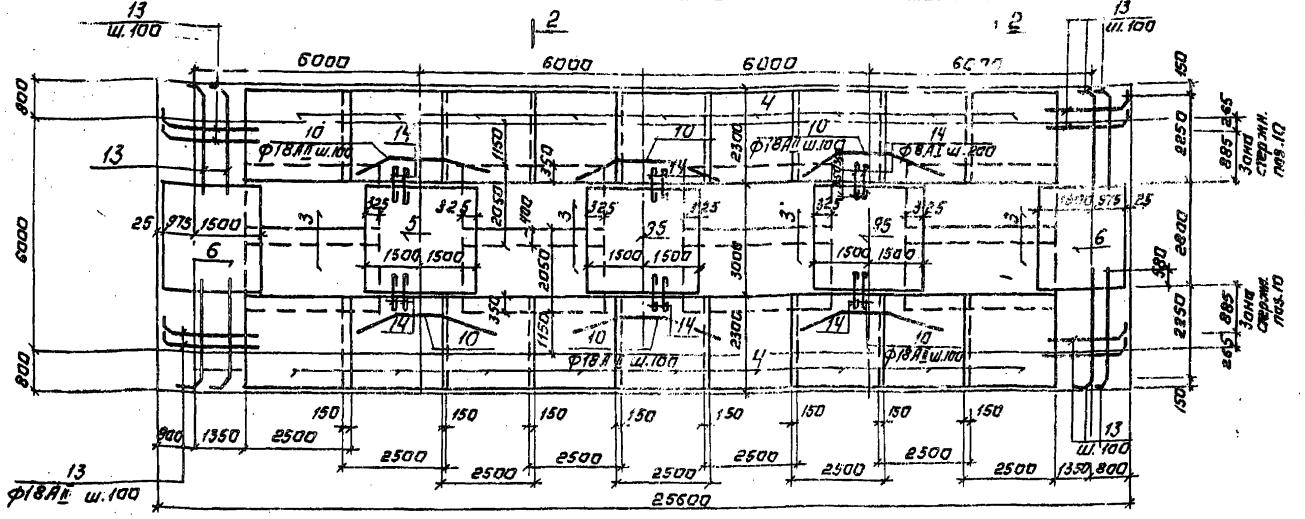

Схема расположения нижних сеток днища

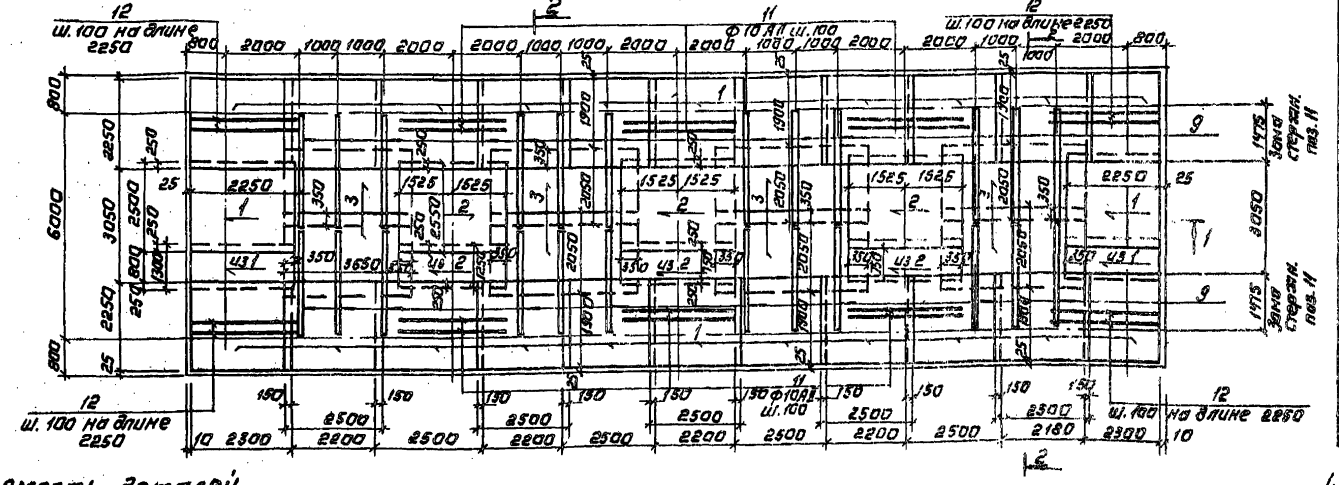

Спецификация монолитного железобетонного днища

Формат	Зона	Поз.	Обозначение	Наименование	Кол.	Примечание
				Сборочные единицы		
				Сетки арматурные		
		1	ГОСТ 23279-78	С Ф8АI-200/Ф10АII-100 2250×2500 50/50	25	17,0 кг
		2		С Ф10АII-100/Ф8АI-200 2550×3050 25/25	4,5	65,4 кг
		3		С Ф10АII-100/Ф8АI-100 2050×3650 25/25	16	94,1 кг
		4		Сф 4	18	170,5 кг
		5		Сф 5	3	225,0 кг
		6		Сф 6	2	184,3 кг
		7	901-КЖИ.КПр1	Каркас пространственный КПр1	44	103,4 кг
		8	ГОСТ 24379.1-80	Болт 1.1М24×110.88.Ст.3 пс2	34	4,56
		9	901-КЖИ.КП1	Каркас пространственный КП1	24	12,7
				Детали		
		10		Ф18АII ГОСТ 5781-82; ℓ=4280	48	8,56 кг
		11		Ф10АII ℓ=3050	84	1,90 кг
		12		Ф10АII ℓ=2350	96	1,46
		13		Ф18АII ℓ=3600	148	7,2
		14		Ф8АI ℓ=800	72	0,32
		15		Ф8АI 1 п.м.	115 кН	0,4
		16		Ф8АI ℓ=530	280	0,21
		17		Ф8АI ℓ=1070	200	0,43
		18		Ф8АI ℓ=2140	100	0,86
		19		Ф18АII ℓ=2030	16	1,10
		20		Ф10АII ℓ=1900	16	1,18
				Материалы:		
				Бетон М200	м³	110,0
				В4 Мрз 50		

Ведомость деталей

Поз.	Эскиз
10	1900 1800 1800 420
13	2830 250 280 200
14	700
16	430
17	970
18	570 970
19	250 170 60 170 250
20	250 60 60 875 35 175

Ведомость расхода стали на элемент, кг

Марка элемента	Изделия арматурные												Общий расход
	Арматура класса												
	A-I			A-II					A-I				
	ГОСТ 5781-82			ГОСТ 5781-82					ГОСТ 5.1459-72*				
	8		Итого	10	14	18		Итого	24		Итого		
Монолитное днище	6629,0		2529,0	2917,6	173,0	8602,6		11693,2	155,0		155,0		14377,0

1. Размеры плоских сеток поз. 1÷3 даны по габариту сеток. Размеры гнутых сеток даны по линии изгиба каркаса.
2. Защитный слой бетона для нижних сеток - 35 мм, для верхних сеток и каркасов - 20 мм.

Привязан:

Инв. №

Н. контр.	Кузнецов		
Прибер	Брайнина		
Ст. инж.	Петровнина		
ГИП	Кузнецов		
Гл. конс.	Шапиро		
Нач. отд.	Красавин		

ТП 901-3-190.83 КЖ

Главный корпус для станции очистки воды производительностью 32 тыс. м³/сутки. Фильтры.

Схемы расположения верхних и нижних сеток днища.

Стадия	Лист	Листов
РП	33	

ЦНИИЭП инженерного оборудования г. Москва

Альбом I

Типовой проект 901-

Схема расположения каркасов днища.

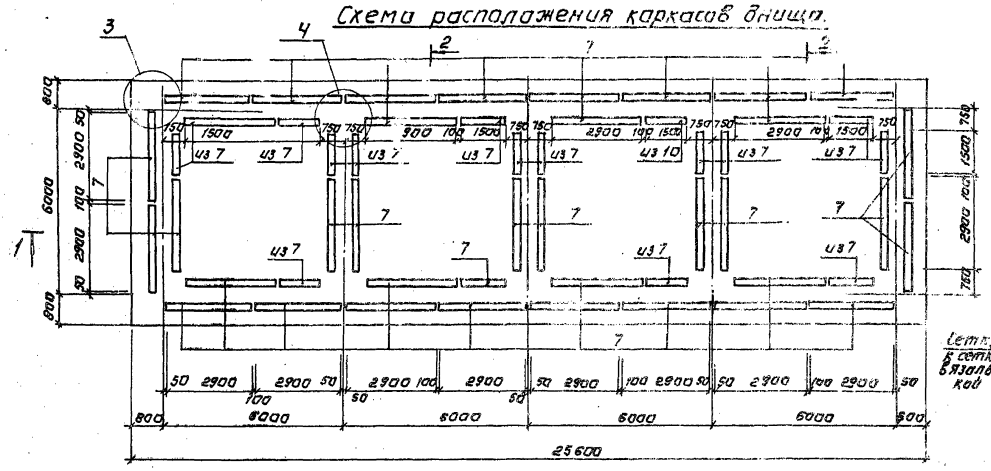

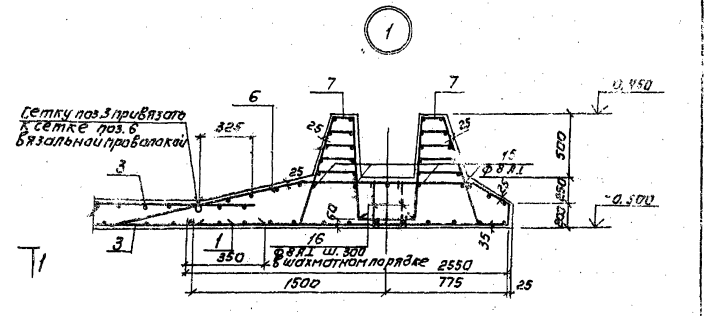

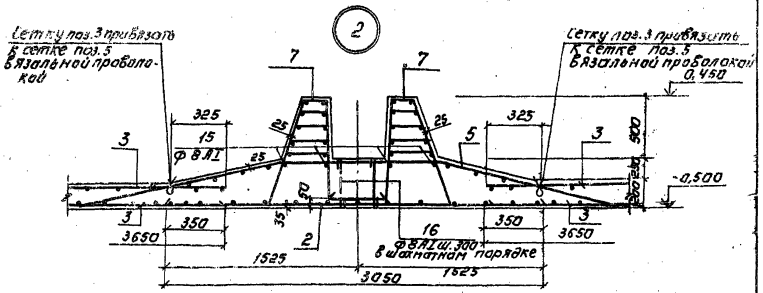

Разрез 1-1

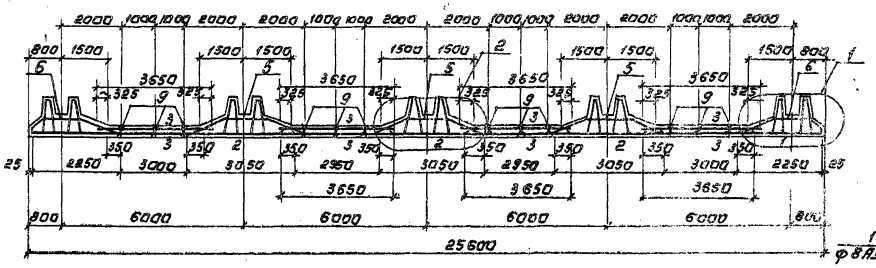

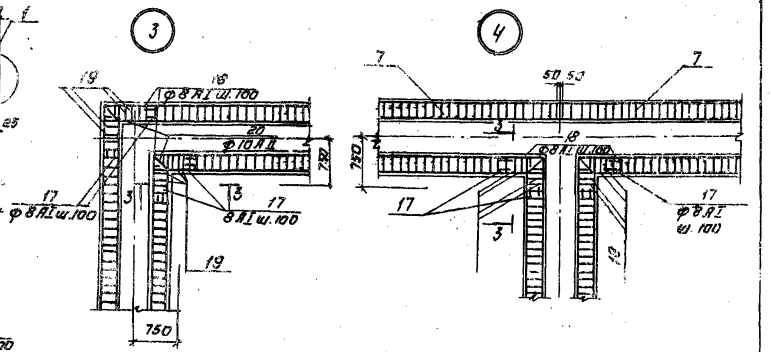

Разрез 2-2

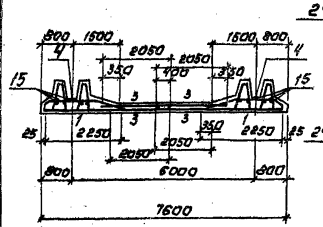

Деталь стыка в нерабочем направлении.

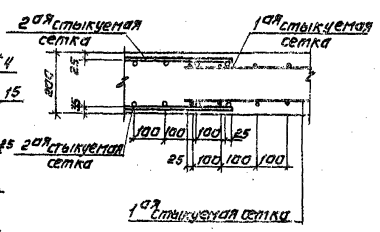

Разрез 3-3

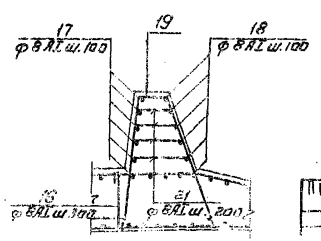

Привязан:	Н. контр.	Кузнецов		ТП 901-3-190.83	КЖ
	Провер.	Бражнина		Главный корпус для станции очистки воды производительностью 32 тыс. м³/сутки	Стадия: РП; Лист: 34; Листов:
	Ст. инж.	Петровнина		Фильтры. Схема расположения каркасов днища. Разрезы 1-1÷3-3. Узлы 1÷9.	ЦНИИЭП инженерного оборудования г. Москва
	Гл. инж.	Кузнецов			
Инв. №	Гл. конст.	Шапиро			
	Нач. отд.	Красавин			

Копировал: Аргунова

Формат А0

УМф 1; УМф 2 (изображена)
УМф 3; УМф 4 (зеркальное отражение)

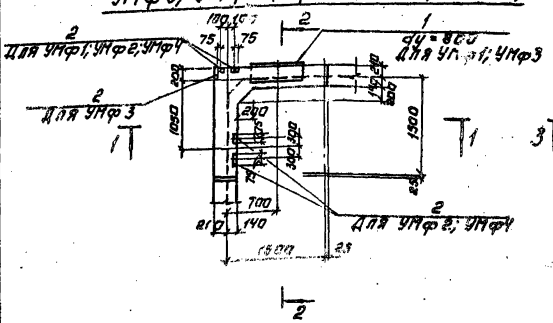

УМф 5 (изображена)

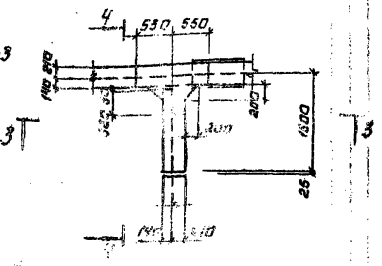

Разрез 1-1

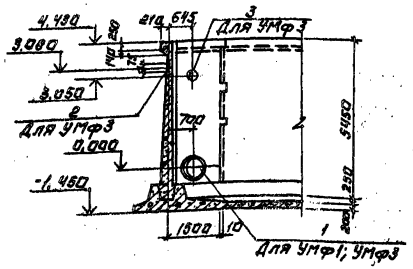

Разрез 3-3

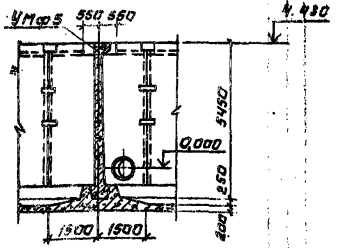

Разрез 2-2

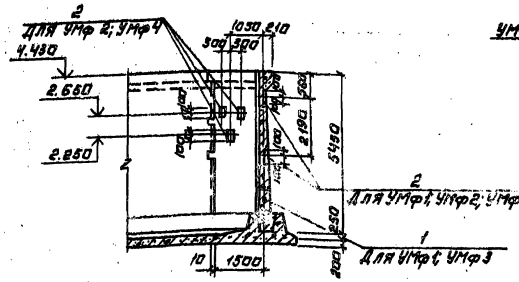

Разрез 4-4

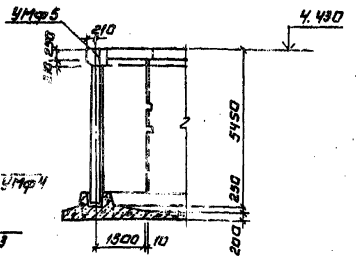

Ведомость деталей.

Поз.	Эскиз
5	220, 45°, 280
8	1800, 1800
9	100, 1800
10	1660, 1660
11	150, 1660
12	От 1480 до 1630 через 9
13	200, от 1480 до 1630 через 9
14	150, 150, 150
15	130, от 340 до 920 через 20, 150
16	215, 284, 215
17	640, 230, R=100, 640
18	200, 150, 700, 200, 150, 700

Ведомость расхода стали на элемент, кГ.

Марка элемента	Изделия арматурные									Изделия закладные					Общий расход
	Арматура класса								Всего	Арматура класса		Прокат марки		Всего	
	А-I			А-III						А-III		ВСТ3кп.2			
	ГОСТ 5781-82			ГОСТ 5781-82						ГОСТ 5781-82		ГОСТ 103-76			
	ф 8	ф 6	Итого	ф 10	ф 14	ф 16	ф 20	Итого		ф 10		ГОСТ 8 ...			
УМф 1	5,8		5,8	160,0	208,0			368,0	373,8	3,2		7,6		10,8	384,6
УМф 2	5,8		5,8	129,0	208,0			337,0	342,8	5,6		13,3		18,9	361,7
УМф 3	5,8		5,8	160,0	208,0			368,0	373,8	0,8		1,9		2,7	376,5
УМф 4	5,8		5,8	129,0	208,0			337,0	342,8	5,6		13,3		18,9	361,7
УМф 5	—	1,1	1,1			7,5	13,6	23,1	24,2	—		—		—	24,2

Привязан:	Н. контр.	Кузнецов		ТЛ 901-3-190.83	КЖ
	Провер.	Бранкина		Главный корпус для станции очистки воды производительность 32 тыс. м³ сутки	Стадия: РП; Лист: 35; Листов:
	Ст. инж.	Петровнина			
	Тип	Кузнецов		Фильтры. Участки монолитные УМф1÷УМф5. Опалубочный чертеж.	ЦНИИЭП инженерного оборудования г. Москва
Инв. №	Гл. констр.	Шапиро			
	Нач. отд.	Красавин			

Копировал: Логинова

Формат: А2

Инв. № подл. | Подпись и дата | Взам. инв. №

Согласовано: Отд. ВТ | Сроки

УМФ 1; УМФ 2 (изображена)
УМФ 3; УМФ 4 (зеркальное отражение)
План обвязочной балки.

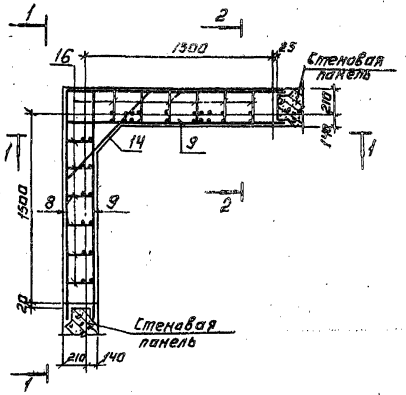

План стен

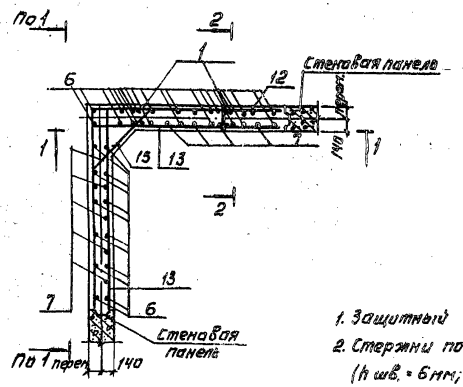

Вид 1-1

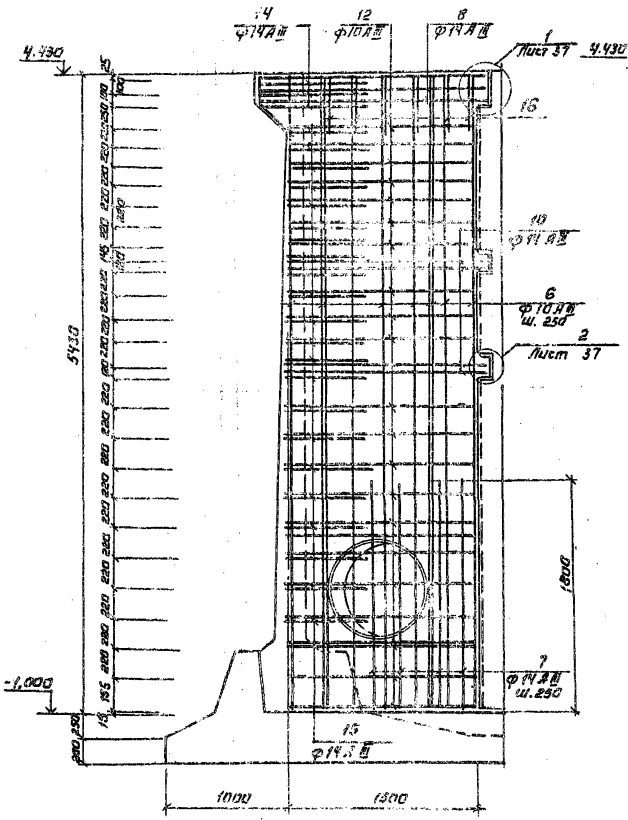

Разрез 2-2

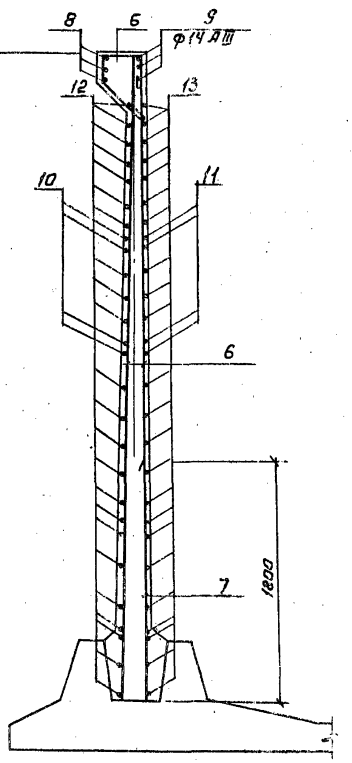

1. Защитный слой бетона - 20 мм.
2. Стержни поз. 14, 15 приварить к стержням поз. 8; 12 (14 ш6 - 6 мм; 8 ш6 - 8 мм.) Остальные соединения вязаные.
3. Арматурные стержни, перерезаемые сальником поз. 1, разрезать, отогнуть и приварить к корпусу сальника.

Привязан.			ТП 901-3-190.83		КЖ
Н. контр.	Кузнецов		Главный корпус для станции очистки воды производительностью 32 тыс м³/сутки.	Стадия	Лист	Листов
Провер.	Бранишна			РП	36	
Ст. инж.	Петровнина					
Гип.	Кузнецов		Конструкции железобетонные. УМФ 1; УМФ 4. Армирование.	ЦНИИЭП инженерного оборудования Москва		
Н. контр.	Шапиро					
Нач. отд.	Красавин					
Инв. №						

Копировал: Аргинова

Альбом I

Типовой проект 901-

Инв. № подл. | Подпись и дата | Взам. инв. №

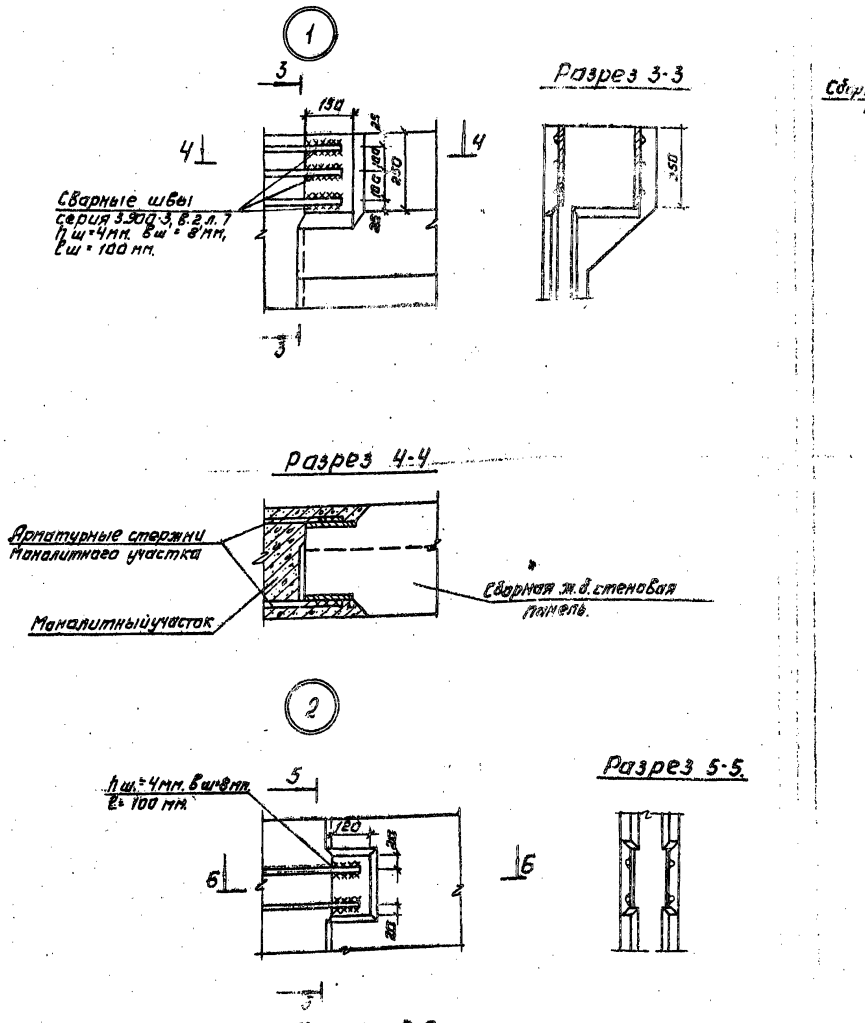

1. В узлах 1 и 2 вертикальная арматура условно не показана

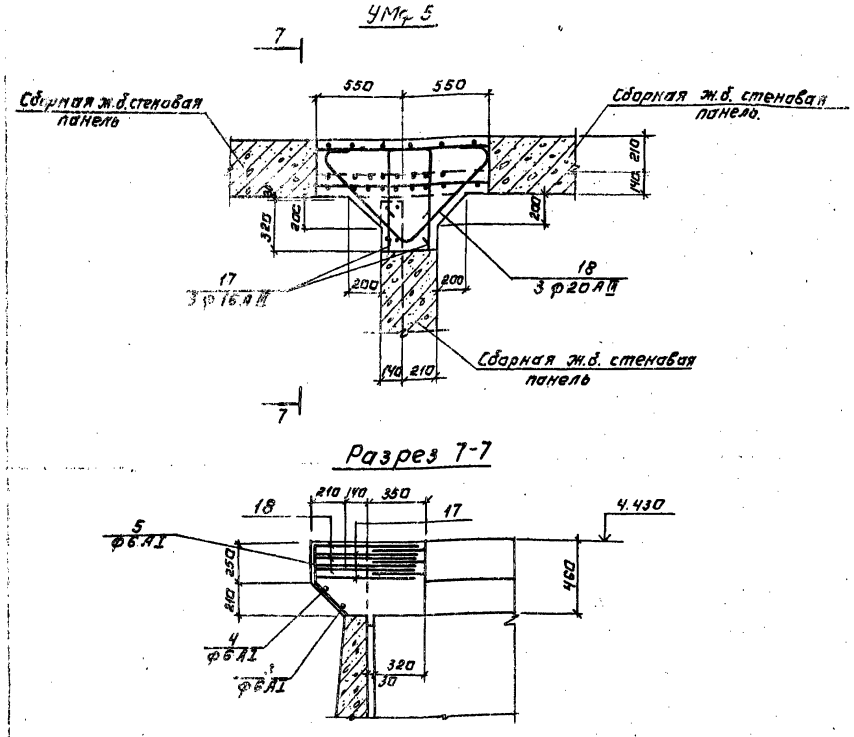

2. Все соединения стержней арматуры между собой выполняются сваркой внахлестку односторонними швами.
3. Защитный слой бетона - 20 мм.

Привязан:	Н. контр.	Кузнецов	ТП 901-3-190.83 КЖ-		
	Провер.	Брацкина	Главный корпус для станции очистки воды производительностью 32 тыс. м³/сутки	Стадия	Лист	Листов
	Ст. инж.	Петровский		РП	37	
	Гип	Кузнецов	Фильтры. Узлы 1 и 2. Монолитный участок УМф 5. Армирование.	ЦНИИЭП инженерного оборудования г. Москва		
Инв. №	Гл. констр.	Шапиро				
	Нач. отд.	Красавин				

Копировал: Логинова

Формат: А2

Альбом I

Типовой проект 901-

Инв. № подл. | Подпись и дата | Взам. инв. №

Спецификация к монолитным участкам Ум1÷Ум7

Формат	Зона	Поз.	Обозначение	Наименование	Кол.	Примечание
				УмФ1		
				Сборочные единицы		
				Изделия закладные		
		1	3.901-5	Сальник dy=800; l=300	1	68,3 кг
		2	3.400-6/76	МИ1-20	4	2,7 кг
				Детали		
		6		ф10АIII ГОСТ 5781-82; l=5410	34	3,4 кг
		7		ф14АIII l=1800	9	2,2 кг
		8		ф14АIII l=3600	3	4,33 кг
		9		ф14АIII l=1900	6	2,3 кг
		10		ф14АIII l=3320	4	4,0 кг
		11		ф14АIII l=1810	8	2,2 кг
		12		ф10АIII lср=3110	23	1,93 кг
		13		ф14АIII l=1755	46	2,12 кг
		14		ф14АIII l=1430	3	1,73 кг
		15		ф14АIII lср=1030	20	1,25 кг
		16		ф8АI l=1200	12	0,48 кг
				Материалы: Бетон М200	м³	1,97
				В4 Мрз 50		
				УмФ2		
				Сборочные единицы		
				Изделия закладные		
		2	3.400-6/76	МИ1-20	7	2,7 кг
				Детали		
		6		ф10АIII ГОСТ 5781-82; l=5410	26	3,4 кг
		7		ф14АIII l=1800	9	2,2 кг
		8		ф14АIII l=3600	3	4,36 кг
		9		ф14АIII l=1900	6	2,3 кг
		10		ф14АIII l=3320	4	4,0 кг
		11		ф14АIII l=1810	8	2,2 кг
		12		ф10АIII lср=3110	21	1,93 кг
		13		ф14АIII l=1755	46	2,12 кг
		14		ф14АIII l=1430	3	1,73 кг
		15		ф14АIII lср=1030	20	1,25 кг
		16		ф8АI l=1200	12	0,48 кг
				Материалы: Бетон М200	м³	1,97
				В4 Мрз 50		

Формат	Зона	Поз.	Обозначение	Наименование	Кол.	Примечание
				УмФ3		
				Сборочные единицы		
				Изделия закладные		
		2	3.400-6/76	МИ1-20	1	2,7 кг
				Детали		
				поз. 6÷16 см. по УмФ1		
				Материалы: Бетон М200	м³	1,97
				В4 Мрз=50		
				УмФ4		
				Сборочные единицы		
				Изделия закладные		
		2	3.400-6/76	МИ1-20	7	2,7 кг
				Детали		
				поз. 6÷16 см. по УмФ2		
				Материалы: Бетон М200	м³	1,97
				В4 Мрз 50		
				УмФ5		
				Сборочные единицы		
				Детали		
		3		ф6АI ГОСТ 5781-82 l=900	1	0,2 кг
		4		ф6АI l=300	1	0,2 кг
		5		ф6АI l=300	6	0,11 кг
		17		ф16АIII l=1670	3	2,50 кг
		18		ф20АIII l=2100	3	5,2 кг
				Материалы: Бетон М200	м³	0,18
				В4 Мрз 50		

Формат	Зона	Поз.	Обозначение	Наименование	Кол.	Примечание
				УмФ6		
				Сборочные единицы		
		–		—		
				Материалы: Бетон М200	0,1 м³	

Альбом I

Типовой проект 901

Инв. № подл. | Подпись и дата | Взам. инв. №

Н. контр.	Кузнецов		
Пров.	Брайнина		
Ст. инж.	Петровнина		
Тип.	Кузнецов		
Гл. конст.	Шапиро		
Нач. отд.	Красавин		

ТП 901-3-190.83 КЖ

Главный корпус для станции очистки воды производительностью 32 тыс. м³/сутки

Фильтры. Участки монолитные Умф 1÷УмФ6. Спецификация.

Стадия	Лист	Листов
РП	38	

ЦНИИЭП инженерного оборудования г. Москва

Привязан

Инв. №

Копировал: Корецкая

Формат А2

Типовой проект 901

Альбом I

Схема расположения плит перекрытия на отм. 3.600 в осях 1÷6; В÷И

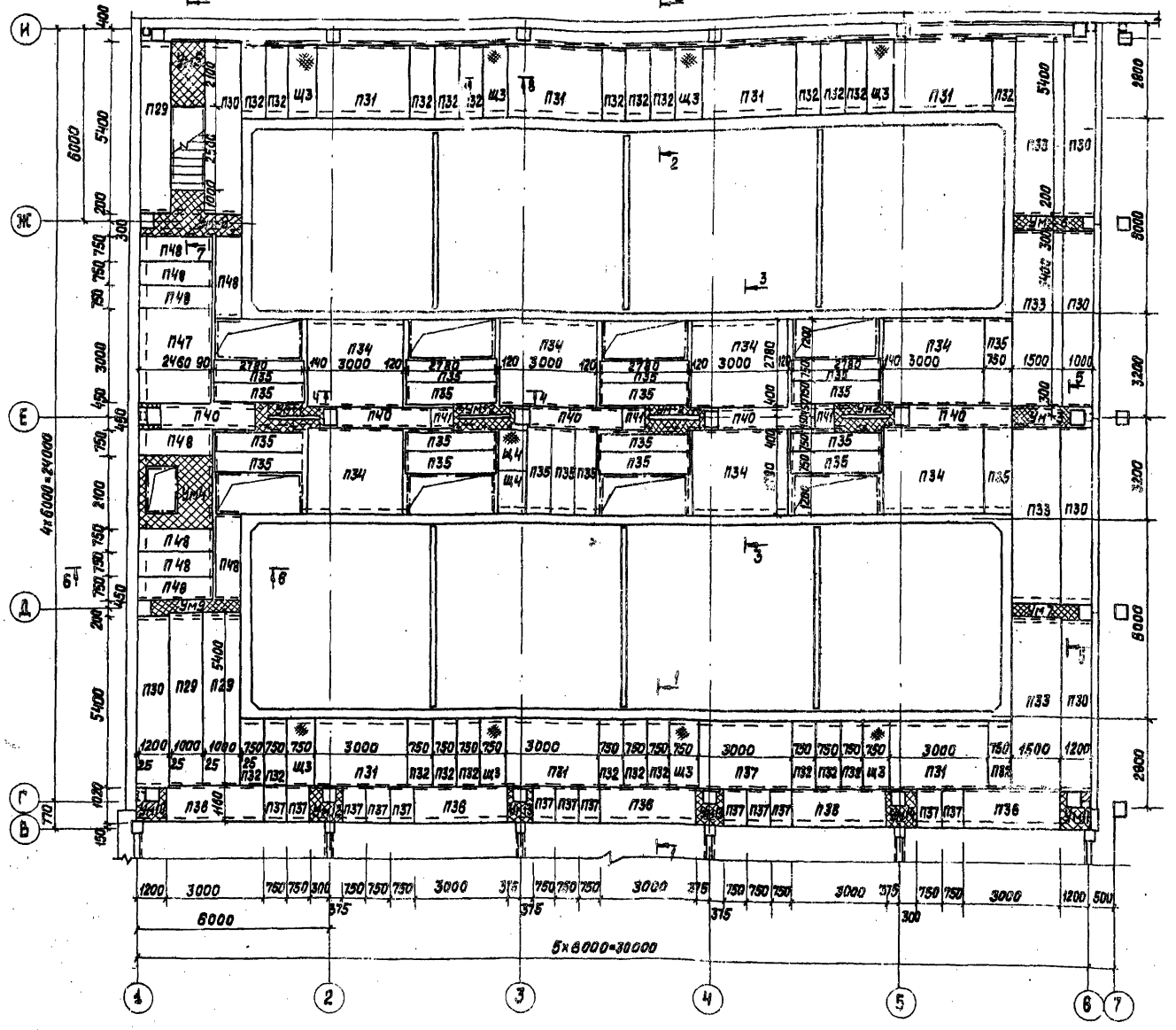

1. Перекрытие разработано для t=-30°C
2. Плиты перекрытия укладывать по свежеуложенному цементно-песчаному раствору
3. Полезная нагрузка на перекрытие 4000 н/м²
4. Все металлические марки окрасить за 2 раза масляной краской (ГОСТ 695-77)
5. Утеплитель - пенодетон γ=300 кгс/см³ положить по плитам и монолитным участкам до конструкции пола.
6. Щиты Щ3 и Щ4 учтены на листе КМ-7.

Спецификация элементов к схеме расположения плит перекрытия (начало)

Марка поз.	Обозначение	Наименование	Кол.	Масса ед. кг	Примечание
		Плиты перекрытия			
П29	1.141-1 вып 59	ПК 54.10-8АIVт	3	1575	
П30	1.141-1 вып 59	ПК 54.12-8АIVт	6	1900	
П31	3.006-2 вып II-2	П17-3	8	1940	
П32	3.006-2 вып II-2	П17д-3	24	480	
П33	1.141-1 вып 59	ПК 54.15-8АIVт	4	2525	
П34	3.006-2 вып II-2	П24-5	7	3740	
П35	3.006-2 вып II-2	П24д-5	21	930	
П36	3.006-2 вып II-2	П7-3	5	610	
П37	3.006-2 вып II-2	П7д-3	13	150	
П40	3.006-2 вып. II-2	П5-8	5	410	
П41	3.006-2 вып. II-2	П5д-8	3	100	
Ум1	лист 41	Участки монолитные Ум1	1		
Ум2	лист 41	Ум2	3		
Ум3	лист 41	Ум3	1		
Ум4	лист 41	Ум4	1		
Ум5	лист 41	Ум5	1		
Ум6	лист 41	Ум6	1		
Ум7	лист 41	Ум7	1		
Ум8	лист 41	Ум8	1		
Ум9	лист 41	Ум9	1		
Ум10	лист 41	Ум10	1		
Ум11	лист 41	Ум11	1		
Ум12	лист 41	Ум12	1		
Ум13	лист 41	Ум13	2		
Ум14	лист 41	Ум14	1		
	3.400-6/76	Изделие закладное МИ4-4в	44м	4,4 кг/м	
		Балки перекрытия			
Бо1	ГОСТ 24893.1-81	БоП25-1т	22		
Бм4	лист 43	Бм4	6		
Бм5	лист 43	Бм5	2		
Бм6	лист 43	Бм6	2		
Бм7	лист 43	Бм7	6		
Бм8	лист 43	Бм8	2		
Бм9	лист 43	Бм9	4		
Бм10	лист 43	Бм10	4		
Бм11	лист 43	Бм11	4		
Бм12	лист 43	Бм12	2		
Бм13	лист 43	Бм13	14		

окончание спецификации смотри КЖ-40

ТП 901-3-190.83 КЖ

Н. контр.	Кузнецов	
Провер.	Петровнина	
Ст. инж.	Брайнина	
ГИП	Кузнецов	
Гл. конст.	Шапиро	
Нач. отд.	Красавин	

Главный корпус для станции очистки воды производительностью 32 тыс. м³/сутки

Схема расположения плит перекрытия на отм. 3.600 в осях 1÷6 и В÷И

Стадия	Лист	Листов
РП	39	

ЦНИИЭП инженерного оборудования г. Москва

Привязан

Инв. №

Согласовано: По ВГ, По ЗАД, Кротков, Шерстякова

Инв. № подл. | Подпись и дата | Взам. инв. №

копировал: Хюппенен

Формат А2

Альбом I

Типовой проект 901-

Схема расположения балок перекрытия на отм. 3.600

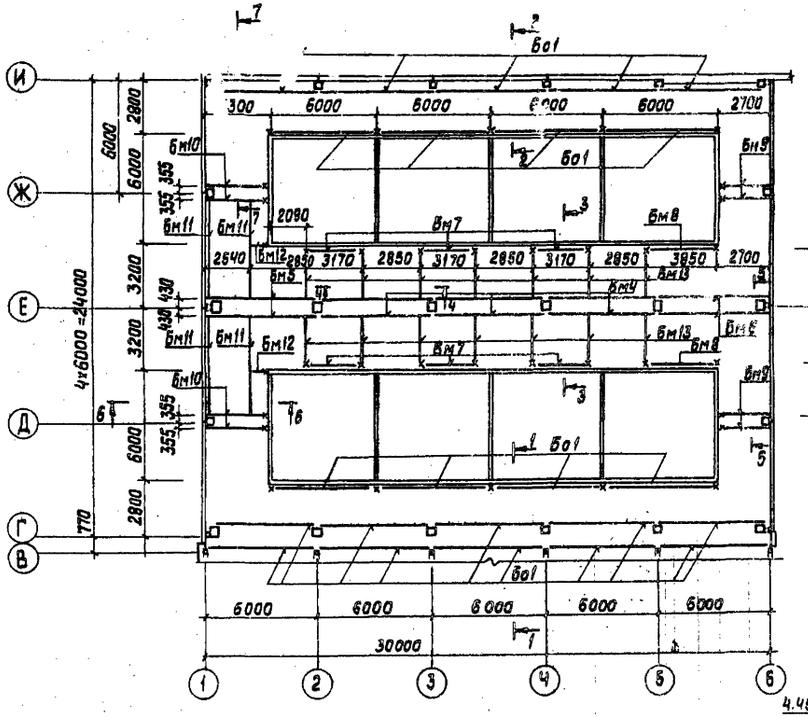

Разрез 3-3

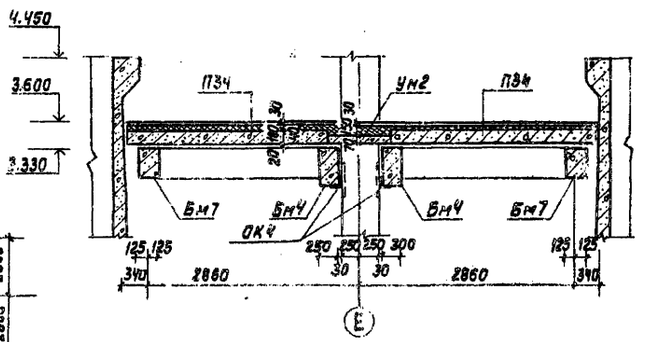

Разрез 7-7

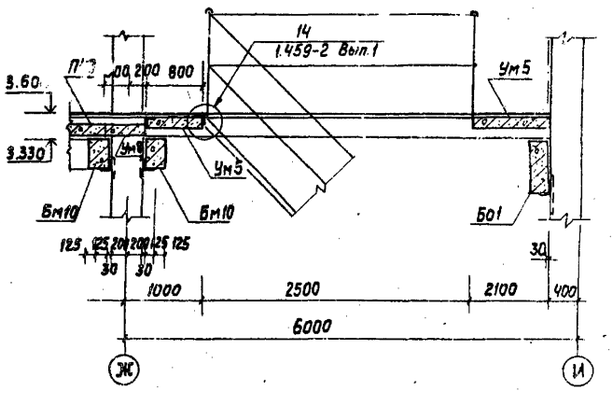

Разрез 4-4

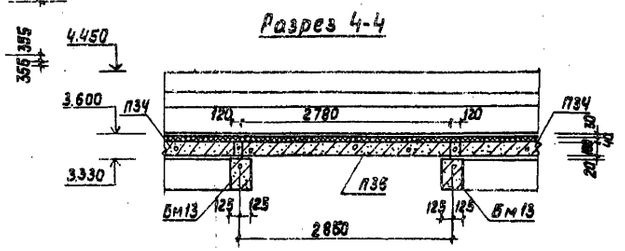

Разрез 8-8

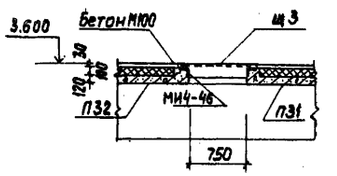

Разрез 5-5

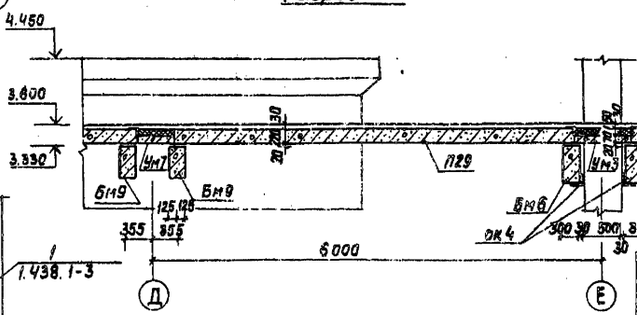

Разрез 1-1

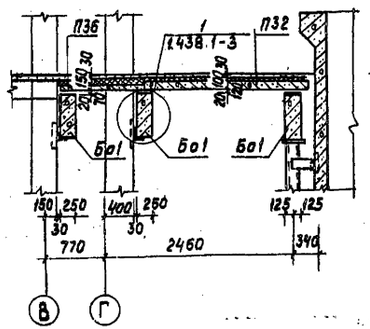

Разрез 2-2

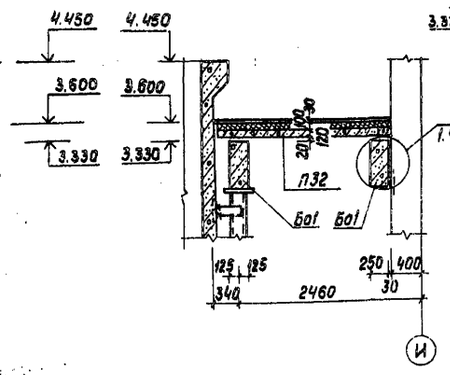

Разрез 6-6

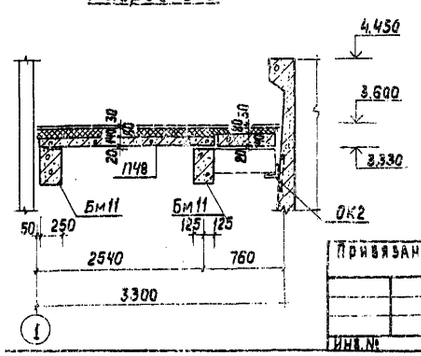

Спецификация элементов к схеме расположения плит перекрытия (окончание)

Марка поз	Обозначение	Наименование	Кол	Масса ед. кг	Примеч.
П47	3.006-2 вып.II-2	П20-3	1	2.570	
П48	3.006-2 вып.II-2	П20а-3	9	6.40	
МС1 / МС2	1.438.1-3	МС1 / МС2	30/20	22/26	
ОК1 / ОК2	1.438.1-3	ОК1 / ОК2	12/6	38.5/33.9	
ОК4	1.438.1-3	ОК4	8	44.1	
ОК5	1.438.1-3	ОК5	4	38.2	

Привязан

Инв.№

Н. контр.	Кузнецов		
Провер.	Петровнина		
Ст. инж.	Брайнина		
ГИП	Кузнецов		
Гл. конс.	Шапиро		
Нач. отд.	Красавин		

ТП 901-3-190.83 КЖ

Главный корпус для станции очистки воды производительностью 32 тыс. м³/сутки

Стадия: РП | Лист: 40 | Листов:

Схема расположения балок перекрытия на отм. 3.600 Разрезы.

ЦНИИЭП инженерного оборудования г. Москва

Копировал: Хюппенен

Формат А3

Согласовано

Инв.№ подл. | Подпись и дата | Взам. инв.№

Альбом I

Типовой проект 901-

Согласовано: ПО ВГ Кротков; ПО ЭАА Шерешкова

Инв.№ подл. | Подпись и дата | Взам. инв.№

Ум 1

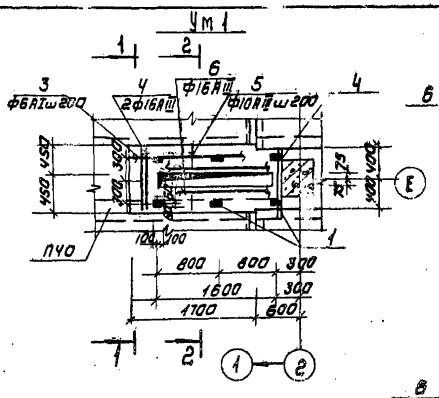

Разрез 1-1

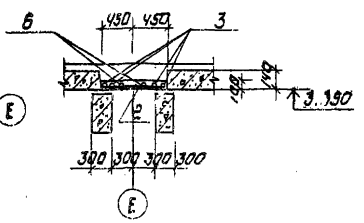

Ум 6

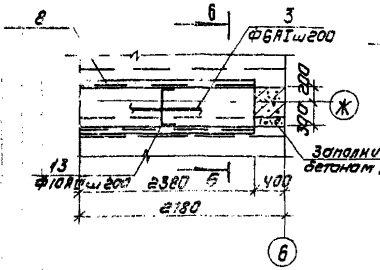

Разрез 6-6
Разрез 7-7

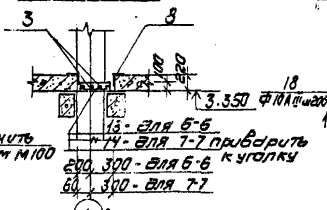

Ум 10 (изображено)
Ум 11 (зеркально)

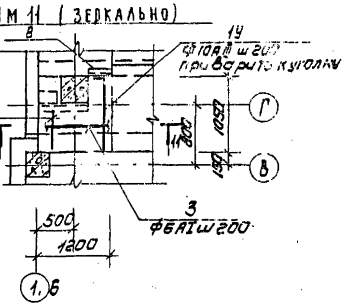

Разрез 2-2

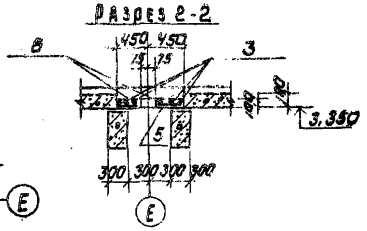

Ум 2

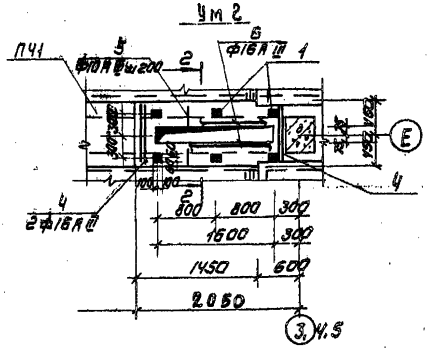

Ум 7

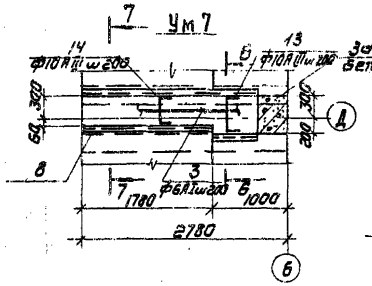

Разрез 8-8
Разрез 9-9
Разрез 10-10

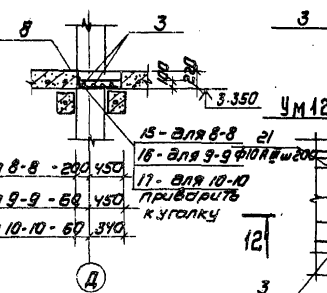

Разрез 11-11

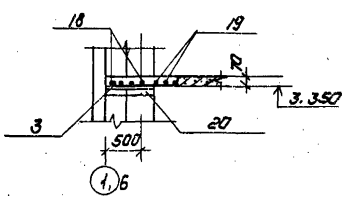

Разрез 4-4

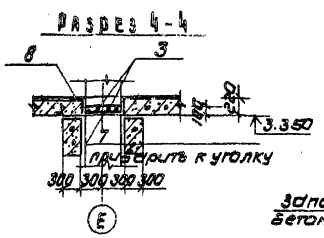

Ум 8

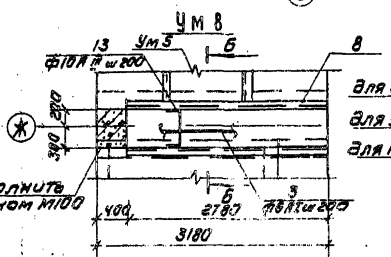

Ум 12 (изображено), Ум 14 (зеркально)

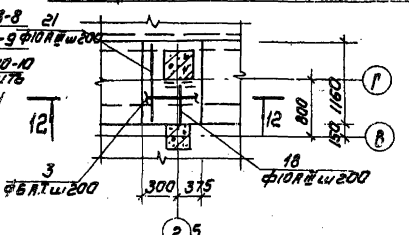

Ум 3

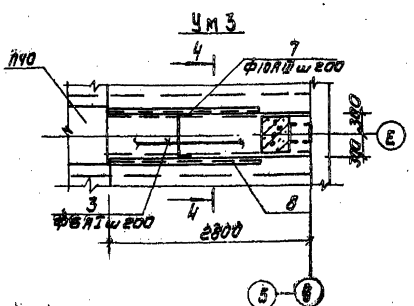

Разрез 12-12
Разрез 13-13

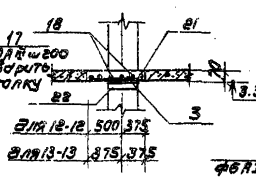

Ум 9

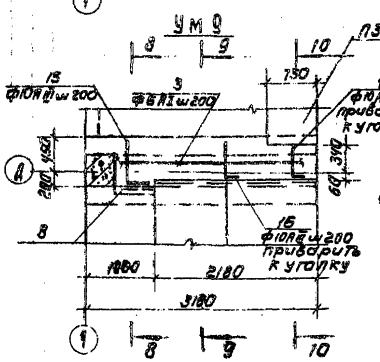

Ум 13

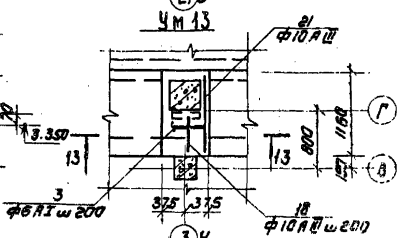

Разрез 5-5

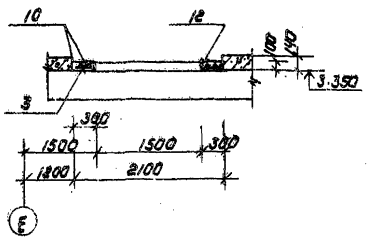

Ум 4

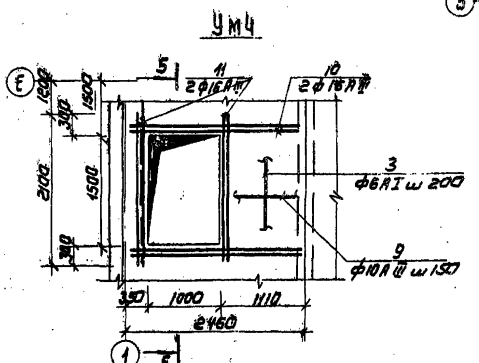

Ум 5

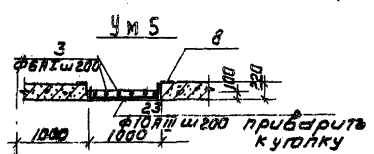

1. Защитный слой бетона - 20мм
2. В поз.1 анкера обрезать по месту.

Привязан			ТП 901-3-190.83		КЖ
	Н. контр.	Кузнецов	Главный корпус для станции очистки воды производительностью 32 тыс м³/сутки. Перекрытие на отм. 3.600 монолитные участки Ум1 - Ум14	Стадия	Лист	Листов
	Прораб	Петровинина		РП	44	
	Ст. инж.	Брайнина				
	ГИП	Кузнецов		ЦНИИЭП инженерного оборудования г. Москва		
	Гл. конст.	Шапиро				
Инв.№:	Нач. отд.	Красавин				

13247-01

Типовой проект 901-

Ведомость деталей

Поз.	Эскиз
7	200 590 200
13	200 490 200
14	200 380 200
15	200 630 200

Ведомость деталей

Поз.	Эскиз
16	200 570 200
17	200 370 200
19	200 1070 200
23	200 970 200

Ведомость расхода стали на элемент, кг

Марка элемента	Изделия арматурные							
	Арматура класса							Всего
	AI ГОСТ 5781-82				AIII ГОСТ 5781-82			
	6	8		Итого	10	16	Итого	
Ум 1	2.0			2.0	5.1	12.0	17.1	19.1
Ум 2	2.0			2.0	4.0	12.0	16.0	18.0
Ум 3	2.0			2.0	6.7		6.7	8.7
Ум 4	2.3			2.3	7.4	36.2	43.6	45.9
Ум 5	2.7			2.7	9.5		9.5	12.2
Ум 6	1.6			1.6	7.2		7.2	8.8
Ум 7	1.6			1.6	6.5		6.5	8.1
Ум 8	1.9			1.9	8.3		8.3	10.2
Ум 9	2.5			2.5	6.2		6.2	8.7
Ум 10; Ум 11	1.1			1.1	3.1		3.1	4.2
Ум 12; Ум 14	1.0			1.0	3.3		3.3	4.3
Ум 13	0.9			0.9	3.3		3.3	4.2

Спецификация элементов монолитных участков

Формат	Зона	Поз	Обозначение	Наименование	Кол.	Примеч.
				Ум 12, Ум 14		
				Детали		
		3		⌀6 AI ГОСТ 5781-82 Lобщ=4500		1.0 кг
		18		⌀10 AIII ГОСТ 5781-82 L=630	3	0.4 кг
		21		⌀10 AIII ГОСТ 5781-82 L=1140	4	0.7 кг
		22		∠100×10 ГОСТ 8509-72 L=400	1	6.03 кг
				Материал		
				Бетон М200	0.1	м³
				Ум 13		
				Детали		
		3		⌀6 AI ГОСТ 5781-82 Lобщ=4000		0.89 кг
		18		⌀10 AIII ГОСТ 5781-82 L=630	3	0.4 кг
		21		⌀10 AIII ГОСТ 5781-82 L=1140	4	0.7 кг
		22		∠100×10 ГОСТ 8509-72 L=400	1	6.03 кг
				Материал		
				Бетон М200		0.09 м³

Спецификация элементов монолитных участков

Формат	Зона	Поз	Обозначение	Наименование	Кол.	Примеч.
				Ум 6		
				Детали		
		3		⌀6 AI ГОСТ 5781-82 Lобщ=12000		2.66 кг
		8		∠100×10 ГОСТ 8509-72 L=4000		60.3 кг
		23		⌀10 AIII ГОСТ 5781-82 L=1390	11	0.86 кг
				Материал		
				Бетон М200	0.20	м³
				Ум 6 / Ум 8		
				Детали		
		3		⌀6 AI ГОСТ 5781-82 Lобщ=3200 / 3400	1.6 кг / 1.9 кг	
		8		∠100×10 ГОСТ 8509-72 L=1550 / 1650	19.4 кг / 20.6 кг	
		13		⌀10 AIII ГОСТ 5781-82 L=890	13 / 15	0.5 кг
				Материал		
				Бетон М200	0.2 м³ / 0.3 м³	
				Ум 7		
				Детали		
		3		⌀6 AI ГОСТ 5781-82 Lобщ=7200		1.6 кг
		8		∠100×10 ГОСТ 8509-72 L=4800		72.4 кг
		13		⌀10 AIII ГОСТ 5781-82 L=890	3	0.55 кг
		14		⌀10 AIII ГОСТ 5781-82 L=780	10	0.48 кг
				Материал		
				Бетон М200	0.12	м³
				Ум 9		
				Детали		
		3		⌀6 AI ГОСТ 5781-82 Lобщ=11200		2.49 кг
		8		∠100×10 ГОСТ 8509-72 L=2900		43.2 кг
		15		⌀10 AIII ГОСТ 5781-82 L=830	4	0.51 кг
		16		⌀10 AIII ГОСТ 5781-82 L=720	6	0.45 кг
		17		⌀10 AIII ГОСТ 5781-82 L=370	4	0.35 кг
				Материал		
				Бетон М200	0.14	м³
				Ум 10; Ум 11		
				Детали		
		3		⌀6 AI ГОСТ 5781-82 Lобщ=5000		1.11 кг
		20		∠100×10 ГОСТ 8509-72 L=700		10.6 кг
		16		⌀10 AIII ГОСТ 5781-82 L=630	4	0.39 кг
		19		⌀10 AIII ГОСТ 5781-82 L=1830	2	0.76 кг
				Материал		
				Бетон М200	0.10	м³

Спецификация элементов монолитных участков

Формат	Зона	Поз	Обозначение	Наименование	Кол.	Примеч.
				Ум 1		
				Сборочные единицы		
		1	3.400-6/76	Изделие закладное МИ1-19	6	2.4 кг
				Детали		
		2		⌀10 AIII ГОСТ 5781-82 L=880	2	0.55 кг
		3		⌀6 AI ГОСТ 5781-82 Lобщ=9000		2.00 кг
		4		⌀16 AIII ГОСТ 5781-82 L=880	4	1.39 кг
		5		⌀10 AIII ГОСТ 5781-82 L=350	18	0.22 кг
		6		⌀16 AIII ГОСТ 5781-82 L=2000	2	3.16 кг
				Материал		
				Бетон М200	0.2	м³
				Ум 2		
				Сборочные единицы		
		1	3.400-6/76	Изделие закладное МИ1-19	6	2.4 кг
				Детали		
		3		⌀6 AI ГОСТ 5781-82 Lобщ=9000		2.00 кг
		4		⌀16 AIII ГОСТ 5781-82 L=880	4	1.39 кг
		5		⌀10 AIII ГОСТ 5781-82 L=350	18	0.22 кг
		6		⌀16 AIII ГОСТ 5781-82 L=2000	2	3.16 кг
				Материал		
				Бетон М200	0.18	м³
				Ум 3		
				Детали		
		3		⌀6 AI ГОСТ 5781-82 Lобщ=9000		2.00 кг
		7		⌀10 AIII ГОСТ 5781-82 L=990	11	0.61 кг
		8		∠100×10 ГОСТ 8509-72 L=4200		63.4 кг
				Материал		
				Бетон М200	0.17	м³
				Ум 4		
				Сборочные единицы		
		12	3.400-6/76	Изделие закладное МИ4-46	5пм	4.4 кг/пм
				Детали		
		3		⌀6 AI ГОСТ 5781-82 Lобщ=10500		2.33 кг
		9		⌀10 AIII ГОСТ 5781-82 L=1090	11	0.67 кг
		10		⌀16 AIII ГОСТ 5781-82 L=3440	6	3.85 кг
		11		⌀16 AIII ГОСТ 5781-82 L=2080	4	3.27 кг
				Материал		
				Бетон М200		0.29 м³

Привязан

Инв. №

Н. контр.	Кузнецова		
Провер.	Петрованина		
Ст. инж.	Брайнина		
ГИП	Кузнецов		
Гл. конс.	Шапиро		
Нач. отд.	Красавин		

ТП 901-3-190.83 КЖ

Главный корпус для станции очистки воды производительностью 32 тыс. м³/сутки. Перекрытие на отм. 3.600. Спецификация элементов монолитных участков Ум1÷Ум14

Стадия	Лист	Листов
Р П	42	

ЦНИИЭП инженерного оборудования г. Москва

Инв. № подл. | Подпись и дата | Взам. инв. №

Альбом I

Типовой проект

Инв. № подл. | Подпись и дата | Взам. инв. №

Спецификация элементов монолитных балок Бм4÷Бм9

Формат	Зона	Поз.	Обозначение	Наименование	Кол.	Примечание
				Бм4		
				Сборочные единицы		
		14	ТП 901 кжи.кр1-01	Каркас плоский кр2	2	
		15	ГОСТ 24893.2-81.1140	Изделие закладное м1	2	4,8 кг
				Детали		
		16		ф6 AI ГОСТ 5781-82 ℓ=280	26	0,06 кг
		17		ф18 AIII ГОСТ 5781-82 ℓ=200	4	0,4 кг
		18		ф6 AI ГОСТ 5781-82 ℓ=480	32	0,1 кг
				Материалы		
				Бетон М200		0,9 м³
				Бм5, Бм6		
				Сборочные единицы		
		14	ТП 901 кжи.кр1-01	Каркас плоский кр2	3	
		19	кжи.кр24	Каркас плоский кр24	1	
		18	ГОСТ 24893.2-81.1140	Изделие закладное м1	2	4,8 кг
				Детали		
		16		ф6 AI ГОСТ 5781-82 ℓ=280	26	0,06 кг
		17		ф18 AIII ГОСТ 5781-82 ℓ=200	6	0,4 кг
		18		ф6 AI ГОСТ 5781-82 ℓ=480	32	0,1 кг для Бм5
				Материал		
				Бетон М200		0,9 м³
				Бм7		
				Сборочные единицы		
		20	ТП 901 кжи.кр1-02	Каркас плоский кр3	2	
				Детали		
		17		ф18 AIII ГОСТ 5781-82 ℓ=200	4	0,4 кг
		21		ф6 AI ГОСТ 5781-82 ℓ=230	16	0,05 кг
				Материал		
				Бетон М200		0,3 м³
				Бм8		
				Сборочные единицы		
		22	ТП 901 кжи.кр1-03	Каркас плоский кр4	2	
				Детали		
		17		ф18 AIII ГОСТ 5781-82 ℓ=200	4	0,4 кг
		21		ф6 AI ГОСТ 5781-82 ℓ=230	18	0,05 кг
				Материал		
				Бетон М200		0,3 м³

Бм4

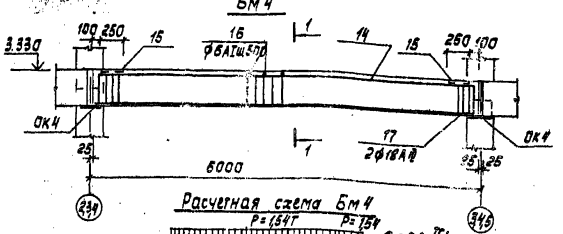

Расчетная схема Бм4

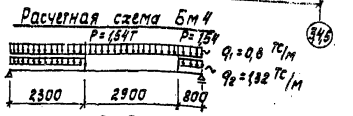

Бм9

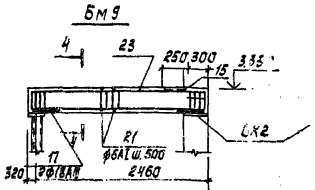

Расчетная схема Бм9

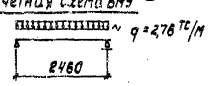

Бм10

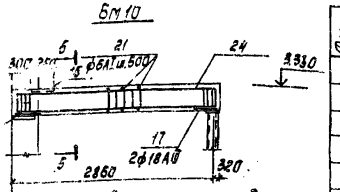

Расчетная схема Бм10

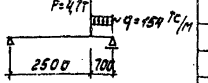

Бм5 (изображено); Бм6 (зеркально)

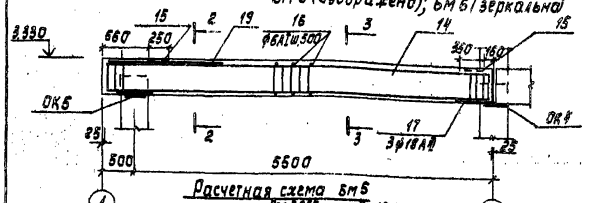

Расчетная схема Бм5

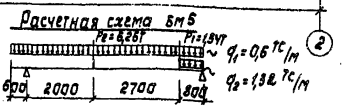

Бм11

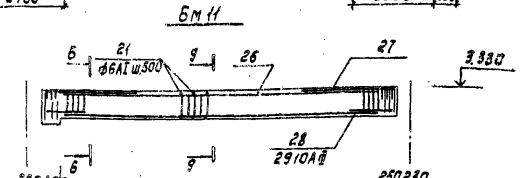

Расчетная схема Бм11

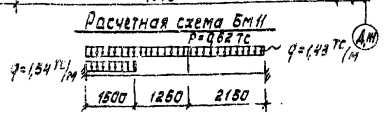

Бм7

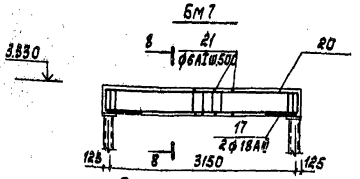

Расчетная схема Бм7

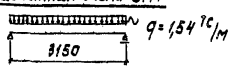

Бм12

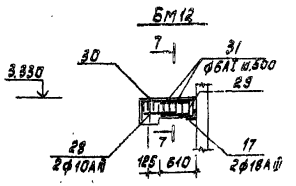

Расчетная схема Бм12

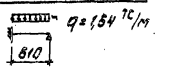

Бм13

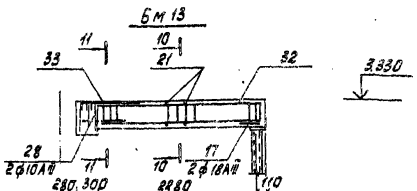

Расчетная схема Бм13

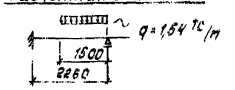

Бм8

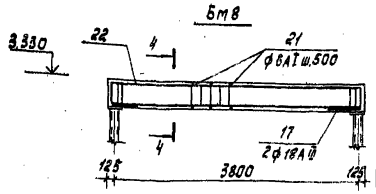

Расчетная схема Бм8

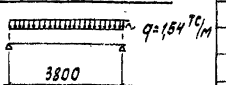

Привязан
Инв. №

Н.контр.	Кузнецов	
ГИП	Петровнина	
Ст.инж.	Брагинна	
Гл.конст.	Кузнецов	
Нач.отд.	Шапиро	
	Красавин	

ТП 901-3-190.83 КЖ

Главный корпус для станции очистки воды производительностью 32 тыс.м³/сут.

Перекрытие на отм. 3.600. Балки Бм4 ÷ Бм13.

Стадия	Лист	Листов
РП	43	

ЦНИИЭП инженерного оборудования г. Москва

Копировал: Корецкая

Формат А2

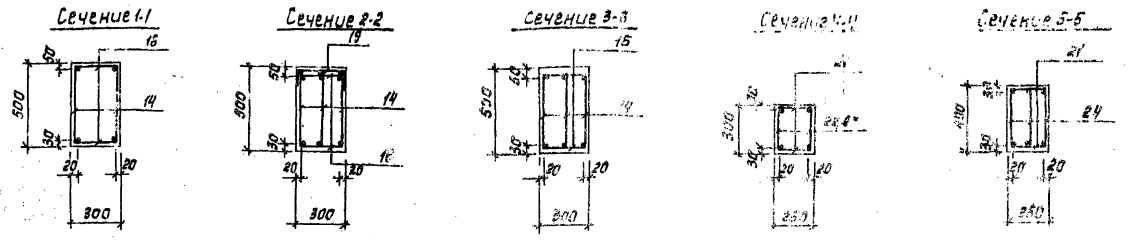

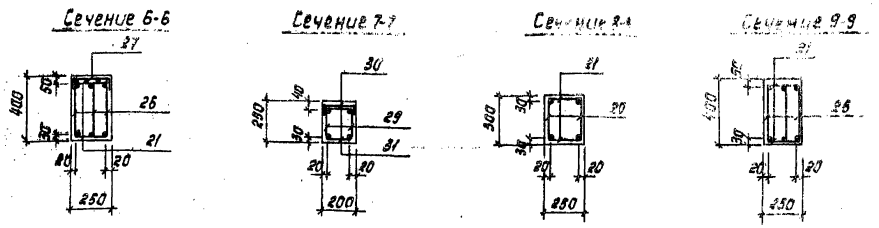

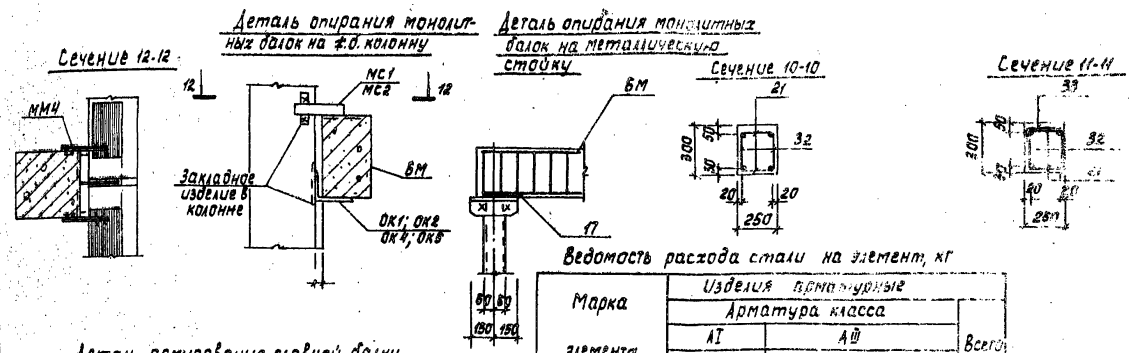

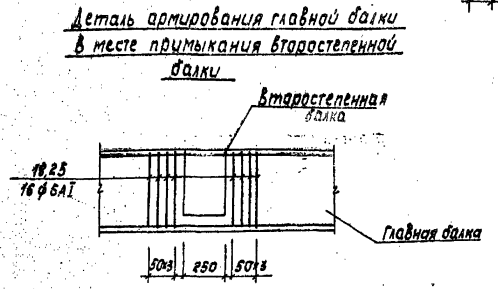

Соединительные изделия МС1, МС2, ОК1, ОК2, ОК4, ОК5 учтены на листе КЖ-40.

Ведомость расхода стали на элемент, кг

Марка элемента	Изделия арматурные										Всего
	Арматура класса										
	AI			AIII							
	ГОСТ 5781-82			ГОСТ 5781-82							
	ф6	ф10	Итого	ф10	ф12	ф14	ф18	ф20	Итого		
Бм 4	5,54	7,32	12,86				1,6	29,2	30,8		43,66
Бм 5	7,73	11,0	18,73	4,5			2,4	43,8	50,7		69,43
Бм 6	4,53	11,0	15,53	4,5			2,4	43,8	50,7		66,23
Бм 7	3,08	4,04	7,12		5,82		1,6		7,42		14,54
Бм 8	3,66	4,98	8,64			9,74	1,6		11,34		20,00
Бм 9	2,64	3,4	6,04			6,88	1,6		8,28		14,32
Бм 10	7,0	5,85	12,85			11,5	2,4		13,9		26,75
Бм 11	9,82	9,03	18,85	1,24	13	15,7			29,94		48,79
Бм 12	0,88	0,66	1,54	1,28	0,98		0,8		3,06		4,6
Бм 13	2,48	2,9	5,38	0,62	5,82		0,8		7,[illegible]		14,42

Спецификация элементов монолитной конструкции Бм10 ÷ Бм13

Формат	Зона	Поз.	Обозначение	Наименование		Масса
				Бм10		
				Сборочные единицы		
		24	901 КЖИ, кр1-05	каркас плоский кр6	3	
		15	ГОСТ 24893.2-81.1140	Изделие закладное М1	1	4,8 кг
				Детали		
		17		ф18АIII ГОСТ 5781-82 ℓ=200	6	0,4 кг
		21		ф6АI ГОСТ 5781-82 ℓ=230	14	0,05 кг
		25		ф6АI ГОСТ 5781-82 ℓ=380	16	0,09 кг
				Материал		
				Бетон М200		0,3[illegible] м³
				Бм11		
				Сборочные единицы		
		26	901 КЖИ.кр1-06	Каркас плоский кр7	3	
		27	КЖИ.кр25	каркас плоский кр25	2	
				Детали		
		21		ф6АI ГОСТ 5781-82 ℓ=230	22	0,05 кг
		28		ф10АIII ГОСТ 5781-82 ℓ=500	4	0,31 кг
				Материал		
				Бетон М200		0,5 м³
				Бм12		
				Сборочные единицы		
		29	901 КЖИ.кр1-07	каркас плоский кр8	2	
		30	КЖИ.кр25-01	каркас плоский кр26	1	
				Детали		
		28		ф10АIII ГОСТ 5781-82 ℓ=500	2	0,31 кг
		31		ф6АI ГОСТ 5781-82 ℓ=180	4	0,04 кг
		17		ф18АIII ГОСТ 5781-82 ℓ=200	2	0,4 кг
				Материал		
				Бетон М200		0,03 м³
				Бм13		
				Сборочные единицы		
		32	901- КЖИ, кр1-08	каркас плоский кр9	2	
		33	КЖИ.кр25-02	каркас плоский кр27	1	
				Детали		
		17		ф18АIII ГОСТ 5781-82 ℓ=200	2	0,4 кг
		21		ф6АI ГОСТ 5781-82 ℓ=230	12	0,05 кг
		28		ф10АIII ГОСТ 5781-82 ℓ=5[illegible]	[illegible]	0,31 кг
				Материал		
				Бетон М200		0,[illegible] м³

ТП 901-3-190.83 КШ

Н. контр.	Кузнецов		
Пров.	Петровнина		
Ст. инж.	Брайнина		
ГИП	Кузнецов		
Гл. конст.	Шапиро		
Нач. отд.	Красавин		

Главный корпус для станции очистки воды производительностью 32 тыс. м³/сут.
Перекрытие на отм. 3.600.
Балки. Разрезы 1-1 ÷ 11-11. Узлы

Стадия	Лист	Листов
РП	44	

Инженерного оборудования г. Москва

Привязан

Инв. №

Копировал: Корецкая

Формат 22

Альбом I

Типовой проект

Инв. № подл. | Подпись и дата | Взам. инв. №

Альбом I

Типовой проект 901-

План

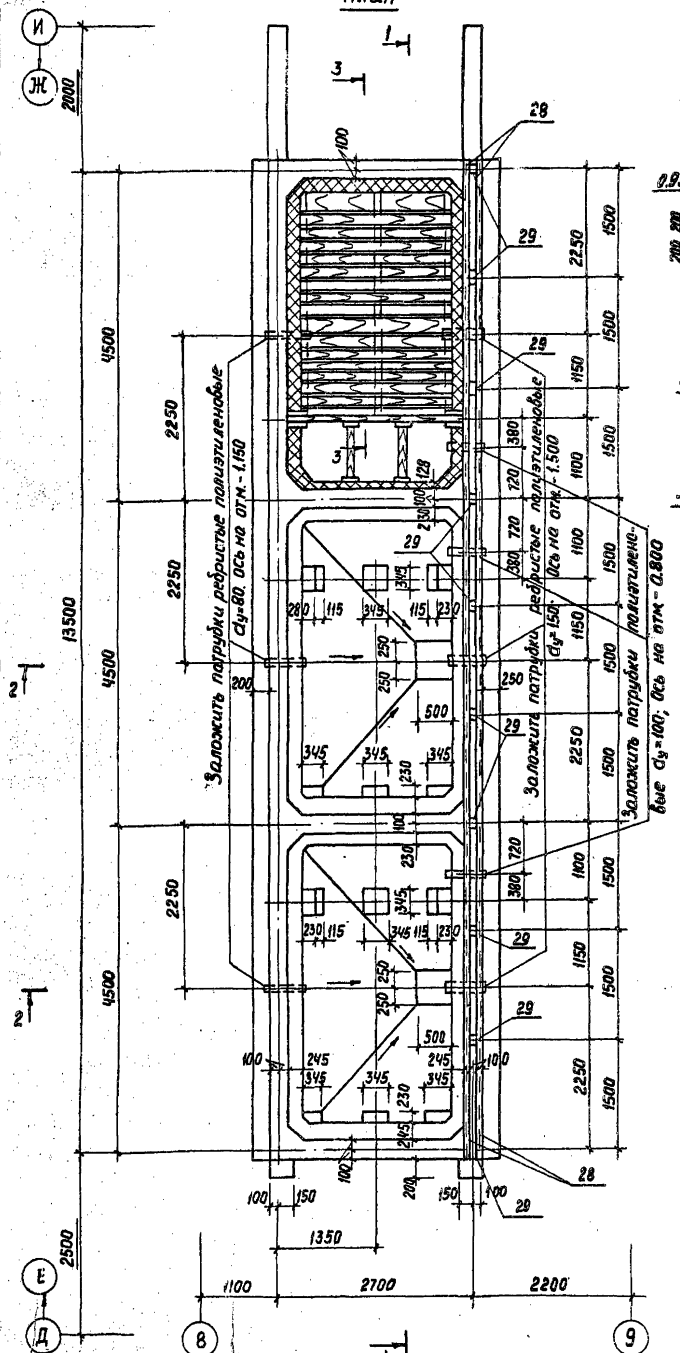

Разрез 1-1

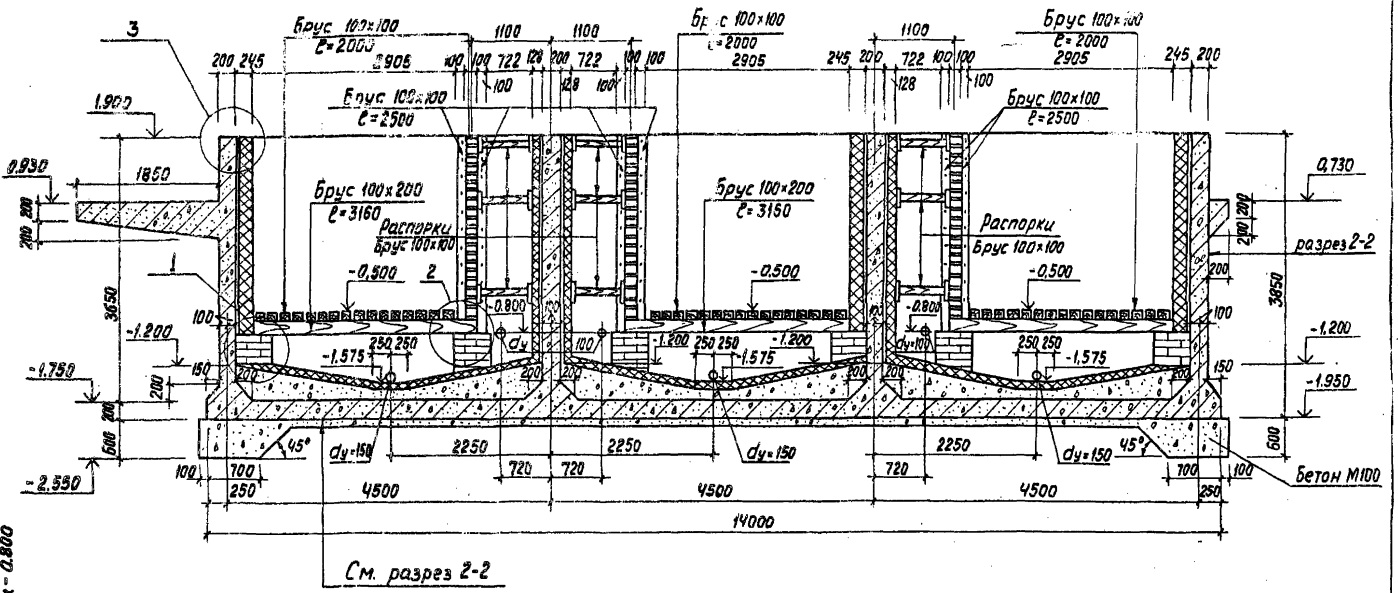

См. разрез 2-2

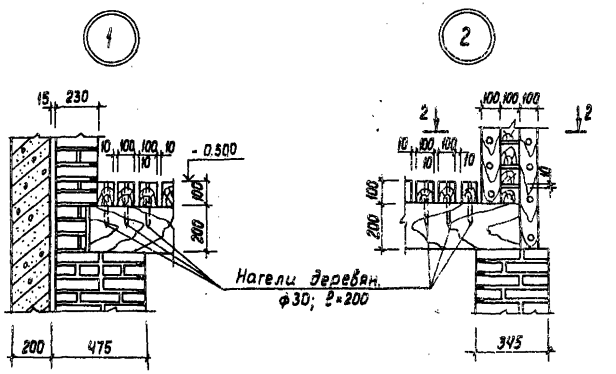

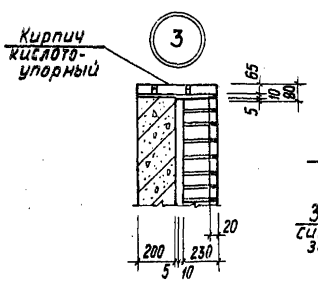

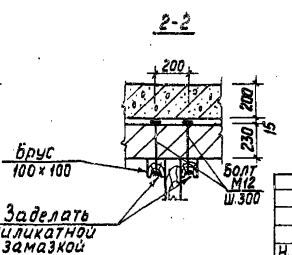

1. Закладные изделия и патрубки заложить до бетонирования.
2. Брусья изготовлять из неклееной древесины хвойных пород влажностью до 25% пропитанной формальдегидной смолой.
3. Гидравлические испытания ёмкости производить до устройства специальной антикоррозийной изоляции в соответствии со СНиП III-30-74.
4. Наружную поверхность стен затереть цементно-песчаным раствором
5. Болт М12 установить одновременно с закладными изделиями МИ1-18 до бетонирования.

Н. контр.	Кузнецов		
Провер.	Брайнина		
Ст. инж.	Петровнина		
ГИП	Кузнецов		
Гл. конст.	Шапиро		
Нач. отд.	Красавин		

Привязан

Инв.№

ТП901-3-190.83 КЖ

Главный корпус для станции очистки воды производительностью 32 тыс. м³/сутки.

Растворно-хранилищные баки. Разрезы. Узлы.

Стадия	Лист	Листов
РП	45	

ЦНИИЭП инженерного оборудования г. Москва

Копировал: Хюппенен

Формат А2

Согласовано

Инв.№ подл. | Подпись и дата | Взам. инв.№

Разрез 2-2

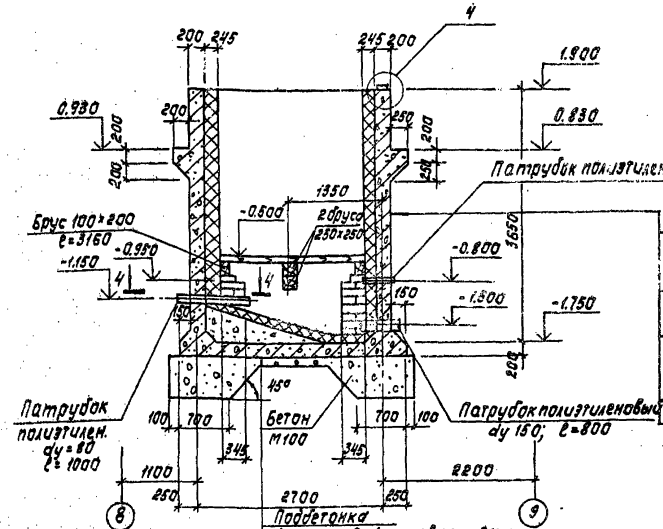

Железобетонная стена емкости - 200мм

Полиизобутилен марки ПСГ δ=2,5мм ТУ38-105203-76 в 2 слоя на клее 88-Н ТУ38-1051061-78

Шпаклевка силикатной замазкой δ=5мм

Кирпич кислотоупорный в 1 кирпич на силикатной замазке с разделкой швов эпоксидной смолой ЭД 20

Поддетонка

Асфальтовый раствор - 8мм

Железобетонное днище емкости - 20мм

Набетонка из бетона М50 по уклону

Полиизобутилен марки ПСГ δ=2,5мм ТУ38-105203-76 в 2 слоя на клее 88-Н, ТУ38-1051061-78

Шпаклевка силикатной замазкой δ=5мм

Кирпич кислотоупорный в 1/4 кирпича в 2 слоя на силикатной замазке с разделкой швов эпоксидной смолой ЭД 20

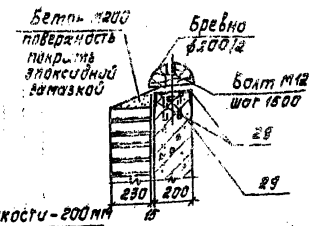

Вид по 4-4

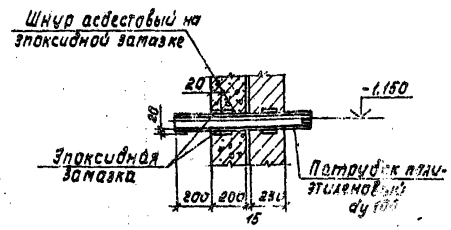

Вид по 3-3

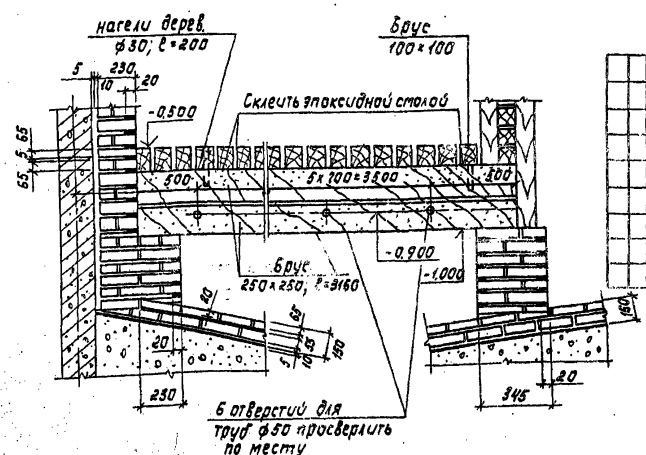

	Патрубки полиэтиленовые		
МРТУ6-05-9-18-67	dy=150; ℓ=800	3	
	dy=100; ℓ=800	3	
	dy=80; ℓ=1000	3	
	Материалы		
	Бетон М200; В4; Мр=50		
	Днище	10,5	м³
	Стены	27,0	м³
	Антисептированная древесина	4,0	м³

Спецификация элементов монолитной конструкции

Формат	Зона	Поз.	Обозначение	Наименование	Кол.	Примеч. масса, кг
				Растворно-хранилищные баки		
				Сборочные единицы		
				Сетки арматурные		
		1	ГОСТ 23279-78	С $\frac{10АI-200}{10АI-200}$ 3050×4850 $\frac{25}{25}$	3	95,5
		2		С $\frac{10АI-100}{12АI-100}$ М50×3750 $\frac{25}{25}$	8	66,8
		3		С $\frac{10АI-100}{10АI-100}$ 1550×5950 $\frac{25}{25}$	2	116,7
		4		С $\frac{10АI-100}{10АI-100}$ 1550×2750 $\frac{75}{75}$	1	53,3
		5	901- -КЖИ.Сб1	Сетка арматурная Сб1	18	62,5
		6	ГОСТ 23279-78	С $\frac{10АI-200}{10АI-100}$ 1550×3800 $\frac{50}{350}$	4	77,7
		7	901- -КЖИ.Сб2	Сетка арматурная Сб2	6	61,1
		8	901- -КЖИ.Сб3	Сб3	4	115,8
		9	901- КЖИ.КП1	Каркас пространственный КП1	14	12,70
				Детали		
				ф10АII ГОСТ 5781-82		
		10		ℓ=3830	32	2,37
		11		ℓ=1400	120	0,87
		12		ф8АI ℓ=750	174	0,47
		13		ф10АII ℓ=1000	372	0,62
		14		ℓ=970	444	0,60
		15		ℓ=1400	76	0,87
		16		ℓ=980	228	0,61
		17		ф14АII; ГОСТ 5781-82; ℓ=2600	6	4,11
		18		ф10АII ℓ=2180	6	1,35
		19		ф8АI ℓ=1040	13	0,42
		20		ф10АII ℓ=1180	68	0,73
		21		ф8АI ℓ=1200	68	0,48
		22		ф8АI ℓ=1260	7	5,70
		23		ф8АI ℓ=1100	8	0,44
		24		ф12АII ℓ=1300	141	1,16
		25		ф8АI ℓ=1260	141	0,50
		26		ф8АI ℓ=820	274	0,35
		27		ф6АI ℓ=31[illegible]	[illegible]	[illegible]
				Изделия закладные		
		28	3.400-6/76	МИ4-25	27,[illegible]	[illegible]
		29	3.400-6/76	МИ1-18	10	

ТП 901-3-190.83 КЖ

Н.контр.	Кузнецов		
Пров.	Брайнина		
Ст.инж.	Петровнина		
Тип.	Кузнецов		
Гл.конст.	Шапиро		
Нач.отд.	Красавин		

Главный корпус для станции очистки воды производительностью 32 тыс. м³/сутки

Растворно-хранилищные баки. Разрез 2-2. Узел 4. Спецификация элементов.

Стадия	Лист	Листов
РП	46	

ЦНИИЭП инженерного оборудования г. Москва

19247-01

Альбом I

Типовой проект 901

Инв. № подл. | Подпись и дата | Взам. инв. №

Согласовано

Утв. вг | Гриль

Альбом I

Типовой проект 901-

Схема расположения нижних сеток днища

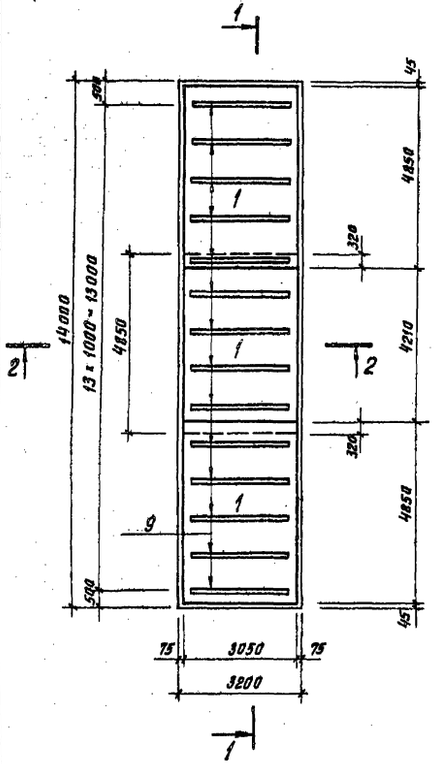

Схема расположения верхних сеток днища

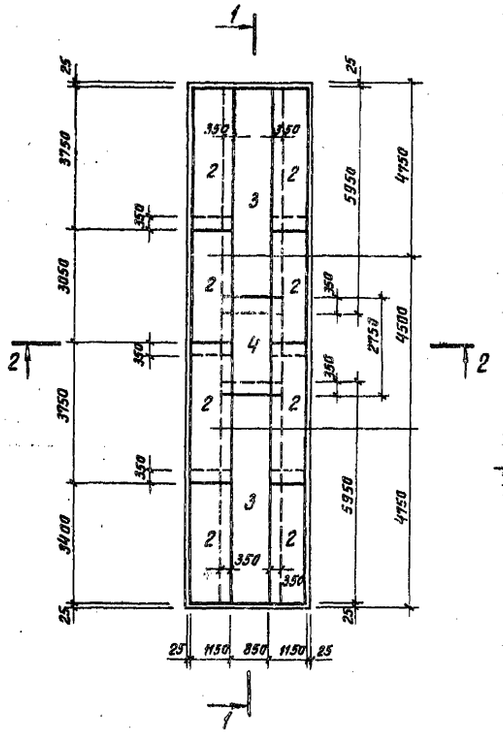

Разрез 2-2

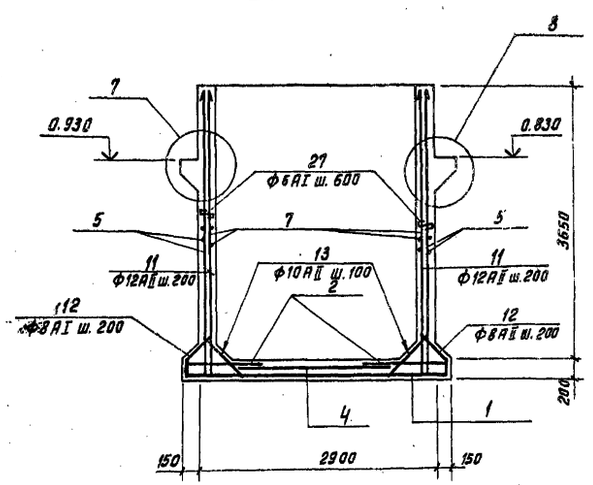

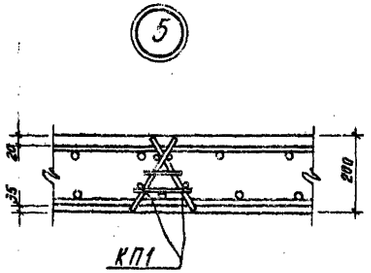

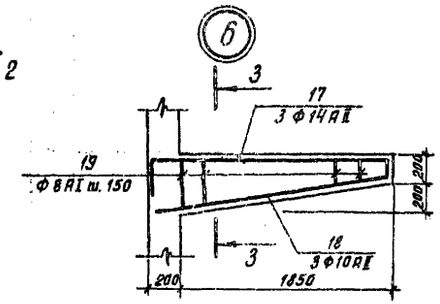

Разрез 3-3

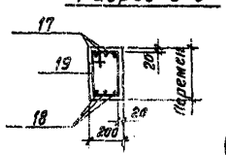

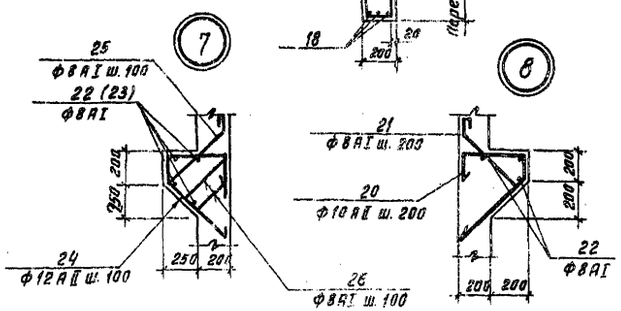

Ведомость деталей

Поз.	Эскиз
12	280, 150, 400, 200
13	200, 670, 130, 480
14	150, 670, 150, 480
15	700, 700
17	420, 2000, 180
18	2000, 180
19	230, от 150 до 360, от 240 до 440, 160

Поз.	Эскиз
20	150, 360, 140, 500, 350
21	140, 330, 470, 330, 470, 330
22	240, 13660, 240
23	380, 210, 380
24	180, 410, 150, 660, 400
25	360, 140, 500, 500, 360
26	Ср. 350, 350
27	160

Ведомость расхода стали на элемент, кг

Марка элемента	Изделия арматурные								Всего
	Арматура класса								
	Класса A-I ГОСТ 5781-82				Класса A-II ГОСТ 5781-82				
	Ф6	Ф8		Итого	Ф10	Ф12	Ф14	Итого	
Днище		77.0		77.0	1109.0	311.2	101.0	1521.2	1598.2
Стены	38.4	242.5		280.9	2370.0	765.6	24.7	3160.3	3441.2

Инв. № подл. | Подпись и дата | Взам. инв. №

Привязан

Инв. №

Н. контр.	Кузнецов		
Провер.	Брайнина		
Ст. инж	Петровнина		
ГИП	Кузнецов		
Гл. конст.	Шапиро		
Нач. отд.	Красавин		

ТП 901-3-190.83 КЖ-

Главный корпус для станции очистки воды производительностью 32 тыс. м³/сут.

Растворно-хранилищные баки. Армирование днища. Узлы.

Стадия	Лист	Листов
РП	47	

ЦНИИЭП инженерного оборудования г. Москва

Копировал Хлоп- Формат А2

Альбом I
Типовой проект 901-

План

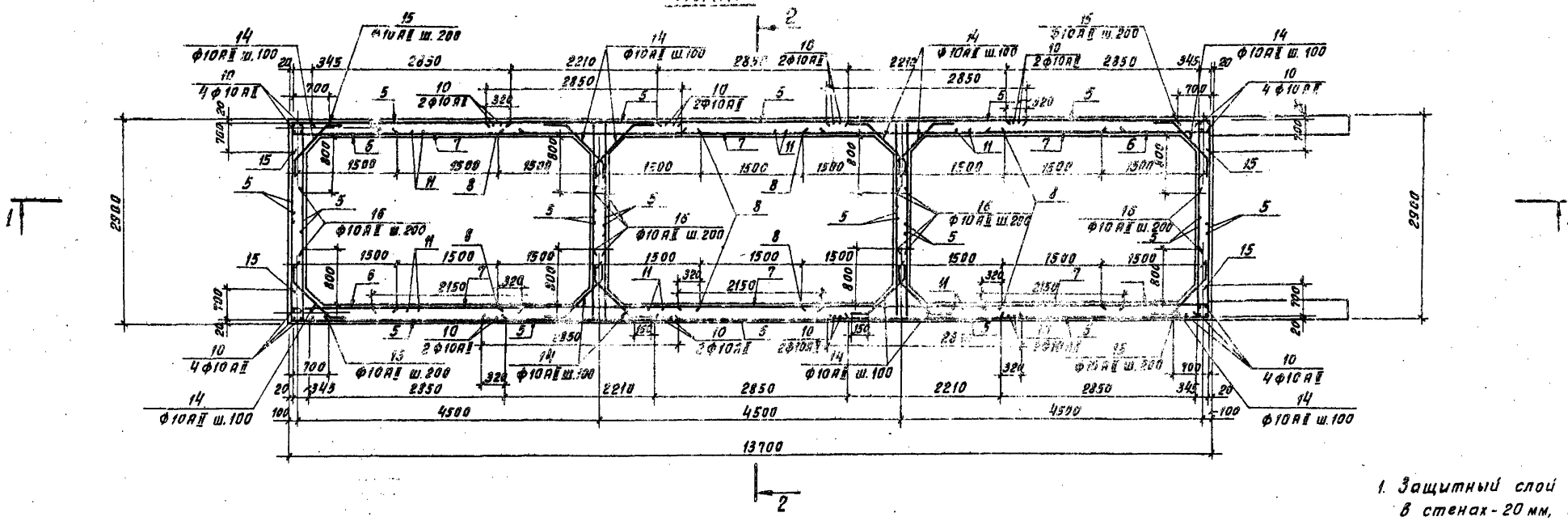

Разрез 1-1

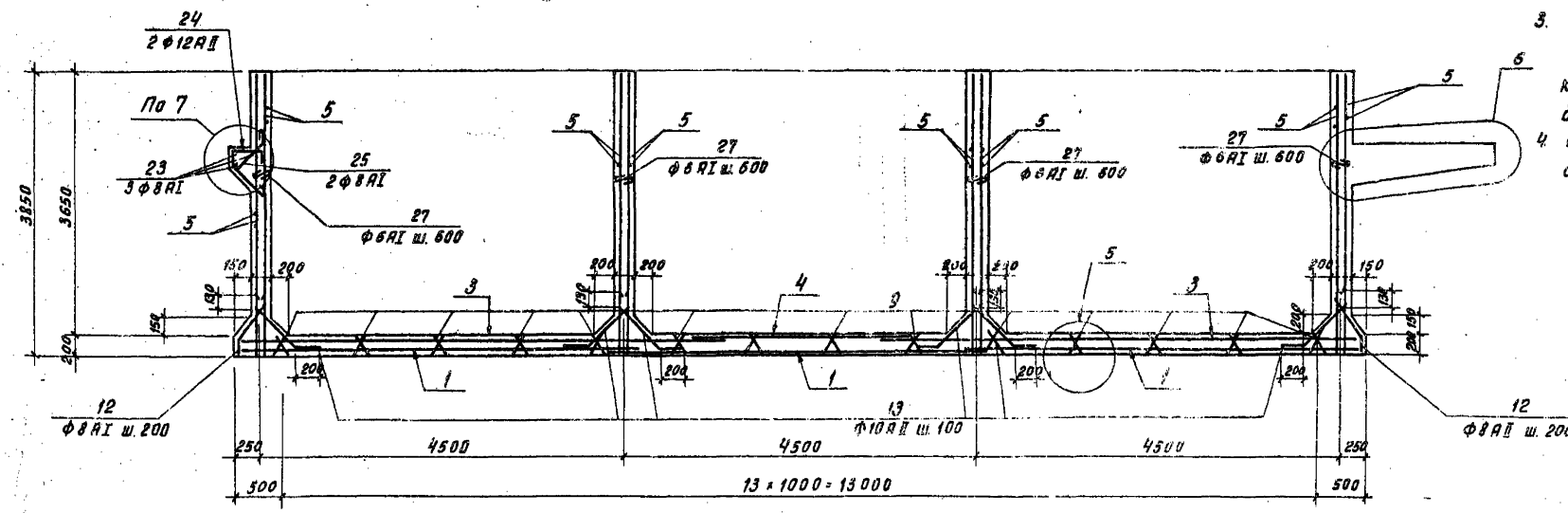

1. Защитный слой бетона принят в стенах - 20 мм, в днище для верхней арматуры 20 мм, для нижней - 35 мм.
2. В сетке поз. 5 конец вертикальных стержней - 350* Должен быть в днище.
3. В сетке поз. 6 конец вертикальных стержней - 350* Должен быть в днище; конец горизонтальных стержней - 225* Должен быть в стене.
4. В сетках поз. 7 и 8 конец вертикальных стержней - 350* Должен быть в днище.

				ТП 901-3-190.83			КЖ-
		Н. КОНТР.	КУЗНЕЦОВ				
ПРИВЯЗАН		ПРОВЕР	БРАЙНИНА	ГЛАВНЫЙ КОРПУС ДЛЯ СТАНЦИИ ОЧИСТКИ ВОДЫ ПРОИЗВОДИТЕЛЬНОСТЬЮ 32 тыс M^3/сут	СТАДИЯ	ЛИСТ	ЛИСТОВ
		СТ. ИНЖ.	ПЕТРОВНИНА		РП	48	
		ГИП	КУЗНЕЦОВ	ОДСТВОРНО-ХРАНИЛИЩНЫЕ БАКИ. АРМИРОВАНИЕ СТЕН.	ЦНИИЭП ИНЖЕНЕРНОГО ОБОРУДОВАНИЯ г. МОСКВА		
		ГЛ. КОНСТ	ШАПИРО				
ИНВ №		НАЧ. ПТД	КРАСАВИН				

Копировал Хлен- Формат 22

ИНВ. № ПОДЛ. | ПОДПИСЬ И ДАТА | ВЗАМ. ИНВ. №

Типовой проект 901-3 Альбом I

Монолитная площадка Пм1 на отм. -1.100.

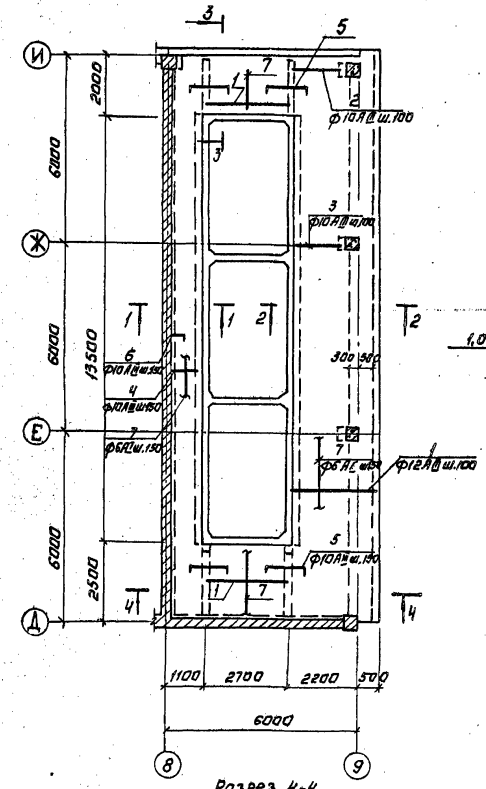

Разрез 1-1

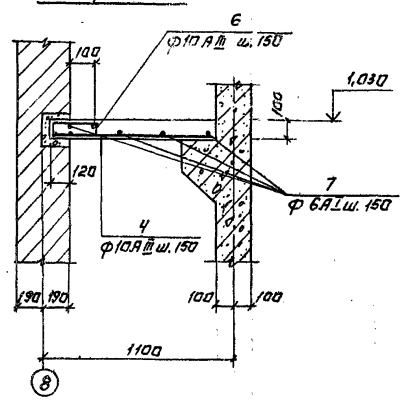

Разрез 2-2.

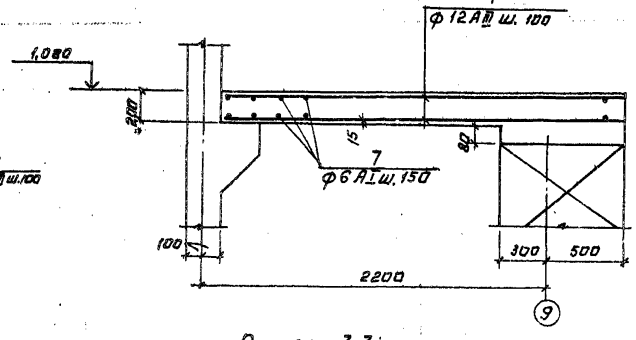

Разрез 3-3.

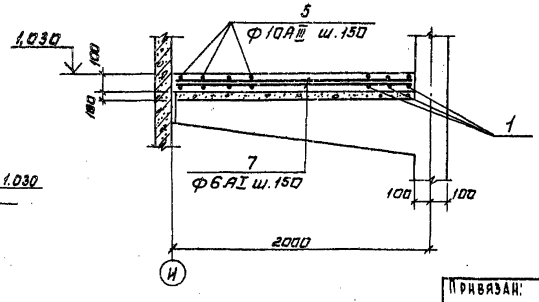

Разрез 4-4

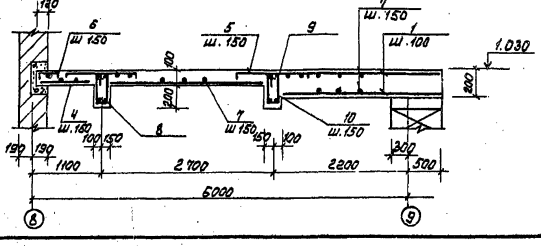

Спецификация элементов монолитной конструкции

Формат	Зона	Поз.	Обозначение	Наименование	Кол.	Примеч.
				Пм1		
				Детали.		
		1		ф12АIII ГОСТ 5781-82 ℓ=2580	273	2,29кг
		8		ф10АIII ГОСТ 5781-82 ℓ=2300	4	1,4 кг
		2		ℓ=1540	3	0,95кг
		3		ℓ=1780	6	1,1 кг
		4		ℓ=910	121	0,56кг
		5		ℓ=1430	62	0,89кг
		6		ℓ=390	121	0,24кг
		9		ф10АI ГОСТ 5781-82 ℓ=2300	4	1,4 кг
		10		ф6АI ГОСТ 5781-82 ℓ=1010	32	0,24
		7		ℓ=852 м	190	кг
				Материал		
				Бетон М 200	14,0	м³

Ведомость деталей.

Поз.	Эскиз
5	50 1230 50
6	50 210 50
10	200 400 250 250

Ведомость расхода стали на элемент, кГ

Марка элемента	Изделия арматурные						
	Арматура класса						Всего
	AI			AIII			
	ГОСТ 5781-82			ГОСТ 5781-82			
	ф6	ф10	Итого	ф10	ф12	Итого	
Пм1	191,7	5,6	203,3	167,1	625,2	792,3	995,6

1. В спецификации в графе примечание указана масса одной детали.

Привязан:			ТП 901-3-190.83		КЖ
Инв. №	Н. контр.	Кузнецов	Главный корпус для станции очистки воды производительностью 32 тыс. м³/сутки	Стадия	Лист	Листов
	Провер.	Петровнина		РП	49	
	Ст. инж.	Крапнина				
	ГИП	Кузнецов	Помещение растворно-хранилищных баков. Площадка на отм. -1.100.	ЦНИИЭП инженерного оборудования г. Москва	
	Гл. констр.	Шапиро			
	Нач. отд.	Красавин			

Копировал: Логинова

Формат А2

Инв. № подл. | Подпись и дата | Взам. инв. №

Альбом I

Типовой проект 901-

План

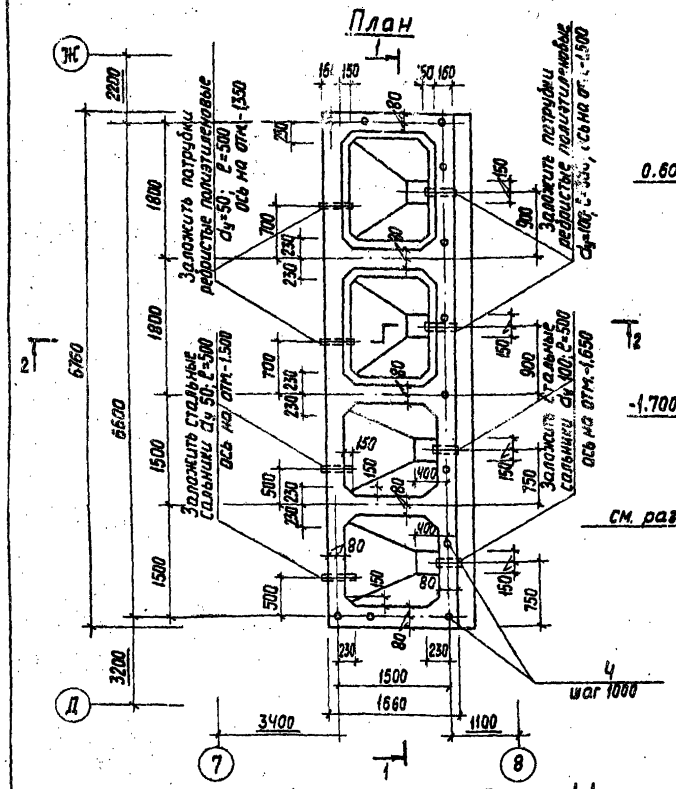

Разрез 2-2

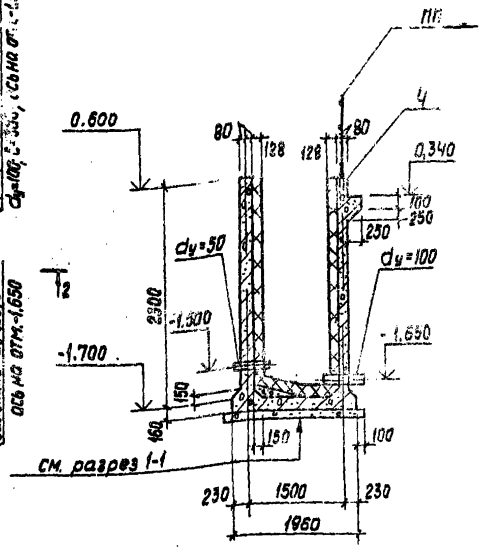

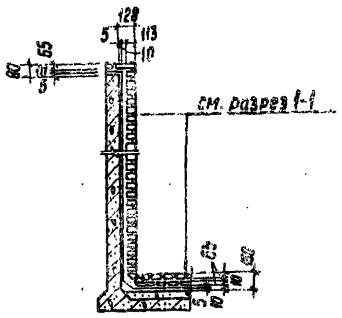

Разрез 1-1

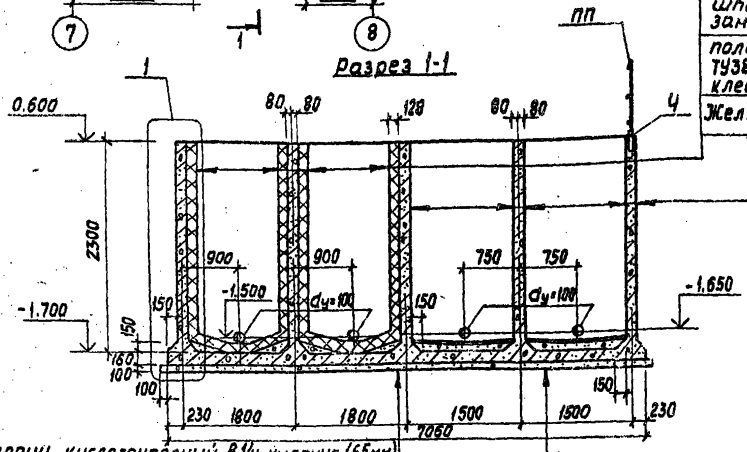

Кирпич кислотоупорный В 1/2 кирпича (113 мм) на силикатной замазке с разделкой швов эпоксидной смолой ЭД20

шпаклевка силикатной замазкой δ=5мм

полиизобутилен марки ПСГ δ=2,5 ТУ38-105203-76 в 2 слоя на клее 88-Н ТУ38-1051061-78

Железобетонная стена емкости - 160мм

Торкретштукатурка в 2-а намета цементно-песчаным раствором состава 1:2 с железнением - 25 мм

Железобетонная стена М200 - 160 мм.

Кирпич кислотоупорный В 1/4 кирпича (65мм) в 2 слоя на силикатной замазке с разделкой швов эпоксидной смолой ЭД20

шпаклевка силикатной замазкой δ=5мм

полиизобутилен марки ПСГ δ=2,5мм ТУ38-105203-76, в 2 слоя на клее 88-Н, ТУ38-1051061-78

набетонка из бетона М-50 - по уклону

Железобетонное днище емкости - 160мм

Торкретштукатурка в 2-а намета цементно-песчаным раствором состава 1:2 с железнением - 25мм

Набетонка из бетона М50 по уклону.

Железобетонное днище М200 - 160мм.

Асфальтовый раствор - 8мм

Подготовка из бетона М50 - 100мм

Спецификация элементов монолитной конструкции

Формат	Зона	Поз.	Обозначение	Наименование	Кол.	Масса ед., кг
				Расходные баки		
				Сборочные единицы		
				сетки арматурные		
		1	ГОСТ 23279-78	С 10АI-200 / 10АII-200 3650×1900	2	45,0
		2		С 10АI-200 / 10АII-200 2650×1900	3	33,0
		3	901- -КЖИ.КП2	Каркас пространственный КП2	7	6,65
		4	ГОСТ 3262-75	Газовая трубка dy=80; ℓ=150	12	1,25
			МРТУ6-05-9-18-67	Патрубки полиэтиленовые dy=50; ℓ=500	2	
				dy=100; ℓ=500	2	
		18	3.901-5	Сальник dy=50; ℓ=500	2	7,4
		19		Сальник dy=100; ℓ=500	2	12,3
				Детали ф10АII ГОСТ5781-82		
		5		ℓ=1150	68	0,71
		6		ℓ=1020	67	0,63
		7		ℓ=1840	88	1,14
		8		ℓ=2260	22	1,40
		9		ℓ=7240	22	4,50
		10		ℓ=6920	22	4,3
		11		ф6АI; ГОСТ5781-82; ℓ=270	112	0,06
		12		ф10АII; ℓ=2500	166	1,55
		13		ℓ=810	192	0,50
		14		ф8АI ℓ=680	92	0,27
		15		ф10АII ℓ=860	100	0,53
		16		ф6АI; ГОСТ5781-82; ℓ=6810	4	1,51
				Материалы:		
				Бетон М200; В4; Мрз 50		
				Днище	2,70	
				Стены	1,95	

1. Наружные поверхности стен затереть цементно-песчаным раствором.
2. Гидравлические испытания емкостей производить до устройства антикоррозионной изоляции в соответствии со СН и П III-30-74.
3. Патрубки и закладные изделия установить до бетонирования.
4. Ограждение емкости см. листы КМ.

				ТП901-3-190.83	КЖ
Н. контр.	Кузнецов				
Провер.	Брянина			Главный корпус для станции очистки воды производительностью 32 тыс. м³/сутки	Стадия: РП; Лист: 50; Листов:
Ст. инж.	Петровнина			Расходные баки коагулянта. План. Разрезы.	ЦНИИЭП инженерного оборудования г. Москва
ГИП	Кузнецов				
Гл. конст.	Шапиро				
Нач. отд.	Красавин				

Привязан

Инв. №

Согласовано: Отд. ВГ, Гриль

Инв. № подл. | Подпись и дата | Взам. инв. №

Копировал: Хюппенен

Формат А2

Альбом I

Типовой проект 901-

План

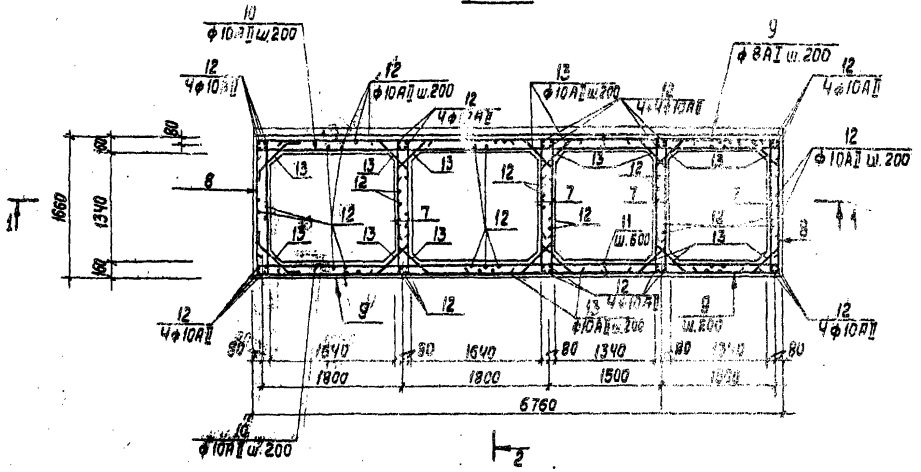

Разрез 2-2

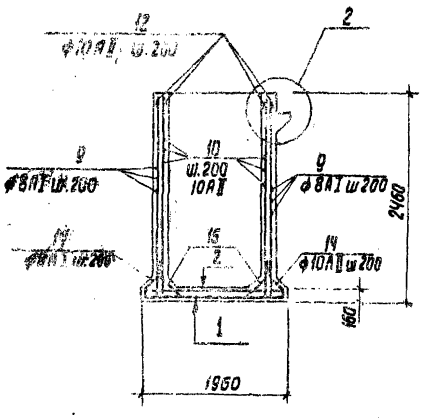

Разрез 1-1

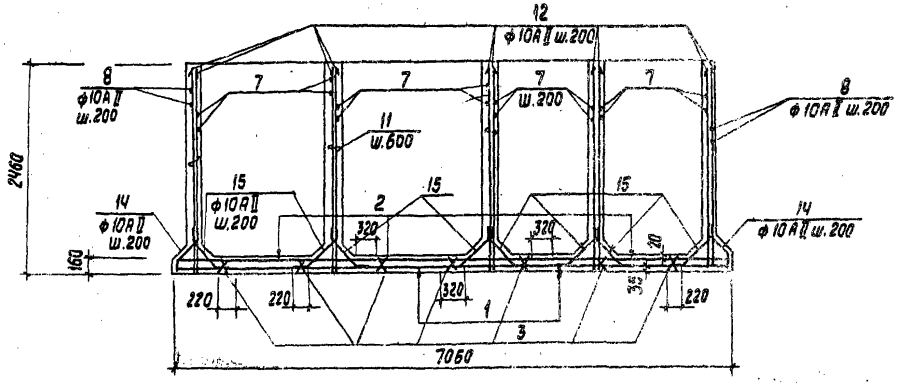

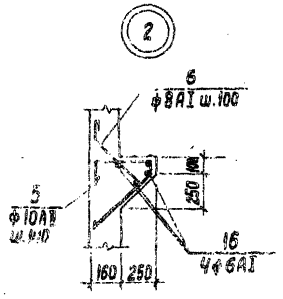

Ведомость деталей

Поз.	Эскиз
5	200 360 80 500 360
6	120 360 270 500 280
7	100 1640 100
8	320 1620 320
9	260 6720 260
10	100 6720 100
11	120
12	100 2400
13	160 480 160 350
14	280 160 160 350
15	160 220 480 160 340

Ведомость расхода стали на элемент, кг

Марка элемента	Изделия арматурные							Всего
	Арматура класса							
	Класса А-I ГОСТ 5781-82				Класса А-II ГОСТ 5781-82			
	ф6	8		Итого	ф10		Итого	
Днище	1,8	46,1		47,9	265,1		265,1	313,0
Стены	12,7			12,7	768,0		768,0	780,7

Схема расположения нижних сеток днища

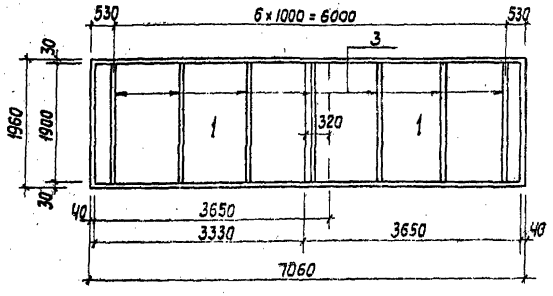

Схема расположения верхних сеток днища

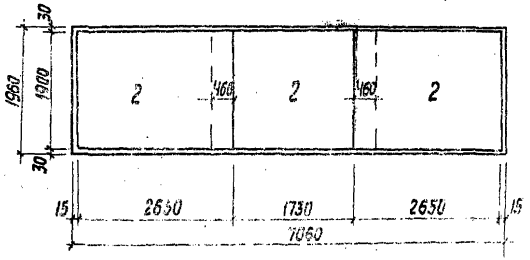

Привязан

Н.контр.	Кузнецов		
Проверил	Брайнина		
Ст. инж.	Петровнина		
ГИП	Кузнецов		
Гл. констр.	Шапиро		
Нач. отд.	Красавин		

ТП901-3-190.83 КЖ

Главный корпус для станции очистки воды производительностью 32 тыс. м³/сутки.

Расходные баки коагулянта. Армирование.

Стадия	Лист	Листов
РП	51	

ЦНИИЭП инженерного оборудования г. Москва

Копировал: Хаппенен

Формат А2

Инв. № подл. | Подпись и дата | Взам. инв. №

Альбом I

Типовой проект 901-

Схема расположения плит перекрытия на отм. 3.600 в осях 6÷8; Ж-И

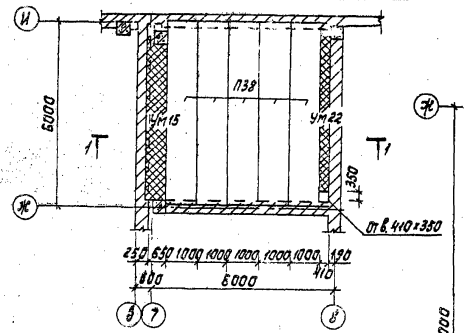

Разрез 1-1

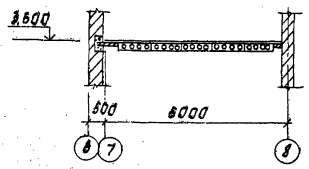

Ум 15

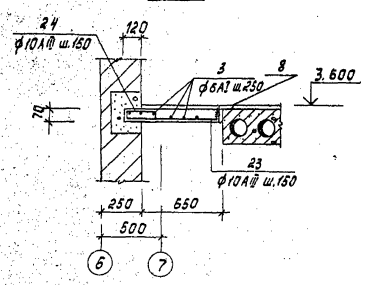

Ум 22

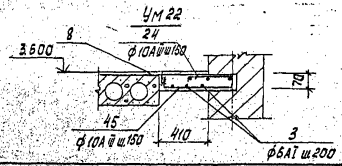

Схема расположения площадок на отм. 0.000 и 0.500 в осях 7÷8 и Д÷Ж.

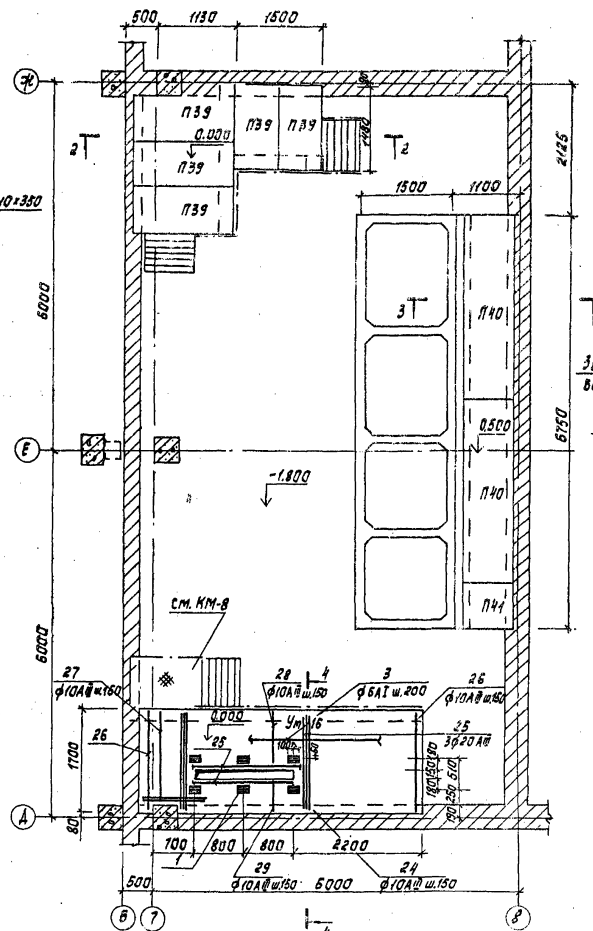

Разрез 2-2

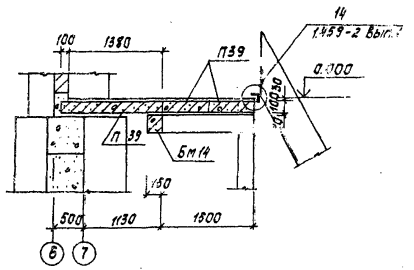

Разрез 3-3

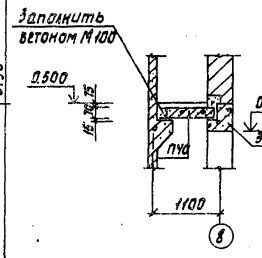

Разрез 4-4

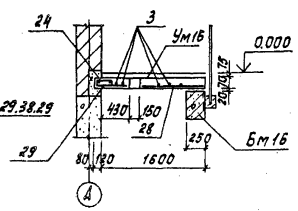

1. Данный лист см. совместно с листом КЖ-53.
2. Перекрытие и площадки разработаны для t^0=-30°С.
3. Плиты укладывать по свежеуложенному цементно-песчаному раствору.

Инв. № подл.	Подпись и дата	Взам. инв. №	Отд. ВГ	Отд. ЗАД	Отд. ВС	Кротков	Шерстякова	Нарциссова

ТП 901-3-190.83 КЖ

Привязан	Н. контр.	Кузнецов		Главный корпус для станции очистки воды производительностью 32 тыс. м³/сут	Стадия	Лист	Листов
	Пров.	Петровнина			РП	52	
	Ст. инж.	Брайнина					
	Гип	Кузнецов		Схемы расположения плит перекрытия на отм. 3.600 в осях 6÷8; Ж÷И и площадок на отм. 0.000 и 0.500 в осях 7÷8, Д÷Ж	ЦНИИЭП инженерного оборудования г. Москва		
	Гл. конст.	Шапиро					
Инв. №	Нач. отд.	Красавин					

Копировал: Корецкая

Формат 22

Альбом I

Типовой проект

Схема расположения балок под площадку на отм. 0.000

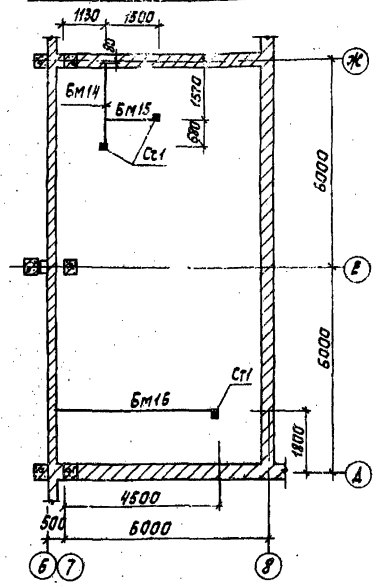

СТ1, СТ2

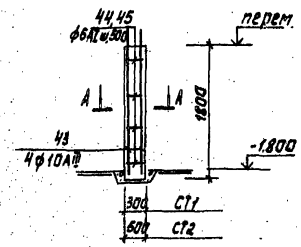

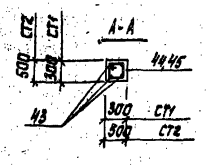

Ведомость деталей

Поз.	Эскиз
45	350 / 480 / 480 / 520
23	50 / 210 / 50
24	750 / 70
45	510 / 70
44	320 / 280 / 280 / 300

Спецификация элементов монолитных участков

Формат	Зона	Поз.	Обозначение	Наименование	Кол.	Примечание
				Ум 15		
				Детали		
		8		L100×10 ГОСТ 8509-72 ℓ=5600	1	84,56
		23		ф10АIII ГОСТ 5781-82 ℓ=820	41	0,51 кг
		24		ℓ=310	41	0,19 кг
		3		ф6АI ГОСТ 5781-82 ℓ=31,5 м		7,06 кг
				Материал		
				Бетон М200	0,33	м³
				Ум 16		
				Сборочные единицы		
		1	3.400-6/76	Изделие закладное МН1-19	6	2,4 кг
				Детали		
		25		ф20АIII ГОСТ 5781-82 ℓ=1680	8	4,15 кг
				ф10АIII ГОСТ 5781-82		
		26		ℓ=1680	15	1,04 кг
		27		ℓ=1580	3	0,98 кг
		28		ℓ=1000	11	0,617 кг
		29		ℓ=530	11	0,33 кг
				ф6АI ГОСТ 5781-82		
		3		ℓ=42,6 м		9,5 кг
				Материалы		
				Бетон М200	0,6 м³	
				Ум 22		
				Детали		
		28		L100×10 ГОСТ 8509-72 ℓ=5600	1	84,56
		24		ф10АIII ГОСТ 5781-82 ℓ=310	41	0,19 кг
		45		ℓ=580	41	0,36 кг
				ф6АI ГОСТ 5781-82		
		3		ℓ=27,5 м		6,1 кг
				Материалы		
				Бетон М200	0,29	м³
				СТ1		
				Детали		
		43		ф10АIII ГОСТ 5781-82 ℓ=1980	4	1,2 кг
		44		ф6АI ГОСТ 5781-82 ℓ=1200	4	0,27 кг
				СТ2		
				Детали		
		43		ф10АIII ГОСТ 5781-82 ℓ=1980	4	1,2 кг
		45		ф6АI ГОСТ 5781-82 ℓ=2000	4	0,44

Спецификация элементов к схеме расположения площадок на КЖ

Марка поз.	Обозначение	Наименование	Кол.	Масса ед. кг	Примечание
		Плита			
П38	1.141-1 вып.59	ПК60.10-8АIVт	5	1575	
П39	3.005-2 вып.II-2	П11д-8	5	270	
П40	3.006-2 вып.II-2	П5-8	2	410	
П41	3.006-2 вып.II-2	П5д-8	1	100	
		Участок монолитный			
Ум15	лист 52	Ум 15	1		
Ум16	лист 52	Ум 16	1		
Ум22	лист 52	Ум 22	1		
		Балка монолитная			
Бм14	лист 56	Бм 14	1		
Бм15	лист 56	Бм 15	1		
Бм16	лист 56	Бм 16	1		
		Стойка монолитная			
СТ1	лист 53	СТ1	3		

Ведомость расхода стали на элемент, кг

Марка элемента	Изделия арматурные							
	Арматура класса							Всего
	АI			АIII				
	ГОСТ 5781-82			ГОСТ 5781-82				
	ф6		ИТОГО	ф10	ф20		ИТОГО	
Ум 15	7,1		7,1	29			29	36,1
Ум 16	9,5		9,5	29,0	33,2		62,2	71,7
Ум 22	6,1		6,1	22,6			22,6	28,7
СТ1	1,08		1,08	4,8			4,8	5,56
СТ2	1,76		1,76	4,8			4,8	6,56

1. Данный лист см. совместно с листом 52.

				ТП 901-3-190.83		КЖ	
Н. контр.	Кузнецов			Главный корпус для станции очистки воды производительностью 32 тыс. м³/сут.	Стадия	Лист	Листов
Пров.	Петровнина				РП	53	
Ст. инж.	Брайнина						
Т. ИП	Кузнецов			Схемы расположения балок под площадки на отм. 0.000 в осях 6÷8; Д÷Ж. Спецификации.	ЦНИИЭП инженерного оборудования г. Москва		
Гл. конст.	Шапиро						
Нач. отд.	Красавин						

Копировал: Корецкая

Формат 22

Согласовано

Инв. № подл. | Подпись и дата | Взам. инв. №

Альбом I

Типовой проект

Схема расположения площадок на отм. 0.000
в осях А/1-Д; 7-9

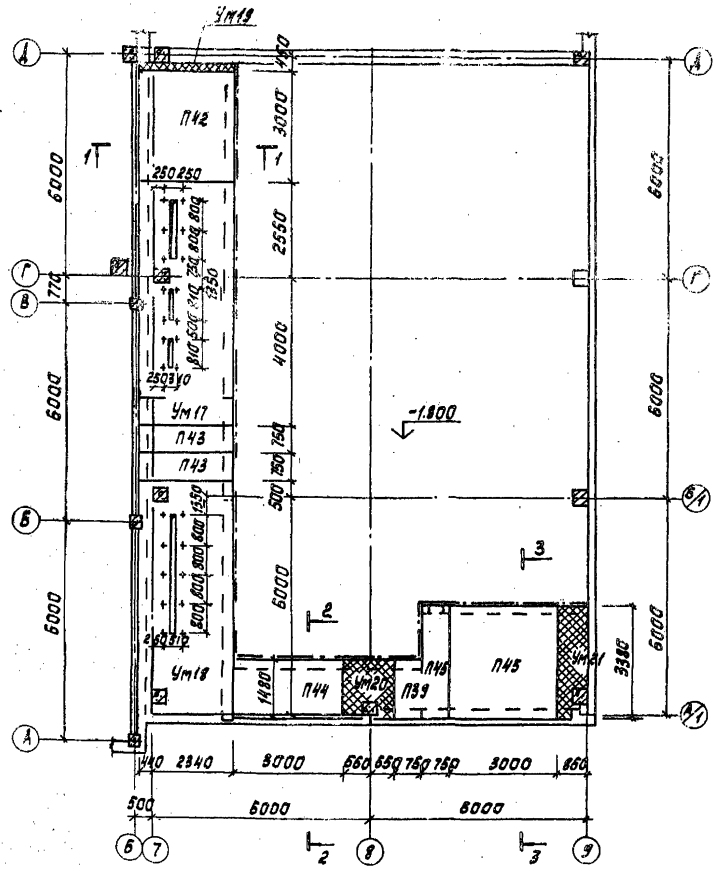
Ум19
П42
П43
П43
Ум17
Ум18
П44
Ум20
П39
П45
Ум21
П46
-1.800
1 1
2 2
3 3
6000
3000
2550
4000
6000
6000
6

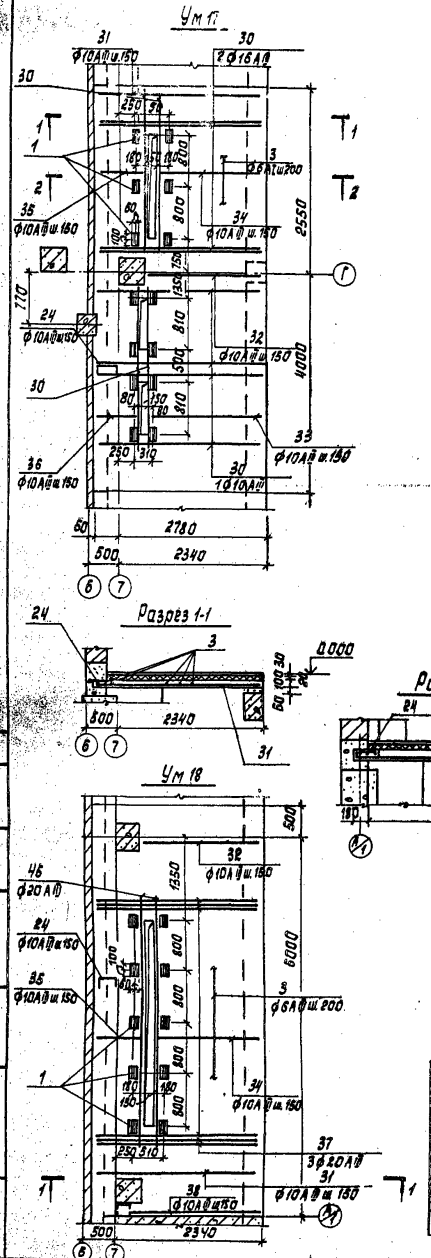

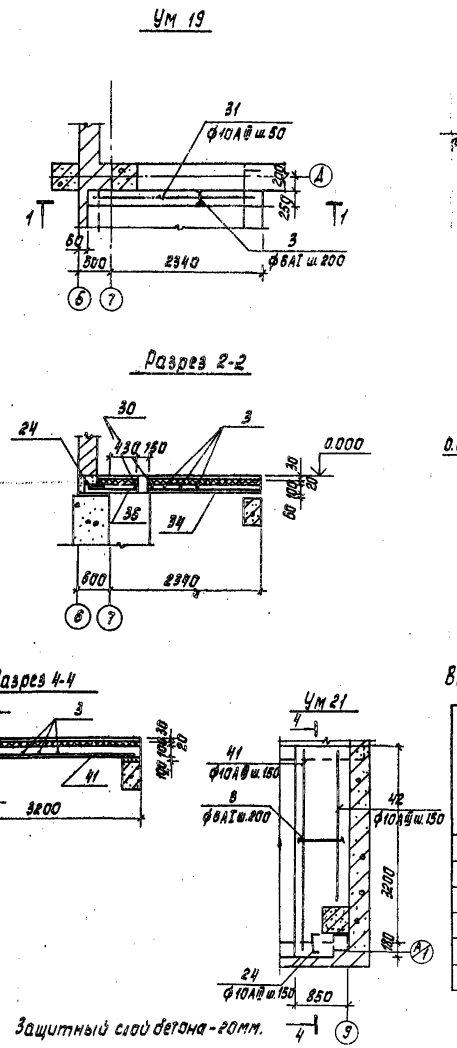

Защитный слой бетона - 20мм.

Ведомость расхода стали на элемент, кг

Марка элемента	Изделия арматурные						
	Арматура класса						Всего
	AI		AIII				
	ГОСТ 5781-82		ГОСТ 5781-82				
	ф6	Итого	ф10	ф16	ф20	Итого	
Ум 17	21,8	21,8	77,4	51,9		129,3	151,1
Ум 18	21,5	21,5	74,5		63,2	139,7	161,2
Ум 19	0,84	0,84	3,4			3,4	4,24
Ум 20	2,02	2,02	8,9			8,9	10,92
Ум 21	3,02	3,02	13,7			13,7	16,72

Формат	Зона	Поз.	Обозначение	Наименование	Кол.	Примечание
				ф6AI ГОСТ 5781-82		
		3		ℓ=3,8		0,84 кг
				Материал		
				Бетон М200		0,07 м³

Продолжение спецификации см. на КЖ-54

Спецификация элементов монолитных участков Ум 17 ÷ Ум 19

Формат	Зона	Поз.	Обозначение	Наименование	Кол.	Примечание
				Ум 17		
				Сборочные единицы		
		1	3.400-6/76	Изделие закладное МИ1-19	14	2,4 кг
				Детали		
				ф16AIII ГОСТ 5781-82		
		30		ℓ=2740	12	4,32 кг
				ф10AIII ГОСТ 5781-82		
		31		ℓ=2740	21	1,7 кг
		32		ℓ=1900	3	1,18 кг
		33		ℓ=1820	10	1,13 кг
		34		ℓ=1720	9	1,06 кг
		35		ℓ=830	9	0,51 кг
		36		ℓ=730	10	0,45 кг
		24		ℓ=310	43	0,19 кг
				ф6AI ГОСТ 5781-82		
		3		ℓ=98 м		21,8 кг
				Материал		
				Бетон М200		1,81 м³
				Ум 18		
				Сборочные единицы		
		1	3.400-6/76	Изделие закладное МИ1-19	10	2,4 кг
				Детали		
		37		ф20AIII ГОСТ 5781-82 ℓ=2740	6	6,76 кг
		46		ℓ=5000	2	12,33 кг
				ф10AIII ГОСТ 5781-82		
		31		ℓ=2740	13	1,7 кг
		32		ℓ=1900	6	1,18 кг
		34		ℓ=1720	22	1,06 кг
		35		ℓ=830	22	0,51 кг
		24		ℓ=310	43	0,19 кг
		38		ℓ=2100	2	1,3 кг
				ф6AI ГОСТ 5781-82		
		3		ℓ=97 м		21,5 кг
				Материал		
				Бетон М200		1,8 м³
				Ум 19		
				Детали		
				ф10AIII ГОСТ 5781-82		
		31		ℓ=2740	2	1,7 кг

Альбом I

Типовой проект 901-

Инв. № подл. | Подпись и дата | Взам. инв. №

Согласовано: Отд. зал. Шерстякова

ТП 901-3-190.83 КЖ

Привязан

Инв. №

Н. контр.	Кузнецов	
Пров.	Петровнина	
Ст. инж.	Брайнина	
ГИП	Кузнецов	
Гл. конст.	Шапиро	
Нач. отд.	Красавин	

Главный корпус для станции очистки воды продолжительностью 32 тыс. м³/сут

Площадка на отм. 0.000. Монолитные участки Ум 17 ÷ Ум 21.

Стадия	Лист	Листов
РП	55	

ЦНИИЭП инженерного оборудования г. Москва

19247-01

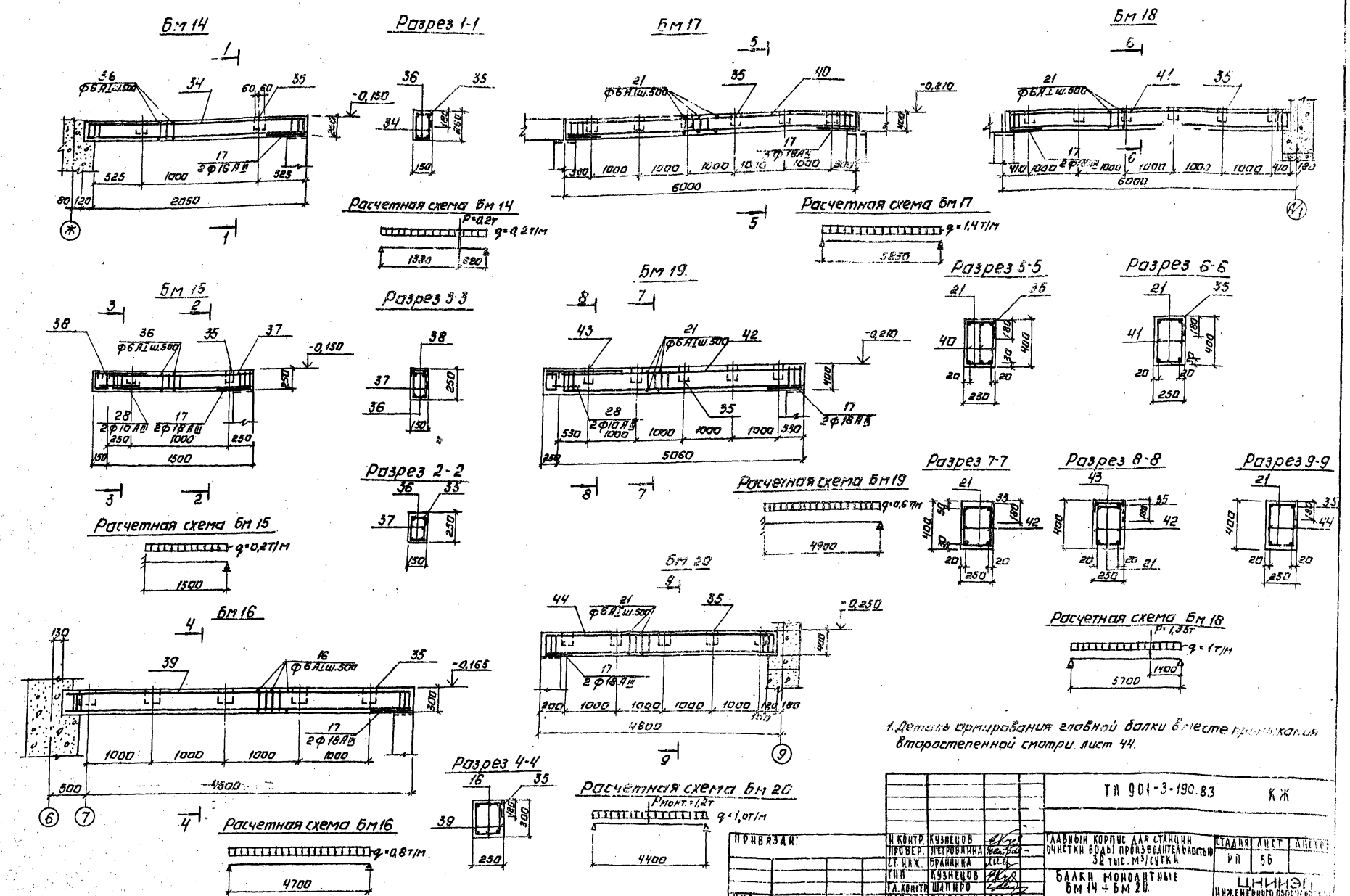

1. Деталь армирования главной балки в месте примыкания второстепенной смотри лист 44.

				ТП 901-3-190.83	КЖ
ПРИВЯЗАН:	Н. КОНТР.	КУЗНЕЦОВ		ГЛАВНЫЙ КОРПУС ДЛЯ СТАНЦИИ ОЧИСТКИ ВОДЫ ПРОИЗВОДИТЕЛЬНОСТЬЮ 32 тыс. м³/сутки	СТАДИЯ: РП; ЛИСТ: 56; ЛИСТОВ:
	ПРОВЕР.	ПЕТРОВИНИНА			
	СТ. ИНЖ.	БРАНИНИНА			
	ГИП	КУЗНЕЦОВ		БАЛКИ МОНОЛИТНЫЕ Бм 14 ÷ Бм 20.	ЦНИИЭП ИНЖЕНЕРНОГО ОБОРУДОВАНИЯ г. МОСКВА
ИНВ. №	ГЛ. КОНСТР.	ШАПИРО			
	НАЧ. ОТД.	КРАСАВИН			

Копировал: Логинова

Формат: А2.

Типовой проект 901-

Альбом I

ИНВ. № ПОДЛ. ПОДПИСЬ И ДАТА ВЗАМ. ИНВ. №

Альбом I

Типовой проект 901-

Спецификация элементов монолитных балок Бм 14 ÷ Бм 20

Формат	Зона	Поз	Обозначение	Наименование	Кол	Примеч
				Бм 14		
				Сборочные единицы		
		34	тп 901 КЖШ. Кр10	Каркас плоский Кр 10	2	
		35	3.400-6/76	Изделие закладное МШ1-18	2	1.7кг
				Детали		
		17		ф 18 АШ ГОСТ 5781-82 ℓ=200	2	0.4кг
		36		ф 6 АI ГОСТ 5781-82 ℓ=130	10	0.03кг
		21		ℓ=230	16	0.05кг
				Материал		
				Бетон М200		0.1м³
				Бм 15		
				Сборочные единицы		
		37	тп 901 КЖШ. Кр10-01	Каркас плоский Кр 11	2	
		38	КЖШ. Кр25-03	Каркас плоский Кр 28	1	
		35	3.400-6/76	Изделие закладное МШ1-18	2	1.7кг
				Детали		
		17		ф 18 АШ ГОСТ 5781-82 ℓ=200	2	0.4кг
		28		ф 10 АШ ГОСТ 5781-82 ℓ=500	2	0.31кг
		36		ф 6 АI ГОСТ 5781-82 ℓ=130	8	0.03кг
				Материал		
				Бетон М200		0.1м³
				Бм 16		
				Сборочные единицы		
		39	тп 901 КЖШ. Кр10-02	Каркас плоский Кр 12	2	
		35	3.400-6/76	Изделие закладное МШ1-18	5	1.7кг
				Детали		
		17		ф 18 АШ ГОСТ 5781-82 ℓ=200	2	0.4кг
		16		ф 6 АI ГОСТ 5781-82 ℓ=220	20	0.06кг
				Материал		
				Бетон М200		0.4м³
				Бм 17		
				Сборочные единицы		
		40	тп 901 КЖШ. Кр10-03	Каркас плоский Кр 13	3	
		35	3.400-6/76	Изделие закладное МШ1-18	6	1.7кг
				Детали		
		17		ф 18 АШ ГОСТ 5781-82 ℓ=200	3	0.4кг
		21		ф 6 АI ГОСТ 5781-82 ℓ=230	26	0.05кг
				Материал		
				Бетон М200		0.6м³

Формат	Зона	Поз	Обозначение	Наименование	Кол	Примеч
				Бм 18		
				Сборочные единицы		
		41	тп 901-3 КЖШ. Кр10-04	Каркас плоский Кр 14	2	
		35	3.400-6/76	Изделие закладное МШ1-18	6	1.7кг
				Детали		
		17		ф 18 АШ ГОСТ 5781-82 ℓ=200	2	0.4кг
		21		ф 6 АI ГОСТ 5781-82 ℓ=230	24	0.05кг
		25		ℓ=380	16	0.09кг
				Материал		
				Бетон М200		0.6м³
				Бм 19		
				Сборочные единицы		
		42	тп 901-3 КЖШ. Кр10-05	Каркас плоский Кр 15	2	
		43	КЖШ Кр25-04	Каркас плоский Кр 29	1	
		35	3.400-6/76	Изделие закладное МШ1-18	5	1.7кг
				Детали		
		17		ф 18 АШ ГОСТ 5781-82 ℓ=200	2	0.4кг
		28		ф 10 АШ ГОСТ 5781-82 ℓ=550	3	0.31кг
		21		ф 6 АI ГОСТ 5781-82 ℓ=230	22	0.05кг
				Материал		
				Бетон М200		0.5м³
				Бм 20		
				Сборочные единицы		
		44	тп 901-3 КЖШ Кр10-06	Каркас плоский Кр 16	2	
		35	3.400-6/76	Изделие закладное МШ1-18	5	1.7кг
				Детали		
		17		ф 18 АШ ГОСТ 5781-82 ℓ=200	2	0.4кг
		21		ф 6 АI ГОСТ 5781-82 ℓ=230	20	0.05кг
				Материал		
				Бетон М200		0.5м³

Ведомость расхода стали на элемент, кг

Марка элемента	Изделия арматурные									Всего
	Арматура класса									
	AI			AШ						
	ГОСТ 5781-82			ГОСТ 5781-82						
	ф6	ф10	Итого	ф10	ф12	ф14	ф16	ф18	Итого	
Бм 14	2.4	3.66	5.06	2.66				0.8	3.46	8.52
Бм 15	1.34	1.84	3.18	2.96				0.8	3.76	6.94
Бм 16	4.68	6.0	10.68			11.1		0.8	12.5	23.18
Бм 17	10.24	11.0	21.24				28.2	1.2	29.4	50.64
Бм 18	8.44	7.12	15.56					23.8	23.8	39.36
Бм 19	6.7	6.2	12.9	0.62	11.3			0.8	12.72	25.62
Бм 20	5.4	5.42	10.82				13.8	0.8	14.6	25.42

1. В закладных изделиях МШ1-18 для балок Бм 14 и Бм 15 анкерные стержни укоротить по месту.
2. Закладные изделия в ведомости расхода стали не учтены.

Инв. № подл. | Подпись и дата | Взам. инв. №

Привязан

Инв. №

			тп 901-3-180.83 КЖ
Н. конт.	Кузнецов		Главный корпус станции очистки воды производительностью 32 тыс м³/сутки. Балки монолитные Бм 14 ÷ Бм 20 Спецификация
Провер	Петровнина		
Ст. инж.	Брайнина		
ГИП	Кузнецов		
Гл. конс.	Шапиро		
Нач. отд.	Красавин		

Стадия	Лист	Листов
РП	57	

ЦИНИЭП инженерного оборудования Госстроя СССР г. Москва

19247-01

Альбом I

Типовой проект 901

Приточная венткамера на отм. 0.000

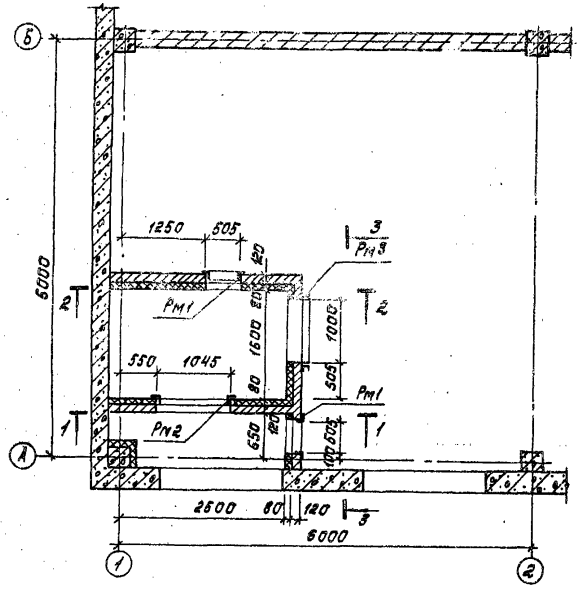

Вид по 2-2

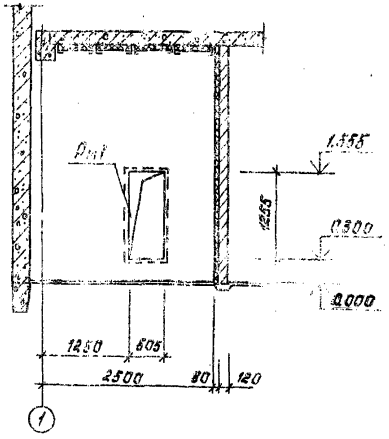

Вид по 3-3

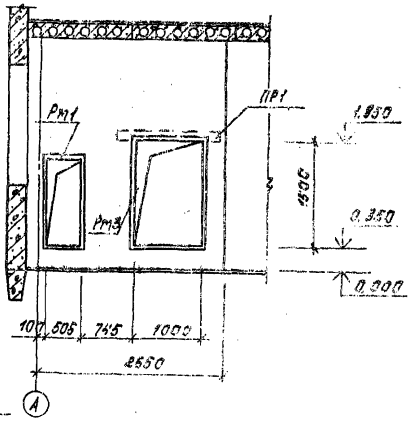

Вид по 1-1

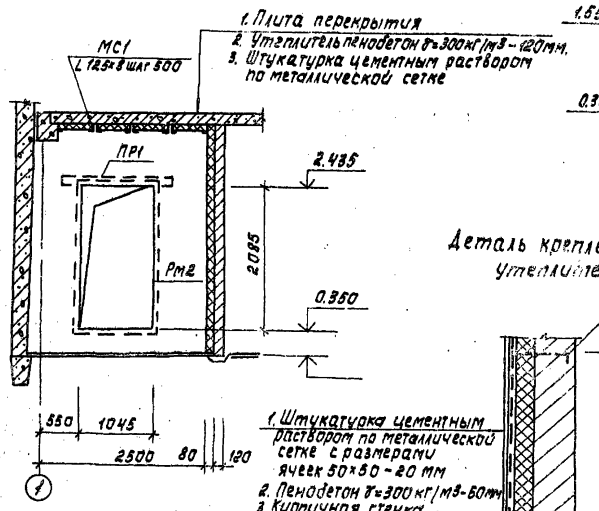

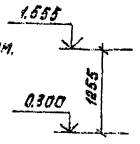

Деталь крепления утеплителя

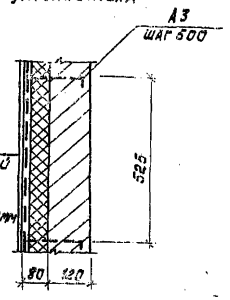

1. Штукатурка цементным раствором по металлической сетке с размерами ячеек 50×50 – 20 мм
2. Пенодетон γ=300 кг/м³ – 60 мм
3. Кирпичная стенка

Спецификация элементов к приточной венткамере

Марка поз.	Обозначение	Наименование	Кол.	Масса ед. кг	Примечание
		Перемычка			
ПР1	1.138-10 Вып.1	1ПР1-12, 12.6	2	25	
РМ1	901 КФИ. Рм1	Рм1	2		
Рм2	Рм2	Рм2	1		
Рм3	Рм3	Рм3	1		
МС1		L125×8 ГОСТ 8509-72 ℓ=2800	11		
А3	901- КФИ. А3	А3	105		

Привязан	Н. контр.	Кузнецов	ТП 901-3-190.83		КIII
	Пров.	Петровнина	Главный корпус для станции очистки воды производительностью 32 тыс. м³/сутки	Стадия	Лист	Листов
	Ст. инж.	Брайнина		РП	58	
	ГИП	Кузнецов	Приточная венткамера на отм. 0.000.	ЦНИИЭП инженерного оборудования г. Москва		
Инв. №	Гл. конст.	Шапиро				
	Нач. отд.	Красавин				

СОГЛАСОВАНО

Отд. ВСТ	Крутикова

Инв. № подл.	Подпись и дата	Взам. инв. №

Типовой проект 901-

Альбом I

Ведомость рабочих чертежей основного комплекта ТП 901 КМ

Лист	Наименование	Примечание
1	Общие данные. Техническая спецификация металла.	
2	Техническая спецификация металла на типовые конструкции.	
3	Ведомость металлоконструкций по видам профилей	
4	Схема расположения подвесных путей. Разрезы 1-1÷5÷5.	
5	Схема расположения металлических площадок, лестниц, стоек и ограждений в осях 1÷6 и Г÷И на отм. 0.950 и 1.100	
6	Разрезы 4-4÷10-10	
7	Схема расположения ограждений и металлических щитов в осях 1÷6 и Г÷И на отм. 3.600	
8	Схема расположения металлических площадок, лестниц и ограждений в осях 1÷9 и А÷Г и на отм. 0.000 и 1.100	
9	Пожарные лестницы эвакуационная лестница. Узлы. Виды.	

Ведомость спецификаций

Лист	Наименование	Примечание
5	Спецификация элементов к схеме расположения металлических площадок, лестниц, стоек, ограждений на отм. 0.950 и 1.100.	
7	Спецификация к схеме расположения ограждений и металлических щитов на отм. 3.600	
8	Спецификация элементов к схеме расположения металлических площадок, лестниц и ограждений на отм. 0.000 и 1.100	
9	Спецификация к схемам расположения наружных металлических лестниц.	

Ведомость ссылочных и прилагаемых элементов

Обозначение	Наименование	Примечание
	Ссылочные	
1.469-2, вып. 1,2	Стальные лестницы, переходные площадки и ограждения	
1.426-1, вып. 3	Стальные подкрановые балки, балки путей подвесного транспорта пролетом 6 м.	

Техническая спецификация металла

Вид профиля и ГОСТ, ТУ	Марка металла и ГОСТ	Обозначение и размер профиля, мм	N п.п.	Код: Марка металла	Код: Вид профиля	Код: Размер профиля	Количество, шт.	Длина, мм	Масса металла по элементам конструкции: Подвесные пути	Балки площадок	Стойки площадок	Наружные лестницы	Площадки		Общая масса, т	Масса потребности в металле по кварталам (заполняется изготовителем), т: I	II	III	IV	Заполн. гр. ВЦ
									Код элемента конструкций											
1	2	3	4	5	6	7	8	9	526235	526391	526391	526241	526241							
Балки двутавровые ГОСТ 8239-72	ВСт3 кп2 ГОСТ 380-71*	I 12	1		24120				0.07						0.07					
	Итого		2	11240					0.07						0.07					
Всего профиля			3						0.07						0.07					
Балки двутавровые для подвесных путей ГОСТ 19425-74	ВСт3 пс 6 ГОСТ 380-71*	I 24 М	4		53899				7.58						7.58					
	Итого		5	12300					7.58						7.58					
Всего профиля			6						7.58						7.58					
Швеллеры ГОСТ 8240-72	ВСт3 кп2 ГОСТ 380-71*	[20	7		26839					0.85					0.85					
		[16	8		26182					0.12			0.03		0.15					
		[12	9		26158					0.20	2.37				2.57					
		[10	10		26140				0.92		0.36				1.28					
	Итого		11	11240					0.92	1.17	2.73		0.03		4.85					
Всего профиля			12						0.92	1.17	2.73		0.03		4.85					
Сталь прокатная угловая равнополочная ГОСТ 8509-72	ВСт3 кп2 ГОСТ 380-71*	L 50×5	13							0.01					0.01					
		L 63×5	14						0.14	0.09					0.23					
		L 75×6	15									0.34			0.34					
		L 100×16	16								0.27				0.27					
	Итого		17	11240					0.14	0.10					0.24					
Всего профиля			18		21118				0.14	0.10	0.27	0.34			0.85					
Сталь полосовая ГОСТ 103-75	ВСт3 кп2 ГОСТ 380-71*	+ 8	19							0.09	2.08	0.01			2.18					
		+ 10	20						0.96		0.42	0.01			1.39					
	Итого		21	11240					0.96	0.09	2.51	0.01			3.57					
Всего профиля			22		13110				0.96	0.09	2.51	0.01			3.57					
Сталь круглая ГОСТ 2590-71*	ВСт3 кп2 ГОСТ 380-71*	•18	23	11240								0.11			0.11					
	Итого		24		1118							0.11			0.11					
Всего профиля			25	11240								0.11			0.11					
Сталь рифленая ГОСТ 8568-77	ВСт3 кп2 ГОСТ 380-71*	+ 4	26										0.39		0.39					
	Итого		27	11240									0.39		0.39					
Всего профиля			28		71331								0.39		0.39					
Итого масса металла			29						9.68	1.36	5.51	0.46	0.42		17.43					
Лестницы, площадки, ограждения	Лист 3		30												6.59					
Всего масса металла	ВСт3 кп2		31	11240					2.09	1.36	5.51	0.46	0.42		9.84					
	ВСт3 пс6		32	12300					7.58						7.58					
Масса поставки элементов по кварталам, т (заполняется заказчиком)		I																		
		II																		
		III																		
		IV																		

Типовой проект разработан в соответствии с действующими нормами и правилами и предусматривает в части металлических конструкций мероприятия, обеспечивающие взрывную, взрывопожарную и пожарную безопасность при эксплуатации здания.

Главный инженер проекта [подпись] /Кузнецов/

Инв. № подл.	Подпись и дата	Взам. инв. №

Привязан

Инв. №

ТП 901-3-190.83 КМ

Н. контр.	Кузнецов	[подпись]
Пров.	Антонова	[подпись]
Ст. инж.	Петровнина	[подпись]
ГИП	Кузнецов	[подпись]
Гл. констр.	Шапиро	[подпись]
Нач. отд.	Красавин	[подпись]

Главный корпус для станции очистки воды производительностью 32 тыс. м³/сутки

Общие данные. Техническая спецификация металла.

Стадия	Лист	Листов
РП	1	

ЦНИИЭП инженерного оборудования г. Москва

Копировал: Корецкая

Формат А2

Типовой проект 901-3 Альбом I

Вид профиля и ГОСТ, ТУ	Марка металла и ГОСТ	Обозначение и размеры профиля мм	N п/п	Код: Марки металла	Код: Вид профиля	Код: Размеры профиля	Количество шт.	Длина мм	Масса металла по элементам конструкции, т (серия 1.459-2, вып. 1.2): Стяжки	Площадки	Ограждения	Стремянки	Общая масса, т	Масса потребности в металле на квартал, т (заполняется изготовителем): I	II	III	IV	Заполняет ВЦ
				Код элемента констр.					966242	526243	526244	566242						
1	2	3	4	5	6	7	8	9										
Сталь холодногнутая ГОСТ 8278-75*	Вст3кп2 ГОСТ 380-71*	С160×50×4	1							1.25			1.25					
		С180×50×4	2						0.69				0.69					
	Итого		3	11240					0.69	1.25			1.94					
Всего профиля			4		73007				0.69	1.25			1.94					
Сталь холодногнутая ГОСТ 8281-69*	Вст3кп2 ГОСТ 380-71*	L 50×40×12×2.5	5								1.67		1.67					
	Итого		6	11240							1.67		1.67					
Всего профиля			7		14002						1.67		1.67					
Сталь холодногнутая ГОСТ 2-130-70	Вст3кп2 ГОСТ 380-71*	С 90×30×2.5×3	8								1.04		1.04					
	Итого		9	11240							1.04		1.04					
Всего профиля			10								1.04		1.04					
Сталь прокатная угловая равнополочная ГОСТ 8509-72*	Вст3кп2 ГОСТ 380-71*	L 25×3	11								0.38		0.38					
		L 75×6	12						0.10	0.17			0.27					
	Итого		13	11240					0.10	0.17	0.38		0.65					
Всего профиля			14		21113				0.10	0.17	0.38		0.65					
Сталь полосовая ГОСТ 103-76*	Вст3кп2 ГОСТ 380-71*	+60×6	15						0.02				0.04					
		+100×4	16						0.50	0.01	0.11		0.62					
	Итого		17	11240					0.52	0.01	0.11		0.64					
Всего профиля			18		13110				0.52	0.01	0.11		0.64					
Сталь полосовая ГОСТ 6009-57* ГОСТ 503-71	Вст3кп2 ГОСТ 380-71*	+50×2.5	19							0.07			0.07					
		+30×2.5	20							0.01			0.01					
		+12×1.95	21							0.03			0.03					
	Итого		22	11240						0.11			0.11					
Всего профиля					13110					0.11			0.11					
Сталь рифленая ГОСТ 8568-77	Вст3кп2 ГОСТ 380-71*	+ 4	23							0.54			0.54					
	Итого		24	11240						0.54			0.54					
Всего профиля			25			71331				0.54			0.54					
Всего масса металла	Вст3кп2 ГОСТ 380-71*		26						1.31	2.08	3.20		6.59					
Масса поставки элементов по кварталам, т (заполняется заказчиком)		I																
		II																
		III																
		IV																

Инв.№ подл. | Подпись и дата | Взам. инв.№

Привязан:		ТП 901-3-190.83	КМ
Инв.№	Н. контр. Кузнецов	Главный корпус для станции очистки воды производительностью 32 тыс. м³/сутки	Стадия: Р; Лист: 2; Листов:
	Провер. Антонова		
	Ст. инж. Петровинина		
	ГИП Кузнецов	Техническая спецификация металла на типовые конструкции.	ЦНИИЭП инженерного оборудования г. Москва
	Гл. констр. Шапиро		
	Нач. отд. Красавин		

Типовой проект 901-3 Альбом I

Наименование конструкций по номенклатуре прейскуранта № 01-09	Позиция по прейскуранту № 01-09.32	N п/п	Код конструкции	Масса конструкций, т: Всего стали с наплавленным и закладным металлом	По видам профилей: Крупносортная сталь	Среднесортная сталь	Мелкосортная сталь	Ганка-листовая сталь	Литые и гнутые детали	Всего	Количество, шт	Серия, тип, вып. и № конструкций
1	2	3	4	5	6	7	8	9	10	11	12	13	14
Стойки рабочих площадок	630		526251		2.13	2.78				5.51		
Подкрановые пути	18		5262.35		8.57	1.10				9.67		
Балки площадок	636		526291		1.17	0.19				1.36		
Лестницы	636		526241			0.62			0.69	1.31		
Площадки	636		526241		0.42	0.72			0.11	1.25	2.50	
Ограждения	705		526244			0.11		0.38		2.71	3.2	
Лестницы пожарные	703		526241			0.35		0.11			0.46	
Итого												
Контрольная сумма					12.89	5.87		0.49	0.11	4.65	24.01	

Инв.№ подл. | Подпись и дата | Взам. инв.№

Привязан:		ТП 901-3-190.83	КМ
Инв.№	Н. контр. Кузнецов	Главный корпус для станции очистки воды производительностью 32 тыс. м³/сутки	Стадия: Р; Лист: 3; Листов:
	Провер. Антонова		
	Ст. инж. Петровинина		
	ГИП Кузнецов	Ведомость металлоконструкций по видам профилей	ЦНИИЭП инженерного оборудования г. Москва
	Гл. констр. Шапиро		
	Нач. отд. Красавин		

Альбом I

Типовой проект

Схема расположения подвесных путей

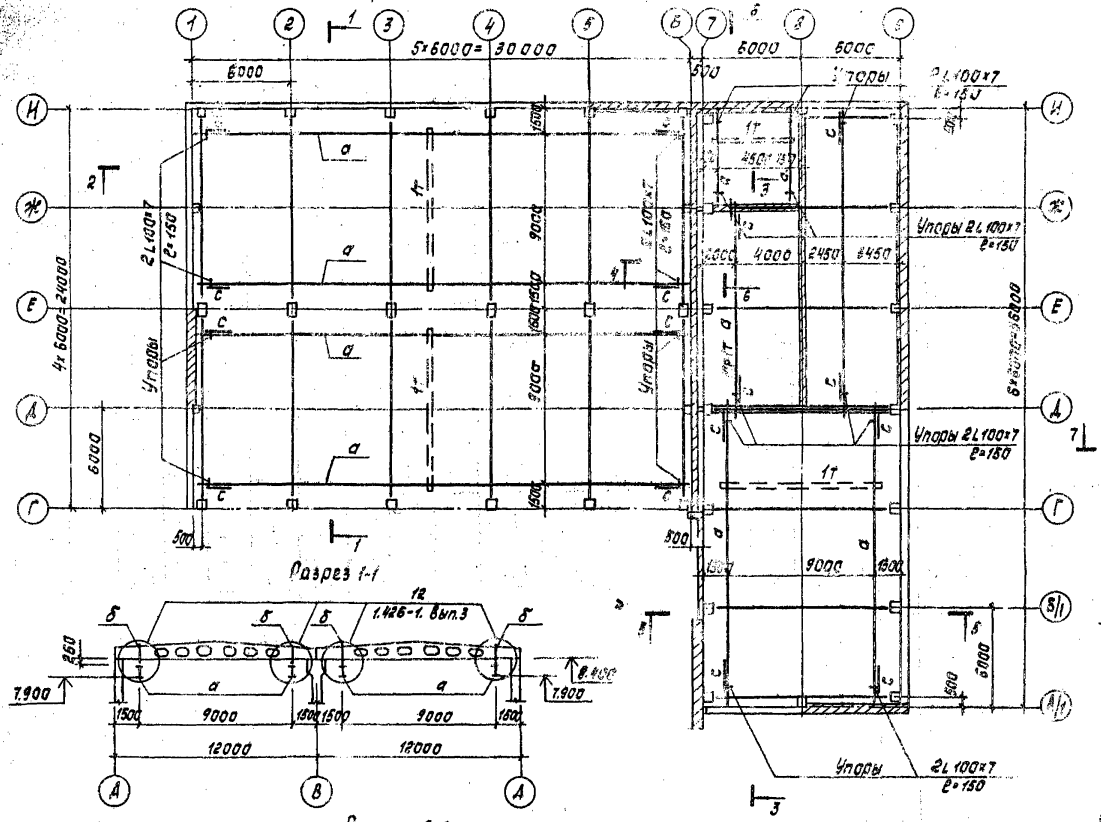

Разрез 1-1

Разрез 2-2

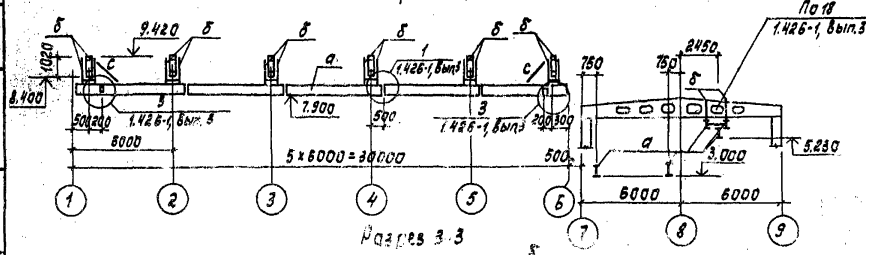

Разрез 3-3

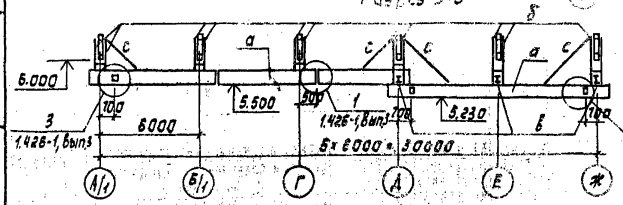

Разрез 6-6

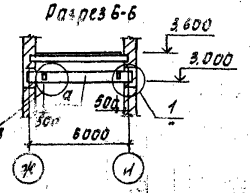

Разрез 5-5

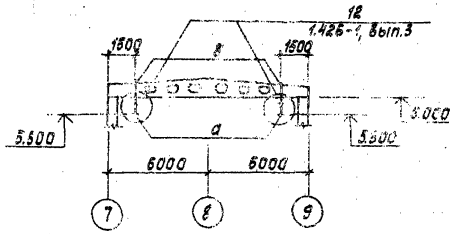

Разрез 4-4

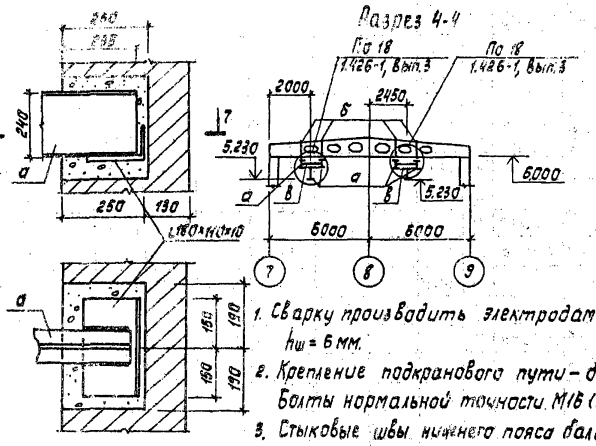

Ведомость элементов

Марка	Сечение		Опорные усилия			Группа конструкц.	Марка металла	Примечание
	Эскиз	Состав	M тс/м	N тс	Q тс			
а	I	I 24 м					ВСт3пс6	
б	II	2 [10					ВСт3пс6	
с	L	L 63×5					ВСт3кп2	
в	I	I 12					ВСт3кп2	

1. Сварку производить электродами Э-42 (ГОСТ 9467-75) $h_ш$ = 6 мм.
2. Крепление подкранового пути – болтовое. Болты нормальной точности М16 (ГОСТ 7798-70*).
3. Стыковые швы нижнего пояса балок зачистить заподлицо с ездовой поверхностью балок.
4. Все металлические конструкции окрасить масляной краской за 2 раза (ГОСТ 695-77). Ездовую поверхность подкрановых путей не окрашивать.

Согласовано	Отд. вг	Гриль			
Инв. № подл.	Подпись и дата	Взам. инв. №			

ТП 901-3-190.83 КМ

Привязан	Н. контр.	Кузнецов	Главный корпус для станции очистки воды производительностью 32 тыс м³/сут	Стадия	Лист	Листов
	Пров.	Брайнина		Рп	4	
	Ст. инж.	Петровнина				
	Гип	Кузнецов	Схема расположения подвесных путей. Разрезы 1-1÷5-5.	ЦНИИЭП инженерного оборудования г. Москва		
	Гл. конст.	Шапиро				
Инв. №	Нач. отд.	Красавин				

Копировал: Корецкая

Формат 22 19247-01

Схема расположения металлических площадок, лестниц, стоек и ограждений на отм. 0.950 и 1.100.

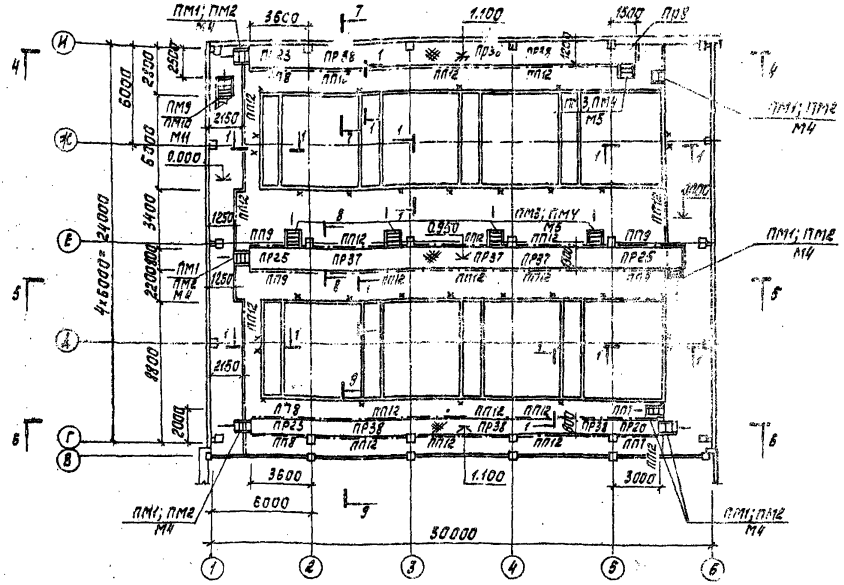

Схема расположения металлических балок и стоек.

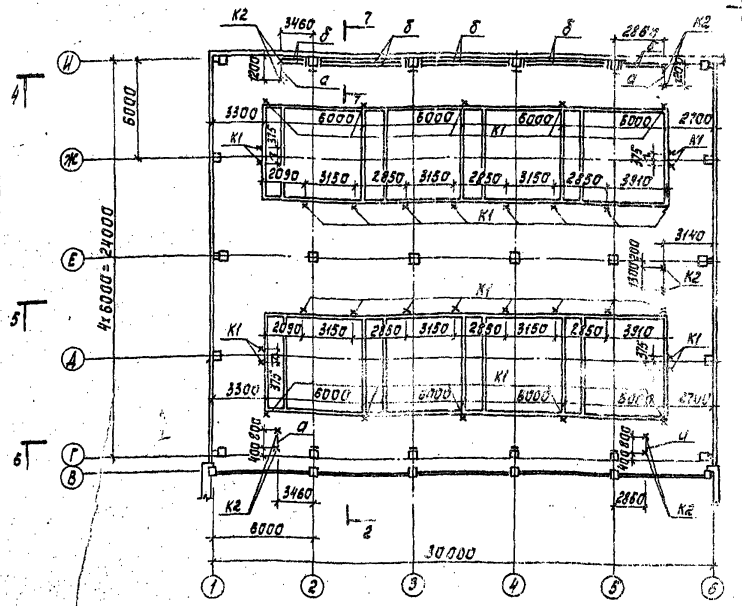

Разрез 1-1

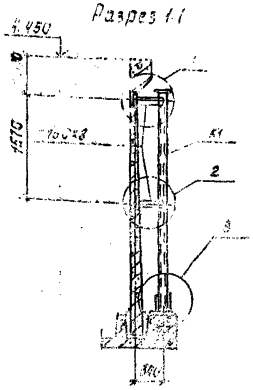

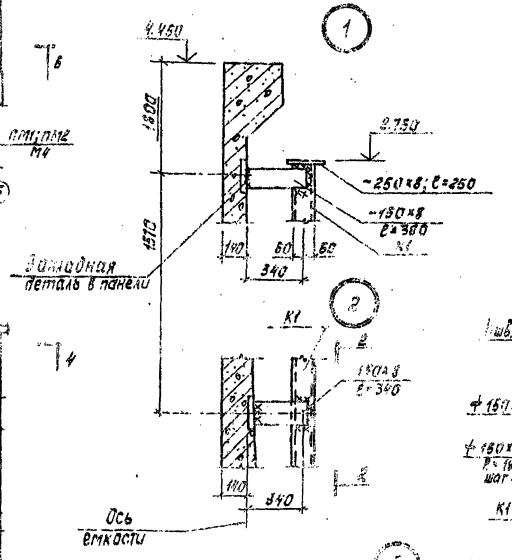

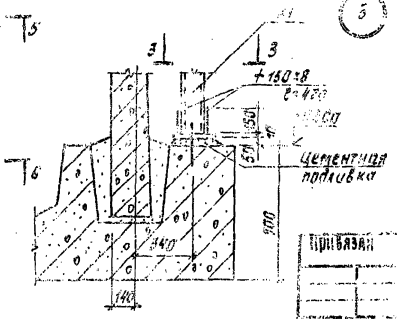

Спецификация элементов к схеме расположения металлических площадок, лестниц, стоек, ограждений на отм. 0.950 и 1.100.

Марка поз.	Обозначение	Наименование	Кол.	Масса ед кг	Примечание
		Переходные площадки			
Пр8	1.459-2, Вып.1	Пр8	1	64	
Пр20	1.459-2, Вып.1	Пр20	1	120	
Пр23	1.459-2, Вып.1	Пр23	2	141	
Пр25	1.459-2, Вып.1	Пр25	2	139	
Пр37	1.459-2, Вып.1	Пр37	3	198	
Пр38	1.459-2, Вып.1	Пр38	6	232	
		Ограждение площадок			
ПП7	1.459-2, Вып.2	ПП7	3	30	
ПП8	1.459-2, Вып.2	ПП8	3	34	
ПП9	1.459-2, Вып.2	ПП9	2	40	
ПП12	1.459-2, Вып.2	ПП12	21	56	
		Лестничные марши			
М4	1.459-2, Вып.2	М4	7	50	
М5	1.459-2, Вып.2	М5	4	62	
М11	1.459-2, Вып.2	М11	1	126	
		Ограждения лестничных маршей			
ПМ1 ПМ2	1.459-2, Вып.2	ПМ1; ПМ2	7+7	7+7	
ПМ3 ПМ4	1.459-2, Вып.2	ПМ3; ПМ4	5+5	9	
ПМ9 ПМ10	1.459-2, Вып.2	ПМ9; ПМ10	1+1	18	

Таблица сечений.

Марка	Сечение: Эскиз	Поз.	Состав	Опорные усилия	Марка металла	Примечание
К1	○		2 ⊏12 + 8	По гибкости	ВСт3кп2 ГОСТ380-71*	ГОСТ 380-71*
К2	○		2 ⊏10	По гибкости	ВСт3кп2 ГОСТ380-71*	
а	⊏		⊏12		ВСт3кп2 ГОСТ380-71*	
б	⊏		⊏20	По прогибу	ВСт3кп2 ГОСТ380-71*	

Вид по 2-2

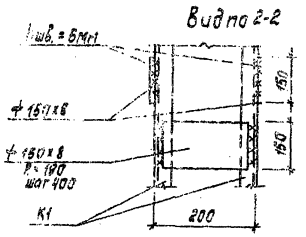

Вид по 3-3

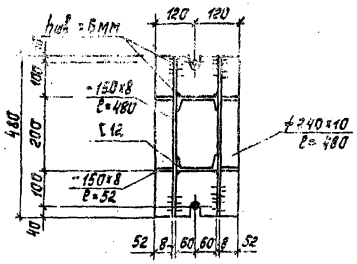

1. Материал металлоконструкций – сталь ВСт3кп2 класс С38/23, ТУ 14-1-3023-80.
2. Сварку производить электродами Э-42 ГОСТ 9467-75.
3. Высота шва h=6мм.
4. Все металлоконструкции окрасить масляной краской за 2 раза (ГОСТ 695-77)

ТП 901-3-190.83 КМ

Н. контр.	Кузнецов		
Пров.	Брайнина		
Г.т. инж.	Петровнина		
Гип.	Кузнецов		
Гл. конст.	Шапиро		
Начотд.	Красавин		

Главный корпус для станции очистки воды производительностью 32 тыс. м³/сут

Схема расположения металлических площадок, лестниц, стоек и ограждений в осях 1÷6 и Г÷И на отм. 0.950 и 1.100.

Стадия	Лист	Листов
Рп	5	

ИНИИЭП Инженерного оборудования г. Москва

Привязан

Инв. №

Копировал: Корецкая

Формат 22

Альбом I

Типовой проект

СОГЛАСОВАНО

Отд. ВГ | Гриль

Инв. № подл. | Подпись и дата | Взам. инв. №

Типовой проект 901-... Альбом I

Разрез 4-4

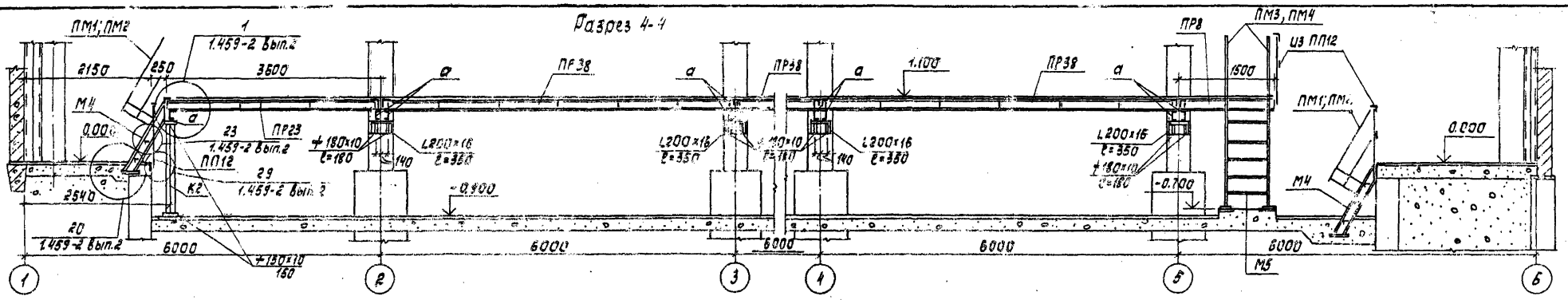

Разрез 5-5

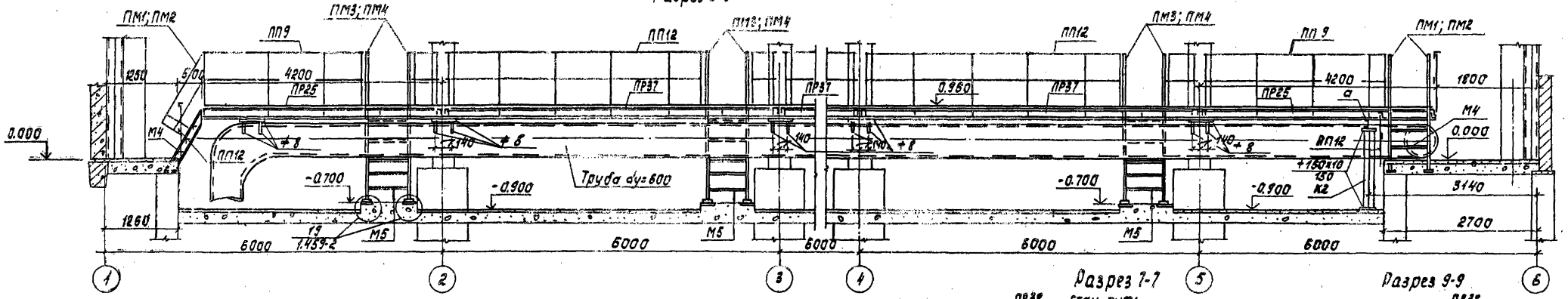

Разрез 6-6

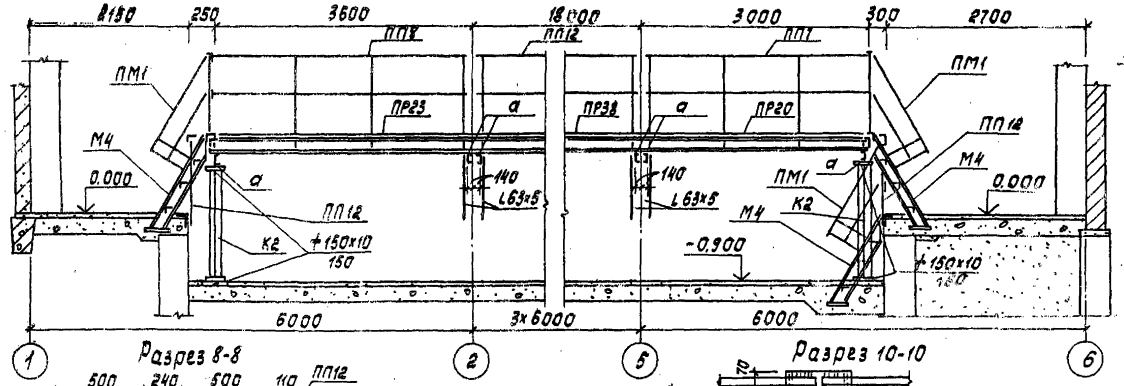

Разрез 7-7

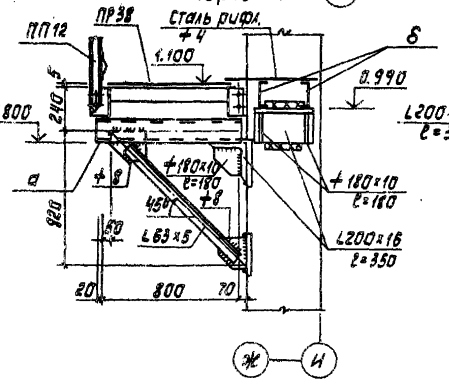

Разрез 9-9

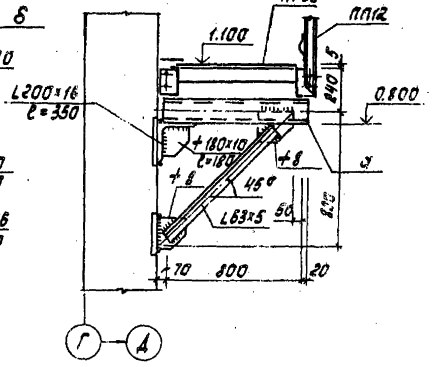

Разрез 8-8

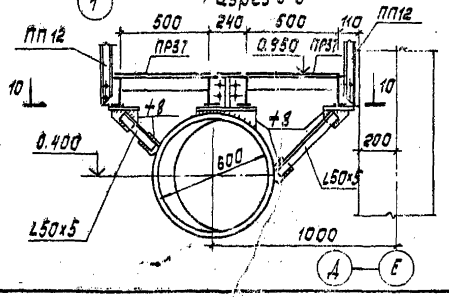

Разрез 10-10

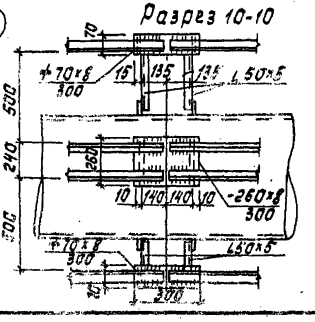

Привязан			
Инв.№			
Н. контр.	Кузнецов		
Пров.	Брайнина		
Ст. инж.	Петровнина		
ГИП	Кузнецов		
Гл. конст.	Шапиро		
Нач. отд.	Красавин		

ТП 901-3-190.83 КМ

Главный корпус для станции очистки воды производительностью 32 тыс. м³/сут

Разрезы 4-4 ÷ 10-10.

Стадия	Лист	Листов
РП	6	

ЦНИИЭП инженерного оборудования г. Москва

Согласовано ОТА. ВГ Гриль

Инв.№ подл. | Подпись и дата | Взам. инв.№

Копировал: Корецкая

Формат 22

Типовой проект 901-

Альбом I

Схема расположения ограждений и металлических щитов в осях 1÷6 и Г÷И на отм. 3.600

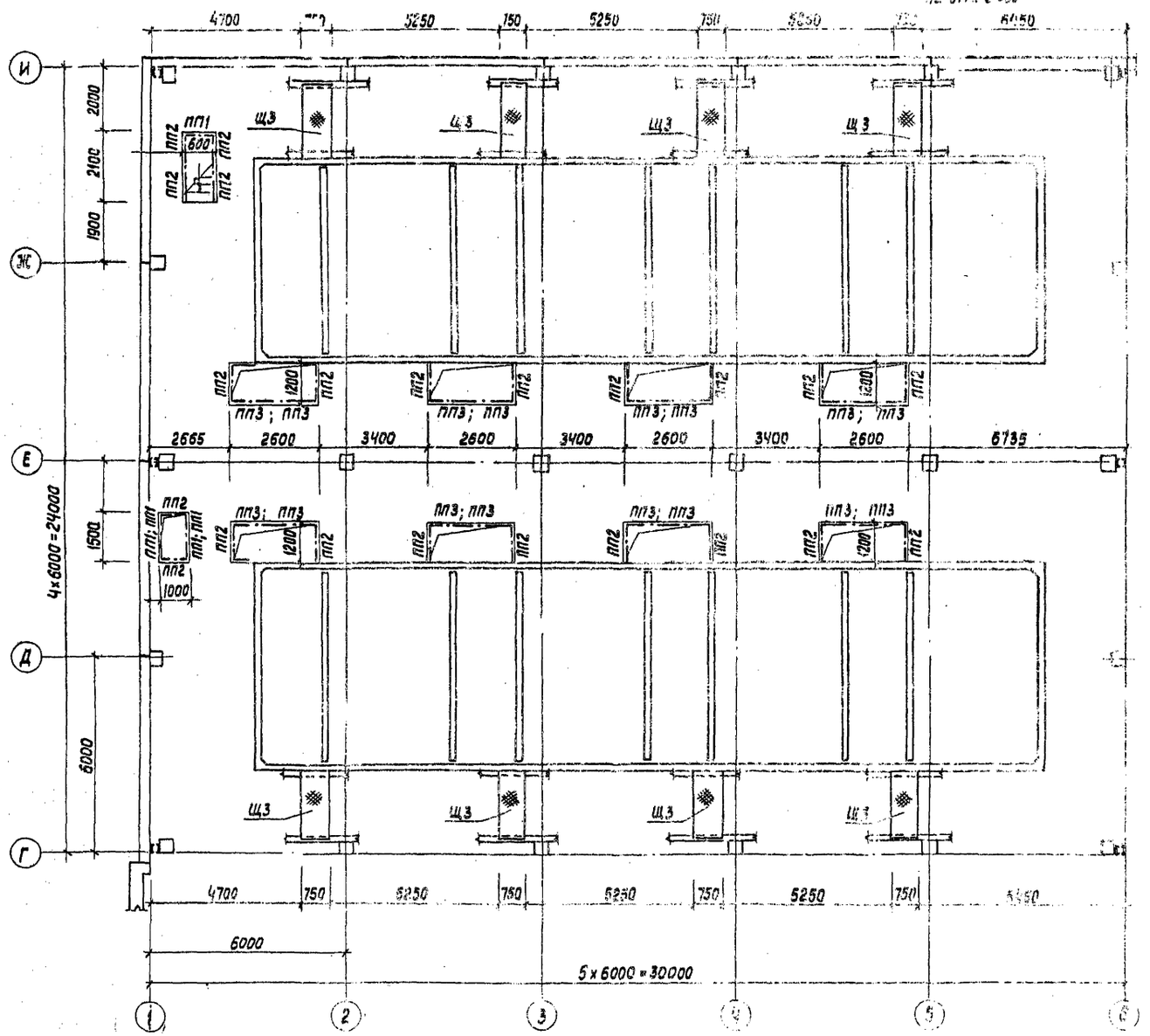

Спецификация к схеме расположения ограждений и металлических щитов на отм. 3.600

Марка поз.	Обозначение	Наименование	Кол.	Масса ед. кг	Примеч.
		Ограждения площадок			
ПП1	1.459-2 вып.2	ПП1	5	12	
ПП2	1.459-2 вып.2	ПП2	22	13	
ПП3	1.459-2, вып.2	ПП3	16	16	
		Щиты			
Щ3	ТП 901 КЖИ Щ3	Щ3	8		

1. Материал металлоконструкций сталь ВСт3 кп2 класс С38/23 ГУ 14-1-3023-80.
2. Сварку производить электродами Э42 ГОСТ 9467-75
3. Высота шва [illegible]
4. Все металлоконструкции окрасить масляной краской за 2 раза (ГОСТ 698-77)

ТП901-3-190.83				КМ
Н. контр.	Кузнецов		Главный корпус для станции очистки воды производительностью 32 тыс. м³/сутки	Стадия: РП; Лист: 7; Листов:
Провер.	Брайнина			
Ст. инж.	Петровнина			
ГИП	Кузнецов		Схема расположения ограждений и металлических щитов в осях 1÷6 и Г÷И на отм. 3600	Инженерного оборудования г. Москва
Гл. конст.	Шапиро			
Нач. отд.	Красавин			

Привязан

Инв. №

Инв. № подл. | Подпись и дата | Взам. инв. №

копировал: Хюппенен

Формат А2

Схема расположения металлических площадок, лестниц и ограждений в осях 7÷9 и А/1÷И на отм. 0.000 и 1.100

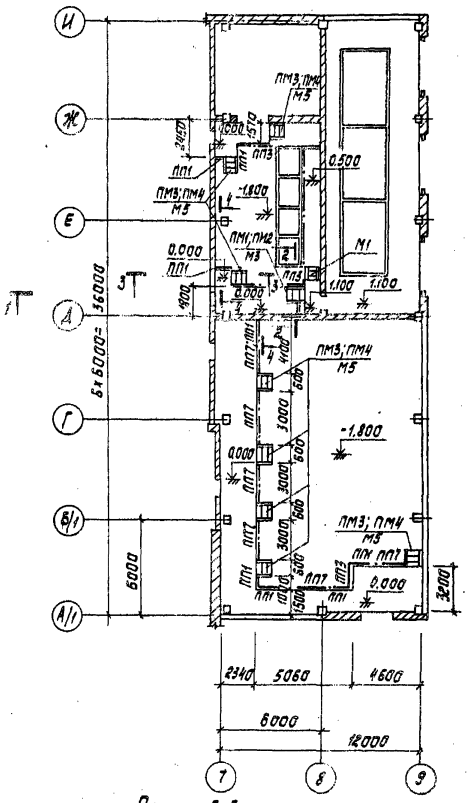

Разрез 1-1

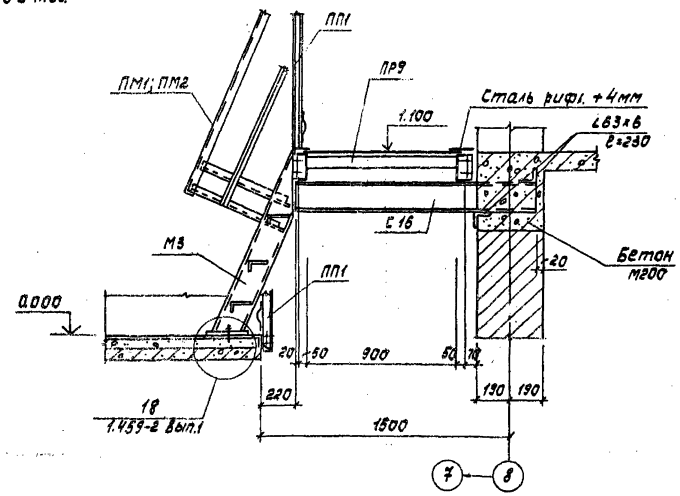

Разрез 2-2

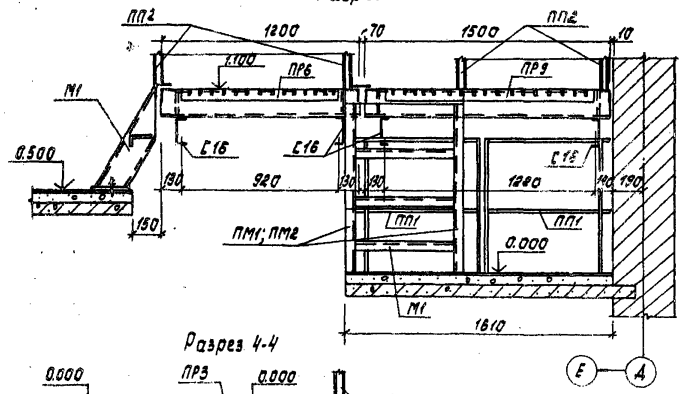

Разрез 3-3

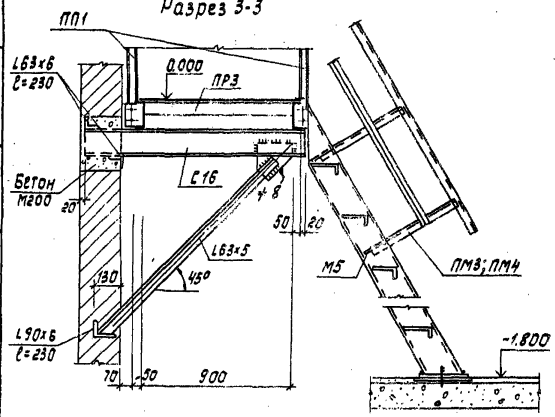

Разрез 4-4

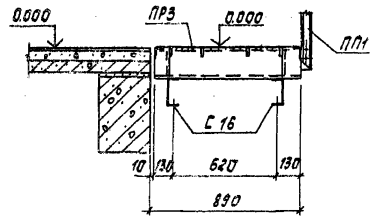

Спецификация элементов к схеме расположения металлических площадок, лестниц и ограждений на отм. 0.000 и 1.100

Марка, поз.	Обозначение	Наименование	Кол.	Масса ед.кг	Примечание
		Переходные площадки			
ПР3	1.459-2, вып.1	ПР3	1	48	
ПР6	1.459-2, вып.1	ПР6	1	60	
ПР9	1.459-2, вып.1	ПР9	1	72	
		Ограждение площадок			
ПП1	1.459-2, вып.2	ПП1	12	12	
ПП3	1.459-2, вып.2	ПП3	4	16	
ПП7	1.459-2, вып.2	ПП7	6	30	
		Лестничные марши			
М1	1.459-2, вып.2	М1	1	22	
М3	1.459-2, вып.2	М3	1	44	
М5	1.459-2, вып.2	М5	8	64	
		Ограждение лестничных маршей			
ПМ1	1.459-2, вып.2	ПМ1	1	7	
ПМ2	1.459-2, вып.2	ПМ2	1	7	
ПМ3	1.459-2, вып.2	ПМ3	8	9	
ПМ4	1.459-2, вып.2	ПМ4	8	9	

1. Сварку производить электродами Э42 ГОСТ 9467-75.
2. Высота шва h=6мм.
3. Все металлоконструкции окрасить масляной краской за 2 раза (ГОСТ 695-77).
4. Материал металлоконструкций сталь ВСтЗ-КП2 класс С38/23 ТУ14-1-3023-80.

Типовой проект 901-

Альбом I

Инв. № подл.	Подпись и дата	Взам. инв. №	Отд. вг	Согласовано	Гриль

ТП 901-3-190.83 КМ

Привязан	Н. контр.	Кузнецов	Главный корпус для станции очистки воды производительностью 32тыс.м³/сут	Стадия	Лист	Листов
	Пров.	Брайнина		РП	8	
	Ст. инж.	Петровнина	Схема расположения металлических площадок, лестниц и ограждений в осях 7÷9 и А/1-И на отм. 0.000 и 1.100	ЦНИИЭП инженерного оборудования г. Москва		
	Гип	Кузнецов				
	Гл. конст.	Шапиро				
Инв. №	Нач. отд.	Красавин				

Копировал: Корецкая

Формат 22

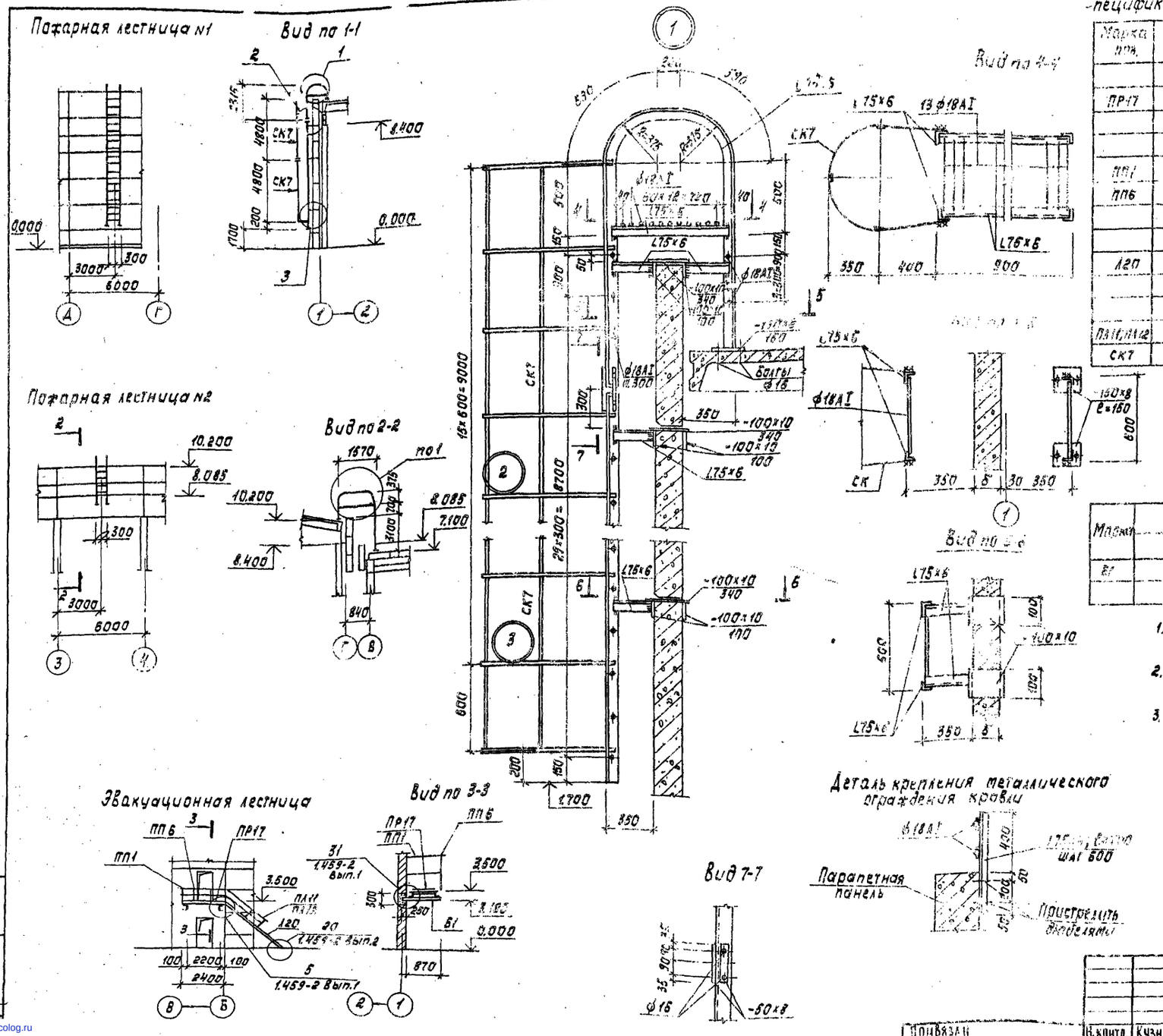

Спецификация к схемам расположения наружных металлических лестниц

Марка поз.	Обозначение	Наименование	Кол.	Масса ед. кг	Примеч.
		Переходные площадки			
ПР17	1.459-2 Вып.2	ПР17	1	31	
		Ограждение площадок			
ПП1	1.459-2 Вып.2	ПП1	1	12	
ПП6	1.459-2 Вып.2	ПП6	1	23	
		Лестничные марши			
Л20	1.459-2 Вып.2	Л20	1	231	
		Ограждение лестничных маршей			
ПЛ11; ПЛ12	1.459-2 Вып.2	ПЛ11; ПЛ12	1+1	29	
СК7	1.459-2 Вып.2	СК7	2	44	

Марка	Сечение			Опорные усилия			Марка металла	Примеч.
	Эскиз	Поз.	Состав	A тс	N тс	M тсм		
Б1	[		[16				ВСт3кп2	

1. Сварку производить электродами типа Э42 ГОСТ 9467-75, высота шва $h_ш$=6мм
2. Все металлические конструкции окрасить масляной краской (ГОСТ 695-77).
3. Материал металлоконструкций сталь ВСт3кп2 класс С38/23 ТУ14-1-3023-80.

Н. контр.	Кузнецов		Главный корпус для станции очистки воды производительностью 32 тыс.м³/сутки	Стадия	Лист	Листов
Пров.	Брайнина			РП	9	
Ст. инж.	Петровнина					
Гл. инж.	Кузнецов		Пожарные лестницы. Эвакуационная лестница. Узлы. Детали	ЦНИИЭП инженерного оборудования		
Гл. конст.	Шапиро					
Нач. отд.	Красавин					

ТП 901-3-190.83 КМ

Привязан

Инв. №

Подпись и дата | Взам. инв. №

Альбом I

Типовой проект 901-

gost.e-ecolog.ru