1200-07

ТИПОВЫЕ ПРОЕКТНЫЕ РЕШЕНИЯ

902-2-0408.86

СБЛОКИРОВАННЫЕ ЖЕЛЕЗОБЕТОННЫЕ РЕЗЕРВУАРЫ ДЛЯ СТОЧНЫХ ВОД И ОСАДКОВ ИЗ СБОРНЫХ УНИФИЦИРОВАННЫХ КОНСТРУКЦИЙ ЗАВОДСКОГО ИЗГОТОВЛЕНИЯ

АЛЬБОМ VII

Рабочие чертежи изделий для секций шириной 9 м.

				Привязан
Рук. гр.				
Исполнил				
Проверил				
Инв. №				

gost.e-ecolog.ru

1200-07

ТИПОВЫЕ ПРОЕКТНЫЕ РЕШЕНИЯ

902-2-0408.86

СБЛОКИРОВАННЫЕ ЖЕЛЕЗОБЕТОННЫЕ РЕЗЕРВУАРЫ ДЛЯ СТОЧНЫХ ВОД И ОСАДКОВ ИЗ СБОРНЫХ УНИФИЦИРОВАННЫХ КОНСТРУКЦИЙ ЗАВОДСКОГО ИЗГОТОВЛЕНИЯ

АЛЬБОМ VII

СОСТАВ ПРОЕКТА

Альбом I Общие материалы для проектирования
Альбом II Рабочие чертежи блока Б-2 (3×6)
Альбом III Рабочие чертежи секций шириной 6 м.
Альбом IV Рабочие чертежи секций шириной 9 м.
Альбом V Рабочие чертежи решений по подогреву нефтесодержащих сточных вод секции шириной 6м и блока Б-2 (3×6)
Альбом VI Рабочие чертежи изделий для секций шириной 6 м.
Альбом VII Рабочие чертежи изделий для секций шириной 9 м.
Альбом VIII Сметы и ведомости потребности в материалах к блоку Б-2(3×6)
Альбом IX Сметы и ведомости потребности в материалах к секциям шириной 6 м.
Часть 1 Секция К1-3×6
Часть 2 Секция К1-6×6
Часть 3 Секция С -6×6
Часть 4 Секция К2-6×6
Часть 5 Секция К1-12×6
Часть 6 Секция С -12×6
Часть 7 Секция К2-12×6
Альбом X Сметы и ведомости потребности в материалах к секциям шириной 9 м
Часть 1 Секция К1-6×9
Часть 2 Секция С -6×9
Часть 3 Секция К2-6×9
Часть 4 Секция К1-12×9
Часть 5 Секция С -12×9
Часть 6 Секция К2-12×9
Часть 7 Секция К1-18×9
Часть 8 Секция С -18×9
Часть 9 Секция К2-18×9

Протоколом №25 от 23.05.85 г.
утверждены и введены в действие
в/о „Союзводоканалниипроект"
Приказ № 221 от 29 августа 1985 года

Разработаны проектным институтом Казводоканалпроект

Гл. инженер института Ю.И. Ткаченко
Гл. инженер проекта И.Х. Каштелюк

				Привязан
Рук. гр.				
Исполнил				
Проверил				
Инв. №				

1200-07

Обозначение	Наименование	Стр.	Примечание
КЖИ	Содержание альбома	23	
КЖИ-ТТ1,2,3	Технические требования	4	
КЖИ-1.20000	Панель стеновая угловая	5	
КЖИ-1.20100	Каркас пространственный	6	
КЖИ-1.20101	Петля строповочная	7	
КЖИ-1.20102	Петля строповочная	7	
КЖИ-2.01000СБ	Блок угловой	8	
КЖИ-2.01000	Блок угловой	9	
КЖИ-2.01102	Сетка	9	
КЖИ-2.01100СБ	Каркас пространственный	10	
КЖИ-2.01100	Каркас пространственный	11	
КЖИ-2.01101	Сетка	11	
КЖИ-2.01200	Каркас пространственный	12	
КЖИ-2.01201	Сетка	12	
КЖИ-2.02000СБ / 2.03000СБ	Блок угловой	13	
КЖИ-2.02000 / 2.03000	Блок угловой	14	
КЖИ-2.02100	Каркас пространственный	15	
КЖИ-2.02200	Каркас пространственный	16	
КЖИ-1.02000 / 1.05000 / 1.07000 / 1.08000	Панель стеновая	17	
КЖИ-1.01000 / 1.03000 / 1.04000 / 1.06000	Панель стеновая	18	
КЖИ-3.01000	Каркас пространственный	19	
КЖИ-3.02000	Каркас пространственный	19	

Обозначение	Наименование	Стр.	Примечание
КЖУ-А	Днище. Узел сопряжения пространственных каркасов по длине.	20	
КЖИ-3.03000	Каркас пространственный	20	
КЖИ-3.04000	Каркас пространственный	21	
КЖИ-3.05000	Каркас пространственный	21	
КЖИ-3.01001	Каркас плоский	22	
КЖИ-3.02001	Каркас плоский	23	
КЖИ-3.03001	Каркас плоский	24	
КЖИ-3.00001	Сетка	25	
КЖИ-3.00002	Сетка	26	
КЖИ-3.00003	Сетка	27	
КЖИ-3.00004	Сетка	28	
КЖИ-3.00005	Сетка	29	
КЖИ-3.00006	Сетка	30	
КЖИ-3.00007	Сетка	31	
КЖИ-3.00008	Сетка	32	
КЖИ-3.00009	Сетка	32	
КЖИ-3.00010	Каркас плоский	33	
КЖИ-3.00011	Сетка	34	
КЖИ-3.00012	Каркас плоский	35	
КЖИ-3.00013	Каркас плоский	35	
КЖИ-3.00014 / 3.00017	Сетка	36	
КЖИ-3.00015	Сетка	36	
КЖИ-3.00016 / 3.00019	Сетка	37	
КЖИ-3.00018	Сетка	37	

Альбом VII

Типовые проектн решения 902-2-0408.86

Взам. инв.№ | Подпись и дата | Инв.№ подл.

Привязан

Инв.№

Н. конт.	Курманалиева	
Нач. отд.	Спицын	
Гл. спец.	Шевченко	
Рук. гр.	Цанга	
Инженер	Бабич	85г

902-2-0408.86

Содержание альбома

Стадия	Лист	Листов
	1	2

Госстрой СССР
Союзводоканалпроект
КАЗВОДОКАНАЛПРОЕКТ
г. Алма-Ата

Обозначение	Наименование	стр.	Примечание
МК 9.00.00	Решетка	38	
МК 9.00.00 СБ	Решетка. Сборочный чертеж	38	
МК 10.00.00	Кожух	39	
МК 10.00.00 СБ	Кожух. Сборочный чертеж	39	
МК 11.00.00	Бобышка	40	
МК 12.00.00	Фланец	40	
МК 19.00.00	Отводящий трубопровод I вариант	41	
МК 19.00.00 СБ	Отводящий трубопровод I-вариант. Сборочный чертеж	41	
МК 20.00.00	Отводящий трубопровод II вариант	42	
МК 20.00.00 СБ	Отводящий трубопровод II вариант. Сборочный чертеж	42	
МК 21.00.00	Патрубок	43	
МК 21.00.00 СБ	Патрубок. Сборочный чертеж	(43)	

Инв.№ подл. | Подпись и дата | Взам. инв.№

Привязан

Инв.№

Типовые проектн решения 902-2-0408.86 Альбом VII

Альбом содержит рабочую документацию на железобетонные, арматурные и закладные изделия следующих элементов резервуаров:

- днище,
- стеновые панели,
- сборные угловые блоки стен,
- установочные детали приборов автоматики,
- элементы технологического оборудования.

ТТ1 Технические требования к изготовлению сборных железобетонных изделий.

1.1 При изготовлении железобетонных изделий обязательно соблюдение требований серии 3.900-3/82 к аналогичным изделиям, а также требований ГОСТ 13015-75 и СНиП III-16-80

ТТ2 Технические требования к изготовлению арматурных и закладных изделий.

2.1 Арматурные и закладные изделия должны соответствовать ГОСТ 10922-75 и техническим требованиям серии 3.900-3/82 к аналогичным изделиям.

2.2 Арматурные изделия изготавливаются посредством контактной точечной сварки всех пересечений стержней в соответствии с ГОСТ 14098-68. Применение дуговой сварки допускается только в случаях, оговоренных на чертежах.

2.3 При изготовлении закладных изделий применяется контактная и автоматическая сварка по ГОСТ 19292-73, а также ручная дуговая сварка. При сварке руководствоваться СН 393-78.

2.4 Закладные изделия, оговоренные на чертежах должны иметь цинковое и алюминиевое покрытие толщиной 0.2 мм, наносимое методом металлизации. Покрытие наносится на пластины и приваренные к ним анкера и арматурные стержни на длину 40-50мм от пластины. Перед нанесением покрытия должна быть обеспечена вторая степень очистки поверхности согласно ГОСТ 9408-80.

ТТ3 Технические требования к изготовлению металлоконструкций и трубопроводов.

3.1 При изготовлении металлоконструкций и трубопроводов руководствоваться СНиП III-18-75

3.2 Трубопроводы, сальники защитить от коррозии покрытием из шпатлевки ЭП-00-10 в 2 слоя по слою грунтовки ЭП-00-10.

3.3 Металлические конструкции ограждения защищаются от коррозии лаком ПФ-170 с 10% алюминиевой пудры в 2 слоя по слою грунтовки ГФ-020 или ПФ-020

При нанесении защитных антикоррозийных покрытий руководствоваться СНиП III-23-76*

Взам.инв.№ | Подпись и дата | Инв.№подл.

Привязан

Инв.№

Н.контр.	Курманалиева		
Нач.отд.	Опицын		
Гл.спец.	Шевченко		
Рук.гр.	Чанга		
Инженер	Исламова		

902-2-0408.86 КЖИ-ТТ 1, 2, 3

Технические требования

Стадия	Лист	Листов

Госстрой СССР Союзводоканалпроект КАЗВОДОКАНАЛПРОЕКТ г. Алма-Ата

Типовые проектн. решения 902-2-0408.86 Альбом VIII

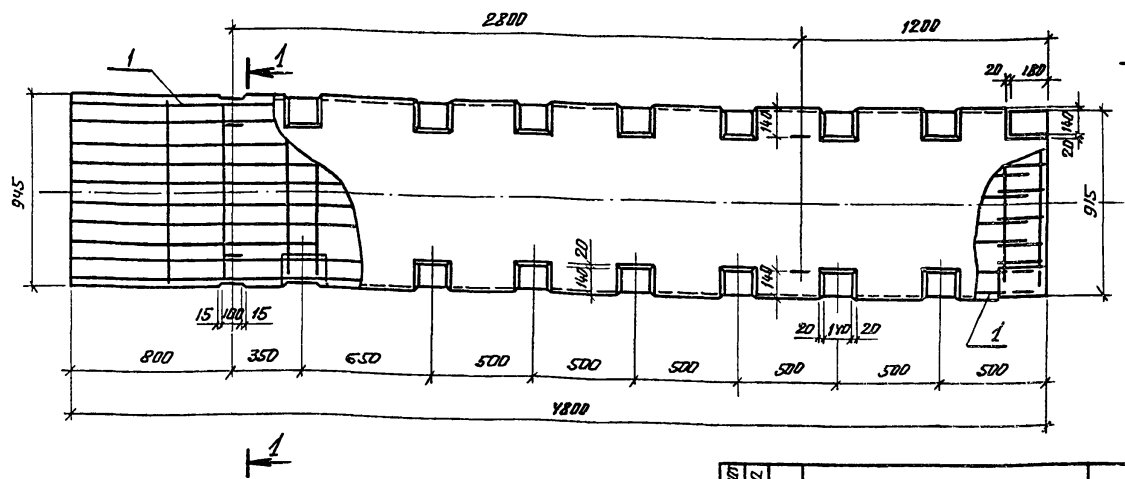

1. Защитный слой бетона для арматуры не менее 20мм

Ведомость расхода стали на элемент, кг

Марка элемента	Изделия арматурные						Изделия закладные					Общий расход
	Арматура класса А-III ГОСТ 5781-82					Всего	Арматура класса А-I ГОСТ 5781-82			Прокат Вст3кп2 103-76	Всего	
	ф6	ф10	ф12	ф14			ф12	ф16		-6		
1,20000-01	3,5	2,4	68.0	45,6		120.5	3.6	2,4		38.4	44.4	164.9
-02,-03	3,5	2,4	68.0	54.7		128.6	3.6	2,4		38.4	44,4	173.0

2. При изготовлении панели соблюдать технические требования серии 3.900-3
3. Монтажные петли поз.2. установить заподлицо с поверхностью бетона.

Формат	Зона	Поз.	Обозначение	Наименование	Кол. на изделие 01	02	03	Примечание
				Документация				
			КЖИ-ТТ1,2,3	ТТ1,1 ; ТТ 2.4				
				Сборочные единицы				
А3			КЖИ-1.20100-01	Каркас пространственный	1			164.9
		1	КЖИ-1.20100-02			1		173.0
			КЖИ-1.20100-03				1	173.0
				Материалы				
				Бетон М300 Мрз Ry	0.87	0.87	0.87	м³

Привязан.

Инв.№

Н. контр.	Курманалиева		
Нач. отд.	Спицын		
Гл. спец.	Шевченко		
Рук. гр.	Цанга		
Инженер	Исламова		

902-2-0408.86 КЖИ-1.20000.

Панель стеновая угловая

Стадия	Масса	Масштаб
Р	2,18т	
Лист 1	Листов 1	

Госстрой СССР Союзводоканалпроект КАЗВОДОКАНАЛПРОЕКТ г. Алма-Ата

Инв.№подл. | Подпись и дата | Взам.инв.№

Типовые проектн. реш. 902-2-0408.86 Альбом VIII

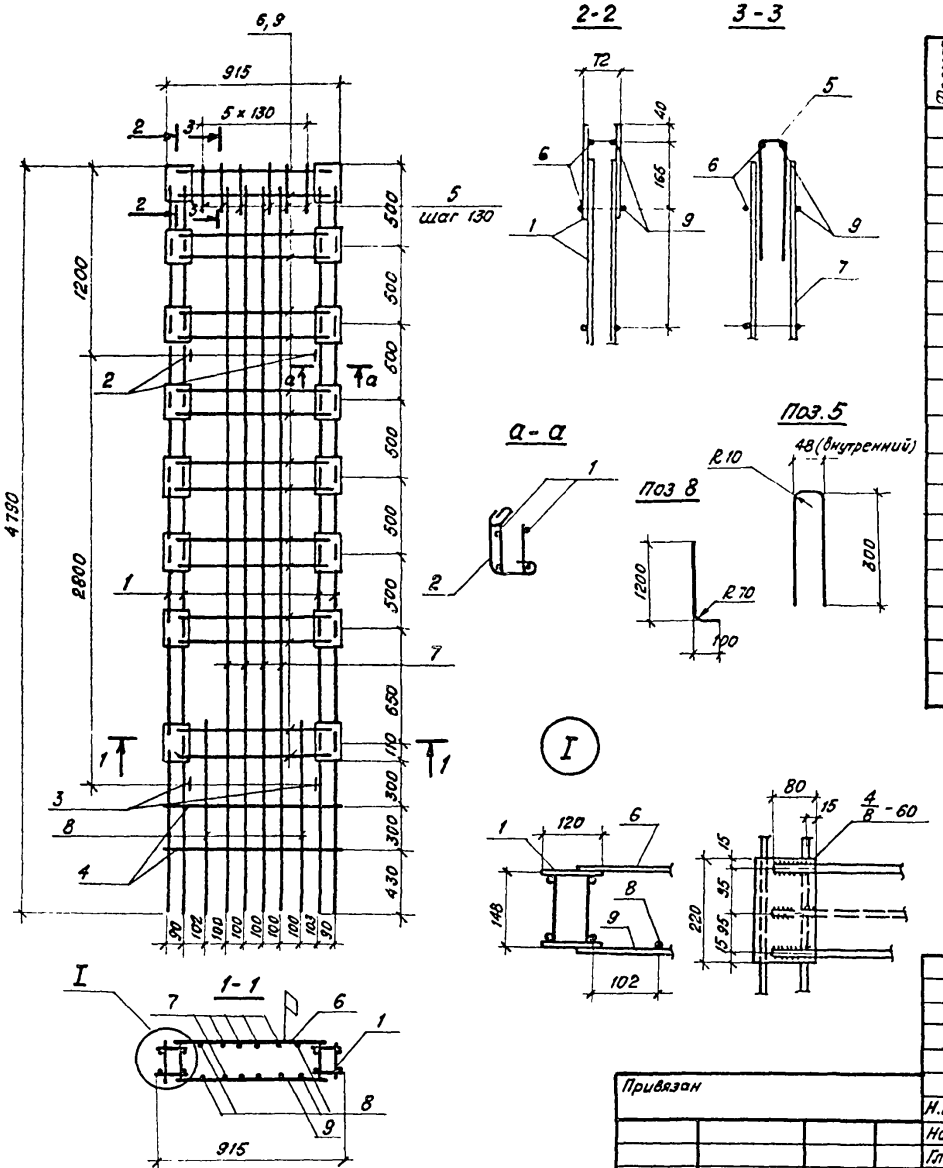

Формат	Зона	Поз.	Обозначение	Наименование	Кол. на исполнение 01	02	03	Примечание
				Документация				
			КЖИ-ТТ1,2,3	ТТ 2.1 ÷ ТТ 2.3				
				Сборочные единицы				
		1	КЖИ-2,01200	Каркас пространственный	2	2	2	37.4 кг
		2	КЖИ-1.20101	Петля строповочная	2	2	2	2,00 кг
		3	КЖИ-1.20102	То же	2	2	2	2.10 кг
				Детали				
				Арматура по ГОСТ 5781-82				
		4		Ф10А-III ℓ=925	4	4	4	0.57кг
		5		Ф6А-III ℓ=660	6	6	6	0.15 кг
		6		Ф 14 А-III ℓ=835	16	–	–	с наружной стороны панели
				Ф 14 А III ℓ=835		24	24	
		7		Ф 12 А III ℓ=4730	8	8	8	4.25 кг
		8		Ф 14 А III ℓ=1300	4	4	4	1.57кг
		9		Ф 14 А III ℓ=835	24	24	24	с внутрен. стороны

1. В каркасе стержни поз. 6,9 условно показаны для исп. 01 (наружная сторона) Для исп-02,-03,-01(внутренняя сторона) эти стержни варить по 3 шт. на пояс.
2. Стержни поз. 6,9 приварить к каркасам поз. 1 электродуговой сваркой двусторонним швом $\frac{4}{8}$-60. Электроды типа Э42А.
3. Петли поз. 2,3 приварить к арматуре по 4 точкам каждую.

Привязан

Инв.№

Н.контр.	Курманалиева		
Нач.отд.	Спицын		
Гл. спец.	Шевченко		
Рук. гр.	Цанга		
Инженер	Исламова		85г

902-2-0408.86 КЖИ-1.20100

Каркас пространственный

Стадия	Масса	Масштаб
Р	01- 164.9 02- 173.0 03- 173.0	
Лист 1	Листов 1	

Госстрой СССР
Союзводоканалпроект
КАЗВОДОКАНАЛПРОЕКТ
г. Алма-Ата

Инв.№ подл. | Подпись и дата | Взам. инв.№

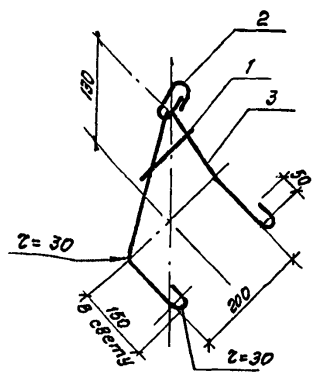

поз. 2

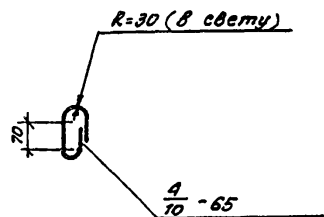

Формат	Зона	Поз.	Обозначение	Наименование	Кол.	Примечание
				Документация		
			КЖИ-ТТ1,2,3	ТТ 2.1-ТТ 2.2		
				Детали		
		1		ф6 А-III ГОСТ 5781-82, ℓ=120	1	0.03кг
		2		ф16 А-I, ГОСТ 5781-82, ℓ=380	1	0.6 кг
		3		ф16 А-I ГОСТ 5781-82, ℓ=840	1	1.37

1. Электроды типа Э42-А
2. Поз. 3 гнуть по внутреннему радиусу 20мм.
3. Для поз. 2 и 3 применять сталь марки в ст 3 сп2 По ГОСТ 380-71*

Привязан

Инв.№

Взам.инв.№ | Подпись и дата | Инв.№ подл.

Изм.	Лист	№ докум.	Подп.	Дата
Н. контр.		Курманалиева		
Нач. отд.		Спицын		
Гл. спец.		Шевченко		
Рук. гр.		Цанга		
Инженер		Исламова		85г.

КЖИ-. 1.20101

Петля строповочная

Лит	Масса	Масшт.
Р	2.00кг	
Лист 1	Листов 1	

Госстрой СССР
Союзводоканалниипроект
КАЗВОДОКАНАЛПРОЕКТ
г Алма-Ата

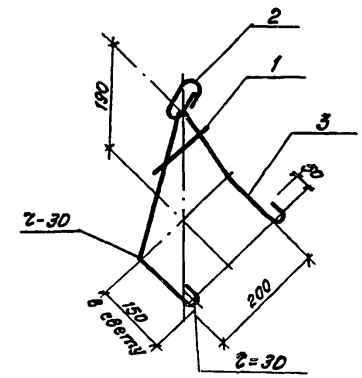

Поз 2

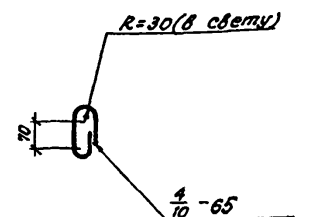

Формат	Зона	Поз.	Обозначение	Наименование	Кол.	Примечание
				Документация		
			КЖИ-ТТ1,2,3	ТТ 2.1- ТТ2.2		
				Детали		
		1		ф6 А-III ГОСТ 5781-82, ℓ=120	1	0.03кг
		2		ф16 А-I ГОСТ 5781-82, ℓ=380	1	0.60кг.
		3		ф16 А-I ГОСТ 5781-82, ℓ=940	1	1.47кг

1. Электроды типа Э42-А
2. Поз. 3 гнуть по внутреннему радиусу 20мм.
3. Для поз. 2 и 3 применять сталь марки в ст. 3 сп2, по ГОСТ 380-71*

Привязан

Инв.№

Взам.инв.№ | Подпись и дата | Инв.№ подл.

Изм.	Лист	№ докум.	Подп.	Дата
Н. контр.		Курманалиева		
Нач. отд.		Спицын		
Гл. спец.		Шевченко		
Рук. гр.		Цанга		
Инженер		Исламова		85г.

902-2-0408.86 КЖИ- 1.20102

Петля строповочная

Лит.	Масса	Масштаб
Р	2.1кг	
Лист 1	Листов 1	

Госстрой СССР
Союзводоканалниипроект
КАЗВОДОКАНАЛПРОЕКТ
г Алма-Ата

Типовые проектн. реш. 902-2-0408.86 Альбом VII

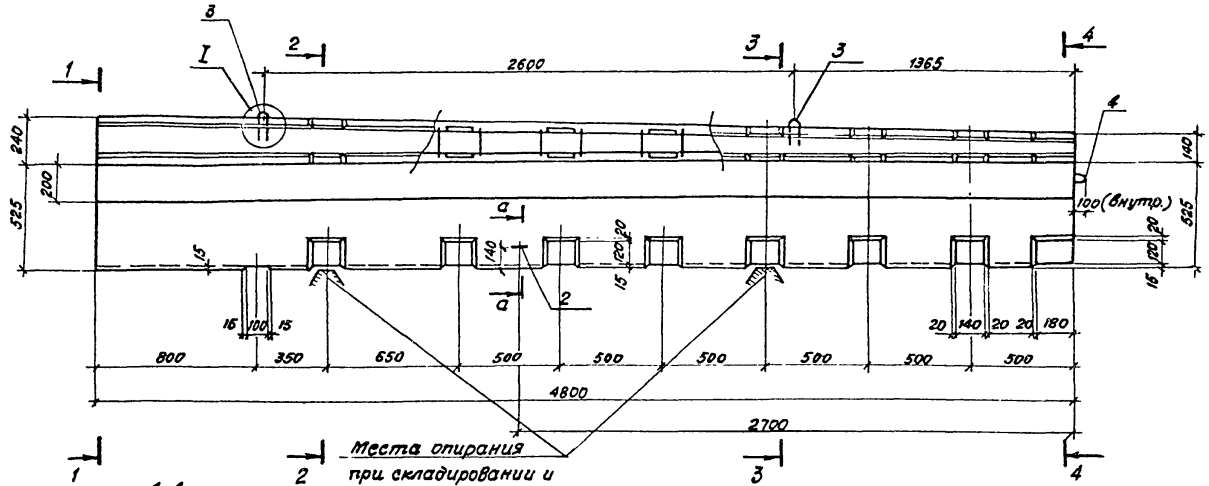

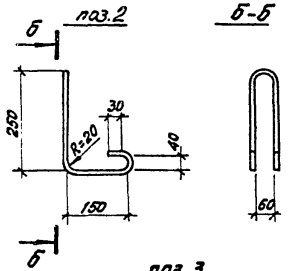

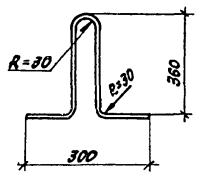

1-1 (повернуто)

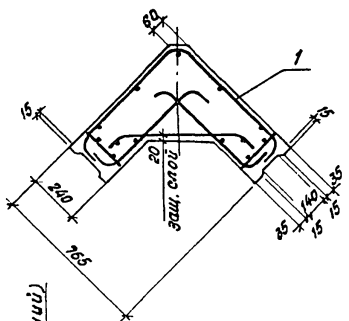

2-2 (повернуто)

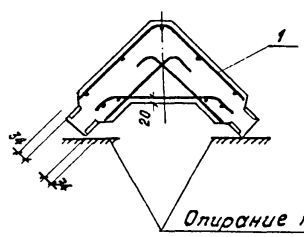

3-3 (повернуто)

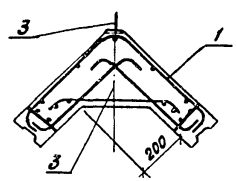

4-4 (повёрнуто)

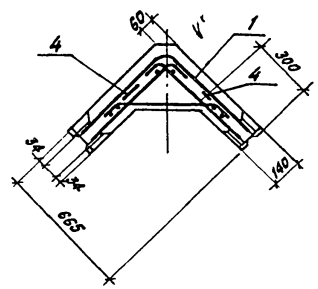

а-а

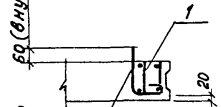

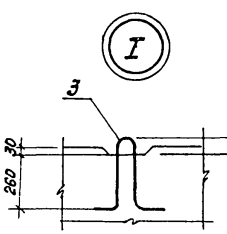

Привязан			
Н. контр.	Курманалиева		
Нач. отд.	Спицын		
Гл. спец.	Шевченко		
Рук. гр.	Цанга		
Инженер.	Исламова		85г.
Инв.N			

902-2-0408.86 КЖИ-2.01000-СБ

Блок угловой

Стадия	Масса	Масштаб
Р	2.98	
Лист 1	Листов 1	

Госстрой СССР Союзводоканалниипроект КАЗВОДОКАНАЛПРОЕКТ г. Алма-Ата

Инв.N подл. | Подпись и дата | Взам. инв.N

Типовые проектн. реш. 902-2-0408.86 Альбом VII

Формат	Зона	Поз.	Обозначение	Наименование	Кол на исп. 01	02	03	Примечание кг
				Документация				
			КЖСИ-ТТ1,2,3 ТТ 1.1					
			-2.01000 -СБ	Сборочный чертеж				
				Сборочные единицы				
		1	-2.01100-01	каркас пространственный	1			220.7
			-02	"		1		232.6
			-03	"			1	232.6
				Детали				
				Петли строповочные				
		2	-2.01000-СБ	Ф12АС-II С=1015	1	1	1	0.90
		3	-2.01000-СБ	Ф14АС-II С=1150	2	2	2	1.50
		4	1.400-9 Вып 1	УП 1-В (Ф14АС-II)	2	2	2	1.53
				Материалы				
				Бетон М300, В4, Мрз	1.19	1.19	1.19	

Ведомость расхода стали на элемент, кг

Марка элемента	Изделия арматурные: Арматура класса A-III ГОСТ 5781-82: 6	10	12	14		Всего	Изделия накладные: Прокат: Арматура класса Ас-II; Вст3кп2 ГОСТ 5781-82, 103-76: Ф12	Ф14	-6	Всего	Общий расход
-01	14.6	60.4	33.6	73.0		181.6	2.3	1.4	38.4	42.1	223.7
-02,03	14.6	60.4	33.6	85.4		194.0	2.3	1.4	38.4	42.1	236.1

Инв.№ подл. | Подпись и дата | Взам. инв.№

КЖСИ - 2.01000

Н. контр.	Курманалиева		
Нач. отд.	Спицын		
Гл. спец.	Шевченко		
Рук. гр.	Цанга		
Инжен.	Испамова		85г.

Блок угловой

Стадия	Лист	Листов
	1	1

Госстрой СССР Союзводоканалниипроект КАЗВОДОКАНАЛПРОЕКТ г. Алма-Ата

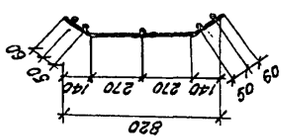

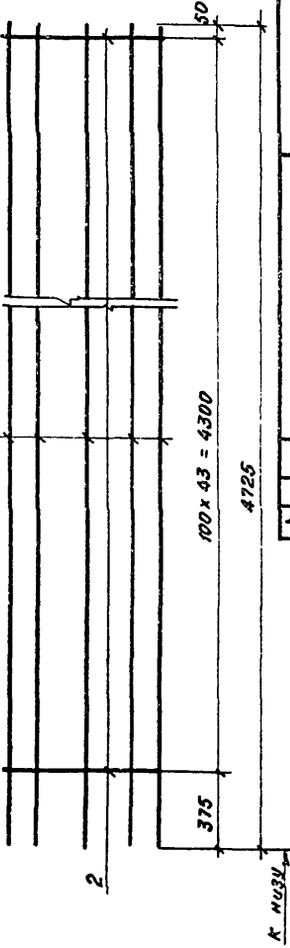

Поз.2

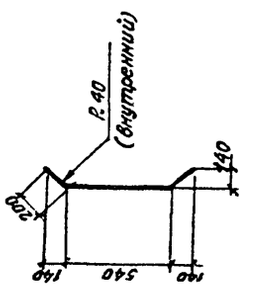

Формат	Зона	Поз.	Обозначение	Наименование	Кол на исп. -01	-02	-03	Примечание
				Документация				
			КЖСИ-ТТ1,2,3	ТТ 2.1-ТТ2.2				
				Детали				
		1		Ф6А-III ГОСТ 5781-82 С=4725	5	6	5	1.05
		2		Ф10А-III ГОСТ 5781-82 С=940	44	44	44	0.58
					54		54	

902-2-0408.86 КЖСИ - 2.01102

Сетка

Стадия	Масса	Масштаб
	01-30.75кг 02-30.75кг 03-30.75кг	
	Лист 1	Листов 1

Госстрой СССР Союзводоканалниипроект КАЗВОДОКАНАЛПРОЕКТ г. Алма-Ата

Н.контр.	Курманалиева	
Нач.отд.	Спицын	
Гл.спец.	Шевченко	
Рук.гр.	Цанга	
Инженер	Иоланова	85г.

Привязан

Инв.№

Типовые проектн. реш. 902-2-0408.86 Альбом VIII

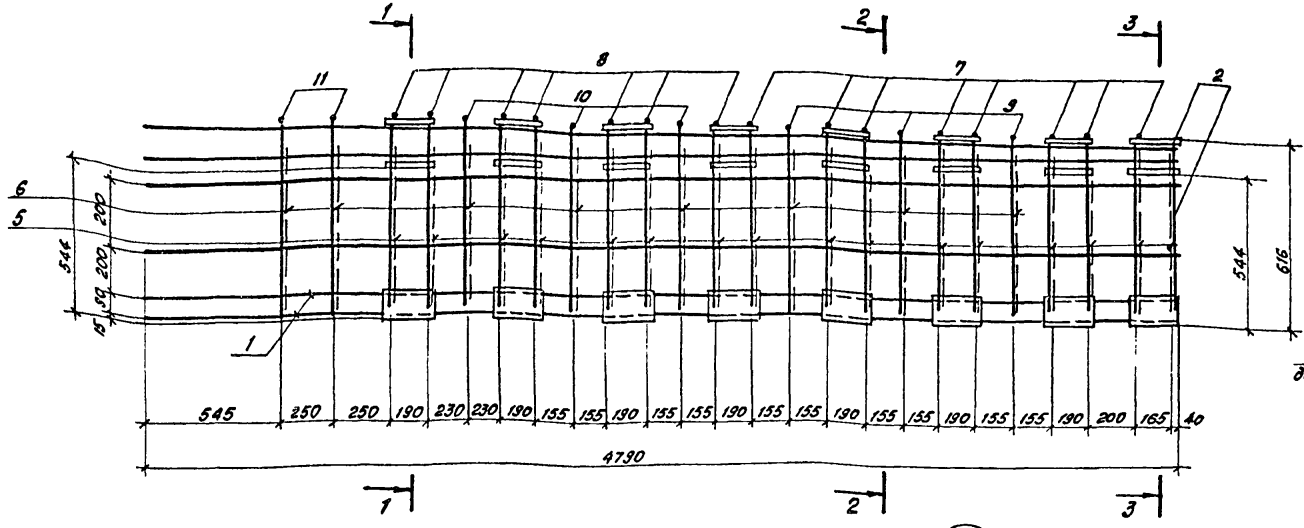

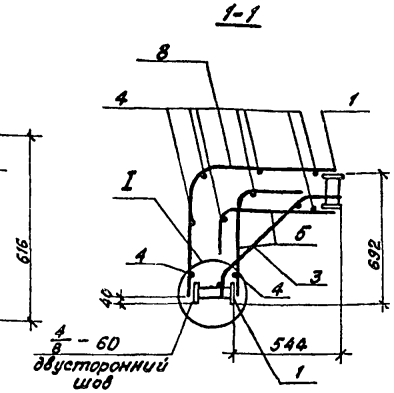

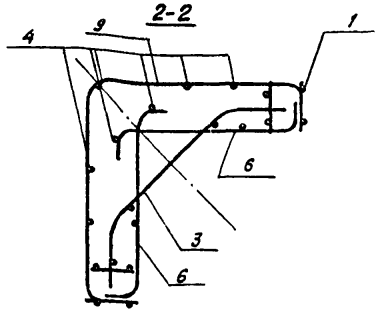

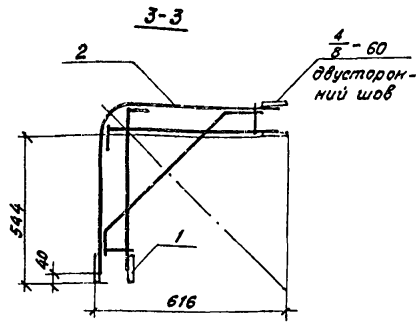

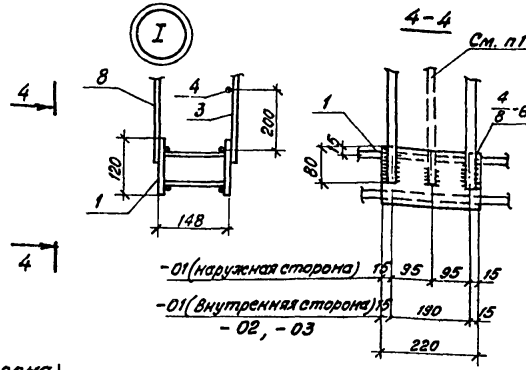

Ведомость деталей

Поз.	Эскиз
5	280, 550, R50 (в свету)
6	570, 110, 110, R60
7	620, 620, R100
8	660, 660, R100
9	a, 115, R100, R60, 115, a
10	см. спецификацию
11	

Привязан

Инв.N

1. Стержни поз. 5, 7, 8 условно показаны для - 01 (наружная сторона) Для - 02, -03 и - 01 (внутренняя сторона) эти стержни варить по 3 шт на закладную деталь.
2. Поз 2, 5, 7, 8 приварить к поз. 1 дуговой сваркой. Электроды типа Э42А.
3. Поз 3, 4, 6, 9, 10, 11 привязать вязальной проволокой или приварить контактной точечной сваркой

Н.контр.	Курманалиева		
Нач.отд.	Спицын		
Гл.спец.	Шевченко		
Рук.гр.	Цанга		
Инжен.	Исламова		85г.

902-2-0408.86 КЖИ-2.01 100-СБ

Каркас пространственный. Сборочный чертеж

Стадия	Масса	Масштаб
Р		
Лист	Листов	

Госстрой СССР Союзводоканалниипроект КАЗВОДОКАНАЛПРОЕКТ г. Алма-Ата

Инв.N подл. | Подпись и дата | Взам. инв.N

1200-07

Типовые проектн. реш. 902-2-0408.86 Альбом VII

Формат	Зона	Поз.	Обозначение	Наименование	Кол. на исполнен. 01	02	03	Примечание
				Документация				
			КЖИ-ТТ1,2,3	ТТ 2,1÷ТТ2,3				
			2.01100-СБ	Сборочный чертеж				
				Сборочные единицы				
		1	-КЖИ-2,01200	Каркас пространственный	2	2	2	01,02,03-37.4кг
		2	-КЖИ-2,01101	Сетка	1	1	1	3.88 кг
		3	-КЖИ-201102	"	1	1	1	01,02,03-30,75
				Детали				
		4		ф 10А-III ℓ= 4780	9	9	9	3.00 кг
		5		ф 14А-III ℓ= 830	46	46	46	1.0
		6		ф 6А-III ℓ= 790	16	16	16	0.5
		7		ф 14А-III ℓ= 1240	8	–	–	1.5
				ф 14А-III ℓ= 1240	–	12	12	1.5
		8		ф 14А-III ℓ= 1320	7	–	–	1.6
				ф 14А-III ℓ= 1320	–	11	11	1.6
		9		ф 10А-III ℓ= 1350	3	3	3	0.84
		10		ф 10А-III ℓ= 1430	3	3	3	0.9
		11		ф 10А-III ℓ= 1430	3	3	3	0.9

Привязан

Инв.н

Взам. инв.н

Подпись и дата

Инв.н подл.

Н.контр.	Курманалиева		
Нач.отд.	Спицын		
Гл.спец	Шевченко		
Рук.гр.	Цанга		
Инжен.	Исламова		85г.

КЖИ-2.01100

Каркас пространственный

Стадия	Масса	Масштаб
	01-221, 02-233, 03-233,	75 кг 65 кг 65 кг

Лист 2 Листов

Госстрой СССР
Союзводоканалниипроект
КАЗВОДОКАНАЛПРОЕКТ
г. Алма-Ата

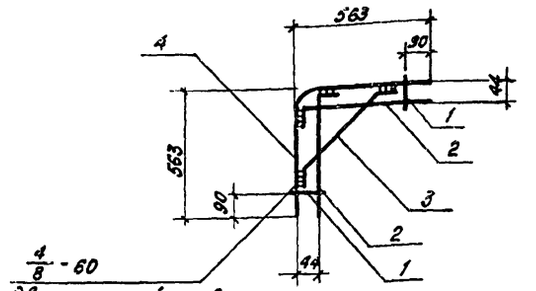

$\frac{4}{8}$ - 60
двусторонний шов
электроды типа Э42А

Формат	Зона	Поз.	Обозначение	Наименование	Кол. на исполнен. 01	02	03	Примечание
				Документация				
			КЖИ-ТТ1,2,3	ТТ 2,1-ТТ2.2				
				Детали				
Б4		1		ф6А-III Гост 5781-82 ℓ=90	2	2	2	0.02 кг.
Б4		2		ф14А-III Гост 5781-82 ℓ=660	2	2	2	0.8 кг.
Б4		3		ф14А-III Гост 5781-82 ℓ=700	1	1	1	0.85 кг.
Б4		4		ф14А-III Гост 5781-82 ℓ=1130	1	1	1	1.39 кг.

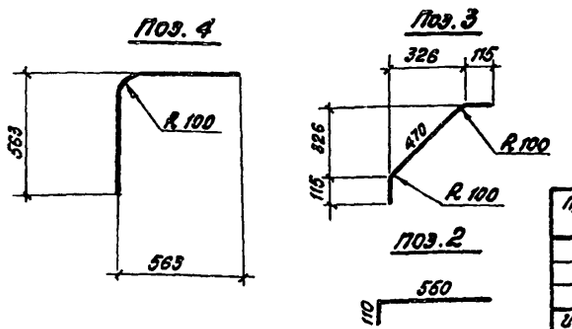

Крестообразные соединения стержней по ГОСТ 14098-68

Привязан

Инв.н

Взам. инв.н

Подпись и дата

Инв.н подл.

Н.контр.	Курманалиева		
Нач.отд.	Спицын		
Гл.спец	Шевченко		
Рук.гр.	Цанга		
Инжен.	Исламова		85г

902-2-0408.86 КЖИ-2.01101

Сетка

Стадия	Масса	Масштаб
Р	01,02,03 -3.88 к	

Лист 1 Листов 1

Госстрой СССР
Союзводоканалниипроект
КАЗВОДОКАНАЛПРОЕКТ
г. Алма-Ата

Инв N подл.	Подпись и дата	Взам. инв N

Типовые проектн. реш. 902-2-0408.86 Альбом VII

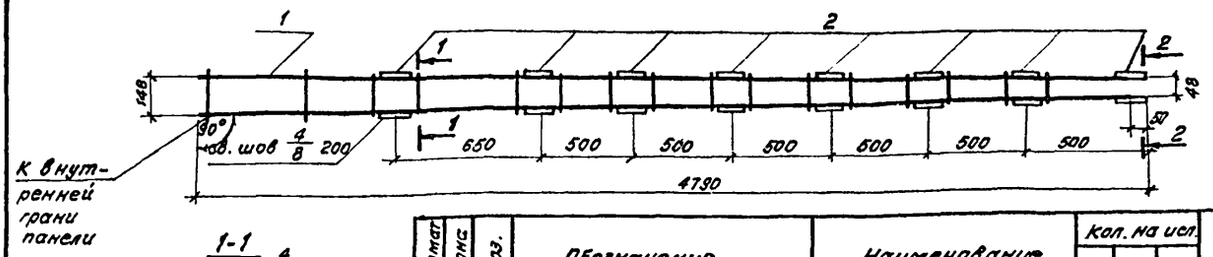

1-1

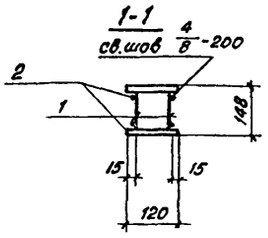

2-2

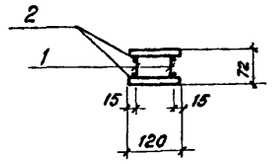

Формат	Зона	Поз.	Обозначение	Наименование	Кол. на исп. 01	02	03	Примечание
				Документация				
			КЖИ-ТТ1,2,3	ТТ 2,1 ÷ ТТ 2,3				
				Сборочные единицы				
		1	КЖИ-2.01201	Сетка	2			9.1 кг
				Детали				
Б4		2		Полоса 6х120 ГОСТ 103-76 / 8 ст 3 ГОСТ 500-71 ℓ=220	16			1.20 кг

Электроды типа Э 42 А

Н. контр.	Курманалиева		
Нач. отд.	Спицын		
Гл. спец.	Шевченко		
Рук. гр.	Цанга		
Инженер	Исламова		85 г.

Привязан

Инв N

КЖИ - 2.01200

Каркас пространственный

Стадия	Масса	Масштаб
Р	37.4	

Лист 1 | Листов 1

Госстрой СССР
Союзводоканалниипроект
КАЗВОДОКАНАЛПРОЕКТ
г. Алма-Ата

1200-07

Инв N подл.	Подпись и дата	Взам. инв N

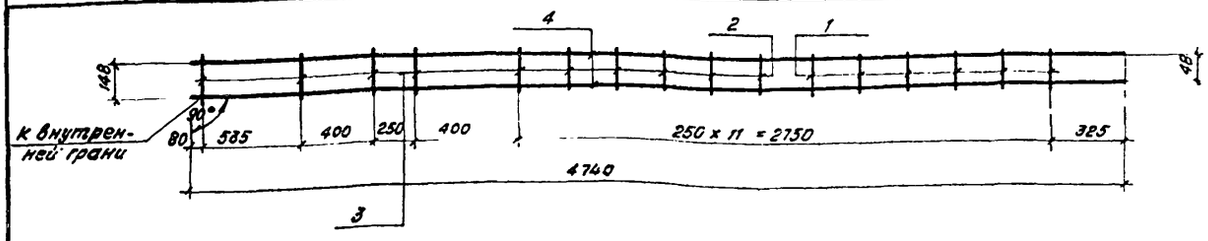

Формат	Зона	Поз	Обозначение	Наименование	Кол. на исп. 01	02	03	Примечание
				Документация				
			КЖИ-ТТ1,2,3	ТТ 2.1 - ТТ 2.2				
				Детали				
Б4		1		ф 6А-III Гост 5781-82, ℓ=125	6			0.03 кг
Б4		2		ф 6А-III Гост 5781-82, ℓ=160	7			0.04 кг
Б4		3		ф 6А-III, Гост 5781-82, ℓ=185	3			0.04 кг
Б4		4		ф 12А-III, Гост 5781-82, ℓ=4740	2			4.25 кг

Н. контр.	Курманалиева		
Нач. отд.	Спицын		
Гл. спец.	Шевченко		
Рук. гр.	Цанга		
Инженер	Исламова		85 г.

Привязан

Инв N

902-2-0408.86 КЖИ - 2.01201

Сетка

Стадия	Масса	Масштаб
Р	9.1 кг	

Лист 1 | Листов 1

Госстрой СССР
Союзводоканалниипроект
КАЗВОДОКАНАЛПРОЕКТ
г. Алма-Ата

Типовые проектн. решен. 902-2-0408.86 Альбом VII

2.02000 (2.03000 зеркально 2.02000)

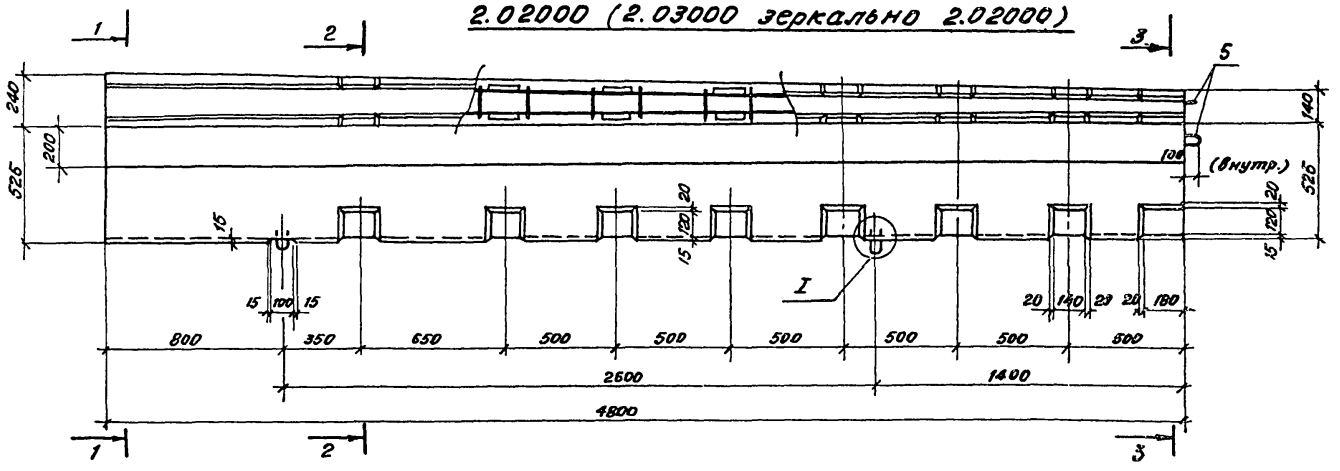

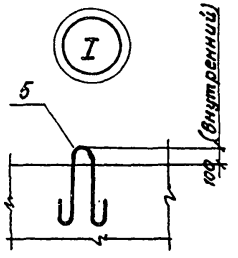

1-1

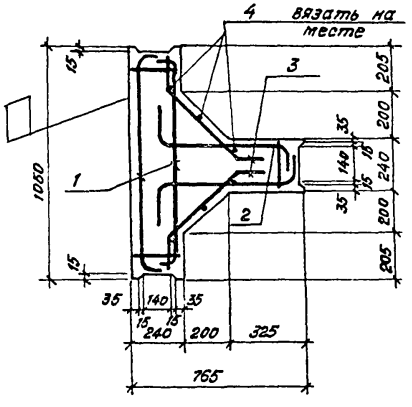

2-2

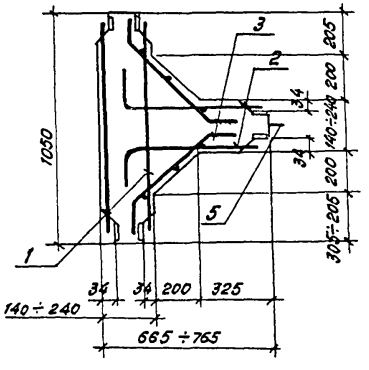

3-3

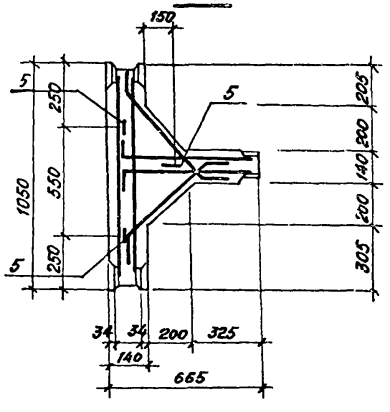

2.03000 Схема

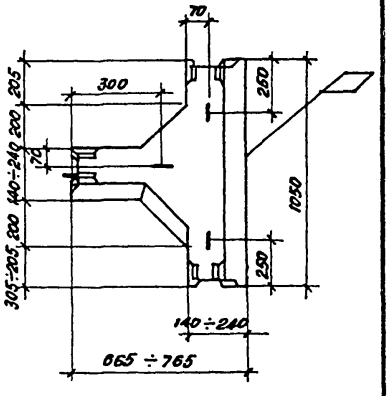

Защитный слой бетона для арматуры не менее 20мм

Изм.	Лист	№ докум.	Подпись	Дата	
Привязан					
Н. контр.		Курманалиева			
Нач. отд.		Спицын			
Гл. спец.		Шевченко			
Рук. гр.		Цанза			
Инженер.		Исламова		85г.	
Инв. N					

902-2-0408.86 КЖИ - 2.02000 СБ - 2.03000 СБ

Блок угловой

Стадия	Масса	Масштаб
Р	4.1т	
Лист	Листов	

Госстрой СССР Союзводоканалпроект КАЗВОДОКАНАЛПРОЕКТ г. Алма-Ата

Инв. N подл. | Подпись и дата | Взам. инв. N

Альбом VII

Типовые проектн. реш. 902-2-0408.86

Марка поз.	Обозначение	Наименование	кол. на исп. -01	-02	-03	Масса ед. кг.	Примечание
		Документация					
	КЖИ-ТТ 1,2,3	ТТ 1,1					
	КЖИ-2.02000 СБ 2.03000 СБ	Сборочный чертеж	✕	✕	✕		
		Сборочные единицы					
1	КЖИ-2.02100-01	Каркас пространственный	1			138.0	
	-02			1		147.5	
	-03				1	147.5	
2	КЖИ-2.02200	Каркас пространственный	1	1	1	90.3	
		Детали					
		Арматура по ГОСТ 5781-82					
3*		ф7 А-III ℓ=750	180	180	180	0.227	
4		ф10 А-III ℓ=7730	6	6	6	2.92	
5	сер. 1.400-9. 8.1	Петля строповочная					
		УП1-14 (ф22 Ас-II)	5	5	5	4.86	
		Материалы					
		Бетон М300					
		ВУ, Мрз ☐	1.65 м³	1.65 м³	1.65 м³	4100	

* См. ведомость деталей

Ведомость деталей

Поз.	Эскиз
3	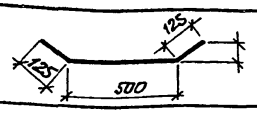

Ведомость расхода стали на элемент, кг

Марка элемента	Изделия арматурные Арматура класса A-III ГОСТ 5781-82							
	ф6	ф10	ф12	ф14	ф7			Итого
2.02000 -01 2.03000	4.95	48.1	51.0	83.6	40.8			228.5
2.02000 -02,03 2.03000	4.95	48.1	51.0	93.7	40.8			238.5

продолжение

Марка элемента	Изделия закладные Арматура класса Ас-II ГОСТ 5781-82			Прокат марки Вст.3 ГОСТ 380-71*			Всего	Общий расход
	ф22		Итого	⌀6		Итого		
2.02000 -01 2.03000	2Ч.2		2Ч.2	57.8		57.8	71.5	300.0
2.02000 -02,-03 2.03000	2Ч.2		2Ч.2	57.8		57.8	71.5	310.0

Инв.№ подл. | Подпись и дата | Взам. инв.№

Привязан.

Инв.№

Н. контр.	Куртанлиев		
Нач. отд.	Спицын		
Гл. спец.	Шевчунка		
Рук. гр.	Цанга		
Инженер	Исламова		

902-2-0408.86 КЖИ 2.02000 2.03000

Блок угловой

Стадия	Лист	Листов

Госстрой СССР Союзводоканалниипроект КАЗВОДОКАНАЛПРОЕКТ г. Алма-Ата

Типовые проектн. реш. 902-2-0408.86 Альбом VII

Инв.№ подл. | Подпись и дата | Взам. инв.№

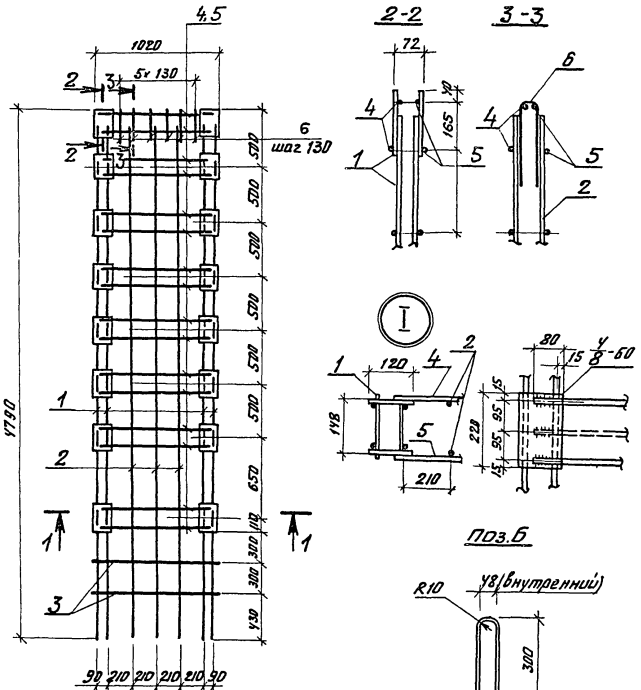

Формат	Зона	Поз.	Обозначение	Наименование		Кол. на испол. -01	-02	-03	Примечание
				Документация					
			КЖИ-ТТ1.2.3	ТТ2.1÷ТТ2.3					
				Сборочный чертеж					
		1	КЖИ-2.01200	Каркас пространственный		2	2	2	37.4кг
				Детали					
				Арматура по ГОСТ 5781-82					
		2		ф 10 А-III	Р=4730	5	5	5	2.92кг
		3		ф 10 А-III	Р=1010	У	У	У	2.63кг
		У		ф 14 А-III	Р=940	16	2У	2У	1.14кг
		5		ф 14 А-III	Р=940	2У	2У	2У	1.14кг
		6		ф 6 А-III	Р=660	6	6	6	0.15кг

1. В каркасе стержни поз. 4,5 условно показаны для исп. 01 (наружная сторона). Для исп. -02, -03, -01 (внутренняя сторона) эти стержни варить по 3 шт на пояс.
2. Стержни поз. У, 5 приварить к каркасам поз. 1 электродуговой сваркой двусторонним швом $\frac{4}{8}$-60. Электроды типа Э42А.
3. Стержни поз. 2, 3, 6 привязать вязальной проволокой.

Привязан.

Инв.№

Изм.	Лист	№ докум.	Подпись	Дата
Н.контр.		Курмангалиев		
Нач.отд.		Спирин		
Гл.спец.		Шевченко		
Рук.гр.		Цанга		
Инженер		Усломова		

902-2-0408.86 КЖИ-2.02100

Каркас пространственный

Стадия	Масса	Масштаб
Р	-01-138 кг	
	-02-147 кг	
	-03-147 кг	
Лист	Листов	
85г		

Госстрой СССР Союзводоканалпроект КАЗВОДОКАНАЛПРОЕКТ г. Алма-Ата

Типовые проектн. реш. 902-2-0408.86 Альбом VII

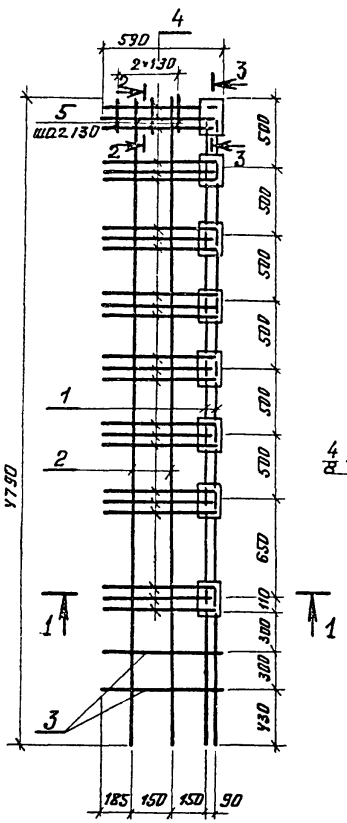

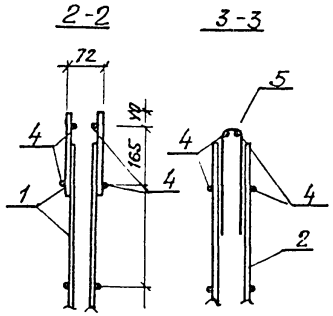

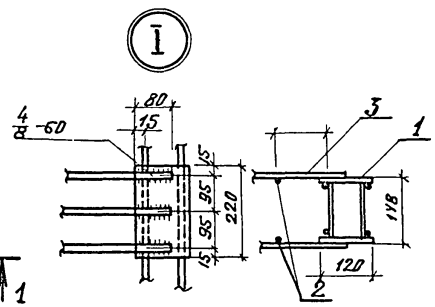

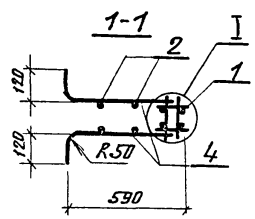

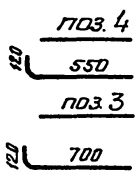

Формат	Зона	Поз.	Обозначение	Наименование	Кол. на исп. -01	-02	-03	Примечание
				Документация				
			КЖИ-ТТ1.2.3	ТТ2.1÷ТТ2.3				
				Сборочные единицы				
		1	КЖИ-2.01200	Каркас пространственный	1	1	1	37.4 кг
				Детали				
				Арматура по ГОСТ 5781-82				
		2		ф 10 А-III Р = 4730	4	4	4	2.92 кг
		3		ф 10 А-III Р = 720	4	4	4	0.45 кг
		4		ф 14 А-III Р = 670	48	48	48	0.81 кг
		5		ф 6 А-III Р = 660	3	3	3	0.15 кг

1. Стержни поз. 4 приварить к каркасу поз. 1 электродуговой сваркой двусторонним швом $\frac{4}{8}$-60 Электроды типа Э42А.
2. Стержни поз. 2. 3. 5 привязать вязальной проволокой.

Привязан.

Инв.№

Изм.	Лист	№ докум.	Подпись	Дата
Н. контр.		Кудманалиева		
Нач. отд.		Спицын		
Гл. спец.		Шевченко		
Рук. гр.		Цанга		
Инженер		Исламова		85г.

902-2-0408.86 КЖИ-2.02200

Каркас пространственный

Стадия	Масса	Масштаб
	-01-90.3 кг -02-90.3 кг -03-90.3 кг	
Лист	Листов	

Госстрой СССР
Союзводоканалниипроект
КАЗВОДОКАНАЛПРОЕКТ
г. Алма-Ата

Инв.№ подл. | Подпись и дата | Взам. инв.№

Типовые проектн. реш. 902-2-0408.86 Альбом VIII

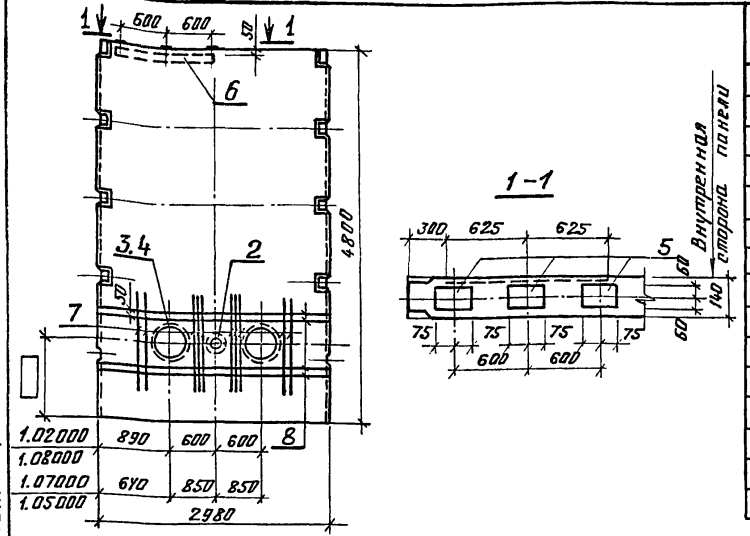

Марка поз.	Обозначение	Наименование	Кол.				Примечание
		Документация					
	КЖИ-ТТ 1.2.3	ТТ 1.1					
	3.900-3 вып. 3/82	Панель стеновая					
		ПС2-48-К1 (К2)			X		
		ПС2-48-К11 (К12)	X	X		X	
		Сборочные единицы					
2	3.901-5	Сальник для d_y 100, P=300	1	1	1	1	8,2
3	3.901-5	Сальник для d_y 300, P=300	2	—		2	30,4
4	3.901-5	Сальник для d_y 400, P=300	—	2	2		38,3
5	3.400-6/76	Изделие закладное МИ1-15	—	—		3	1,6
6	3.400-6/76	То же, МИ1-7, P= 1250	—	—		1	9,2
		Детали					
7	ГОСТ 5781-82	ф 18 А-III, P=2000	20	20	20	20	4,0
8	ГОСТ 5781-82	ф 8 А III, P= 2900	8	8	8	8	1,15
			1.02000-01-02-03	1.05000-01-02-03	1.07000-01-02-03	1.08000-01-02-03	

Ведомость расхода стали на элемент, кг

Марка элемента	Изделия арматурные				Изделия закладные									Всего	Общий расход
	Арматура класса А-III ГОСТ 5781-82			Всего	Арматура класса А-III ГОСТ 5781-82			Прокат марки Вст3кп2 ГОСТ 380-71		Сальники d_y					
	8	18			ф8	ф12	Итого	6=8	Итого	100	300	400	Итого		
1.02000-01;-02;-03	9.2	80		89.2	—	—	—	—	—	8.2	60.8	—	69.0	69.0	158.2
1.07000-01, 02,-03 1.05000-01,-02-03	9.2	80		89.2	—	—	—	—	—	8.2		76.6	84.8	84.8	174.0
1.08000-01;-02,-03	9.2	80		89.2	1.3	1.5	2.8	11.2	11.2	8.2	60.8	—	69.0	83.0	172.2

Привязан

Инв. №

Инв. № подл. | Подпись и дата | Взам. инв. №

1. Исполнению -01 марок панелей 1.02000; 1.05000; 1.08000 соответствует рабочая марка ПС2-48-К11, исполнениям -02, -03 - ПС2-48-К12.
2. Исполнению -01 марки панели 1.07000 соответствует рабочая марка ПС2-48-К1, исполнениям -02,-03 - марка ПС2-48-К2.

Изм.	Лист	№ докум.	Подп.	Дата
Н. контр.	Курманалиева			
Нач. отд.	Спицын			
Гл. спец.	Шевченко			
Рук. гр.	Цонга			
Ст. техн.	Новикова			85г

902-2-0408.86 КЖИ - 1.02000, 1.05000, 1.07000, 1.08000

Панель стеновая

Стадия	Масса	Масштаб
Р	6.8т	1:50
Лист	Листов	

Госстрой СССР
Союзводоканалпроект
КАЗВОДОКАНАЛПРОЕКТ
г. Алма-Ата

Типовые проектные рекомендации 902-2-0408.86 Альбом VIII

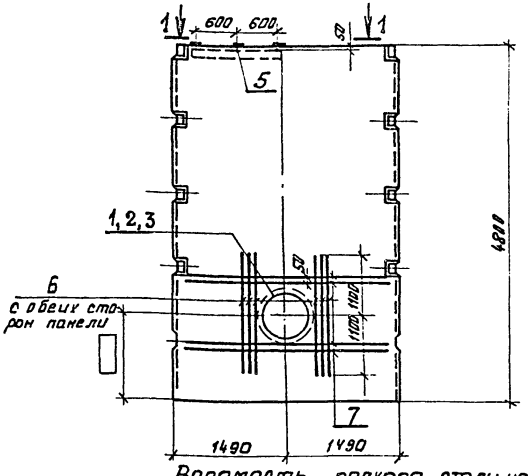

Марка поз	Обозначение	Наименование	Количество				Масса ед, кг	Примечание
		Документация						
	КЖИ-ТТ1.2.3	ТТ1.1						
	3.900-3 Вып. 3/82	Панель стеновая						
		ПС2-48-К11 (К12)	X	X	X			
		ПС2-48-К1 (К2)				X		
		Сборочные единицы						
1	3.901-5	Сальник для dy 400, P=300	—	1	—	—	38.3	
2	3.901-5	Сальник для dy 500, P=300	—	—	1	—	57.5	
3	3.901-5	Сальник для dy 600, P=300	—	—	—	1	65.5	
4	3.400-6/76	Изделие закладное МИ1-15	3	—	—	—	1.6	
5	3.400-6/76	То же, МИ1-7, P=1250	1	—	—	—	9.2	
		Детали						
6	ГОСТ 5781-82	ф 18 А III, P=2.200	—	8	12	12	4,4	
7	ГОСТ 5781-82	ф 8 А III, P=2.900	—	8	8	8	1.15	
			1.03000-01,-03,-03	1.01000-01,-02,-03	1.04000-01,-02,-03	1.06000-01,-02,-03		

Ведомость расхода стали на элемент, кг

Марка элемента	Изделия арматурные: Арматура класса А-III ГОСТ 5781-82 ф8	ф 18	Итого	Всего	Изделия закладные: Арматура класса А-III ГОСТ 5781-82 ф8	ф 12	Итого	Прокат марки ВСт3 кп2 ГОСТ 380-71 б=8	Итого	Сальники dy 400	500	600	Итого	Всего	Общий расход
1.03000-01-02-03	—	—	—	—	1,3	1.5	2,8	11.2	11.2	—	—	—	—	14,0	14.0
1.01000-01-02-03	9,2	35,2	44,4	44,4	—	—	—	—	—	38,3	—	—		38.3	82.7
1.04000-01-02-03	9,2	52,8	62,0	62,0	—	—	—	—	—	—	57,5	—		57.5	119.5
1.06000-01-02-03	9,2	52,8	62,0	62,0	—	—	—	—	—	—	—	65,5		65.5	127.5

1. Исполнению -01 марок панелей 1.03000; 1.01000; 1.04000 соответствует рабочая марка ПС2-48-К11, исполнениям 02, 03 - марка ПС2-48-К12.
2. Исполнению -01 марки панели 1.06000 соответствует рабочая марка -ПС2-48-К1, исполнениям -02, -03 - марка ПС2-48-К2

1-1

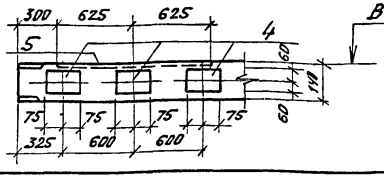

Внутренняя сторона панели

Привязан.

Инв. №

Взам. инв. №

Подпись и дата

Инв. № подл.

Изм.	Лист	№ докум.	Подп.	Дата
Н. контр.		Курманалиева		
Нач. отд.		Спицын		
Гл. спец.		Шевченко		
Рук. гр.		Цанга		
Ст. техн.		Новикова		85г

902-2-0408.86 КЖИ 1.01000; 1.03000 1.04000; 1.06000

Панель стеновая

Лит	Масса	Масштаб
	6.8т	1:50

Лист 1 Листов 1

Госстрой СССР Союзводоканалпроект КАЗВОДОКАНАЛПРОЕКТ г. Алма-Ата

Типовые проектн. реш. 902-2-0408.86 Альбом VII

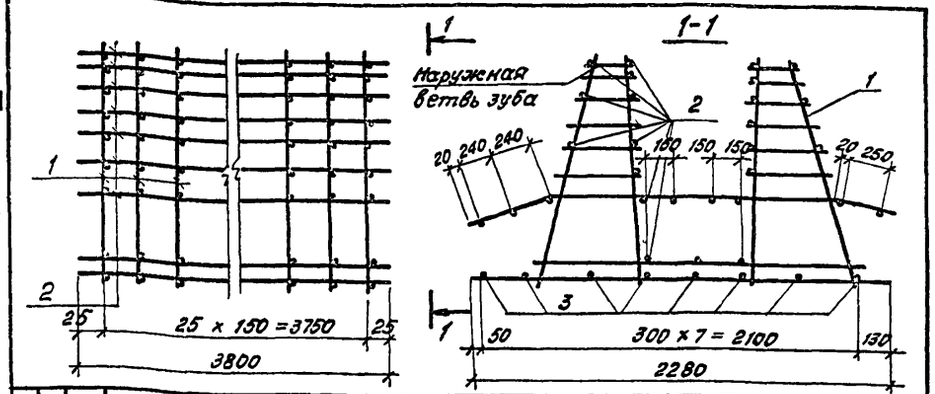

Формат	Зона	Поз.	Обозначение	Наименование	Кол. на испол. -01	-02	-03	Примечание
				Документация				
			КЖИ-ТТ1,2,3	ТТ 2.1- ТТ 2.2				
				Сборочные единицы				
12г			3.01001-01	Каркас плоский	26			7.77 кг
12г		1	-02	" "		26		9.3 кг
12г			-03	" "			26	9.52 кг
				Детали				
БЧ		2	ГОСТ 6727-80	Ф 5 Вр-I ℓ= 3800	30	30	30	0.59 кг
БЧ			ГОСТ 5781-82	Ф 5 Вр-I ℓ= 3800	8	8	—	0.59 кг
		3	ГОСТ 5781-82	Ф 6А-I ℓ= 3800	—	—	8	0.84 кг

Привязан

Инв N

Взам. инв. N | Подпись и дата | Инв. N подл.

Изм.	Лист	N докум.	Подп.	Дата
Н. контр.		Курманалиева		
Нач. отд.		Спицын		
Гл. спец.		Шевченко		
Рук. гр.		Цанга		
Ст. техн.		Новикова		85г

КЖИ-3.01000

Каркас пространственный

Лит	Масса	Масштаб
	-01 - 224.4 кг -02 - 264.4 кг -03 - 271.9 кг	

Лист | Листов

Госстрой СССР
Союзводоканалниипроект
КАЗВОДОКАНАЛПРОЕКТ
г. Алма-Ата

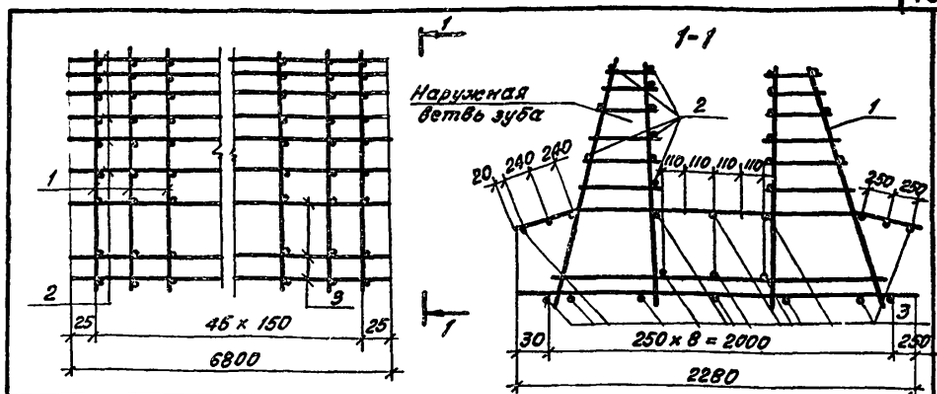

Формат	Зона	Поз.	Обозначение	Наименование	Кол. на испол. -01	-02	-03	Примечание
				Документация				
			КЖИ-ТТ1,2,3	ТТ 2.1- ТТ 2.2				
				Сборочные единицы				
12г			3.02001-01	Каркас плоский	46			14.08 кг
12г		1	-02	" "		46		16.06 кг
12г			-03	" "			46	15.64 кг
				Детали				
БЧ		2	ГОСТ 6727-80	Ф 5 Вр-I ℓ= 6800	18	18	18	1.05 кг
БЧ		3	ГОСТ 5781-82	Ф 6А-I ℓ= 6800	23	—	—	1.51 кг
			ГОСТ 5781-82	Ф 8А-I ℓ= 6800	—	23	23	2.69 кг

Привязан

Инв N

Взам. инв. N | Подпись и дата | Инв. N подл.

Изм.	Лист	N докум.	Подп.	Дата
Н. контр.		Курманалиева		
Нач. отд.		Спицын		
Гл. спец.		Шевченко		
Рук. гр.		Цанга		
Ст. техн.		Новикова		85г

902-2-0408.86 КЖИ-3.02000

Каркас пространственный

Лит	Масса	Масштаб
	01 - 701.2 кг 02 - 819.5 кг 03 - 800.1 кг.	

Лист 1 | Листов 1

Госстрой СССР
Союзводоканалниипроект
КАЗВОДОКАНАЛПРОЕКТ
г. Алма-Ата

Типовой проект 902-2-0408.86 Альбом VII

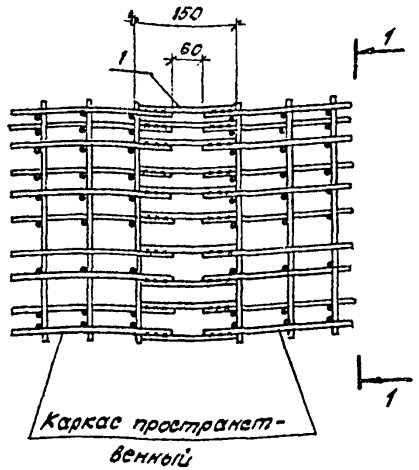

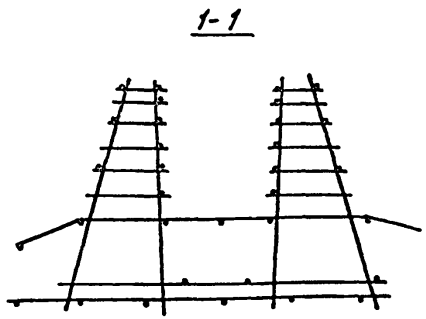

Формат	Зона	Поз.	Обозначение	Наименование	Кол. на исполн. -01	-02	-03	Примеч.
				Документация				
			КЖИ-ТТ1,2,3	ТТ 2,1 - ТТ2,2				
				Детали				
Б4		1		ф5 Вр-I, ГОСТ 6727-80, ℓ= 150	33	33	33	0.02 кг

Привязан

Инв.№

Взам. инв.№ | Подпись и дата | Инв.№ подл.

Изм.	Лист	N докум.	Подп.	Дата
Н.контр.		Курманалиева		
Нач.отд.		Спицын		
Гл.спец.		Шевченко		
Рук. гр.		Цанга		
Инженер		Константинова		85 г.

КЖУ-А

Днище. Узел сопряжения пространственных каркасов по длине

Лит.	Лист	Листов
	1	1

Госстрой СССР Союзводоканалниипроект Казводоканалпроект г. Алма-Ата

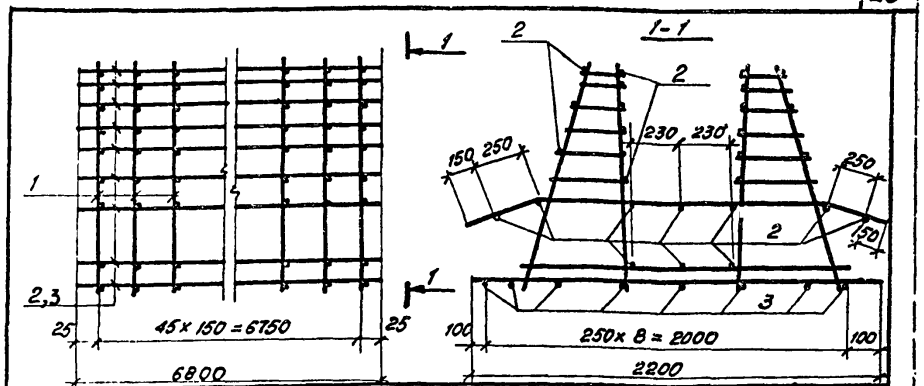

Формат	Зона	Поз.	Обозначение	Наименование	Кол. на исполн. 01	02	03	Примечание
				Документация				
			КЖИ-ТТ1,2,3	ТТ 2.1; 2.2				
				Сборочные единицы				
			КЖИ-303001-01	Каркас плоский	46	—	—	8.57кг
		1	-02	" "	—	46	—	8.57кг
			— 03	" "	—	—	46	10.61кг
				Детали				
		2		ф5 Вр-I ГОСТ 6727-80, ℓ=6800	28	28	28	1.05кг
				ф6А-I ГОСТ 5781-82, ℓ=6800	9	9	—	1.51 кг
		3		ф8А-I ГОСТ 5781-82, ℓ=6800	—	—	9	2.69 кг

Типовой проект

Привязан

Инв.№

Взам. инв.№ | Подпись и дата | Инв.№ подл.

902-2-0408.86 КЖИ-3.03000

Изм.	Лист	N докум.	Подп.	Дата
Н.контр.		Курманалиева		
Нач.отд.		Спицын		
Гл.спец.		Шевченко		
Рук.гр.		Цанга		
Инженер		Исламова		

Каркас пространственный

Стадия	Масса	Масштаб
Р	01-437 21кг 02-437. 21кг 03-541. 67кг	
Лист 1	Листов 1	

Госстрой СССР Союзводоканалниипроект Казводоканалпроект г. Алма-Ата

1200-07

Типовые проектн. решен. 902-2-0408.86 Альбом VII

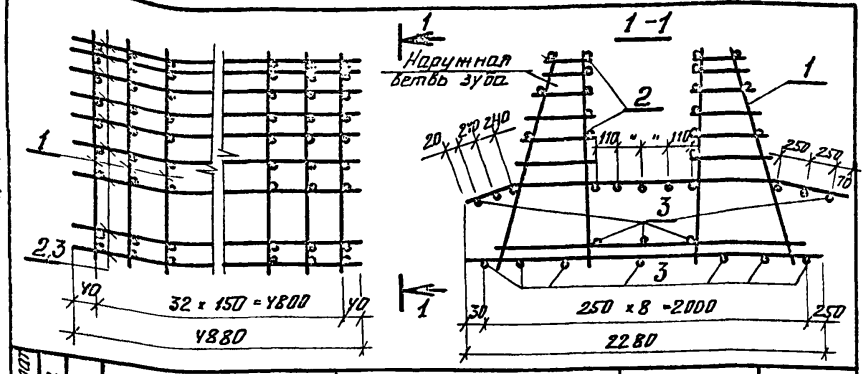

Формат	Зона	Поз.	Обозначение	Наименование	Кол. на исполн. -01	-02	-03	Примечание
				Документация				
			-КЖИ-ТТ1.2.3	ТТ2,1-ТТ2.2				
				Сборочные единицы				
12г		1	КЖИ-3 02001-01	Каркас плоский	33	—	—	14.08
12г			-02	" "	—	33	—	16.06
12г			-03	" "	—	—	33	15.64
				Детали				
Б4		2	ГОСТ 6727-80	ф5Вр-I ℓ=4880	18	18	18	0.75кг
Б4		3	ГОСТ 5781-82	ф6А-I ℓ=4880	23	—	—	1.08 кг
Б4			ГОСТ 5781-82	ф8А-I ℓ=4880	—	23	23	1.93кг

Взам. инв. №

Подпись и дата

Привязан.

Инв. №

КЖИ -3.04000

Изм.	Лист	№ Докум.	Подп.	Дата

Каркас пространственный

Литер.	Масса	Масштаб
	01-502	94 кг
	02-587	9 кг
	03-574	02 кг

Лист 1 | Листов 1

Госстрой СССР
Союзводоканалниипроект
КАЗВОДОКАНАЛПРОЕКТ
г. Алма-Ата

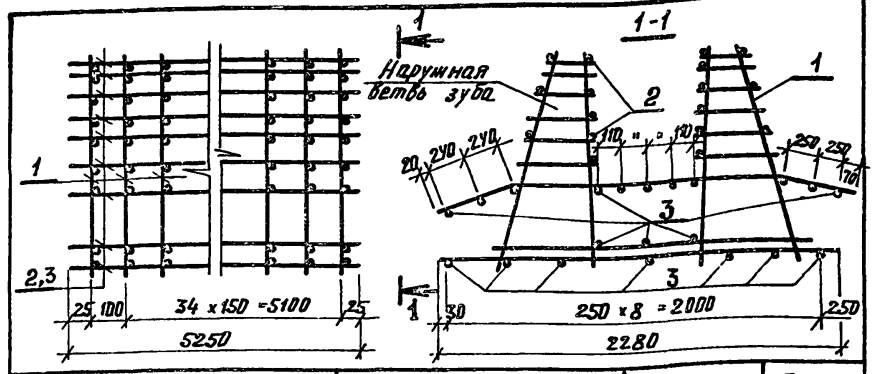

Формат	Зона	Поз.	Обозначение	Наименование	Кол. на исполн. -01	-02	-03	Примечание
				Документация				
			-КЖИ-ТТ1.2.3	ТТ2,1÷ТТ2.2				
				Сборочные единицы				
12г		1	-КЖИ-3.02001-01	Каркас плоский	36	—	—	14.08кг
12г			-02	" "	—	36	—	16.06кг
12г			-03	" "	—	—	36	15.64кг
				Детали				
Б4		2	ГОСТ 6727-80	ф5Вр-I ℓ=5250	18	18	18	0.82кг
Б4		3	ГОСТ 5781-82	ф6А-I ℓ=5250	23	—	—	1.18кг
Б4			ГОСТ 5781-82	ф8А-I ℓ=5250	—	23	23	2.09кг

Взам. инв. №

Подпись и дата

Инв. № подл.

Привязан.

Инв. №

902-2-0408.86 КЖИ-3.05000

Изм.	Лист	№ Докум.	Подп.	Дата
Н. контр.	Курманалиева			
Нач. отд.	Спицын			
Гл. спец.	Шевченко			
Рук. гр.	Цанга			
Ст. техн.	Новикова			85г.

Каркас пространственный

Литера	Масса	Масштаб
	01-548	7 кг
	02-641	0 кг
	03-625	9 кг

Лист 1 | Листов 1

Госстрой СССР
Союзводоканалниипроект
КАЗВОДОКАНАЛПРОЕКТ
г. Алма-Ата

Типовые проектн. решения 902-2-0408.86 Альбом VIII

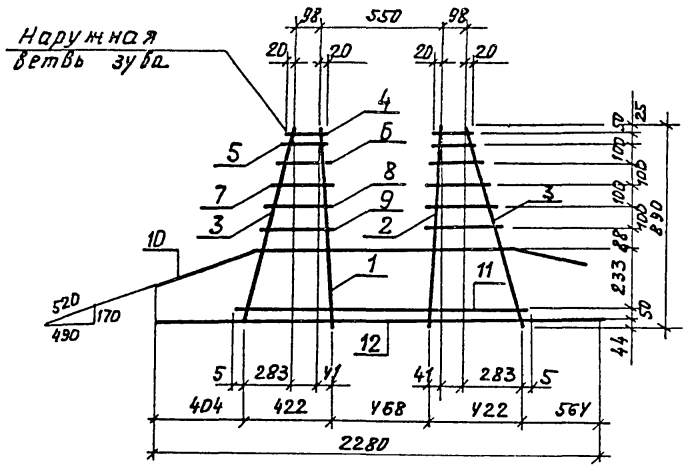

Формат	Зона	Поз.	Обозначение	Наименование	Кол. на испол. 3.02101 -01	-02	-03	Примечание
				Документация				
			КЖИ-ТТ1,2,3	ТТ2.1-ТТ2.2				
				Детали				
				ГОСТ 5781-82				
БЧ		1		ф16А-III ℓ = 891	1	1	1	1.41 кг
БУ				ф16А-III ℓ = 891	—	—	1	1.41 кг
БУ		2		ф18А-III ℓ = 891	—	1	—	1.80 кг
БЧ				ф14А-III ℓ = 891	1	—	—	1.08 кг
БУ		3		ф8А-I ℓ = 939	2	2	2	0.37 кг
БУ		У÷9		ф6А-III ℓ = 150÷310	12	12	12	0.05 кг
12т		10		ф14А-III ℓ = 2080	1	1	1	2.52 кг
БУ		11		ф8А-III ℓ = 1322	1	—	—	0.52 кг
БУ				ф10А-III ℓ = 1322	—	1	1	0.82 кг
БУ		12		ф8А-III ℓ = 2280	1	—	—	0.9 кг
БУ				ф10А-III ℓ = 2280	—	1	—	1.41 кг
БУ				ф12А-III ℓ = 2280	—	—	1	2.02 кг

Ведомость деталей

Поз	Эскиз
10	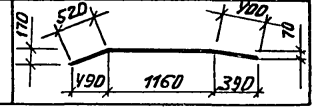

Привязан.

Инв. №

Изм.	Лист	№ докумен.	Подп.	Дата
Н. контр.		Курманалиев		
Нач. отд.		Слуцын		
Гл. спец.		Шевченко		
Рук. гр.		Цанга		
Ст. техн.		Новикова		

902-2-0408.86 КЖИ-3.01001

Каркас плоский

Лит.	Масса	Масштаб
	01-7.77 кг 02-9.3 кг 03-9.52 кг	

Лист 1 | Листов 1

Госстрой СССР
Союзводоканалпроект
КАЗВОДОКАНАЛПРОЕКТ
г. Алма-Ата

Инв. № подл. | Подпись и дата | Взам. инв. №

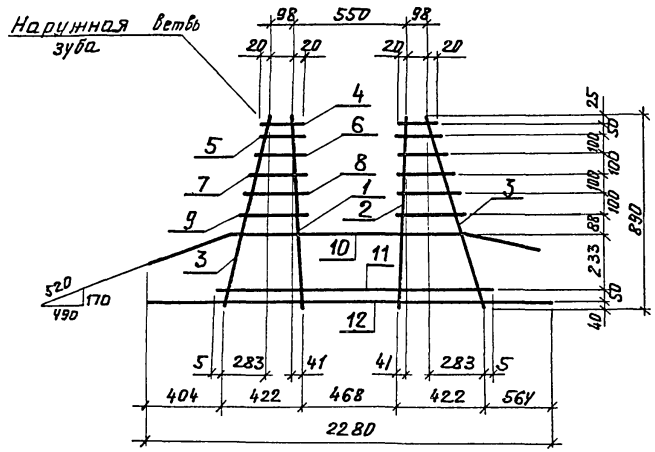

формат	зона	поз.	Обозначение	Наименование	Кол на исполн. -01	-02	-03	Примечание
				Документация				
			КЖИ-ТТ1.2.3	ТТ2.1-ТТ2.2				
				Детали				
БУ		1	ГОСТ 5781-82	⌀ 20А-III ℓ = 891	1	1	1	2.2 кг
БУ		2	"	⌀ 18А-III ℓ = 891	—	—	1	1.78 кг
БУ			"	⌀ 20А-III ℓ = 891	—	1	—	2.2
БУ			"	⌀ 16А-III ℓ = 891	1	—	—	1.41 кг
БУ		3	"	⌀ 8А-I ℓ = 934	2	2	2	0.37 кг
БУ		4÷9	"	⌀ 6А-III ℓ = 150÷310	12	12	12	0.05 кг
12г		10	"	⌀ 20А-III ℓ = 2250	1	1	1	5.55
БУ		11	"	⌀ 10А-III ℓ = 1322	1	—	—	0.82 кг
БУ			"	⌀ 12А-III ℓ = 1322	—	1	1	1.17 кг
БУ		12	"	⌀ 14А-III ℓ = 2280	1	—	—	2.76 кг
БУ			"	⌀ 16А-III ℓ = 2280	—	1	1	3.6 кг

Ведомость деталей

Поз	Эскиз
10	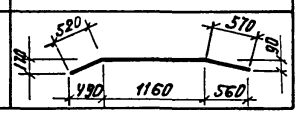

Типовые проектн. решения 902-2-0408.86 Альбом VII

Инв. № подл.	Подпись и дата	Взам. инв. №

Привязан.

Инв. №

Изм.	Лист	№ Докумен.	Подп.	Дата
Н. контр.		Курманалиева		
Нач. отд.		Спицын		
Гл. спец.		Шевченко		
Рук. гр.		Цанга		
Ст. техн.		Новикова		85г.

902-2-0408.86 КЖИ-3.02001

Каркас плоский

Лит.	Масса	Масштаб
	01-14.08 кг	
	02-16.06 кг	
	03-15.64 кг	
Лист 1	Листов 1	

Госстрой СССР
Союзводоканалпроект
КАЗВОДОКАНАЛПРОЕКТ
г. Алма-Ата

Типовые проектн. реш. 902-2-0408.86 Альбом VIII

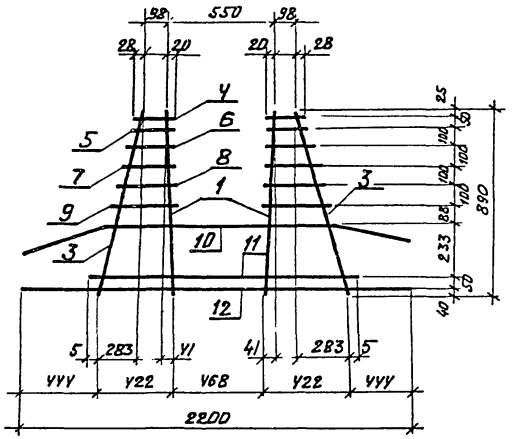

Формат	Зона	Поз	Обозначение	Наименование	Кол. на испол. -01	-02	-03	Примечание
				Документация				
			КЖИ-ТТ1.2.3	ТТ2.1-ТТ2.2				
				Детали				
				ГОСТ 5781-82				
БУ								
БУ		1		ф 16А-III ℓ = 891	2	2	2	1.42 кг
БУ		3		ф 8А-I ℓ = 934	2	2	2	0.37 кг
БУ		4÷9		ф 6А-III ℓ = 150÷310	12	12	12	0.05 кг
БУ		10*		ф 10А II ℓ = 1960	1	1	1	1.21 кг
БУ		11		ф 8А-III ℓ = 1322	1	1	—	0.52 кг
12				ф 10А-II ℓ = 1322	—	—	1	0.82 кг
БУ		12		ф 14А-III ℓ = 2200	1	1	—	2.66 кг
БУ				ф 18А-III ℓ = 2200	—	—	1	4.4 кг

* См. ведомость деталей

Ведомость деталей

Поз	Эскиз
10	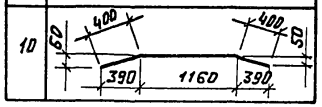

Привязан.

Инв.№

Изм.	Лист	№ Докумен.	Подп.	Дата
Н. контр.		Куртамалиева		
Нач. отд.		Спицын		
Гл. спец.		Шевченко		
Рук. гр.		Цанга		
Ст. техн.		Новикова		85г

902-2-0408.86 КЖИ-3.03001

Каркас плоский

Лит.	Масса	Масштаб
	01-8.57 кг	
	02-8.57 кг	
	03-10.61 кг	
Лист 1	Листов 1	

Госстрой СССР
Союзводоканалпроект
КАЗВОДОКАНАЛПРОЕКТ
г. Алма-Ата

Инв.№ подл. | Подпись и дата | Взам. инв.№

Типовые проектн. реш. 902-2-0408.86 Альбом VIII

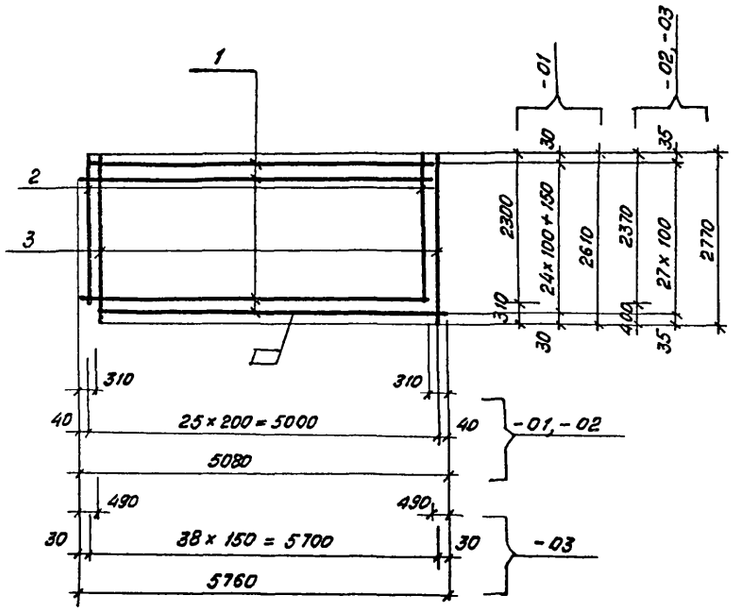

Формат	Зона	Поз.	Обозначение	Наименование	Кол. на испол. -01	-02	-03	Примечание
				Документация				
			КЖИ-ТТ1,2,3	ТТ2.1-ТТ2,2	X	X	X	
				Детали				
				ГОСТ 5781-82				
Б4		1		Ф8А-III ℓ=4770	26	28	—	1.88кг
Б4				Ф12А-III ℓ=5270	—	—	28	4.68кг
Б4		2		Ф8А-III ℓ=2300	13	—	—	0.91кг
Б4				Ф10А-III ℓ=2370	—	13	20	1.46кг
Б4		3		Ф8А-III ℓ=2610	13	—	—	1.03кг
Б4				Ф10Н-III ℓ=2770	—	13	19	1.71кг

Взам. инв.№ | Подпись и дата | Инв.№ подл.

Привязан

Инв.№

Изм.	Лист	№ докумен.	Подп.	Дата
Н.контр.		Кузнецова		
Нач.отд.		Слицын		
Гл.спец.		Шевченко		
Рук.гр.		Цанга		
Инженер		Исламова		85г.

902-2-0408.86 КЖИ-3.00001

Сетка

Лит	Масса	Масштаб
	01-74.1кг 02-93.85кг 03-192.73кг	
Лист 1	Листов 1	

Госстрой СССР Союзводоканалниипроект КАЗВОДОКАНАЛПРОЕКТ г. Ереван

Типовые проектн. реш. 902-2-0408.86 Альбом VII

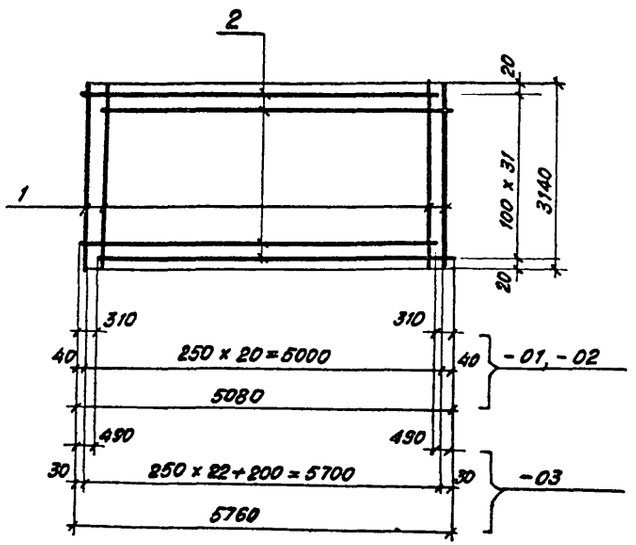

Формат	Зона	Поз.	Обозначение	Наименование	Кол. на испол. -01	-02	-03	Примечание
				Документация				
			КЖИ-ТТ1,2,3	ТТ2.1-ТТ2,2	X	X	X	
				Детали				
		1		ф6А-I ГОСТ 5781-82, ℓ=3140	—	—	24	0.70 кг
Б4				ф5Вр-I ГОСТ 6727-80, ℓ=3140	21	21	—	0.48 кг
Б4		2		ф8А-III ГОСТ 5781-82, ℓ=4770	32	32	—	1.88 кг
				ф12А-III ГОСТ 5781-82, ℓ=5270	—	—	32	4.70 кг

Изм.	Лист	N документ.	Подп.	Дата
Н.контр.		Курманалиева		
Нач.отд.		Спицын		
Гл.спец.		Шевченко		
Рук.гр.		Цанга		
Инженер		Исхакова		85г.

902-2-0408.86 КЖИ-3.00002

Сетка

Лит	Масса	Масштаб
	-01- 70.26 кг -02- 70.26 кг -03- 167.8 кг	

Лист 1 | Листов 1

Госстрой СССР
Союзводоканалниипроект
КАЗВОДОКАНАЛПРОЕКТ
г. Алма-Ата

Привязан

Инв N

Инв N подл. | Подпись и дата | Взам. инв N

Типовые проектн. реш. 902-2-0408.86 Альбом VII

- 01

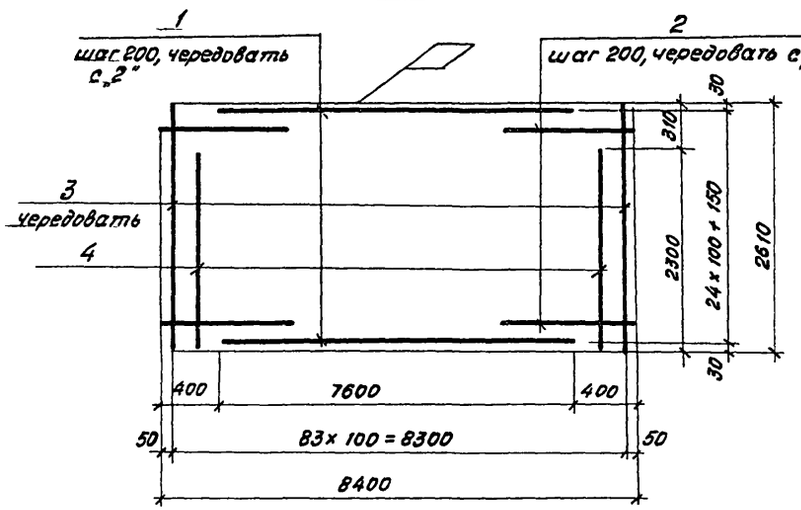

- 02, - 03

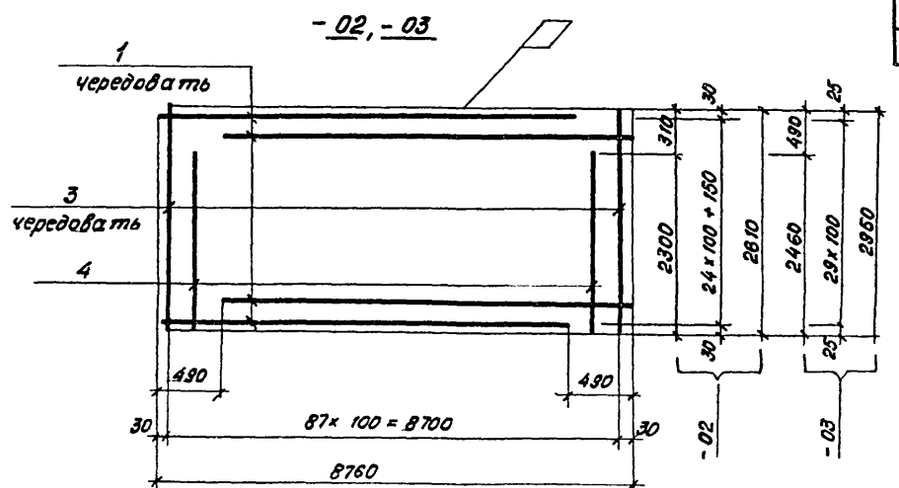

Формат	Зона	Поз.	Обозначение	Наименование	Кол на исп. -01	-02	-03	Примечание
				Документация				
			КЖИ-ТТ 1,2,3	ТТ 2.1 - ТТ 2.2	X	X	X	
				Детали				
				ГОСТ 5781-82				
		1		ф 10 А-III ℓ= 7600	13	—	—	4.69 кг
				ф 12 А-III ℓ= 8270	—	26	30	7.34 кг
		2		ф 10 А-III ℓ= 2500	26	—	—	1.54 кг
				ф 8 А-III ℓ= 2610	42	44	—	1.03 кг
		3		ф 12 А-III ℓ= 2950	—	—	44	2.62 кг
				ф 8 А-III ℓ= 2300	42	44	—	0.91 кг
		4		ф 12 А-III ℓ= 2460	—	—	44	2.18 кг

Привязан

Инв. №

Изм.	Лист	№ докум.	Подп.	Дата
Н. контр.		Курмангалиева		
ГИП		Каштелюк		
Нач. отд.		Спицын		
Гл. спец.		Шевченко		
Рук. гр.		Цанга		
Инженер.		Исламова		85г.

902-2-0408.86 КЖИ-3.00003

Сетка

Стадия	Масса	Масштаб
	-01-182 49 кг -02-276 2 кг -03-431 4 кг	
Лист	Листов	

Госстрой СССР
Союзводоканалниипроект
КАЗВОДОКАНАЛПРОЕКТ
г. Алма-Ата

Инв. № подл. | Подпись и дата | Взам. инв. №

Типовые проектные решения 902-2-0408.86 Альбом VIII

-01

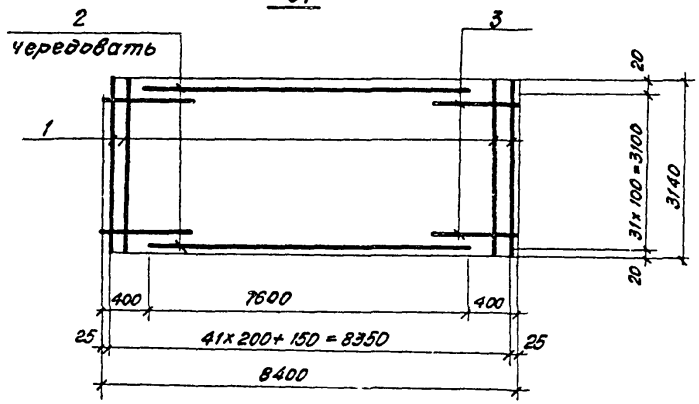

-02, -03

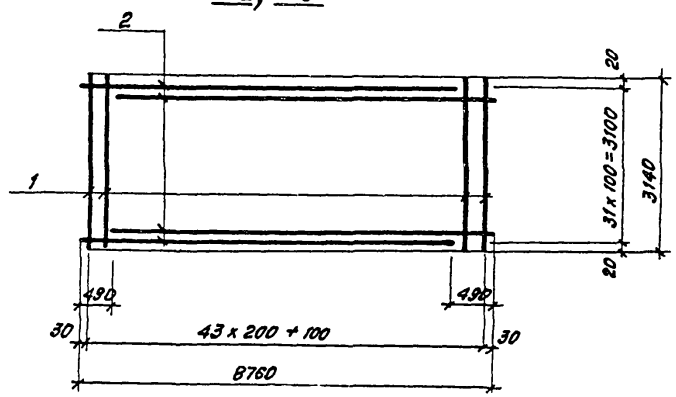

Формат	Зона	Поз.	Обозначение	Наименование	Кол на испол. -01	-02	-03	Примечание
				Документация				
			КЖИ-ТТ1,2,3	ТТ2.1-ТТ2.2	X	X	X	
				Детали				
Б4		1		ф6А-I ГОСТ 5781-82, С=3140	43	45	45	0.7 кг
Б4				ф10А-III ГОСТ 5781-82, С=7600	16	—	—	4.69 кг
Б4		2		ф12А-III ГОСТ 5781-82, С=8270	—	32	32	7.34 кг
Б4		3		ф10А-III ГОСТ 5781-82, С=2500	32	—	—	1.54 кг

Взам. инв. N | Подпись и дата | Инв. N подл.

Привязан

Инв N

Изм	Лист	N докумен	Подп.	Дата
Н.контр.		Курманалиева		
ГИП		Каштелюк		
Нач.отд.		Слицын		
Гл.спец.		Шевченко		
Рук.гр.		Цанга		
Инженер.		Исламова		85г.

902-2-0408.86 КЖИ-3.00004

Сетка

Лит	Масса	Масштаб
	01-164 42кг	
	02-266 38кг	
	03-266 38кг	
Лист 1	Листов 1	

Госстрой СССР
Союзводоканалниипроект
КАЗВОДОКАНАЛПРОЕКТ
г. Алма-Ата

Типовые проектн. реш. 902-2-0408.86 Альбом VII

-01

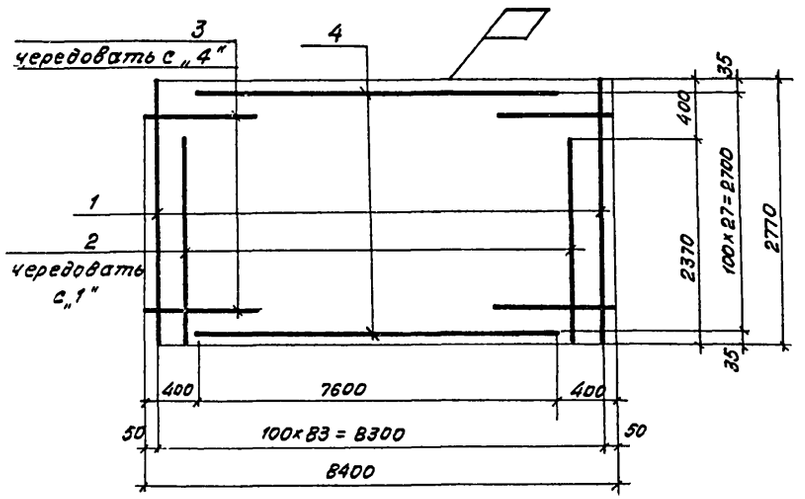

-02, -03

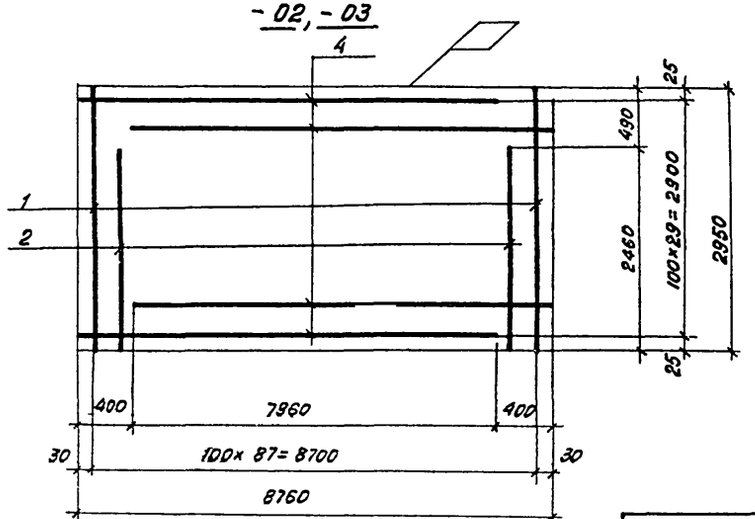

Формат	Зона	Поз.	Обозначение	Наименование	Кол. на испол. -01	-02	-03	Примечание
				Документация				
			- КЖИ - ТТ1,2,3	ТТ2,1 - ТТ2,2	X	X	X	
				Детали				
				ГОСТ 5781-82				
Б4		1		Ф10А-III С=2770	42	–	–	1.71 кг
				Ф12А-III С=2950	–	44	44	2.62 кг
Б4		2		Ф10А-III С=2370	42	–	–	1.46 кг
				Ф12А-III С=2460	–	44	44	2.19 кг
Б4		3		Ф10А-III С=2500	28	–	–	1.54 кг
Б4		4		Ф10А-III С=7600	14	–	–	4.69 кг
				Ф12А-III С=8360	–	30	30	7.43 кг

Взам. инв. № | Подпись и дата | Инв. № подл.

Привязан

Инв. №

Изм.	Лист	№ документ.	Подп.	Дата
Н. контр.		Курмангалиева		85г.
ГИП		Кашелюк		
Нач. отд.		Спицын		
Гл. спец.		Шевченко		
Рук. гр.		Цанга		
Инжен.		Исламова		85г.

902-2-0408.86 КЖИ - 3.00005

Сетка

Лит.	Масса	Масштаб
	-01-241,92 кг -02-434,69 кг -03-434,69 кг	

Лист 1 | Листов 1

Госстрой СССР
Союзсевкавмонтажпроект
КАЗВОДКАНАЛПРОЕКТ
г. Алма-Ата

Типовые проектн. реш. 902-2-0408.86 Альбом VII

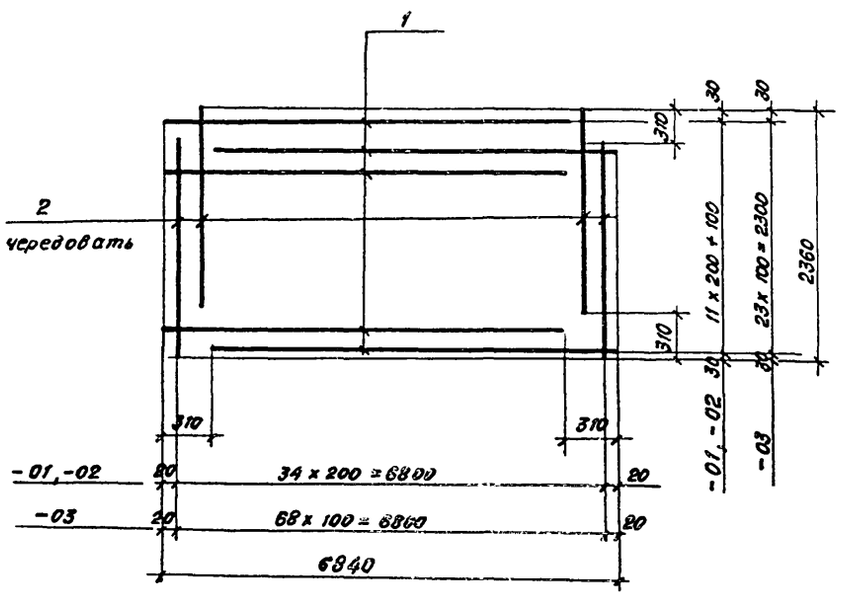

Формат	Зона	Поз.	Обозначение	Наименование	Кол. на испол. -01	-02	-03	Примечание
				Документация				
			КЖИ-ТТ 1,2,3	ТТ 2,1 - ТТ 2,2	X	X	X	
				Детали				
				ГОСТ 5781-82				
Б4		1		ФВА-III С=6530	13	13	24	2.58кг
Б4		2		ФВА-III С=2050	35	35	69	0.81кг

Привязан

Инв.N

Изм.	Лист	N докумен.	Подп.	Дата
Н.контр.		Куртакалиева		
ГИП		Каштелюк		
Нач.отд.		Спицын		
Гл.спец.		Шевченко		
Рук.гр.		Цанга		
Инженер.		Испанова		85г.

902-2-0408.86 КЖИ-3.00006

Сетка

Лит.	Масса	Масштаб
	01-61.89кг 02-61.89кг 03-117.81кг	
Лист 1	Листов 1	

Госстрой СССР
Союзводоканалниипроект
КАЗВОДОКАНАЛПРОЕКТ
г. Алма-Ата

Инв.N подл. | Подпись и дата | Взам. инв.N

Типовые проектн. реш. 902-2-0408.86 Альбом VII

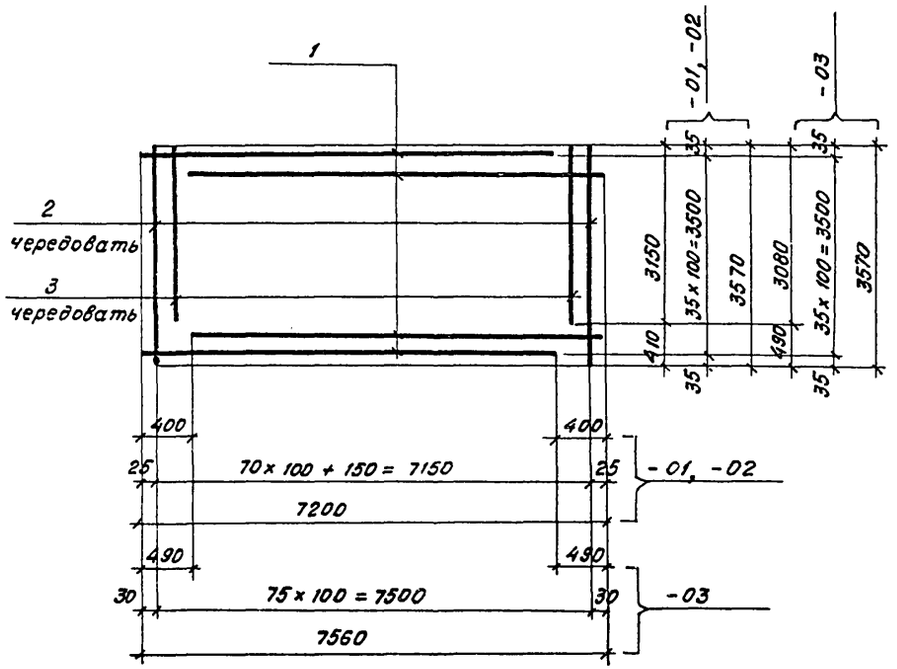

Формат	Зона	Поз	Обозначение	Наименование	Кол. на испол. -01	-02	-03	Примечание
				Документация				
			КЖИ-ТТ1,2,3	ТТ2.1-ТТ2.2	X	X	X	
				Детали				
				ГОСТ 5781-82				
Б4		1		Ф10 А-III ℓ=6800	36	36	—	4.20 кг
Б4				Ф12 А-III ℓ=7070	—	—	36	6.28 кг
Б4		2		Ф10 А-III ℓ=3570	36	36	—	2.19 кг
Б4				Ф12 А-III ℓ=3570	—	—	38	3.17 кг
Б4		3		Ф10 А-III ℓ=3150	36	36	—	1.94 кг
Б4				Ф12 А-III ℓ=3080	—	—	38	2.74 кг

Взам. инв.№ | Подпись и дата | Инв.№ подл.

Привязан

Инв.№

Изм.	Лист.	№ документ	Подп.	Дата
Н. контр.		Курманалиева		
ГИП		Каштелюк		
Нач. отд.		Спицын		
Гл. спец.		Шевченко		
Рук. гр.		Цанга		
Инженер		Усламова		85г.

902-2-0408.86 КЖИ-300007

Сетка

Лит.	Масса	Масштаб
	01-299 88 кг	
	02-299 88 кг	
	03-450 66 кг	
Лист	Листов 1	

Госстрой СССР
Союзводоканалкомплектпроект
КАЗВОДОКАНАЛПРОЕКТ
г. Алма-Ата

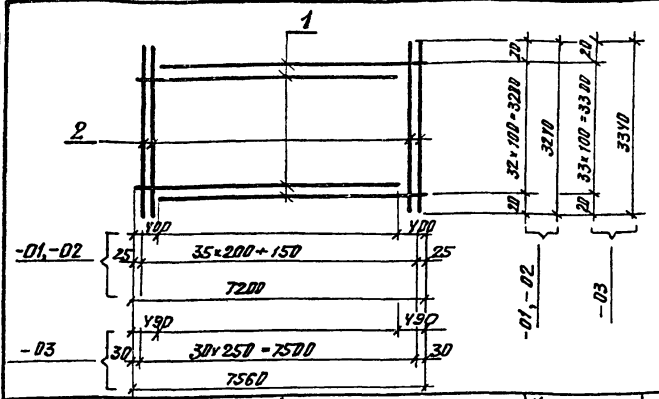

Формат	Зона	Поз	Обозначение	Наименование	Кол. на испол. 3.090001 -01	-02	-03	Примечание
				Документация				
			КЖИ-ТТ1.2.3	ТТ2.1, 2.2				
				Детали				
БУ		1		ф 10А-III ГОСТ5781-82, ℓ=6800	33	33	—	У. 22 кг
БУ				ф 12А-III ГОСТ5781-82, ℓ=7070	—	—	3У	6.28 кг
БУ		2		ф 5Вр-I ГОСТ6727-80, ℓ=3290	37	37	—	0.5 кг
БУ				ф 6А-I ГОСТ5781-82, ℓ=3390	—	—	31	0.7У кг

Привязан.

Инв.№

Взам.инв.№ | Подпись и дата | Инв.№ подл.

Изм	Лист	№ докум.	Подп.	Дата
Н. контр.	Курманалиева			
Нач. отд.	Спицын			
Гл. спец.	Шевченко			
Рук. гр.	Цанга			
Инженер	Исламова			

КЖИ-3.00009

Сетка

Лит	Масса	Масштаб
Р	-01-157.5 -02-157.5 -03-236. У6кг	

Лист 1 | Листов 1

Госстрой СССР
Союзводоканалпроект
КАЗВОДОКАНАЛПРОЕКТ
г. Алма-Ата

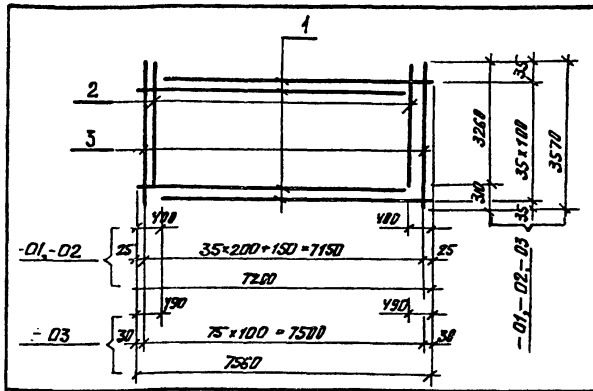

Формат	Зона	Поз	Обозначение	Наименование	Кол. на исп. -01	-02	-03	Примечание
				Документация				
			КЖИ-ТТ1.2.3	ТТ 2.1, 2.2				
				Детали				
БУ		1		ф 10А-III ГОСТ5781-82, ℓ=6800	36	36	—	У.2 кг
БУ				ф 12А-III ГОСТ5781-82, ℓ=7070	—	—	36	6.29 кг
БУ		2		ф8А-III ГОСТ5781-82 ℓ=3260	18	18	38	1.29 кг
БУ		3		ф8А-III ГОСТ5781-82, ℓ=3570	19	19	38	1.41 кг

Привязан.

Инв.№

Взам.инв.№ | Подпись и дата | Инв.№ подл.

Изм	Лист	№ докум.	Подп.	Дата
Н. контр.	Курманалиева			
Нач. отд.	Спицын			
Гл. спец	Шевченко			
Рук. гр.	Цанга			
Инженер	Исламова			

902-2-0408.86 КЖИ-3.00008

Сетка

Лит.	Масса	Масштаб
Р	-01-2012.1 кг -02-2012.1 кг -03-329.0 кг	

Лист 1 | Листов 1

Госстрой СССР
Союзводоканалпроект
КАЗВОДОКАНАЛПРОЕКТ
г. Алма-Ата

Типовые проектн. реш. 902-2-0408.86 Альбом VII

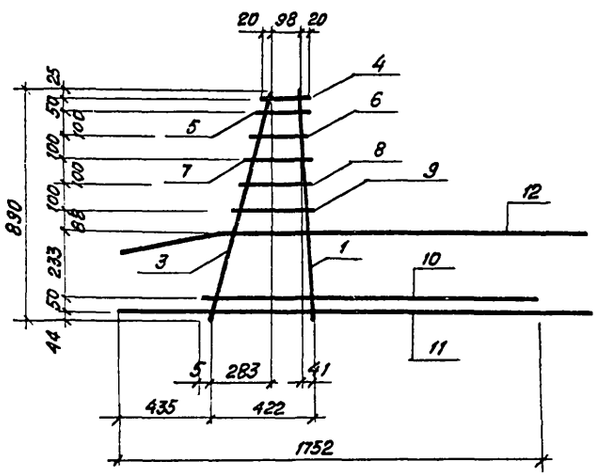

Формат	Зона	Поз.	Обозначение	Наименование	Кол. на исполн. 3.02001 -01	-02	-03	Примечание
				Документация				
			КЖИ-ТТ1,2,3	ТТ 2,1, ТТ 2.2				
				Детали				
				ГОСТ 5781-82				
54		1		Ф20А-III ℓ=891	1	1	1	2.20 кг
54		3		Ф8А-I ℓ=934	1	1	1	0.37 кг
54		4÷9		Ф6А-III ℓ=150÷310	6	6	6	0.05 кг
54		10		Ф10А-III ℓ=1322	1	–	–	0.82 кг
54				Ф12А-III ℓ=1322	–	1	1	1.17 кг
54		11		Ф14А-III ℓ=2400	1	–	–	2.90 кг
54				Ф16А-III ℓ=2400	–	1	1	3.79 кг
54		12*		Ф20А-III ℓ=2400	1	1	1	5.93 кг

Ведомость перемычек

Марка поз.	Схема сечения
12	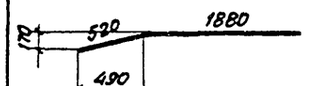

Привязан

Инв.№

Изм.	Лист	№ докум.	Подп.	Дата
Н.контр.		Курманалиев		
ГИП		Каштелюк		
Нач.отд.		Спицын		
Гл.спец.		Шевченко		
Рук.гр.		Цанга		
Инженер		Исламова		85г.

902-2-0408.86 КЖИ-3.00010

Каркас плоский

Лит	Масса	Масштаб
	01-12. 52кг 02-13. 76кг 03-13. 76 кг	
Лист 1	Листов 1	

Госстрой СССР Союзводоканалниипроект КАЗВОДОКАНАЛПРОЕКТ г. Алма-Ата

Инв.№ подл. | Подпись и дата | Взам.инв.№

1200-07

Типовые проектн. реш. 902-2-0408.86 Альбом VIII

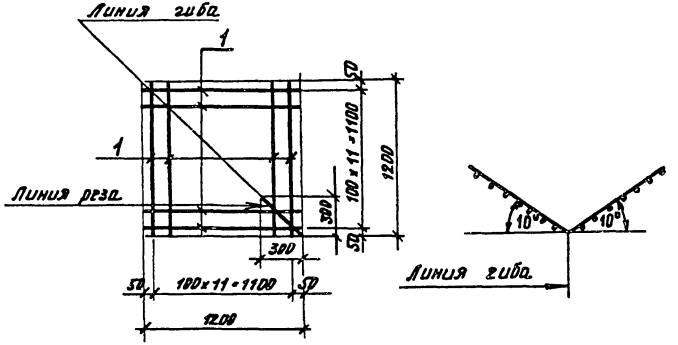

Формат	Зона	Поз.	Обозначение	Наименование	Кол.	Примеч.
				Документация		
			КЖИ-ТТ 1.2.3	ТТ 2, 1, 2.2.		
				Детали		
				ГОСТ 5781-82		
		1		ф10А-III ℓ = 1200	24	0.74кг

Привязан.

Инв.№

Изм	Лист	№ Докум.	Подпись	Дата
Н. контр.		Курманалиева		
Нач. отд.		Спицын		
Гл. спец.		Шевченко		
Рук. гр.		Цанга		
Инженер		Исламова		85г.

902-2-0408.86 КЖИ-3.00011

Сетка

Лит.	Масса	Масштаб
	17.76кг	

Лист | Листов

Госстрой СССР
Союзводоканалпроект
КАЗВОДОКАНАЛПРОЕКТ
г. Алма-Ата

Инв.№ подл. | Подпись и дата | Взам. инв.№

Типовые проектные рек. 902-2-0408.86 Альбом VII

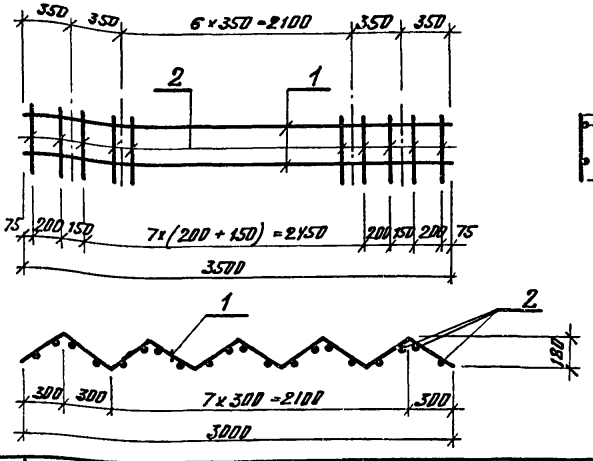

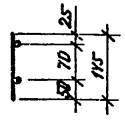

Формат	Зона	Поз	Обозначение	Наименование	Кол.	Примечание
				Документация		
			КЖИ-ТТ1.2.3	ТТ2.1, ТТ2.2		
				Детали		
Б4		1		ф5 ВрI ГОСТ 6727-80 ℓ=3500	2	0.5 кг
Б4		2		ф5 ВрI ГОСТ 6727-80 ℓ=145	20	0.023 кг

Привязан.

Инв.№

КЖИ-3.00012

Изм.	Лист	№ докум.	Подп.	Дата
ГИП	Каштелнак			
Нач. отд.	Влицын			
Гл. спец.	Шевченко			
Рук. гр.	Цанга			
Инженер	Исламова			

Каркас плоский

Лит	Масса	Масштаб
Р	1.5 кг	
Лист 1	Листов 1	

Госстрой СССР
Союзводоканалниипроект
КАЗВОДОКАНАЛПРОЕКТ
г. Алма-Ата

Инв.№ подл. | Подпись и дата | Взам. инв.№

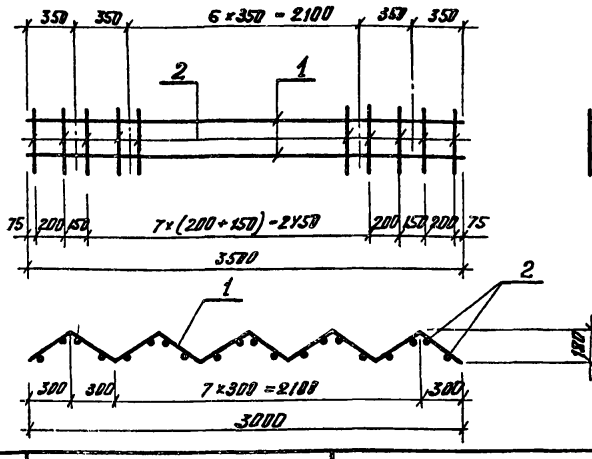

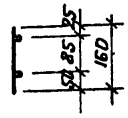

Формат	Зона	Поз	Обозначение	Наименование	Кол.	Примечание
				Документация		
			КЖИ-ТТ1.2.3	ТТ2.1, ТТ2.2		
				Детали		
Б4		1		ф5 ВрI ГОСТ 6727-80 ℓ=3500	2	0.5 кг
Б4		2		ф5 ВрI ГОСТ 6727-80 ℓ=160	20	0.026 кг

Привязан.

Инв.№

902-2-0408.86 КЖИ-3.00013

Изм.	Лист	№ докум.	Подп.	Дата
ГИП	Каштелнак			
Нач. отд.	Влицын			
Гл. спец.	Шевченко			
Рук. гр.	Цанга			
Инженер	Исламова			

Каркас плоский

Литер	Масса	Масштаб
Р	1.60 кг	
Лист 1	Листов 1	

Госстрой СССР
Союзводоканалниипроект
КАЗВОДОКАНАЛПРОЕКТ
г. Алма-Ата

Инв.№ подл. | Подпись и дата | Взам. инв.№

Типовые проектн. реш. 902-2-0408.86 Альбом VII

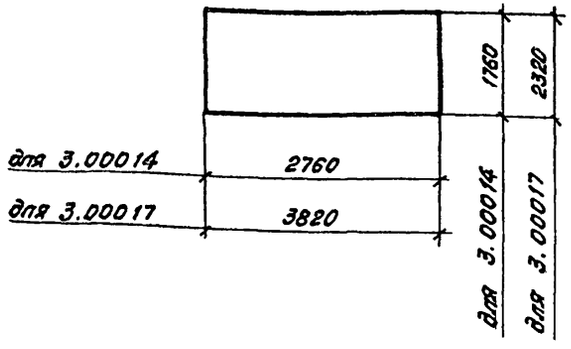

Марка, поз.	Обозначение	Наименование	Кол.	Примечание
3.00014	ГОСТ 8478-81	С $\frac{8AIII-100}{8AIII-100}$ 1760×2760 $\frac{30}{30}$	39.1	кг
3.00017	ГОСТ 8478-81	С $\frac{8AIII-100}{8AIII-100}$ 2320×3820 $\frac{60}{60}$	69.7	кг

Привязан

Инв.№

Взам.инв.№ | Подпись и дата | Инв.№ подл.

Изм.	Лист	N докум.	Подп.	Дата

КЖИ 3.00014 3.00017

Сетка

Лит	Масса	Масштаб
Р	39.1 69.7	б.м.

Лист 1 Листов 1

Н.контр.	Курманалиева		
Нач.отд.	Спицын		
Гл.спец.	Шевченко		
Рук.гр.	Цанга		
Инженер.	Жукова		85г.

Госстрой СССР
Союзводоканалниипроект
КАЗВОДОКАНАЛПРОЕКТ
г. Алма-Ата

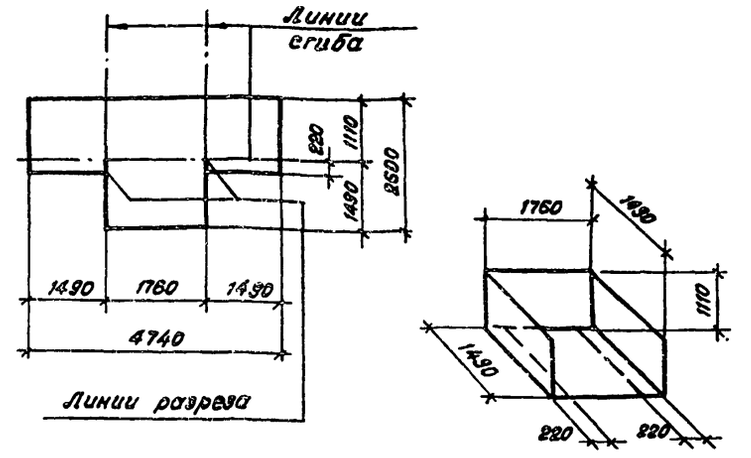

Марка поз.	Обозначение	Наименование	Кол.	Примечание
	ГОСТ 8478-81	С $\frac{8AIII-100}{8AIII-100}$ 2600×4740 $\frac{20}{50}$	70.9	кг

Привязан

Инв.№

Взам.инв.№ | Подпись и дата | Инв.№ подл.

Изм.	Лист	N докум.	Подп.	Дата

902-2-0408.86 КЖИ-3.00015

Сетка

Лит.	Масса	Масштаб
Р	70.9	б.м.

Лист 1 Листов 1

Н.контр.	Курманалиева		
Нач.отд.	Спицын		
Гл.спец.	Шевченко		
Рук.гр.	Цанга		
Инженер.	Жукова		85г.

Госстрой СССР
Союзводоканалниипроект
КАЗВОДОКАНАЛПРОЕКТ
г. Алма-Ата

Типовые проектн. реш. 902-2-0408.86 Альбом VIII

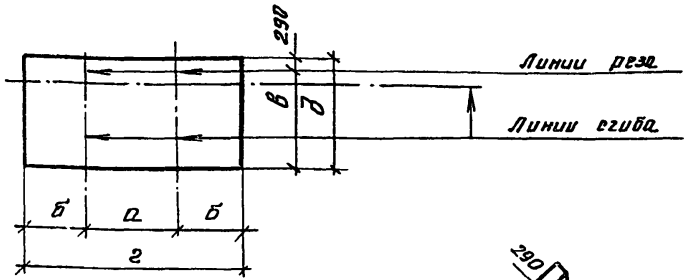

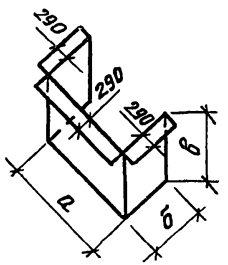

Марка	а	б	в	г	д
3.000 16	1540	1380	1110	4300	1400
3.000 19	2040	1880	1440	5800	1730

Марка поз.	Обозначение	Наименование	Кол.	Примечание
3.000 16	ГОСТ 8478-81	$C\frac{8A\text{III}-100}{8A\text{III}-100}$ 1100×4300 $\frac{50}{150}$	44.2	кг
3.000 19	ГОСТ 8478-81	$C\frac{8A\text{III}-100}{8A\text{III}-100}$ 1730×5800 $\frac{50}{150}$	74.0	кг

Привязан.

Инв.№

Взам. инв.№ | Подпись и дата | Инв.№ подл.

Изм.	Лист	№ докум.	Подп.	Дата
Н. контр.		Курманалиев		
Нач. отд.		Спицын		
Гл. спец.		Шевченко		
Рук. гр.		Цанга		
Инженер		Жукова		

КЖИ 3.000 16
3.000 19

Сетка

Лит.	Масса	Масштаб
Р	44.2 74.0	б.м.

Лист 1 Листов 1

Госстрой СССР
Союзводоканалпроект
КАЗВОДОКАНАЛПРОЕКТ
г. Алма-Ата

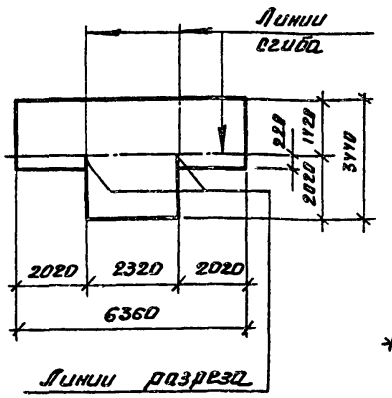

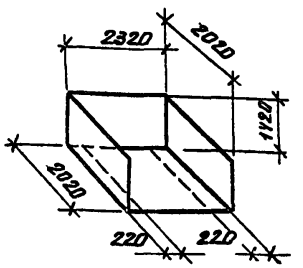

Обозначение	Наименование	Кол	Примечание
ГОСТ 8478-81	$C\frac{8A\text{III}-100}{8A\text{III}-100}$ 3440×6360 $\frac{30}{20}$	117.0	кг

Привязан.

Инв.№

Взам. инв.№ | Подпись и дата | Инв.№ подл.

Изм.	Лист	№ докум.	Подп.	Дата
Н. контр.		Курманалиев		
Нач. отд.		Спицын		
Гл. спец.		Шевченко		
Рук. гр.		Цанга		
Инженер		Жукова		85г

902-2-0408.86 КЖИ-3.000 18

Сетка

Лит.	Масса	Масштаб
Р	117.0	б.м.

Лист 1 Листов 1

Госстрой СССР
Союзводоканалпроект
КАЗВОДОКАНАЛПРОЕКТ
г. Алма-Ата

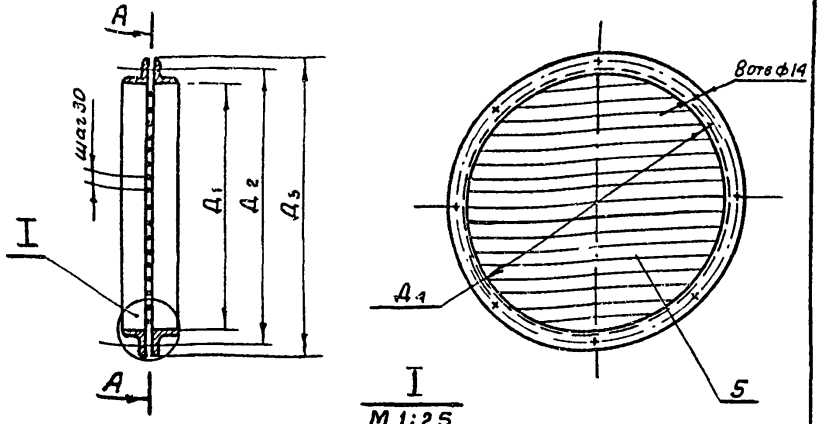

I
М 1:2,5

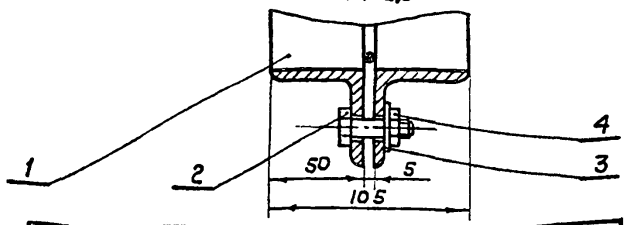

№ п/п	Размеры секции резервуара в плане, м×м	Д1	Д2	Д3	Д4	L разв	Масса в кг	Примечание
1	6×9	520	580	620	560	1720	14.24	
2	12×9	620	680	720	660	2040	17.1	
3	18×9	620	680	720	660	2040	17.1	

Привязан

Инв №

Взам.инв.№ | Подпись и дата | Инв.№ подл.

Провер.			
Исполн.	Сяттомова		
Н.контр	Ким		
Рук.гр.			
ГИП	Цхай		XI-84
Нач.отд	Каштелюк		

МК 9.00.00 СБ

Решётка
Сборочный чертёж

Стадия	Масса	Масштаб
Лист	Листов	

Госстрой СССР
Союзводоканалниипроект
КАЗВОДОКАНАЛПРОЕКТ
г. Алма-Ата

Формат	Зона	Поз.	Обозначение	Наименование	Кол.	Примеч.
				Документация		
11			МК 9.00.00.СБ	Сборочный чертёж		
				Детали		
БА		1	МК 9.00.01	Кольцо	2	L разв см. табл.
				Уголок 50×50×5 ГОСТ 8509-72 / Ст.3 ГОСТ 535-79		
				Стандартные изделия		
		2		Болт М12×35.48 ГОСТ 7798-70	8	0,046 кг.
		3		Шайба 12.01 ГОСТ 11371-78	8	0,006 кг.
		4		Гайка М 12.5 ГОСТ 5915-70	8	0,015 кг.
				Материалы		
		5		Проволока 5-I ГОСТ 3282-74		1.7 кг

Привязан

Инв.№

Взам.инв.№ | Подпись и дата | Инв.№ подл.

Провер.			
Исполн	Сяттомова		
Н.контр.	Ким		
Рук.гр.			
ГИП	Цхай		XI-84
Нач.отд	Каштелюк		

902-2-0408.86 МК 9.00.00

Решётка

Стадия	Лист	Листов

Госстрой СССР
Союзводоканалниипроект
КАЗВОДОКАНАЛПРОЕКТ
г. Алма-Ата

Типовые проектн. реш. 902-2-0408.86 Альбом VIII

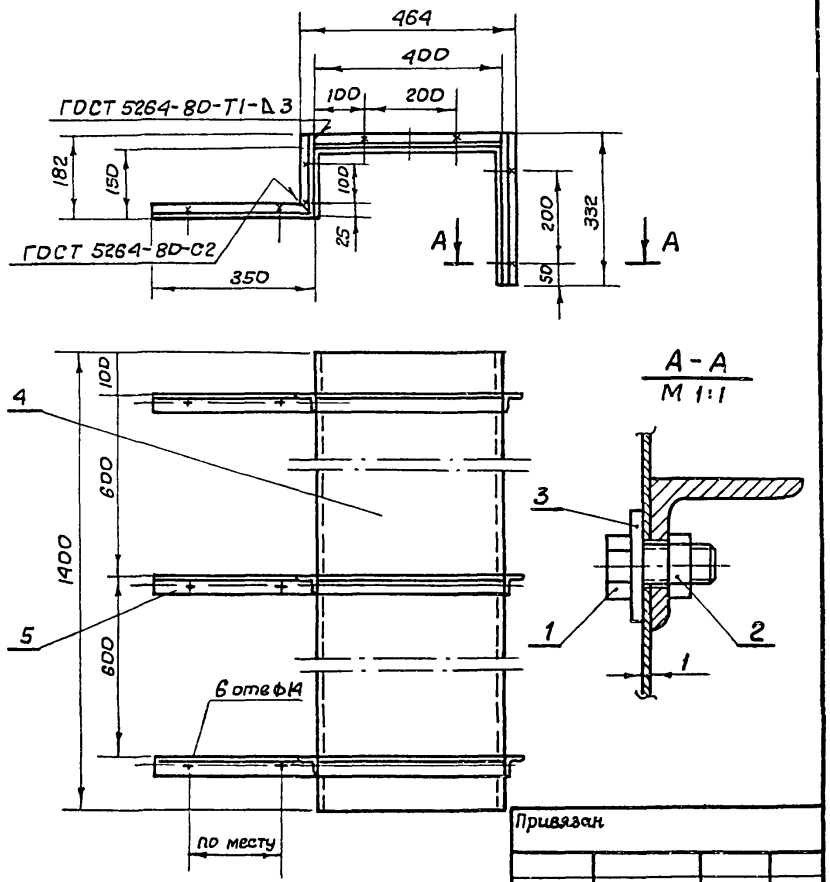

Формат	Зона	Поз.	Обозначение	Наименование	Кол.	Примеч.
				Документация		
II			МК 10.00.00 СБ	Сборочный чертеж		
				Стандартные изделия		
		1		Болт М8×20.48 ГОСТ 7798-70	18	
		2		Гайка М8.4.01 ГОСТ 5915-70	18	
		3		Шайба 8.01 ГОСТ 11371-78	18	
				Материалы		
		4		Лист Б1 ГОСТ 19903-74 / Ст3 ГОСТ 16523-70		9.4 кг.
				1400×850		
		5		Угол. равн. 32×32×4 ГОСТ 8509-72 / Ст3 ГОСТ 535-79		2.4 кг.
				L = 1262		

Привязан

Инв. №

Взам. инв. №

Подпись и дата

Инв. № подл.

Проверил			
Исполн.	Сямтомова		
Н. контр.	Ким		
Рук. гр.			
ГИП	Цхай		XI-84г.
Нач. отд.	Каштелюк		

МК 10.00.00 СБ

Кожух

Сборочный чертеж

Стадия	Масса	Масштаб
Р	11,9	1:10
Лист 1	Листов 1	

Госстрой СССР
Союзводоканалниипроект
КАЗВОДОКАНАЛПРОЕКТ
г. Алма-Ата

Привязан

Инв. №

Взам. инв. №

Подпись и дата

Инв. № подл.

Проверил			
Исполн.	Сямтомова		
Н. контр.	Ким		
Рук. гр.			
ГИП	Цхай		XI-84г.
Нач. отд.	Каштелюк		

902-2-0408.86 МК 10.00.00

Кожух

Стадия	Лист	Листов
Р	1	1

Госстрой СССР
Союзводоканалниипроект
КАЗВОДОКАНАЛПРОЕКТ
г. Алма-Ата

Типовые проектн. реш. 902-2-0408.86 Альбом VII

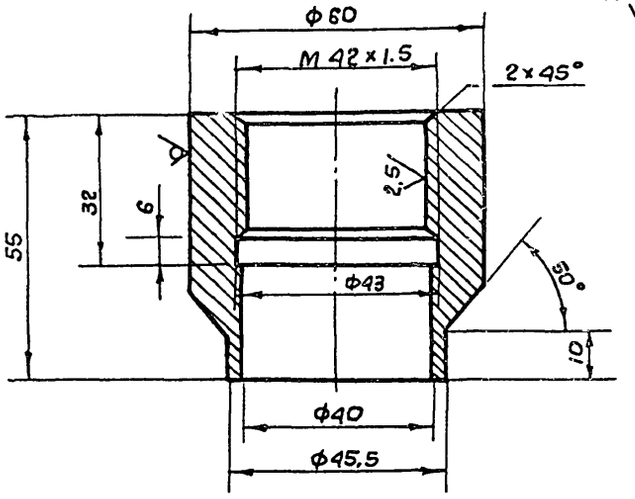

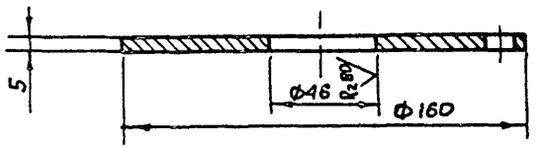

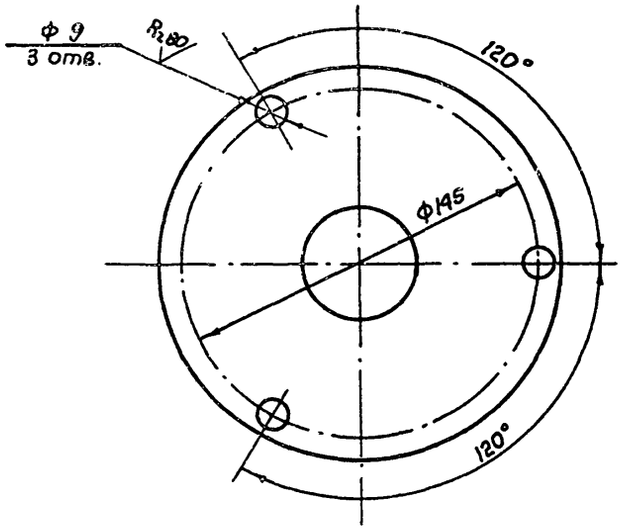

Привязан

Инв. №

Взам. инв. №

Подпись и дата

Инв. № подл.

Провер.			
Исполн	Сямтомова		
Н. контр	Ким		
Рук. гр.			
ГИП	Цхай		XI-89
Нач. отд	Каштелюк		

МК 11.00.00

Бобышка

Стадия	Масса	Масшт.
Р	0.67	1:1
Лист 1	Листов 1	

Круг Б 60 ГОСТ 2590-71 / Ст 3 ГОСТ 535-79

Госстрой СССР Союзводоканалниипроект КАЗВОДОКАНАЛПРОЕКТ г. Алма-Ата

Привязан

Инв. №

Взам. инв. №

Подпись и дата

Инв. № подл.

Провер.			
Исполн	Сямтомова		
Н.контр	Ким		
Рук. гр.			
ГИП	Цхай		XI-89
Нач. отд	Каштелюк		

902-2-0408.86 МК 12.00.00

Фланец

Стадия	Масса	Масштаб
Р	0.72	1:2
Лист 1	Листов 1	

Лист Б 5 ГОСТ 19903-74 / Ст3 ГОСТ 16523-70

Госстрой СССР Союзводоканалниипроект КАЗВОДОКАНАЛПРОЕКТ г. Алма-Ата

Типовые проектн. реш. 902-2-0408.86 Альбом VII

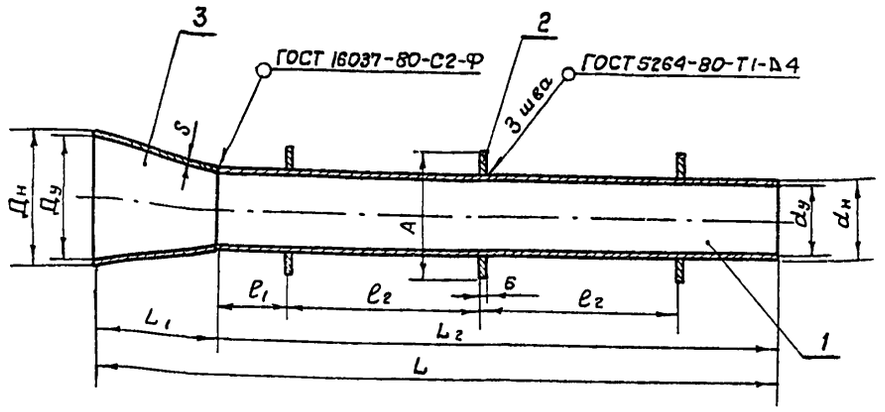

№ п/п	Размеры секции резервуара в плане, м×м	Ду	dу	Дн	dн	L	L1	L2	l1	l2	A	S	Масса в кг	Примеч.
1	6×9	500	300	530	325	3900	500	3400	275	1300	500	6	161	
2	12×9	600	400	630	426	3900	500	3400	275	1300	600	7	246	
3	18×9	600	400	630	426	3900	500	3400	275	1300	600	7	246	

Привязан

Инв.№

Взам.инв.№ | Подпись и дата | Инв.№ подл.

МК.19.00.00.СБ

Провер.			
Исполн.	Сяттомова		
Н.контр.	Ким		
Рук.гр.			
ГИП	Цхай		
Нач.отд.	Каштелюк		11-84

Отводящий трубопровод I вариант Сборочный чертеж

Стадия	Масса	Масштаб
Р	см. табл.	—
Лист	Листов	

Госстрой СССР Союзводоканалниипроект КАЗВОДОКАНАЛПРОЕКТ г. Алма-Ата

Формат	Зона	Поз.	Обозначение	Наименование	Кол.	Примеч.
				Документация		
11			МК 19.00.00.СБ	Сборочный чертеж		
				Детали		
				(для секции 6×9)		
Б4		1	МК 19.00.01	Патрубок	1	L_2 см. табл.
				Труба 325×6 II ГОСТ 10704-76 / В-Б Ст3сп ГОСТ 10705-80		
Б4		2	МК 19.00.02	Ребро жесткости Ф500×Ф330 S=6	3	
				Лист Б Б ГОСТ 19903-74 / Ст.3 ГОСТ 14637-79		
				Стандартные изделия		
		3	ОСТ 36-22-77	Переход К 530×325×6	1	
				(Для секции 12×9; 18×9)		
Б4		1	МК 19.00.01	Патрубок	1	L_2 см. табл.
				Труба 426×7 II ГОСТ 10704-76 / В-Б Ст3сп ГОСТ 10705-80		
Б4		2	МК 19.00.02	Ребро жесткости Ф800×Ф430 S=6	3	
				Лист Б Б ГОСТ 19903-74 / Ст.3 ГОСТ 14637-79		
				Стандартные изделия		
		3	ОСТ 36-22-77	Переход К 630×426×7	1	

Привязан:

Инв.№

Взам.инв.№ | Подпись и дата | Инв.№ подл.

902-2-0408.86 МК 19.00.00

Провер.			
Исполн.	Сяттомова		
Н.контр.	Ким		
Рук.гр.			
ГИП	Цхай		11-84
Нач.отд.	Каштелюк		

Отводящий трубопровод I вариант

Стадия	Лист	Листов
	1	1

Госстрой СССР Союзводоканалниипроект КАЗВОДОКАНАЛПРОЕКТ г. Алма-Ата

1200-07

Типовые проектн. реш. 902-2-0408.86 Альбом VIII

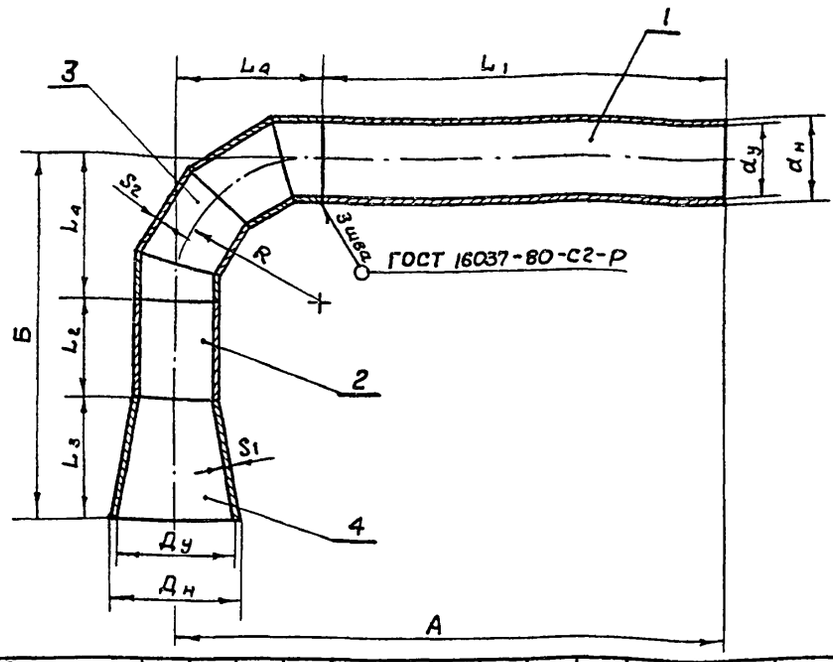

№ п/п	Размеры секции резервуара в плане, м×м	$Д_у$	d_y	$Д_н$	$d_н$	А	Б	L_1	L_2	L_3	L_4	R	S_1	S_2	Масса в кг.
1	6×9	500	300	530	325	3300	1600	2700	500	500	600	600	7	6	234
2	12×9	600	400	630	426	3550	1900	2760	600	500	800	800	7	7	391
3	18×9	600	400	630	426	3550	1900	2750	600	500	800	800	7	7	391

Привязан

Инв. №

Взам. инв. №

Подпись и дата

Инв. № подл.

Провер.			
Исполн.	Сямтомова		
Н. контр.	Ким		
Рук. гр.			
ГИП	Цхай		XI-84
Нач. отд.	Каштелюк		

МК 20.00.00 СБ

Отводящий трубопровод II вариант Сборочный чертеж

Стадия	Масса	Масштаб
Р	см. табл.	—
Лист	Листов	

Госстрой СССР Союзводоканалниипроект КАЗВОДОКАНАЛПРОЕКТ г. Алма-Ата

Формат	Зона	Поз.	Обозначение	Наименование	Кол.	Примеч.
				Документация		
11			МК 20.00.00 СБ	Сборочный чертёж		
				Детали (для секции 9×6)		
БА		1	МК 20.00.01	Патрубок	1	L_1 см. табл
				Труба 325×6 II ГОСТ 10704-76 / В-Б Ст3сп ГОСТ 10705-80		
БА		2	МК 20.00.02	Вставка	1	L_2 см. табл
				Труба 325×6 II ГОСТ 10704-76 / В-Б Ст3сп ГОСТ 10705-80		
				Стандартные изделия		
		3	ОСТ 36-43-81	Отвод 90° 325×6	1	
		4	ОСТ 36-22-77	Переход К 530×325×7 В Ст3сп	1	
				(для секций 12×9; 18×9)		
БА		1	МК 20.00.01	Патрубок	1	L_1 см. табл.
				Труба 426×7 II ГОСТ 10704-76 / В-Б Ст3сп ГОСТ 10705-80		
БА		2	МК 20.00.02	Вставка	1	L_2 см. табл
				Труба 426×7 II ГОСТ 10704-76 / В-Б Ст3сп ГОСТ 10705-80		
				Стандартные изделия		
		3	ОСТ 36-43-81	Отвод 90 426×7	1	
		4	ОСТ 36-22-77	Переход К 630×426×7 В Ст3сп	1	

Привязан

Инв №

Взам. инв. №

Подпись и дата

Инв. № подл.

Провер			
Исполн.	Сямтомова		
Н. контр.	Ким		
Рук. гр.			
ГИП	Цхай		XI-84
Нач. отд	Каштелюк		

902-2-0408.86 МК 20.00.00

Отводящий трубопровод II-вариант

Стадия	Лист	Листов

Госстрой СССР Союзводоканалниипроект КАЗВОДОКАНАЛПРОЕКТ г. Алма-Ата

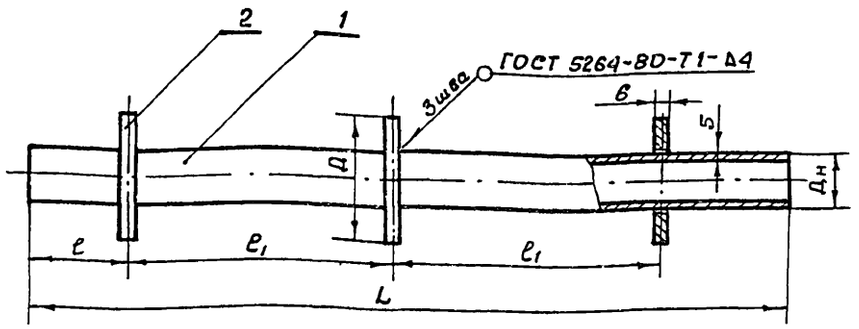

№	Размеры секции резервуара в плане, м×м	d_y	$Д_н$	Д	L	ℓ	$ℓ_1$	Масса, ед. кг.	Примечание
1	6×9	100	114	260	3400	275	1300	52	
2	12×9	100	114	260	3400	275	1300	52	
3	18×9	100	114	260	3400	275	1300	52	

Привязан

Инв. №

Взам. инв. №

Подпись и дата

Инв. № подл.

МК 21.00.00 СБ

Патрубок
Сборочный чертёж

Стадия	Масса	Масштаб
Лист	Листов	

Госстрой СССР
Союзводоканалниипроект
КАЗВОДОКАНАЛПРОЕКТ
г. Алма-Ата

Провер.			
Исполн.	Семтомова		
Н. контр.	Ким		
Рук. гр.			
ГИП	Цхай		XI-84
Нач. отд.	Каштелюк		

Формат	Зона	Поз.	Обозначение	Наименование	Кол.	Примеч.
				Документация		
11			МК.21.00.00 СБ	Сборочный чертёж		
				Детали		
Б4		1	МК.21.00.01	Корпус		
				Труба 100×5 ГОСТ 3262-75	1	
Б4		2	МК 21.00.02	Ребро жёсткости	3	
				Лист Б6 ГОСТ 19903-74 / Ст.3 ГОСТ 14637-79		

Привязан

Инв. №

Взам. инв. №

Подпись и дата

Инв. № подл.

902-2-0408.86 МК 21.00.00

Патрубок

Стадия	Лист	Листов

Госстрой СССР
Союзводоканалниипроект
КАЗВОДОКАНАЛПРОЕКТ
г. Алма-Ата

Проверил			
Исполн	Сяттомова		
Н.контр	Ким		
Рук.гр.			
ГИП	Цхай		XI-84
Нач.отд	Каштелюк		

Госстрой СССР
ЦЕНТРАЛЬНЫЙ ИНСТИТУТ ТИПОВОГО ПРОЕКТИРОВАНИЯ
Свердловский филиал
620062, г.Свердловск-62, ул.Чкалова, 4
Заказ 3537 Инв.№ 1200-07 тираж 465
Сдано в печать 16.06 1988 г. цена 1-71

gost.e-ecolog.ru