1200-06

ТИПОВЫЕ ПРОЕКТНЫЕ РЕШЕНИЯ

902-2-0408.86

СБЛОКИРОВАННЫЕ ЖЕЛЕЗОБЕТОННЫЕ РЕЗЕРВУАРЫ ДЛЯ СТОЧНЫХ ВОД И ОСАДКОВ ИЗ СБОРНЫХ УНИФИЦИРОВАННЫХ КОНСТРУКЦИЙ ЗАВОДСКОГО ИЗГОТОВЛЕНИЯ

АЛЬБОМ VI

Рабочие чертежи изделий для секций шириной 6 м.

				Привязан	
Рук гр.					
Исполнил					
Проверил					
Инв.№					

gost.e-ecolog.ru

1200-05

ТИПОВЫЕ ПРОЕКТНЫЕ РЕШЕНИЯ

902-2-0408.86

СБЛОКИРОВАННЫЕ ЖЕЛЕЗОБЕТОННЫЕ РЕЗЕРВУАРЫ ДЛЯ СТОЧНЫХ ВОД И ОСАДКОВ ИЗ СБОРНЫХ УНИФИЦИРОВАННЫХ КОНСТРУКЦИЙ ЗАВОДСКОГО ИЗГОТОВЛЕНИЯ

АЛЬБОМ VI

СОСТАВ ПРОЕКТА

Альбом I Общие материалы для проектирования
Альбом II Рабочие чертежи блока Б-2 (3×6)
Альбом III Рабочие чертежи секций шириной 6 м.
Альбом IV Рабочие чертежи секций шириной 9 м.
Альбом V Рабочие чертежи решений по подогреву нефтесодержащих сточных вод секции шириной 6м и блока Б-2 (3×6)
Альбом VI Рабочие чертежи изделий для секций шириной 6м.
Альбом VII Рабочие чертежи изделий для секций шириной 9м.
Альбом VIII Сметы и ведомости потребности в материалах к блоку Б-2(3×6)
Альбом IX Сметы и ведомости потребности в материалах к секциям шириной 6м:
Часть 1 Секция К1 - 3 × 6
Часть 2 Секция К1 - 6 × 6
Часть 3 Секция С - 6 × 6
Часть 4 Секция К2 - 6 × 6
Часть 5 Секция К1 - 12 × 6
Часть 6 Секция С - 12 × 6
Часть 7 Секция К2 - 12 × 6
Альбом X Сметы и ведомости потребности в материалах к секциям шириной 9 м
Часть 1 Секция К1 - 6 × 9
Часть 2 Секция С - 6 × 9
Часть 3 Секция К2 - 6 × 9
Часть 4 Секция К1 - 12 × 9
Часть 5 Секция С - 12 × 9
Часть 6 Секция К2 - 12 × 9
Часть 7 Секция К1 - 18 × 9
Часть 8 Секция С - 18 × 9
Часть 9 Секция К2 - 18 × 9

Протоколом №25 от 23.05. 85 г. утверждены и введены в действие в/о „Союзводоканалниипроект"
Приказ № 221 от 29 августа 1985 года

Разработаны проектным институтом Казводоканалпроект

Гл. инженер института Ю.И. Ткаченко
Гл. инженер проекта И.Х. Каштелюк

				Привязан:
Рук. гр				
Исполнил				
Проверил				
Инв. №				

Типовые проект.т.р.902-2-0408.86 Альбом VI

Обозначение	Наименование	стр.	Примечание
КЖИ	Содержание альбома	2,3	
КЖИ-ТТ 1,2,3	Технические требования	4	
КЖИ-1.00000	Панель стеновая	5	
КЖИ-1.00000-ВМС	Панель стеновая Ведомость расхода стали	6	
КЖИ-1.00001	Сетка	6	
КЖИ-1.00002	Сетка	7	
КЖИ-1.20000-ВМС	Панель стеновая угловая Ведомость расхода стали	7	
КЖИ-1.20000	Панель стеновая угловая	8	
КЖИ-1.20100	Каркас пространственный	9	
КЖИ-1.20200	Каркас пространственный	10	
КЖИ-1.20201	Каркас плоский	11	
КЖИ-1.20202	Каркас плоский	11	
КЖИ-1.20101	Петля строповочная	12	
КЖИ-1.20102	Петля строповочная	12	
КЖИ-1.20110	Каркас пространственный	13	
КЖИ-1.20111	Сетка	13	
КЖИ-2.00000	Блок угловой	14	
КЖИ-2.00000-СБ	Блок угловой Сборочный чертеж	15	
КЖИ-2.00100	Каркас пространственный	16	
КЖИ-2.00100-СБ	Каркас пространственный Сборочный чертеж	17	
КЖИ-2.00101	Сетка	18	
КЖИ-2.00200	Каркас пространственный	18	
КЖИ-2.00201	Каркас плоский	19	
КЖИ-2.00202	Каркас плоский	20	
КЖИ-2.02000-ВМС КЖИ-2.03000-ВМС	Блок угловой	21	
КЖИ-2.02000-СБ КЖИ-2.03000-СБ	Блок угловой	22	
КЖИ-2.02100	Каркас пространственный	23	
КЖИ-2.02200	Каркас пространственный	24	
КЖИ-2.02300	Каркас пространственный	25	
КЖИ-2.02301	Каркас плоский	26	
КЖИ-2.02302	Каркас плоский	26	
КЖИ-2.02303	Каркас плоский	27	
КЖИ-2.02304	Каркас плоский	27	
КЖИ 1.01000, 1.03000 1.05000, 1.12000	Панель стеновая	28	
КЖИ 1.02000 1.04000 1.10000	Панель стеновая	29	
КЖИ 1.07000 1.11000 1.13000 1.06000	Панель стеновая	30	
КЖИ 1.15000 1.08000 1.09000 1.16000	Панель стеновая	31	
КЖИ-1.21000	Панель стеновая угловая	32	
КЖИ-1.14001	Изделие закладное	33	
КЖИ-3.00000	Распорка	34	
КЖИ-3.00100	Каркас пространственный	35	
КЖИ-3.00101	Каркас плоский	36	
КЖИ-3.00102	Изделие закладное	36	
КЖИ-5.00100	Каркас пространственный	37	
КЖИ-5.00200	Каркас пространственный	37	

Инв.№ подл. | Подпись и дата | Взам.инв.№

Привязан

Инв.№

Н.контр.	Курманалиева		
Нач.отд.	Спицын		
Гл.спец.	Шевченко		
Рук.гр.	Цанга		
Инженер	Исламова		

Т.пр902-2-0408.86 КЖИ

Содержание альбома

Стадия	Лист	Листов
Р	1	2

Госстрой СССР
Союзводоканалпроект
КАЗВОДОКАНАЛПРОЕКТ
г. Алма-Ата

Типовые проект. 902-2-0408.86 Альбом VI

Обозначение	Наименование	стр.	Примечание
КЖИ-5.00101	Каркас плоский	38	
КЖИ-5.00201	Каркас плоский	39	
КЖИ-5.00300	Каркас пространственный	40	
КЖИ-5.00400	Каркас пространственный	40	
КЖИ-5.00401	Каркас плоский	41	
КЖИ-5.00500	Каркас	42	
КЖИ-5.00600	Каркас	42	
КЖИ-5.00001	Каркас плоский	43	
КЖИ-5.00002	Каркас плоский	43	
КЖИ-5.00003	Сетка	44	
КЖИ-5.00004	Сетка	44	
КЖИ-5.00005	Сетка	45	
КЖИ-5.00006	Сетка	45	
КЖИ-5.00007	Сетка	46	
КЖИ-5.00008	Сетка	46	
КЖИ-5.00009	Сетка	47	
КЖИ-5.00010	Сетка	47	
КЖИ-5.00011	Сетка	48	
КЖИ-5.00012	Сетка	48	
КЖИ-7.00000	Изделие соединительное МС1	49	
КЖИ-5.00013	Сетка	49	
КЖИ 5.00017 5.00014	Сетка арматурная	50	
КЖИ-5.00015	Сетка арматурная	50	
КЖИ 5.00016 5.00019	Сетка арматурная	51	
КЖИ-5.00018	Сетка арматурная	51	
КЖИ-4.00000	Щит съемного покрытия	52	

МК 8.00.00	Решетка	53	
МК 8.00.00 СБ	Решетка. Сборочный чертеж	53	
МК 10.00.00	Кожух	54	
МК 10.00.00 СБ	Кожух. Сборочный чертеж	54	
МК 11.00.00	Бобышка	55	
МК 12.00.00	Фланец	55	
МК 16.00.00 СБ	Отводящий трубопровод I-вариант. Сборочный чертеж	56	
МК 16.00.00	Отводящий трубопровод I- вариант	56	
МК 17.00.00	Отводящий трубопровод II вариант.	57	
МК.17.00.00 СБ	Отводящий трубопровод II вариант. Сборочный чертеж	57	
МК 18.00.00	Патрубок	58	
МК 18.00.00 СБ	Патрубок. Сборочный чертеж	58	

Взам. инв. № | Подпись и дата | Инв. № подл.

Привязан

Инв. №

Т.пр.902-2-0408.86

Содержание альбома

Лист

Альбом VI

Типовые проект. р. 902-2-0408.86

Альбом содержит рабочую документацию на железобетонные, арматурные и закладные изделия следующих элементов резервуаров:

— днище;
— стеновые панели;
— установочные детали приборов автоматики
— элементы технологического оборудования.

ТТ 1 Технические требования к изготовлению сборных железобетонных изделий.

1.1 При изготовлении железобетонных изделий обязательно соблюдение требований серии 3.900-3 в. 4/82 к аналогичным изделиям, а также требований ГОСТ 13015-75 и СН и П III-16-80

ТТ 2. Технические требования к изготовлению арматурных и закладных изделий.

2.1. Арматурные и закладные изделия должны соответствовать ГОСТ 10922-75 и техническим требованиям серии 3.900-3 к аналогичным изделиям.

2.2 Арматурные изделия изготавливаются посредством контактной точечной сварки всех пересечений стержней в соответствии с ГОСТ 14098-68. Применение дуговой сварки допускается только в случаях, оговоренных на чертежах.

2.3 При изготовлении закладных изделий применяется контактная и автоматическая сварка по ГОСТ 19292-73, а также ручная дуговая сварка. При сварке руководствоваться СН 393-78.

2.4. Закладные изделия, оговоренные на чертежах должны иметь цинковое или алюминиевое покрытие толщиной 0,2 мм, наносимое методом металлизации. Покрытие наносится на пластины и приваренные к ним анкера и арматурные стержни на длину 40-50мм от пластины.

Перед нанесением покрытия должна быть обеспечена вторая степень очистки поверхности согласно ГОСТ 9408-80.

ТТ 3. Технические требования к изготовлению металлоконструкции, технологических изделий и трубопроводов.

3.1 При изготовлении металлоконструкций технологических изделий и трубопроводов руководствоваться СН и П III-18-75.

3.2 Трубопроводы, технологические изделия, сальники и металлоконструкции щитов защитить от коррозии покрытием из шпатлевки ЭП-00-10 в 2 слоя по слою грунтовки ЭП-00-10.

3.3 Металлические конструкции ограждения защищаются от коррозии 2 мя слоями ПФ-170 с 10% алюминиевой пудры по слою грунтовки ГФ-020 или ПФ-020.

При нанесении защитных антикоррозийных покрытий руководствоваться СН и П III-23-76

Привязан

Инв. №

Инв. № подл. | Подпись и дата | Взам. инв. №

Н. контр	Куриманалиев		85г
Нач. отд	Спицын		
Гл. спец	Шевченко		
Рук. гр.	Цанга		
Инженер			

т.пр902-2-0408.86 КЖИ-ТТ 1.2.3

Технические требования

Стадия	Лист	Листов
Р	1	1

Госстрой СССР Союзводоканалниипроект Казводоканалпроект г. Алма-Ата

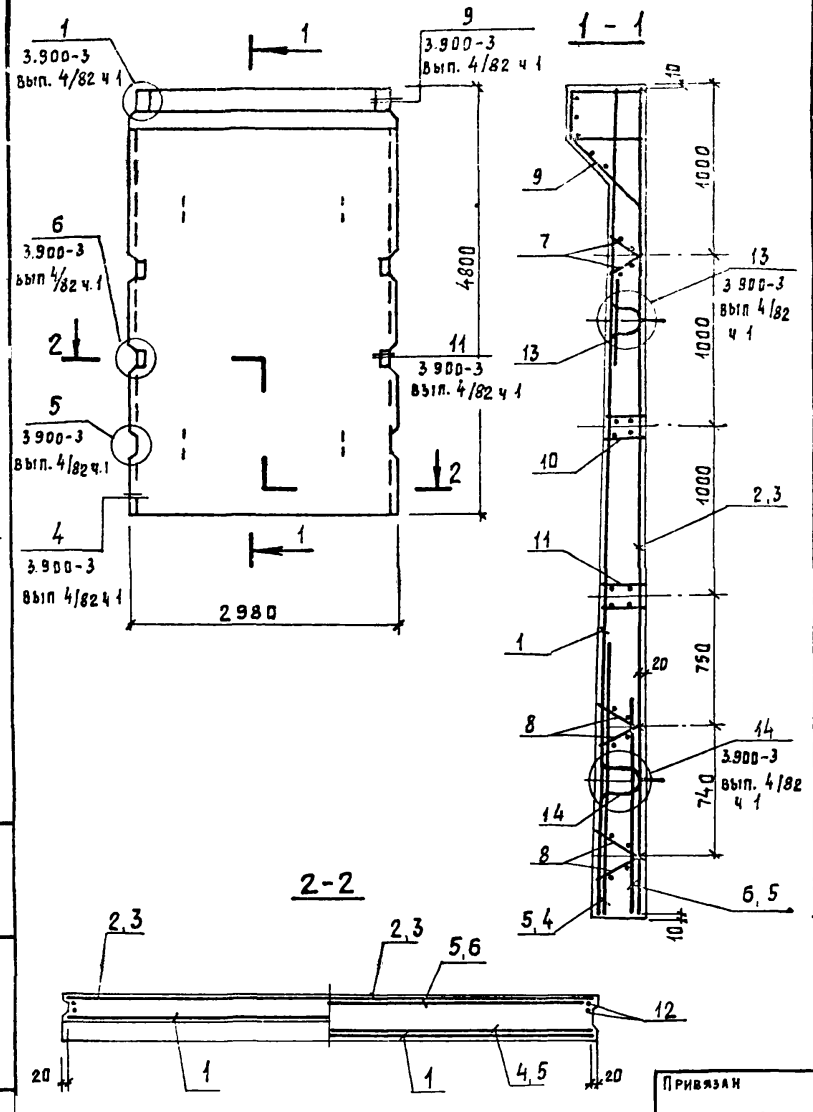

Поз.	Обозначение	Наименование	Кол на испол 01	02	03	Примечание
		Документация				
	КЖИ-ТТ 1.2.3	ТТ 1	X	X	X	
		Сборочный чертеж				
	3.900-3 вып 4/82 ч.1 лист 6	ПС 1-48-Б1	X			
	"	ПС 1-48-Б2		X	X	
		Сборочные единицы				
1	АлVI КЖИ-1 00001	Сетка	1	1	1	
2	АлVI КЖИ-1 00002	"	1	—	—	
3	АлVI КЖИ-1.00001	"	—	1	1	
4	3.900-3 вып 4/82 ч. 2 лист 10	" С-26	1	—	—	
5	—"— лист 10	" С-27	—	2	2	
6	—"— лист 11	" С-29	1	—	—	
7	—"— лист 18	Каркас плоский КР-1	2	2	2	
8	—"— лист 18	то же КР-2	4	4	4	
9	—"— лист 24÷26	Изделие закладное МН-6	1	1	1	
10	—"— лист 27, 28	то же МН-12	1	1	1	
11	—"— лист 27, 28	" МН-13	1	1	1	
13	—"— лист 29, 30, 32	" МН-27	2	2	2	
14	—"— лист 29, 30, 32	" МН-28	2	2	2	
		Детали				
12	3.900-3 вып. 4/82 ч. 2 лист 23	поз. 12	4	4	4	
		Материалы				
		Бетон М200, В4, Мрз	2,92	2,92	2,92	м³

Привязан

Инв. №

Изм.	Лист	№ докум.	Подп.	Дата
Н. контр.		Курманалиева		
Нач. отд.		Спицын		
Гл. спец.		Шевченко		
Рук. гр.		Цанга		8-84
Инженер				

т.пр902-2-0408.86 КЖИ-1.00000

Панель стеновая

Стадия	Масса	Масштаб
Р	7.3 т	

Лист 1 Листов 2

Госстрой СССР
Союзводоканалниипроект
Казводоканалпроект
г. Алма-Ата

Альбом VI

Типовые проектные решения 902-2-0408.86

Взам. инв. № | Подпись и дата | Инв. № подл.

Типовые проект. реш. 902-2-0408.86 Альбом VI

Ведомость расхода стали на элемент, кг

Марка элемента	Изделия арматурные											
	Арматура класса										Всего	Итого
	AIII ГОСТ 5781-82						AI ГОСТ 5781-82		Вр-I ГОСТ 6727-80			
	ф6	ф8	ф10	ф12	ф16	Итого	ф10	Итого	ф5	Итого		
1.00000-01	2.4	81.2	107.0	20.4	46.2	256.2	11.8	11.8	16.4	16.4		284.4
1.00000-02.03	2.4	106.72	152.0	20.4	24.4	305.92	8,2	8.2	16,8	16.8		330.92

продолжение

Изделия закладные									
Арматура класса					Прокат марки				Общий расход
AcII ГОСТ 5781-82		Вр-I ГОСТ 6727-80		Всего	Вст3 КП2 ГОСТ 380-71*			Всего	
ф20	Итого	ф5	Итого		δ=5	δ=8	Итого		
19.6	19.6	0.1	0.1	19.7	7.5	21.2	28.7	28.7	332.8
19.6	19.6	0.1	0.1	19.7	7.5	21.2	28.7	28,7	379.32

Привязан

Инв. №

Взам. инв. № | Подпись и дата | Инв. № подл.

Н. контр.	Курманалиева			85
Нач. отд.	Спицын			
Гл. спец.	Шевченко			
Рук. гр.	Цанга			
Инженер				

КЖИ-1.00000-ВМС

Панель стеновая

Ведомость расхода стали

Стадия	Лист	Листов
Р	1	1

Госстрой СССР Союзводоканалниипроект Казгородоканалпроект г. Алма-Ата

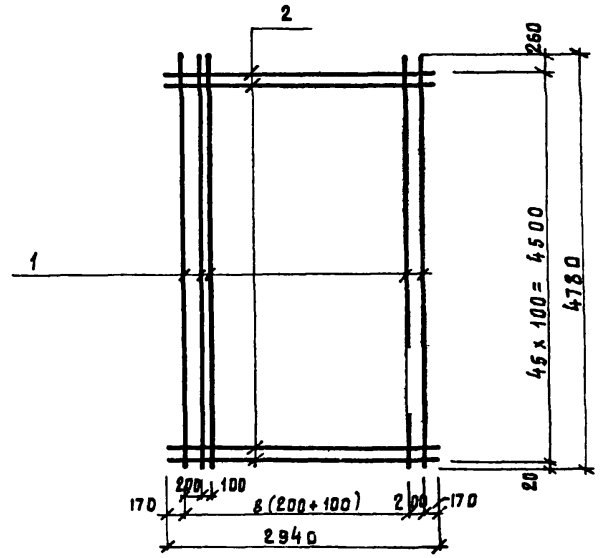

Формат	Зона	Поз.	Обозначение	Наименование	Кол.	Примечание
				Документация		
			КЖИ-ТТ 1.2.3	ТТ 2.1, 2.2		
				Детали		
		1		ф10 AIII, ГОСТ 5781-82, ℓ=4780	18	2.96 кг
		2		ф8 AIII, ГОСТ 5781-82, ℓ=2940	46	1.16 кг

Привязан

Инв. №

Взам. инв. № | Подпись и дата | Инв. № подл.

Изм.	Лист	№ докум.	Подпись	Дата	
Н. контр.	Курманалиева				85
Нач. отд.	Спицын				
Гл. спец.	Шевченко				
Рук. гр.	Цанга				
Инженер					

Т.п.902-2-0408.86 КЖИ-1.00001

Сетка

Стадия	Масса	Масштаб
Р	106.64кг	
Лист 1	Листов 1	

Госстрой СССР Союзводоканалниипроект Казгородоканалпроект г. Алма-Ата

Типовые проект.р. 902-2-0408.86 Альбом VI

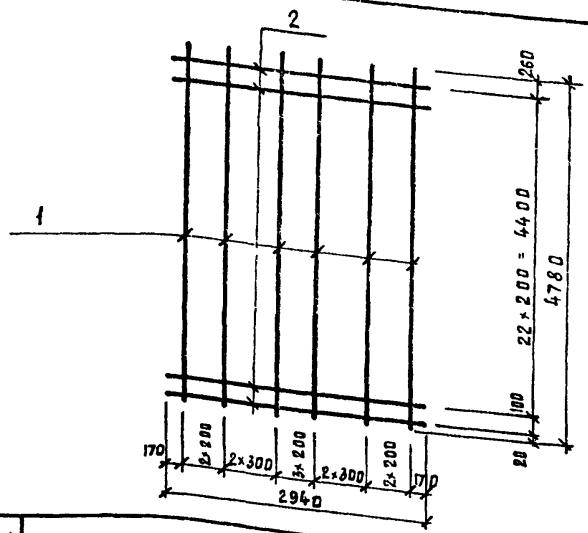

Формат	Зона	Поз.	Обозначение	Наименование	Кол	Примечание
			КЖИ-ТТ 1.2.3	Документация		
				ТТ 2.1, 2.2		
		1		Детали		
		2		ф10 А-III ГОСТ 5781-82 ℓ=4780	12	2.96 кг
				ф8 А-III ГОСТ 5781-82 ℓ=2940	24	1.16 кг

Привязан

Инв. №

Изм.	Лист	№ докум.	Подпись	Дата
Н. контр.		Курманалиева		85г
Нач. отд.		Спицын		
Гл. спец.		Шевченко		
Рук. гр.		Цанга		
Инженер				

КЖИ-1.00002

Сетка

Стадия	Масса	Масштаб
Р	63,36кг	
Лист 1	Листов 1	

Госстрой СССР Союзводоканалниипроект Казводоканалпроект г. Алма-Ата

Взам. инв. № | Подпись и дата | Инв. № подл.

Ведомость расхода стали на элемент кг

Марка элемента	Изделия арматурные								Всего	Общий расход
	Арматура класса									
	А-III					Вр-I				
	ГОСТ 5781-82					ГОСТ 6727-80				
	ф6	ф10	ф12	ф18	Итого	ф5		Итого		
1.20000-01	2,61	26,04	57,72	6,42	92,79	1,4		1,4		94,19
1.20000-02,03	2,61	20,94	68,2	6,42	98,17	1,4		1,4		99,57

Продолжение

Изделия закладные									
Арматура класса					Прокат марки			Всего	Общий расход
А-I			А-III		Вст 3 кп 2				
ГОСТ 5781-82			ГОСТ 5781-82		ГОСТ 380-71*				
ф12	ф16	Итого	ф6	Итого	δ=6	δ=8	Итого		
3,18	132	4,5	0,12	0,12	29,76	21,24	51,00	55,62	149,81
3,18	132	4,5	0,12	0,12	29,76	21,24	51,00	55,62	155,19

Привязан

Инв. №

Н. контр.	Курманалиева	85
Нач. отд.	Спицын	
Гл. спец.	Шевченко	
Рук. гр.	Цанга	
Инженер	Гогебецкая	

Т.пр902-2-0408.86 КЖИ-1.20000-ВМС

Панель стеновая угловая. Ведомость расхода стали

Стадия	Лист	Листов
Р	1	1

Госстрой СССР Союзводоканалниипроект Казводоканалпроект г. Алма-Ата

Типовые проект. рем. 902-2-0408.86 Альбом VI

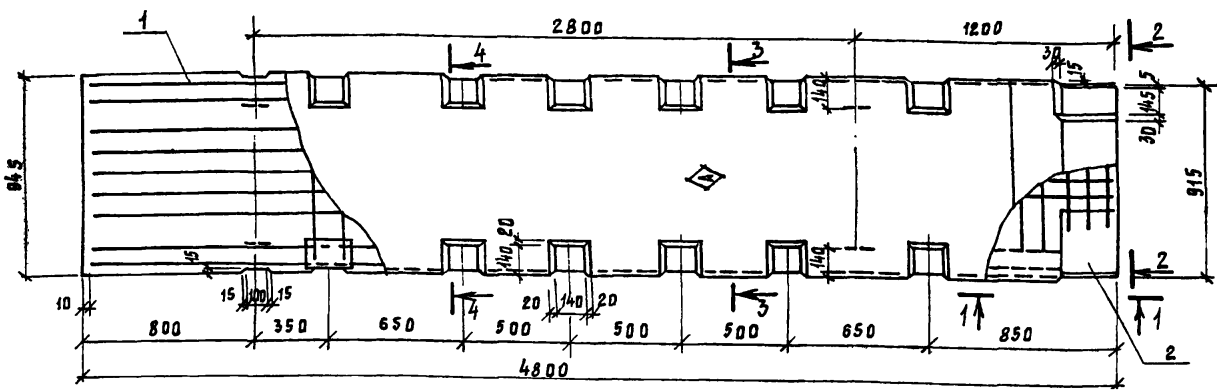

1-1

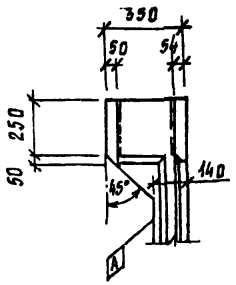

2-2

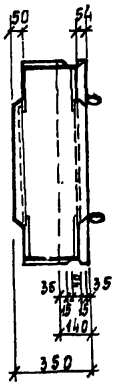

3-3

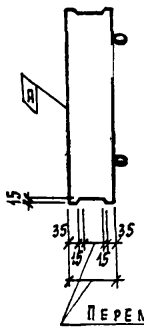

4-4

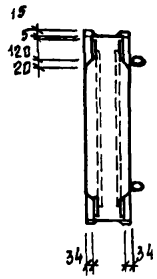

Формат	Зона	Поз.	Обозначение	Наименование	Кол. на испол. 01	02	03	Примечание
				Документация				
			КЖИ-ТТ 1,2,3	ТТ 1				
			КЖИ-1, 20000-ВМС	Ведомость расхода стали				
				Сборочные единицы				
		1	КЖИ-1.20100-01	Каркас пространственный	1			122.6
			-02	то же		1		127.4
			-03	"			1	127.4
		2	КЖИ-1.20200	"	1	1	1	28.70
				Материалы				
				Бетон М200, В4 $М_{рз}$	1.0	1.0	1.0	$м^3$

1. Защитный слой бетона для арматуры 20 мм
2. Петли строповочные ставить со стороны плоской грани заподлицо с плоскостью стеновой панели.

Привязан

Инв. №

Изм.	Лист	№ докум.	Подп.	Дата
Н. контр.		Куриналиева		85
Нач. отд.		Спицын		
Гл. спец.		Шевченко		
Рук. гр.		Цанга		
Инженер		Тогобецкая		

т.пр902-2-0408.86 КЖИ-1.20000

Панель стеновая угловая

Стадия	Масса	Масштаб
Р	2.5 т	1:20

Лист 1 Листов 1

Госстрой СССР Союзводоканалниипроект Казводоканалпроект

Альбом VI

Типовые проект.р. 902-2-0408.86

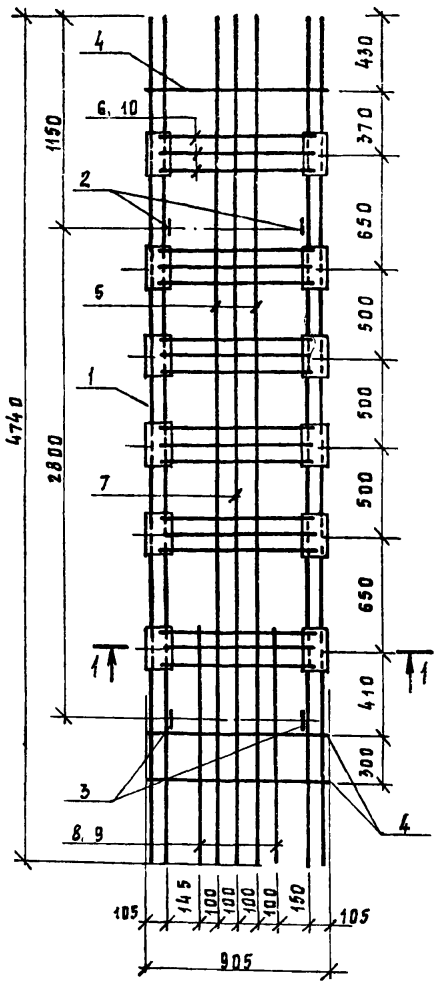

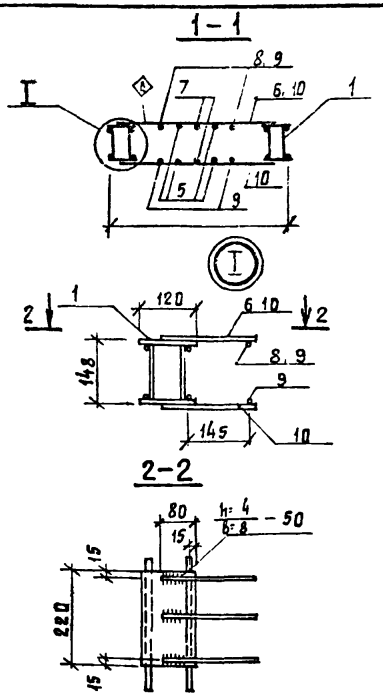

Ведомость деталей

Поз.	Эскиз
5, 7	R=70, 200, 4730
8, (9)	R=70, 200, 1250 (1050)

Формат	Зона	Поз.	Обозначение	Наименование	Кол. на испол. 01	02	03	Примечание
				Документация				
			КЖИ-ТТ 1.2.3	ТТ 2.1, 2.2	X	X	X	
				Сборочные единицы				
		1	КЖИ-1.20110	Каркас пространственный	2	2	2	32.8 кг
		2	КЖИ-1.20101	Петля строповочная	2	2	2	1.65 кг
		3	КЖИ-1.20102	то же	2	2	2	1.77 кг
				Детали				
				Арматура по ГОСТ 5781-82				
Б4		4		ф 10 А-III ℓ= 925	8	6	6	0.57 кг
Б4		5		ф 10 А-III ℓ= 4900	4	4	4	3.02 кг
Б4		6		ф 10 А-III ℓ= 825	18	—	—	0.49 кг
Б4		7		ф 12 А-III ℓ= 4900	2	2	2	4.36 кг
Б4		8		ф 10 А-III ℓ= 1420	2	—	—	0.86 кг
Б4		9		ф 12 А-III ℓ= 1520	2	4	4	1.36 кг
Б4		10		ф 12 А-III ℓ= 825	18	36	36	0.70 кг

1. Стержни поз. 6, 10 приварить к каркасам поз. 1 электродуговой сваркой двусторонним швом $\frac{4}{3}$-50 электроды типа Э-42 А.
2. Стержни поз. 5, 7, 8, 9 привязать вязальной проволокой.
3. Петли строповочные поз. 2, 3 располагать со стороны плоской грани стеновой панели. Петли приварить к арматуре каркаса контактной точечной сваркой по 2 точкам в каждой ветви петли.

Т.пр 902-2-0408.86 КЖИ-1.20100

Изм.	Лист.	N докум.	Подпись	Дата
Н. контр.		Курманалиева		85.
Нач. отд.		Спицын		
Гл. спец.		Шевченко		
Рук. гр.		Цанга		
Инженер		Торговецкая		

Каркас пространственный

Стадия	Масса	Масштаб
Р	01-122.6 02-127.4 03-127.4	
Лист 1	Листов 1	

Госстрой СССР Союзводоканалниипроект Казводоканалпроект г. Алма-Ата

Привязан

Инв. N подл. | Подпись и дата | Взам. инв. N

Инв. N

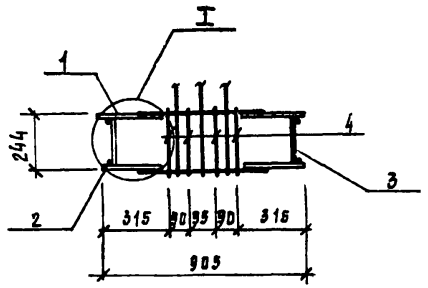

Формат	Зона	Поз.	Обозначение	Наименование	Кол.	Примеч.
				Документация		
			КЖИ-ТТ1.2.3	ТТ 2.1, 2.2		
				Сборочные единицы		
А4		1	1.202.01	Каркас плоский	1	12,72 кг
А4		2	1.202.02	Каркас плоский	1	13,18 кг
				Детали		
Б4		3		Полоса $\frac{-80\times8\ ГОСТ\ 82\text{-}70^{*}}{Ст3\ ГОСТ\ 380\text{-}71^{*}}$ ℓ= 226	2	1,2 кг
Б4		4		ф5 Вр I ГОСТ 6727-80 ℓ= 315	8	0,05 кг

Привязан

Инв. №

Инв. № подл. | Подпись и дата | Взам. инв. №

КЖИ-1.202.00

Изм.	Лист	№ докум.	Подп.	Дата
Н. контр.		Курманалиев		85
Нач. отд.		Слицын		
Гл. спец.		Шевченко		
Рук. гр.		Цанга		
Инженер		Погребецкая		

Каркас пространственный

Лит.	Масса	Масштаб
Р	28,70кг	

Лист 1 | Листов 2

Госстрой СССР
Союзводоканалниипроект
Казводоканалпроект
г. Алма-Ата

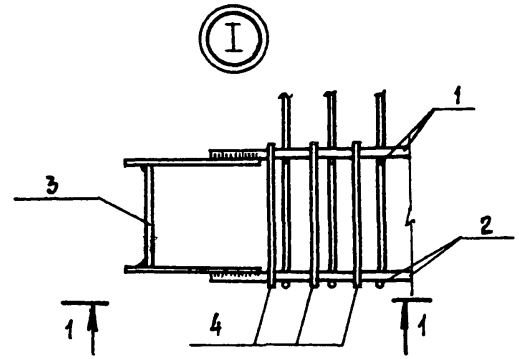

1-1

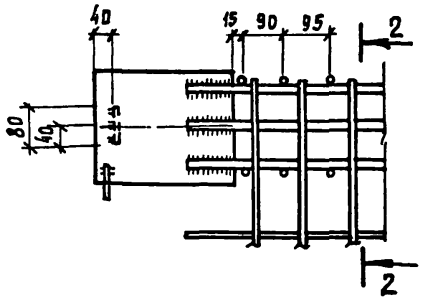

2-2

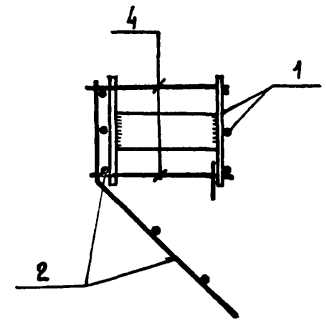

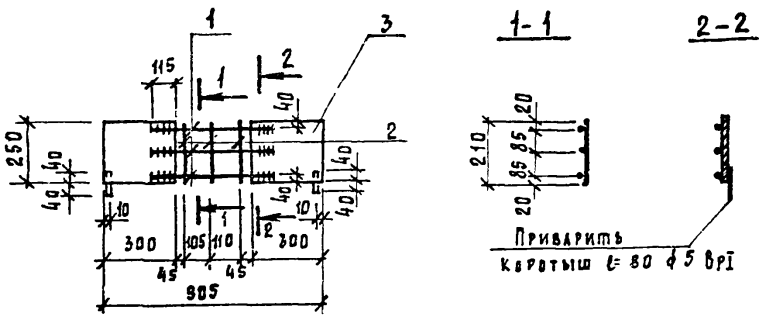

Формат	Зона	Поз.	Обозначение	Наименование	Кол.	Примеч.
				Документация		
			КЖИ-ТТ 1,2,3	ТТ 2,1, 2.2		
				Детали		
Б4		1		ф18 А-III ГОСТ 5781-82 ℓ= 535	3	1.07 кг
Б4		2		ф5 Вр I ГОСТ 6727-80 ℓ= 210	3	0.03 кг
Б4		3		Полоса $\frac{-250\times8\ \text{ГОСТ 82-70*}}{\text{Ст 3 ГОСТ 380-71*}}$ ℓ=300	2	4.71 кг

Приварку стержней выполнять дуговой сваркой фланговыми швами. Электроды типа Э-50А

Привязан

Инв. №

Взам. инв. №

Подпись и дата

Инв. № подл.

КЖИ-1.20201

Изм.	Лист	№ докум.	Подп.	Дата
Н. контр.	Курманалиева			85
Нач. отд.	Спицын			
Гл. спец.	Шевченко			
Рук. гр.	Цанга			
Инженер	Тоготбецкая			

Каркас плоский

Лит.	Масса	Масштаб
Р	12,72кг	
Лист 1	Листов 1	

Госстрой СССР
Союзводоканалниипроект
Казводоканалпроект
г. Алма-Ата

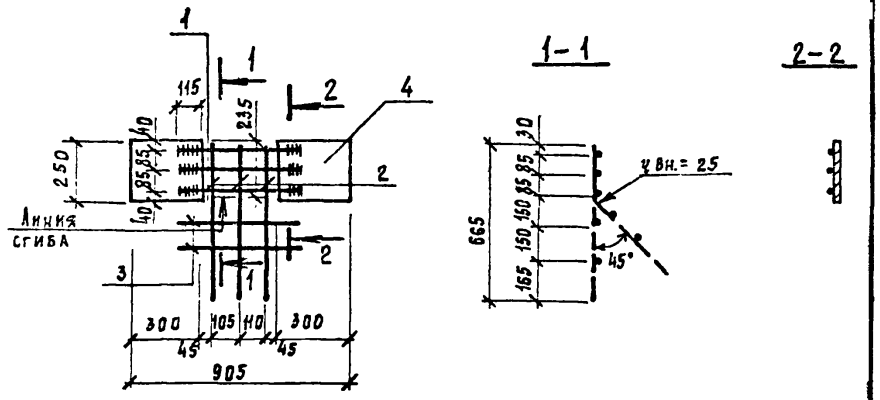

Формат	Зона	Поз.	Обозначение	Наименование	Кол.	Примеч.
				Документация		
			КЖИ-ТТ 1.2.3	ТТ 2.1, 2.2		
				Детали		
Б4		1		ф18 А-III ГОСТ 5781-82 ℓ= 535	3	1.07 кг
Б4		2		ф6 А-III ГОСТ 5781-82 ℓ= 665	3	0.15кг
Б4		3		ф5 Вр I ГОСТ 6727-80 ℓ= 600	2	0.05кг
Б4		4		Полоса $\frac{-250\times8\ \text{ГОСТ 82-70*}}{\text{Ст 3 ГОСТ 380-71*}}$ ℓ=300	2	4.71кг

См. примечание к л. КЖИ-1.20201

Привязан

Инв. №

Взам. инв. №

Подпись и дата

Инв. № подл.

Т.пр902-2-0408.86 КЖИ-1.20202

Изм.	Лист	№ докум.	Подп.	Дата
Н. контр.	Курманалиева			85
Нач. отд.	Спицын			
Гл. спец.	Шевченко			
Рук. гр.	Цанга			
Инженер	Тоготбецкая			

Каркас плоский

Лит.	Масса	Масштаб
Р	13,18кг	
Лист 1	Листов 1	

Госстрой СССР
Союзводоканалниипроект
Казводоканалпроект
г. Алма-Ата

Типовые проект. р. 902-2-0408.86 Альбом VI

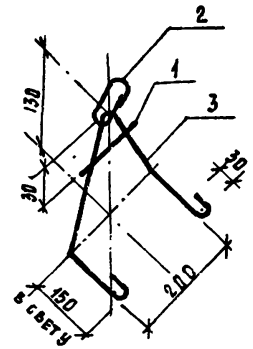

поз. 2

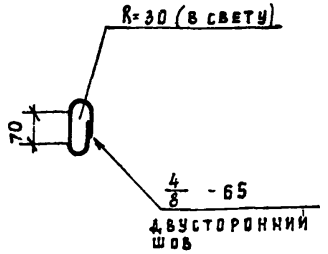

Формат	Зона	Поз.	Обозначение	Наименование	Кол.	Примечание
				Документация		
			КЖИ-ТТ 1,2,3	ТТ 2.1, 2.2		
				Детали		
		1		ф6 А-III ГОСТ 5781-82 ℓ= 120	1	0.03 кг
		2		ф16 А-I ГОСТ 5781-82 ℓ= 380	1	0.60 кг
		3		ф14 А-II ГОСТ 5781-82 ℓ= 840	1	1.02 кг

1. Электроды типа Э42-Т.
2. Поз. 3 гнуть по внутреннему радиусу 20 мм.
3. Для поз. 2 применять сталь марки Вст 3 сп2, а для поз. 3 - сталь марки 10ГТ ГОСТ 5781-82

Привязан

Инв. №

Взам. инв. № | Подпись и дата | Инв. № подл.

Изм.	Лист	№ докум.	Подп.	Дата
Ч. контр.		Курманалиева		85г
Нач. отд.		Спицын		
Гл. спец.		Шевченко		
Рук. гр.		Цанга		
Инженер				

КЖИ-1.20101

Петля строповочная

Лит.	Масса	Масштаб
Р	1.65кг	
Лист 1	Листов 1	

Госстрой СССР Союзводоканалниипроект Казводоканалпроект г. Алма-Ата

поз. 3

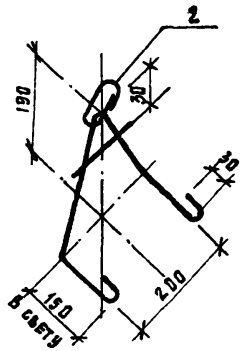

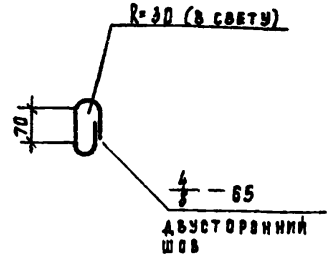

Формат	Зона	Поз.	Обозначение	Наименование	Кол.	Примечание
				Документация		
			КЖИ-ТТ 1,2,3	ТТ 2.1, 2.2		
				Детали		
		1		ф6 А-III ГОСТ 5781-82 ℓ= 120	1	0.03 кг
		2		ф16 А-I ГОСТ 5781-82 ℓ= 380	1	0.60 кг
		3		ф14 А-II ГОСТ 5781-82 ℓ= 940	1	1.14 кг

1. Электроды типа Э42-Т.
2. Поз. 3 гнуть по внутреннему радиусу 30 мм.
3. Для поз. 2 применять сталь марки Вст 3 сп2, а для поз. 3 сталь марки 10ГТ ГОСТ 5781-82.

Привязан

Инв. №

Взам. инв. № | Подпись и дата | Инв. № подл.

Изм.	Лист	№ докум.	Подп.	Дата
Н. контр.		Курманалиева		85г
Нач. отд.		Спицын		
Гл. спец.		Шевченко		
Рук. гр.		Цанга		
Инженер				

Т.пр902-2-0408.86 КЖИ-1.20102

Петля строповочная

Лит.	Масса	Масштаб
Р	1.77кг	
Лист 1	Листов 1	

Госстрой СССР Союзводоканалниипроект Казводоканалпроект г. Алма-Ата

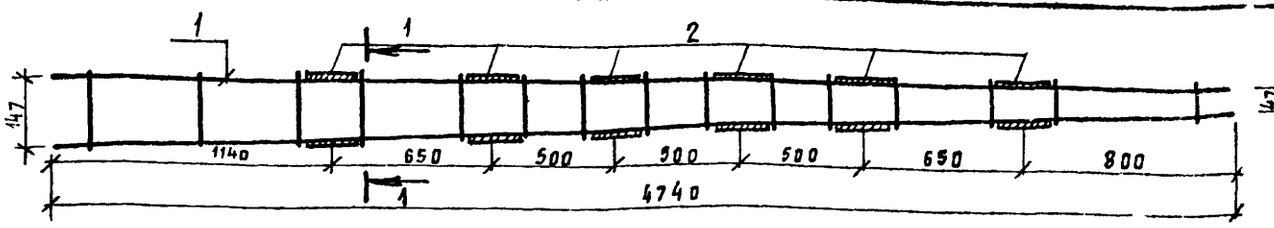

1-1

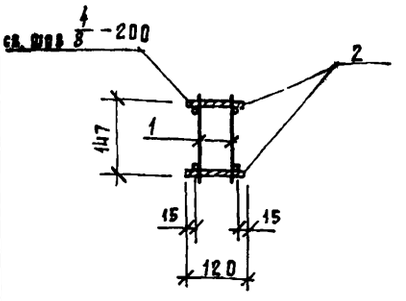

Формат	Зона	Поз.	Обозначение	Наименование	Кол.	Примечание
				Документация		
			КЖИ-ТТ 1.2.3	ТТ 2.1, 2.2, 2.3		
				Сборочные единицы		
А4		1	КЖИ-1.20111	Сетка	2	8.96 кг
				Детали		
Б4		2		Полоса 6×120 ГОСТ 82-70* / В ст 3 ГОСТ 380-71* ℓ=220	12	1.24 кг

Электроды типа Э42А

Изм.	Лист	№ докум.	Подп.	Дата	КЖИ-1.20110			
					Каркас пространственный	Стадия	Масса	Масштаб
Н. контр.		Курманалиева		85		Р	32.8 кг	
Нач. отд.		Спицын				Лист 1	Листов 1	
Гл. спец.		Шевченко				Госстрой СССР Союзводоканалниипроект Казводоканалпроект г. Алма-Ата		
Рук. гр.		Цанга						
Инженер		Тогобецкая						

Привязан

Инв. №

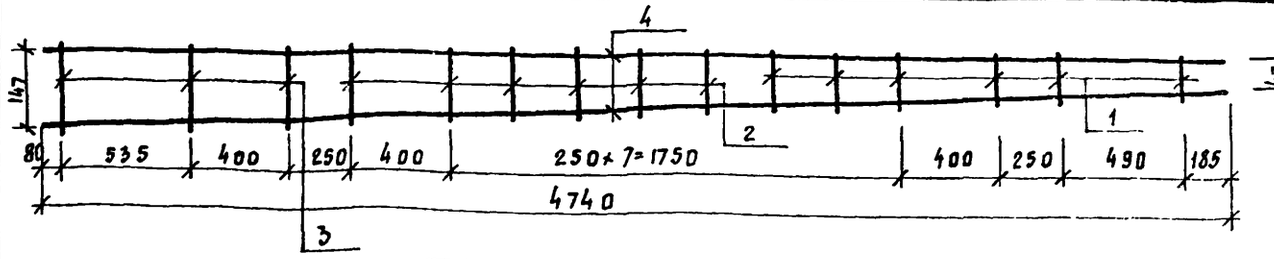

Формат	Зона	Поз.	Обозначение	Наименование	Кол.	Примечание
				Документация		
			КЖИ-ТТ 1.2.3	ТТ 2.1.2.2		
				Детали		
Б4		1		⌀6 А-III ГОСТ 5781-82 ℓ=125	6	0.03 кг
Б4		2		⌀6 А-III ГОСТ 5781-82 ℓ=160	6	0.04 кг
Б4		3		⌀6 А-III ГОСТ 5781-82 ℓ=185	3	0.04 кг
Б4		4		⌀12 А-III ГОСТ 5781-82 ℓ=4740	2	4.21 кг

Изм.	Лист	№ докум.	Подп.	Дата	ТП 902-2-0408.86 КЖИ-1.20111			
					Сетка	Стадия	Масса	Масштаб
Н. контр.		Курманалиева		85		Р	8.96 кг	
Нач. отд.		Спицын				Лист 1	Листов 1	
Гл. спец.		Шевченко				Госстрой СССР Союзводоканалниипроект Казводоканалпроект г. Алма-Ата		
Рук. гр.		Цанга						
Инженер		Тогобецкая						

Привязан

Инв. №

Альбом VI

Типовые проект.р. 902-2-0408.86

Формат	Зона	Поз.	Обозначение	Наименование	Кол. на исполн 01	02	03	Примечание
				Документация				
			КЖИ-ТТ 1,2,3	ТТ. 1				
			КЖИ-2.00000-СБ	Сборочный чертеж				
				Сборочные единицы				
			КЖИ-2 00100-01	Каркас пространственный	1			156 0
		1	-02	то же		1		162.0
			-03	—"—			1	162.0
		2	КЖИ-2.00200	—"—	1	1	1	44.1
				Детали				
				Петли строповочные				
		4	См. ведомость деталей	ф14Ас-II, ГОСТ 5781-82, ℓ=1000	2	2	2	1.22 кг
		5	1.400-9 вып. 1	УП 1-7 (ф 14 Ас-II)	2	2	2	1.39 кг
				Материалы				
				Бетон М200, В-4, Мрз	1.35	1.35	1.35	м³

Ведомость расхода стали на элемент, кг

Марка элемента	Изделия арматурные								
	Арматура класса								Всего
	А-III							Вр-I	
	ГОСТ 5781-82							ГОСТ 6727-80	
	ф6	ф8	ф10	ф12	ф16		Итого	ф5	
2.00000-01	13.12	13.95	40.69	59.63	20.58		147.97	0.99	148.96
-02, 03	13.12	13.95	26.64	79.63	20.58		153.92	0.99	154.91

продолжение

Изделия закладные							
Арматура класса			Прокат марки			Всего	Общий расход
Ас-II			Вст 3 кп 2				
ГОСТ 5781-82			ГОСТ 380-71*				
	ф14	Итого	δ=6	δ=8	Итого		
	5.22	5.22	29.76	21.24	51.00	56.22	205.18
	5.22	5.22	29.76	21.24	51.00	56.22	211.13

1. Для поз. 4, 5 сталь марки 10 гт ГОСТ 5781-82

Ведомость деталей

Поз.	Эскиз
4	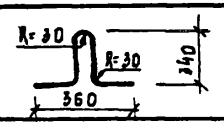

Инв. № подл. | Подпись и дата | Взам. инв. №

Привязан

Инв. №

Н контр.	Курманалиева	
Нач отд.	Спицын	
Гл спец.	Шевченко	
Рук гр.	Цанга	
Инженер		

Т.пр 902-2-0408.86 КЖИ-2.00000

Блок угловой

Стадия	Лист	Листов
Р	1	1

Госстрой СССР
Союзводсканалниипроект
Казводоканалпроект
г. Алма-Ата

Альбом VI

Типовые проект. р. 902-2-0408.86

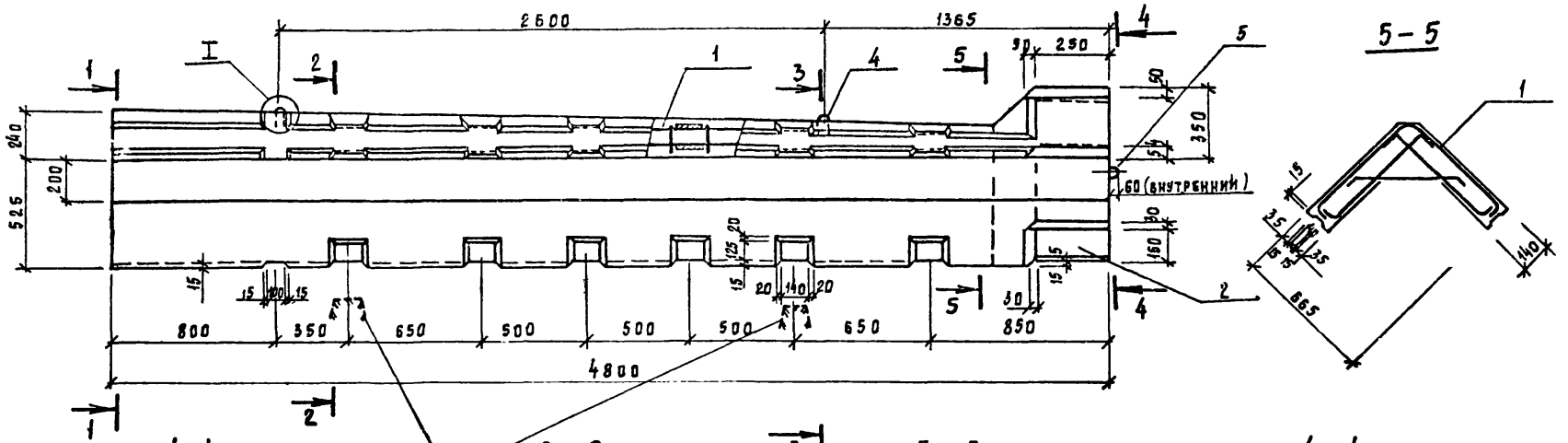

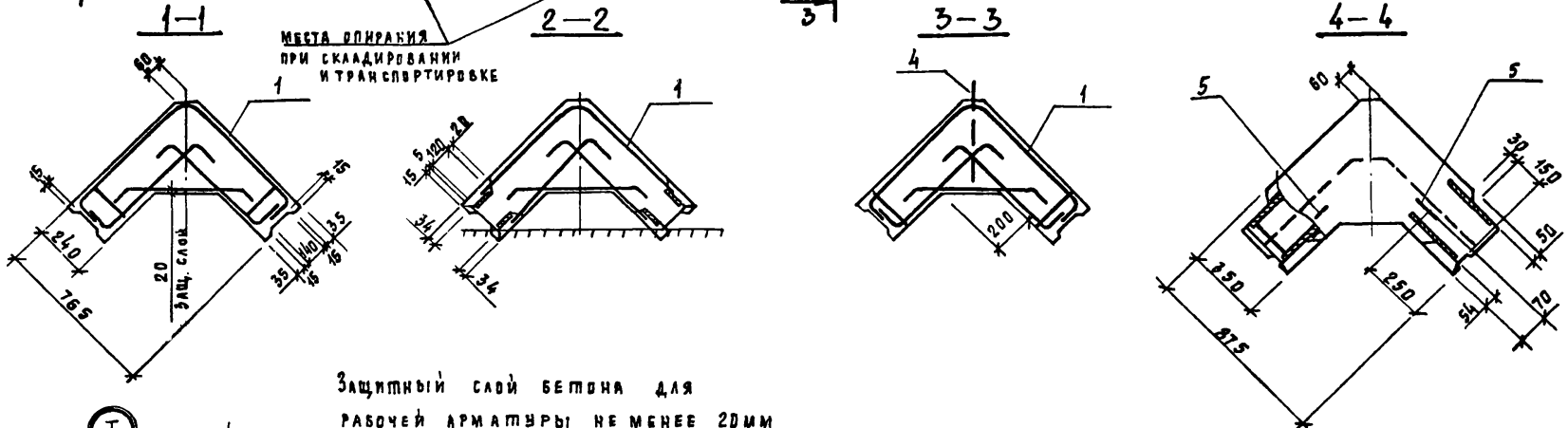

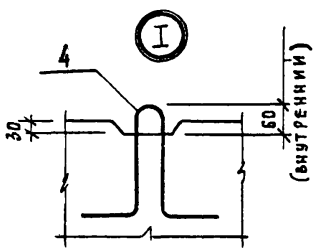

Привязан

Инв. № подл. | Подпись и дата | Взам. инв. №

Изм.	Лист	№ докум.	Подп.	Дата
Н. контр.		Курманалиева		
Нач. отд.		Спицын		
Гл. спец.		Шевченко		
Рук. гр.		Цанга		
Инженер		Тогобецкая		

Т.п. 902-2-0408.86 КЖИ-2.00000-СБ

Блок угловой. Сборочный чертеж

Стадия	Масса	Масштаб
Р	3,38 т	
Лист	Листов	

Госстрой СССР
Союзводоканалниипроект
Казводоканалпроект
г. Алма-Ата

Типовые проект. р. 902-2-0408.86 Альбом VI

Ведомость деталей

Поз.	Эскиз
4	250 560 R=60 (в свету)
5	110 570 110 R=60 (в свету)
6	600 600 R=100
7	640 640 R=100
8	610 610 R=100 115 R=60 115
9	650 650 R=100 115 R=60 115
10	670 670 R=100 115 R=60 115

Формат	Зона	Поз.	Обозначение	Наименование	Кол. на исполн. 01	02	03	Примеч.
				Документация				
			КЖИ-ТТ 1,2,3	ТТ 2.1, 2.2				
			2.00100-СБ	Сборочный чертеж				
				Сборочные единицы				
А3		1	КЖИ 1.20110	Каркас пространственный	2	2	2	32,8 кг
А4		2	КЖИ-2.00101	Сетка	1	1	1	18.2 кг
				Детали				
				Арматура по ГОСТ 5781-82				
Б4		3		ф 10 А-III ℓ= 4740	9	9	9	2.96 кг
Б4		4	*)	ф 12 А-III ℓ= 810	36	36	36	0.72 кг
Б4		5	*)	ф 6 А-III ℓ= 790	16	16	16	0,18 кг
Б4		6	*)	ф 10 А-III ℓ= 1200	7			0.75 кг
				ф 12 А-III ℓ= 1200		7	7	1.07 кг
Б4		7	*)	ф 10 А-III ℓ= 1280	11			0,8 кг
				ф 12 А-III ℓ= 1280		11	11	1.14 кг
Б4		8	*)	ф 6 А-III ℓ= 1450	3	3	3	0.32 кг
Б4		9	*)	ф 6 А-III ℓ= 1530	3	3	3	0.34 кг
Б4		10	*)	ф 6 А-III ℓ= 1570	2	2	2	0.35 кг

*) поз. 4 ÷ 10 - см. ведомость деталей

Инв. № подл. | Подпись и дата | Взам. инв. №

Привязан

Инв. №

Н. контр.	Курманалиева	85
Нач отд.	Спицын	
Гл спец.	Шевченко	
Рук. гр.	Цанга	
Инженер		

Т.пр 902-2-0408.86 КЖИ-2.00100

Каркас пространственный

Стадия	Лист	Листов
Р	1	1

Госстрой СССР
Союзводоканалниипроект
Казводоканалпроект
г. Алма-Ата

Типовые проектр. 902-2-0408.86 Альбом VII

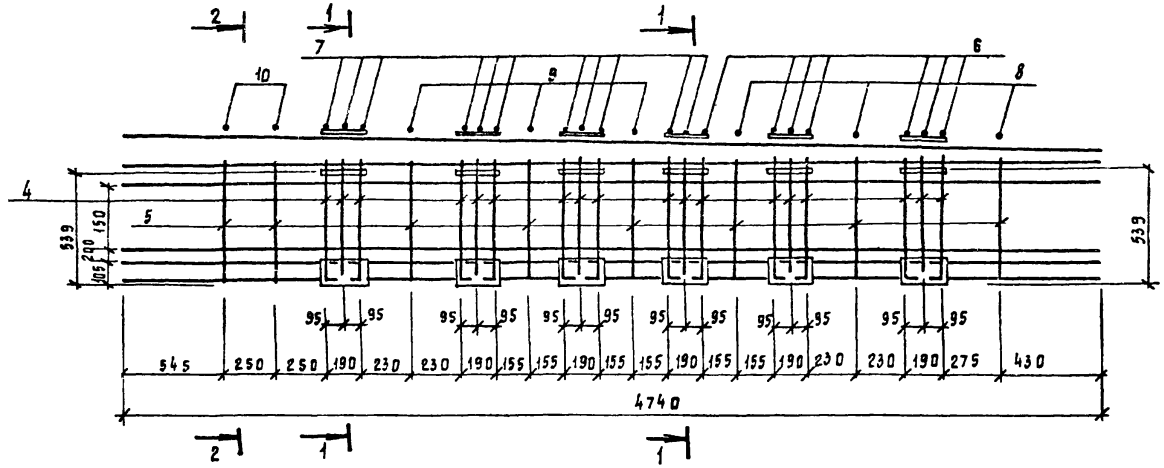

1-1

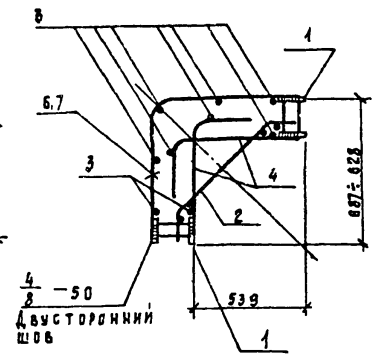

2-2

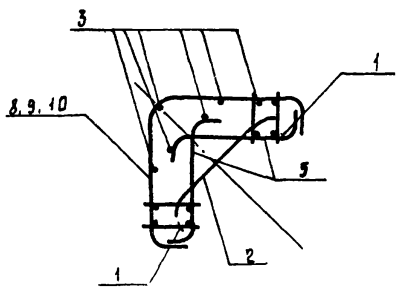

Поз. 4 6.7 приварить к поз. 1 дуговой сваркой
Электроды типа Э42А
Поз. 2, 3, 5, 8, 9, 10 привязать вязальной проволокой или приварить контактной точечной сваркой.

						Т.П902-2-0408.86	КЖИ-2.00100-СБ	
Изм.	Лист	№ докум.	Подп.	Дата				
					Каркас пространственный. Сборочный чертеж	Стадия	Масса	Масштаб
Н. контр.		Курманалиева		05..		Р	01-156.0 02-162.0 05-162.0	
Нач. отд.		Спицын				Лист 1	Листов 1	
Гл. спец.		Шевченко				Госстрой СССР Союзводоканалниипроект Казводоканалпроект г. Алма-Ата		
Рук. гр.		Цанга						
Инженер		Тогребецкая						

Привязан

Инв. №

Инв. № подл. | Подпись и дата | Взам. инв. №

1200-06

Типовые проект.р 902-2-0408.86 Альбом VI

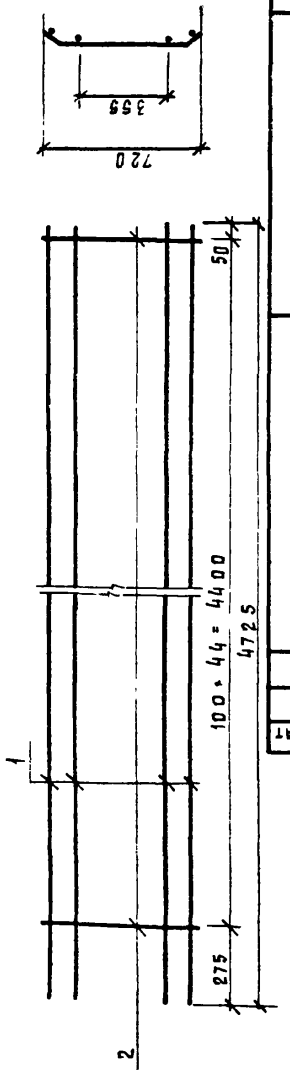

Формат	Зона	Поз.	Обозначение	Наименование	Кол.	Примеч.
				Документация		
			КЖИ-ТТ 1,2,3	ТТ 2.1, 2.2		
				Детали		
64		1		ф6А-III ГОСТ 5781-82 ℓ=4725	4	1.05 кг
64		2		ф8А-III ГОСТ 5781-82 ℓ=780	45	0.31 кг

Поз. 2

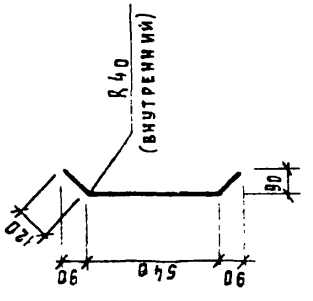

Изм	Лист	N докум	Подп.	Дата
Н. контр.		Курманалиева		85г
Нач. отд.		Спицын		
Гл. спец.		Шевченко		
Рук. гр.		Цанга		
Инж.		Тогобецкая		

КЖИ-2.00101

Сетка

Стадия	Масса	Масштаб
	18,2 кг	

Лист 1 Листов 1

Госстрой СССР Союзводоканалниипроект Казводоканалпроект г. Алма-Ата

Привязан

Инв. N

Инв. N подл. | Подпись и дата | Взам. инв. N

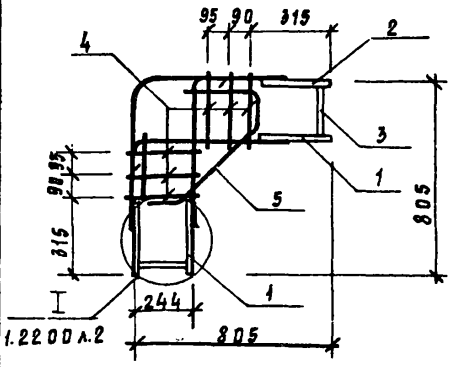

Поз. 5

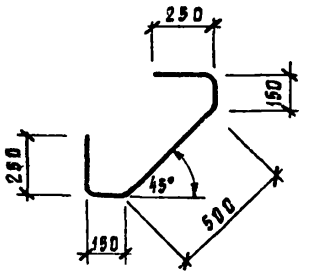

Формат	Зона	Поз	Обозначение	Наименование	Кол.	Примеч.
				Документация		
			КЖИ-ТТ 1,2,3	ТТ 2.1, 2.2		
				Сборочные единицы		
		1	2.00201	Каркас плоский	2	8.70 кг
		2	2.00202	то же	1	16.83 кг
				Детали		
		3		Полоса $\frac{-80+8\ ГОСТ\ 82-70^*}{в\ ст3\ ГОСТ\ 380-71^*}$ ℓ=226	2	1.2 кг
		4		ф5ВрI ГОСТ 6727-80 ℓ=315	12	0.05 кг
		5		ф16А-III ГОСТ 5781-82 ℓ=1300	3	2.26 кг

Поз. 3 приварить ручной дуговой сваркой.

Привязан

Инв N

Т.пр902-2-0408.86 КЖИ-2.00200

Изм	Лист	N докум	Подп.	Дата
Н. контр.		Курманалиева		
Нач. отд.		Спицын		
Гл. спец.		Шевченко		
Рук. гр.		Цанга		
Инженер		Тогобецкая		

Каркас пространственный

Стадия	Масса	Масштаб
Р	44.1 кг	

Лист 1 Листов 1

Госстрой СССР Союзводоканалниипроект Казводоканалпроект г. Алма-Ата

Инв. N подл. | Подпись и дата | Взам. инв. N

1200-06

Альбом VII

Типовые проект.р. 902-2-0408.86

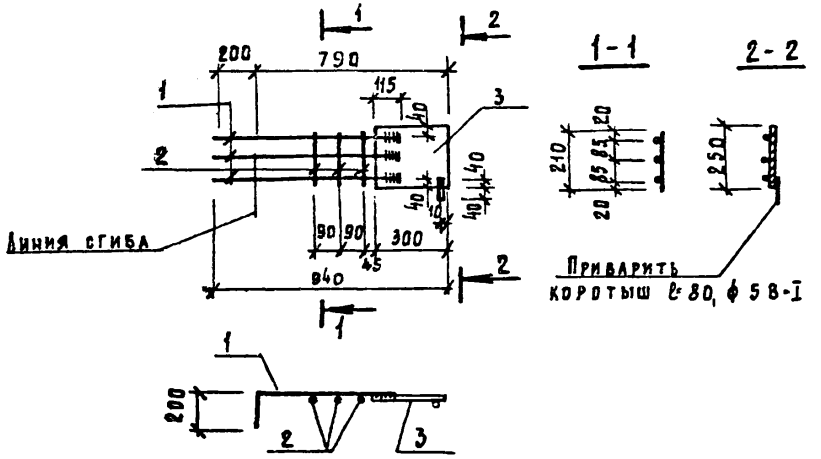

Формат	Зона	Поз.	Обозначение	Наименование	Кол.	Примечание
				Документация		
			КЖИ-ТТ 1,2,3	ТТ 2.1, 2.2		
				Детали		
		1		ϕ16 А-III ГОСТ 5781-82, ℓ= 805	3	1.30 кг
		2		ϕ58 I ГОСТ 6727-80, ℓ= 210	3	0.03 кг
		3		Полоса $\frac{-250\times8\ \text{ГОСТ 82-70*}}{\text{Ст 3 ГОСТ 380-71*}}$ ℓ= 300	1	4.71 кг

См. примечания к л. КЖИ-2.00202

Привязан

Инв. №

Взам. инв. №

Подпись и дата

Инв. № подл.

КЖИ-2.00201

Изм.	Лист	№ докум.	Подпись	Дата
Н. контр.		Курманалиева		
Нач. отд.		Спицын		
Гл. спец.		Шевченко		
Рук. гр.		Цанга		
Инженер		Поговецкая		

Каркас плоский

Стадия	Масса	Масштаб
Р	8.70 кг	
Лист 1	Листов 1	

Госстрой СССР
Союзводоканалниипроект
Казводоканалпроект
г. Алма-Ата

Привязан

Инв. №

Взам. инв. №

Подпись и дата

Инв. № подл.

Т.пр902-2-0408.86

Изм.	Лист	№ докум.	Подп.	Дата

Лит.	Масса	Масштаб
Лист	Листов	

Госстрой СССР
Союзводоканалниипроект
Казводоканалпроект
г. Алма-Ата

Альбом VII

Типовые проект.р. 902-2-0408.86

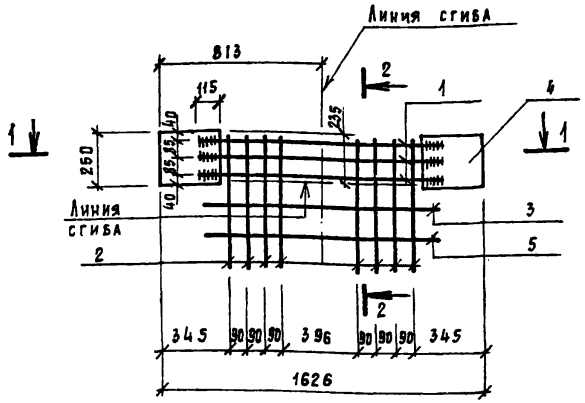

Формат	Зона	Поз.	Обозначение	Наименование	Кол.	Примечание
				Документация		
			КЖИ-ТТ 1,2,3	ТТ 2.1, 2.2		
				Детали		
		1		ф 16 А-III ГОСТ 5781-82 ℓ=1260	3	2.00 кг
		2		ф 6 А-III ГОСТ 5781-82, ℓ= 665	8	0.15 кг
		3*		ф 9 ВрI, ГОСТ 6727-80, ℓ=780	1	0.12 кг
		4		Полоса $\frac{-250\times8\ ГОСТ\ 82\text{-}70^*}{Вст\ 3\ ГОСТ\ 380\text{-}71^*}$ ℓ=300	2	4.71 кг
		5*		ф 5 ВрI ГОСТ 6727-80, ℓ= 600	1	0.09 кг

*) Поз. 3, 5 - см. ведомость деталей

1-1

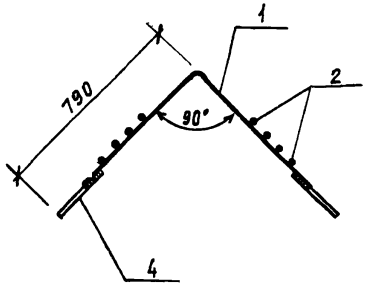

2-2

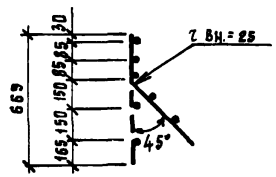

Ведомость деталей

Поз.	Эскиз
3	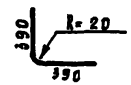
5	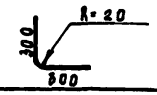

1. Поз. „3" и „5" приварить к каркасу при сборке его в пространственный каркас 2.00200

Приварку стержней поз. 1 выполнять дуговой сваркой фланговыми швами. Электроды типа Э-50А

Т.П. 902-2-0408.86 КЖИ-2,00202

Изм.	Лист	№ докум.	Подп.	Дата
Н. контр.		Курманалиева		85г
Нач. отд.		Спицын		
Гл. спец.		Шевченко		
Рук. гр.		Цанга		
Инженер		Тогобецкая		

Каркас плоский

Стадия	Масса	Масштаб
Р	16.83кг	

Листы | Листов

Госстрой СССР
Союзводоканалниипроект
Казводоканалпроект
г. Алма-Ата

Привязан

Инв. №

Инв. № подл. | Подпись и дата | Взам. инв. №

Типовые проект. 902-2-0408.86 Альбом VI

Марка поз.	Обозначение	Наименование	Кол 01	Кол 02	Кол 03	Масса ед., кг	Примечание
		Документация					
	КЖИ-ТТ 1.2.3	ТТ 1					
	КЖИ-2.02000 СБ	Сборочный чертеж					
		Сборочные единицы					
1	КЖИ-2.02100-01	Каркас пространственный	1			110.58	
	-02	—"—		1		115.26	
	-03	—"—			1	115.26	
2	КЖИ-2.02200	Каркас пространственный	1	1	1	77.06	
3	КЖИ-2.02300-01	Каркас пространственный	1			44.06	
	-02	—"—		1		44.06	
	-03	—"—			1	44.06	
		Детали					
4		Петля строповочная $\phi 22 A_2 II$	5	5	5	6,5	
		Стержни одиночные					
5*		$\phi 10 A-III$ ГОСТ 5781-82 $\ell = 760$	40	40	40	0.47	
6*		$\phi 10 A-III$ ГОСТ 5781-82 $\ell = 690$	40	40	40	0.43	
7		$\phi 10 A-III$ ГОСТ 5781-82 $\ell = 4900$	4	4	4	3.09	
		Материалы					
		Бетон М200					
		В4. Мрз	2.2	2.2	2.2		$м^3$

* См. ведомость деталей

Ведомость расхода стали на элемент, кг

Марка элемента	Изделия арматурные: Арматура класса A-III ГОСТ 5781-82 6	10	12	18	Итого	Арматура класса Вр-I ГОСТ 6727-80 5		Итого	Всего
2.02000-01	5.52	89.46	90.12	14.46	199.56	0.42		0.42	199.98
-02, -03	5.52	79.02	105.24	14.46	204.24	0.42		0.42	204.66

Продолжение

Ведомость расхода стали на элемент, кг

Марка элемента	Изделия закладные: Арматура класса Ас-II ГОСТ 5781-82 ф22		Итого	Прокат марки Вст3 ГОСТ 380-71* б8	б6	Итого	Всего	Общий расход
2.02000-01	32.5		32.5	28.26	44.64	72.9	105.4	305.38
-02, -03	32.5		32.5	28.26	44.64	72.9	105.4	310.06

Ведомость деталей

Поз.	Эскиз
4	50, 1=1900, 100, 7=40, 7=35, 50, 840
5	100, R=50, 100, 560
6	100, R=50, 100, 490

Для поз. 4 применить сталь класса A_c-II марки 10ГТ ГОСТ 5781-82

Привязан

Инв. №

Н. контр.	Курманалеев	
Нач. отд.	Спицын	
Гл. спец.	Шевченко	
Рук. гр.	Цанга	
Инженер	Исламова	

Т.пр.902-2-0408.86 КЖИ – 2.02 000-8МС, 2.03 000-8МС

Блок угловой

Стадия	Лист	Листов

Госстрой СССР Союзводоканалниипроект Казводоканалпроект г. Алма-Ата

Инв. № подл. | Подпись и дата | Взам. инв. №

2.02000, 2,03000 (ЗЕРКАЛЬНО 2.02000)

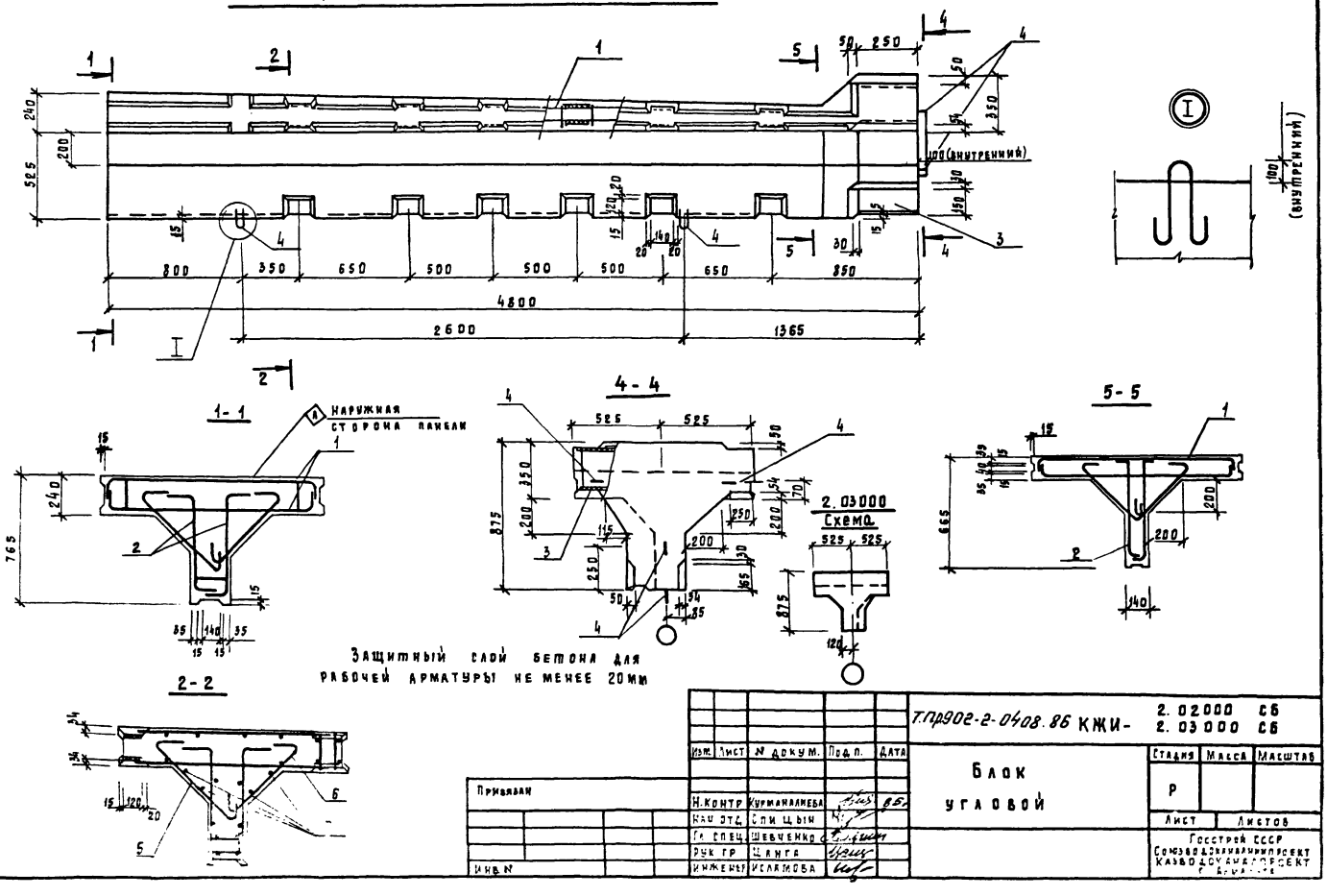

Типовые проект. реш. 902-2-0408.86 Альбом VI

Изм.	Лист	№ докум.	Подп.	Дата
Н. контр.	Курманалиева			85
Нач. отд.	Спицын			
Гл. спец.	Шевченко			
Рук. гр.	Цанга			
Инженер	Исламова			

Т.пр902-2-0408.86 КЖИ- 2.02000 СБ 2.03000 СБ

Блок угловой

Стадия	Масса	Масштаб
Р		

Лист | Листов

Госстрой СССР
Союзводоканалниипроект
Казводоканалпроект
г. Алма-Ата

Привязан

Инв. №

Инв. № подл. | Подпись и дата | Взам. инв. №

Типовые проект. 902-2-0408.86 Альбом VI

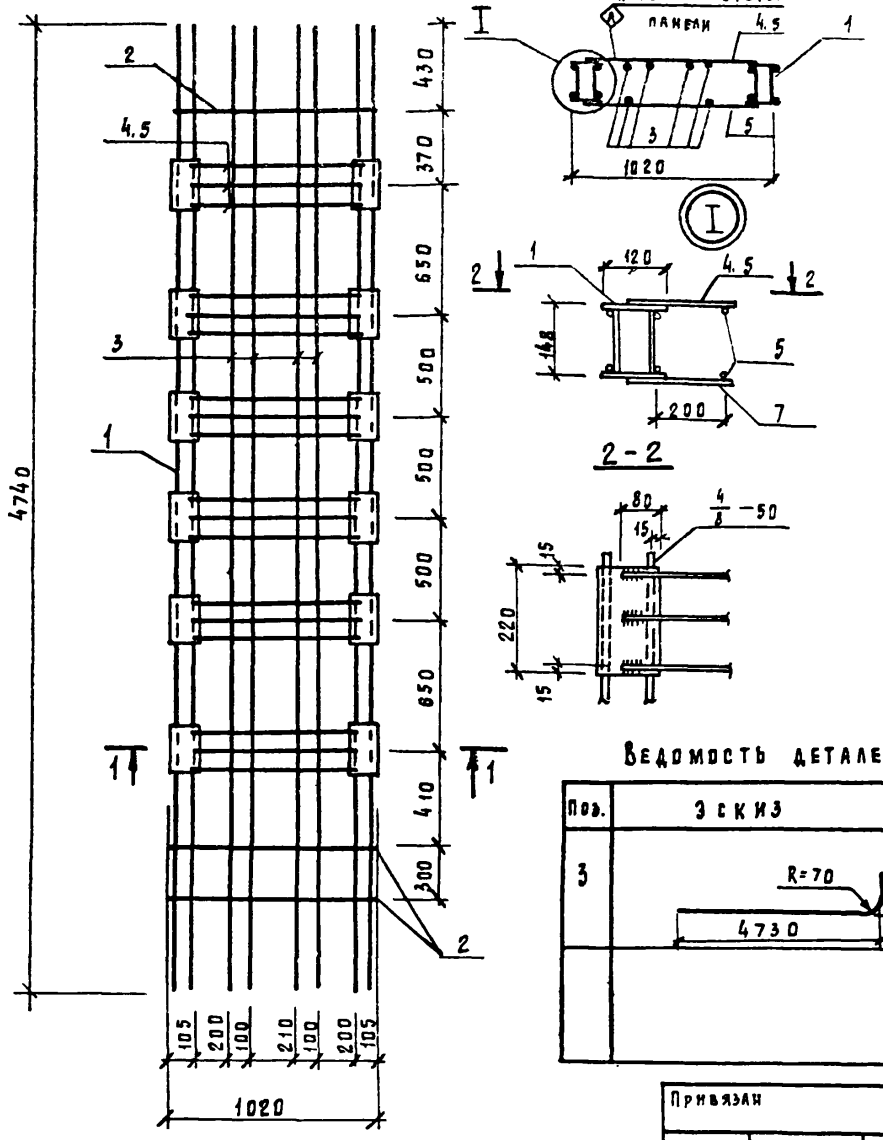

1-1

2-2

Марка, поз.	Обозначение	Наименование	Кол. 01	Кол. 02	Кол. 03	Масса ед., кг.	Примечание
		Документация					
	КЖИ-ТТ 1.2.3	ТТ 2.2; 2.3					
		Сборочные единицы					
1	КЖИ-1.20110	Каркас пространственный	2	2	2	32.8	
		Детали					
2		ф6 А-III ГОСТ 5781-82, ℓ=1040	6	6	6	0.23	
3*		ф10 А-II ГОСТ 5781-82, ℓ=4930	6	6	6	3.04	
4		ф10 А-II ГОСТ 5781-82, ℓ=940	18	—	—	0.58	
5		ф12 А-II ГОСТ 5781-82, ℓ=940	18	36	36	0.84	

* См. ведомость деталей.

Ведомость деталей

Поз.	Эскиз
3	

Привязан

Инв. №

Изм.	Лист	№ докум.	Подп.	Дата
Н. контр.		Курманалиева		
Нач. отд.		Спицын		
Гл. спец.		Шевченко		
Рук. гр.		Цанга		
Инженер		Исламова		

Т.пр902-2-0408.86 КЖИ-2.02100

Каркас пространственный

Стадия	Масса	Масштаб
Р	01-110,8кг 02-115,5кг 03-115,5 кг	
Лист	Листов	

Госстрой СССР
Союзводоканалниипроект
Казводоканалпроект
г. Алма-Ата

Инв. № подл. | Подпись и дата | Взам. инв. №

Типовые проект. 902-2-0408.86 Альбом VII

Инв. № подл. | Подпись и дата | Взам. инв. №

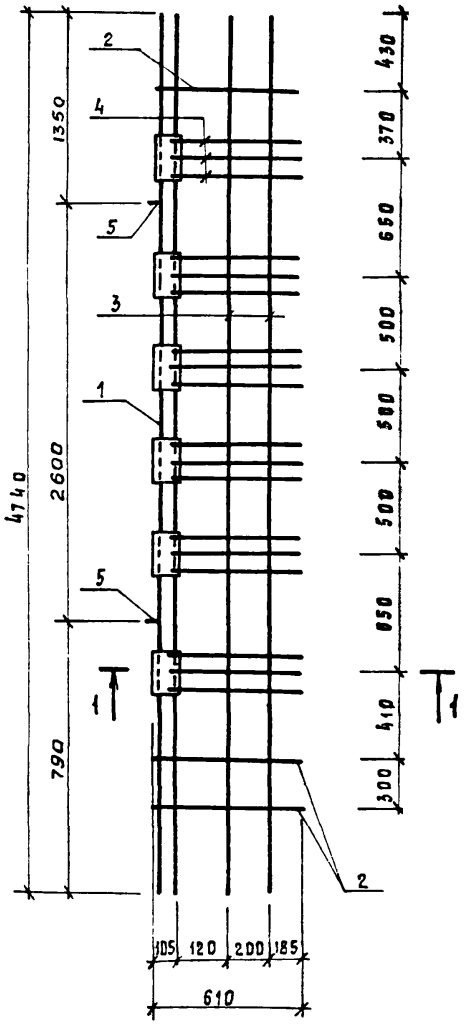

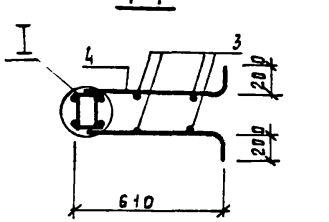

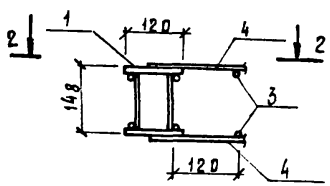

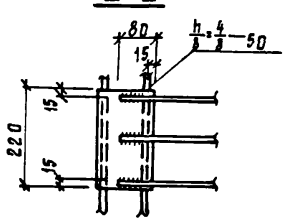

Марка, поз.	Обозначение	Наименование	Кол. 01	Кол. 02	Кол. 03	Масса кг	Примечание
		Документация					
	КЖИ-ТТ 1.2,3	ТТ 2.2, 2.3	X	X	X		
		Сборочные единицы					
1	КЖИ- 1.20110	Каркас пространственный	1	1	1	32.8	
		Детали					
2		ф10А-III ГОСТ 5781-82, ℓ= 610	6	6	6	0.39	
3*		ф10А-III ГОСТ 5781-82, ℓ= 4900	4	4	4	3.02	
4*		ф12А-III ГОСТ 5781-82, ℓ= 770	36	36	36	0.68	
5	серия 1.400-9 вып. 1	Петля строповочная УП1-11	2	2	2	2.68	

* См. ведомость деталей.

Ведомость деталей

Поз.	Эскиз
4	R=70, 200, 570
3	R=70, 200, 4730

Привязан

Инв. №

Изм.	Лист	№ докум.	Подпись	Дата
Н. контр.		Курманалиева		
Нач. отд.		Глицын		
Гл. спец.		Шевченко		
Рук. гр.		Цанга		
Инженер		Усламова		

1.пр902-2-0408.86 КЖИ- 2.02200

Каркас пространственный

Стадия	Масса	Масштаб
	01-77.06 кг	
	02-77.06 кг	
	03-77.06 кг	
Лист	Листов	

Госстрой СССР Союзводоканалниипроект Казводоканалпроект

Типовые проект. 902-2-0408.86 Альбом VI

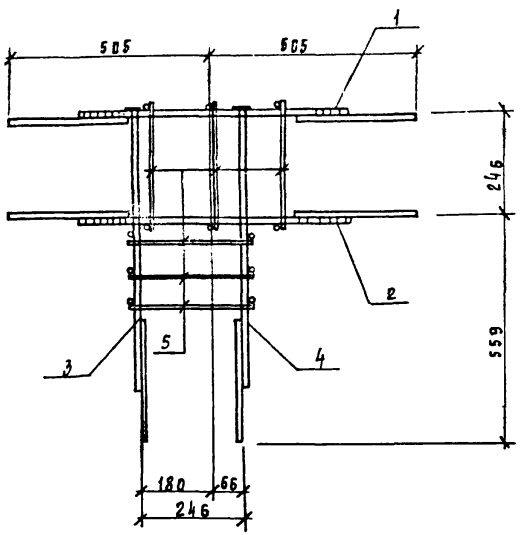

Формат	Зона	Поз.	Обозначение	Наименование	Кол. -01	Кол. -02	Кол. -03	Примечание
				Документация				
			КЖИ- ТТ 1.2.3	ТТ 2.2; 2.3				
				Сборочные единицы				
		1	КЖИ- 2.02301	Каркас плоский	1	1	1	13.81 кг
		2	КЖИ- 2.02302	Каркас плоский	1	1	1	13.35 кг
		3	КЖИ- 2.02303	Каркас плоский	1	1	1	8.83 кг
		4	КЖИ- 2.02304	Каркас плоский	1	1	1	8.31 кг
				Детали				
		5		⌀5 Вр-I ℓ=300	6	6	6	0.05

Инв. № подл. | Подпись и дата | Взам. инв. №

Привязан

Инв. №

Изм.	Лист	№ докум.	Подп.	Дата
Н. контр.		Кирманалиев		
Нач. отд.		Спицын		
Гл. спец.		Шевченко		
Рук. гр.		Цанга		
Инженер		Исламова		

т.пр.902-2-0408.86 КЖИ- 2.02300

Каркас пространственный

Стадия	Масса	Масштаб
Р	01-44.06 кг 02-44.06 кг 03-44.06 кг	
Лист	Листов	

Госстрой СССР
Союзводоканалниипроект
Казводоканалпроект
г. Алма-Ата

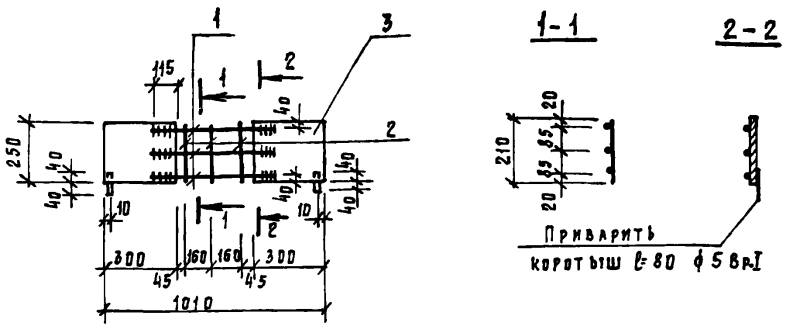

Формат	Зона	Поз.	Обозначение	Наименование	Кол.	Примечание
				Документация		
			КЖИ-ТТ 1,2,3	ТТ 2.2; 2.3		
				Детали		
		1		ф18 А-III ГОСТ 5781-82 ℓ=640	3	1.28 кг
		2		ф5 Вр-I ГОСТ 6727-80 ℓ=210	3	0.03 кг
		3		Полоса $\frac{-250\times8\ \text{ГОСТ 82-70}^{*}}{\text{Ст3 ГОСТ 380-71}^{**}}$ ℓ=300	2	4.71 кг

Приварку стержней выполнять дуговой сваркой фланговыми швами.
Электроды типа Э-50А.

Привязан

Инв. №

Взам. инв. №

Подпись и дата

Инв. № подл.

Изм.	Лист	№ докум.	Подпись	Дата
Н. контр.		Курманалиева		85
Нач. отд.		Спицын		
Гл. спец.		Шевченко		
Рук. гр.		Цанга		
Инженер		Исламова		

КЖИ - 2.02302

Каркас плоский

Стадия	Масса	Масштаб
Р	13.35 кг	
Лист	Листов	

Госстрой СССР
Союзводоканалниипроект
Казводоканалпроект
г. Алма-Ата

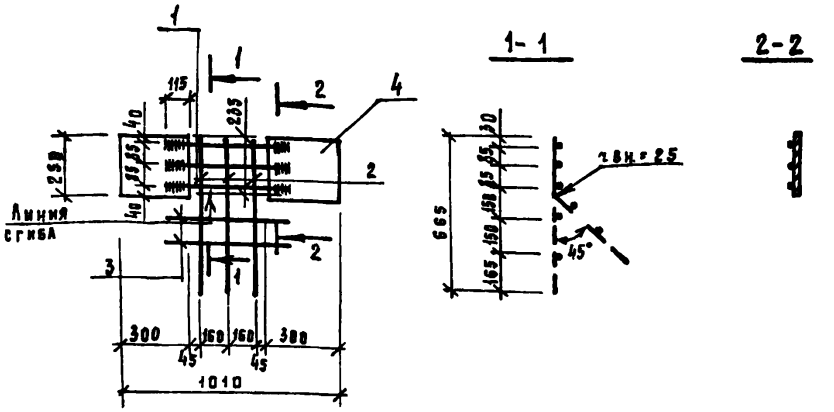

Формат	Зона	Поз.	Обозначение	Наименование	Кол.	Примечание
				Документация		
			КЖИ-ТТ 1,2,3	ТТ 2.2; 2.3		
				Детали		
		1		ф18 А-III ГОСТ 5781-82 ℓ=640	3	1.28 кг
		2		ф6 А-III ГОСТ 5781-82 ℓ=665	3	0.15 кг
		3		ф5 Вр-I ГОСТ 6727-80 ℓ=300	2	0.05 кг
		4		Полоса $\frac{-250\times8\ \text{ГОСТ 82-70}^{*}}{\text{Ст3 ГОСТ 380-71}^{**}}$ ℓ=300	2	4.71 кг

См. примечание к л. КЖИ-2.02302

Привязан

Инв. №

Взам. инв. №

Подпись и дата

Инв. № подл.

Изм.	Лист	№ докум.	Подп.	Дата
Н. контр.		Курманалиева		95
Нач. отд.		Спицын		
Гл. спец.		Шевченко		
Рук. гр.		Цанга		
Инженер		Исламова		

т.п.о. 902-2-0408.86 КЖИ-2.02301

Каркас плоский

Стадия	Масса	Масштаб
Р	13.81 кг	
Лист	Листов	

Госстрой СССР
Союзводоканалниипроект
Казводоканалпроект
г. Алма-Ата

1200 36

Типовые проект. 902-2-0408.86 Альбом VII

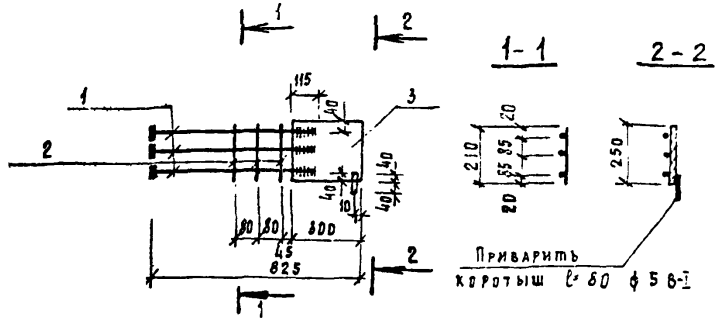

Формат	Зона	Поз.	Обозначение	Наименование	Кол.	Примечание
				Документация		
			КЖИ-ТТ 1.2.3	ТТ 2.2; 2.3		
				Детали		
		1	см. ниже	ф18 А-III ГОСТ 5781-82, ℓ=640	3	1.40 кг
		2		ф5 Вр-I ГОСТ 6727-80, ℓ=210	3	0.03 кг
		3		Полоса $\frac{-250\times8\ \text{ГОСТ 82-70*}}{\text{Ст3 ГОСТ 380-71*}}$ ℓ=300	1	4.71 кг

См. примечание к л. КЖИ-2.02302

Поз. 1 с высаженной головкой

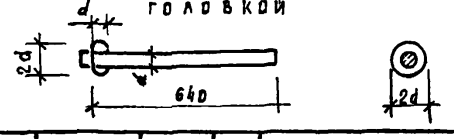

Привязан

Инв. №

Взам. инв. № | Подпись и дата | Инв. № подл.

Изм.	Лист	№ докум.	Подп.	Дата
Н. контр.		Курманалиева		85г.
Нач. отд.		Спицын		
Гл. спец.		Шевченко		
Рук. гр.		Цанга		
Инженер		Исламова		

КЖИ-2.02304

Каркас плоский

Стадия	Масса	Масштаб
	9.0 кг	
Лист	Листов	

Госстрой СССР
Союзводоканалниипроект
Казводоканалпроект
г. Алма-Ата

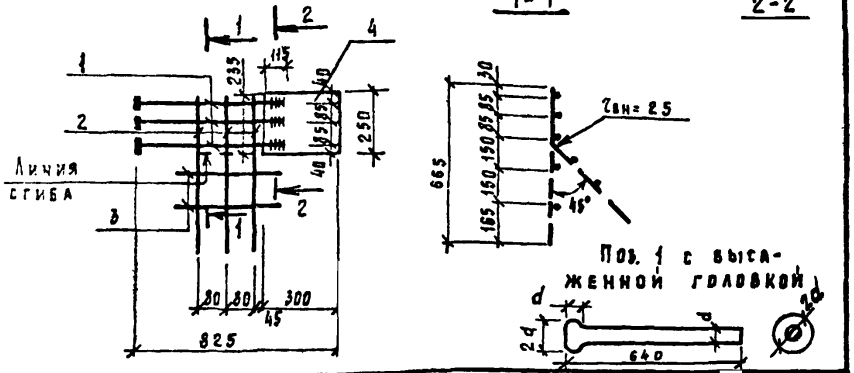

Формат	Зона	Поз.	Обозначение	Наименование	Кол.	Примечание
				Документация		
			КЖИ-ТТ 1.2.3	ТТ 2.2; 2.3		
				Детали		
		1		ф18 А-III ГОСТ 5781-82 ℓ=640	3	1.40 кг
		2		ф6 А-III ГОСТ 5781-82 ℓ=665	3	0.15 кг
		3		ф5 Вр I ГОСТ 6727-80 ℓ=300	2	0.05
		4		Полоса $\frac{-250\times8\ \text{ГОСТ 82-70*}}{\text{Ст3 ГОСТ 380-71*}}$ ℓ=300	1	4.71 кг

См. примечание к л. КЖИ-2.02302

Привязан

Инв. №

Взам. инв. № | Подпись и дата | Инв. № подл.

Изм.	Лист	№ докум.	Подп.	Дата
Н. контр.		Курманалиева		85г.
Нач. отд.		Спицын		
Гл. спец.		Шевченко		
Рук. гр.		Цанга		
Инженер		Исламова		

т.п.р. 902-2-0408.86 КЖИ-2.02303

Каркас плоский

Стадия	Масса	Масштаб
	9.5	
Лист	Листов	

Госстрой СССР
Союзводоканалниипроект
Казводоканалпроект
г. Алма-Ата

Альбом VI

Типовые проект.р. 902-2-0408.86

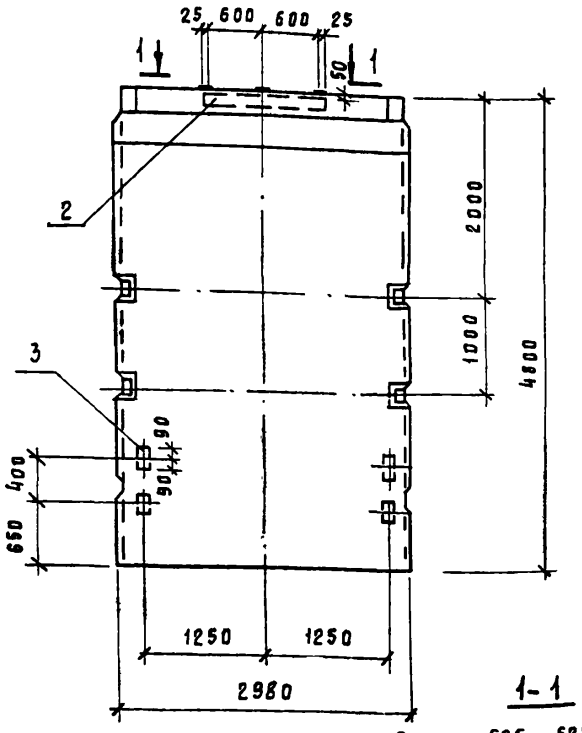

1-1

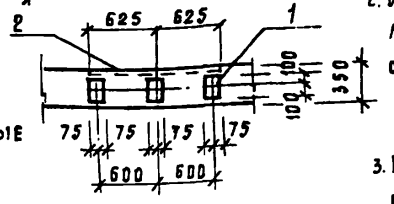

Марка поз.	Обозначение	Наименование	Количество				Масса, ед. кг	Примечание
			1.01 000-01,-02,-03	1.08 000-01,-02,-03	1.05 000-01,02,-03	1.12 000-01,02,-03		
		Документация						
	Ал. IX л. КЖИ-1.00000-01,-02,-03	Панель стеновая	X	X	X			1)
		Панель стеновая						
	3.900-3 в 4/82	ПС 1-48-Б1(2)				X		2)
	КЖИ-ТТ 1,2,3	ТТ 1	X	X	X	X		
		Сборочные единицы						
1	3.400-6/76	Изделие закладное МИ1-20	3	3	—	3	2.7	3)
2	3.400-6/76	То же, МИ1-7, ℓ=1250	1	1	—	1	9.1	3)
3	3.400-6/76	То же, МИ 1-18	—	4	4	4	1.7	3)

1. Исполнения - 01,-02,-03 марок панелей 1.01000, 1.03000 и 1.05000 принимаются соответственно исполнениям - 01,-02,-03 панели 1.00000.
2. Исполнениям - 01,-02,-03 марки панели 1.12000 соответсвуют: следующие рабочие марки:
   - 01- ПС1-48-Б1
   - 02,-03- ПС1-48-Б2.
3. Поз. 1, 2, 3 подлежат защите от коррозии в соответствии с ТТ 2.1, 2.4.

Выборка стали на дополнительные сборочные единицы и детали

Марка элемента	Изделия закладные							Общий расход
	Арматура класса А-III ГОСТ 5781-82			Прокат марки Вст 3 кп 2 ГОСТ 380-71*			Всего	
	ф8	ф10	Итого	б8		Итого		
1.01000	1.3	2.4	3.7	13.5		13.5	17.2	17.2
1.03000	2.5	2.4	4.9	19.1		19.1	24.0	24.0
1.05000	1.2	—	1.2	5.6		5.6	6.8	6.8
1.12000	2.5	2.4	4.9	19.1		19.1	24.0	24.0

Взам. инв. №

Подпись и дата

Инв. № подл.

Привязан

Инв. №

Изм	Лист	№ докум	Подп.	Дата
Н. контр.		Курманалиева		85
Нач. отд.		Спицын		
Гл. спец.		Шевченко		
Рук. гр.		Цанга		
Инженер		Исламова		

Т.Пр.902-2-0408.86 КЖИ- 1.01000; 1.03000 1.05000, 1.12000

Панель стеновая

Лит.	Масса	Масштаб
Р	7.3 т	1:50

Лист | Листов

Госстрой СССР
Союзводоканалниипроект
Казводоканалпроект
Алма-Ата

Типовые проект. рем 902-2-0408.86 Альбом VI

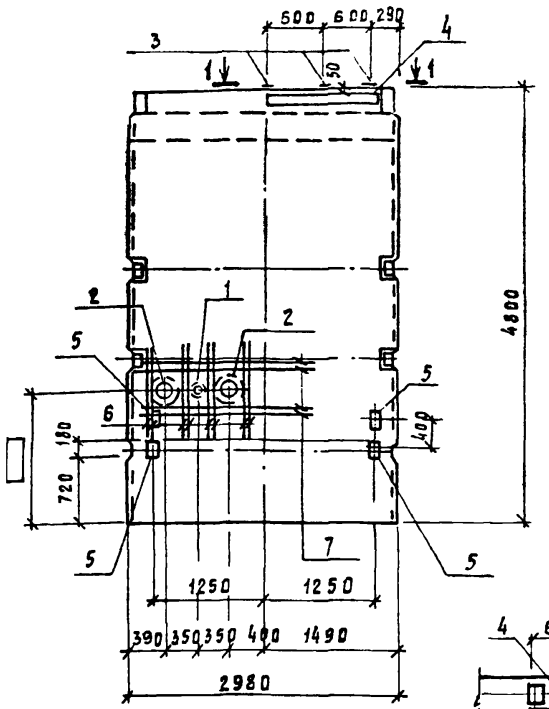

1-1

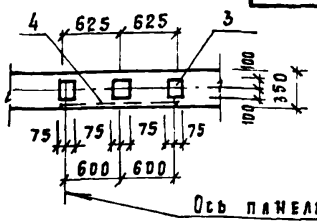

Марка поз	Обозначение	Наименование	Количество				Масса ед., кг	Примечание
		Документация						
	Ал VI КЖИ-1.00000	Панель стеновая						1)
	3.900-3 вып. 4/82	Панель стеновая						2)
		ПС1-48-Б1(2)						
		Сборочные единицы						
1	3.901-5	Сальник для Ду 50, ℓ=300	1	1	—		5.0	ТТ 3.1 ТТ 3.2
2	3.901-5	Сальник для dу200, ℓ=300	2	2	—		21.4	ТТ 3.1 ТТ 3.2
3	3.400-6/76	Изделие закладное МИ1-20	3	3	3		2.7	ТТ 2.1 ТТ 2.4
4	3.400-6/76	Тоже, МИ 1-7, ℓ=1250	1	1	1		9.1	ТТ 2.1 ТТ 2.4
5	3.400-6/76	Тоже, МИ 1-18	—	4	—		1.7	ТТ 2.1 ТТ 2.4
		Детали						
6	ГОСТ 5781-82	ф 10-А III, ℓ= 1300	16	16	—		0.8	
7	ГОСТ 5781-82	ф 10-А III, ℓ= 2900	8	8	—	—	1.7	
			1.02000-01;-02;-03	1.04000-01;-02;-03	1.10000-01;-02;-03			

1. Исполнения 01;-02;-03 марок панелей 1.02000 и 1.04000 принимаются соответственно исполнениям -01;-02;-03 панели 1.00000

2. Исполнениям -01;-02;-03 марки панели 1.10000 соответствуют следующие рабочие марки:
-01- ПС1-48-Б1; -02;-03- ПС1-48-Б2

Выборка стали на дополнительные сборочные единицы и детали

Марка элемента	Изделия арматурные			Изделия закладные							Общий расход
	Арматура класса		Всего	Арматура класса			Прокат марки			Всего	
	А-III			А-III			Вст3кп2	Сальник			
	ГОСТ 5781-82			ГОСТ 5781-82			ГОСТ 380-71	dу			
	ф10			ф8	ф10	Итого	8	50	200		
1.02000	26.4		26.4	1.3	2.4	3.7	13.5	5.0	42.8	65.0	91.4
1.04000	26.4		26.4	2.5	2.4	4.9	19.1	5.0	42.8	71.8	98.2
1.10000	—		—	1.3	2.4	3.7	13.5	—	—	17.2	17.2

Привязан

Инв. №

Взам. инв. № | Подпись и дата | Инв. № подл.

Изм.	Лист	№ докум.	Подп.	Дата
Н. контр.		Куриналиева		
Нач. отд.		Спицын		
Гл. спец.		Шевченко		
Рук. гр.		Цанга		
Инженер		Исламова		

Т.пр. 902-2-0408.86 КЖИ- 1.02000 1.04000 1.10000

Панель стеновая

Стадия	Масса	Масштаб
Р	7.3 т	1:50
Лист	Листов	

Госстрой СССР Союзводоканалниипроект Казводоканалпроект г. Алма-Ата

1200-06

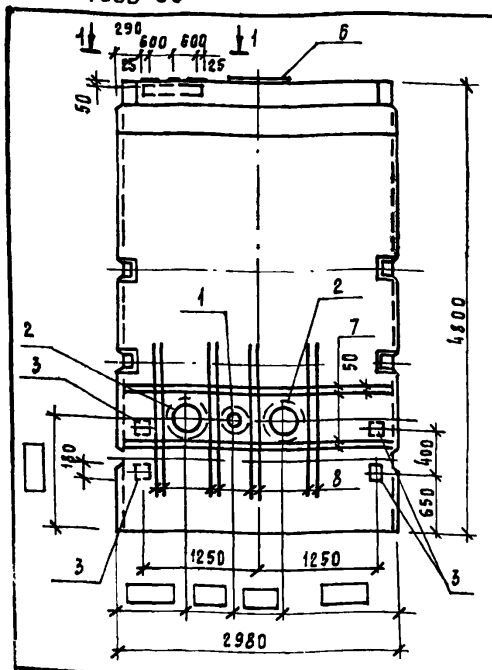

1-1

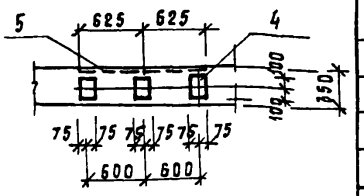

Марка поз.	Обозначение	Наименование	Количество				Масса, ед, кг	Примечание
			1.07000-01,-02,-03	1.11000-01; 02-03	1.13000-01,-02-03	1.06000-01; 02,-03		
		Документация						
	3.900-3 вып. 4/82	Панель стеновая ПС1-48-61 (62)						1)
	КЖИ-ТТ 1,2,3	ТТ1						
		Сборочные единицы						
1	3.901-5	Сальник для dy 50, ℓ=300	—	1	1	—	5.0	
	Тоже	Сальник для dy 100, ℓ=300	1	—	—	—	8,2	
2	3.901-5	Сальник для dy 200, ℓ=300	—	2	2	—	21.4	
	Тоже	Сальник для dy 300, ℓ=300	2	—	—	—	30,4	
3	3.400-6/76	Изделие закладное Ми 1-18	—	—	4	4	1.7	
4	3.400-6/76	Изделие закладное Ми 1-20	—	3	3	—	2.7	
5	3.400-6/76	Тоже, Ми 1-7, ℓ=1250	—	1	1	—	9.1	
6	КЖИ-1.14001	Изделие закладное	1	—	—	—	38.4	
		Детали						
7	ГОСТ 5781-82	ф 10 А-III ℓ=1300	16	16	16	—	0,8	
8	ГОСТ 5781-82	ф 10 А-III ℓ=2900	8	8	8	—	1.7	

Марка элемента	Изделия арматурные: Арматура класса А-III ГОСТ 5781-82 ф10		Всего	Изделия закладные: Арматура класса А-III ГОСТ 5781-82 ф8	ф10	ф16	ф18	Итого	Прокат марки Вст 3 кп2 ГОСТ 380-71* ∠100×12	δ=8	δ=12	Итого	Сальники dy 50	100	200	300	Итого	Всего	Общий расход
1.07000	26.4		26.4			4.32	8.36	12.68	16.5		9.22	25.72	—	8.2	—	60.8	69.0	107.4	133,8
1.06000	—		—	1.2	—	—	—	1.2	—	5.6	—	5.6	—	—	—	—	—	6.8	6.8
1.11000	26.4		26.4	1.3	2.4	—	—	3.7	—	13.5	—	13.5	5.0	—	42.8	—	47.8	65.0	91.4
1.13000	26.4		26.4	2.5	2.4	—	—	4.9	—	19.1	—	19.1	5.0	—	42.8	—	47.8	71.8	98.2

1. Исполнениям -01,-02,-03 марок панелей 1.07000, 1.11000, 1.13000, 1.06000 соответствуют следующие рабочие марки:
   -01- ПС1-48-61, -02,-03- ПС1-48-62.
2. Поз. 1÷2 подлежат защите от коррозии в соответсвии с ТТ 3.1, 3.2; поз 3- в соответсвии с ТТ 2.1, 2,4; поз 4÷5 - в соответсвии с ТТ 2.1, 2.2.

Изм.	Лист	№ докум.	Подп.	Дата
Н. контр.		Курманалиева		85
Нач отд.		Спицын		
Гл. спец.		Шевченко		
Рук. гр.		Цанга		
Инженер		Исламова		

т.пр902-2-0408.86

КЖИ-1.07000; 1.11000 1.13000; 1.06000

Панель стеновая

Стадия	Масса	Масштаб
Р	7.3 т	1:50

Лист | Листов

Госстрой СССР Союзводоканалпроект Казводоканалпроект

Типовые проект.р. 902-2-0408.86 Альбом VI

Инв № подл | Подпись и дата | Взам инв №

1200-06

Типовые проект. осн. 902-2-0408.86 Альбом VI

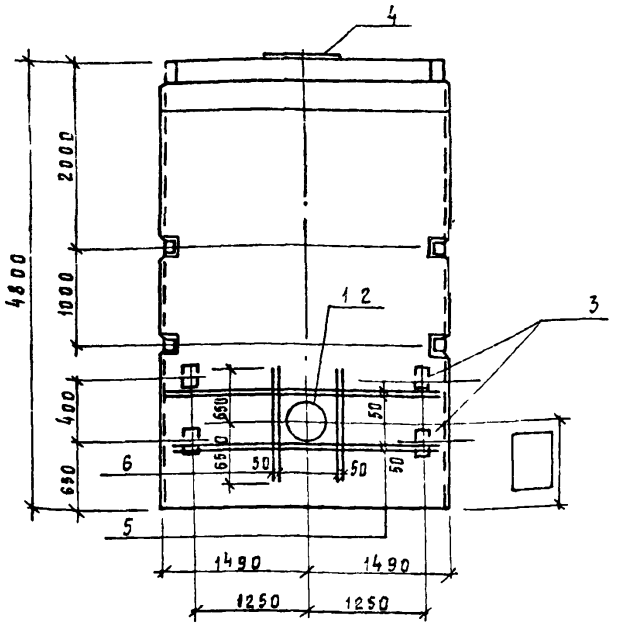

Марка поз.	Обозначение	Наименование	Кол.				Масса ед. кг	Примечание
		Документация						
		Сборочный чертеж						
	Ал. IX КЖИ-1.00000	Панель стеновая						1)
	3.900-3в 4/82	ПС1-48-Б1(2)						2)
	КЖИ-ТТ1.2.3	ТТ1						
		Сборочные единицы						
1	3.901-5	Сальник для dy300, ℓ=300	—	—	—	—	30.4	ТТ3.1
2	3.901-5	Сальник для dy400, ℓ=300	—	1	1	1	38.3	ТТ3.2
3	3.400-6/76	Изделие закладное МН1-18	—	—	4	—	1.7	ТТ2.1 ТТ2.4
4	КЖИ-1.14001	Изделие закладное	1	—	—	1	38.4	
		Детали						
5	ГОСТ 5781-82	ф10 А-III, ℓ=2500	—	8	8	8	1.74	ТТ2.1
6	ГОСТ 5781-82	ф10 А-III, ℓ=1300	—	8	8	8	0.81	ТТ2.2
			1.15000-01,-02,-03	1.08000-01,-02,-03	1.09000-01,-02,-03	1.14000-01,-02,-03		

Марка элемента	Изделия арматурные				Изделия закладные											Всего	Общий расход
	Арматура класса			Всего	Арматура класса				Прокат марки								
	А-III				А-III				Вст3сп5		Вст3кп2	Сальники					
	ГОСТ 5781-82				ГОСТ 5781-82				ГОСТ Ту14-1-3023-80		ГОСТ 380-71*	dy					
	ф10		Итого		ф8	ф16	ф18	Итого	L100×12	150×12	60×12	δ=8	300	400	Итого		
1.15000	—	—	—	—	—	4.32	8.36	12.68	16.5	6.5	2.72	—	—	—	—	25.72	38.4
1.08000	20.4		20.4	20.4	—	—	—	—	—	—	—	—	—	38.3	38.3	38.3	58.7
1.09000	20.4		20.4	20.4	1.26	—	—	1.26	—	—	—	5.43	—	38.3	43.73	44.99	65.39
1.14000	20.4		20.4	20.4	—	4.32	8.36	12.68	16.5	6.5	2.72			38.3	64.02	76.7	97.1

1. Исполнениям -01,-02,-03 марок панелей 1.15000, 1.08000, 1.09000, 1.14000 соответствуют следующие рабочие марки:
-01 - ПС1-48-Б1; -02,-03 - ПС1-48-Б2

Привязан

Инв. №

Т.пр902-2-0408.86. КЖИ -1.15000 -1.08000 -1.09000 -1.14000

Изм.	Лист	№ докум.	Подп.	Дата
Н. контр.		Курмангалиева		85
Нач. отд.		Спицын		
Гл. спец.		Шевченко		
Рук. гр.		Цакга		
Инженер		Исламова		

Панель стеновая

Стадия	Масса	Масштаб
Р	7.3 т	1:50
Лист 1	Листов 1	

Госстрой СССР Союзводоканалниипроект Казводоканалпроект г. Алма-Ата

Инв. № подл. | Подпись и дата | Взам. инв. №

Типовые проект. р. 902-2-0408.86 Альбом VII

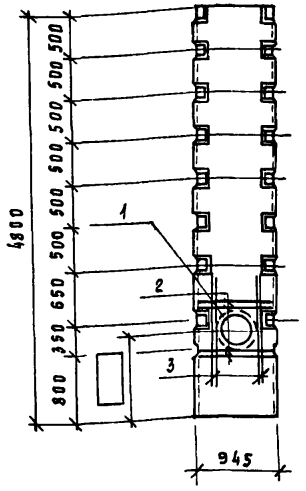

Марка поз.	Обозначение	Наименование	Кол.	Примечание
		Документация		
	КЖИ-ТТ 1,2,3	ТТ 1,1-ТТ 1,2		
	л. КЖИ-1.20000-01,02,03	Панель стеновая		
		Сборочные единицы		
1	3.901-5	Сальник для dу300, ℓ=300	1	30,4 кг
		Детали		
2	ГОСТ 5781-82	ϕ12 А-III, ℓ= 900	8	0,8 кг
3	ГОСТ 5781-82	ϕ10 А-III, ℓ= 1490	8	0,92 кг

1. Исполнения -01,-02,-03 панели 1.21000 соответствуют исполнениям -01,-02,-03 панели 1.20000.

Выборка стали на дополнительные сборочные единицы и детали

Марка элемента	Изделия арматурные					Изделия закладные				Общий расход
	Арматура класса				Всего	Прокат марки			Всего	
	AIII					Сальник				
	ГОСТ 5781-82					dу				
		ϕ10	ϕ12	Итого		300		Итого		
1.21000-01,02,03		7.36	6.4	13.76	13.76	30.4		30.4	30,4	44.16

Привязан

Инв. №

Изм.	Лист	№ докум.	Подп.	Дата
Н. контр.		Курманалиева		
Нач. отд.		Спицын		
Гл. спец.		Шевченко		
Рук. гр.		Цанга		
Инженер		Новикова		

Т.р.902-2-0408.86 КЖИ-1.21000

Панель стеновая угловая

Стадия	Масса	Масштаб
Р	2.2 т	1:50
Лист	Листов	

Госстрой СССР Союзводоканалпроект Казводоканалпроект

Инв. № подл. | Подпись и дата | Взам. инв. №

Альбом VI

Типовые проект. 902-2-0408.86

Инв. № подл. | Подпись и дата | Взам. инв. №

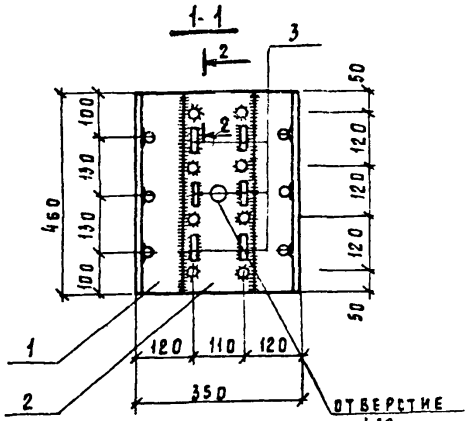

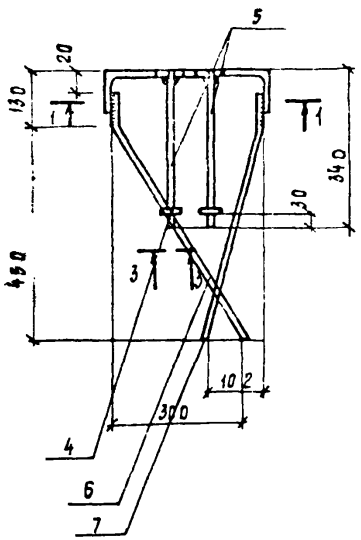

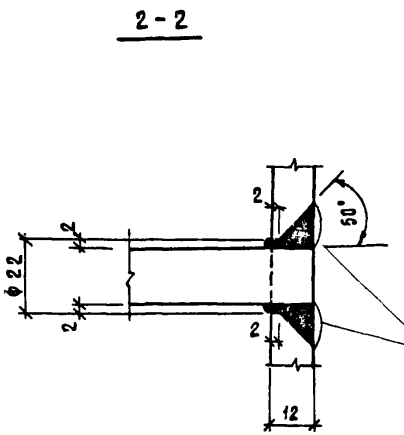

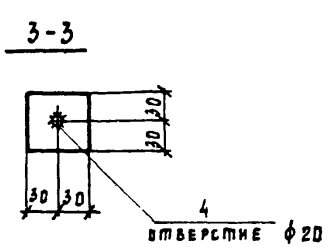

Зачистить запо длицо с деталью поз. 2

Формат	Зона	Поз.	Обозначение	Наименование	Кол.	Примечание
		1		$\frac{\angle 100\times12\ ГОСТ\ 8509\text{-}72}{Вст\ 3\ сп\ 5\ ТУ\ 14\text{-}1\text{-}3023\text{-}80}$ $\ell = 460$	2	8,25
		2		$\frac{-160\times12\ ГОСТ\ 19903\text{-}74}{Вст\ 3\ сп\ 5\ ТУ\ 14\text{-}1\text{-}3023\text{-}80}$ $\ell = 460$	1	6.5
		3		ф 18 А III ГОСТ 5781-82 $\ell = 80$	6	0.16 кг
		4		$\frac{-60\times12\ ГОСТ\ 103\text{-}76}{Вст\ 3кп2\ ГОСТ\ 380\text{-}71^{*}}$ $\ell = 60$	8	0.34 кг
		5		ф 16 А III ГОСТ 5781-82 $\ell = 340$	8	0.54 кг
		6		ф 18 А III ГОСТ 5781-82 $\ell = 650$	3	1.3 кг
		7		ф 18 А III ГОСТ 5781-82 $\ell = 580$	3	1.16 кг

Ведомость деталей

Поз.	Эскиз
6	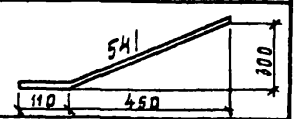
7	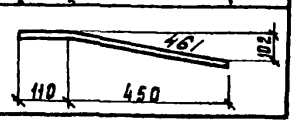

Анкерные стержни приварить к пластине поз. 2 в отверстия с раззенковкой. Остальные элементы варить электродуговой сваркой. Электроды типа Э42А.

Привязан

Инв. №

Изм.	Лист	№ документа	Подп.	Дата
Н. контр.		Курманалиева		05
Нач. отд.		Спицын		
Гл. спец.		Шевченко		
Рук. гр.		Цанга		
Инженер				

Т.П.902-2-0408.86 КЖИ-1.14001

Изделие закладное

Лит.	Масса	Масштаб
Р	38,4	Б.М.

Лист 1 | Листов 1

Госстрой СССР Союзводоканалниипроект Казводоканалпроект г. Алма-Ата

Альбом V

Типовые проект. 902-2-0408.86

Инв. N подл. | Подпись и дата | Взам. инв. N

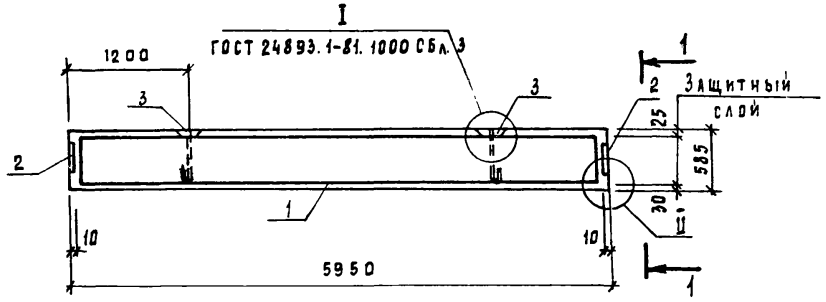

Формат	Зона	Поз.	Обозначение	Наименование	Кол.	Примечание
				Документация		
			КЖИ-ТТ 1.2.3	ТТ1, ТТ2	X	
				Сборочные единицы		
А3		1	КЖИ-3.00100	Каркас пространственный	1	105.64 кг
А3		2	КЖИ-3.00102	Изделие закладное	2	12.25 кг
Б4		3	ГОСТ 24893.2-81. 1130	Петля монтажная П1	2	1.7 кг
				Материалы		
				Бетон М 250	0.87	м³
				Мрз 200, В4		

Распорка Р1 изготавливается в опалубке балки БОП 25-1 П по ГОСТ 24893.0.1-81 с соблюдением требований данного проекта.

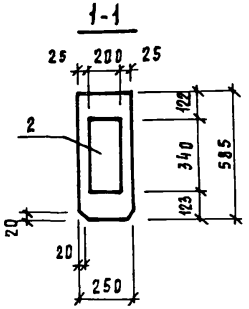

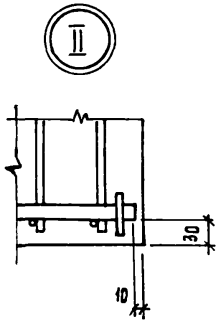

Ведомость расхода стали на элемент, кг

Марка элемента	Изделия арматурные							Изделия закладные								Общий расход
	Арматура класса						Всего	Арматура класса			Прокат марки				Всего	
	А-I				А-III			АIII			Вст3					
	ГОСТ 5781-82				ГОСТ 5781-82			ГОСТ 5781-82			ГОСТ 103-76					
	ф6	ф14		Итого	ф20	Итого		ф16	Итого		Б=10	Б=12	Б=14	Итого		
Распорка	14.1	3.4		17.5	88.2	88.2	105.7		10.7	10.7	1.0	12.8	3.24	17.04	27.74	133.44

Изм.	Лист	№ докум.	Подп.	Дата
Н. контр.		Курманалиева		85г.
Нач. отд.		Спицын		
Гл. спец.		Шевченко		
Рук. гр.		Цанга		
Ст. инж.		Курманалиева		

Привязан

Инв. N

Т.пр902-2-0408.86 КЖИ-3.00000

Распорка

Стадия	Масса	Масштаб
Р	2.2 т	1:50
Лист 1	Листов 1	

Госстрой СССР
Союзводоканалниипроект
КАЗВОДОКАНАЛПРОЕКТ
г. Алма-Ата

Альбом VII

Типовые проект. реш. 902-2-0408.86

Инв. № подл. | Подпись и дата | Взам. инв. №

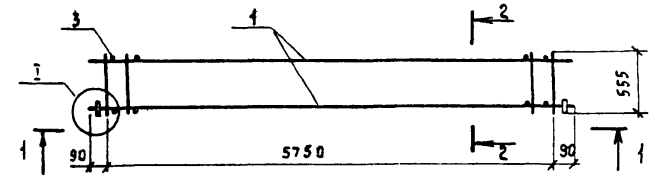

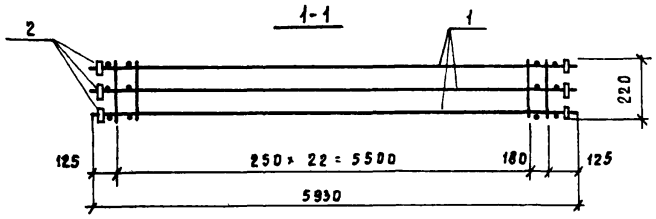

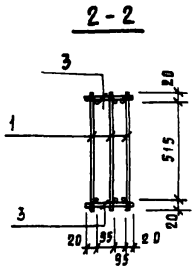

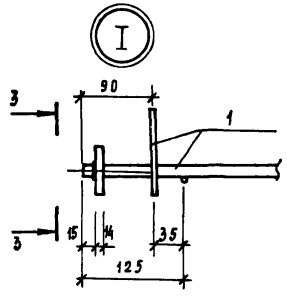

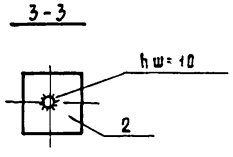

Формат	Зона	Поз.	Обозначение	Наименование	Кол.	Примечание
				Документация		
			КЖИ-ТТ 1,2,3	ТТ 2		
			КЖИ-3.00000	Сборочный чертеж		
				Сборочные единицы		
А3		1	КЖИ-3.00101	Каркас плоский	3	33.3 кг
Б4		2	ГОСТ 24893.2-81. 1150-01	Изделие закладное М3	6	0.54 кг
				Детали		
Б4		3		ф6 АI ГОСТ 5781-82, ℓ=230	48	0.05 кг

Привязан

Инв. №

Изм.	Лист	№ докум.	Подп.	Дата
Н. контр.		Курмангалиев		
Нач. отд.		Спицын		
Гл. спец.		Шевченко		
Рук. гр.		Цанга		
Ст. инж.		Курмангалиев		85г.

Т.прод02-2-0408.86 КЖИ-3.00100

Каркас пространственный

Стадия	Масса	Масштаб
Р	105.54	б.м.
Лист 1	Листов 1	

Госстрой СССР
Союзводоканалниипроект
Казводоканалпроект
г. Алма-Ата

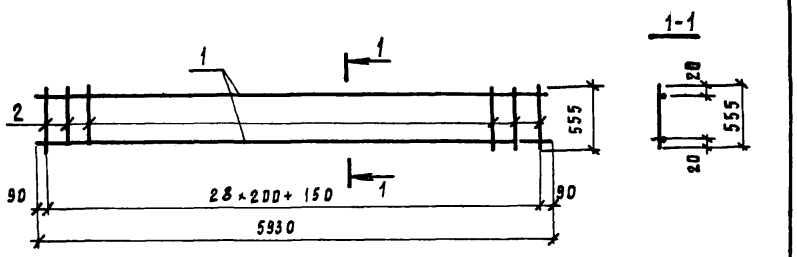

Формат	Зона	Поз.	Обозначение	Наименование	Кол.	Примечание
				Документация		
			КЖИ-ТТ 1,2,3	ТТ 2.1, 2.2		
				Детали		
Б4				ф20 А-III ГОСТ 5781-82, ℓ=5930	2	14.7 кг
Б4				ф6 А-I ГОСТ 5781-82, ℓ=555	30	0.13 кг

Привязан

Инв. №

Взам. инв. № | Подпись и дата | Инв. № подл.

Изм.	Лист	№ докум.	Подп.	Дата
Н. контр.		Курманалиев		
Нач. отд.		Спицын		
Гл. спец.		Шевченко		
Рук. гр.		Цанга		
Инженер				

КЖИ-3.00101

Каркас плоский

Стадия	Масса	Масштаб
Р	33,3 кг	1:50
Лист 1	Листов 1	

Госстрой СССР
Союзводоканалниипроект
Казводоканалпроект
г. Алма-Ата

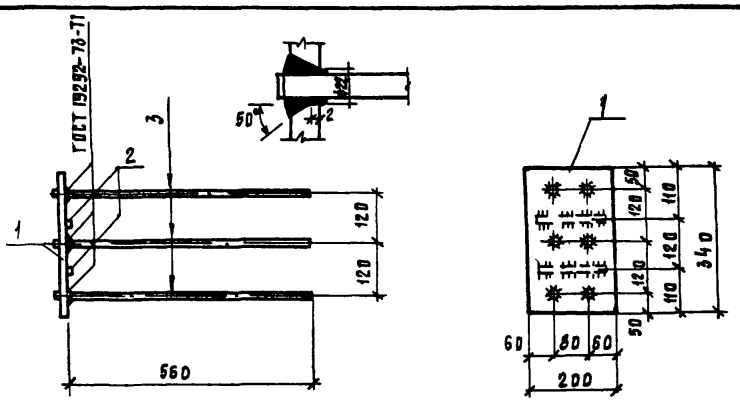

Формат	Зона	Поз.	Обозначение	Наименование	Кол.	Примечание
				Документация		
			КЖИ-ТТ 1,2,3	ТТ 2.1, 2.4, 2.5		
				Детали		
Б4		1		Полоса 200×12 ГОСТ 103-76 / Вст3 ГОСТ 380-71* ℓ=340	1	6.41 кг
Б4		2		Полоса 20×10 ГОСТ 103-76 / Вст3 ГОСТ 380-71* ℓ=160	2	0.25 кг
Б4		3		ф16 А-III ГОСТ 5781-82, ℓ=580	6	0.89 кг

Привязан

Инв. №

Взам. инв. № | Подпись и дата | Инв. № подл.

Изм.	Лист	№ докум.	Подп.	Дата
Н. контр.		Курманалиева		85
Нач. отд.		Спицын		
Гл. спец.		Шевченко		
Рук. гр.		Цанга		
Инженер				

Т.пр902-2-0408.86 КЖИ-3.00102

Изделие закладное

Лит.	Масса	Масштаб
Р	12.25 кг	1:10
Лист 1	Листов 1	

Госстрой СССР
Союзводоканалниипроект
Казводоканалпроект
г. Алма-Ата

1200-06

Альбом VII

Типовые проект. 902-2-0408.86

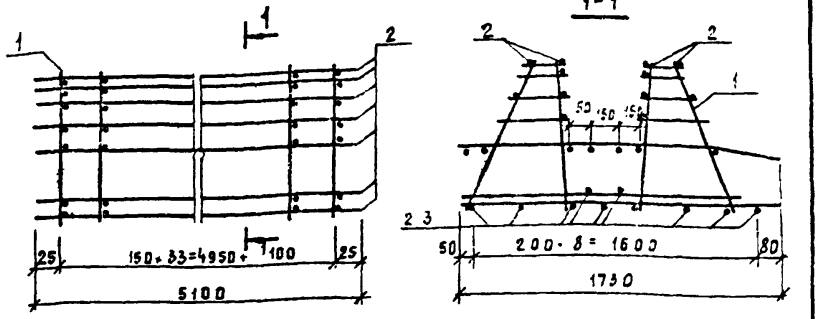

Формат	Зона	Поз.	Обозначение	Наименование	Кол. на испол. -01	-02	-03	Примечание
				Документация				
			КЖИ-ТТ 1.2,3	ТТ 2.1, 2.2	X	X	X	
				Сборочные единицы				
12г		1	КЖИ-5.00101-01	Каркас плоский	85			6.83 кг
12г			-02	" "		35		7.96 кг
12г			-03	" "			35	7.96 кг
				Детали				
				ГОСТ 6727-80				
Б4		2		ф5Вр-I, ℓ=5100	30	19	19	0.79
		3		ф6АI, ℓ=5100	—	11	11	1.13

Привязан

Инв. №

Взам. инв. №

Подпись и дата

Инв. № подл.

Изм.	Лист	№ докум.	Подп.	Дата
Н. контр.		Курманалиева		85г.
Нач. отд.		Спицын		
Гл. спец.		Шевченко		
Рук. гр.		Цанга		
Ст. техн.		Новикова		

КЖИ-5.00100

Каркас пространственный

Лит.	Масса	Масштаб
Р	01-262.7 02-306.0 03-306.0	б.м.

Лист 1 Листов 1

Госстрой СССР
Союзводоканалниипроект
Казводоканалпроект
г. Алма-Ата

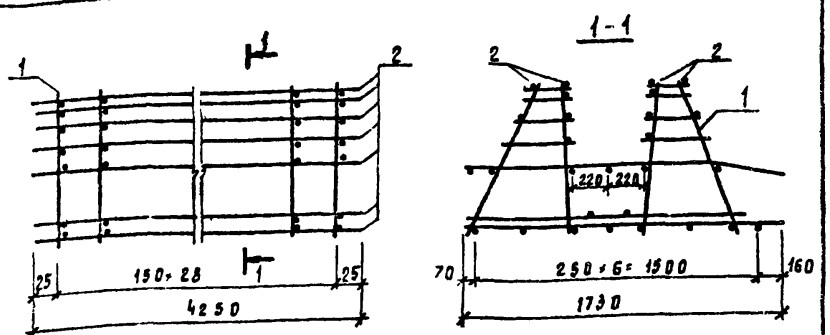

Формат	Зона	Поз.	Обозначение	Наименование	Кол. на испол. -01	-02	-03	Примечание
				Документация				
			КЖИ-ТТ 1.2,3	ТТ 2.1, 2.2	X	X	X	
				Сборочные единицы				
12г		1	5.00201-01	Каркас плоский	29			4.42 кг
12г			-02	" "		29		4.6 кг
12г			-03	" "			29	5.32 кг
				Детали				
				ГОСТ 6727-80				
Б4		2		ф5Вр-I, ℓ=4250	27	27	27	0.66 кг

Привязан

Инв. №

Взам. инв. №

Подпись и дата

Инв. № подл.

Изм.	Лист	№ докум.	Подп.	Дата
Н. контр.		Курманалиева		85г.
Нач. отд.		Спицын		
Гл. спец.		Шевченко		
Рук. гр.		Цанга		
Ст. техн.		Новикова		

Т.п. 902-2-0408.86 КЖИ-5.00200

Каркас пространственный

Лит.	Масса	Масштаб
Р	01-146.08 02-151.3 03-172.18	б.м.

Лист 1 Листов 1

Госстрой СССР
Союзводоканалниипроект
Казводоканалпроект
г. Алма-Ата

Альбом V

Типовые проект. р. 902-2-0408.86

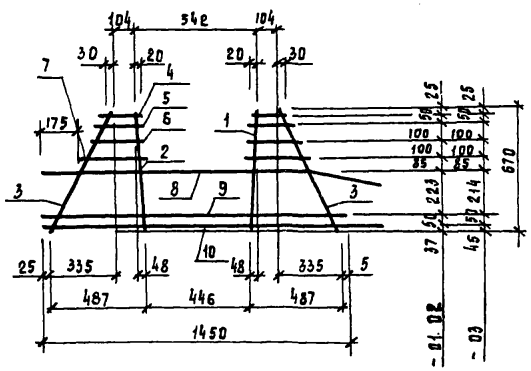

Формат	Зона	Поз.	Обозначение	Наименование		Кол. на испол. -01	-02	-03	Примечание
				Документация					
			КЖИ-ТТ 1.2.3	ТТ 2.1; 2.2		X	X	X	
				Детали					
				ГОСТ 5781-82					
Б4		1		ф 14 А-III	ℓ= 672	1	—	—	0.81 кг
Б4				ф 16-А-III	ℓ= 672	—	1	1	1.06 кг
Б4		2		ф 14 А-III	ℓ= 672	1	1	1	0.81 кг
Б4		3		ф 8 А-I	ℓ= 750	2	2	2	0.30 кг
Б4		4÷7		ф 6 А-III	ℓ= 160÷300	8	8	8	0.85 кг
Б4		8	*)	ф 14 - III	ℓ= 1730	1	1	1	2.10 кг
Б4		9		ф 8 А-III	ℓ= 1450	1	—	—	0.57 кг
Б4				ф 10 А-III	ℓ= 1450	—	1	1	0.89 кг
Б4		10		ф 12 А-III	ℓ= 1730	1	—	—	1.54 кг
Б4				ф 14 А-III	ℓ= 1730	—	1	1	2.1 кг

*) поз. 8 - см. ведомость деталей

Ведомость деталей

Поз.	Эскиз
8	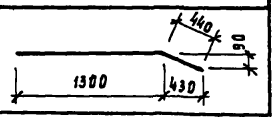

Инв. № подл. | Подпись и дата | Взам. инв. №

Привязан

Инв. №

Изм.	Лист	№ докум.	Подп.	Дата
Н. контр.		Куриманлиева		85г.
Нач. отд.		Спицын		
Гл. спец.		Шевченко		
Рук. гр.		Цанга		
Ст. техн.		Новикова		

тр. 902-2-0408.86 КЖИ-5.00101

Каркас плоский

Арм.	Масса	Масштаб
Р	-01- 6.83 -02- 7.96 -03- 7.96	б.м.

Лист 1 Листов 1

Госстрой СССР
Союзводоканалниипроект
Казводоканалпроект

Альбом VII

Типовые проект. решен. 902-2-0408.86

Инв. № подл. | Подпись и дата | Взам. инв. №

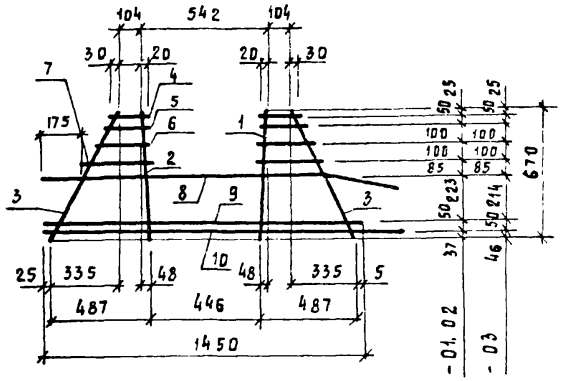

Формат	Зона	Поз.	Обозначение	Наименование	Кол на испол. -01	-02	-03	Примечание
				Документация				
			КЖИ-ТТ 1,2,3	ТТ 2.1, 2.2				
				Детали				
				ГОСТ 5781-82				
Б4		1		ф 10 А-III ℓ= 672	1	—	—	0.42 кг
Б4				ф 12 А-III ℓ= 672	—	1	1	0.60 кг
Б4		2		ф 12 А-III ℓ= 672	1	1	1	0.60 кг
Б4		3		ф 8 А-I ℓ= 750	2	2	2	0.30 кг
Б4		4÷7		ф 6 А-III ℓ= 160÷300	8	8	8	0.05 кг
Б4		8	*)	ф 10 А-III ℓ= 1650	1	1	1	1.01 кг
Б4		9		ф 6 А-III ℓ= 1450	1	1	—	0.32 кг
Б4				ф 8 А-III ℓ= 1490	—	—	1	0.57 кг
Б4		10		ф 10 А-III ℓ= 1730	1	1	—	1.07 кг
Б4				ф 12 А-III ℓ= 1730	—	—	1	1.54 кг

*) поз. 8 — см. ведомость деталей

Ведомость деталей

Поз.	Эскиз
8	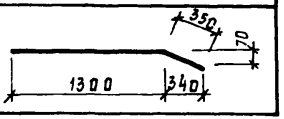

Привязан

Инв. №

Изм.	Лист	№ докум.	Подп.	Дата
Н. контр.		Куриналиева		8.5г
Нач. отд.		Спицын		
Гл. спец.		Шевченко		
Рук. гр.		Цанга		
Ст. техн		Новикова		

Т.пр.902-2-0408.86 КЖИ-5.00201

Каркас плоский

Лит.	Масса	Масштаб
Р	-01-4.42кг -02-4.6кг -03-5.32кг	6.м
Лист 1	Листов 1	

Госстрой СССР Союзводоканалниипроект Казводоканалпроект г. Алма-Ата

1200-06

Альбом VII

Типовые проект. 902-2-0408.86

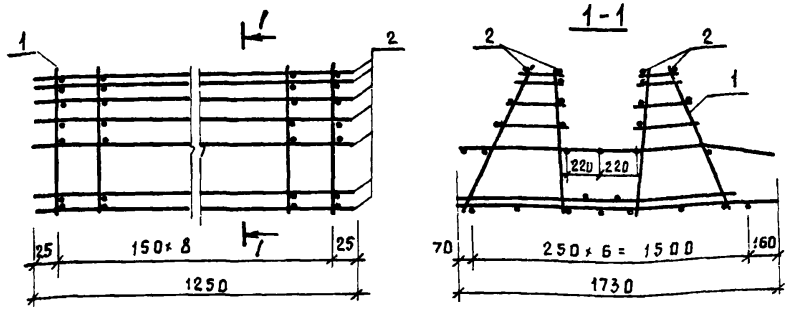

Формат	Зона	Поз.	Обозначение	Наименование	Кол. на испол. -01	-02	-03	Примечание
				Документация				
			КЖИ-ТТ 1.2.3	ТТ 2.1, 2.2				
				Сборочные единицы				
12г		1	5.00201-01	Каркас плоский	9			4.42 кг
12г			-02	" "		9		4.6 кг
12г			-03	" "			9	5.32 кг
				Детали				
				ГОСТ 6727-80				
Б4		2		ф5 Вр-I ℓ=1250	27	27	27	0.20 кг

Привязан

Инв. №

Изм.	Лист	№ докум.	Подп.	Дата
Н. контр.	Курманалиева			85
Нач. отд.	Спицын			
Гл. спец.	Шевченко			
Рук. гр.	Цанга			
Ст. техн.	Новикова			

КЖИ-5.00300

Каркас пространственный

Лит	Масса	Масштаб
Р	01-45.2 02-46.8 03-53.3	

Лист | Листов

Госстрой СССР Союзводоканалниипроект Казводоканалпроект г. Алма-Ата

Инв. № подл. | Подпись и дата | Взам. инв. №

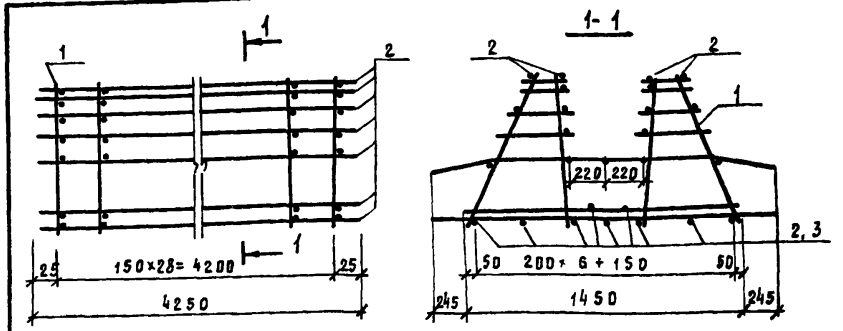

Формат	Зона	Поз.	Обозначение	Наименование	Кол. на испол. -01	-02	-03	Примечание
				Документация				
			КЖИ-ТТ 1.2.3	ТТ 2.1, 2.2				
				Сборочные единицы				
12г		1	5.00401-01	Каркас плоский	29			5.03 кг
12г			-02	" "		29		5.03 кг
12г			-03	" "			29	6.95 кг
				Детали				
				ГОСТ 6727-80				
Б4		2		ф5 Вр-I, ℓ=4250	27	27	17	0.66 кг
Б4		3		ф6 А-I ℓ=4250			10	0.94 кг

Привязан

Инв. №

Изм.	Лист	№ докум.	Подп.	Дата
Н. контр.	Курманалиева			85
Нач. отд.	Спицын			
Гл. спец.	Шевченко			
Рук. гр.	Цанга			
Ст. техн.	Новикова			

т.п.р. 902-2-0408.86 КЖИ-5.00400

Каркас пространственный

Лит.	Масса	Масштаб
Р	01-163.8 кг 02-163.8 кг 03-222 кг	

Лист | Листов

Госстрой СССР Союзводоканалниипроект Казводоканалпроект г. Алма-Ата

Инв. № подл. | Подпись и дата | Взам. инв. №

Альбом VI

Типовые проект.р. 902-2-0408.86

Инв.№ подл. | Подпись и дата | Взам. инв. №

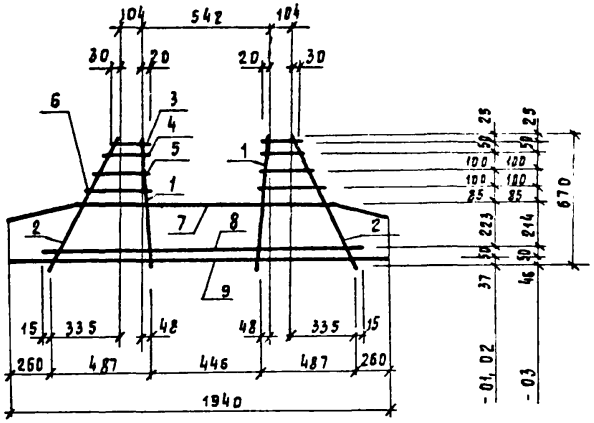

Ведомость деталей

Поз.	Эскиз
7	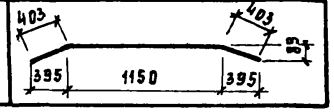

Формат	Зона	Поз.	Обозначение	Наименование		Кол. на испол. -01	-02	-03	Примечание
				Документация					
			КЖИ-ТТ 1.2.3	ТТ 2.1, 2.2		X	X	X	
				Детали					
				ГОСТ 9781-82					
Б4		1		ф12 А-III	ℓ= 672	2	2	2	0.60 кг
Б4		2		ф8 А-I	ℓ= 750	2	2	2	0.3 кг
Б4		3÷6		ф6 А-III	ℓ= 160÷300	8	8	8	0.85 кг
Б4		7*		ф8 А-III	ℓ= 1956	1	1	1	0.79 кг
Б4		8		ф6 А-III	ℓ= 1450	1	1	—	0.32
Б4				ф10 А-III	ℓ=1450	—	—	1	0.9
Б4		9		ф12 А-III	ℓ= 1940	1	1	—	1.72
Б4				ф16 А-III	ℓ=1940	—	—	1	3.06

*) поз.7 - см. ведомость деталей

Привязан

Инв. №

Изм.	Лист.	№ докум.	Подп.	Дата
Н. контр.		Курманалиева		
Нач. отд.		Спицын		
Гл. спец.		Шевченко		
Рук. гр.		Цанга		
Ст. техн.		Новикова		

Т.пр902-2-0408.86 КЖИ-5.004.01

Каркас плоский

Лит	Масса	Масштаб
Р	-01-5.03кг -02-5.03кг -03-6.95кг	Б.М.
Лист 1	Листов 1	

Госстрой СССР
Союздорканалниипроект
Казгипродорканалпроект
г. Алма-Ата

Типовые проект. реш. 902-2-0408.86 Альбом VI

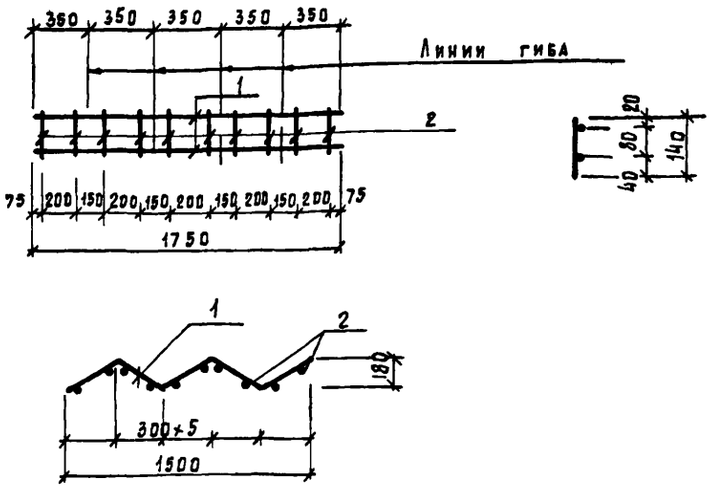

Формат	Зона	Поз.	Обозначение	Наименование	Кол.	Примечание
				Документация		
			КЖИ-ТТ 1,2,3	ТТ 2.1, 2.2		
				Детали		
Б4		1		ф5 Вр-I ГОСТ 6727-80 ℓ= 1750	2	0.27 кг
Б4		2		ф5 Вр-I ГОСТ 6727-80 ℓ= 140	10	0.03 кг

Привязан

Инв. №

Взам. инв. № | Подпись и дата | Инв. № подл.

Изм.	Лист	№ докум.	Подп.	Дата
Н. контр.		Курманалиева		85
Нач. отд.		Спицын		
Гл. спец.		Шевченко		
Рук. гр.		Цанга		
Ст. техн.		Исламова		

КЖИ-5.00500

Каркас

Лит	Масса	Масштаб
Р	0.84 кг	Б.М.
Лист 1	Листов 1	

Госстрой СССР
Союзводоканалниипроект
Казводоканалпроект
г. Алма-Ата

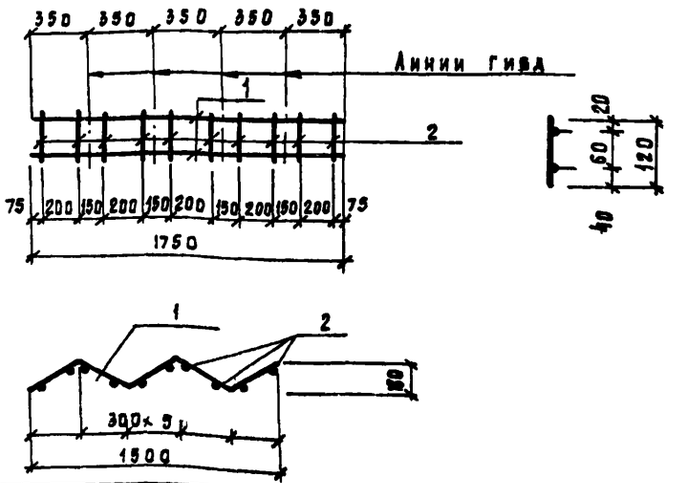

Формат	Зона	Поз	Обозначение	Наименование	Кол.	Примечание
				Документация		
			КЖИ-ТТ 1.2.3	ТТ 2.1, 2.2		
				Детали		
Б4		1		ф5 Вр-I ГОСТ 6727-80 ℓ= 1750	2	0.27 кг
Б4		2		ф5 Вр-I ГОСТ 6727-80 ℓ= 120	10	0.02 кг

Привязан

Инв. №

Взам. инв. № | Подпись и дата | Инв. № подл.

Изм.	Лист	№ докум.	Подп.	Дата
Н. контр.		Курманалиева		85г
Нач. отд.		Спицын		
Гл. спец.		Шевченко		
Рук. гр.		Цанга		
Ст. техн.		Исламова		

ТП 902-2-0408.86 КЖИ-5.00600

Каркас

Лит.	Масса	Масштаб
Р	0.74 кг	Б.М.
Лист 1	Листов 1	

Госстрой СССР
Союзводоканалниипроект
Казводоканалпроект
г. Алма-Ата

Альбом V

Типовые проект.р. 902-2-0408.86

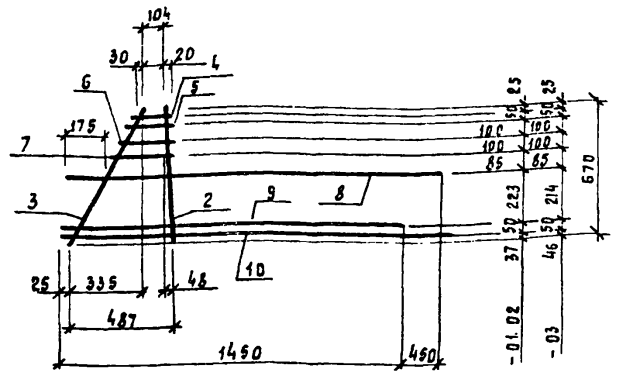

Формат	Зона	Поз.	Обозначение	Наименование		Кол на испол -01	-02	-03	Примечание
				Документация					
			КЖИ-ТТ 1,2,3	ТТ 2.1; 2.2					
				Детали					
				ГОСТ 5781-82					
Б4		2		ф 12 А-III	ℓ= 672	1	1	1	0.60 кг
Б4		3		ф 8 А-I	ℓ=750	1	1	1	0.30 кг
Б4		4÷7		ф 6 А-III	ℓ= 160÷300	4	4	4	0.05 кг
Б4		8		ф 10 А-III	ℓ= 1900	1	1	1	1.17 кг
Б4		9		ф 6 А-III	ℓ= 1450	1	1	—	0.32 кг
Б4				ф 8 А-III	ℓ= 1450	—	—	1	0.57 кг
Б4		10		ф 10 А-III	ℓ= 1900	1	1	—	1.17 кг
Б4				ф 12 А-III	ℓ= 1900	—	—	1	1.69 кг

Инв.№ подл. | Подпись и дата | Взам. инв.№

Изм.	Лист	№ докум.	Подп.	Дата
Н. контр.		Курманалиева		1985
Нач. отд.		Спицын		
Гл. спец.		Шевченко		
Рук. гр.		Цанга		
Ст. техн.		Новикова		

КЖИ- 5.00001

Каркас плоский

Лит	Масса	Масштаб
Р	01- 5.76 02- 3.76 03- 4.53	Б.м.
Лист 1	Листов 1	

Госстрой СССР
Союзводоканалниипроект
Казводоканалпроект
г. Алма-Ата

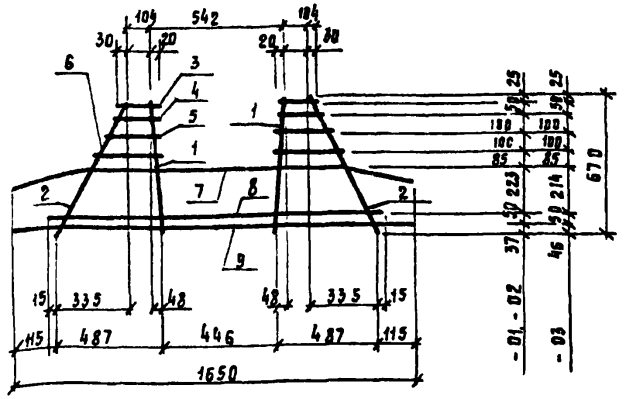

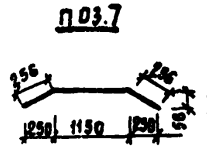

Формат	Зона	Поз.	Обозначение	Наименование		Кол. на испол. -01	-02	-03	Примечание
				Документация					
			КЖИ-ТТ 1,2,3	ТТ 2.1, 2.2					
				Детали					
				ГОСТ 5781-82					
Б4		1		ф 12 А-III	ℓ= 672	2	2	2	0.60 кг
Б4		2		ф 8 А-I	ℓ= 750	2	2	2	0.30 кг
Б4		3÷6		ф 6 А-III	ℓ= 160÷300	8	8	8	0.05 кг
Б4		7		ф 8 А-III	ℓ= 1662	1	1	1	0.66 кг
Б4		8		ф 6 А-III	ℓ= 1450	1	1	—	0.32 кг
Б4				ф 10 А-III	ℓ= 1450	—	—	1	0.9 кг
Б4		9		ф 12 А-III	ℓ= 1650	1	1	—	1.47 кг
Б4				ф 16 А-III	ℓ= 1650	—	—	1	2.6 кг

Инв.№ подл. | Подпись и дата | Взам. инв.№

Изм.	Лист	№ докум.	Подп.	Дата
Н. контр.		Курманалиева		1985
Нач. отд.		Спицын		
Гл. спец.		Шевченко		
Рук. гр.		Цанга		
Инженер		Исламова		

Т.п 902-2-0408.86 КЖИ- 5.00002

Каркас плоский

Стадия	Масса	Масштаб
Р	-01- 4.85кг -02- 4.65кг -03- 6.36кг	
Лист	Листов	

Госстрой СССР
Союзводоканалниипроект
Казводоканалпроект
г. Алма-Ата

Альбом VI

Типовые проект. 902-2-0408.86

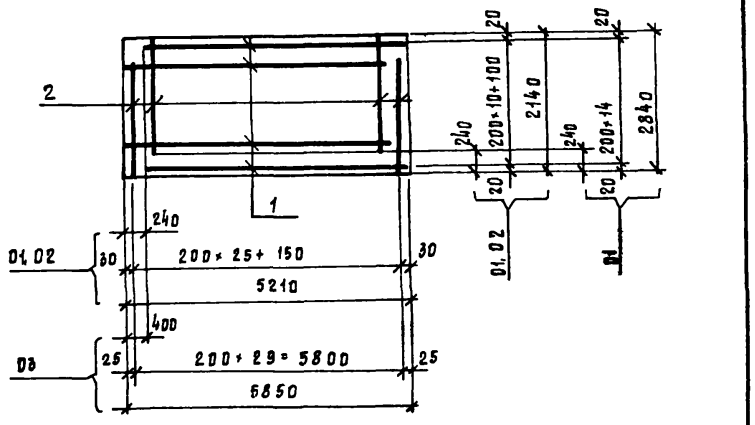

Формат	Зона	Поз	Обозначение	Наименование	Кол. на испол. -01	-02	-03	Примечание
				Документация				
			КЖИ-ТТ1.2.3	ТТ 1, 2, 3				
				Детали				
				ГОСТ 5781-82				
Б4		1		ф6А-III ℓ=4970	12	12	—	1.10 кг
Б4				ф10А-III ℓ=5450	—	—	15	3.38 кг
Б4		2		ф6А-III ℓ=1900	27	27	—	0.47 кг
Б4				ф10А-III ℓ=2600	—	—	30	1.61 кг

Привязан

Инв. №

Взам. инв. №

Подпись и дата

Инв. № подл.

Изм.	Лист	№ докум.	Подпись	Дата
Н. контр.	Курманалиева			
Нач. отд.	Спицын			
Гл. спец.	Шевченко			
Рук. гр.	Чанга			
Инженер	Константинова			85г.

КЖИ-5.00003

Сетка

Стадия	Масса	Масштаб
	01-25.9 кг 02-25.9 кг 03-99.0 кг	

Лист	Листов

Госстрой СССР
Союзводоканалниипроект
Казводоканалпроект
г. Алма-Ата

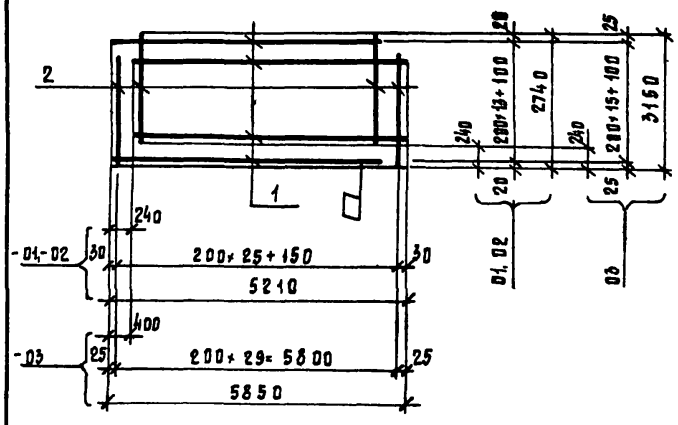

Формат	Зона	Поз.	Обозначение	Наименование	Кол. на испол. 01	02	03	Примечание
				Документация				
			КЖИ-ТТ1.2.3	ТТ 1, 2, 3				
				Детали				
				ГОСТ 5781-82				
Б4		1		ф6А-III ℓ=4970	15	15	—	1.10 кг
Б4				ф10А-III ℓ=5450	—	—	17	3.38 кг
Б4		2		ф6А-III ℓ=2500	27	27	—	0.96 кг
Б4				ф10А-III ℓ=2910	—	—	30	1.80 кг

Привязан

Инв. №

Взам. инв. №

Подпись и дата

Инв. № подл.

Изм.	Лист	№ докум.	Подпись	Дата
Н. контр.	Курманалиева			85г.
Нач. отд.	Спицын			
Гл. спец.	Шевченко			
Рук. гр.	Чанга			
Инженер	Константинова			

т.п.р.902-2-0408.86 КЖИ-5.00004

Сетка

Стадия	Масса	Масштаб
	01-31.6 кг 02-31.6 кг 03-111.6 кг	

Лист	Листов

Госстрой СССР
Союзводоканалниипроект
Казводоканалпроект
г. Алма-Ата

1200-ОЕ

Альбом VI

Типовые проектные 902-2-0408.86

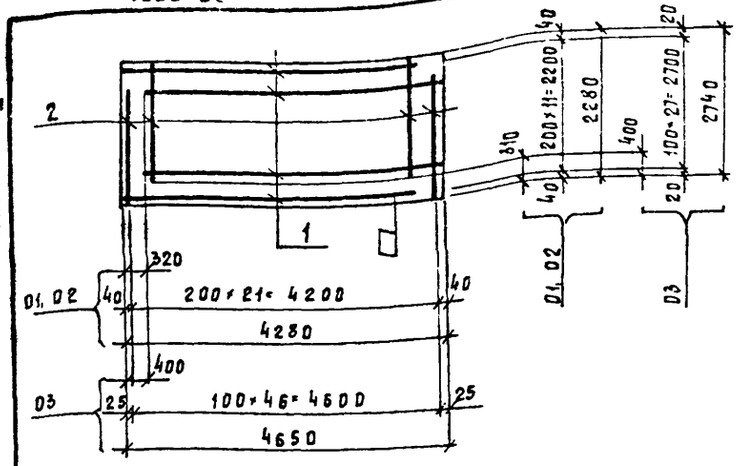

Формат	Зона	Поз.	Обозначение	Наименование		Кол. на испол. 01	02	03	Примечание
				Документация					
			КЖИ-ТТ1.2,3	ТТ 1.2,3					
				Детали					
				ГОСТ 5781-82					
Б4		1		ф8А-III	ℓ=3960	12	12	—	1.57 кг
Б4				ф10А-III	ℓ=4250	—	—	28	2.64 кг
Б4		2		ф8А-III	ℓ=1970	22	22	—	0.78 кг
Б4				ф10А-III	ℓ=2340	—	—	47	1.45 кг

Привязан

Инв. №

Взам. инв. №

Подпись и дата

Инв. № подл.

КЖИ-5.00005

Изм.	Лист	№ докум.	Подпись	Дата
Н. контр.		Курманалиева		86г
Нач. отд.		Спицын		
Гл. спец.		Шевченко		
Рук. гр.		Цанга		
Инженер		Константинова		

Сетка

Стадия	Масса	Масштаб
	01-36.0кг 02-36.0кг 03-142.1кг	

Лист | Листов

Госстрой СССР
Союзводоканалниипроект
Казводоканалпроект
г. Алма-Ата

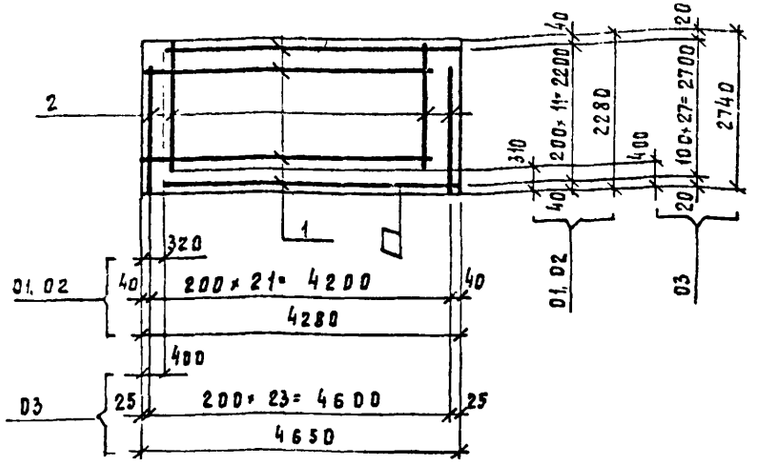

Формат	Зона	Поз.	Обозначение	Наименование		Кол. на испол. 01	02	03	Примечание
				Документация					
			КЖИ-ТТ1.2,3	ТТ 1.2,3					
				Детали					
				ГОСТ 5781-82					
Б4		1		ф8А-III	ℓ=3960	12	12	—	1.57 кг
Б4				ф10А-III	ℓ=4250	—	—	28	2.64 кг
Б4		2		ф6А-III	ℓ=1970	22	22	—	0.44 кг
Б4				ф10А-III	ℓ=2340	—	—	24	1.45 кг

Привязан

Инв. №

Взам. инв. №

Подпись и дата

Инв. № подл.

т.пр902-2-0408.86

КЖИ-5.00006

Изм.	Лист	№ докум.	Подпись	Дата
Н. контр.		Курманалиева		86г
Нач. отд.		Спицын		
Гл. спец.		Шевченко		
Рук. гр.		Цанга		
Инженер		Константинова		

Сетка

Стадия	Масса	Масштаб
	01-28.5кг 02-28.5кг 03-108.8кг	

Лист | Листов

Госстрой СССР
Союзводоканалниипроект
Казводоканалпроект
г. Алма-Ата

1200-06

Типовые проект.реш. 902-2-0408.86 Альбом VI

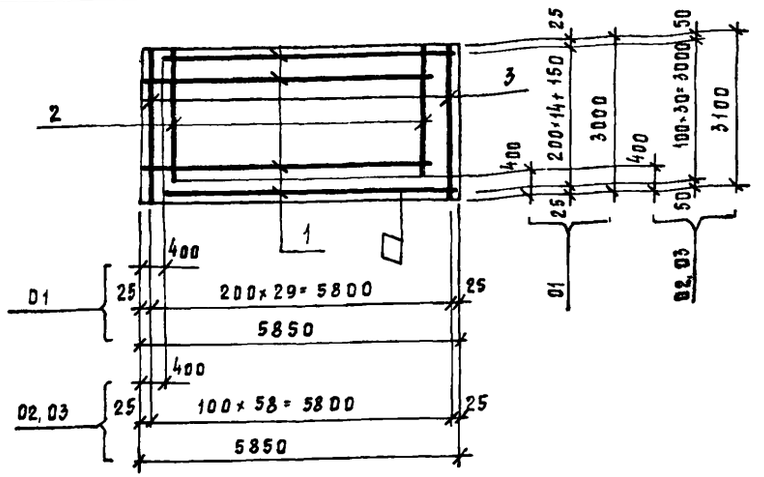

Формат	Зона	Поз.	Обозначение	Наименование	Кол. на испол. -01	-02	-03	Примечание
				Документация				
			КЖИ-ТТ 1,2,3	ТТ 1. 2, 3				
				Детали				
Б4		1		ф10 А-III ГОСТ 5781-82, ℓ= 5450	16	31	31	3.36 кг
Б4		2		ф10А-III ГОСТ 5781-82, ℓ= 2600	15	—	—	1.60 кг
Б4				ф10 А-III ГОСТ 5781-82 ℓ=2700	—	29	29	1.67 кг
Б4		3		ф10 А-III ГОСТ 5781-82, ℓ= 3000	15	—	—	1.85 кг
Б4				ф10А-III ГОСТ 5781-82, ℓ= 3100	—	30	30	1.91кг

Привязан

Инв №

Взам инв. № | Подпись и дата | Инв. № подл.

Изм	Лист	№ докум.	Подпись	Дата
Н. контр		Курманалиева		
Нач. отд.		Спицын		
Гл. спец.		Шевченко		
Рук. гр.		Цанга		
Инженер		Константинова		

КЖИ-5.00007

Сетка

Стадия	Масса	Масштаб
	01-105.53 кг 02-209.84 кг 03-209.84 кг	

Лист | Листов

Госстрой СССР
Союзводоканалниипроект
Казводоканалпроект
г. Алма-Ата

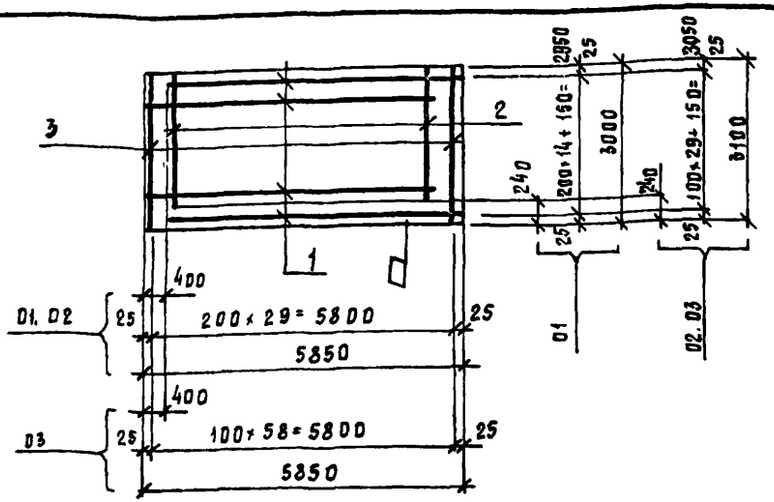

Формат	Зона	Поз	Обозначение	Наименование	Кол. на испол. D1	D2	D3	Примечание
				Документация				
			КЖИ-ТТ 1,2,3	ТТ 1, 2, 3				
				Детали				
				ГОСТ 5781-82				
Б4		1		ф 10А-III ℓ= 5450	16	31	31	3.36 кг
Б4		2		ф6А-III ℓ=2760	15	—	—	0.61 кг
Б4				ф6А-III ℓ= 2860	—	15	—	0.63 кг
Б4				ф10А-III ℓ= 2860	—	—	29	1.76 кг
Б4		3		ф6А-III ℓ= 3000	15	—	—	0.67 кг
Б4				ф6А-III ℓ= 3100	—	15	—	0.69кг
Б4				ф10А-III ℓ= 3100	—	—	30	1.91кг

Взам инв. № | Подпись и дата | Инв. № подл.

Изм	Лист	№ докум	Подпись	Дата
Н. контр		Курманалиева		
Нач. отд.		Спицын		
Гл. спец.		Шевченко		
Рук. гр		Цанга		
Инженер		Константинова		

ТП.Р.902-2-0408.86 КЖИ-5.00008

Сетка

Стадия	Масса	Масштаб
	01-72.96кг 02-123.96кг 03-212.56кг	

Лист | Листов

Госстрой СССР
Союзводоканалниипроект
Казводоканалпроект

Типовые проект. рец. 902-2-0408.86 Альбом VI

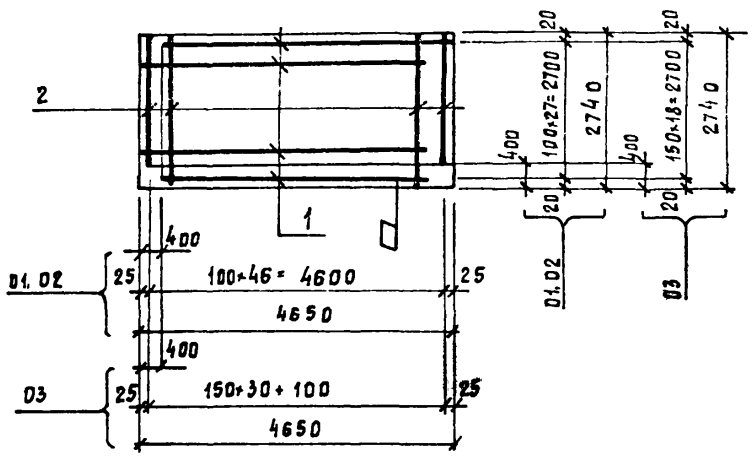

Формат	Зона	Поз.	Обозначение	Наименование		Кол. на испол. 01	02	03	Примечание
				Документация					
			КЖИ-ТТ1,2,3	ТТ 1, 2, 3					
				Детали					
				ГОСТ 5781-82					
Б4		1		ф10 А III	ℓ=4250	28	28	—	2.62 кг
Б4				ф14 А-III	ℓ=4250	—	—	19	5.13 кг
Б4		2		ф10 А-III	ℓ=2340	47	47	-	1.44 кг
Б4				ф14 А-III	ℓ=2340	—	—	31	2.83 кг

Привязан

Инв. №

Взам. инв. № | Подпись и дата | Инв. № подл.

Изм.	Лист	№ докум.	Подпись	Дата
Н. контр.		Курманалиев		
Нач. отд.		Спицын		
Гл. спец.		Шевченко		
Рук. гр.		Цанга		
Инжен.		Константинов		

КЖИ-5.00010

Сетка

Стадия	Масса	Масштаб
	01-141,04 кг 02-141,04 03-185,2 кг	

Лист	Листов

Госстрой СССР
Союзводоканалниипроект
Казводоканалпроект
г. Алма-Ата

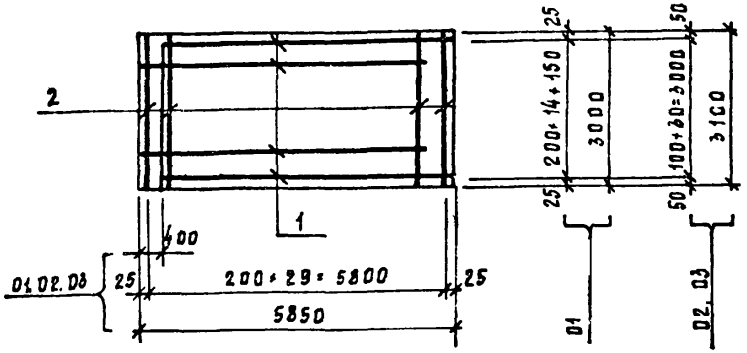

Формат	Зона	Поз.	Обозначение	Наименование		Кол. на испол. 01	02	03	Примечание
				Документация					
			КЖИ-ТТ1,2,3	ТТ 1, 2, 3					
				Детали					
				ГОСТ 5781-82					
Б4		1		ф10А-III	ℓ=5450	16	31	31	3.36 кг
Б4		2		ф6А-III	ℓ=3100	—	30	30	0.69 кг
Б4				ф6А-III	ℓ=3000	30	—	—	0.67 кг

Привязан

Инв. №

Взам. инв. № | Подпись и дата | Инв. № подл.

Изм.	Лист	№ докум.	Подпись	Дата
Н. контр.		Курманалиев		
Нач. отд.		Спицын		
Гл. спец.		Шевченко		
Рук. гр.		Цанга		
Инженер		Константинов		

Т.П902-2-0408.86 КЖИ-5.00009

Сетка

Стадия	Масса	Масштаб
	01-73,9кг 02-124,7 03-124,7	

Лист	Листов

Госстрой СССР
Союзводоканалниипроект
Казводоканалпроект
г. Алма-Ата

Альбом VII

Типовые проект. р. 902-2-0408.86

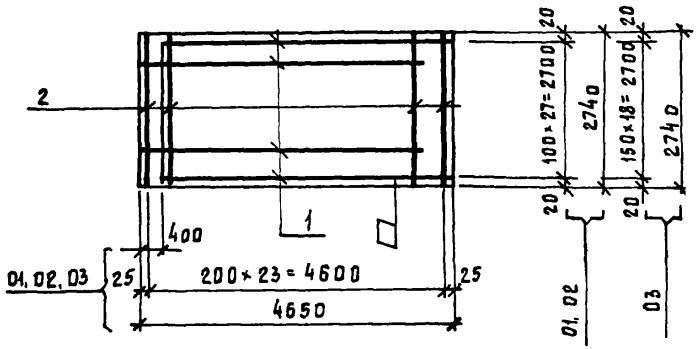

Формат	Зона	Поз.	Обозначение	Наименование	Кол. на испол. 01	02	03	Примечание
				Документация				
			КЖИ-ТТ1,2,3	ТТ 1, 2, 3				
				Детали				
				ГОСТ 5781-82				
Б4		1		ф10 А-III l= 4250	28	28	—	2.62 кг
Б4		1		ф14 А-III l= 4250	—	—	19	5.13 кг
Б4		2		ф6 А-III l=2740	24	24	24	0.61 кг

Привязан

Инв. №

КЖИ-5.00012

Изм.	Лист	№ докум.	Подп.	Дата
Н. контр.		Курманалиева		85г
Нач. отд.		Спицын		
Гл. спец.		Шевченко		
Рук. гр.		Цанга		
Инженер		Константинова		

Сетка

Стадия	Масса	Масштаб
	01-88.15 кг 02-88.15кг 03-112.15 кг	
Лист	Листов	

Госстрой СССР
Союзводоканалниипроект
Казводоканалпроект
г. Алма-Ата

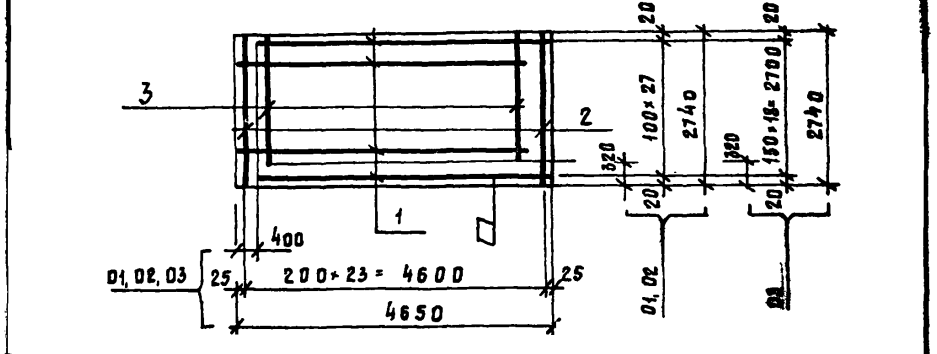

Формат	Зона	Поз.	Обозначение	Наименование	Кол. на испол. 01	02	03	Примечание
				Документация				
			КЖИ-ТТ1,2,3	ТТ 1,2,3				
				Детали				
				ГОСТ 5781-82				
Б4		1		ф10 А-III l= 4250	28	28	—	2.62 кг
Б4		1		ф14 А-III l= 4250	—	—	19	5.13 кг
Б4		2		ф8 А-III l=2740	12	12	12	1.08 кг
Б4		3		ф8 А-III l=2420	12	12	12	0.96 кг

Привязан

Инв. №

Т.пр902-2-0408.86 КЖИ-5.00011

Изм.	Лист	№ докум.	Подпись	Дата
Н. контр.		Курманалиева		85г
Нач. отд.		Спицын		
Гл. спец.		Шевченко		
Рук. гр.		Цанга		
Инженер		Константинова		

Сетка

Стадия	Масса	Масштаб
	01-97.78кг 02-97.78кг 03-121.95кг	
Лист	Листов	

Госстрой СССР
Союзводоканалниипроект
Казводоканалпроект
г. Алма-Ата

Взам. инв. № | Подпись и дата | Инв. № подл.

Альбом VI

Типовые проект. р. 902-2-0408.86

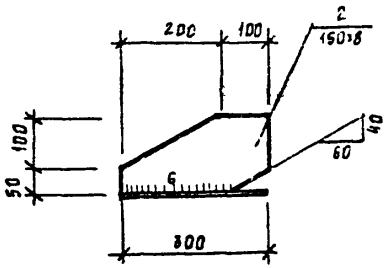

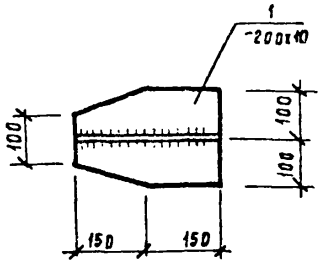

Формат	Зона	Поз.	Обозначение	Наименование	Кол.	Примечание
				Документация		
			КЖИ-ТТ 1,2,3	ТТ 2.2, 2.4, 2.5		
				Детали		
		1		Полоса $\frac{200\times10\ \text{ГОСТ}\ 103\text{-}76}{\text{Вст3}\ \text{ГОСТ}\ 380\text{-}71^{*}}$	1	3.9 кг
		2		Полоса $\frac{150\times8\ \text{ГОСТ}\ 103\text{-}76}{\text{Вст3}\ \text{ГОСТ}\ 380\text{-}71^{*}}$	1	2.2 кг

1. Варить электродуговой сваркой в соответствии с СН 393-78 электроды Э-42.

Привязан

Инв. №

Взам. инв. №

Подпись и дата

Инв. № подл.

Изм.	Лист	№ докум.	Подп.	Дата
Н. контр.	Курманалиева			85г.
Нач. отд.	Спицын			
Гл. спец.	Шевченко			
Рук. гр.	Цанга			
Инженер				

КЖИ-7.00000

Изделие соединительное МС1

Лит.	Масса	Масштаб
Р	6.1 кг	
Лист 1	Листов 1	

Госстрой СССР Союзводоканалниипроект Казводоканалпроект г. Алма-Ата

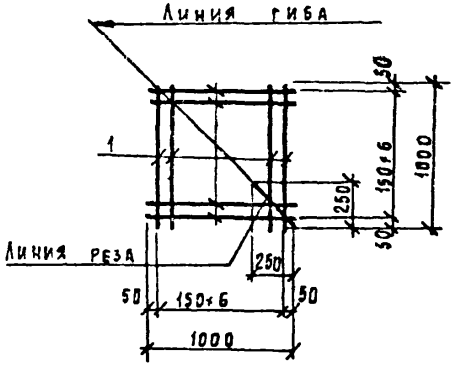

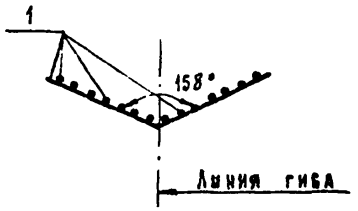

Формат	Зона	Поз.	Обозначение	Наименование	Кол.	Примечание
				Документация		
			КЖИ-ТТ 1,2,3	ТТ 1,2,3		
				Детали		
				ГОСТ 5781-82		
Б4		1		ф8 А-III ℓ=1000	14	0,395 кг

Привязан

Инв. №

Взам. инв. №

Подпись и дата

Инв. № подл.

Изм.	Лист	№ докум.	Подпись	Дата
Н. контр.	Курманалиева			85г.
Нач. отд.	Спицын			
Гл. спец.	Шевченко			
Рук. гр.	Цанга			
Инженер	Исламова			

т.п.р 902-2-0408.86

КЖИ-5.00013

Сетка

Стадия	Масса	Масштаб
Р	5.53 кг	
Лист	Листов	

Госстрой СССР Союзводоканалниипроект Казводоканалпроект г. Алма-Ата

Типовые проект. 902-2-0408.86 Альбом VI

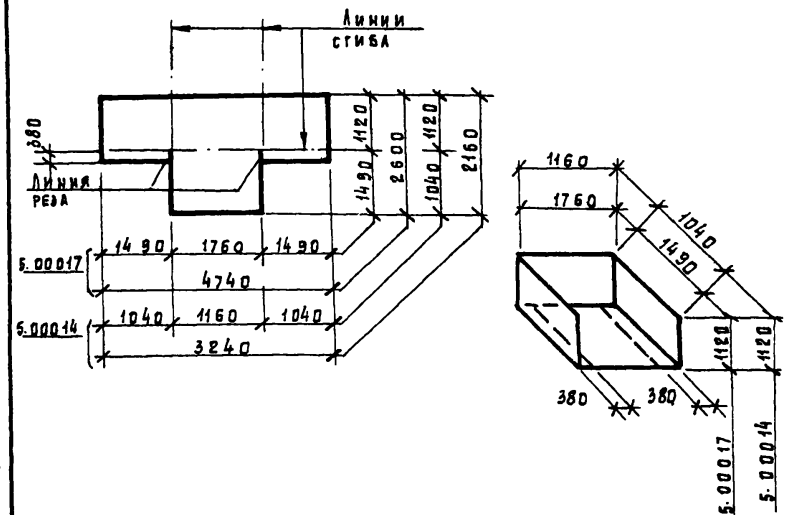

Формат	Зона	Поз.	Обозначение	Наименование	Кол.	Примечание
			5.00017	ГОСТ 8478-81	С $\frac{8AIII-100}{8AIII-100}$ 2600×4740 $\frac{20}{50}$	72.0 кг
			5.00014	ГОСТ 8478-81	С $\frac{8AIII-100}{8AIII-100}$ 2160×3240 $\frac{20}{30}$	4.42 кг

Привязан

Инв. №

Взам. инв. № | Подпись и дата | Инв. № подл.

5.00017
КЖИ- 5.00014

Изм.	Лист	№ докум.	Подп.	Дата
Н. контр.		Курманалиева		
Нач. отд.		Спицын		
Гл. спец.		Шевченко		
Рук. гр.		Цанга		
Инж.		Жукова		

Сетка арматурная

Лит.	Масса	Масштаб
Р	72.0 / 44.2	Б. м.
Лист 1	Листов 1	

Госстрой СССР
Союзводоканалниипроект
Казводоканалпроект
г. Алма-Ата

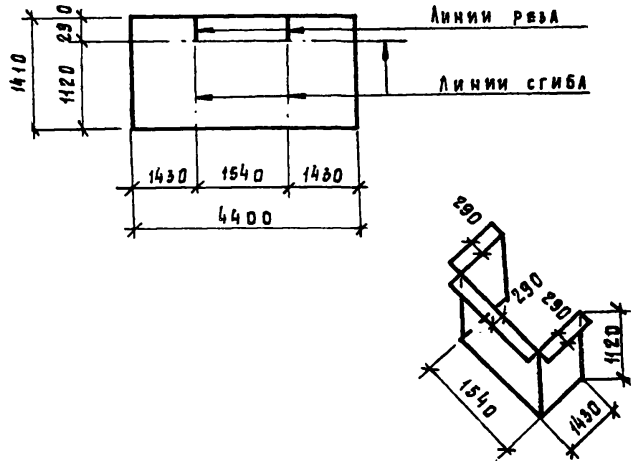

Формат	Зона	Поз.	Обозначение	Наименование	Кол.	Примечание
			5.00015	ГОСТ 8478-81	С $\frac{8AIII-100}{8AIII-100}$ 1410×4400 $\frac{50}{155}$	44.3 кг

Привязан

Инв. №

Взам. инв. № | Подпись и дата | Инв. № подл.

т.п.р. 902-2-0408.86 КЖИ- 5.00015

Изм.	Лист	№ докум.	Подп.	Дата
Н. контр.		Курманалиева		
Нач. отд.		Спицын		
Гл. спец.		Шевченко		
Рук. гр.		Цанга		
Инж.		Жукова		

Сетка арматурная

Лит.	Масса	Масштаб
Р	44.3	Б. м.
Лист 1	Листов 1	

Госстрой СССР
Союзводоканалниипроект
Казводоканалпроект
г. Алма-Ата

Альбом VI

Типовые проект. р. 902-2-0408.86

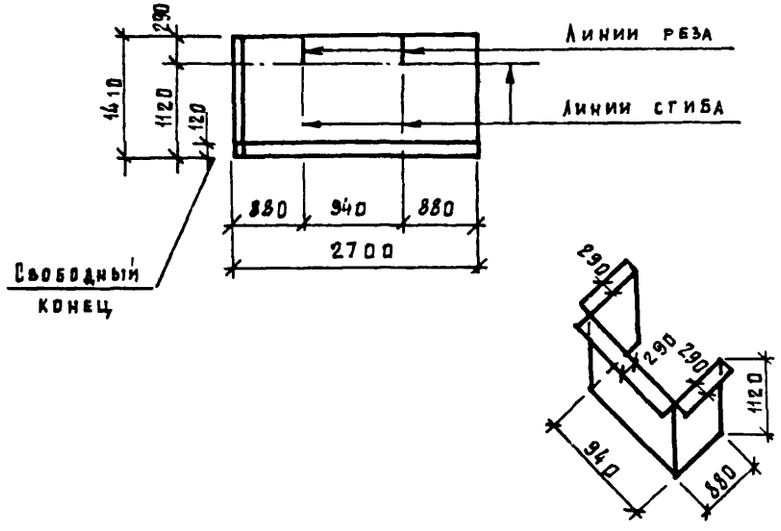

Формат	Зона	Поз.	Обозначение	Наименование	Кол.	Примечание
			ГОСТ 8478-81	С $\frac{8Ат-100}{8Ат-100}$ 1410×2700 $\frac{50}{55}$	28.9	кг

Привязан

Инв. №

КЖИ-5.00018

Изм.	Лист	№ докум.	Подп.	Дата	Сетка арматурная	Лит	Масса	Масштаб
						Р	28.9 кг	Б.М.
Н. контр.		Куриналиева				Лист 1	Листов 1	
Нач. отд.		Спицын				Госстрой СССР Союзводоканалниипроект Казводоканалпроект г. Алма-Ата		
Гл. спец.		Шевченко						
Рук. гр.		Цанга						
Инж.		Жукова		8.85				

Взам. инв. № | Подпись и дата | Инв. № подл.

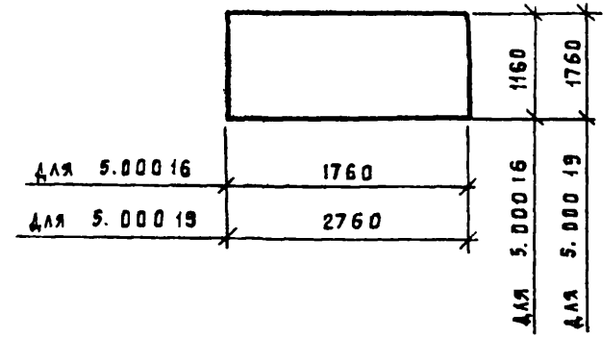

Марка	Обозначение	Наименование	Кол.	Примечание
5 00016	ГОСТ 8478-81	С $\frac{8Ат-100}{8Ат-100}$ 1160×1760 $\frac{30}{30}$	16.6	кг
5 00019	ГОСТ 8478-81	С $\frac{8Ат-100}{8Ат-100}$ 1760×2760 $\frac{30}{30}$	39.1	кг

Привязан

Инв. №

Т.П.902-2-0408.86 КЖИ-5.00016 5.00019

Изм.	Лист	№ докум.	Подп.	Дата	Сетка арматурная	Лит.	Масса	Масштаб
						Р	16.6 кг 39.1 кг	Б.М.
Н. контр.		Куриналиева				Лист 1	Листов 1	
Нач. отд.		Спицын				Госстрой СССР Союзводоканалниипроект Казводоканалпроект г. Алма-Ата		
Гл. спец.		Шевченко						
Рук. гр.		Цанга						
Инж.		Жукова		8.85				

Взам. инв. № | Подпись и дата | Инв. № подл.

1200-06

Типовые проект.р. 902-2-0408.86 Альбом VI

Инв.№ подл. | Подпись и дата | Взам.инв.№

Щ1

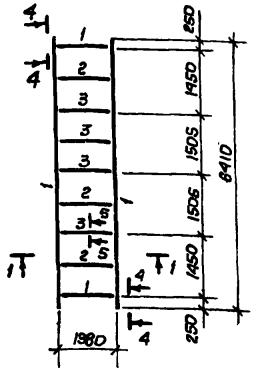

Щ2

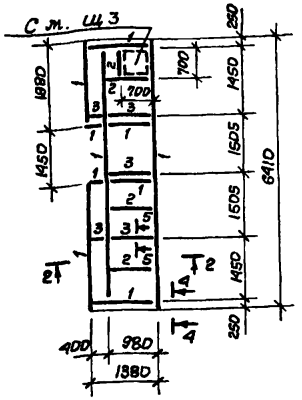

Щ3

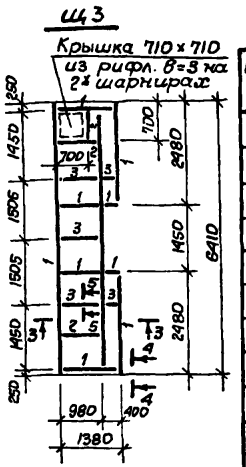

Марка поз.	Обозначение	Наименование	Масса, кг				Примечание
		Документация					
	КЖЦ-ТТ 1.2.3	ТТ 3,1, 3.2					
		Детали					
1		[180×80×4 ГОСТ 8278-83	100.0	208.0	208.0		
2		L40×4, ГОСТ 8509-72*	17.0	11.4	8.3		
3		Т40×4, ГОСТ 8509-72*	25.6	23.1	23.1		
		Рифл.-б=3 ГОСТ 8568-77*	–	11.8	11.8		
		Прочая сталь	34.4	34.7	34.8		
		Наплавленный металл	2	2	2		
		Материалы					
		Лист асбестоцементный	4	4	4		шт
		ГОСТ 18124-75, 1500×1500	48.0	48.0	48.0		кг/шт
		Марка	Щ1	Щ2	Щ3		

1-1

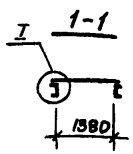

2-2

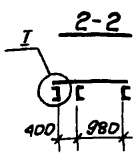

3-3

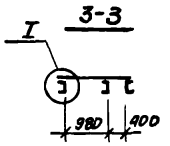



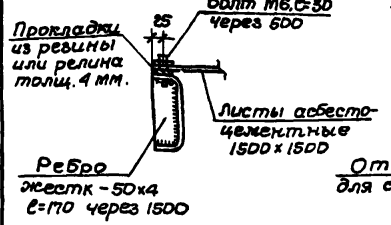

4-4

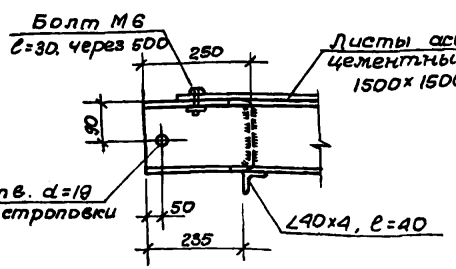

5-5

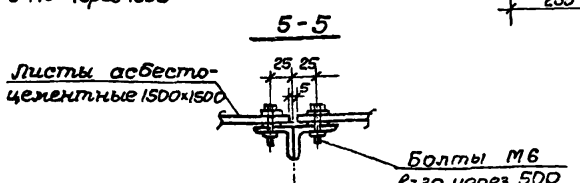

Привязан.

Инв.№

Н. контр.	Куржанцев	
Нач. отд.	Спицын	
Гл. спец.	Шевченко	
Рук. гр.	Цапа	
Ст. инж.	Деменева	

Т.р.902-2-0408.86 КЖЦ-4.00000

Щит съемного покрытия Щ1, Щ2, Щ3

Стадия	Масса	Масштаб
Р	371.0 кг 483.0 кг 480.0 кг	Б.м.
Лист 1	Листов 1	

Госстрой СССР Союзводоканалпроект КАЗВОДОКАНАЛПРОЕКТ г. Алма-Ата

Типовые проект р. 902-2-0408.86 Альбом VII

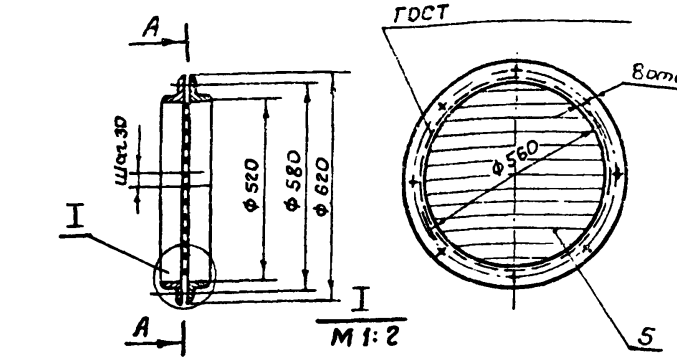

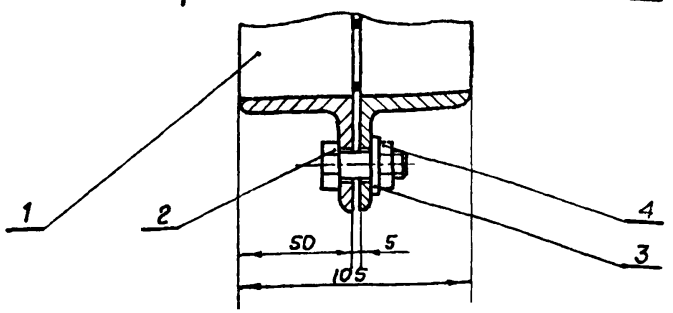

Формат	Зона	Поз.	Обозначение	Наименование	Кол.	Примеч.
				Документация		
11			МК 8.00.00 СБ	Сборочный чертеж		
				Детали		
Б4		1	МК 8.00.01	Кольцо	2	6,5 кг
				Уголок 50×50×5 ГОСТ 8509-72 / ст.3 ГОСТ 535-79		
				L разв = 1720		
				Стандартные изделия		
		2		Болт М12×35.48 ГОСТ 7798-70	8	0,046 кг.
		3		Шайба 12.01 ГОСТ 11371-78	8	0,006 кг.
		4		Гайка М12.5 ГОСТ 5915-70	8	0,015 кг.
				Материалы		
		5		Проволока 5-I ГОСТ 3282-74		1,24 кг.
				ℓ = 8 пм.		

Привязан

Инв. №

Взам. инв. № | Подпись и дата | Инв. № подл.

Провер.			
Исполн.	Сямтомова		
Н. контр.	Ким		
Рук. гр.			
ГИП	Цхай		XI-84
Нач. отд.	Каштелюк		

МК 8.00.00 СБ

Решётка
Сборочный чертёж

Стадия	Масса	Масштаб
Лист	Листов	

Госстрой СССР
Союзводоканалниипроект
КАЗВОДОКАНАЛПРОЕКТ
г. Алма-Ата

Привязан

Инв. №

Взам. инв. № | Подпись и дата | Инв. № подл.

Провер.			
Исполн.	Сямтомова		
Н. контр.	Ким		
Рук. гр.			
ГИП	Цхай		XI-84
Нач. отд.			

ТП.Р. 902-2-0408.86 МК 8.00.00

Решётка

Стадия	Лист	Листов

Госстрой СССР
Союзводоканалниипроект
КАЗВОДОКАНАЛПРОЕКТ
г. Алма-Ата

Альбом VI

Типовые проектн. р. 902-2-0408.86

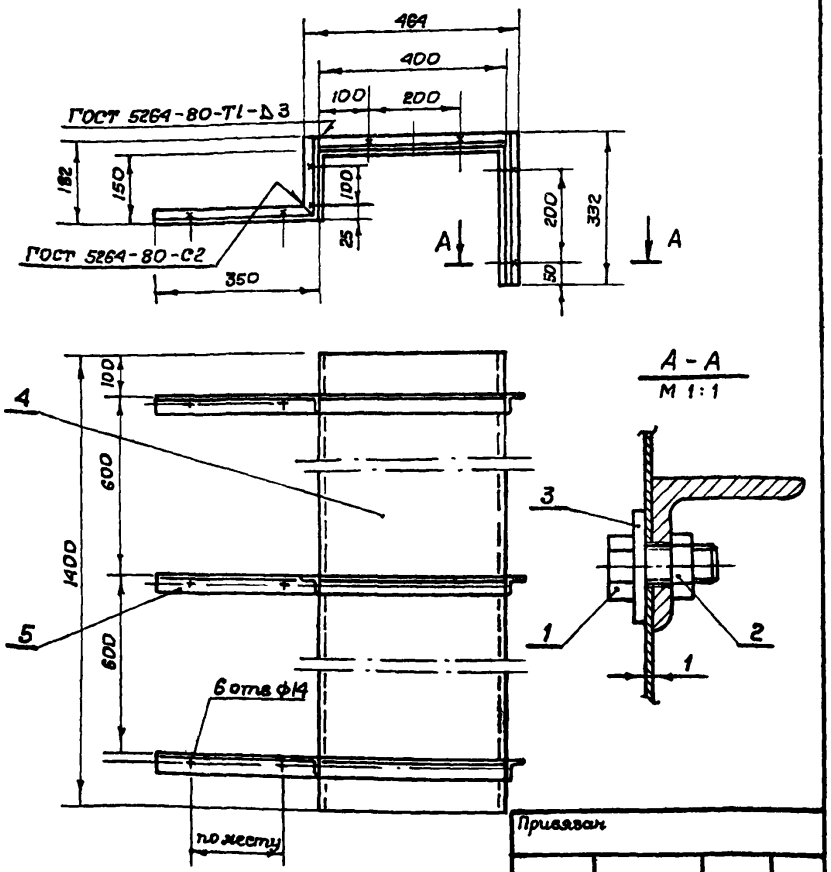

Привязан

Инв. №

Инв. № подл.	Подпись и дата	Взам. инв. №

Провер.			МК 10.00.00 СБ	
Исполн.	Саптомова		Кожух	Стадия: Р; Масса: 11.9; Масштаб: 1:10
Н. контр.	Ким		Сборочный чертеж	Лист; Листов
Рук. гр.				Госстрой СССР Союзводоканалпроект КАЗВОДОКАНАЛПРОЕКТ г. Алма-Ата
ГИП	Цхай		XI-84	
Нач. отд.	Каштелюк			

Формат	Зона	Поз.	Обозначение	Наименование	Кол.	Примеч.
				Документация		
11			МК 10.00.00 СБ	Сборочный чертёж		
				Стандартные изделия		
		1		Болт М8×20.48 ГОСТ 7798-70	18	
		2		Гайка М8.4.01 ГОСТ 5915-70	18	
		3		Шайба 8.01 ГОСТ 11371-78	18	
				Материалы		
		4		Лист Б1 ГОСТ 19903-74 / Ст3 ГОСТ 16523-70		9.4 кг.
				1400×850		
		5		Угол. равн. 32×32×4 ГОСТ 8509-72 / Ст3 ГОСТ 535-79		2,4 кг.
				L=1262		

Привязан

Инв. №

Инв. № подл.	Подпись и дата	Взам. инв. №

Провер.			Т.пр902-2-0408.86	МК 10.00.00
Исполн.	Саптомова		Кожух	Стадия: Р; Лист: 1; Листов: 1
Н. контр.	Ким			Госстрой СССР Союзводоканалпроект КАЗВОДОКАНАЛПРОЕКТ г. Алма-Ата
Рук. гр.				
ГИП	Цхай		XI-84	
Нач. отд.	Каштелюк			

1200-06

Типовые проект. реш. 902-2-0408.86 Альбом VII

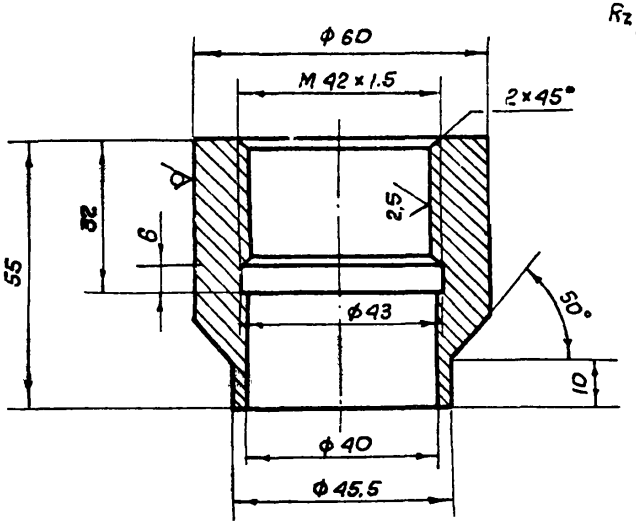

Привязан

Инв N

МК 11.00.00

Бобышка	Стадия	Масса	Масштаб
	Р	0,67	1:1
	Лист 1	Листов 1	

Провер.
Исполн. Сямтомова
Н.контр. Ким
Рук. гр.
ГИП Цхай
Нач. отд. Каштелюк
XI-84

Круг Б 60 ГОСТ 2590-71 / Ст3 ГОСТ 535-79

Госстрой СССР Союзводоканалниипроект КАЗВОДОКАНАЛПРОЕКТ г. Алма-Ата

Взам. инв. № | Подпись и дата | Инв. № подл.

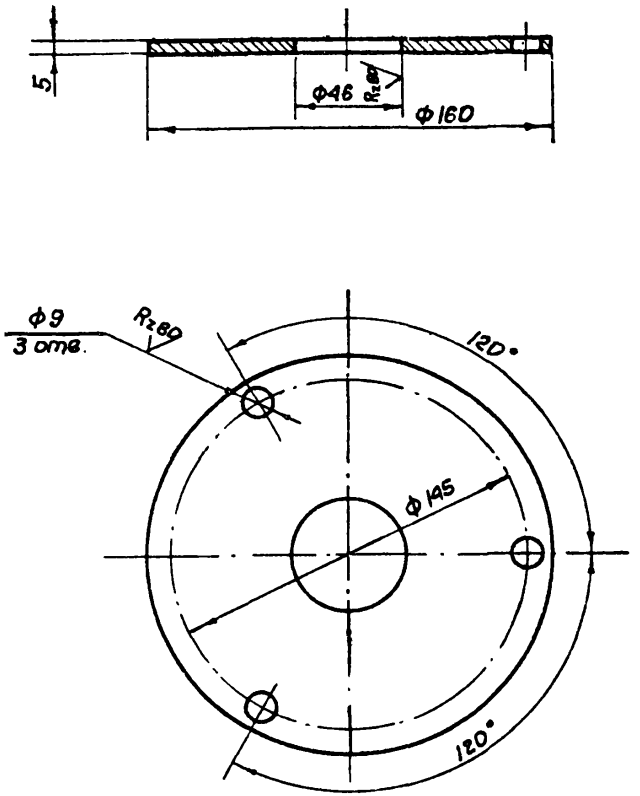

Привязан

Инв №

Т.пр902-2-0408.86 МК 12.00.00

Фланец	Стадия	Масса	Масштаб
	Р	0,72	1:2
	Лист 1	Листов 1	

Провер.
Исполн. Сямтомова
Н.контр. Ким
Рук. гр.
ГИП Цхай
Нач. отд Каштелюк
XI-84

Лист Б5 ГОСТ 19903-74 / Ст3 ГОСТ 16523-70

Госстрой СССР Союзводоканалниипроект КАЗВОДОКАНАЛПРОЕКТ г. Алма-Ата

Взам. инв. № | Подпись и дата | Инв. № подл.

Альбом VII

Типовые проектн. реш. 902-2-0408.86

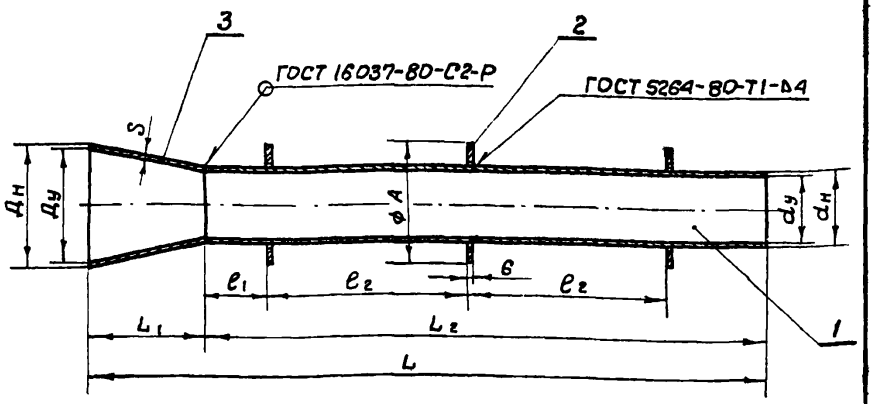

№ п/п	Размеры секции и резервуара в плане, м×м	Dу	dу	Dн	dн	L	L1	L2	ℓ1	ℓ2	A	S	Масса в кг	Примеч.
1	3×6	300	200	329	219	2560	210	2350	225	860	400	6	90	
2	6×6	300	200	329	219	3010	210	2800	225	1000	400	6	104	
3	12×6	500	300	530	325	3350	500	2850	275	1000	500	6	185	

Привязан

Инв №

Взам. инв. №

Подпись и дата

Инв. № подл.

МК 16.00.00 СБ

Отводящий трубопровод I вариант Сборочный чертеж

Стадия	Масса	Масштаб
Р	см. табл.	—

Лист 1 Листов 1

Госстрой СССР Союзводоканалниипроект КАЗВОДОКАНАЛПРОЕКТ г. Алма-Ата

Провер.			
Исполн.	Сямтомова		
Н. контр.	К и м		
Рук. гр.			
ГИП	Цхай		XI-84
Нач. отд.	Каштелюк		

Формат	Зона	Поз.	Обозначение	Наименование	Кол.	Примеч.
				Документация		
11			МК 16.00.00 СБ	Сборочный чертеж		
				Детали		
				(для секций 3×6; 6×6)		
Б4		1	МК 16.00.01	Патрубок	1	L_2 см. табл.
				Труба 219×6 II ГОСТ 10704-76 / В-Б Ст3сп ГОСТ 10705-80		
Б4		2	МК 16.00.02	Ребро жесткости Ф 400×Ф 222 S=6	3	
				Лист Б Б ГОСТ 19903-74 / Ст3 ГОСТ 14637-79		
				Стандартные изделия		
		3	ОСТ 36-44-81	Переход В 300×200×6	1	
				(для секции 12×6)		
Б4		1		Патрубок	1	
				Труба 325×6 II ГОСТ 10704-76 / В-Б Ст3 сп ГОСТ 10705-80		
Б4		2		Ребро жесткости Ф 500×Ф330 S=6	3	
				Лист Б Б ГОСТ 19903-74 / Ст.3 ГОСТ 14637-79		
				Стандартные изделия		
		3	ОСТ 36-22-77	Переход К 530×325×7	1	

Привязан

Инв №

Взам. инв. №

Подпись и дата

Инв. № подл.

1.ПР.902-2-0408.86 МК 16.00.00

Отводящий трубопровод I-вариант

Стадия	Лист	Листов
Р	1	1

Госстрой СССР Союзводоканалниипроект КАЗВОДОКАНАЛПРОЕКТ г. Алма-Ата

Провер.			
Исполн.	Сямтомова		
Н. контр.	К и м		
Рук. гр.			
ГИП	Цхай		XI-84
Нач. отд.	Каштелюк		

Альбом VI

Типовые проект. реш. 902-2-0408-86

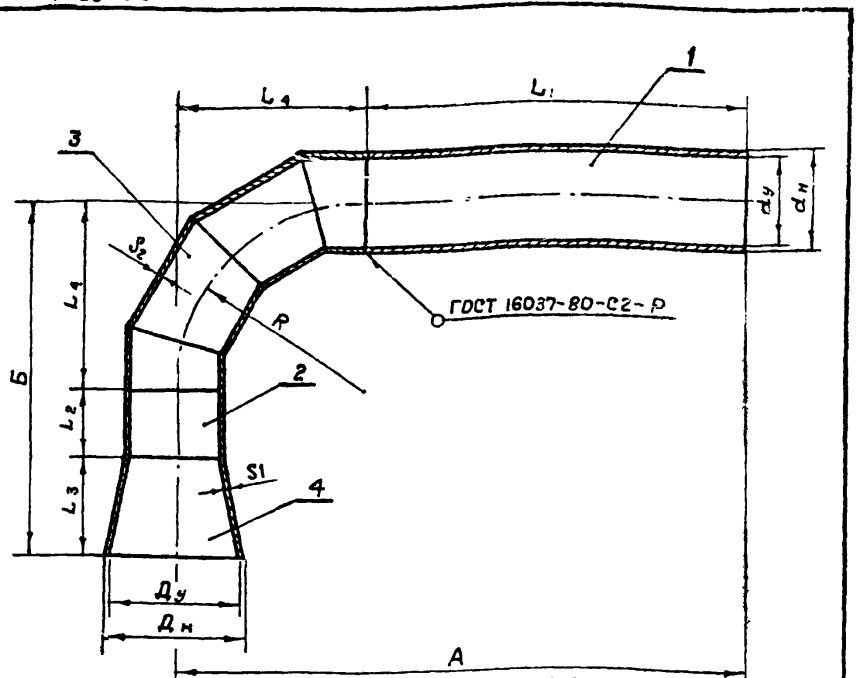

№ п/п	Размеры секции резервуара в плане, м×м	$Д_у$	$d_у$	$Д_н$	$d_н$	А	Б	L_1	L_2	L_3	L_4	R	S_1	S_2	Масса в кг
1	3×6	300	200	329	219	2350	1360	1950	750	210	400	400	6	6	114
2	6×6	300	200	329	219	2800	1560	2400	950	210	400	400	6	6	135
3	12×6	500	300	530	325	3100	1400	2500	300	500	600	600	7	6	215

Привязан

Инв.№

Взам. инв.№ | Подпись и дата | Инв.№ подл.

МК 17.00.00 СБ

Отводящий трубопровод II вариант Сборочный чертеж

Стадия	Масса	Масштаб
Р	см табл.	—
Лист 1	Листов 1	

Проверил

Исполн.	Сямтомова		
Н.контр	К и м		
Рук. гр.			
ГИП	Цхай		XI-84г.
Нач.отд.	Каштелюк		

Госстрой СССР Союзводоканалниипроект КАЗВОДОКАНАЛПРОЕКТ г. Алма-Ата

Формат	Зона	Поз	Обозначение	Наименование	Кол.	Примеч
				Документация		
11			МК 17.00.00СБ	Сборочный чертеж		
				Детали		
				(для секции 3×6; 6×6)		
Б4		1	МК 17.00.01	Патрубок	1	L_1 см. табл.
				Труба $\frac{219\times6\ II\ ГОСТ\ 10704-76}{В-Б\ Ст3\ сп\ ГОСТ\ 10705-80}$		
Б4		2	МК 17.00.02	Вставка	1	L_2 см. табл.
				Труба $\frac{219\times6\ II\ ГОСТ\ 10704-76}{В-Б\ Ст3\ сп\ ГОСТ\ 10705-80}$		
				Стандартные изделия		
		3	ОСТ 36-43-81	Отвод 90° 219×6	1	
		4	ОСТ 36-44-81	Переход В 300×200×6	1	
				(для секции 12×6)		
Б4		1		Патрубок	1	L_1 см. табл.
				Труба $\frac{325\times6\ II\ ГОСТ\ 10704-76}{В-Б\ Ст3\ сп\ ГОСТ\ 10705-80}$		
Б4		2		Вставка		
				Труба $\frac{325\times6\ II\ ГОСТ\ 10704-76}{В-Б\ Ст3\ Сп\ ГОСТ\ 10705-80}$		
				Стандартные изделия		
			ОСТ 36-43-81	Отвод 90° 325×6	1	
			ОСТ 36-22-77	Переход К 530×325×7 В ст 3 сп	1	

Привязан

Инв.№

Взам. инв.№ | Подпись и дата | Инв.№ подл.

Т.П.р. 902-2-0408.86 МК 17.00.00

Отводящий трубопровод II вариант

Стадия	Лист	Листов
	1	1

Проверил

Исполн.	Сямтомова		
Н.контр	К и м		
Рук. гр.			
ГИП	Цхай		XI-84
Нач.отд.	Каштелюк		

Госстрой СССР Союзводоканалниипроект КАЗВОДОКАНАЛПРОЕКТ г. Алма-Ата

Альбом VI

Типовые проект. р. 902-2-0408.86

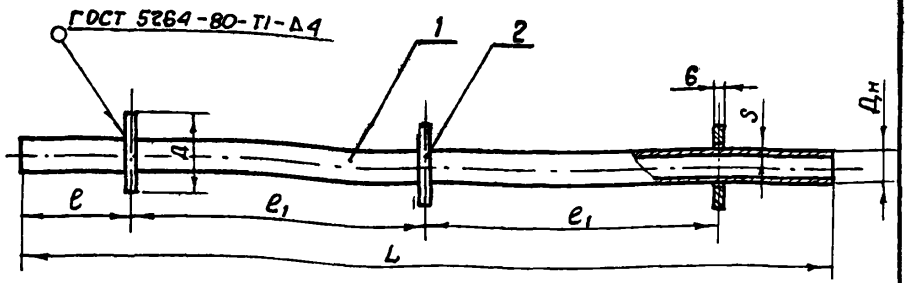

№ п/п	Размеры секции резервуара в плане, м×м	dy	Дн	Д	L	e	e1	S	Масса, ед. кг.	Примечание
1	3×6	50	60	160	2350	225	850	4.5	17	
2	6×6	50	60	160	2800	225	1000	4.5	19.6	
3	12×6	100	114	260	2850	275	1000	5	45	

Формат	Зона	Поз.	Обозначение	Наименование	Кол.	Примеч.
				Документация		
11			МК 18.00.00 СБ	Сборочный чертёж		
				Детали		
				(Для секции 3×6; 6×6)		
Б.4		1	МК 18.00.01	Корпус	1	
				Труба 50×4.5 ГОСТ 3262-75		
Б.4		2	МК 18.00.02	Ребро жёсткости	3	
				Лист Б 6 ГОСТ 19903-74 / Ст.3 ГОСТ 14637-79		
				(Для секции 12×6)		
Б.4		1	МК 18.00.01	Корпус	1	
				Труба 100×5 ГОСТ 3262-75		
Б.4		2	МК 18.00.02	Ребро жесткости	3	
				Лист Б 6 ГОСТ 19903-74 / Ст.3 ГОСТ 14637-79		

Привязан

Инв. №

Взам. инв. №

Подпись и дата

Инв. № подл.

МК 18.00.00 СБ

Патрубок

Сборочный чертёж

Стадия	Масса	Масштаб
Р	см. табл.	—
Лист 1	Листов 1	

Госстрой СССР
Союзводоканалниипроект
КАЗВОДОКАНАЛПРОЕКТ
г. Алма-Ата

Провер.			
Исполн.	Сятгомова		
Н.контр.	К и м		
Рук. гр.			
ГИП	Цхай		VI-84
Нач. отд.			

Привязан

Инв. №

Взам. инв. №

Подпись и дата

Инв. № подл.

ТПР. 902-2-0408.86 МК 18.00.00

Патрубок

Стадия	Лист	Листов
Р	1	1

Госстрой СССР
Союзводоканалниипроект
КАЗВОДОКАНАЛПРОЕКТ
г. Алма-Ата

Провер.			
Исполн.	Сятгомова		
Н.контр.	К и м		
Рук. гр.			
ГИП	Цхай		VI-84
Нач. отд.	Каштелюк		

Госстрой СССР
ЦЕНТРАЛЬНЫЙ ИНСТИТУТ ТИПОВОГО ПРОЕКТИРОВАНИЯ
Свердловский филиал
620062, г.Свердловск-62, ул.Чебышева, 4
Заказ 3536 Инв.№ 1200-06 тираж 580
Сдано в печать 16 ДС

gost.e-ecolog.ru