ТИПОВЫЕ ПРОЕКТНЫЕ РЕШЕНИЯ

902-2-0408.86

СБЛОКИРОВАННЫЕ ЖЕЛЕЗОБЕТОННЫЕ РЕЗЕРВУАРЫ ДЛЯ СТОЧНЫХ ВОД И ОСАДКОВ ИЗ СБОРНЫХ УНИФИЦИРОВАННЫХ КОНСТРУКЦИЙ ЗАВОДСКОГО ИЗГОТОВЛЕНИЯ

АЛЬБОМ IV

Рабочие чертежи секций шириной 9 м

				Привязан.
Рук. гр.				
Исполнил				
Проверил				
Инв. №				

gost.e-ecolog.ru

1200-04

ТИПОВЫЕ ПРОЕКТНЫЕ РЕШЕНИЯ

902-2-0408.86

СБЛОКИРОВАННЫЕ ЖЕЛЕЗОБЕТОННЫЕ РЕЗЕРВУАРЫ ДЛЯ СТОЧНЫХ ВОД И ОСАДКОВ ИЗ СБОРНЫХ УНИФИЦИРОВАННЫХ КОНСТРУКЦИЙ ЗАВОДСКОГО ИЗГОТОВЛЕНИЯ

АЛЬБОМ IV

СОСТАВ ПРОЕКТА

Альбом I Общие материалы для проектирования
Альбом II Рабочие чертежи блока Б-2 (3×6)
Альбом III Рабочие чертежи секций шириной 6 м
Альбом IV Рабочие чертежи секций шириной 9 м
Альбом V Рабочие чертежи решений по подогреву нефтесодержащих сточных вод секций шириной 6 м и блока Б-2 (3×6)
Альбом VI Рабочие чертежи изделий для секций шириной 6 м
Альбом VII Рабочие чертежи изделий для секций шириной 9 м
Альбом VIII Сметы и ведомости потребности в материалах к блоку Б-2 (3×6)
Альбом IX Сметы и ведомости потребности в материалах к секциям шириной 6 м
Часть 1 Секция К1 - 3 × 6
Часть 2 Секция К1 - 6 × 6
Часть 3 Секция С - 6 × 6
Часть 4 Секция К2 - 6 × 6
Часть 5 Секция К1 - 12 × 6
Часть 6 Секция С - 12 × 6
Часть 7 Секция К2 - 12 × 6
Альбом X Сметы и ведомости потребности в материалах к секциям шириной 9 м
Часть 1 Секция К1 - 6 × 9
Часть 2 Секция С - 6 × 9
Часть 3 Секция К2 - 6 × 9
Часть 4 Секция К1 - 12 × 9
Часть 5 Секция С - 12 × 9
Часть 6 Секция К2 - 12 × 9
Часть 7 Секция К1 - 18 × 9
Часть 8 Секция С - 18 × 9
Часть 9 Секция К2 - 18 × 9

Протоколом № 25 от 23.05.85 г.
утверждены и введены в действие
в/о „Союзводоканалниипроект"
Приказ № 221 от 29 августа 1985 года

Разработаны проектным институтом Казводоканалпроект

Гл. инженер института Ю.И. Ткаченко
Гл. инженер проекта И.Х. Каштелюк

				Привязан.
Рук. гр.				
Исполнил				
Проверил				
Инв. №				

Типовые проектные реш. 902-2-0408.86 Альбом IV

Инв.№подл. | Подпись и дата | Взам.инв.№

Лист	Наименование	Стр.
	Содержание альбома	2.3
	Марка КЖ	
1.	Общие данные	4
2	Секции К1-6х9, К1-12х9, К1-18х9. Схема расположения элементов резервуара.	5
3	Секции К2-6х9, К2-12х9, К2-18х9. Схема расположения элементов резервуара.	6
4	Секции С-6х9, С-12х9, С-18х9, Схема расположения элементов резервуара.	7
5	Секции К1-6х9, К1-12х9, К1-18х9, С-6х9, С-12х9, С-18х9, К2-6х9, К2-12х9, К2-18х9. Разрез I-I. Узлы I II III	8
6	Секция К1-6х9. Спецификация к схеме расположения элементов резервуара.	9
7	Секция К1-12х9. Спецификация к схеме расположения элементов резервуара	10
8	Секция К1-18х9. Спецификация к схеме расположения элементов резервуара.	11
9.	Секции К2-6х9, К2-12х9. Спецификация к схеме расположения элементов резервуара.	12
10	Секция К2-18х9. Спецификация к схеме расположения элементов резервуара.	13
11	Секции С-6х9 С-12х9. Спецификация к схеме расположения элементов резервуара.	14
12.	Секция С-18х9. Спецификация к схеме расположения элементов резервуара	15
13	Секции К1-6х9, К2-6х9, С-6х9 Монтажные узлы стен	16

продолжение

Лист	Наименование	Стр.
14	Секции К1-12х9, К2-12х9, С-12х9 Монтажные узлы стен	17
15	Секции К1-18х9, К2-18х9, С-18х9 Монтажные узлы стен.	18
16	Секции К1-6х9, К2-6х9, С-6х9, К1-12х9, К2-12х9, С-12х9, К1-18х9, К2-18х9, С-18х9, монтажные узлы стен IV ÷ X.	19
17	Секции К1-6х9, К1-12х9, К1-18х9, К2-6х9, К2-12х9, К2-18х9, Днище. Оналубочный чертеж.	20
18	Секции С-6х9, С-12х9, С-18х9. Днище. Оналубочный чертёж. Узлы XI, XII.	21
19	Секция К1-6х9. Днище. Армирование.	22
20	Секция К1-6х9. Днище. Спецификация.	23
21	Секция К1-12х9. Днище. Армирование	24
22	Секция К1-12х9. Днище. Спецификация	25
23	Секция К1-18х9. Днище. Армирование	26
24	Секция К1-18х9. Днище. Спецификация	27
25	Секция К2-6х9. Днище. Армирование	28
26	Секция К2-6х9 Днище. Спецификация	29
27	Секция К2-12х9 Днище. Армирование	30
28	Секция К2-12х9 Днище. Спецификация	31
29	Секция К2-18х9. Днище. Армирование	32

Привязан

Инв.№

Н.контр.	Куртанаев		
ГИП	Каштелян		
Нач.отд.	Спицын		
Гл.спец.	Шедуренко		
Рук.гр.	Цанга		
Инженер	Бабич		85г

902-2-0408.86

Содержание альбома

Стадия	Лист	Листов
Р		

Госстрой СССР Союзводоканалпроект КАЗВОДОКАНАЛПРОЕКТ г. Алма-Ата

продолжение

Лист	Наименование	Стр.
30	Секция К2-18×9. Днище. Спецификация.	33
31	Секция С-6×9. Днище. Армирование.	34
32	Секция С-6×9. Днище. Спецификация.	35
33	Секция С-12×9. Днище. Армирование.	36
34	Секция С-12×9. Днище. Спецификация.	37
35	Секция С-18×9. Днище. Армирование.	38
36	Секция С-18×9. Днище. Спецификация.	39
37	Секции К1-, К2-, С-, Днище Узлы XI, XII (армирование)	40
38	Секции К1-, К2-, С-. Днище. Узел XIII (армирование)	41
39	Секции К1-, К2-, С-. Днище. Узел XIV (армирование)	42
40	Секции К1-6×9, К2-6×9, С-6×9 Приямок П1. План, разрезы.	43
41	Секции К1-6×9. К2-6×9, С-6×9. Приямок П1. Армирование	44
42	Секции К1-12×9, К2-12×9, С-12×9, К1-18×9, К2-18×9, С-18×9. Приямок П2. План, разрезы.	45
43	Секции К1-12×9, К2-12×9, С-12×9, К1-18×9, К2-18×9, С-18×9. Приямок П2. Армирование	46
	Марка НК (I вариант)	
1	Общие данные	47
2	Технологические трубопроводы. Планы. Разрез 4-4. Узел I	48
3	Технологические трубопроводы. План. Узел II.	49
4	Технологические трубопроводы. Разрезы 1-1, 2-2, 3-3.	50
5	Технологические трубопроводы. Спецификация (начало)	51
6	Технологические трубопроводы. Спецификация (продолжение).	52
	Марка НК (II вариант)	
1	Общие данные	53
2	Технологические трубопроводы. Планы. Разрезы 5-5, 6-6. Узел I	54
3	Технологические трубопроводы. План. Разрез 4-4. Узел II.	55
4	Технологические трубопроводы. Разрезы 1-1, 2-2, 3-3, 7-7, 8-8.	56
5	Технологические трубопроводы. Спецификация (начало).	57
6	Технологические трубопроводы. Спецификация (продолжение).	58
	Марка ЭК	
1	Общие данные. Спецификация основных монтажных материалов и изделий (начало).	59
2	Общие данные. Спецификация основных монтажных материалов и изделий (продолжение)	60
3	Установка датчиков уровня (начало)	61
4	Установка датчиков уровня (продолжение)	62

Альбом IV

Типовые проектн. реш. 902-2-0408.86

Взам. инв. №

Подпись и дата

Инв. № подл.

Привязан.

Инв. №

Н. контр.	Курманалиева		85г
ГИП	Каштелюк		
Нач. отд.	Спицын		
Гл. спец.	Шевченко		
Рук. гр.	Цанга		
Инженер	Бабич		85г

902-2-0408.86

Содержание альбома

Стадия	Лист	Листов
Р		

Госстрой СССР
Союзводоканалпроект
КАЗВОДОКАНАЛПРОЕКТ
г. Алма-Ата

Типовые проектн. реш. 902-2-0408.86 Альбом IV

Ведомость основных комплектов рабочих чертежей

Обозначение	Наименование	Примечание
-КЖ	Конструкции железобетонные	
-НК	Наружная канализация	
	Технологические трубопроводы	
-ЭК	Контрольно-измерительные приборы	

Ведомость спецификаций

Лист	Наименование	Примечание
6÷12	Спецификация к схеме расположения элементов	
16	Спецификация элементов на 1 узел	
20÷36	Днище. Спецификация	
38	Спецификация на узел XIII	
39	Спецификация на узел XIV	
40	Спецификация элементов приямка П1	
42	Спецификация элементов приямка П2	

Типовой проект разработан в соответствии с действующими нормами и правилами и предусматривает мероприятия, обеспечивающие взрывную, взрывопожарную и пожарную безопасность при эксплуатации сооружения

Главный инженер проекта Каштелюк И.К.

Ведомость объемов сборных бетонных и железобетонных конструкций по рабочим чертежам основного комплекта марки КЖ

№ п/п	Наименование группы элементов конструкций	Код	Кол-во, м³	Примечание
	Панели стеновые наружные			
1	Секция К1-6×9	583121	33.28	
2	Секция К1-12×9	583121	44.08	
3	Секция К1-18×9	583121	54.88	
4	Секция К2-6×9	583121	19.36	
5	Секция К2-12×9	583121	30.16	
6	Секция К2-18×9	583121	40.96	
7	Секция С-6×9	583121	22.02	
8	Секция С-12×9	583121	32.82	
9	Секция С-18×9	583121	43.62	

Ведомость ссылочных и прилагаемых документов

Обозначение	Наименование	Примечание
	Ссылочные документы	
3.900-3 вып. 1.2.3/82	Сборные железобетонные конструкции емкостных сооружений	
	Прилагаемые документы	
-КЖи	Рабочие чертежи изделий для секций шириной 9м	альбом VII
-ВМ	Ведомости потребности в материалах	альбом X

Привязан

Рук. гр.
Исполнил
Проверил

Изм.	Лист	№ докум.	Подпись	Дата
Н. контр.		Курманалиев		85г.
ГИП		Каштелюк		
Нач. отд.		Спицын		
Гл. спец.		Шевченко		
Рук. гр.		Цанга		
Инженер		Бабич		85г.

902-2-0408.86 КЖ-

Секции шириной 9м

Общие данные

Стадия	Лист	Листов
Р	1	43

Госстрой СССР Союзводоканалниипроект КАЗВОДОКАНАЛПРОЕКТ г. Алма-Ата

Инв. № подл. | Подпись и дата | Взам. инв. №

1200-04

Альбом V

Типовой проектн реш. 902-2-0408.86

2-2

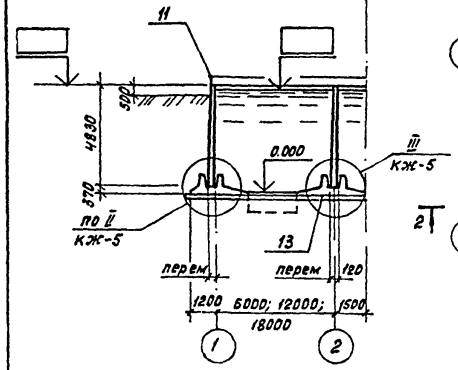

К1-6×9

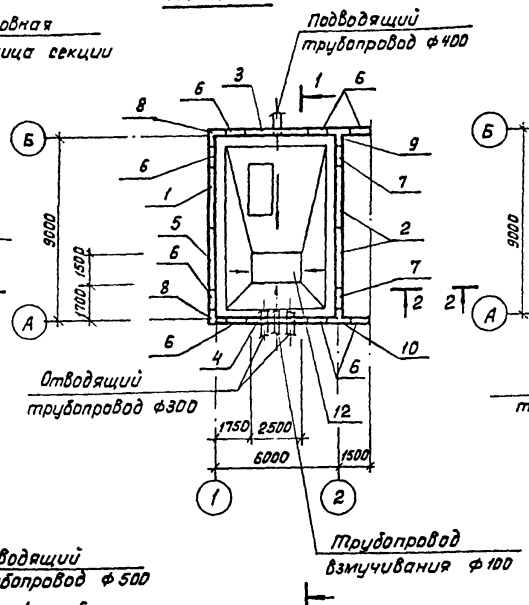

К1-18×9

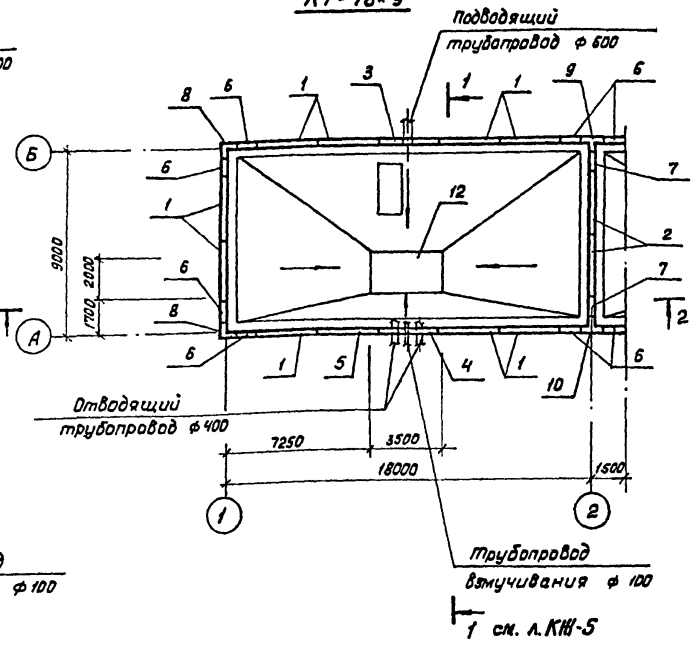

К1-12×9

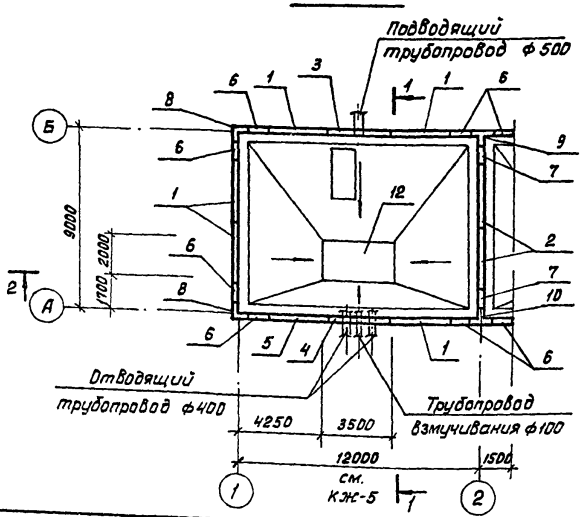

1. Относительной отметке 0.000 (Верх ж.б. днища) соответствует абсолютная отметка [ ].
2. Уклон набетонки см. в альбоме I. Набетонку толщиной до 40 мм выполнять из цементно-песчаного раствора состава 1:3.
3. Чертёж секции дан в условных границах.
4. Таблицу толщин днища и отметок верха панелей см на л. КЖ-5.

Изм.	Лист.	№докум.	Подпись	Дата
Н. контр		Курманалиев		
ГИП		Каштелюк		
Нач. отд		Стицын		
Гл. спец.		Шевченко		
Рук. гр.		Цанга		
Инженер		Бабич		1985г.

902-2-0408.86 КЖ

Секция К1-6×9, К1-12×9, К1-18×9

Схема расположения элементов резервуара

Стадия	Лист	Листов
Р	2	

Госстрой СССР Союзводоканалниипроект КАЗВОДОКАНАЛПРОЕКТ г. Алма-Ата

Привязан

Инв №

Инв № подл. | Подпись и дата | Взам. инв. №

Типовые проектн. реш. 902-2-0408.86 Альбом IV

Инв.№подл. | Подпись и дата | Взам.инв.№

2-2

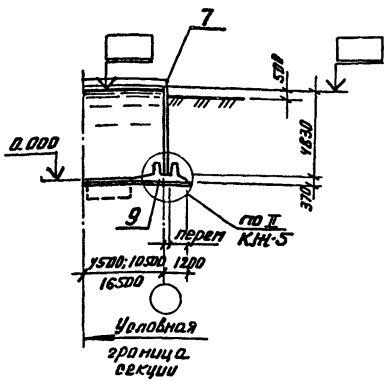

К2-6×9

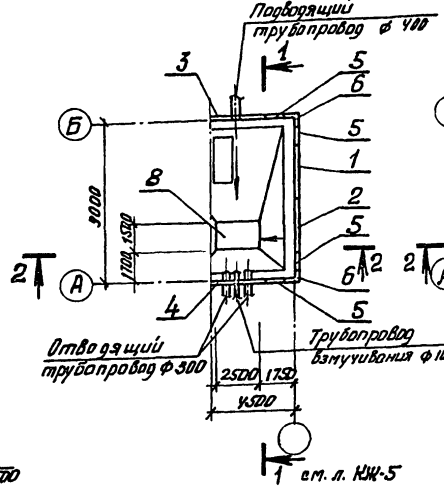

К2-18×9

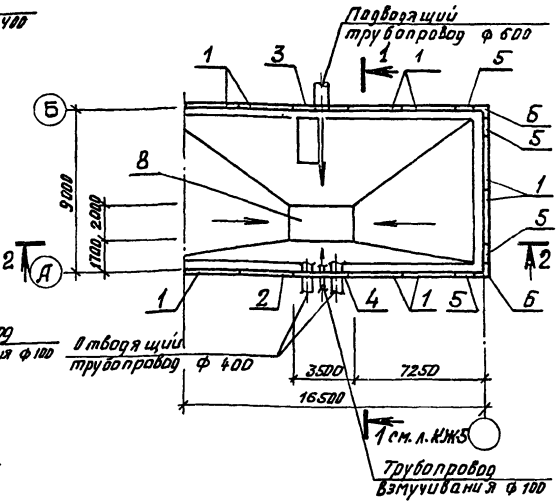

К2-12×9

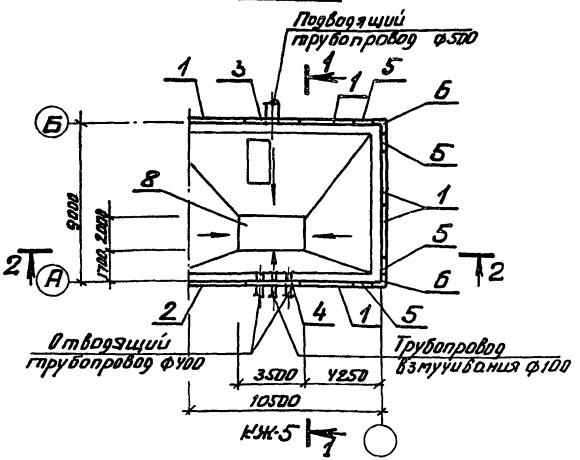

1. Примечания см. на л. КЖ-2

Привязан.

Инв.№

				902-2-0408.86	КЖ
Изм.	Лист	№Докум.	Подпись	Дата	
Н. контр.		Куртамалиев			
ГИП		Каштелюк			
Нач. отд.		Спицын			
Гл. спец.		Шевченко			
Рук. гр.		Цанга			
Инженер		Бабич		85г	

Секция К2-6×9, К2-12×9, К2-18×9

Схема расположения элементов резервуара

Стадия	Лист	Листов
Р	3	

Госстрой СССР
Союзводоканалпроект
КАЗВОДОКАНАЛПРОЕКТ
г. Алма-Ата

Альбом IV

Типовые проектн. реш. 902-2-0408.86

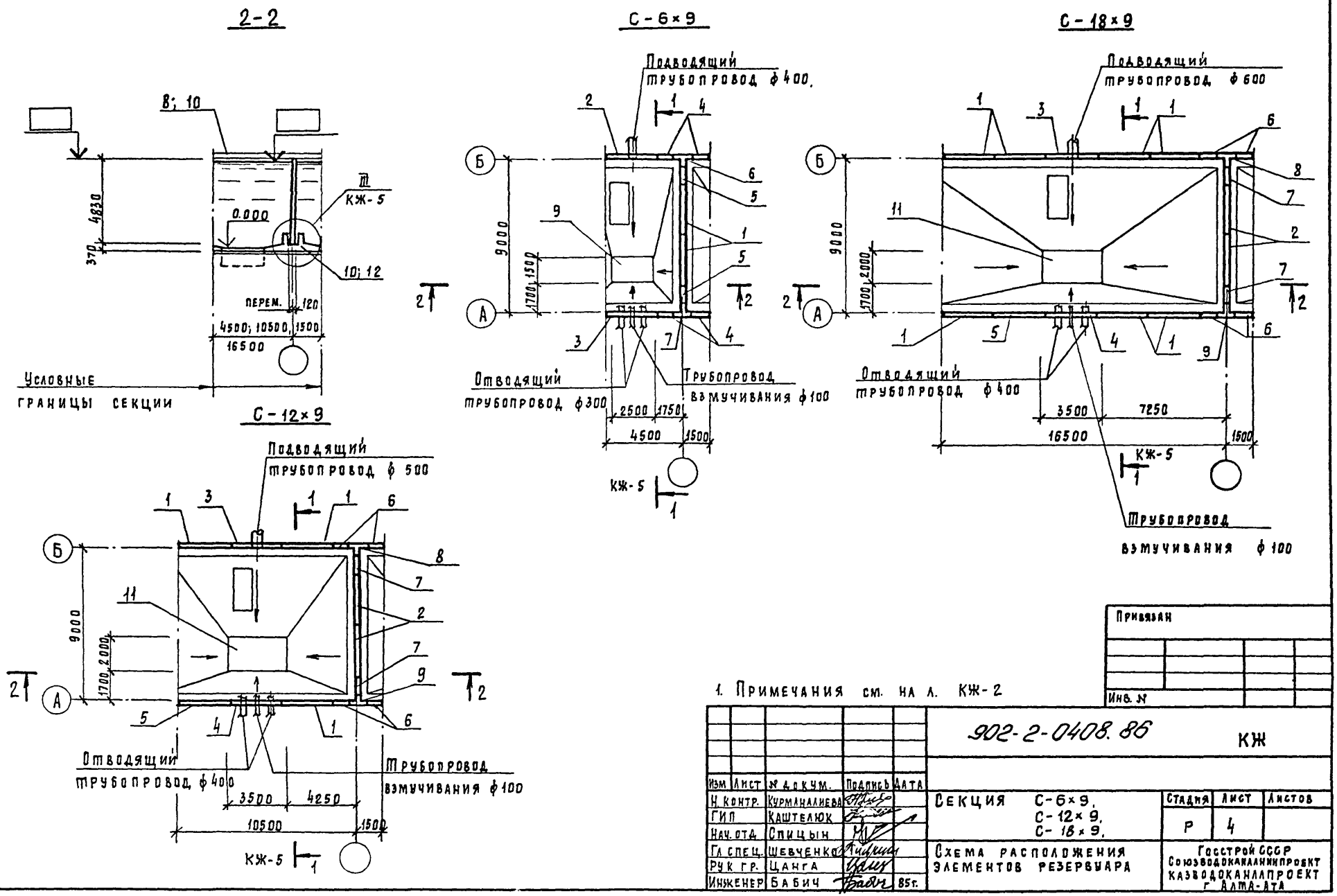

1. Примечания см. на л. КЖ-2

Изм	Лист	№ докум.	Подпись	Дата
Н. контр.		Курманалиева		
ГИП		Каштелюк		
Нач. отд.		Спицын		
Гл. спец.		Шевченко		
Рук. гр.		Цанга		
Инженер		Бабич		85г.

902-2-0408.86 КЖ

Секция С-6×9, С-12×9, С-18×9.

Схема расположения элементов резервуара

Стадия	Лист	Листов
Р	4	

Госстрой СССР
Союзводоканалниипроект
Казводоканалпроект
г. Алма-Ата

Привязан

Инв. №

Инв. № подл. | Подпись и дата | Взам. инв. №

Типовые проектн. реш. 902-2-0408.86 Альбом IV

Инв.№подл. | Подпись и дата | Взам.инв.№

1-1

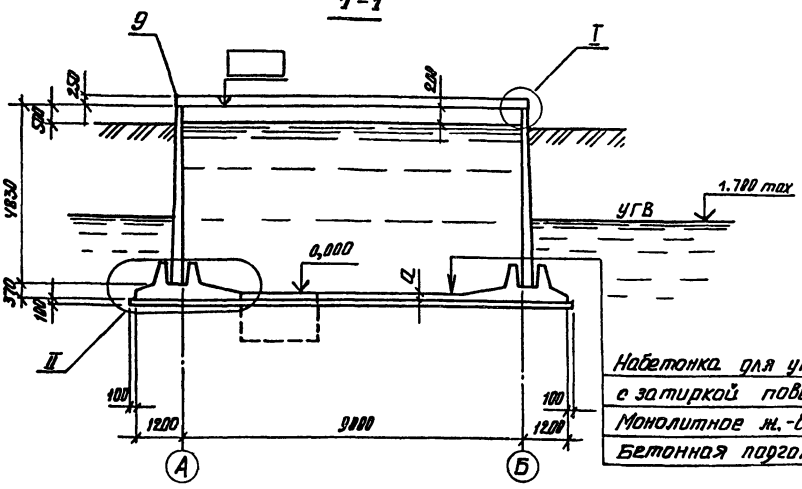

Набетонка для уклона М100
с затиркой поверхности
Монолитное ж.-б. днище
Бетонная подготовка М50-100мм

Таблица толщин днища и отметок верха панели

Грунтовые условия		Исполнение	Толщина днища „d", мм	Отметка верха панели, м
необводненные грунты	$\varphi=30°$	-01	160	5.040
	$\varphi=21°$	-02	160	5.040
обводненные грунты	$\varphi=30°,21°$	-03	180	5.020

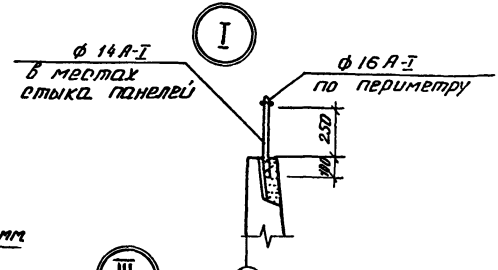

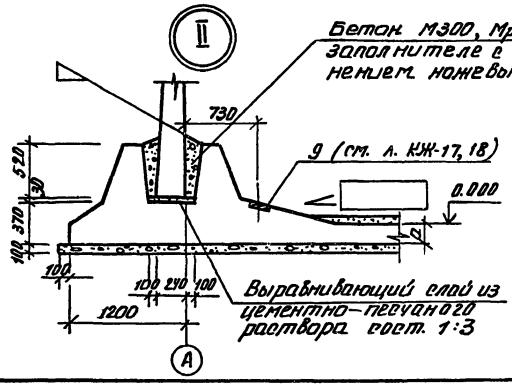

Бетон М300, Мрз 50, В6 на мелком заполнителе с тщательным уплотнением ножевым вибратором.

Выравнивающий слой из цементно-песчаного раствора состава 1:3

Изм.	Лист	№ докум.	Подпись	Дата	902-2-0408.86 КЖ
Н. контр.		Куртанализа			
ГИП		Каштелик			
Нач. отд.		Спицын			
Гл. спец.		Шевченко			Секции К1-6×9, К1-12×9, К1-18×9, С-6×9, С-12×9, С-18×9; К2-6×9, К2-12×9, К2-18×9
Рук. гр.		Цанга			Разрез 1-1, Узлы I, II, III.
Ст. техн.		Новикова		85г.	

Стадия	Лист	Листов
Р	5	

Госстрой СССР
Союзводоканалпроект
КАЗВОДОКАНАЛПРОЕКТ
г. Алма-Ата

Привязан.

Инв.№

Альбом IV

Типовые проектн. реш. 902-2-0408.86

продолжение

Марка поз.	Обозначение	Наименование	Кол 01	Кол 02	Кол 03	Масса, ед, кг	Примечание
		Панель стеновая					
1	3.900-3 Вып 3/82	ПС 2-48-К11	1			6800	
	"	ПС 2-48-К12		1	1	6800	
2	"	ПС 2-48-К12	2	2	2	6800	
3	КЖИ-1.01000-01	Панель стеновая	1			6800	
	КЖИ-1.01000-02,03	"		1	1	6800	
4	КЖИ-1.02000-01	"	1			6800	п.1
	КЖИ-1.02000-02,03	"		1	1	6800	п.1
	3.900-3 вып. 3/82	ПС 2-48-К11	1			6800	п.2
	"	ПС 2-48-К12		1	1	6800	п.2
5	КЖИ-1.03000-01	Панель стеновая	1			6800	
	КЖИ-1.03000-02,03	"		1	1	6800	
6	КЖИ-1.20000-01	Панель стеновая угловая	8			2180	
	КЖИ-1.20000-02,03	"		8	8	2180	
7	КЖИ-1.20000-02,03	"	2	2	2	2180	
8	КЖИ-2.01000-01	Блок угловой	2			2980	
	КЖИ-2.01000-02,03	"		2	2	2980	
9	КЖИ-2.02000-01	"	1			4100	
	КЖИ-2.02000-02,03	"		1	1	4100	
10	КЖИ-2.03000-01	"	1			4100	
	КЖИ-2.03000-02,03	"		1	1	4100	
11	Уз I, л. КЖ-5	Ограждение ф 14 А-I	п.м 5.6	п.м 5.6	п.м 5.6	кг/п.м 1.21	
		ф 16 А-I	п.м 24.9	п.м 24.9	п.м 24.9	кг/п.м 1.6	

Марка поз.	Обозначение	Наименование	Кол 01	Кол 02	Кол 03	Масса ед. кг	Примечание
Уз.	КЖ-16	Узел IV	8	8	8		
Уз		" V	56	56	56		
Уз	КЖ-16	" VI	12	12	12		
Уз.	КЖ-16	" VII	36	36	36		
Уз	КЖ-16	" VIII	2	2	2		
Уз	КЖ-16	" IX	14	14	14		
12	КЖ-40	Приямок П1	1	1	1		
13	КЖ-17, 19, 20	Днище монолитное	1	1	1		

1. При прохождении труб над днищем.
2. При прохождении труб под днищем.

Привязан

Инв. №

Взам. инв. №

Подпись и дата

Инв. № подл.

Изм.	Лист	№ докум.	Подпись	Дата
Н. контр.		Курманалиева		
ГИП		Каштелюк		
Нач. отд		Спицын		
Гл. спец.		Шевченка		
Рук. гр.		Цанга		
Ст. техн.		Новикова		1985г.

902-2-0408.86 КЖ

Секция К1-6×9

Спецификация к схеме расположения элементов.

Стадия	Лист	Листов
Р	6	

Госстрой СССР Союзводоканалмилипроект КАЗВОДОКАНАЛПРОЕКТ г. Алма-Ата

Альбом IV

Типовые проектн. реш. 902-2-0408.86

Марка поз.	Обозначение	Наименование	Количество 01	02	03	Масса ед., кг	Примечание
		Панель стеновая					
1	3.900-3 вып. 3/82	ПС2-48-К11	5			6800	
	"	ПС2-48-К12		5	5	6800	
2	"	ПС2-48-К12	2	2	2	6800	
3	КЖИ-1.04000-01	Панель стеновая	1			6800	
	КЖИ-1.04000-02,03	"		1	1	6800	
4	КЖИ-1.05000-01	"	1			6800	п.1
	КЖИ-1.05000-02,03			1	1	6800	п.1
	3.900-3 вып. 3/82	ПС2-48-К11	1			6800	п.2
	"	ПС2-48-К12		1	1	6800	п.2
5	КЖИ-1.03000-01	Панель стеновая	1			6800	
	КЖИ-1.03000-02,03	"		1	1	6800	
6	КЖИ-1.20000-01	Панель стеновая угловая	8			2180	
	КЖИ-1.20000-02,03	"		8	8	2180	
7	КЖИ-1.20000-02,03	"	2	2	2	2180	
8	КЖИ-2.01000-01	Блок угловой	2			2980	
	КЖИ-2.01000-02,03	"		2	2	2980	
9	КЖИ-2.02000-01	"	1			4100	
	КЖИ-2.02000-02,03	"		1	1	4100	
10	КЖИ-2.03000-01	"	1			4100	
	КЖИ-2.03000-02,03	"		1	1	4100	
11	КЖ-5 Уз I	Ограждение ф 14 А-I	п.м. 7.0	п.м 7.0	п.м. 7.0	кг/п.м. 1.21	
		ф 16 А-I	п.м. 36.9	п.м. 36.9	п.м. 36.9	кг/п.м 1.6	
Уз.	КЖ-16	Узел IV/V	8 / 56	8 / 56	8 / 56		
Уз.	КЖ-16	Узел VI/VII	16 / 48	16 / 48	16 / 48		
Уз.	КЖ-16	Узел VIII/IX	2 / 14	2 / 14	2 / 14		
12	КЖ-42	Приямок П2	1	1	1		
13	КЖ-17.21.22	Днище монолитное	1	1	1		

1. При прохождении труб над днищем.
2. При прохождении труб под днищем.

Привязан

Инв. №

Инв. № подл. | Подпись и дата | Взам. инв. №

902-2-0408.86 КЖ

Изм.	Лист	N докум.	Подпись	Дата
Н. контр.		Курманалиева		
ГИП		Каштелюк		
Нач. отд.		Спицын		
Гл. спец.		Шевченко		
Рук. гр.		Цанга		
Ст. техн.		Новикова		85г.

Секция К1-12-9

Спецификация к схеме расположения элементов

Стадия	Лист	Листов
Р	7	

Госстрой СССР Союзводоканалниипроект Казводоканалпроект г. Алма-Ата

Альбом IV

Типовые проектн. решен. 902-2-0408.86

Марка поз.	Обозначение	Наименование	Кол 01	Кол 02	Кол 03	Масса, ед, кг.	Примечание
		Панель стеновая					
1	3.900-3 Вып. 3/82	ПС2-48-К11	9			6800	
	"	ПС2-48-К12		9	9	6800	
2	"	ПС2-48-К12	2	2	2	6800	
3	КЖИ-1.06000-01	Панель стеновая	1			6800	
	КЖИ-1.06000-02,03	"		1	1	6800	
4	КЖИ-1.07000-01	"	1			6800	п.1
	КЖИ-1.07000-02,03	"		1	1	6800	п.1
	3.900-3 Вып. 3/82	ПС2-48-К1	1			6800	п.2
	"	ПС2-48-К2		1	1	6800	п.2
5	КЖИ-1.03000-01	Панель стеновая	1			6800	
	КЖИ-1.03000-02,03	"		1	1	6800	
6	КЖИ-1.20000-01	Панель стеновая угловая	8			2180	
	КЖИ-1.20000-02,03	"		8	8	2180	
7	КЖИ-1.20000-02.03	"	2	2	2	2180	
8	КЖИ-2.01000-01	Блок угловой	2			2980	
	КЖИ-2.01000-02,03	"		2	2	2980	
9	КЖИ-2.02000-01	"	1			4100	
	КЖИ-2.02000-02,03	"		1	1	4100	
10	КЖИ-2.03000-01	"	1			4100	
	КЖИ-2.03000-02.03	"		1	1	4100	
11	КЖ-5, Уз I	Ограждение ф14 А-I	п.м 8.4	п.м 8.4	п.м 8.4	кг/п.м 1.21	
	"	ф16 А-I	п.м 48.9	п.м 48.9	п.м 48.9	кг/п.м 1.6	
Уз	КЖ-16	Узел IV/V	8/56	8/56	8/56		
Уз	КЖ-16	Узел VI/VII	20/52	20/52	20/52		
Уз	КЖ-16	Узел VIII/IX	2/14	2/14	2/14		
12	КЖ-42	Приямок П2	1	1	1		
13	КЖ-17,23,24	Днище монолитное	1	1	1		

1. При прохождении труб над днищем.
2. При прохождении труб под днищем.

Привязан.

Инв. №

Инв. № подл. | Подпись и дата | Взам. инв. №

Изм	Лист	№ докум.	Подпись	Дата
Н.контр	Курманалиева			85г.
ГИП	Каштелюк			
Нач. отд	Спицын			
Гл. спец	Шевченко			
Рук. гр	Цанга			
Ст. техн.	Новикова			1985г.

902-2-0408.86 КЖ

Секция К1-18×9

Стадия	Лист	Листов
Р	8	

Спецификация к схеме расположения элементов

Госстрой СССР Союзводоканалниипроект КАЗВОДОКАНАЛПРОЕКТ г. Алма-Ата

Альбом

Типовые проектн. реш. 902-2-0408.86

Марка поз.	Обозначение	Наименование	Кол. 01	Кол. 02	Кол. 03	Масса ед., кг	Примечание
		Секция К2-6×9					
		Панель стеновая					
1	3.900-3 вып. 3/82	ПС2-48-К11	1			6800	
	"	ПС2-48-К12		1	1	6800	
2	КЖИ-1.03000-01	Панель стеновая	1			6800	
	КЖИ-1.03000-02,03	"		1	1	6800	
3	КЖИ-1.01000-01	"	1			6800	
	КЖИ-1.01000-02,03	"		1	1	6800	
4	КЖИ-1.02000-01	"	1			6800	п.1
	КЖИ-1.02000-02,03	"		1	1	6800	п.1
	3.900-3 вып. 3/82	ПС2-48-К11	1			6800	п.2
	"	ПС2-48-К12		1	1	6800	п.2
5	КЖИ-1.20000-01	Панель стеновая угловая	4			2180	
	КЖИ-1.20000-02,03			4	4	2180	
6	КЖИ-2.01000-01	Блок угловой	2			2980	
	КЖИ-2.01000-02,03	"		2	2	2980	
7	КЖ-5, Уз I	Ограждение ф14А-I	п.и. 3.5 кг/п.м. 1.21	п.м. 3.5	п.м. 3.5		
		ф16А-I	п.м. 18.9 кг/п.м. 1.6	п.м. 18.9	п.м. 18.9		
Уз	КЖ-16	Узел IV/V	4/28	4/28	4/28		
Уз	КЖ-16	Узел VI/VII	5/15	5/15	5/15		
8	КЖ-40	Приямок П1	1	1	1		
9	КЖ-17,25,26	Днище монолитное	1	1	1		
		Секция К2-12×9					
		Панель стеновая					
1	3.900-3 вып. 3/82	ПС2-48-К11	5			6800	
		ПС2-48-К12		5	5	6800	
2	КЖИ-1.03000-01	Панель стеновая	1			6800	
	КЖИ-1.03000-02,03	"		1	1	6800	

Продолжение

Марка поз.	Обозначение	Наименование	Кол. 01	Кол. 02	Кол. 03	Масса ед., кг	Примечание
3	КЖИ-1.04000-01	"	1			6800	
	КЖИ-1.04000-02,03	"		1	1	6800	
4	КЖИ-1.05000-01	"	1			6800	п.1
	КЖИ-1.05000-02,03	"		1	1	6800	п.1
	3.900-3 вып. 3/82	ПС2-48-К11	1			6800	п.2
	"	ПС2-48-К12		1	1	6800	п.2
5	КЖИ-1.20000-01	Панель стеновая угловая	4			2180	
	КЖИ-1.20000-02,03	"		4	4	2180	
6	КЖИ-2.01000-01	Блок угловой	2			2980	
	КЖИ-2.01000-02,03	"		2	2	2980	
7	КЖ-5, Уз I	Ограждение ф14А-I	п.и. 4.9 кг/п.и. 1.21	п.и. 4.9	п.м 4.9		
		ф16А-I	п.м 30.9 кг/пм 1.6	пм 30.9	п.и. 30.9		
Уз	КЖ-16	Узел IV/V	4/28	4/28	4/28		
Уз	КЖ-16	Узел VI/VII	9/27	9/27	9/27		
8	КЖ-42	Приямок П2	1	1	1		
9	КЖ-17,27,28	Днище монолитное	1	1	1		

1. При прохождении труб над днищем.
2. При прохождении труб под днищем.

Привязан

Инв. N

Взам. инв. N | Подпись и дата | Инв. N подл.

Изм.	Лист	N докум.	Подпись	Дата
Н. контр.		Курманалиева		
ГИП		Каштелюк		
Нач. отд.		Спицын		
Гл. спец.		Шевченко		
Рук. гр.		Цанга		
Ст. техн.		Новикова		85г.

902-2-0408.86 КЖ

Секции К2-6×9, К2-12×9

Стадия	Лист	Листов
Р	9	

Спецификация к схеме расположения элементов

Госстрой СССР Союзводоканалниипроект Казводоканалпроект г. Алма-Ата

Альбом IV

Типовые проектн. реш. 902-2-0408.86*

Марка поз.	Обозначение	Наименование	Кол. 01	Кол. 02	Кол. 03	Масса ед., кг	Примечание
		Панель стеновая					
1	3.900-3 вып 3/82	ПС2-48-К11	9			6800	
	"	ПС2-48-К12		9	9	6800	
2	КЖН-1.03000-01	Панель стеновая	1			6800	
	КЖН-1.03000-02,03	"		1	1	6800	
3	КЖН-1.06000-01	"	1			6800	
	КЖН-1.06000-02,03	"		1	1	6800	
4	КЖН-1.07000-01	"	1			6800	п.1
	КЖН-1.07000-02,03	"		1	1	6800	п.1
	3.900-3 Вып. 3/82	ПС2-48-К1	1			6800	п.2
	"	ПС2-48-К2		1	1	6800	п.2
5	КЖН-1.20000-01	Панель стеновая угловая	4			2180	
	КЖН-1.20000-02,03	"		4	4	2180	
6	КЖН-2.01000-01	Блок угловой	2			2980	
	КЖН-2.01000-02,03	"		2	2	2980	
7	КЖ-5, Уз I	Ограждение ф14 А-I	п.м. 6.3	п.м. 6.3	п.м. 6.3	кг/п.м. 1.21	
		ф16 А-I	п.м. 42.9	п.м. 42.9	п.м. 42.9	кг/п.м. 1.6	
Уз.	КЖ-16	Узел IV/V	4/28	4/28	4/28		
Уз.	КЖ-16	Узел VI/VII	13/31	13/31	13/31		
8	КЖ-42	Приямок П2	1	1	1		
9	КЖ-17,29,30	Днище монолитное	1	1	1		

1. При прохождении труб над днищем.
2. При прохождении труб под днищем.

Привязан.

Инв.№

Взам. инв.№ | Подпись и дата | Инв.№подл.

Изм.	Лист	№ докум.	Подпись	Дата
Н.контр.		Курганалиева		
ГИП		Коштелюк		
Нач. отд.		Слицын		
Гл. спец.		Шевченко		
Рук. гр.		Цонгл		
Ст. техн.		Новикова		

902-2-0408.86* КЖ

Секция К2-18×9

Стадия	Лист	Листов
Р	10	

Спецификация к схеме расположения элементов

Госстрой СССР Союзводоканалпроект КАЗВОДОКАНАЛПРОЕКТ г. Алма-Ата

85г.

IV Альбом

Типовые проектн. реш. 902-2-0408.86*

Марка поз	Обозначение	Наименование	Количество 01	02	03	Масса ед. кг	Примечание
		Секция С-6×9					
		Панель стеновая					
1	3.900-3 вып.3/82	ПС2-48-К12	2	2	2	6800	
2	КЖИ-1.01000-01	Панель стеновая	1	–	–	6800	
	КЖИ-1.01000-02.03	"	–	1	1	6800	
3	КЖИ-1.08000-01	"	1	–	–	6800	п.1
	КЖИ-1.08000-02.03	"	–	1	1	6800	п.1
	КЖИ-1.03000-01	"	1	–	–	6800	п.2
	КЖИ-1.03000-02.03	"	–	1	1	6800	п.2
4	КЖИ-1.20000-01	Панель стеновая угловая	4	–	–	2180	
	КЖН-1.20000-02.03	"	–	4	4	2180	
5	КЖИ-1.20000-02.03	"	2	2	2	2180	
6	КЖИ-2.02000-01	Блок угловой	1	–	–	4100	
	КЖИ-2.02000-02.03	"	–	1	1	4100	
7	КЖИ-2.03000-01	"	1	–	–	4100	
	КЖН-2.03000-02.03	"	–	1	1	4100	
8	КЖ-5 Уз I	Ограждение ф 14 А-I	п.м. 2.8	п.м. 2.8	п.м. 2.8	кг/п.м 1.21	
		ф 16 А-I	п.м. 12,0	п.м. 12,0	п.м. 12,0	кг/п.м 1.6	
Уз	КЖ – 16	Узел IV / V	4/28	4/28	4/28		
Уз	КЖ – 16	Узел VI / VII	7/21	7/21	7/21		
Уз	КЖ – 16	Узел VIII / IX	2/14	2/14	2/14		
9	КЖ – 40	Приямок П1	1	1	1		
10	КЖ – 18,31,32	Днище монолитное	1	1	1		
		Секция С-12×9					
		Панель стеновая					
1	3.900-3 вып.3/82	ПС2-48-К11	3	–	–	6800	
	"	ПС2-48-К12	–	3	3	6800	
2	"	ПС2-48-К12	2	2	2	6800	

Марка поз.	Обозначение	Наименование	Количество 01	02	03	Масса ед.кг	Примечание
3	КЖИ-1.04000-01	Панель стеновая	1			6800	
	КЖН-1.04000-02.03	"		1	1	6800	
4	КЖИ-1.05000-01	"	1			6800	п.1
	КЖИ-1.05000-02.03	"		1	1	6800	п.1
	3.900-3 вып. 3/82	ПС2-48-К11	1			6800	п.2
	"	ПС2-48-К12		1	1	6800	п.2
5	КЖИ-1.03000-01	Панель стеновая	1			6800	
	КЖН-1.03000-02.03	"		1	1	6800	
6	КЖН-1.20000-01	Панель стеновая угловая	4			2180	
	КЖН-1.20000-02.03	"		4	4	2180	
7	КЖН-1.20000-02.03	"	2	2	2	2180	
8	КЖН-2.02000-01	Блок угловой	1			4100	
	КЖН-2.02000-02.03	"		1	1	4100	
9	КЖН-2.03000-01	"	1			4100	
	КЖИ-2.03000-02.03	"		1	1	4100	
10	КЖ-5, Уз I	Ограждение ф 14 А-I	п.м 4.2	п.м 4.2	п.м 4.2	кг/п.м 1.21	
		ф 16 А-I	п.м 24.0	п.м 24.0	п.м 24.0	кг/п.м 1.6	
Уз	КЖ -16	Узел IV; V; VI	4; 28; 11				
Уз	КЖ -16	Узел VII; VIII; IX	33; 2; 14				
11	КЖ -42	Приямок П2	1	1	1		
12	КЖ -18,33,34	Днище монолитное	1	1	1		

1. При прохождении труб над днищем.
2. При прохождении труб под днищем.

Привязан.

Инв.№

Инв.№подл. | Подпись и дата | Взам.инв.№

		902-2-0408.86*	КЖ	
Изм.	Лист	№ докум.	Подпись	Дата
Н. контр.	Курмакаева			
ГИП	Каштелюк			
Нач. отд.	Спицын			
Гл. спец.	Шевченко			
Рук. гр.	Цанга			
Ст. техн.	Набикова			

Секции: С-6×9, С-12×9

Стадия	Лист	Листов
Р	11	

Спецификация к схеме расположения элементов

Госстрой СССР Союзводоканалпроект КАЗВОДОКАНАЛПРОЕКТ г. Алма-Ата

85г

Альбом IV

Типовые проектн. реш. 902-2-0408.86*

Инв. № подл. | Подпись и дата | Взам. инв. №

Марка поз.	Обозначение	Наименование	Количество 01	02	03	Масса ед. кг.	Примечание
1		Панель стеновая					
	3.900-3 Вып. 3/82	ПС2-48-К11	7			6800	
	"	ПС2-48-К12		7	7	6800	
2	"	ПС2-48-К12	2	2	2	6800	
3	КЖИ-1.06000-01	Панель стеновая	1			6800	
	КЖИ-1.06000-02.03	"		1	1	6800	
4	КЖИ-1.07000-01	"	1			6800	п.1
	КЖИ-1.07000-02.03	"		1	1	6800	п.1
	3.900-3 Вып. 3/82	ПС2-48-К1	1			6800	п.2
	"	ПС2-48-К2		1	1	6800	п.2
5	КЖИ-1.03000-01	Панель стеновая	1			6800	
	КЖИ-1.03000-02.03	"		1	1	6800	
6	КЖИ-1.20000-01	Панель стеновая угловая	4			2180	
	КЖИ-1.20000-02.03	"		4	4	2180	
7	КЖИ-1.20000-02.03	"	2	2	2	2180	
8	КЖИ-2.02000-01	Блок угловой	1			4100	
	КЖИ-2.02000-02.03	"		1	1	4100	
9	КЖИ-2.03000-01	"	1			4100	
	КЖИ-2.03000-02.03	"		1	1	4100	
10	КЖ-5, Уз I	Ограждение Ф14А-I	п.м. 5.6	п.м. 5.6	п.м. 5.6	кг/п.м. 1.21	
		Ф16А-I	п.м. 38.0	п.м. 38.0	п.м. 38.0	кг/п.м. 1.6	
Уз	КЖ-16	Узел IV	4	4	4		
Уз	КЖ-16	Узел V	28	28	28		
Уз	КЖ-16	Узел VI	15	15	15		
Уз	КЖ-16	Узел VII	36	36	36		
Уз	КЖ-16	Узел VIII	2	2	2		
Уз	КЖ-16	Узел IX	14	14	14		
11	КЖ-42	Приямок П2	1	1	1		
12	КЖ-18,35,36	Днище монолитное	1	1	1		

1. При прохождении труб над днищем.
2. При прохождении труб под днищем.

Привязан

Инв. №

Изм.	Лист	№ докум.	Подпись	Дата
Н.контр.		Куртамалиев		
ГИП		Каштелак		
Нач.отд.		Спицын		
Гл.спец.		Шевченко		
Рук.гр.		Цанга		
Ст.техн.		Новикова		

902-2-0408.86* КЖ

Секция: С-18×9

Стадия	Лист	Листов
Р	12	

Спецификация к схеме расположения элементов

Госстрой СССР Союзводоканалпроект КАЗВОДОКАНАЛПРОЕКТ г. Алма-Ата

Типовые проектн. реш. 902-2-0408.86* Альбом IV

Инв. № подл. | Подпись и дата | Взам. инв. №

К1-6х9

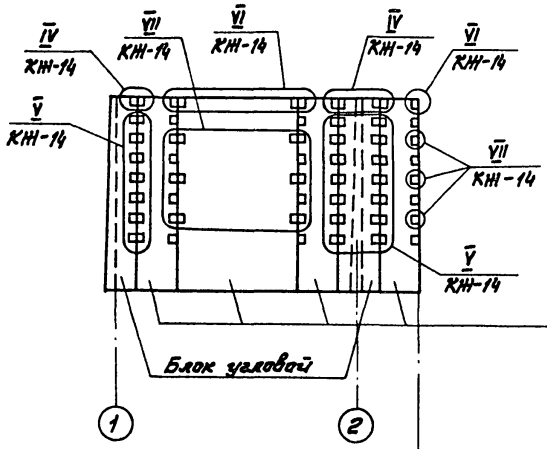

С-6х9

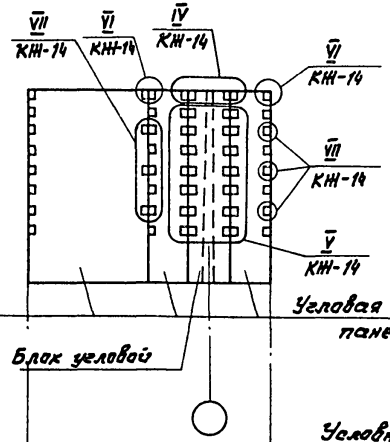

К2-6х9

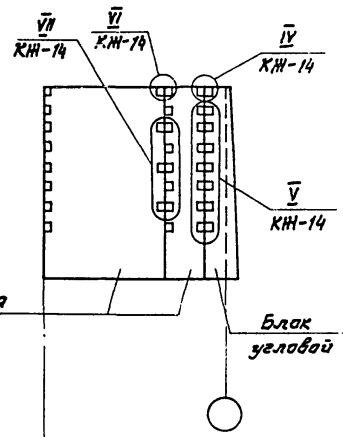

Угловая стеновая панель

Условные границы секций

Поперечные стены

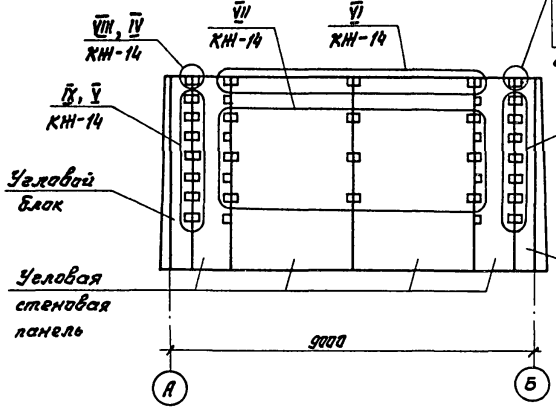

IV – только для наружных стен

VIII – только для внутренних стен

V – только для наружных стен

IX – только для внутренних стен

Угловой блок

Изм.	Лист	№ докум.	Подпись	Дата
Н.контр.		Курманалиева		
ГИП		Каштелян		
Нач.отд.		Слепцын		
Гл.спец.		Шевченко		
Рук.гр.		Цанга		
Инженер		Бабич		85г.

Привязан

Инв. №

902-2-0408.86* КН

Секции К1-6х9, К2-6х9, С-6х9

Монтажные узлы стен

Стадия	Лист	Листов
Р	13	

Госстрой СССР Союзводоканалниипроект КАЗВОДОКАНАЛПРОЕКТ г. Алма-Ата

Типовые проектн. реш. 902-2-0408.86* Альбом IV

К1-12х9

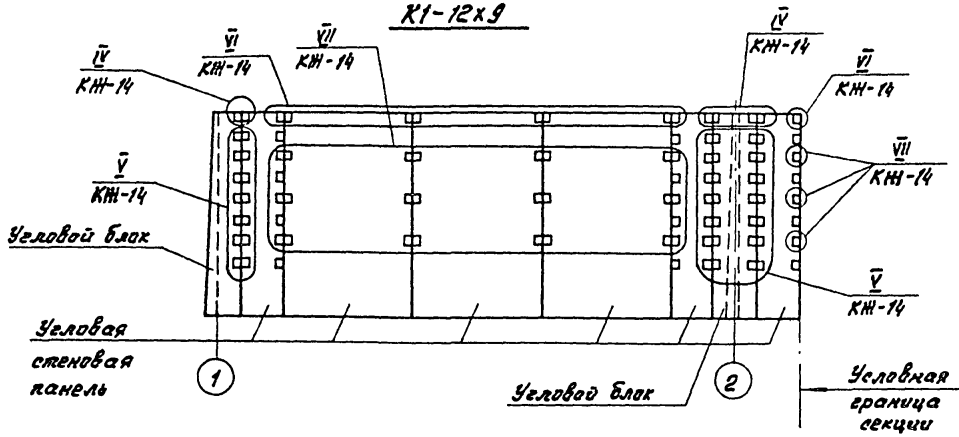

К2-12х9

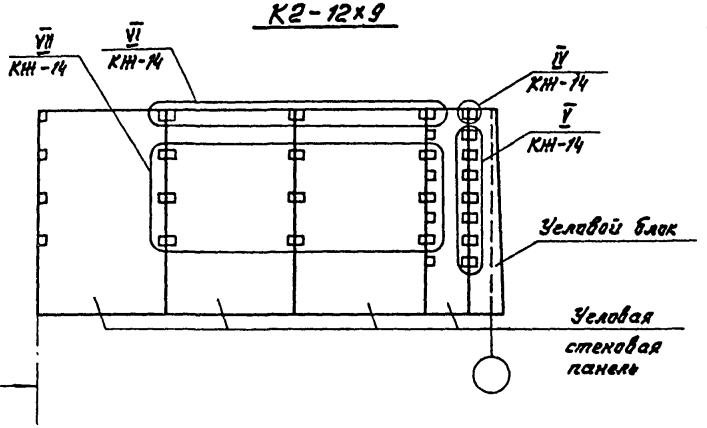

С-12х9

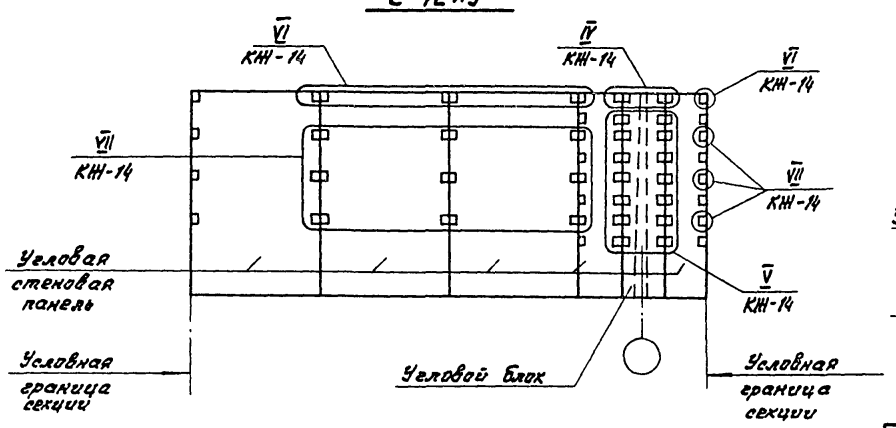

Поперечные стены

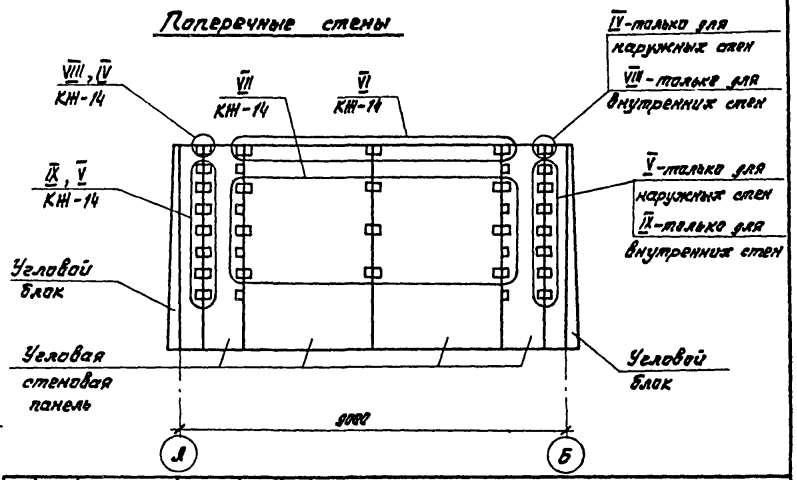

					902-2-0408.86* КН
Изм.	Лист	№ докумен.	Подпись	Дата	
Привязан		Н. контр.	Куртамалиев		85
		ГИП	Каштелюк		1
		Нач. отд.	Спицын		
		Гл. спец.	Шевченко		
		Рук. гр.	Цанга		
Инв. №		Инженер	Бабич		85г.

Секции К1-12х9, К2-12х9, С-12х9

Монтажные узлы стен

Стадия	Лист	Листов
Р	14	

Госстрой СССР Союзводоканалниипроект КАЗВОДОКАНАЛПРОЕКТ г. Алма-Ата

Инв. № подл. | Подпись и дата | Взам. инв. №

Типовые проект. реш. 902-2-0408.86* Альбом IV

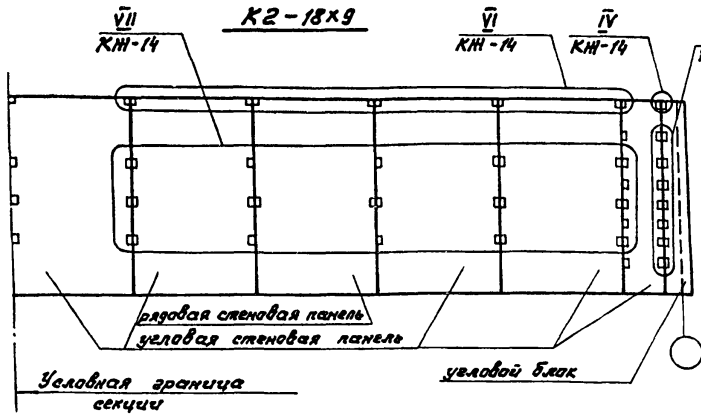

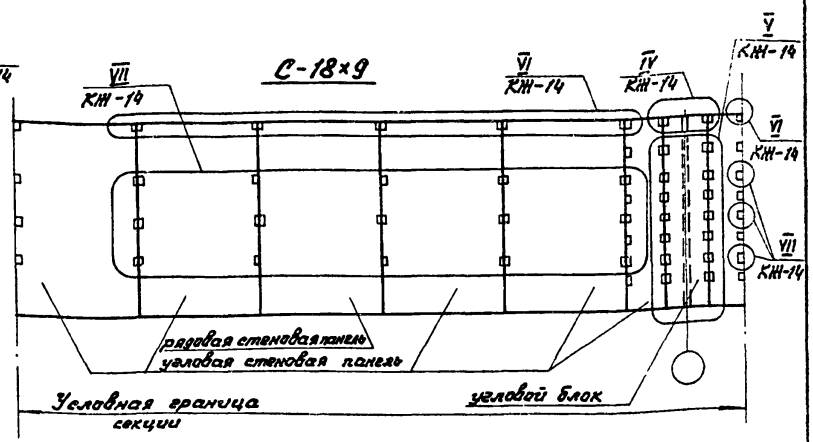

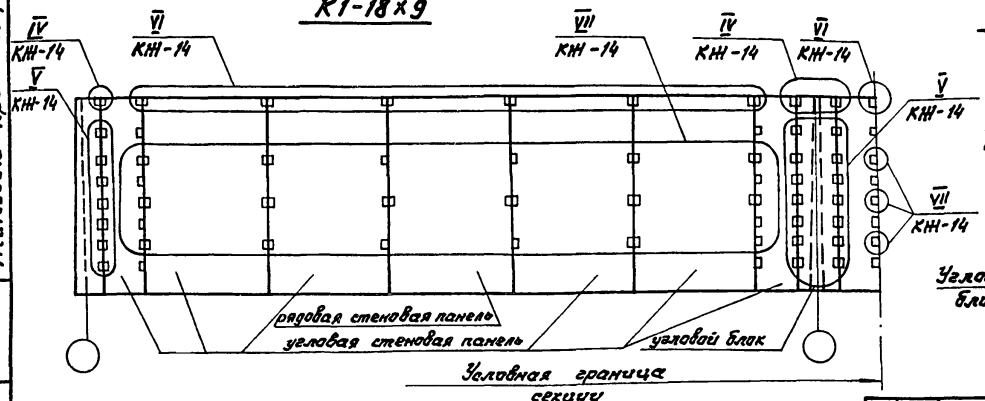

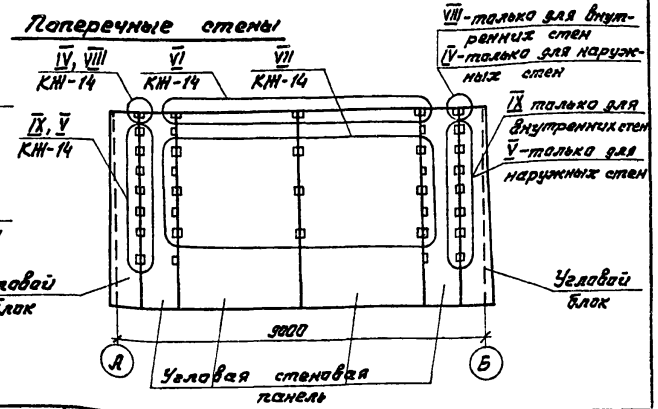

1. Количество узлов по секциям дано в спецификациях на л.л. 6÷12.

Изм.	Лист	№ докум.	Подпись	Дата
Н. контр.		Куртамалиев		
ГИП		Каштелян		
Нач. отд.		Слицын		
Гл. спец.		Шевченко		
Рук. гр.		Цанга		
Инженер		Исламова		

Привязан

Инв. №

902-2-0408.86* КН

Секции К1-18×9, К2-18×9; С-18×9.

Стадия	Лист	Листов
Р	15	

Монтажные узлы стен.

Госстрой СССР Сантехпроканалниипроект КАЗВОДОКАНАЛПРОЕКТ г. Алма-Ата

Инв. № подл. | Подпись и дата | Взам. инв. №

Альбом IV

Типовые проектн. реш. 902-2-0408.86*

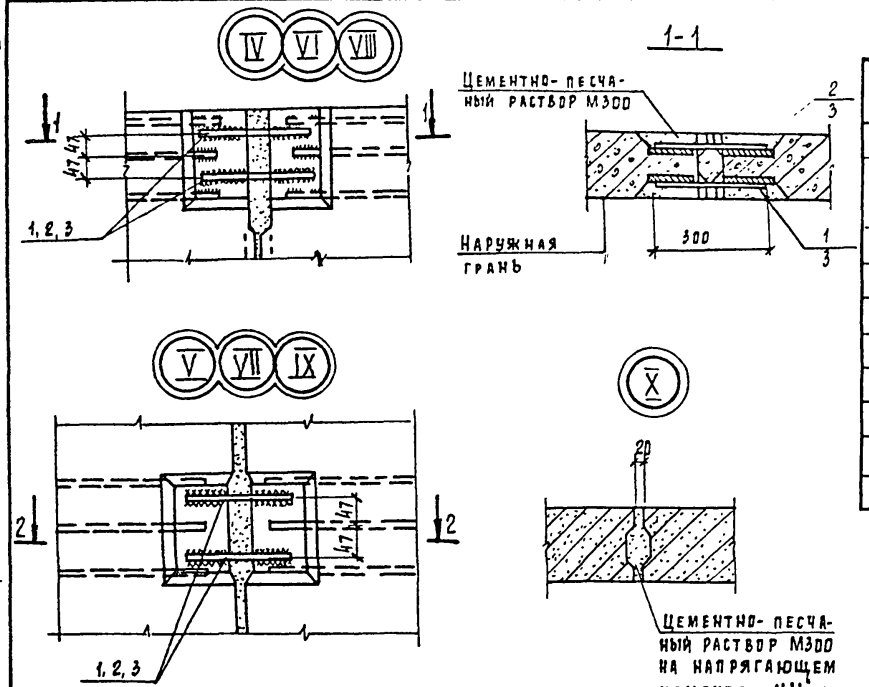

Спецификация элементов на 1 узел

Марка поз	Обозначение	Наименование	-01	-02	-03	Масса, ед кг	Примечание
		Узел IV, V					
1		ф14 А-III ГОСТ 5781-82, ℓ=300	2	—	—	0.36	
		ф18 А-III ГОСТ 5781-82, ℓ=300	—	2	2	0.60	
2		ф18 А-III ГОСТ 5781-82, ℓ=300	2	2	2	0.60	
		Узел VI, VII					
3		ф12 А-III ГОСТ 5781-82, ℓ=300	4	4	4	0.3	
		Узел VIII, IX					
1		ф18 А-III ГОСТ 5781-82, ℓ=300	2	2	2	0.60	
2		ф18 А-III ГОСТ 5781-82, ℓ=300	2	2	2	0.60	

1. Маркировку узлов см. на листах КЖ-13, 14, 15.
2. Сварку выполнять в соответствии с табл. 2, СН 393-78.

Электроды Э42А.

Ведомость расхода стали на узел, кг

Марка элемента	Соединительные изделия: Арматура класса А-III, ГОСТ 5781-82					Общий расход
	ф12	ф14	ф16	ф18	Итого	
Узел IV, V -01	—	0.72	—	1.2	1.92	1.92
-02	—	—	—	2.4	2.4	2.4
-03	—	—	—	2.4	2.4	2.4
Узел VI, VII-01, 02, 03	1.2	—	—	—	1.2	1.2
Узел VIII, IX-01.02.03				2.4	2.4	2.4

Взам. инв. № | Подпись и дата | Инв. № подл.

Привязан

Инв. №

Изм.	Лист	№ докум.	Подпись	Дата
Н. контр.		Курманалиева		
ГИП		Каштелюк		
Нач. отд.		Спицын		
Гл. спец.		Шевченко		
Рук. гр.		Цанга		
Инженер		Исламова		85 г.

902-2-0408.86* КЖ

Секции К1-К2-С-

Стадия	Лист	Листов
Р	16	

Монтажные узлы стен IV, V, VI, VII, VIII, IX, X

Госстрой СССР Союзводоканалниипроект Казводоканалпроект г. Алма-Ата

Альбом IV

Типовые проектн. реш. 902-2-0408.86*

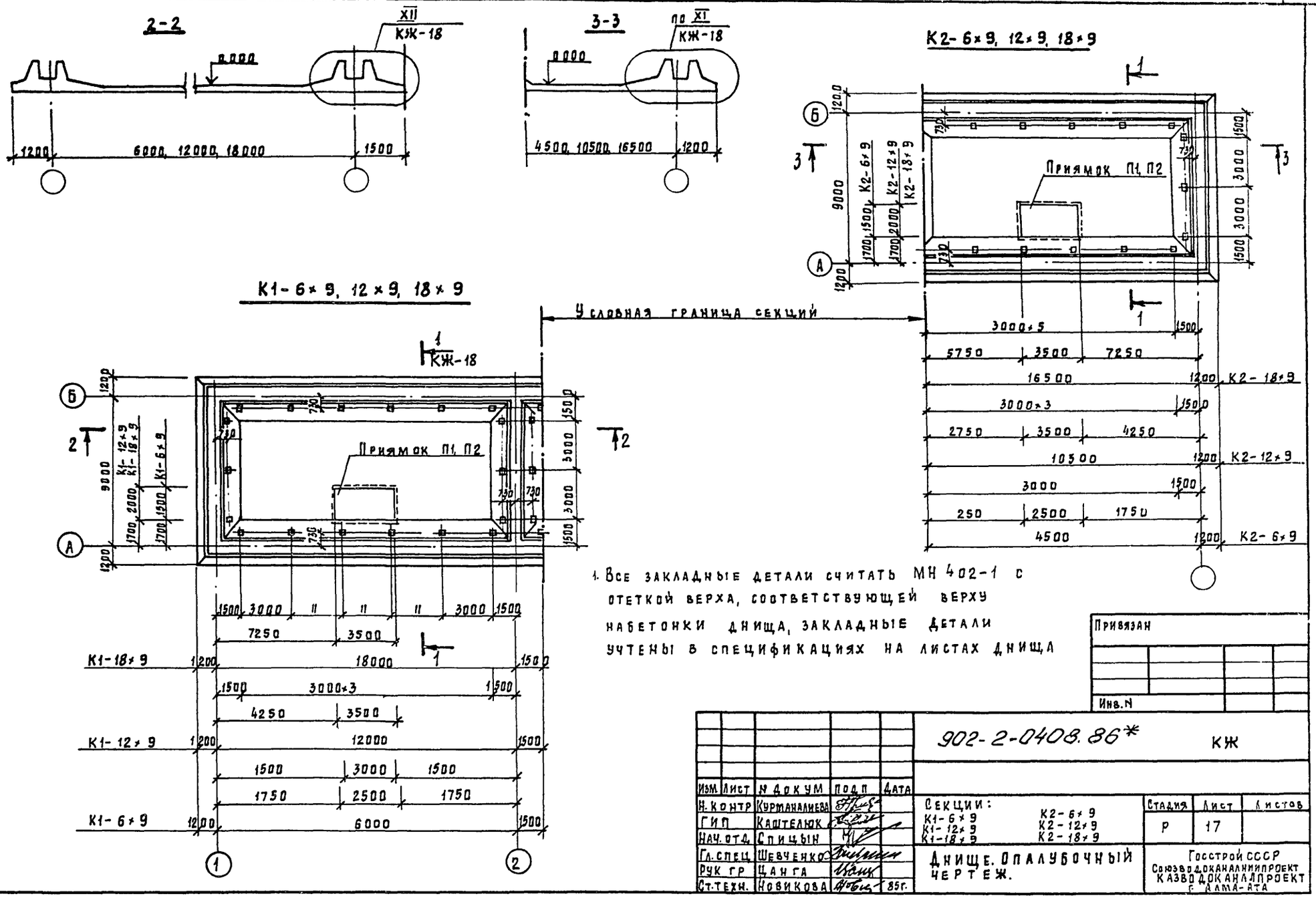

1. Все закладные детали считать МН 402-1 с отеткой верха, соответствующей верху набетонки днища, закладные детали учтены в спецификациях на листах днища

Привязан			
Инв. N			

Изм	Лист	N докум	Подп	Дата
Н. контр		Курманалиева		
ГИП		Каштелюк		
Нач. отд.		Спицын		
Гл. спец		Шевченко		
Рук гр		Цанга		
Ст. техн.		Новикова		85г.

902-2-0408.86* КЖ

Секции: К1-6×9, К1-12×9, К1-18×9, К2-6×9, К2-12×9, К2-18×9

Стадия	Лист	Листов
Р	17	

Днище. Опалубочный чертеж.

Госстрой СССР
Союзводоканалниипроект
Казводоканалпроект
г. Алма-Ата

Инв. N подл. | Подпись и дата | Взам. инв. N

Типовые проектн. реш. 902-2-0408.86* Альбом IV

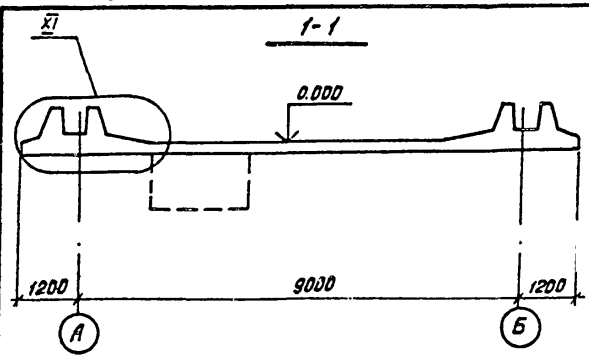

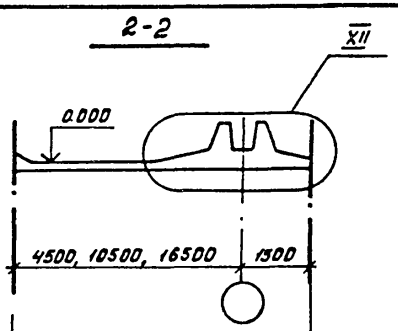

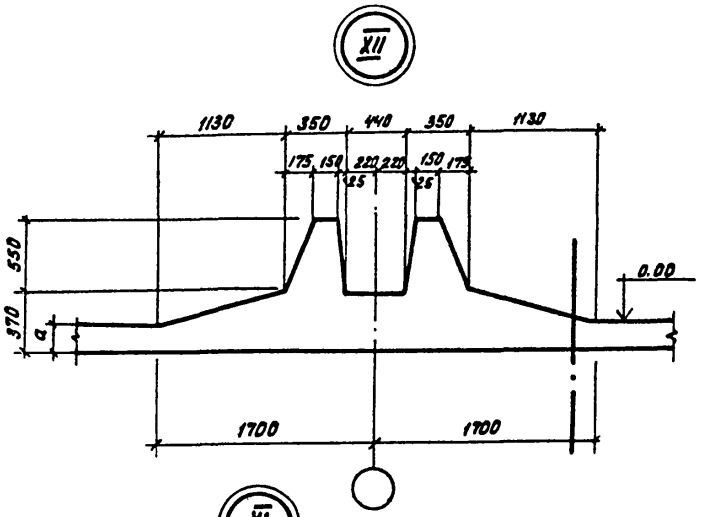

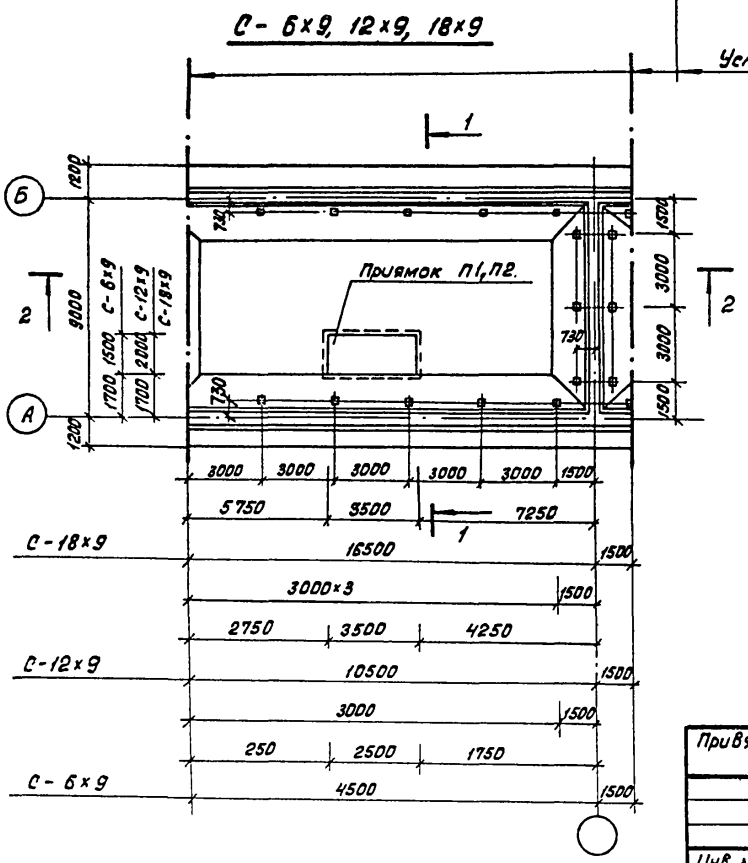

Таблицу толщины днища см. лист КЖ-5

					902-2-0408.86*	КЖ
	Изм.	Лист	№ докум.	Подп	Дата	
Привязан	Н. контр		Курманалиева			Секции: С-6х9, С-12х9, С-18х9
	ГИП		Каштелюк			
	Нач. отд.		Спицын			Днище. Опалубочный чертеж. Узлы XI, XII.
	Гл. спец		Шевченко			
	Рук. гр.		Цанга			
Инв. №	Ст. техн.		Новикова		1985г.	

Стадия	Лист	Листов
Р	18	

Госстрой СССР Союзводоканалниипроект КАЗВОДОКАНАЛПРОЕКТ г. Алма-Ата

Инв. № подл. | Подпись и дата | Взам. инв. №

1200-04

Альбом IV

Типовые проектн. реш. 902-2-0408.86*

Схема расположения нижних сеток

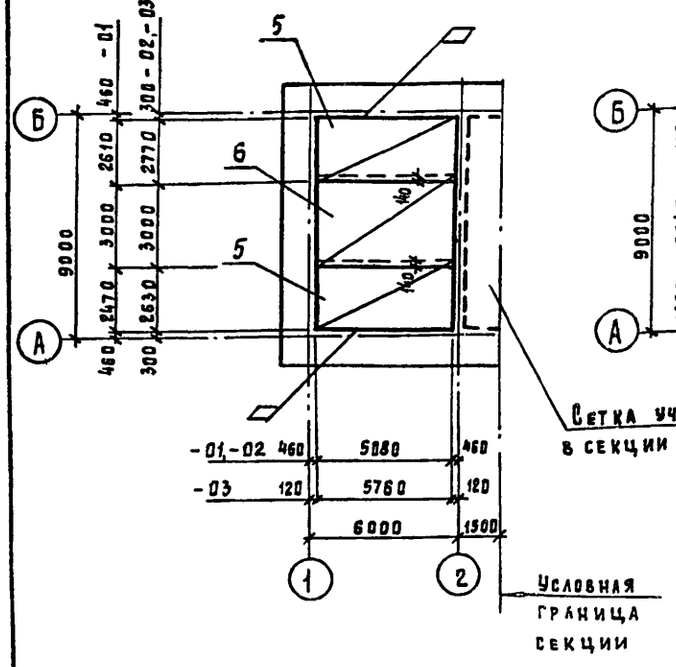

Схема расположения верхних сеток

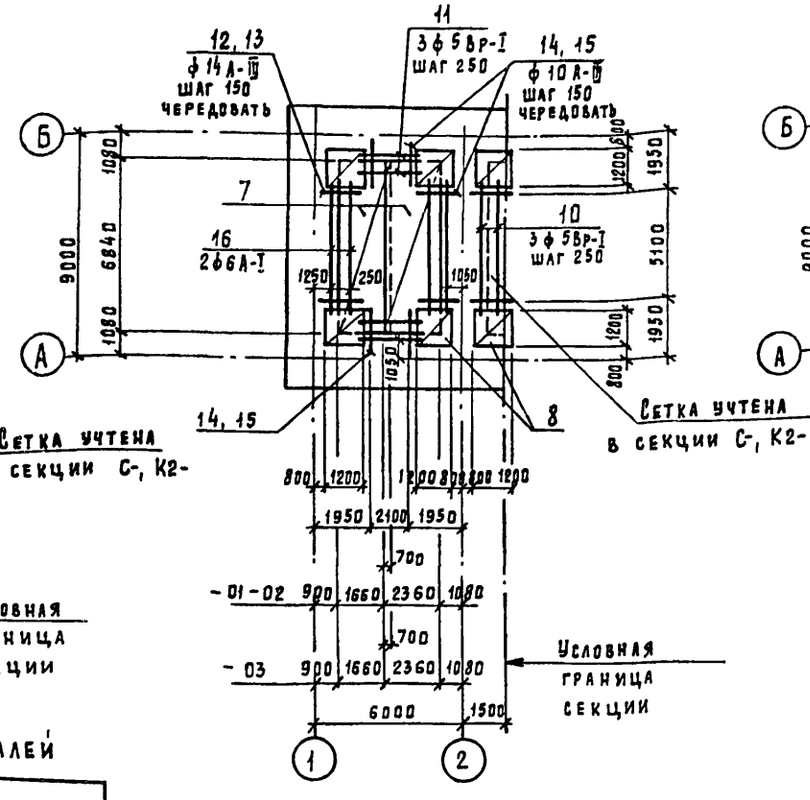

Схема расположения каркасов

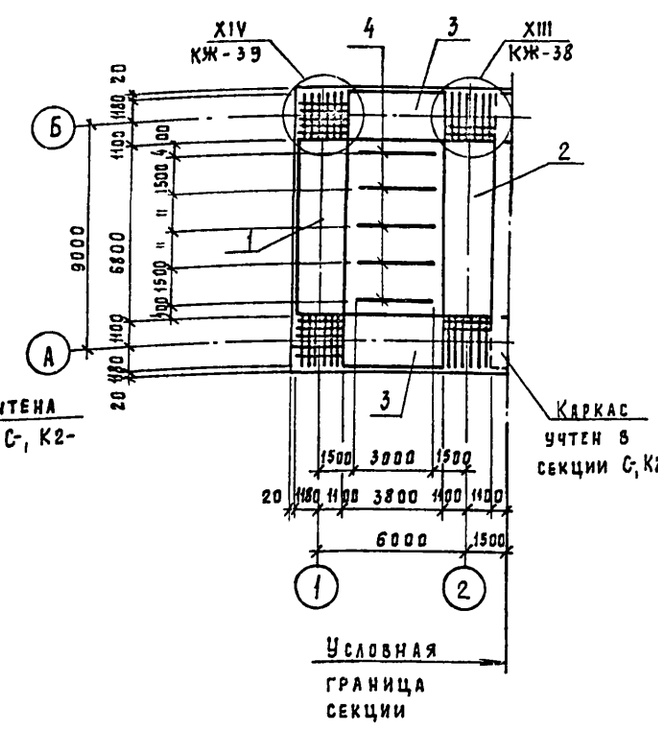

Ведомость деталей

Поз.	Эскиз
12	570, 1700, 150, 280, 1670
13	1700, 150, 280, 1670
14	400, 1600, 260, 1570

Привязан

Инв. №

Взам. инв. №

Подпись и дата

Инв. № подл.

Изм.	Лист	№ докум.	Подпись	Дата
Н. контр.		Курманалиева		
ГИП		Каштелюк		
Нач. отд.		Спицын		
Гл. спец.		Шевченко		
Рук. гр.		Цанга		
Инженер		Бабич		85 г.

902-2-0408.86* КЖ

Секция К1-6×9

Днище
Армирование

Стадия	Лист	Листов
Р	19	

Госстрой СССР
Союзводоканалниипроект
Казводоканалпроект
г. Алма-Ата

Альбом IV

Типовые проектн. реш 902-2-0408.86*

Формат	Зона	Поз.	Обозначение	Наименование	Кол на испол -01	-02	-03	Примечание
				Документация				
			КЖ	Сборочные чертежи				
				Сборочные единицы				
		1	КЖИ-3.02000-01	Каркас пространственный	1	—	—	701.2 кг
			-3.02000-02		—	1	—	819.5 кг
			-3.02000-03		—	—	1	800.1 кг
		2	КЖИ-3.03000-01-02	Каркас пространственный	1	1	—	437.21 кг
			-3.03000-03		—	—	1	541.67 кг
		3	КЖИ-3.01000-01	Каркас пространственный	2	—	—	224.4 кг
			-3.01000-02		—	2	—	264.4 кг
			-3.01000-03		—	—	2	271.9 кг
		4	КЖИ-3.00012	Каркас плоский	5	5	—	1.54 кг
			-3.00013		—	—	5	1.60 кг
		5	КЖИ-3.00001-01	Сетка	2	—	—	74.1 кг
			3.00001-02		—	2	—	93.85 кг
			3.00001-03		—	—	2	192.73 кг
		6	КЖИ-3.00002-01-02	Сетка	1	1	—	70.26 кг
			-3.00002-03		—	—	1	167.8 кг
		7	КЖИ-3.00006-01.02	Сетка	2	2	—	61.89 кг
			-3.00006-03		—	—	2	117.81 кг
		8	КЖИ-3.00011-01-02-03	Сетка	6	6	6	17.76 кг
		9	1.400-15 в.1, КЖ-17	Изделие закладное МН-402-1	15	15	15	1.6 кг
		У3	КЖ-38	Узел XIII	2	2	2	
		У3	КЖ-39	Узел XIV	2	2	2	
				Детали				
		10		ф5 Вр-I, ГОСТ 6727-80, ℓ= 5300	6	6	6	0.82 кг
		11		ф5 Вр-I, ГОСТ 6727-80, ℓ= 2300	6	6	6	0.35 кг
		12	См ведомость деталей	ф14 А-III ГОСТ 5781-82 ℓ= 2420	18	18	18	2.93 кг
		13	"	ф14 А-III ГОСТ 5781-82, ℓ= 1850	17	17	17	2.24 кг
		14	"	ф10 А-III ГОСТ 5781-82, ℓ= 2000	52	52	52	1.23 кг
		15		ф10 А-III ГОСТ 5781-82, ℓ= 1600	48	48	48	0.99 кг
		16		ф6 А-I ГОСТ 6727-80, ℓ= 5300	2	2	2	1.18 кг

Формат	Зона	Поз.	Обозначение	Наименование	Кол на испол -01	-02	-03	Примечание
				Материалы				
				Бетон М200, Мрз 50, В6	39.2	39.2		м³
				М200, Мрз 50, В4			39.7	м³

Ведомость расхода стали на элемент кг

Марка элемента	Изделия арматурные												
	Арматура класса												
	A-I			A-III									
	ГОСТ 5781-82			ГОСТ 5781-82									
	ф6	ф8	Итого	ф6	ф8	ф10	ф12	ф14	ф16	ф18	ф20	Итого
-01	48.32	179.68	228.0	112.2	434.9	425.04	—	769.49	294.22	—	893.14	2928.99
-02	13.59	241.55	255.14	112.2	318.14	531.68	131.08	368.37	681.3	93.6	994.34	3230.71
-03	30.2	265.76	295.96	112.2	235.62	545.24	649.4	219.41	761.62	328.28	893.14	3744.91

продолжение

Изделия арматурные				Изделия закладные					Общий расход
Арматура класса			Всего	Арматура класса			Прокат марки		
Вр-I				A-III			Вст3кп2		
ГОСТ 6727-80				ГОСТ 5781-82			ГОСТ 380-71*		
ф5		Итого		ф8		Итого	ℓ=6	Итого	
150.38		150.38	3307.37	7.8		7.8	16.2	16.2	24.0	3331.37
150.38		150.38	3636.23	7.8		7.8	16.2	16.2	24.0	3660.23
131.14		131.14	4172.01	7.8		7.8	16.2	16.2	24.0	4196.01

Привязан

Инв. №

Изм	Лист	№ докум.	Подпись	Дата
Н. контр	Курманалиева			
ГИП	Каштелюк			
Нач. отд.	Спицын			
Гл. спец.	Шевченко			
Рук. гр.	Цанга			
Ст. техн.	Новикова			85г

902-2-0408.86* КЖ

Секция К1-6×9

Днище. Спецификация.

Стадия	Лист	Листов
Р	20	

Госстрой СССР Союзводоканалниипроект Казводоканалпроект г. Алма-Ата

Взам. инв. № | Подпись и дата | Инв. № подл.

Альбом IV

Типовые проекты. 902-2-0408.86*

Схема расположения нижних сеток

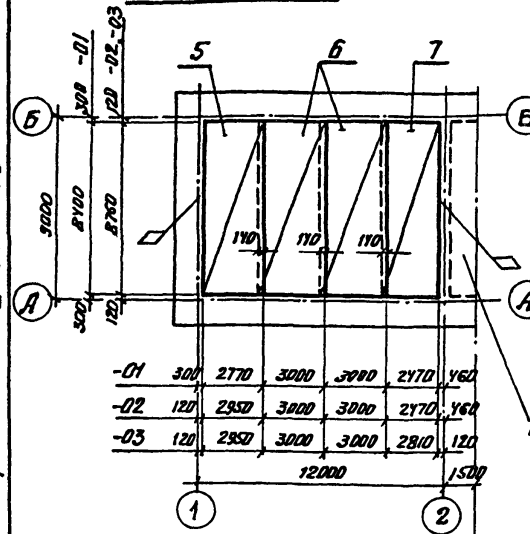

Схема расположения верхних сеток

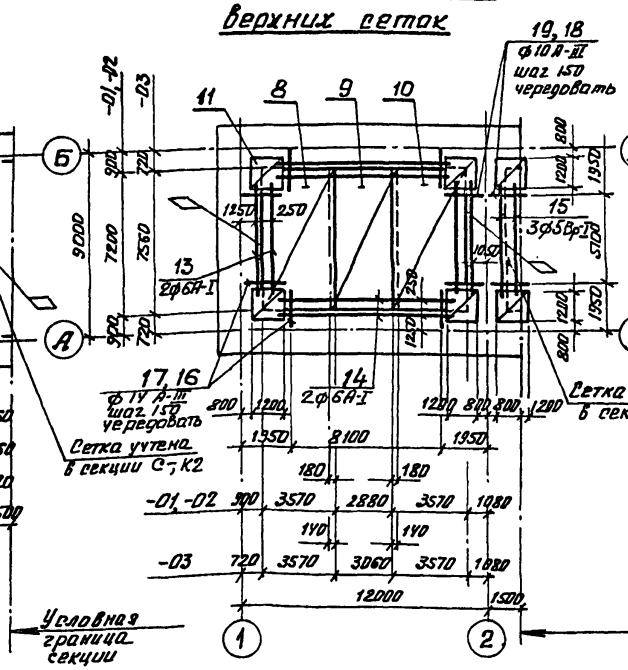

Схема расположения каркасов

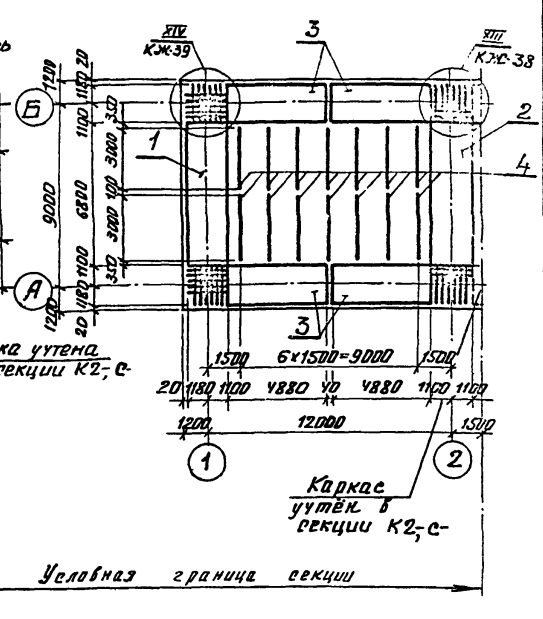

Ведомость деталей

Поз	Эскиз
16	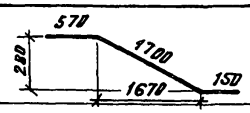
17	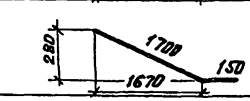
18	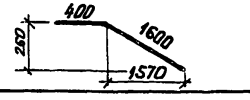

Привязан.

Инв.№

Инв.№ подл. | Подпись и дата | Взам. инв.№

Изм.	Лист	№ докум.	Подпись	Дата
Н. контр.		Куприналиева		
ГИП		Каштелюк		
Нач. отд.		Спицын		
Гл. спец.		Шевченко		
Рук. гр.		Цанга		
Инженер		Бабич		

902-2-0408.86* КЖ

Секция К1-12×9

Днище Армирование

Стадия	Лист	Листов
Р	21	

Госстрой СССР
Союзводоканалниипроект
КАЗВОДОКАНАЛПРОЕКТ
г. Алма-Ата

Типовые проектн. реш. 902-2-0408.86* Альбом IV

Формат	Зона	Поз.	Обозначение	Наименование	Кол на изд -01	Кол на изд -02	Кол на изд -03	Примечание
				Документация				
				Сборочные чертежи				
				Сборочные единицы				
		1	КЖИ-3.02000-01	Каркас пространственный	1			701.2 кг
			КЖИ-3.02000-02	"		1		819.5 кг
			КЖИ-3.02000-03	"			1	800.1 кг
		2	КЖИ-3.03000-01, 02	"	1	1		437.21 кг
			КЖИ-3.03000-03	"			1	541.67 кг
		3	КЖИ-3.04000-01	"	4	—	—	502.94 кг
			КЖИ-3.04000-02		—	4	—	587.9 кг
			КЖИ-3.04000-03		—	—	4	574.02 кг
		4	КЖИ-3.00012	Каркас плоский	14	14		1.54 кг
			КЖИ-3.00013	"			14	1.60 кг
		5	КЖИ-3.00005-01	Сетка	1			241.92 кг
			КЖИ-3.00005-02,03	"		1	1	434.69 кг
		6	КЖИ-3.00004-01	"	2			154.42 кг
			КЖИ-3.00004-02,03	"		2	2	266.38 кг
		7	КЖИ-3.00003-01	"	1			182.49 кг
			КЖИ-3.00003-02	"		1		276.2 кг
			КЖИ-3.00003-03	"			1	431.4 кг
		8	КЖИ-3.00007-01, 02	"	1	1		299.88 кг
			КЖИ-3.00007-03	"			1	450.66 кг
		9	КЖИ-3.00009-01, 02	"	1	1		157.5 кг
			КЖИ-3.00009-03	"			1	236.46 кг
		10	КЖИ-3.00008-01, 02	"	1	1		201.2 кг
			КЖИ-3.00008-03	"			1	329.04 кг
		11	КЖИ-3.000011	"	6	6	6	17.76 кг
		12	1.400-15 вып. 1	Изделие закладное МН-402-1	19	19	19	1.6 кг
		4/3.	КЖ-38, 39	Узел XIII / Узел XIV	2/2	2/2	2/2	
				Детали				
		13		ф6 А-I ГОСТ 5781-82, ℓ=5300	2	2	2	1.18
		14		ф6 А-I ГОСТ 5781-82, ℓ=8300	4	4	4	1.85 кг
		15		ф5 Вр-I ГОСТ 6727-80, ℓ=5300	6	6	6	0.82 кг
		16	См. Ведомость деталей	ф14 А-III, ГОСТ 5781-82, ℓ=2420	74	74	74	2.86 кг
		17	"	ф14 А-II, ГОСТ 5781-82, ℓ=1850	71	71	71	2.18 кг
		18	"	ф10 А-III ГОСТ-5781-82, ℓ=2000	36	36	36	1.24 кг
		19		ф10 А-III ГОСТ 5781-82, ℓ=1600	34	34	34	0.99 кг
				Материал:				
			Бетон	М 200, Мрз 50, В6/В4	583/—	583/—	—/594	м³

продолжение

Ведомость расхода стали на элемент, кг.

Марка элемента	Изделия арматурные											
	Арматура класса											
	А-I			А-III								
	ГОСТ 5781-82			ГОСТ 5781-82								
	ф6	ф8	Итого	ф6	ф8	ф10	ф12	ф14	ф16	ф18	ф20	Итого
-01	203.62	238.88	442.5	160.2	160.41	1681.75	—	1224.66	420.02	—	1916.15	3563.19
-02	83.99	478.31	562.3	160.2	164.29	890.2	1380.81	515.38	1086.18	—	2307.74	6504.80
-03	93.34	502.52	595.86	160.2	102.6	345.84	2511.99	366.42	1086.18	563.23	1916.15	7052.61

Изделия арматурные				Изделия закладные					Общий расход
Арматура класса			Всего	Арматура класса			Прокат марки	Всего	
Вр-I				А-III			Вст3кп2		
ГОСТ 6727-80				ГОСТ 5781-82			ГОСТ 380-71*		
ф5		Итого		ф8		Итого	δ=6	Итого	
179.72		179.72	6185.4	9.88		9.88	20.52	20.52	30.4	6215.80
179.72		179.72	7246.82	9.88		9.88	20.52	20.52	30.4	7277.22
162.06		162.06	7810.53	9.88		9.88	20.52	20.52	30.4	7840.93

Изм.	Лист	№ докум	Подпись	Дата
Н.контр		Курманалиева		
ГИП		Каштелюк		
Нач. отд.		Спицын		
Гл. спец		Шевченко		
Рук. гр		Цанга		
Ст. техн		Новикова		

902-2-0408.86* КЖ

Секция К1-12×9

Днище.

Спецификация.

Стадия	Лист	Листов
Р	22	

Госстрой СССР Союзводоканалниипроект КАЗВОДОКАНАЛПРОЕКТ г. Алма-Ата

Взам. инв. №

Подпись и дата

Инв. № подл.

Типовые проектн. реш. 902-2-0408.86* Альбом IV

Схема расположения нижних сеток.

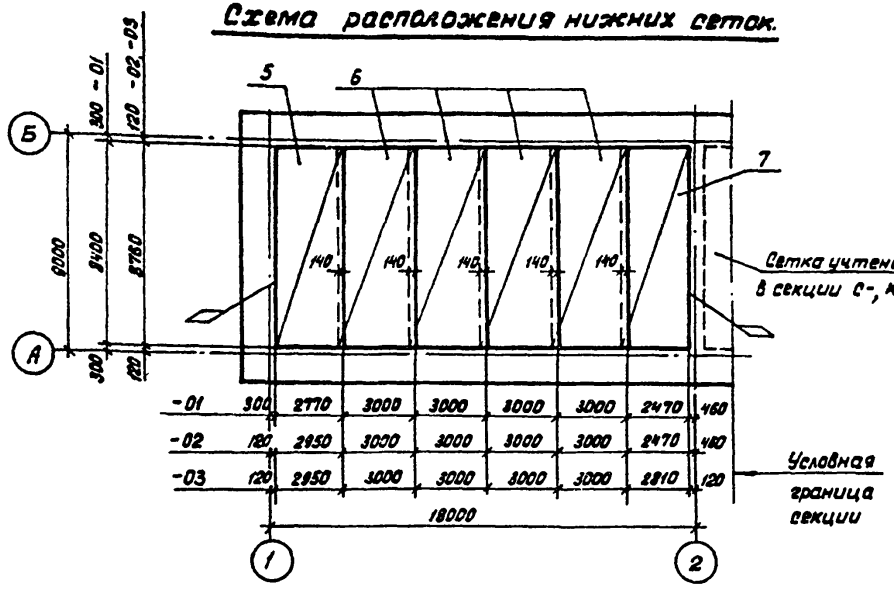

Схема расположения верхних сеток

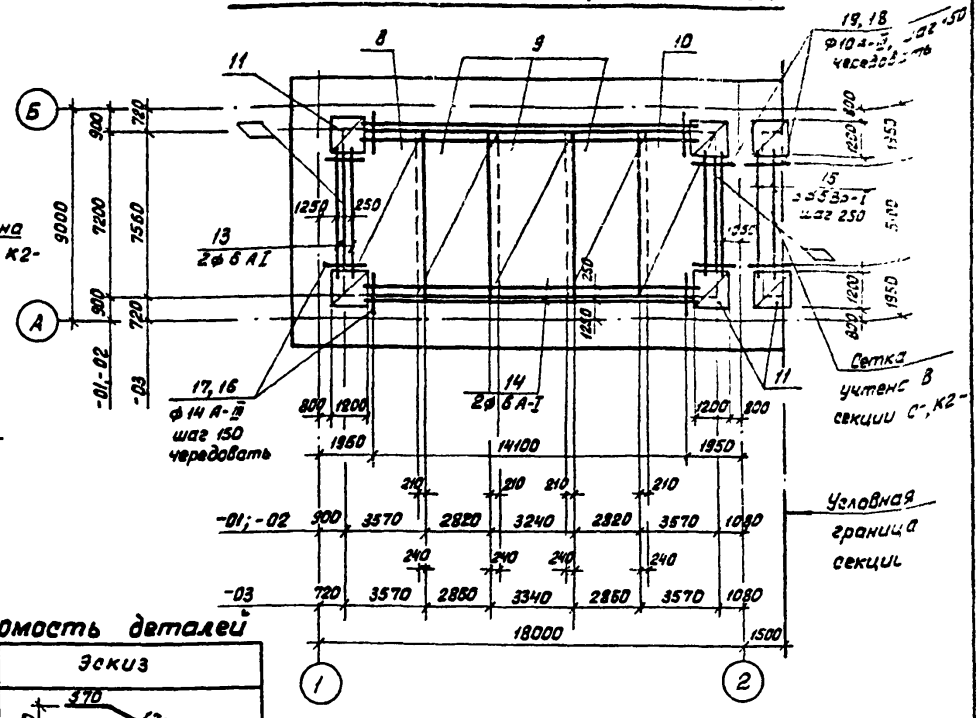

Схема расположения каркасов

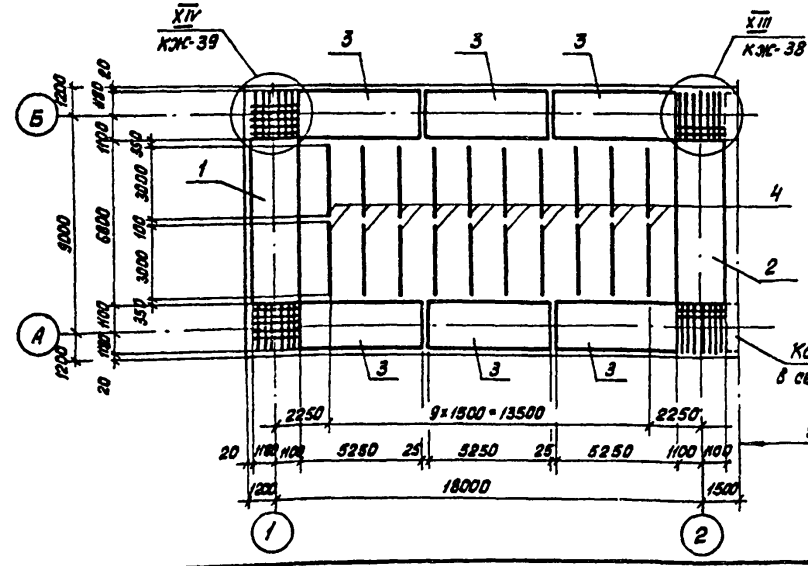

Ведомость деталей

Поз	Эскиз
16	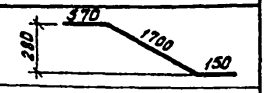
17	
18	

Привязан

Инв. №

Изм.	Лист	№ докум.	Подпись	Дата
Н. контр.		Курманалиева		
ГИП		Каштелюк		
Нач. отд.		Спицын		
Гл. спец.		Шевченко		
Рук. гр.		Цанга		
Инженер		Бабич		1985г.

902-2-0408.86* КЖ

Секция К1-18×9

Днище. Армирование.

Стадия	Лист	Листов
Р	23	

Госстрой СССР Союзводоканалпроект КАЗВОДОКАНАЛПРОЕКТ г. Алма-Ата

Инв. № подл. | Подпись и дата | Взам. инв. №

1200-04

Альбом IV

Типовые проектн. реш 902-2-0408.86*

Формат	Зона	Поз.	Обозначение	Наименование	Кол на исп. 01	02	03	Примечание
				Документация				
				Сборочные чертежи				
				Сборочные единицы				
			КЖИ-3.02000-01	Каркас пространственный	1			701.2 кг
		1	КЖИ-3.02000-02	"		1		819.5 кг
			КЖИ-3.02000-03	"			1	800.1
		2	КЖИ-3 03000-01.02	"	1	1		437.21 кг
			КЖИ- 3.03000-03	"			1	541.67 кг
		3	КЖИ- 3.05000-01	"	6			548.74 кг
			КЖИ- 3.05000-02	"		6		641.0 кг
			КЖИ-3.05000-03	"			6	625.9 кг
		4	КЖИ-3.00012	Каркас плоский	20	20		1.54 кг
			КЖИ-3.00013	"			20	1.6 кг
		5	КЖИ-3.00005-01	Сетка	1			241.92 кг
			КЖИ-3.00005-02.03	"		1	1	434.69 кг
		6	КЖИ-3.00004-01	"	4			154.42 кг
			КЖИ-3.00004-02.03	"		4	4	266.38 кг
		7	КЖИ-3.00003-01	"	1			182.49 кг
			КЖИ-3.00003-02	"		1		276.2 кг
			КЖИ-3.00003-03	"			1	431.4 кг
		8	КЖИ-3.00007-01.02	"	1	1		299.88 кг
			КЖИ-3.00007-03	"			1	450.66 кг
		9	КЖИ-3.00009-01.02	"	3	3		157.5 кг
			КЖИ-3.00009-03	"			3	236.46 кг
		10	КЖИ-3.00008-01.02	"	1	1		201.2 кг
			КЖИ-3.00008-03	"			1	329.04 кг
		11	КЖИ-3.00011-01.02.03	"	6	6	6	17.76 кг
		12	1.400-15 вып.1	Изделие закладное МН402-1	23	23	23	1.6 кг
		13	КЖ-38, 39	Узел XIII / Узел XIV	2/2	2/2	2/2	
				Детали				
				⌀6 А-I ℓ=5300	2	2	2	1.18

Продолжение

14	⌀6А-I ГОСТ 5781-82, ℓ=14300	4	4	4	3.81 кг
15	⌀5 Вр-I, ГОСТ 6727-80, ℓ=5300	6	6	6	0.82 кг
16	⌀14 А-III ГОСТ 5781-82, ℓ=2420	114	114	114	2.86 кг
17	⌀14 А-III ГОСТ 6781-82, ℓ=1850	111	111	111	2.18 кг
18	⌀10 А-III ГОСТ 5781-82, ℓ=2000	36	36	36	1.24 кг
19	⌀10 А-III ГОСТ 5781-82, ℓ=1600	34	34	34	0.99 кг
	Материал:				
Бетон М200	Мрз 50, В6/В4	77.7/—	77.7/—	—/79.8	м³

Ведомость расхода стали на элемент, кг

Марка элемента	Изделия арматурные: Арматура класса А-III ГОСТ 5781-82 ⌀6	⌀8	⌀10	⌀12	⌀14	⌀16	⌀18	⌀20	Итого	Арматура класса А-I ГОСТ 5781-82 ⌀6	⌀8	Итого
-01	210.6	160.41	227.27	—	1658.10	528.46	—	2567.14	7401.98	348.89	301.04	649.93
-02	210.6	164 29	1168.2	1948,73	716.98	1388,58	—	3143,54	8740.92	157.19	651.48	808.67
-03	210.6	102.6	345.84	3507.07	568.02	1388,58	712.76	2567.14	9402.61	212.42	675.61	888.03

Продолжение

Изделия арматурные: Арматура класса ГОСТ 6727-80 ⌀5		Итого	Всего	Изделия закладные: Арматура класса А-III ГОСТ 5781-82 ⌀8		Итого	Прокат марки Вст3кп2 ГОСТ 380-71* ⌀6		Итого	Всего	Общий расход
258,88		258, 88	8310,79	11.96		11. 96	24, 84		24, 84	36, 8	8347. 59
258,88		258, 88	9808,47	11. 96		11. 96	24, 84		24. 84	36. 8	9845. 27
204,58		204, 58	10495.22	11. 96		11. 96	24, 84		24. 84	36, 8	10532. 02

Изм.	Лист	№ докум.	Подп.	Дата
Н. контр.		Курманалиева		
ГИП		Каштелюк		
Нач. отд.		Спицын		
Гл. спец.		Шевченко		
Рук. гр.		Цанга		
Инженер		Исламова		85г.

902-2-0408.86* КЖ

Секция К1-18×9

Днище. Спецификация

Стадия	Лист	Листов
Р	24	

Госстрой СССР Союзводоканалниипроект Казводоканалпроект г. Алма-Ата

Инв. № подл. | Подпись и дата | Взам. инв. №

Типовые проект. реш. 902-2-0408.86* Альбом IV

Схема расположения нижних сеток.

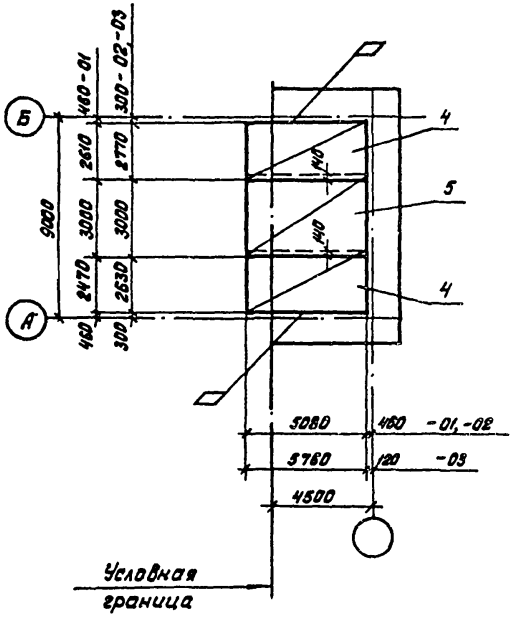

Схема расположения верхних сеток.

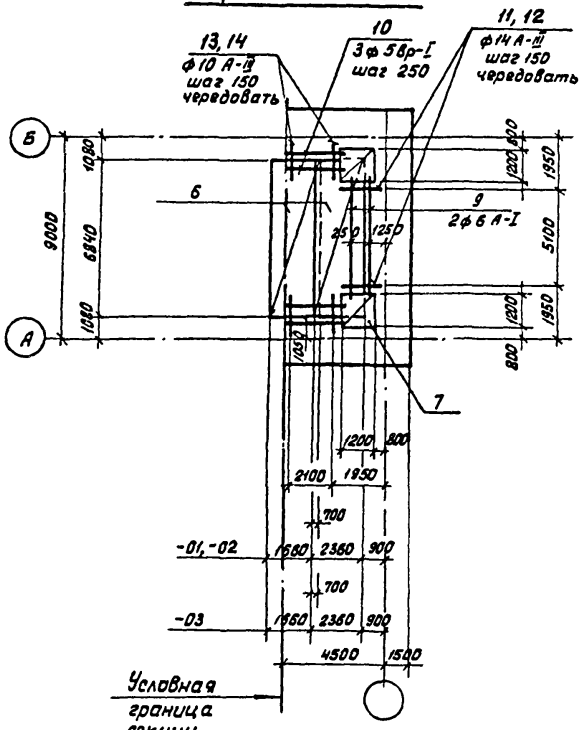

Схема расположения каркасов.

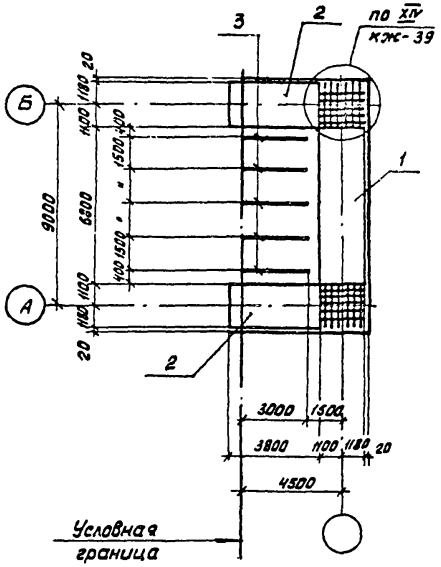

Ведомость деталей

Поз.	Эскиз
11	570, 1700, 150, 280
12	1700, 150, 280
13	400, 1600, 280

Привязан

Инв.№

Изм.	Лист.	№ докум.	Подпись	Дата
Н. контр.		Курманалиева		
ГИП		Каштелюк		
Нач. отд		Спицын		
Гл. спец		Шевченко		
Рук. гр.		Цанга		
Инженер		Бабич		1985г

902-2-0408.86* КЖ

Секция К2-6×9

Стадия	Лист	Листов
Р	25	

Днище. Армирование.

Госстрой СССР Союзводоканалниипроект КАЗВОДОКАНАЛПРОЕКТ г. Алма-Ата

Инв.№ подл. | Подпись и дата | Взам. инв.№

Альбом IV

Типовые проектн реш. 902-2-0408.86*

Спецификация к днищу резервуара

Формат	Зона	Поз.	Обозначение	Наименование	Кол на исп. -01	-02	-03	Примечание
			КЖ	Сборочные чертежи				
				Сборочные единицы				
		1	КЖИ-3.02000-01	Каркас пространственный	1	—	—	701.2 кг
			КЖИ-3.02000-02			1	—	819.5 кг
			-3.02000-03		—	—	1	800.1 кг
		2	КЖИ-3.01000-01	Каркас пространственный	2	—	—	224.4 кг
			-3.01000-02		—	2	—	264.4 кг
			-3.01000-03		—	—	2	271.9 кг
		3	КЖИ-3.00012	Каркас плоский	5	5	—	1.54 кг
			-3.00013		—	—	5	1.60 кг
		4	КЖИ-3.00001-01	Сетка	2	—	—	74.1 кг
			-3.00001-02		—	2	—	93.85 кг
			-3.00001-03		—	—	2	192.73 кг
		5	КЖИ-3.00002-01,-02	Сетка	1	1	—	70.26 кг
			-3.00002-03		—	—	1	167.8 кг
		6	КЖИ-3.00006-01,-02	Сетка	2	2	—	61.89 кг
			-3.00006-03		—	—	2	117.81 кг
		7	КЖИ-3.00011-01,-02,-03	Сетка	2	2	2	17.76 кг
		8	1.400-15 в.1	Изделие закладное МН-402-1	5	5	5	1.6 кг
				Узлы				
		У3	КЖ-38	Узел XIV-01	2			280.41 кг
			"	-02, 03		2	2	308.67 кг
				Детали				
		9		ф6 А-I ГОСТ 6727-80, Р=5300	2	2	2	1.18 кг
		10		ф5 Вр-I ГОСТ 6727-80, Р=2300	6	6	6	0.35 кг
		11	См. ведомость деталей	ф14 А-III ГОСТ 5781-82, Р=2420	18	18	18	2.92 кг
		12	"	ф14 А-III ГОСТ 5781-82, Р=1850	17	17	17	2.2 кг
		13	"	ф10 А-III ГОСТ 5781-82, Р=2000	16	16	16	1.23 кг
		14		ф10 А-III ГОСТ 5781-82, Р=1600	14	14	14	0.99 кг

Формат	Зона	Поз.	Обозначение	Наименование	Кол. на исп 01	02	03	Примечание
				Материалы				
			Бетон	М200, Мрз50, В6/В4	23,2/—	23,2/—	—/23,6	м³

Ведомость расхода стали на элемент, кг

Марка элемента	Изделия арматурные											
	Арматура класса											
	А-III									А-I		
	ГОСТ 5781-82									ГОСТ 5181-82		
	ф6	ф8	ф10	ф12	ф14	ф16	ф18	ф20	Итого	ф6	ф8	Итого
-01	70.2	405.98	160.54	—	541.12	138.18	—	665,5	1981,52	37.07	106.98	143.95
-02	70.2	289.22	290.04	98.28	221.0	419.14	93.6	766,7	2248.2	2.36	168.78	171.14
-03	70.2	235,62	257.68	616.4	221.0	492.46	81.88	665,5	2640.74	32.56	168.78	201.34

продолжение

Марка элемента	Изделия закладные										Общий расход
	Вр-I		Всего	Арматура класса А-III			Прокат марки			Всего	
	ГОСТ 6727-80			ГОСТ 5781-82			ГОСТ				
	ф5	Итого		ф8		Итого	δ6		Итого		
-01	98.84	98.84	2224,31	2,6		2,6	5.4		5.4	8,0	2232,31
-02	98.84	98.84	2518.18	2,6		2,6	5,4		5.4	8,0	2526,4
-03	79,6	79,6	2921,68	2,6		2,6	5.4		5.4	8,0	2929,68

Привязан

Инв.№

Изм	Лист	№ докум.	Подпись	Дата
Н. контр.		Курманалиева		
ГИП		Каштелюк		
Нач. отд.		Спицын		
Гл. спец		Шевченко		
Рук. гр.		Цанга		
Инженер		Исламова		85г

902-2-0408.86* КЖ

Секция К2-6×9

Днище Спецификация

Стадия	Лист	Листов
Р	26	

Госстрой СССР Союзводоканалпроект КАЗВОДОКАНАЛПРОЕКТ г. Алма-Ата

Инв. № подл | Подпись и дата | Взам. инв. №

Типовые проект. рек. 902-2-0408.86* Альбом IV

Схема расположения нижних сеток

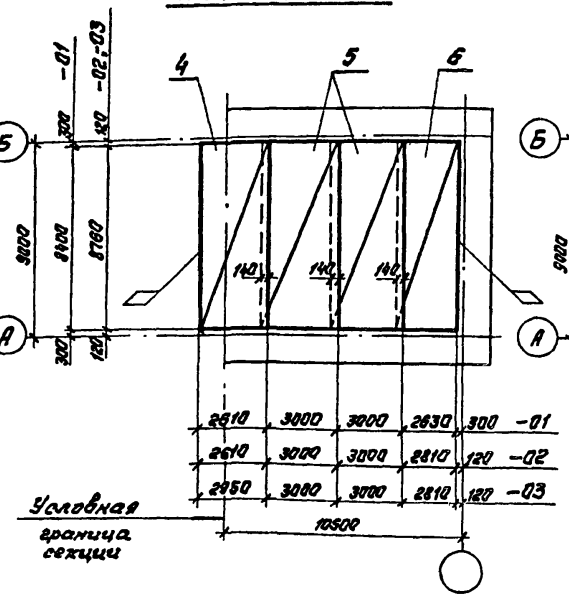

Схема расположения верхних сеток

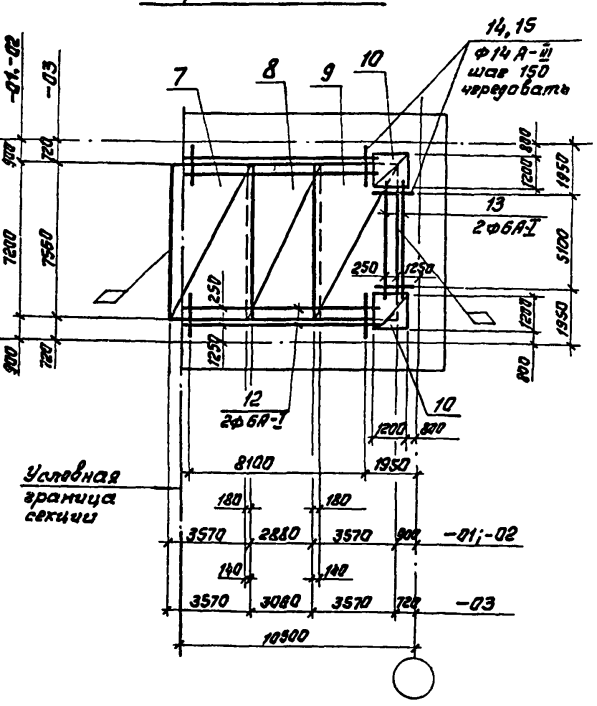

Схема расположения каркасов

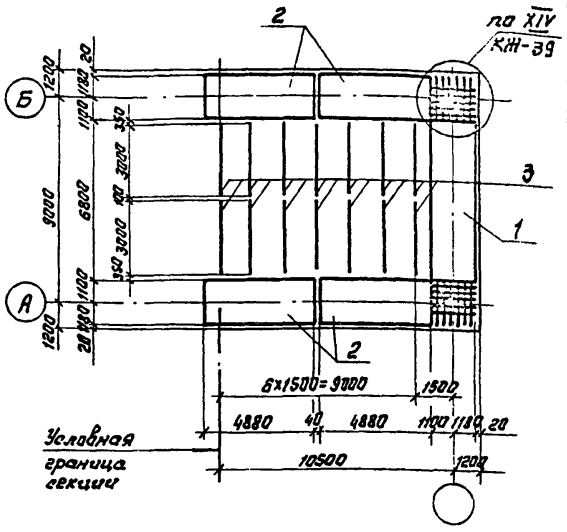

Ведомость деталей

Поз.	Эскиз
14	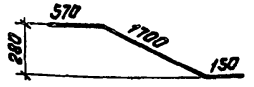
15	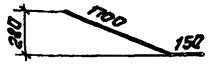

Привязан

Инв. №

Изм.	Лист	№ докумен.	Подпись	Дата
Н.контр.		Куртамалиева		
ГИП		Каштелик		
Нач.отд.		Спицын		
Гл.спец.		Шевченко		
Рук.гр.		Цанга		
Инженер		Бабич		85г.

902-2-0408.86* КЖ

Секция К2-12х9

Днище. Армирование.

Стадия	Лист	Листов
Р	27	

Госстрой СССР Союзводоканалниипроект КАЗВОДОКАНАЛПРОЕКТ г.Алма-Ата

Инв.№ подл. | Подпись и дата | Взам. инв.№

Типовые проектн. рем. 902-2-0408.86* Альбом IV

Формат	Зона	Поз	Обозначение	Наименование	Кол. на исп. 01	02	03	Примечание
				Документация				
				Сборочные чертежи				
				Сборочные единицы				
		1	КЖИ-3.02000-01	Каркас пространственный	1	—	—	701.2 кг
			КЖИ-3.02000-02	"	—	1	—	819.5 кг
			КЖИ-3.02000-03	"	—	—	1	800.1 кг
		2	КЖИ-3.04000-01	"	4	—	—	502.94 кг
			КЖИ-3.04000-02	"	—	4	—	587.9 кг
			КЖИ-3.04000-03	"	—	—	4	574.02
		3	КЖИ-3.00012	Каркас плоский	14	14		154 кг
			КЖИ-3.00013	"	—	—	14	1.60 кг
		4	КЖИ-3.00003-01	Сетка	1	—	—	182.49 кг
			КЖИ-3.00003-02	"	—	1	—	276.2 кг
			КЖИ-3.00003-03	"	—	—	1	431.4 кг
		5	КЖИ-3.00004-01	"	2	—	—	154.42 кг
			КЖИ-3.00004-02,03	"	—	2	2	266.38 кг
		6	КЖИ-3.00005-01	"	1	—	—	241.92 кг
			КЖИ-3.00005-02,03	"	—	1	1	434.69 кг
		7	КЖИ-3.00008-01,02	"	1	1	—	201.2 кг
			КЖИ-3.00008-03	"	—	—	1	329.04 кг
		8	КЖИ-3.00009-01,02	"	1	1	—	157.5 кг
			КЖИ-3.00009-03	"	—	—	1	236.46 кг
		9	КЖИ-3.00007-01,02	"	1	1	—	299.88 кг
			КЖИ-3.00007-03	"	—	—	1	450.65 кг
		10	КЖИ-3.00001Н-01,02,03	"	2	2	2	17.75 кг
		11	1.400-15 Вып. 1	Изделие закладное МН 402-1	9	9	9	1.6 кг
		Уз	КЖ-39	Узел XIV	2	2	2	
				Детали				
		12		ф6 А-I, ГОСТ 5781-82, ℓ=8300	4	4	4	1.85 кг
		13		ф6 А-I ГОСТ 6727-80, ℓ=5300	2	2	2	1.18 кг
		14	См ведомость деталей	ф14 А-III, ГОСТ 5781-82, ℓ=2420	74	74	74	2.92 кг.

Формат	Зона	Поз	Обозначение	Наименование	Кол. на исп. 01	02	03	Примечание
		15	См. Ведомость деталей	ф14 А-III, ГОСТ 5781-82, ℓ=1850	71	71	71	2.2 кг
				Материалы				
			Бетон М 200, Мрз-50, В6/В4		42.2	42.2	—/43.5	м³

Ведомость расхода стали на элемент, кг

Марка элемента	Изделия арматурные											
	Арматура класса											
	А-III									А-I		
	ГОСТ 5781-82									ГОСТ 5781-82		
	ф6	ф8	ф10	ф12	ф14	ф16	ф18	ф20	Итого	ф6	ф8	Итого
-01	118.2	131.49	1416.8	—	1000.56	250.98	—	1688.5	4606.53	203.86	166.18	370.04
-02	118.2	135.37	648.2	1350.94	372.28	821.02	—	2080.1	5526.11	72.76	405.58	478.34
-03	118.2	102.6	58.12	2482.12	372.28	821.02	316.83	1688.5	5959.67	95.7	405.58	501.28

Изделия арматурные			Изделия закладные							
Арматура класса		Всего	Арматура класса			Прокат марки			Всего	Общий расход
Вр-I			А-III			Вст3кп2				
ГОСТ 6727-80			ГОСТ 5781-82			ГОСТ 380-71*				
ф5	Итого		ф8		Итого	б6		Итого		
128.16	128.16	5104.73	4.68		4.68	9.72		9.72	14.4	5119.2
128.16	128.16	6132.45	4.68		4.68	9.72		9.72	14.4	6146.8
110.5	110.5	6571.45	4.68		4.68	9.72		9.72	14.4	6585.85

Привязан.

Инв. №

Взам. инв. №

Подпись и дата

Инв. № подл.

Изм.	Лист	№ докум.	Подпись	Дата
Н. контр		Курманалиева		
ГИП		Каштелюк		
Нач. отд		Спицын		
Гл. спец		Шевченко		
Рук. гр		Цанга		
Инженер		Исламова		85

902-2-0408.86* КЖ

Секция К2-12×9

Днище. Спецификация.

Стадия	Лист	Листов
Р	28	

Госстрой СССР Союзводоканалниипроект КАЗВОДОКАНАЛПРОЕКТ г. Алма-Ата

1200-04

Типовые проектн. реш. 902-2-0408.86* Альбом IV

Схема расположения нижних сеток

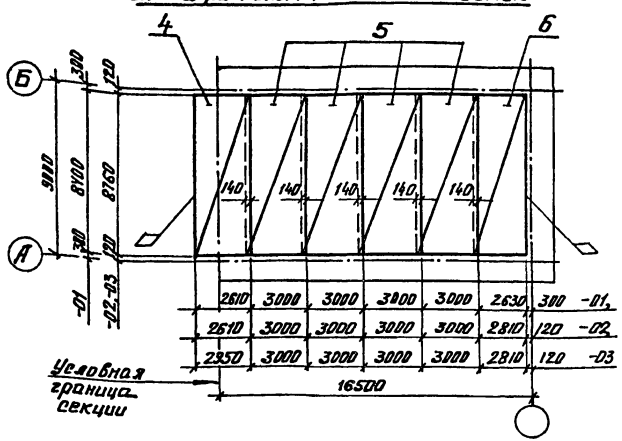

Схема расположения верхних сеток

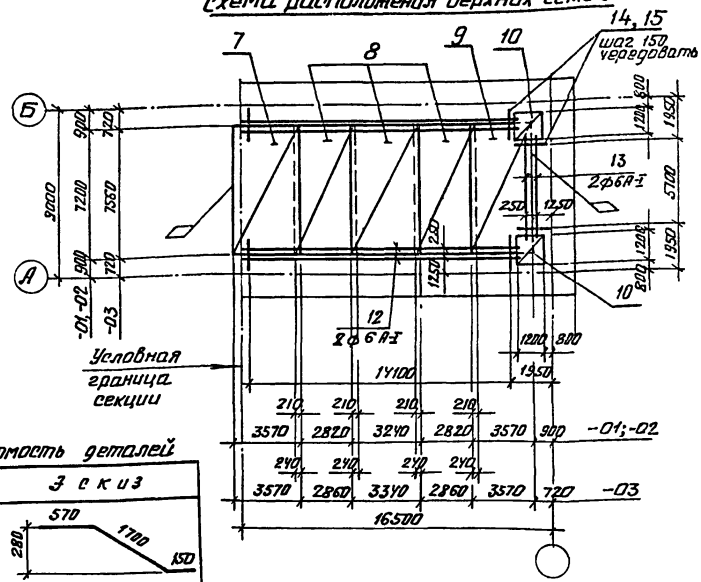

Ведомость деталей

Поз	Эскиз
14	570, 1700, 150, 280
15	1700, 150, 280

Схема расположения каркасов

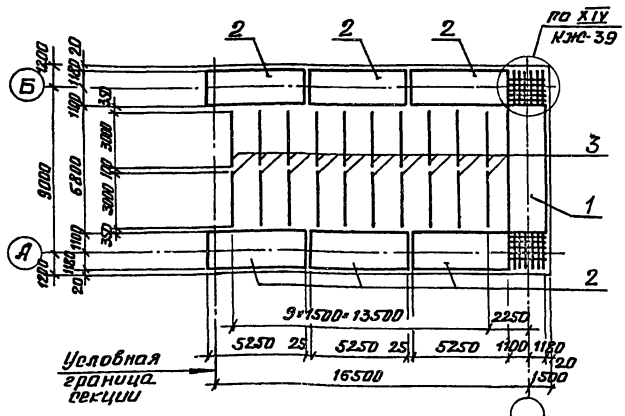

Привязан.			
Инв.№			

Изм	Лист	№ Докум	Подпись	Дата
Н. контр.		Курманалиева		
ГИП		Каштелюк		
Нач. отд.		Спицын		
Гл. спец.		Шевченко		
Рук. гр.		Цанга		
Инженер		Бабич		85г

902-2-0408.86* КЖ

Секция К2-18×9

Днище
Армирование

Стадия	Лист	Листов
Р	29	

Госстрой СССР
Союзводоканалниипроект
КАЗВОДОКАНАЛПРОЕКТ
г. Алма-Ата

Инв.№ подл.	Подпись и дата	Взам. инв.№

Типовые проектн. рекш. 902-2-0408.86* Альбом IV

Формат	Зона	Поз.	Обозначение	Наименование	Кол. на исп. -01	-02	-03	Примечание
				Документация				
				Сборочные чертежи				
				Сборочные единицы				
		1	КЖИ-3.02000-01	Каркас пространственный	1	—	—	701.2 кг
			КЖИ-3.02000-02	"	—	1	—	819.5 кг
			КЖИ-3.02000-03	"	—	—	1	800.1 кг
		2	КЖИ-3.05000-01	"	1	—	—	578.74 кг
			КЖИ-3.05000-02	"	—	1	—	691.0 кг
			КЖИ-3.05000-03	"	—	—	1	625.9 кг
		3	КЖИ-3.00012	Каркас плоский	20	20	—	1.54 кг
			КЖИ-3.00013	"	—	—	20	1.60 кг
		4	КЖИ-3.00003-01	Сетка	1	—	—	182.49 кг
			КЖИ-3.00003-02	"	—	1	—	276.2 кг
			КЖИ-3.00003-03	"	—	—	1	431.4 кг
		5	КЖИ-3.00004-01	"	4	—	—	154.12 кг
			КЖИ-3.00004-02,03	"	—	4	4	266.38 кг
		6	КЖИ-3.00005-01	"	1	—	—	241.92 кг
			КЖИ-3.00005-02,03	"	—	1	1	434.69 кг
		7	КЖИ-3.00008-01,02	"	1	1	—	201.2 кг
			КЖИ-3.00008-03	"	—	—	1	329.04 кг
		8	КЖИ-3.00009-01,02	"	3	3	—	157.5 кг
			КЖИ-3.00009-03	"	—	—	3	236.46 кг
		9	КЖИ-3.00007-01,02	"	1	1	—	299.88 кг
			КЖИ-3.00007-03	"	—	—	1	450.66 кг
		10	КЖИ-3.000011-01,02,03	"	2	2	2	17.76 кг
		11	1.400-15 Вып. 1	Изделие закладное МН402-1	13	13	13	1.6 кг
		43	КЖ1-39	Узел XIV	2	2	2	
				Детали				
		12		⌀6 А-I ГОСТ 5781-82, ℓ=14300	4	4	4	3.18 кг
		13		⌀6 А-I ГОСТ 6727-80, ℓ=5300	2	2	2	1.18 кг
		14	См. Ведомость деталей	⌀14 А-III ГОСТ 5781-82, ℓ=2420	114	114	114	2,92 кг

Формат	Зона	Поз.	Обозначение	Наименование	Кол. на испол. 01	02	03	Примечание
		15	См. Ведомость деталей	⌀14 А-III ГОСТ 5781-82, ℓ=18.50	111	111	111	2.2 кг
				Материал				
			Бетон	М200, Мрз 50, В6/Вр	61.8/—	61.8/—	—/63.7	м³

Ведомость расхода стали на элемент, кг

Марка элемента	Изделия арматурные											
	Арматура класса											
	А-I ГОСТ 5781-82			А-III ГОСТ 5781-82								
	⌀6	⌀8	Итого	⌀6	⌀8	⌀10	⌀12	⌀14	⌀16	⌀18	⌀20	Итого
-01	197.28	95.14	292.42	60.6	131.49	1867.81	—	940.4	115.65	—	944.5	4057.45
-02	141.08	205.08	346.16	60.6	1353.7	926.2	1705.43	577.08	475.42	—	1124.9	5005.00
-03	209.9	205.0	414.9	60.6	102.6	58.12	3263.67	577.08	475.42	145.96	944.5	5627.95

Изделия арматурные				Изделия закладные						Общий расход
Арматура класса Вр-I ГОСТ 6727-80			Всего	Арматура класса А-III ГОСТ 5781-82			Прокат марки Вст3кп2 ГОСТ 380-71*		Всего	
⌀5		Итого		⌀8		Итого	6=6	Итого		
135.16		135.16	1485.03	6.76		6.76	14.04	14.04	20.8	1505.83
135.16		135.16	5986.32	6.76		6.76	14.04	14.04	20.8	5507.12
80.86		80.86	6123.71	6.76		6.76	14.04	14.04	20.8	6144.51

Привязан

Инв. №

Изм.	Лист	N докум.	Подпись	Дата
Н. контр.		Курмаполиев		
ГИП		Каштелюк		
Нач. отд.		Спицын		
Гл. спец.		Шевченко		
Рук. гр.		Цанга		
Ст. техн.		Новикова		

902-2-0408.86* КЖ

Секция К2-18 к9

Днище. Спецификация

Стадия	Лист	Листов
Р	30	

Госстрой СССР Союзводоканалмонтажпроект КАЗВОДОКАНАЛПРОЕКТ г. Алма-Ата

Взам. инв. №

Подпись и дата

Инв. № подл.

Альбом IV

Типовые проектн. рец. 902-2-0408.86*

Схема расположения нижних сеток

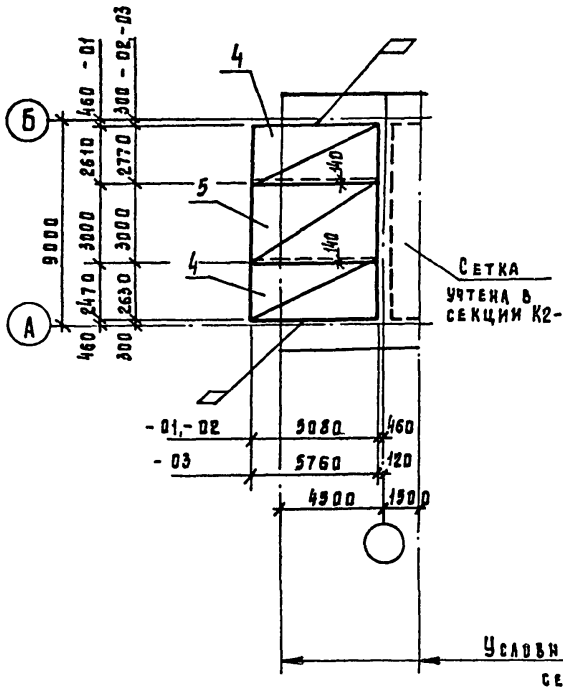

Схема расположения верхних сеток

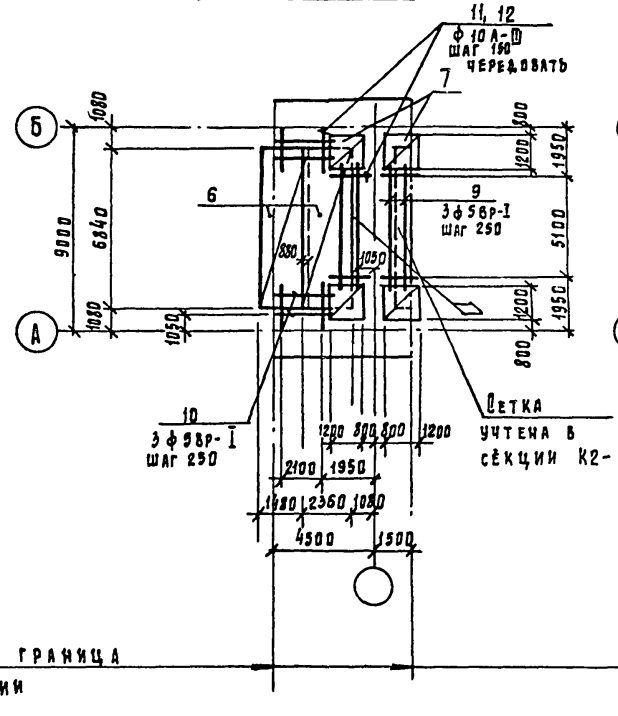

Схема расположения каркасов

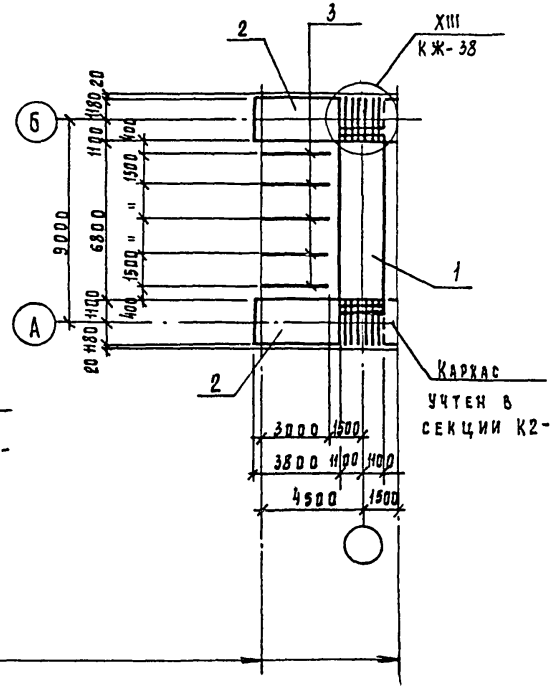

Условная граница секции

Ведомость деталей

Поз.	Эскиз
11	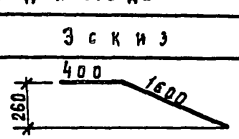

Привязан

Инв. №

Изм.	Лист	№ докум.	Подп.	Дата
Н. контр.		Курманалиева		
ГИП		Каштелюк		
Нач. отд.		Спицын		
Гл. спец.		Шевченко		
Рук. гр.		Цанга		
Инженер		Бабич		85г.

902-2-0408.86* КЖ

Секция С-6-9

Днище. Армирование

Стадия	Лист	Листов
Р	31	

Госстрой СССР Союзводоканалниипроект Казводоканалпроект г. Алма-Ата

Инв. № подл. | Подпись и дата | Взам. инв. №

Типовые проектн. реш. 902-2-0408.86* Альбом IV

Формат	Зона	Поз.	Обозначение	Наименование	Кол. на испол -01	-02	-03	Примечание
				Документация				
			КЖ	Сборочные чертежи				
				Сборочные единицы				
		1	КЖИ-3.03000-01,-02	Каркас пространственный	1	1	—	437.21кг.
			-3.03000-03		—	—	1	541.67кг.
		2	КЖИ-3.01000-01	Каркас пространственный	2	—	—	224.4 кг
			-3.01000-02		—	2	—	264.4кг.
			-3.01000-03		—	—	2	271.9кг.
		3	КЖИ-3.00012	Каркас плоский	5	5	—	1.54кг.
			-3.00013		—	—	5	1.60кг.
		4	КЖ-3.00001-01	Сетка	2	—	—	74.1кг.
			-3.00001-02		—	2	—	93.85кг.
			-3.00001-03		—	—	2	192.73кг.
		5	КЖИ-3.00002-01,-02	Сетка	1	1	—	70.26 кг.
			-3.00002-03		—	—	1	167.8 кг.
		6	КЖИ-3.00006-01,-02	Сетка	2	2	—	61.89 кг
			-3.00006-03		—	—	2	117.81кг.
		7	КЖИ-3.00011-01,-02,-03	Сетка	4	4	4	17.76 кг.
		8	1.400-15 8.1	Изделие закладное МН-602-1	10	10	10	1.6 кг.
				Узлы				
		Уз	КЖ-38	Узел XIII	2	2	2	
				Детали				
		9		ф5Вр-I ГОСТ6727-88, ℓ=5300	6	6	6	0.82кг.
		10		ф5 Вр-I ГОСТ 6727-80, ℓ=2300	6	6	6	0.35кг.
		11	Ст. ведомость деталей	ф10А-III ГОСТ 5781-82, ℓ=2000	52	52	52	1.23кг.
		12		ф10А-III ГОСТ 5781-82, ℓ=1600	48	48	48	0.99кг.
				Материалы				
			Бетон	М200, Мрз 50, В6	23.5	23.5	—	м³
				М200, Мрз50, В4	—	—	25,0	м³

Инв.№подл. | Подпись и дата | Взам. инв.№

Ведомость расхода стали на элемент, кг.

Марка элемента	Изделия арматурные												
	Арматура класса												
	A-I			A-III									
	ГОСТ 5781-82			ГОСТ 5781-82									
	ф6	ф8	Итого	ф6	ф8	ф10	ф12	ф14	ф16	ф18	ф20	Итого
-01	13.59	111.18	124.77	73.2	434.9	298.04	—	417.16	232.35	—	227.64	1683.3
-02	13.59	111.18	124.77	73.2	318.14	473.46	32.8	280.0	338.88	93.6	227.64	1887.72
-03	30.2	135.39	165.59	73.2	235.64	487.12	551.2	131.04	412.20	246.4	227.64	2364.44

продолжение

Изделия арматурные				Изделия закладные					Общий расход
Арматура класса Вр-I ГОСТ 6727-80			Всего	Арматура класса A-III ГОСТ 5781-82			Прокат марки Вст3кп2 ГОСТ 380-71*		Всего	
ф5		Итого		ф8		Итого	δ=6	Итого		
114.66		114.66	1922.73	5.22		5.22	10.78	10.78	16.0	1938.73
114.66		114.66	2077.15	5.22		5.22	10.78	10.78	16.0	2093.15
95.42		95.42	2625.45	5.22		5.22	10.78	10.78	16.0	2641.45

Привязан

Инв.№

Изм.	Лист	№ докумен.	Подпись	Дата
Н. контр.		Хуманалиева		
ГИП		Каштелюк		
Нач. отд.		Спицын		
Гл. спец.		Шевченко		
Рук. гр.		Цанга		
Ст. техн.		Новикова		85г.

902-2-0408.86* КЖ

Секция С-6×9

Днище

Спецификация

Стадия	Лист	Листов
Р	32	

Госстрой СССР Союзводоканалпроект КАЗВОДОКАНАЛПРОЕКТ г. Алма-Ата

Альбом V

Типовые проектн. реш. 902-2-0408.86*

Схема расположения нижних сеток

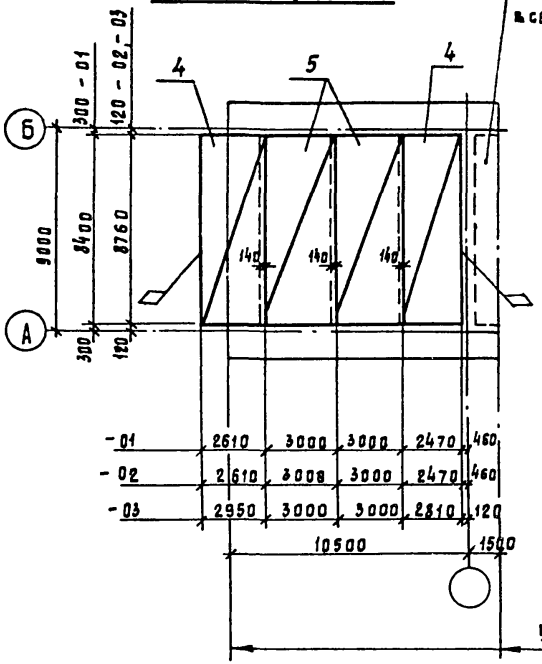

Схема расположения верхних сеток

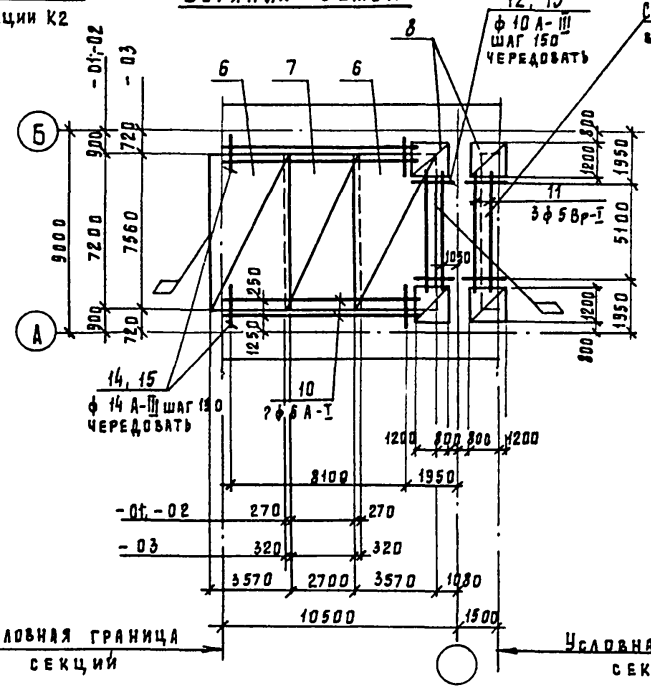

Схема расположения каркасов

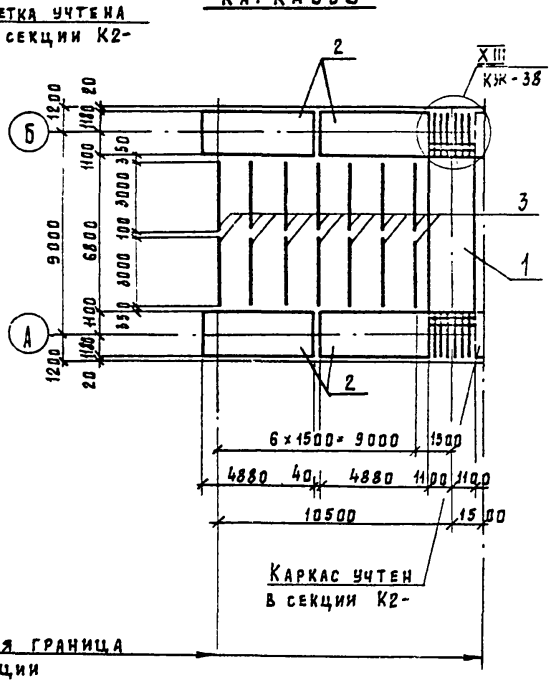

Ведомость деталей

Поз.	Эскиз
14	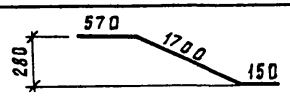
15	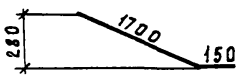
12	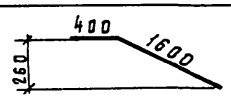

Привязан

Инв. №

Взам. инв. № | Подпись и дата | Инв. № подл.

Изм.	Лист	№ докум.	Подпись	Дата
Н. контр.		Курманалиев		
ГИП		Каштелюк		
Нач. отд.		Спицын		
Гл. спец.		Шевченко		
Рук. гр.		Цанга		
Инженер		Бабич		85г.

902-2-0408.86* КЖ

Секция С-12х9

Днище
Армирование

Стадия	Лист	Листов
Р	33	

Госстрой СССР
Союзводоканалниипроект
Казводоканалпроект
г. Алма-Ата

Альбом IV

Типовые проектн. реш. 902-2-0408.86*

Формат	Зона	Поз	Обозначение	Наименование	кол. на исп 01	02	03	Примечание
				Документация				
				Сборочные чертежи				
				Сборочные единицы				
		1	КЖИ-3.03000-01,02	Каркас пространственный	1	1		437.21 кг
			КЖИ-3.03000-03	"			1	541.67 кг
		2	КЖИ-3.04000-01	"	4			502.9 кг
			КЖИ-3.04000-02,03	"		4		587.9 кг
			КЖИ-3.04000-03	"			4	574.0 кг
		3	КЖИ-3.00012	Каркас плоский	14	14		1.54 кг
			КЖИ-3.00013				14	1.6 кг
		4	КЖИ-3.00003-01	Сетка	2			152.49 кг
			КЖИ-3.00003-02	"		2		276.2 кг
			КЖИ-3.00003-03	"			2	431.4 кг
		5	КЖИ-3.00004-01	"	2			154.42 кг
			КЖИ-3.00004-02,03	"		2	2	266.38 кг
		6	КЖИ-3.00008-01,02	"	2	2		201.2 кг
			КЖИ-3.00008-03	"			2	329.04 кг
		7	КЖИ-3.00009-01,02	"	1	1		157.5 кг
			КЖИ-3.00009-03	"			1	236.46 кг
		8	КЖИ-3.00011-01,02,03	"	4	4	4	17.76 кг
		9	1.400-15 Вып 1	Изделие закладное МН402-1	14	14	14	1.6 кг
		Уз	КЖ-38	Узел XIII	2	2	2	
				Детали:				
		10		ф6 А-I, ГОСТ 5781-82, ℓ=8300	4	4	4	1.85 кг
		11		ф5 Вр-I, ГОСТ 6727-80, ℓ=5300	6	6	6	0.82 кг
		12	См. Ведомость деталей	ф10 А-III, ГОСТ 5781-82, ℓ=2000	36	36	36	1.24 кг
		13		ф10 А-III, ГОСТ 5781-82, ℓ=1500	34	34	34	0.99 кг
		14	См. Ведомость деталей	ф14 А-III ГОСТ 5781-82, ℓ=2420	56	56	56	2.92
		15	"	ф14 А-II ГОСТ 5781-82, ℓ=1850	54	54	54	2.2 кг
				Материал:				
			Бетон М	200, Мрз 50, В6 /В 4	441/-	441/-	-/453	м³

Инв. № подл. | Подпись и дата | Взам. инв. №

Ведомость расхода стали на элемент, кг

Марка элемента	Изделия арматурные										
	Арматура класса										
	A-III									Bp-I	
	ГОСТ 5781-82									ГОСТ 6727-80	
	ф6	ф8	ф10	ф12	ф14	ф16	ф18	ф20	Итого	ф5	Итого
-01	121.2	291.9	1265.16	—	876.6	345.16	—	1250.64	4150.66	143.98	143.98
-02	121.2	299.66	583.4	1038.68	431.28	740.36	—	1541.04	4855.62	143.98	143.98
-03	121.2	205.2	287.72	2185.2	282.32	740.36	481.35	1250.64	5554.99	126.32	126.32

продолжение

Изделия арматурные				Изделия закладные						Общий расход
Арматура класса			Всего	Арматура класса			Прокат марки		Всего	
A-I				A-III			Вст3кп2			
ГОСТ 5781-82				ГОСТ 5781-82			ГОСТ 380-71*			
ф6	ф8	Итого		ф8		Итого	Б6	Итого		
180.39	170.38	350.77	4645.41	7.31		7.31	15.09	15.09	22.4	4667.81
83.99	341.98	431.97	5431.57	7.31		7.31	15.09	15.09	22.4	5453.97
93.34	372.19	465.53	6146.84	7.31		7.31	15.09	15.09	22.4	6169.24

Привязан

Инв. №

Изм.	Лист	№ докум.	Подпись	Дата
Н. контр		Курманалиева		
ГИП		Каштелюк		
Нач. отд		Спицын		
Гл. спец.		Шевченко		
Рук. гр.		Цанга		
Инженер		Усламова		85

902-2-0408.86* КЖ

Секция С-12×9

Днище. Спецификация.

Стадия	Лист	Листов
Р	34	

Госстрой СССР Союзводоканалниипроект КАЗВОДОКАНАЛПРОЕКТ г. Алма-Ата

Типовые проектн. реш. 902-2-0408.86* Альбом IV

Схема расположения нижних сеток

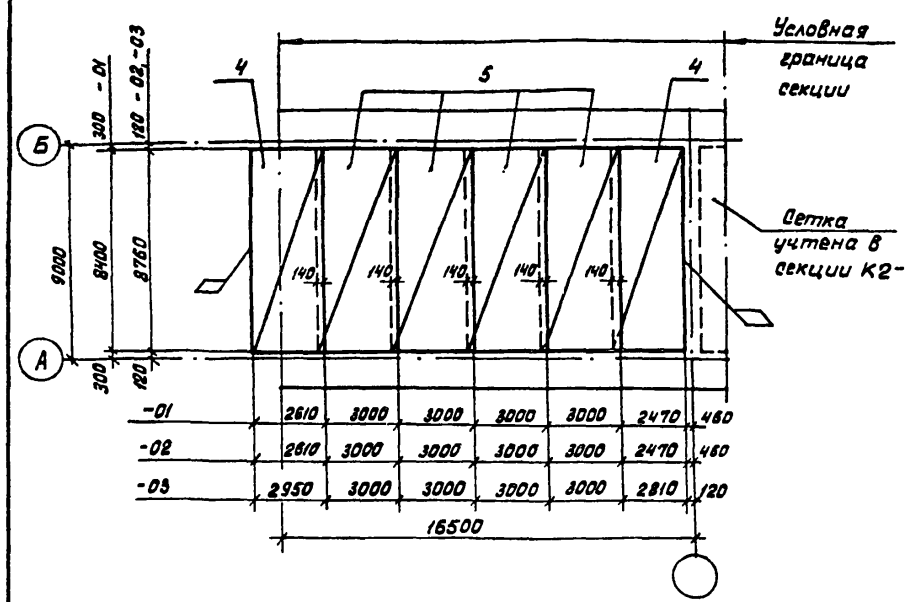

Схема расположения верхних сеток

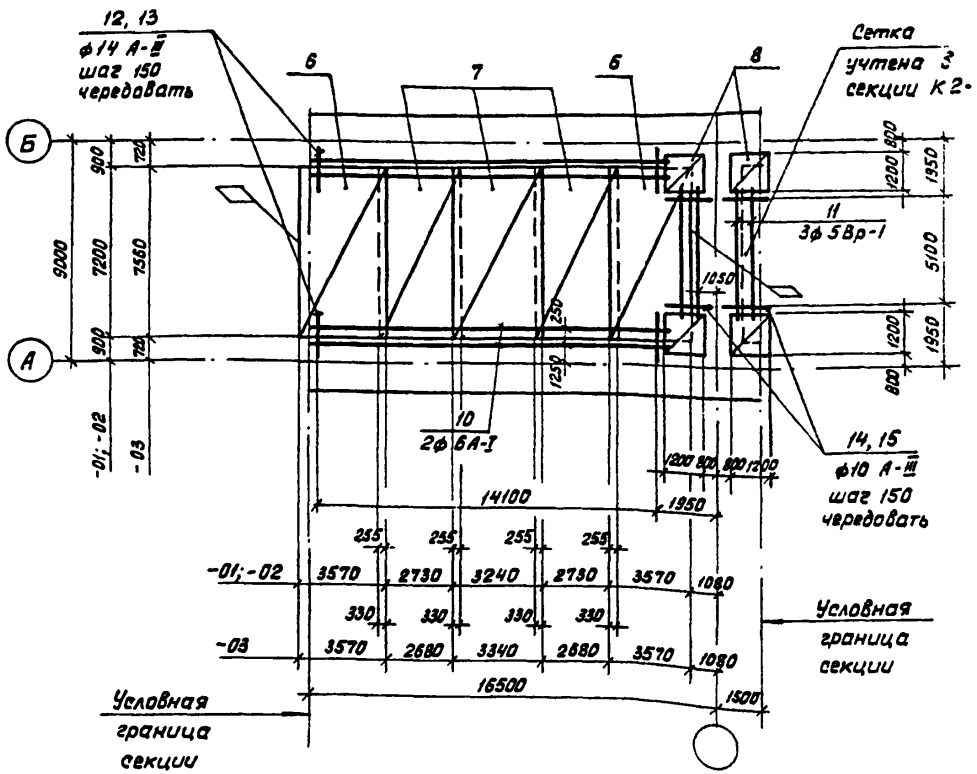

Схема расположения каркасов

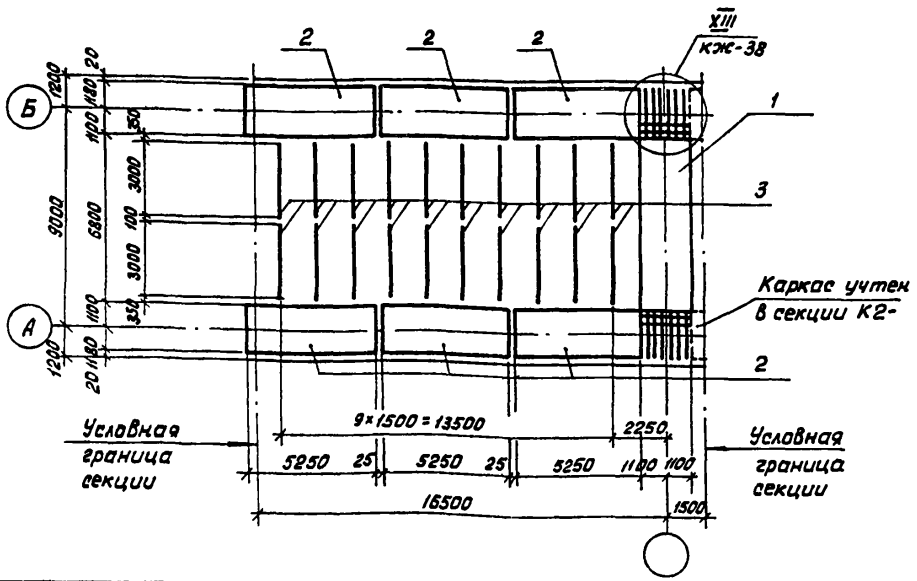

Привязан

Инв. №

Изм.	Лист	№ докум.	Подпись	Дата	
Н. контр.		Курманалиева			
ГИП		Каштелюк			
Нач. отд.		Спицын			
Гл. спец.		Шевченко			
Рук. гр.		Цанга			
Инженер		Бабич		1985г.	

902-2-0408.86*

КЖ

Секция С-18×9

Днище. Армирование.

Стадия	Лист	Листов
Р	35	

Госстрой СССР
Союзводоканалниипроект
КАЗВОДОКАНАЛПРОЕКТ
г. Алма-Ата

Взам. инв. №

Подпись и дата

Инв. № подл.

Альбом IV

Типовые проектн. реш 902-2-0408.86*

Формат	Зона	Поз.	Обозначение	Наименование	Кол на исп. -01	-02	-03	Примечание
				Документация				
				Сборочные чертежи				
				Сборочные единицы				
		1	КЖИ-3.03000-01, 02	Каркас пространственный	1	1		437.21кг
			КЖИ-3.03000-03	"			1	541.67 кг
		2	КЖИ-3.05000-01	"	6			548.74 кг
			КЖИ-3.05000-02	"		6		641.0 кг
			КЖИ-3.05000-03				6	625.9 кг
		3	КЖИ-3.00012	Каркас плоский	14	14		1.54 кг
			КЖИ-3.00013				14	1.60 кг
		4	КЖИ-3.00003-01	Сетка	2			182.49кг
			КЖИ-3.00003-02			2		276.2 кг
			КЖИ-3.00003-03				2	431.4 кг
		5	КЖИ-3.00004-01		4			154.42кг
			КЖИ-3.00004-02, 03			4	4	266.38кг
		6	КЖИ-3.00008-01, 02		2	2		201.21кг
			КЖИ-3.00008-03				2	329.04кг
		7	КЖИ-3.00009-01, 02		3	3		157.5кг
			КЖИ-3.00009-03				3	236.46кг
		8	КЖИ-3.00011-01,02,03		4	4	4	17.76кг
		9	1.400-15 вып. 1	Изделие закладное МН402-1	18	18	18	1.6 кг
	Уз		КЖ-38	Узел XIII	2	2	2	
				Детали				
		10		ф6 А-I, ГОСТ 5781-82, ℓ= 14300	4	4	4	3,18 кг
		11		ф5 Вр-I ГОСТ 6727-80, ℓ= 5300	6	6	6	0.82 кг
		12	См. эскиз	ф14 А-III ГОСТ 5781-82, ℓ= 2420	96	96	96	2.92 кг
		13	"	ф14 А-III ГОСТ 5781-82, ℓ= 1850	94	94	94	2.2 кг
		14	"	ф10 А-III ГОСТ 5781-82, ℓ= 2000	36	36	36	1.24 кг
		15		ф10 А-III, ГОСТ 5781-82 ℓ=1600	34	34	34	0.99кг
				Материал				
			Бетон	М200, Мрз 50, В6/В4	68.5/-	68.5/-	-/105	

Инв. № подл. | Подпись и дата | Взам. инв. №

Ведомость расхода стали на элемент, кг

Марка элемента	Изделия арматурные											
	Арматура класса											
	А-I			А-III								
	ГОСТ 5781-82			ГОСТ 5781-82								
	ф6	ф8	Итого	ф6	ф8	ф10	ф12	ф14	ф16	ф18	ф20	Итого
-01	308.91	233.5	542.41	171.6	291.9	1861.08	—	1275.6	463.84	—	1901.64	5965.66
-02	152.31	521.1	673.41	171.6	299.66	961.4	1606.72	598.44	1042.76	—	2376.84	7057.42
-03	207.54	545.31	752.85	171.6	210.2	287.72	3181.28	449.48	1042.76	630.88	1901.64	7875.56

Изделия арматурные				Изделия закладные						Общий расход
Арматура класса			Всего	Арматура класса			Прокат марки		Всего	
Вр-I				А-III			Вст3кп2			
ГОСТ 6727-80				ГОСТ 5781-82			ГОСТ 380-71*			
ф5		Итого		ф8		Итого	Б6		Итого	
237.94		237.94	6746.01	9.36		9.36	19.44		19.44	28.8	6774.81
237.94		237.94	7968.77	9.36		9.36	19.44		19.44	28.8	7997.57
182.44		182.44	8810.85	9.36		9.36	19.44		19.44	28.8	8839.65

поз. 12

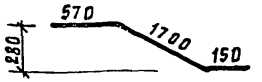

поз. 13

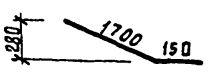

поз. 14

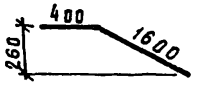

Привязан

Инв. №

Изм.	Лист	N докум.	Подп.	Дата	
Н. контр.		Курманалиева			
ГИП		Каштелюк			
Нач. отд.		Спицын			
Гл. спец.		Шевченко			
Рук. гр.		Цанга			
Ст. техн.		Новикова		85г.	

902-2-0408.86* КЖ

Секция С-18×9

Днище. Спецификация

Стадия	Лист	Листов
Р	36	

Госстрой СССР Союзводоканалниипроект Казводоканалпроект г. Алма-Ата

Альбом IV

Типовые проектн.рек. 902-2-0408.86*

Инв.№подл. | Подпись и дата | Взам.инв.№

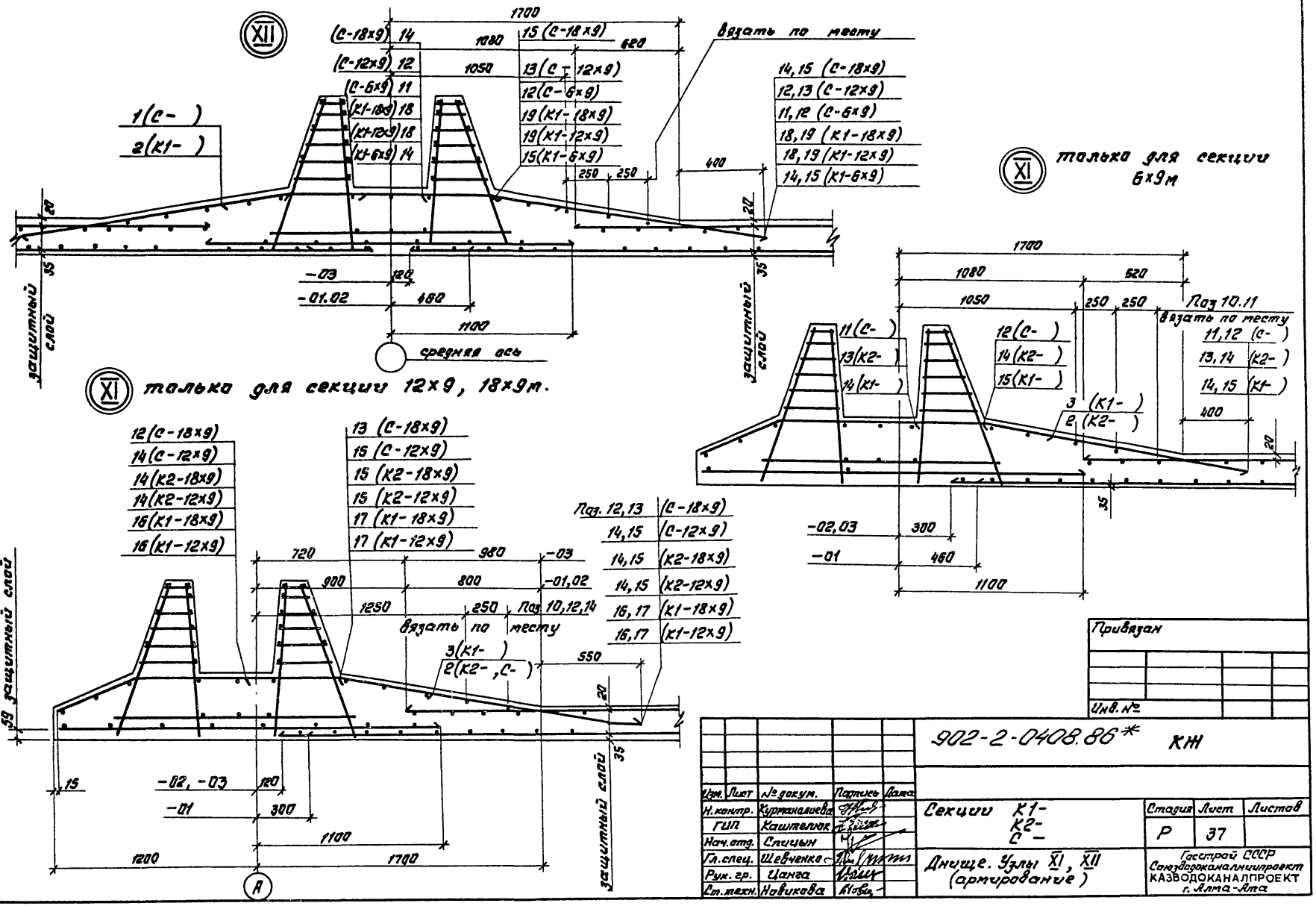

Привязан

Инв.№

Изм.	Лист	№ докум.	Подпись	Дата
Н.контр.		Куртамалиева		
ГИП		Кашталюк		
Нач.отд.		Спицын		
Гл.спец.		Шевченко		
Рук.гр.		Цанга		
Ст.техн.		Навикова		

902-2-0408.86* КН

Секции К1-
К2-
С-

Днище. Узлы XI, XII (армирование)

Стадия	Лист	Листов
Р	37	

Госстрой СССР
Союзводоканалпроект
КАЗВОДОКАНАЛПРОЕКТ
г. Алма-Ата

Альбом IV

Типовые проектн. реш. 902-2-0408.86*

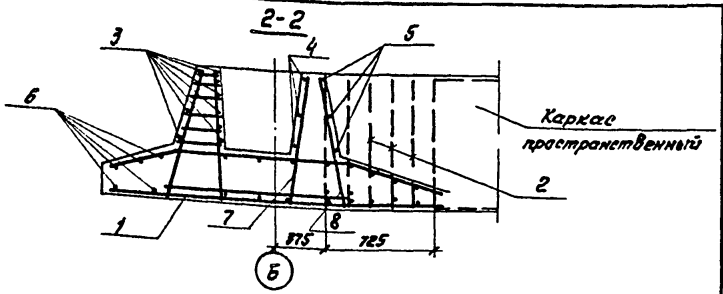

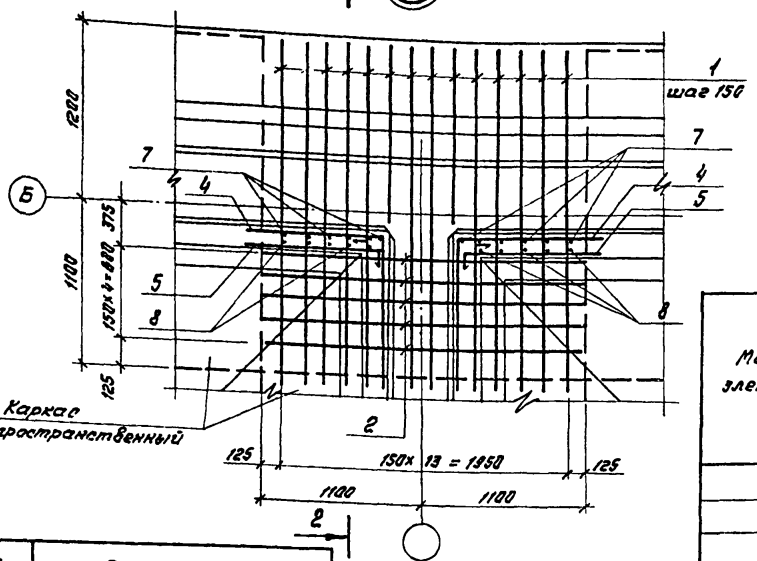

Поз.	Эскиз
4	1175, 1175
5	1150, 100

1. *-каркас гнуть по месту.
2. Защитный слой бетона для рабочей арматуры -20мм, для нижней арматуры днища -35мм.

Формат	Зона	Поз.	Обозначение	Наименование	Кол. на изд. -01	-02	-03	Примечание
				Документация				
			КЖЦ-ТТ 1,2,3	ТТ 2.1-2.2				
				Сборочные единицы				
		* 1	КЖЦ-3.00010 -01	Каркас плоский	14	—	—	12.52кг
			-02,-03		—	14	14	13.76кг.
		2	КЖЦ-3,03001-01,-02	Каркас плоский	5	5	—	8.57кг
			-03		—	—	5	10.61кг.
				Детали				
		3		ф5Вр-I ГОСТ 6727-80, ℓ=2480	9	9	9	0.37кг
		4	См. эскиз	ф5Вр-I ГОСТ 6727-80, ℓ=2350	6	6	6	0.36кг
		5	См. эскиз	ф5Вр-I ГОСТ 6727-80, ℓ=1250	12	12	12	0.19кг
		6		ф8А-I ГОСТ 5781-82, ℓ=2400	11	11	11	0.95кг
		7		ф10А-III ГОСТ 5781-82, ℓ=891	12	12	12	0.55кг
		8		ф10А-III ГОСТ 5781-82, ℓ=934	10	10	10	0.58кг

Ведомость расхода стали на элемент, кг.

Марка элемента	Изделия арматурные													Общий расход
	Арматура класса									A-I		Вр-I		
	A-III ГОСТ 5781-82									ГОСТ 5781-82		ГОСТ 6727-80		
	ф6	ф8	ф10	ф12	ф14	ф16	ф18	ф20	Итого	ф8	Итого	ф5	Итого	
-01	7.2	2.5	29.93	—	53.8	14.2	—	113.82	221.45	19.33	19.33	7.8	7.8	248.58
-02	7.2	2.5	18.5	16.4	13.3	67.26	—	113.82	238.98	19.33	19.33	7.8	7.8	266.11
-03	7.2	—	22.5	16.4	—	67.26	22.0	113.82	249.18	19.33	19.33	7.8	7.8	276.31

Привязан

Инв. №

Изм.	Лист	N докум.	Подпись	Дата
Н.контр.		Курманалиева		
ГИП		Каштелюк		
Нач.отд.		Спицын		
Гл.спец.		Шевченко		
Рук.гр.		Цанга		
Инженер		Исламова		85 г.

902-2-0408.86* КЖ

Секции К1-
К2-
С-

Днище. Узел XIII (армирование)

Стадия	Лист	Листов
Р	38	

Госстрой СССР Союзводоканалпроект КАЗВОДОКАНАЛПРОЕКТ г. Алма-Ата

Инв. № подл. | Подпись и дата | Взам. инв. №

Типовые проектн. реш. 902-2-0408.86* Альбом IV

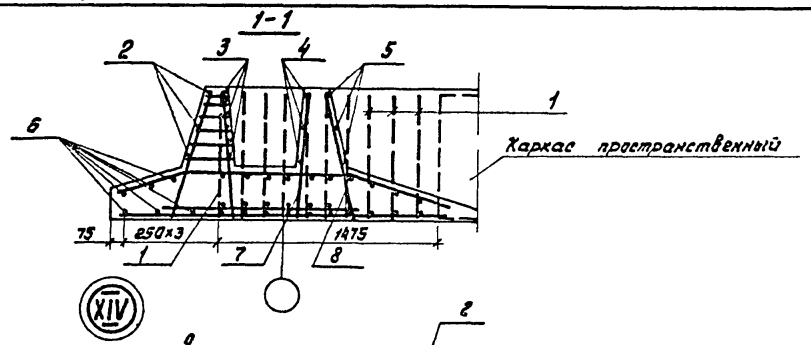

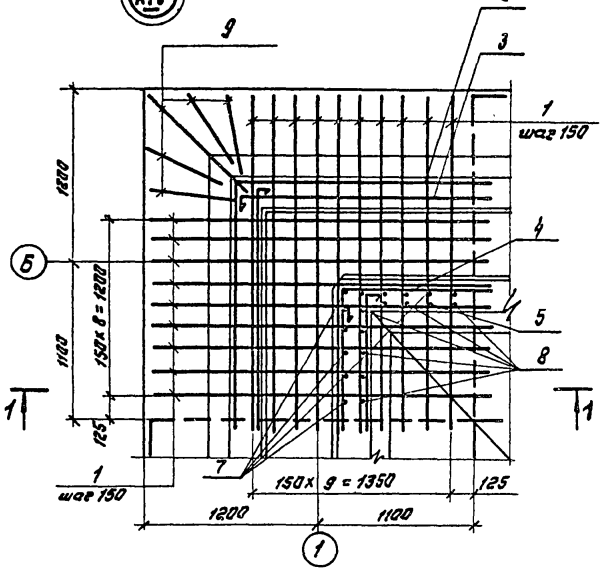

Формат	Зона	Поз.	Обозначение	Наименование	Кол. на исп. -01	-02	-03	Примечание
				Документация				
			КЖИ-ТТ1, 2, 3	ТТ2.1-2.2				
				Сборочные единицы				
		1	КЖ-3.00010-01	Каркас плоский	19	—	—	12.52кг
			-02, -03		—	19	19	13.75кг
				Детали				
		2	См. ведомость деталей	ф5Вр-I ГОСТ 6727-80, $\ell_{ср}$ = 3800	3	3	3	0.53кг
		3	"	ф5Вр-I ГОСТ 6727-80, ℓ = 1900	12	12	12	0.30кг
		4	"	ф5Вр-I ГОСТ 6727-80, ℓ = 2350	3	3	3	0.36кг
		5	"	ф5Вр-I ГОСТ 6727-80, ℓ = 1250	6	6	6	0.19кг
		6		ф8А-I ГОСТ 5781-82, ℓ = 4800÷3400	6	6	6	1.63кг
		7		ф10А-III ГОСТ 5781-82 ℓ = 891	11	11	11	0.55кг
		8		ф10А-III ГОСТ 5781-82, ℓ = 934	9	9	9	0.58кг.
		9		ф14А-III ГОСТ 5781-82, ℓ = 1250÷950	10	—	—	1.34кг.
				ф16А-III ГОСТ 5781-82, ℓ = 1250÷950	—	10	10	1.81кг.

Ведомость расхода стали на элемент, кг.

Марка элемента	Изделия арматурные												Всего	Общий расход
	Арматура класса													
	A-III ГОСТ 5781-82							A-I ГОСТ 5781-82		Вр-I ГОСТ 6727-80				
	ф6	ф10	ф12	ф14	ф16	ф20	Итого	ф8	Итого	ф5	Итого			
-01	5,7	26,88	—	68,5	—	154,5	255,6	17,23	17,23	7,6	7,6			280.41
-02, -03	5,7	11,3	22,23	—	90,11	154,5	283,84	17,23	17,23	7,6	7,6			308.67

Ведомость деталей

Поз.	Эскиз	Поз.	Эскиз
2	1300÷2000 через 100; 1000÷2000	4	1175; 1175
3	1880; 100	5	1150; 100

Изм.	Лист	№ докумен.	Подпись	Дата
Н. контр.		Куртамышева		
ГИП		Каштелюк		
Нач. отд.		Спицын		
Гл. спец.		Шевченко		
Рук. гр.		Цанга		85

902-2-0408.86* КЖ

Привязан

Инв. №

Инв. № подл. | Подпись и дата | Взам. инв. №

Секции К1-
К2-
С-

Днище. Узел XIV (армирование)

Стадия	Лист	Листов
Р	39	

Госстрой СССР
Союзводоканалниипроект
КАЗВОДОКАНАЛПРОЕКТ
г. Ялта-Ялта

Типовые проектн. реш. 902-2-0408.86* Альбом IV

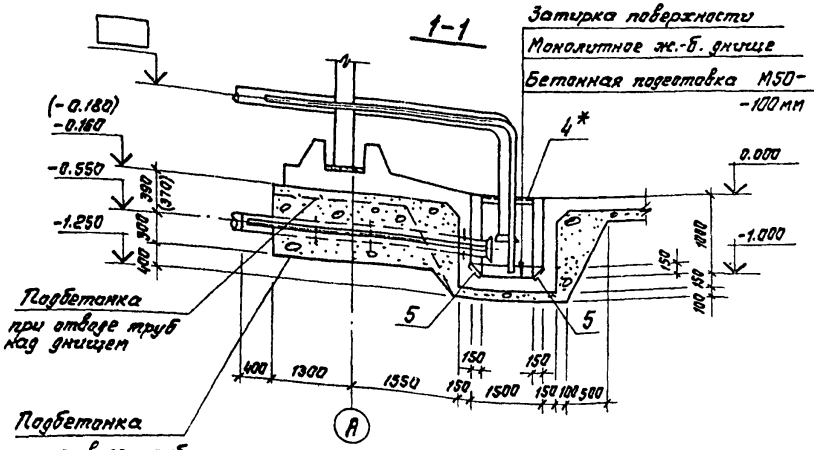

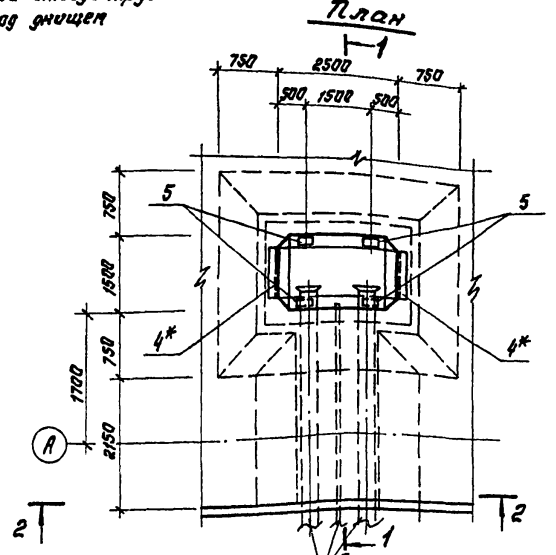

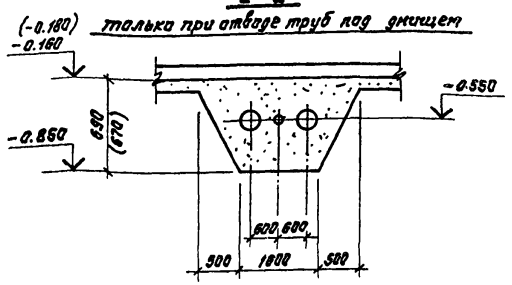

Спецификация элементов приямка П1

Формат	Зона	Поз.	Обозначение	Наименование	К-во	Примечание
				Сборочные единицы		
		1	Ал.VII л.КЖИ-3.000 16	Сетка арматурная	2	44.2кг
		2	Ал.VII л.КЖИ-3.00014	То же	1	39.1кг
		3	Ал.VII л.КЖИ-3.00015	То же	2	70.9кг
		5	1.400-15	Изделие закладное МН402-1	4	1.6кг
		4*	1.400-15	То же, МН517, ℓ=1200	2	7.2кг
				Детали		
		6	ГОСТ 5781-82	ф8А-VI ℓ=950	100	0.38кг
				Материалы:		
				Бетон М200	2.12	м³
				Мрз 50, В6		

1. Укладку технологических труб производить по чертежу оборудования резервуаров.
2. * – только при отводе труб над днищем.

Привязан

Инв.№

Изм.	Лист	№ докум.	Подпись	Дата
Н.контр.		Курманалиева		
ГИП		Каштелян		
Нач.отд.		Спицын		
Гл.спец.		Шевченко		
Рук.гр.		Цанга		
Инженер		Жукова		85г.

902-2-0408.86* -КЖ

Секции К1-6×9, К2-6×9, С-6×9

Приямок П1
План, разрезы

Стадия	Лист	Листов
Р	40	

Госстрой СССР Союзводоканалпроект КАЗВОДОКАНАЛПРОЕКТ г. Алма-Ата

Инв.№ подл. | Подпись и дата | Взам. инв.№

Типовые проектн. реш. 902-2-0408.86* Альбом IV

1 - 1

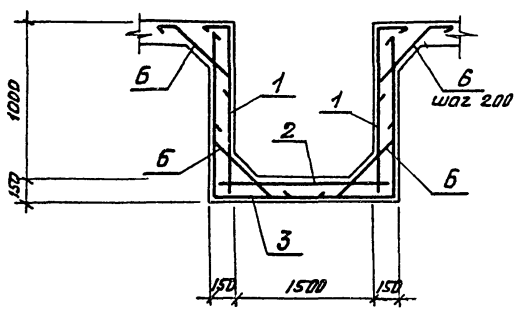

Ведомость расхода стали на элемент, кг

Марка элемента	Изделия арматурные					Изделия закладные					Общий расход
	Арматура класса				Всего	Прокат марки				Всего	
	А-III					В Ст3 кп2					
	ГОСТ 5781-82					ГОСТ 380-71*					
	ф8			Итого		δ-6	ф8А III	L 63x5	Итого		
Приямок *	307.3			307.3	307.3	4.4	4,9	11.5	15.9	20.8	328.1
Приямок	307.3			307.3	307.3	4,4	2.0	—	6.4	6.4	313.7

Ведомость деталей

Поз	Эскиз
Б	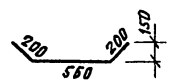

Схема расположения верхних сеток

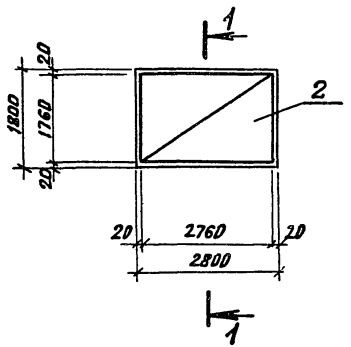

Схема расположения нижних сеток

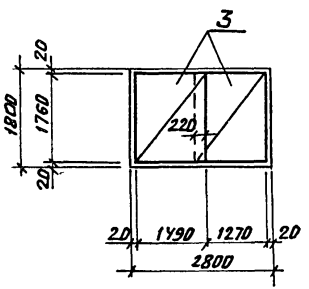

1. Защитный слой бетона для нижней арматуры принят 35мм, остальной — 20мм.
2. * — только при отводе труб над днищем.

Изм. Лист	№ Докум.	Подп.	Дата
Н. контр	Курманалиева		
ГИП	Каштелюк		
Нач. отд.	Спицын		
Гл. спец	Шевченко		
Рук. гр.	Цанга		
Инженер	Жукова		85

Привязан

Инв. №

902-2-0408.86* КЖ

Секции К1-6×9, К2-6×9, С-6×9

Приямок П1 Армирование

Стадия	Лист	Листов
Р	41	

Госстрой СССР Союзводоканалниипроект КАЗВОДОКАНАЛПРОЕКТ г. Алма-Ата

Инв. № подл. | Подпись и дата | Взам. инв.

Типовые проектн. реш. 902-2-0408.86* Альбом IV

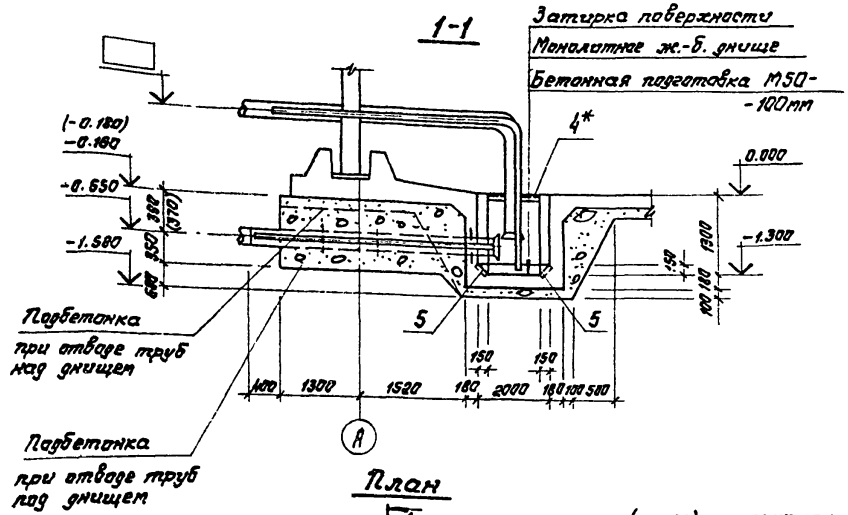

Спецификация элементов приямка П2

Формат	Зона	Поз.	Обозначение	Наименование	К-во	Примечание
				Сборочные единицы		
		1	Ал.VII л. КЖИ-3.00019	Сетка арматурная	2	74.0кг
		2	Ал.VII л. КЖИ-3.00017	То же	1	69.7кг
		3	Ал.VII л. КЖИ-3.00018	То же	2	117.0кг
		5	1.400-15	Изделие закладное МН402-1	4	1.6кг
		4*	1.400-15	То же, МН518 ℓ=1700	2	13.74кг
				Детали		
		6	ГОСТ 5781-82	ф8А-III, ℓ=1050	132	0.415кг
				Материалы:		
				Бетон М200	4.6	$м^3$
				Мрз 50, В6		

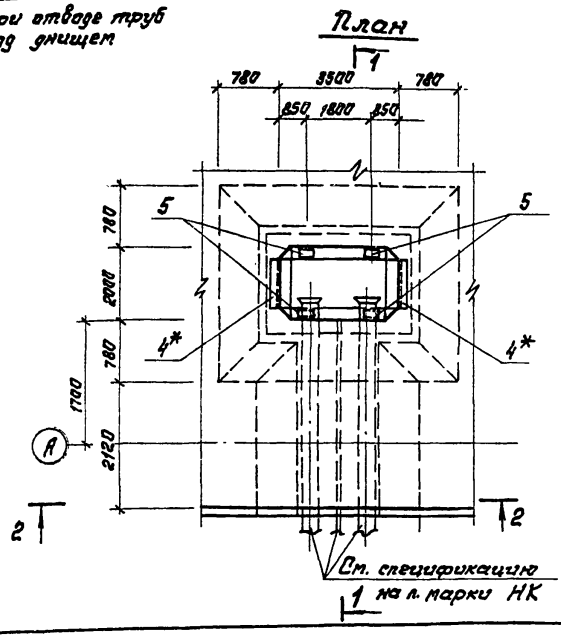

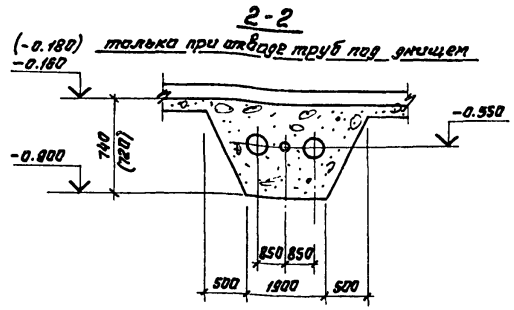

1. Укладку технологических труб производить по чертежу оборудования резервуаров л. НК
2. * – только при отводе труб над днищем.

Изм. Лист	№ докум.	Подпись	Дата
Н.контр.	Курманалиева		
ГИП	Каштелюк		
Нач.отд.	Спицын		
Гл.спец	Шевченко		
Рук.гр.	Цанга		
Инженер	Жукова		85г.

Привязан

Инв.№

902-2-0408.86* -КЖ

Секции К1-12×9, К2-12×9, С-12×9, К1-18×9, К2-18×9, С-18×9

Приямок П2
План, разрезы

Стадия	Лист	Листов
Р	42	

Госстрой СССР
Союзводоканалниипроект
КАЗВОДОКАНАЛПРОЕКТ
г. Алма-Ата

Инв.№ подл. | Подпись и дата | Взам. инв.№

Типовые проектн. рек. 902-2-0408.86* Альбом IV

1-1

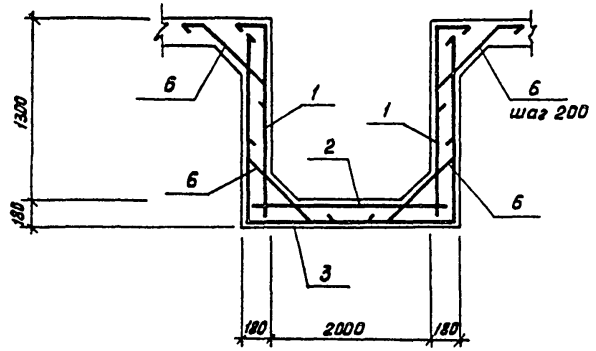

Ведомость расхода стали на элемент, кг

Марка элемента	Изделия арматурные					Изделия закладные					
	Арматура класса A-III ГОСТ 5781-82				Всего	Прокат марки Вст3кп2				Всего	Общий расход
	ф8			Итого		δ=6	ф8 A-III	∠75×6	Итого		
Приямок *	507.5			507.5	507.5	4.4	6.1	23.5	34.0	34.0	541.5
Приямок	507.5			507.5	507.5	4.4	2.0	—	6.4	6.4	513.9

Ведомость деталей

Поз.	Эскиз.
6	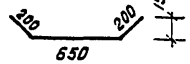

Схема расположения верхних сеток

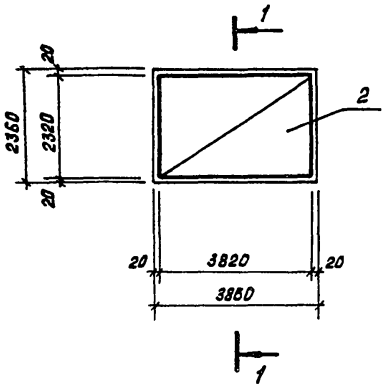

Схема расположения нижних сеток.

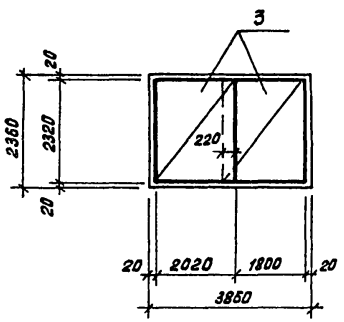

1 Защитный слой бетона для нижней арматуры принят 35 мм, остальной - 20 мм.

2. * - только при отводе труб над днищем.

Изм.	Лист	№ докум.	Подп.	Дата
Н.контр.		Курманалиева		
ГИП		Каштелюк		
Нач. отд		Спицын		
Рук. гр.		Цанга		
Инженер		Жукова		

Привязан

Инв. N

85г

902-2-0408.86* - КЖ

Секции К1-12×9, К2-12×9, С-12×9, К1-18×9, К2-18×9, С-18×9

Приямок П2 Армирование.

Стадия	Лист	Листов
Р	43	

Госстрой СССР Союзводоканалниипроект КАЗВОДОКАНАЛПРОЕКТ г. Алма-Ата

Инв. № подл. | Подпись и дата | Взам. инв. №

Типовые проектн. реш. 902-2-0408.86* Альбом IV

Инв.№ подл. | Подпись и дата | Взам.инв.№

Ведомость рабочих чертежей основного комплекта НК

Лист	Наименование	Примечание
1	Общие данные. I вариант.	
2	Технологические трубопроводы.	
	Планы. Разрез 4-4. Узел I. I вариант	
3	Технологические трубопроводы.	
	План. Узел II I вариант.	
4	Технологические трубопроводы	
	Разрезы 1-1, 2-2, 3-3. I вариант	
5	Технологические трубопроводы	
	I вариант. Спецификация (начало)	
6	Технологические трубопроводы	
	I вариант. Спецификация	
	(продолжение).	

Ведомость ссылочных и прилагаемых документов

Обозначение	Наименование	Примечание
	Прилагаемые документы	
НК. ВМ	Ведомости потребности	
	в материалах	А.л. X

Типовой проект разработан в соответствии с действующими нормами, правилами и предусматривает мероприятия, обеспечивающие взрывную, взрывопожарную и пожарную безопасность при эксплуатации сооружения.

Главный инженер проекта /И.Каштелюк/

Привязан.

Рук. гр.
Исполн.
Провер.
Инв. №

902-2-0408.86* -НК

Нач. отд.	Каштелюк		
Н. контр.	Прокопенко		
ГИП	Каштелюк		
Рук. гр.	Воржецова		
Ст. инж.	Качина		1985г.

Секции резервуаров 6×9, 12×9, 18×9.

Стадия	Лист	Листов
Р	1	6

Общие данные I вариант

Госстрой СССР Союзводоканалниипроект КАЗВОДОКАНАЛПРОЕКТ г. Алма-Ата

Типовые проектн. 902-2-0408.86* Альбом IV

Секция размером 6×9м
План

Секция размером 12×9м
План

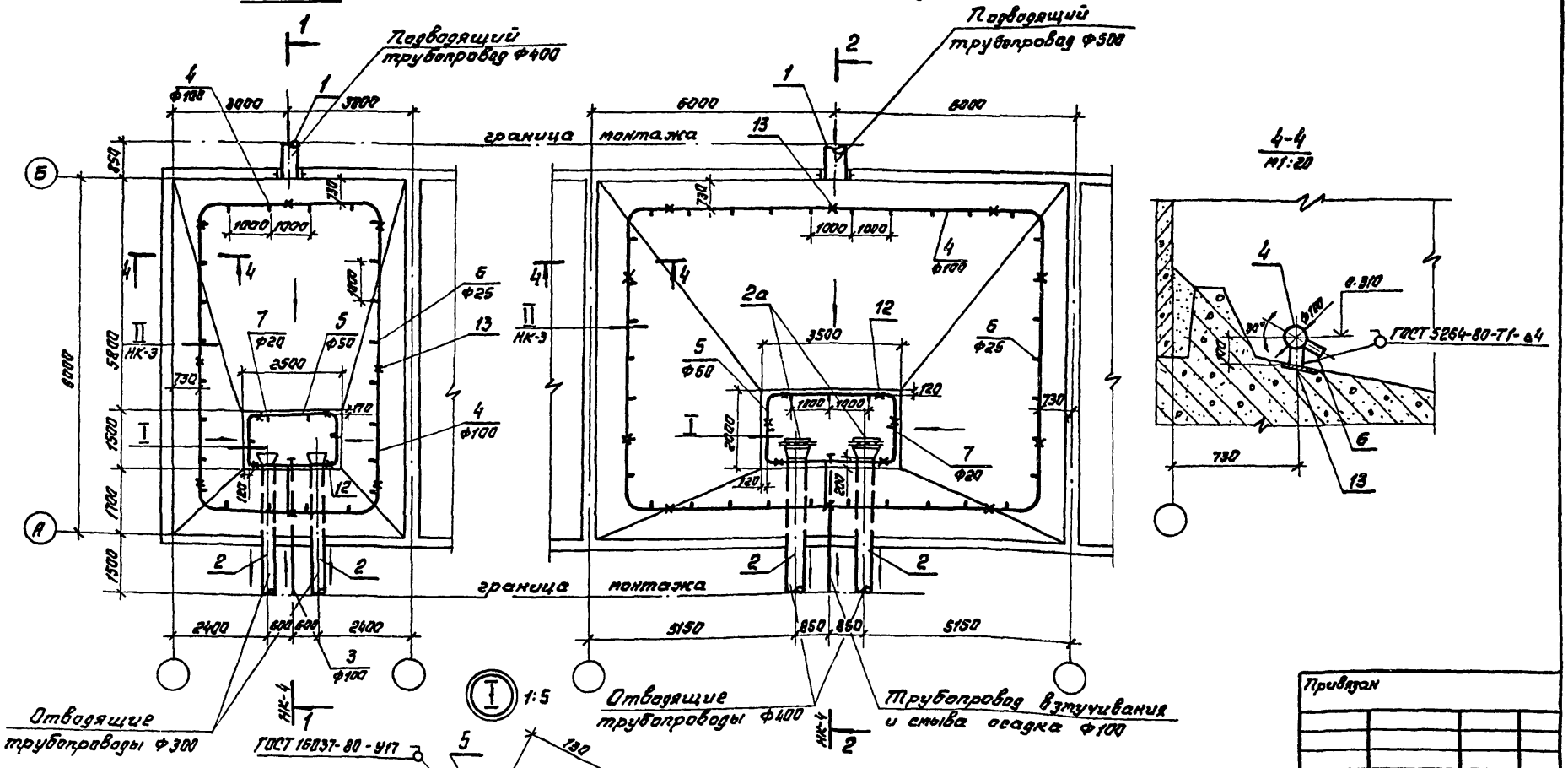

Привязан

Инв. №

Инв. № подл.	Подпись и дата	Взам. инв. №	

902-2-0408.86* НК

Нач. отд.	Каштелянк		
Н. контр.	Прокопенко		1985
ГИП	Каштелянк		
Рук. груп.	Варжецава		
Ст. инж.	Качина		

Секции резервуаров 6×9, 12×9

Стадия	Лист	Листов
Р	2	

Технологические трубопроводы. Планы. Разрез 4-4. Узел 1. Вариант

Госстрой СССР Союзводоканалниипроект КАЗВОДОКАНАЛПРОЕКТ г. Алма-Ата

Альбом IV

Типовые проектн. 902-2-0408.86*

Инв.№ подл. | Подпись и дата | Взам. инв.№

План

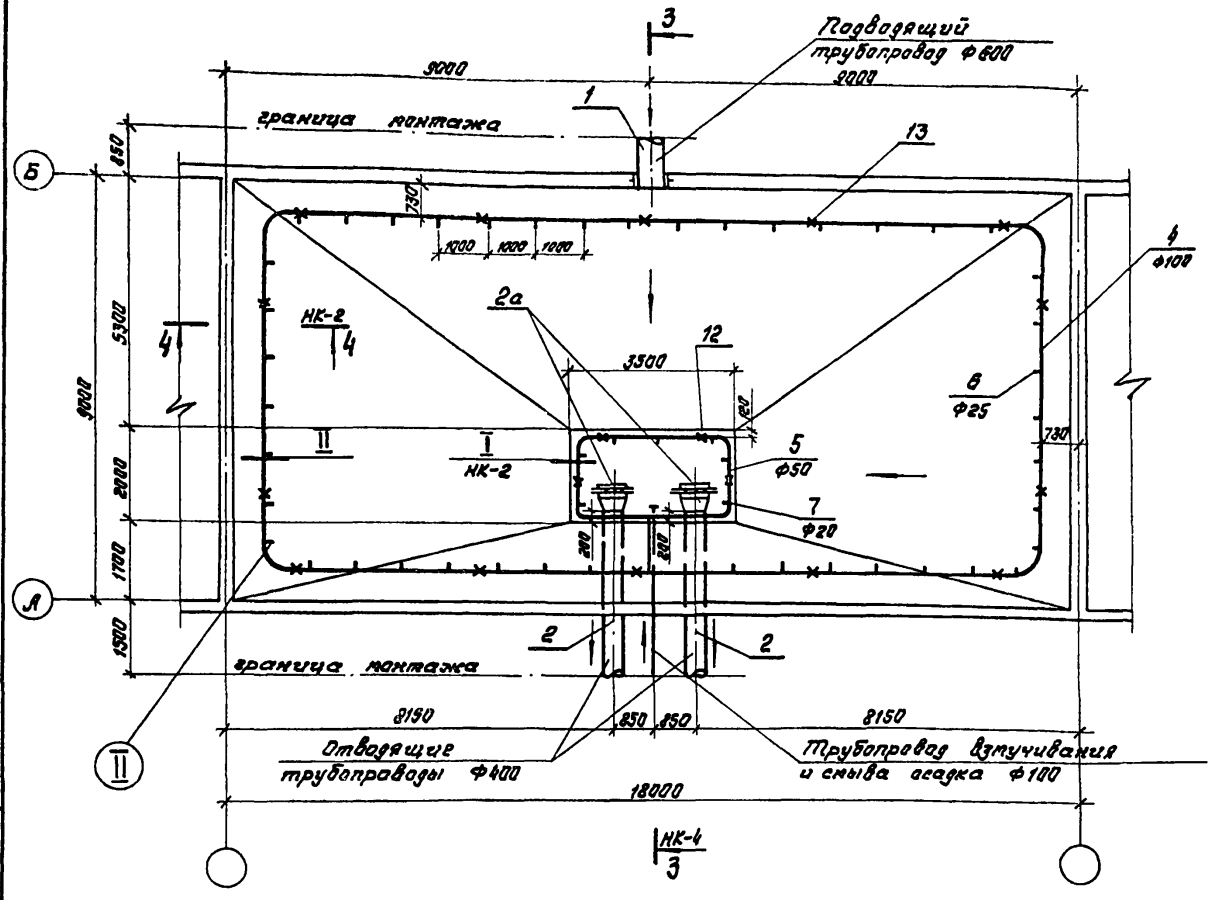

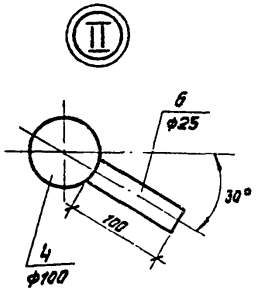

Привязан

Инв.№

Нач.отд.	Каштелюк		
Н.контр.	Прокопенко		1981
ГИП	Каштелюк		
Рук.гр.	Варжецава		
Ст.инж.	Качина		

902-2-0408.86* -НК

Секция резервуара 18х9

Технологические трубопроводы. План. Узел II. I вариант

Стадия	Лист	Листов
Р	3	

Госстрой СССР Союзводоканалниипроект КАЗВОДОКАНАЛПРОЕКТ г. Алма-Ата

Типовые проектн. реш. 902-2-0408.86* Альбом IV

1-1

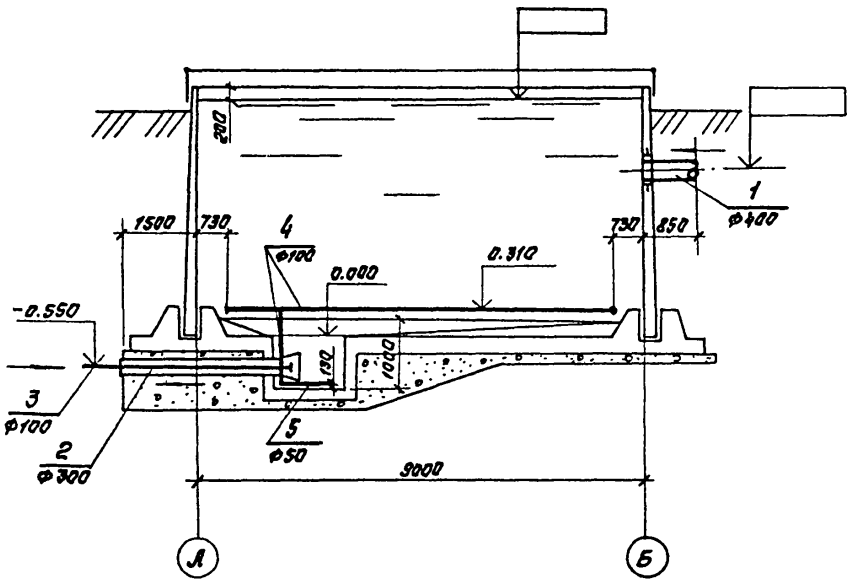

2-2, 3-3

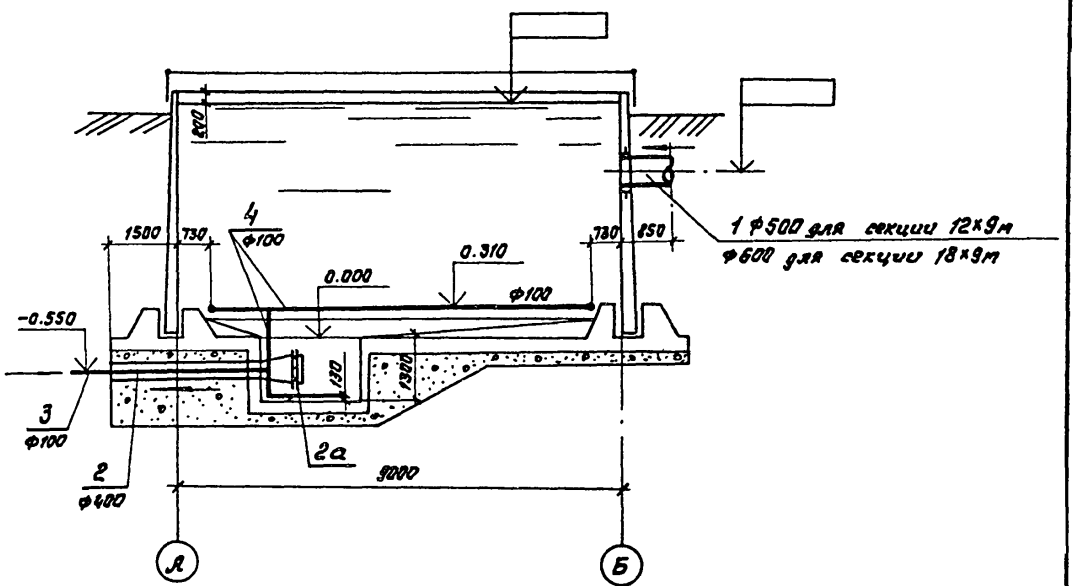

Привязан

Инв. №

				902-2-0408.86* -НК		
Нач. отд.	Каштелянюк			Секции резервуаров 6х9, 12х9, 18х9	Стадия	Лист	Листов
Н. контр.	Прокопенко		1991		Р	4	6
ГИП	Каштелянюк			Технологические трубопроводы. Разрезы 1-1, 2-2, 3-3 Вариант	Госстрой СССР Союзводоканалниипроект КАЗВОДОКАНАЛПРОЕКТ г. Алма-Ата		
Рук. гр.	Варжецова						
Ст. инж.	Качина						

Инв. № подл. | Подпись и дата | Взам. инв. №

Типовые проектные реш. 902-2-0408.86* Альбом IV

Марка поз.	Обозначение	Наименование	Кол-во	Масса ед. кг.	Примечан.
		Секция размером 6×9м			
		Подводящий трубопровод			
1	ГОСТ 10704-76	Труба ф 426×7, т	0.85	12.33	
		Отводящие трубопроводы			
2	МК 19.00.00.СБ Ал. VII	Отводящий трубо-			
		провод ф 325×6	2	161.0	
		Трубопровод взмучивания и спива осадка			
3	МК 21.00.00.СБ Ал. VII	Патрубок ф100	1	52.0	
4	ГОСТ 3262-75	Труба ф100×5	30	13.44	м
5	ГОСТ 3262-75	Труба ф 50×4.5	7.4	6.16	м
6	ГОСТ 3262-75	Штуцеры ф25×3.2			
		l=100мм	24	0.24	
7	ГОСТ 3262-75	Штуцеры ф20×3.2			
		l=100мм	6	0.16	
8	ГОСТ 17375-77	Отвод 90° Фу 100	4	3.76	
9	ГОСТ 17375-77	Отвод 90° Фу 50	4	1.20	
10	ГОСТ 17376-77	Тройник равнопро-			
		ходной Фу 100	1	2.05	
11		Заглушка Фу 100	2		
		Лист Бб ГОСТ 19903-74 / Ст.3 ГОСТ 14637-79		0.80	
		Опоры и крепления трубопроводов			
12		Опора l=100 мм	4	0.166	
	ГОСТ 3262-75	Труба ф20×2.8			
13		Опора l=90 мм	8	0.35	
	ГОСТ 3262-75	Труба ф 40×3.5			
		Секция размером 12×9м			
		Подводящий трубопровод			
1	ГОСТ 10704-76	Труба ф 530×8	0.85	102.98	м
		Отводящие трубопроводы			
2	МК 19.00.00.СБ Ал. VII	Отводящий труба-			
		провод ф 426×7	2	246.0	
2а	МК 9.00.00.СБ Ал. VIII	Решетка	2	17.10	
		Трубопровод взмучивания и спива осадка			
3	МК 21.00.00.СБ Ал. VII	Патрубок ф100	1	52.0	
4	ГОСТ 3262-75	Труба ф100×5	41	13.44	м
5	ГОСТ 3262-75	Труба ф 50×4.5	10.5	6.16	м
6	ГОСТ 3262-75	Штуцеры ф25×3.2			
		l=100мм	36	0.24	
7	ГОСТ 3262-75	Штуцеры ф20×3.2			
		l=100мм	7	0.16	
8	ГОСТ 17375-77	Отвод 90° Фу 100	4	3.76	
9	ГОСТ 17375-77	Отвод 90° Фу 50	4	1.20	
10	ГОСТ 17376-77	Тройник равнопро-			
		ходной Фу 100	1	2.05	
11		Заглушка Фу 100	2	0.80	
		Лист Бб ГОСТ 19903-74 / Ст.3 ГОСТ 14637-79			
		Опоры и крепления трубопроводов			
12		Опора l=100мм	6	0.166	
	ГОСТ 3632-75	Труба ф 20×2.8			
13		Опора l=90мм	10	0.35	
	ГОСТ 3632-75	Труба ф 40×3.5			

1. Продолжение спецификации см. НК лист 6

Привязан

Инв. №

Инв. № подл. | Подпись и дата | Взам. инв. №

Нач. отр.	Каштелян		
Н. контр.	Прокопенко		1986
ГИП	Каштелян		
Рук. гр.	Варжецова		
Ст. инж.	Качина		

902-2-0408.86* НК

Секции резервуара 6×9, 12×9

Технологические трубопроводы. I Вариант. Спецификация (начало).

Стадия	Лист	Листов
Р	5	

Госстрой СССР Союзводоканалниипроект КАЗВОДОКАНАЛПРОЕКТ г. Алма-Ата

1200-04

Типовые проектн. реш. 902-2-0408.86* Альбом IV

продолжение

Марка поз.	Обозначение	Наименование	Кол-во	Масса ед. кг.	Примеч.
		Секция размером 18×9 м			
		Подводящий трубопровод			
1		Труба Ф 630×9	8.85	137.81	п
		Отводящие трубопроводы			
2	МК 19.00.00. СБ Ал. VII	Отводящий трубопровод Ф 426×7	2	246.0	
2а	МК 9.00.00. СБ Ал. VII	Решетка	2	17.10	
		Трубопровод взмучивания и спуска осадка			
3	МК 21.00.00 Ал. VII	Патрубок Ф 100	2	52	
4	ГОСТ 3262-75	Труба Ф 100×5	53.0	13.44	м
5	ГОСТ 3262-75	Труба Ф 50×4.5	18.5	6.16	м
6	ГОСТ 3262-75	Штуцеры Ф 25×3.2			
		ℓ=100 мм	48	0.24	
7	ГОСТ 3262-75	Штуцеры Ф 20×3.2			
		ℓ=100 мм	7	0.16	
8	ГОСТ 17375-77	Отвод 90° Ф у 100	5	3.76	
9	ГОСТ 17375-77	Отвод 90° Ф у 50	4	1.20	
10	ГОСТ 17376-77	Тройник равнопроходной Ф у 100	1	2.05	
11		Заглушка Ф 100	1	0.80	
		Лист ББ ГОСТ 19903-74 / Ст. 3 ГОСТ 14637-79			
		Опоры и крепления трубопроводов			
12		Опора ℓ=100 мм	6	0.186	
	ГОСТ 3262-75	Труба Ф 20×2.8			
13		Опора ℓ=90 мм	14	0.35	
	ГОСТ 3262-75	Труба Ф 40×3.5			

1. Начало спецификации см. НК лист 5

Привязан

Инв. №

Нач. отд.	Каштелюк				
Н. контр.	Прокопенко		1985		
ГИП	Каштелюк				
Рук. гр.	Варжецова				
Ст. инж.	Качина				

902-2-0408.86* НК

Секция резервуара 18×9

Стадия	Лист	Листов
Р	6	

Технологические трубопроводы. 1 вариант. Спецификация (продолжение).

Госстрой СССР Союзводоканалпроект КАЗВОДОКАНАЛПРОЕКТ г. Ялта-Алта

Инв. № подл. | Подпись и дата | Взам. инв. №

Типовые проектн. рек. 902-2-0408.86* Альбом IV

Инв. № подл. | Подпись и дата | Взам. инв. №

Ведомость рабочих чертежей основного комплекта НК

Лист	Наименование	Примечание
1	Общие данные. II вариант	
2	Технологические трубопроводы.	
	Планы. Разрезы 5-5; 6-6. Узел 7. II вариант	
3	Технологические трубопроводы.	
	План. Разрез 4-4. Узел II II вариант.	
4	Технологические трубопроводы.	
	Разрезы 1-1, 2-2, 3-3, 7-7, 8-8 II вариант.	
5	Технологические трубопроводы.	
	II вариант. Спецификация (начало).	
6	Технологические трубопроводы	
	II вариант. Спецификация (продолже-	
	ние).	

Ведомость ссылочных и прилагаемых документов

Обозначение	Наименование	Примечание
Прилагаемые документы		
НК.ВМ.	Ведомости потребности	
	в материалах	Ал X

Типовой проект разработан в соответствии с действующими нормами, правилами и предусматривает мероприятия, обеспечивающие взрывную, взрывопожарную и пожарную безопасность при эксплуатации сооружения.

Главный инженер проекта И. Каштелюк

Рук. гр.			Привязан
Исполн.			
Провер.			
Инв. №			902-2-0408.86* НК
Нач. отд.	Каштелюк		Секции резервуаров 6х9, 12х9, 18х9
Н. контр.	Прокопенко		
ГИП	Каштелюк		
Рук. гр.	Вормцова		Общие данные. II вариант.
Ст. инж.	Качина		

Стадия	Лист	Листов
Р	1	6

Госстрой СССР Союзводоканалниипроект КАЗВОДОКАНАЛПРОЕКТ г. Алма-Ата

Типовые проектн. реш. 902-2-0408.86* Альбом IV

Секция размером 6×9м

План

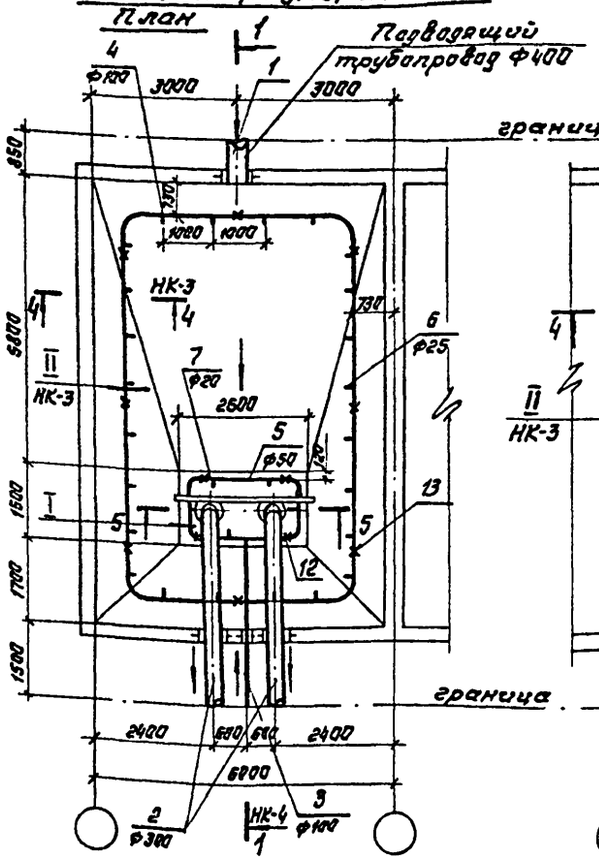

Секция размером 12×9м

План

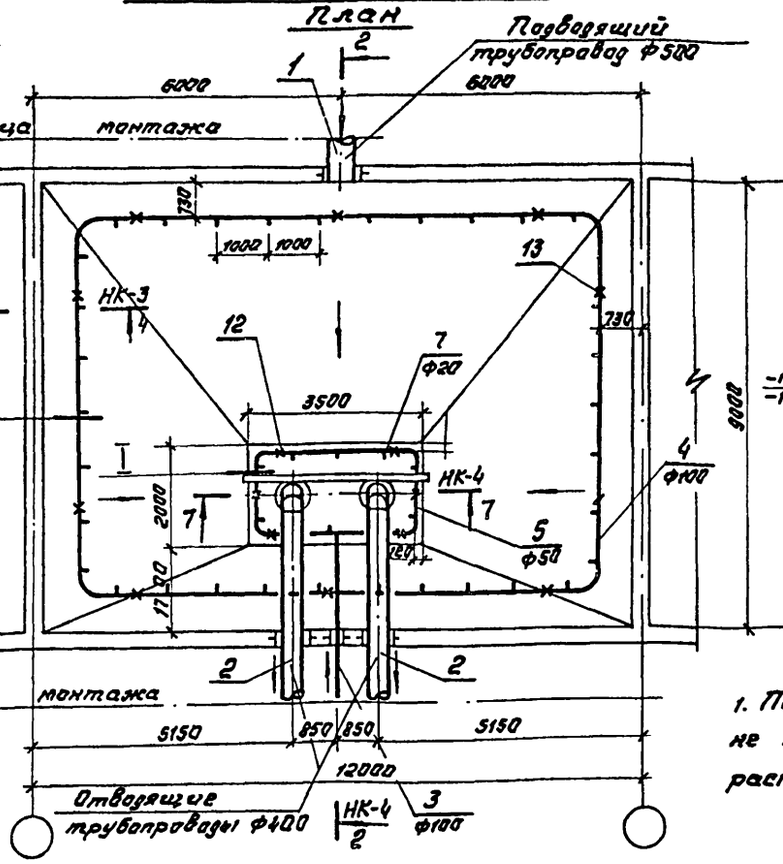

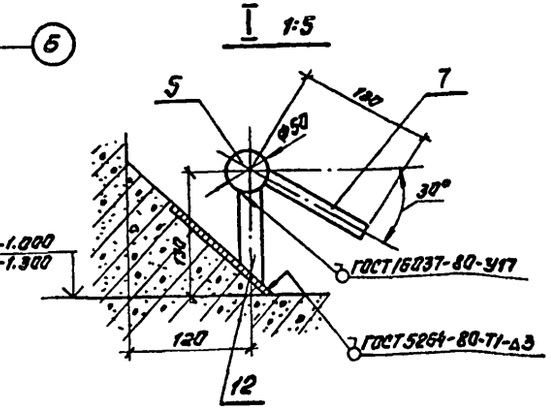

1. Технологические трубопроводы не меняются в зависимости от расположения секций в блоке.

6-6

М 1:5

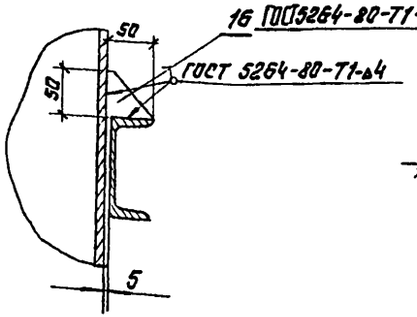

5-5

М 1:5

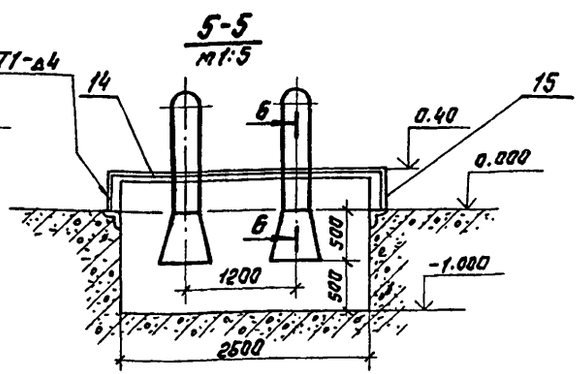

Нач. отд.	Каштелян		
Н. контр.	Прокопенко		
ГИП	Каштелян		
Рук. гр.	Вернецова		
Ст. инж.	Качина		

902-2-0408.86* НК

Секции резервуаров 6×9, 12×9

Технологические трубопроводы. Планы. Разрезы 5-5, 6-6, Узел I, II Вариант.

Стадия	Лист	Листов
Р	2	

Госстрой СССР Союзводоканалниипроект КАЗВОДОКАНАЛПРОЕКТ г. Алма-Ата

Привязан

Инв. №

Инв. № подл. | Подпись и дата | Взам. инв. №

Типовые проектн. реш. 902-2-0408.86* Альбом IV

План

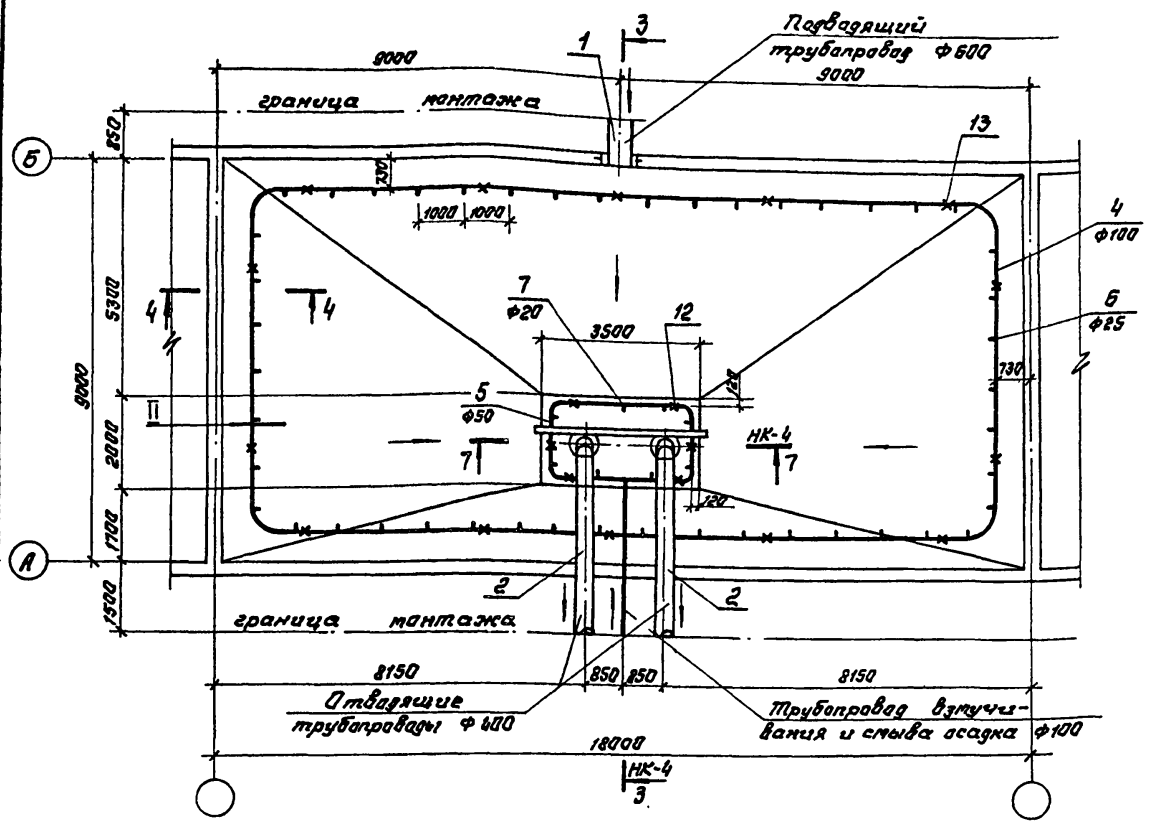

4-4

М 1:20

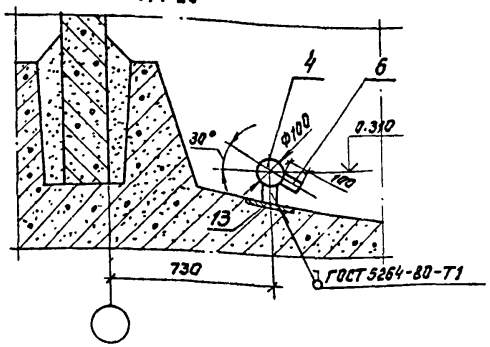

II

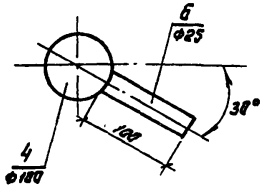

Привязан

Инв. №

Нач. отд.	Каштелюк			902-2-0408.86* НК		
Н. контр.	Прокопенко		1181			
ГИП	Каштелюк			Секция резервуара 18×9	Стадия: Р	Лист: 3	Листов:
Рук. гр.	Воржечева			Технологические трубопроводы. План. Разрез 4-4. Узел 2. - I вариант	Госстрой СССР Союзводоканалниипроект КАЗВОДОКАНАЛПРОЕКТ г. Алма-Ата	
Ст. инж.	Качина					

Инв. № подл. | Подпись и дата | Взам. инв. №

Типовые проектн. реш. 902-2-0408.86* Альбом IV

1-1

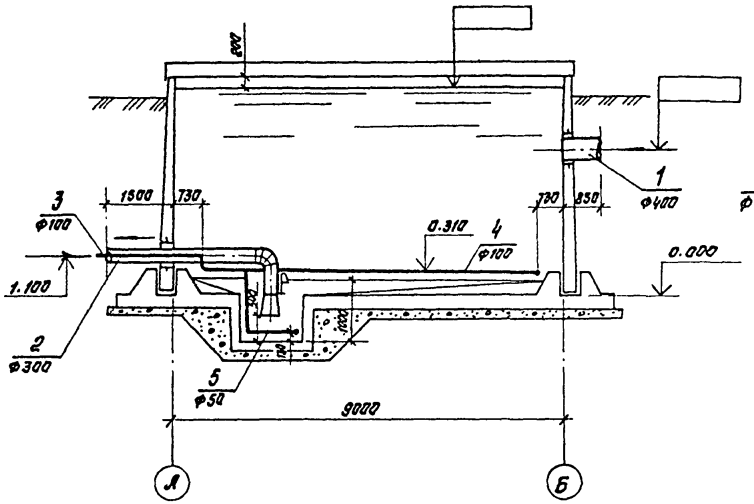

2-2 , 3-3

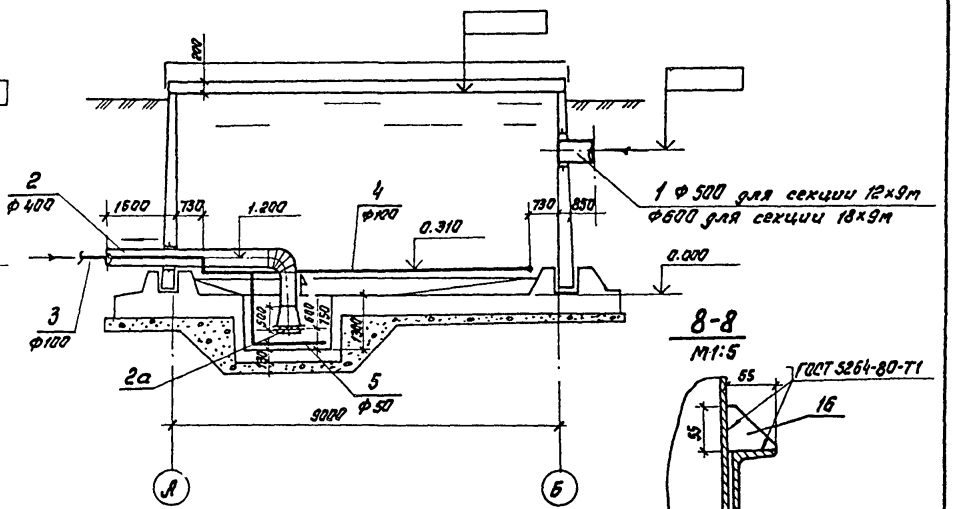

8-8

М1:5

7-7

М 1:50

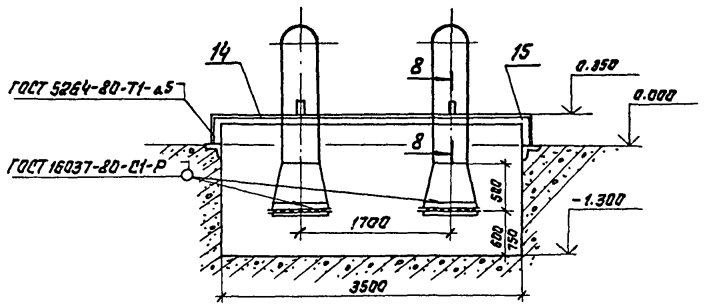

Привязан

Инв. №

				902-2-0408.86*	НК	
Нач.отд.	Каштелюк			Секции резервуаров 6х9, 12х9, 18х9	Стадия	Лист	Листов
Н.контр.	Прокопенко		11.81		Р	4	
ГИП	Каштелюк			Технологические трубопроводы. Разрезы 1-1, 2-2, 3-3, 7-7, 8-8. Вариант	Госстрой СССР Союзводоканалпроект КАЗВОДОКАНАЛПРОЕКТ г. Алма-Ата	
Рук. гр.	Варнецова					
Ст.инж.	Качина					

Инв. № подл. | Подпись и дата | Взам. инв. №

Типовые проектн. реш. 902-2-0408.86* Альбом IV

Марка поз.	Обозначение	Наименование	Кол-во	Масса ед. кг.	Примеч.
		Секция размером 6х9 м.			
		Подводящий трубопровод			
1	ГОСТ 10704-76	Труба Ф 426х7	0.85	72.33	м
		Отводящие трубопроводы			
2		Отводящий трубо-			
	МК 20.00.00.СБ Ал. VII	провод Ф 325х6	2	234.0	
		Трубопровод взмучивания и смыва осадка			
3	МК 21.00.00.СБ Ал. VII	Патрубок Ф100	1	52.0	
4	ГОСТ 3262-75	Труба Ф 100х5	32.0	13.34	м
5	ГОСТ 3262-75	Труба Ф 50х4.5	7.4	6.16	м
6	ГОСТ 3262-75	Штуцеры Ф25х32			
		ℓ=100мм	24	0.24	
7	ГОСТ 3262-75	Штуцеры Ф20х3.2			
		ℓ=100мм	6	0.16	
8	ГОСТ 17375-77	Отвод 90° Фу 100	5	3.76	
9	ГОСТ 17375-77	Отвод 90° Фу 50	4	1.20	
10	ГОСТ 17376-77	Тройник равнопро-			
		ходной Фу 100	2	2.05	
11		Заглушка Фу 100	1	0.8	
		Лист 5б ГОСТ 19903-74 / Ст.3 ГОСТ 14637-79			
		Опоры и крепления трубопроводов			
12		Опора ℓ=100мм	4	0.166	
		Труба Ф 20х2.8 ГОСТ 3262-75			
13		Опора ℓ=90мм	8	0.35	
		Труба Ф 40х3.5 ГОСТ 3262-75			
14		Балка ℓ=2700	1	23.2	
		Швеллер 10 ГОСТ 8240-72 / Ст.3 ГОСТ 535-79			
15		Стойка ℓ=300	2	2.58	
		Швеллер 10 ГОСТ 8240-72 / Ст.3 ГОСТ 535-79			
16		Косынка 50х50	2	0.05	
		Лист 6 ГОСТ 19903-74 / Ст.3 ГОСТ 16523-70			
		Секция размером 12х9 м			
		Подводящий трубопровод			
1	ГОСТ 10704-76	Труба Ф 530х8	0.85	102.98	м
		Отводящие трубопроводы			
2	МК 20.00.00.СБ Ал. VII	Отводящий трубопро-			
		вод Ф 426х7	2	391.0	
2а	МК 9.00.00.СБ Ал. VIII	Решетка	2	17.10	
		Трубопровод взмучивания и смыва осадка			
3	МК 21.00.00.СБ Ал. VII	Патрубок Ф100	2	52.0	
4	ГОСТ 3262-75	Труба Ф 100х5	44	13.44	м
5	ГОСТ 3262-75	Труба Ф 50х4.5	10.5	6.16	м
6	ГОСТ 3262-75	Штуцеры Ф25х3.2			
		ℓ=100 мм	36	0.24	
7	ГОСТ 3262-75	Штуцеры Ф20х3.2			
		ℓ=100 мм	7	0.16	
8	ГОСТ 17375-77	Отвод 90° Фу 100	5	3.76	
9	ГОСТ 17375-77	Отвод 90° Фу 50	4	1.20	

1. Продолжение спецификации см. НК лист 6

Привязан

Инв. №

Взам. инв. №

Подпись и дата

Инв. № подл.

902-2-0408.86* НК

Нач. отд	Каштелян		
Н. контр.	Прокопенко		
ГИП	Каштелян		
Рук. гр.	Баржецова		
Ст. инж.	Качина		

Секции резервуаров 6х9, 12х9

Технологические трубопроводы. II вариант

Спецификация (начало).

Стадия	Лист	Листов
Р	5	

Госстрой СССР
Самаркандканалинипроект
КАЗВОДОКАНАЛПРОЕКТ
г. Алма-Ата

Типовые проектн. рекм. 902-2-0408.86* Альбом IV

Марка поз.	Обозначение	Наименование	Кол-во	Масса, ед. кг.	Примеч.
10	ГОСТ 17376-77	Тройник равнопро-			
		ходной Ф у 100	1	2.05	
11		Заглушка Ф у 100	1	0.80	
		Лист $\frac{\text{Б6 ГОСТ 19903-74}}{\text{Ст.3 ГОСТ 14637-79}}$			
	Опоры и крепления трубопроводов				
12		Опора l=100мм	6	0.166	
		Труба Ф20×2.8 ГОСТ 3262-75			
13		Опора l=90мм	10	0.35	
		Труба Ф40×3.5 ГОСТ 3262-75			
14		Балка l=3740	1	39.0	
		Швеллер $\frac{\text{12 ГОСТ 8240-72}}{\text{Ст.3 ГОСТ 535-79}}$			
15		Стойка l=230	2	2.4	
		Швеллер $\frac{\text{12 ГОСТ 8240-72}}{\text{Ст.3 ГОСТ 535-79}}$			
16		Косынка 55×55	2	0.06	
		Лист $\frac{\text{6 ГОСТ 19903-74}}{\text{Ст.3 ГОСТ 16523-70}}$			
	Секция размером 18×9 м				
	Подводящий трубопровод				
1	ГОСТ 10704-76	Труба Ф 630×9	0.85	137.81	м
	Отводящие трубопроводы				
2	МК 20.00.00 Ял. VII	Отводящий трубопро-			
		вод Ф 426×7	2	391.0	
2а	МК 9.00.00 Ял. VIII	Решетка	2	17.10	
	Трубопровод взмучивания и смыва осадка				
3	МК 21.00.00 Ял. IV	Патрубок Ф100	1	52.0	
4	ГОСТ 3262-75	Труба Ф100×5	56.0	13.44	м
5	ГОСТ 3262-75	Труба Ф 50×4.5	10.5	6.16	м
6	ГОСТ 3262-75	Штуцеры Ф25×3.2	48		
		l=100мм		0.24	
7	ГОСТ 3262-75	Штуцеры Ф20×3.2			
		l=100мм	7	0.16	
8	ГОСТ 17375-77	Отвод 90° Ф у100	5	3.76	
9	ГОСТ 17375-77	Отвод 90° Ф у 50	4	1.20	
10	ГОСТ 17376-77	Тройник равнопра-			
		ходной Ф у 100	1	2.05	
11		Заглушка Ф100	1	0.80	
		Лист $\frac{\text{Б6 ГОСТ 19903-74}}{\text{Ст.3 ГОСТ 14637-79}}$			
	Опоры и крепления трубопроводов				
12		Опора l=100мм	6	0.166	
		Труба Ф20×2.8 ГОСТ 3262-75			
13		Опора l=90мм	14	0.35	
		Труба 40×3.5 ГОСТ 3262-75			
14		Балка l=3740	1	39	
		Швеллер $\frac{\text{12 ГОСТ 8240-72}}{\text{Ст.3 ГОСТ 535-79}}$			
15		Стойка l=230	2	2.4	
		Швеллер $\frac{\text{12 ГОСТ 8240-72}}{\text{Ст.3 ГОСТ 535-79}}$			
16		Косынка 55×55	2	0.06	
		Лист $\frac{\text{6 ГОСТ 19903-74}}{\text{Ст.3 ГОСТ 16523-70}}$			

1. Начало спецификации см. НК лист 5

Инв.№подл. | Подпись и дата | Взам.инв.№

Привязан

Инв.№

				902-2-0408.86* НК			
Нач.отд.	Хаштельян						
Н.контр.	Прокопенко		1985	Секции резервуаров 12×9, 18×9	Стадия	Лист	Листов
ГИП	Хаштельян				Р	6	
Рук.гр.	Вирнецова			Технологические трубопроводы. II вариант. Спецификация. (продолжение)	Госстрой СССР Сантехпроект КАЗВОДОКАНАЛПРОЕКТ г. Ялта-Алта		
Ст.инж.	Качина						

Типовые проектн. реш. 902-2-0408.86* Альбом IV

Инв. № подл. | Подпись и дата | Взам. инв. №

Ведомость прилагаемых и ссылочных документов

Обозначение	Наименование	Примеч.
	Ссылочные документы	
ТМ4-124-81	Датчик сигнализатора уровня. Групповая установка на резервуаре	
ТМ4-135-78	Датчик уровня ДУ реле ИКС-2. Установка на бункере	
ТМ4-123-74	Датчик сигнализатора уровня. Установка на стене резервуара	
ТМ4-118-74	Датчик ДСУ измерителя уровня УМ2-30-ОКБТ-01. Установка на водоеме.	
ЗК4-124-74	Кронштейн	
ТК4-3453-81	Кронштейн КП	
ТК4-3458-74	Гайка М27×1.5	
	Прилагаемые документы	
МК.10.00.00	Кожух	
МК 11.00.00	Бабышка	
МК 12.00.00	Фланец	
ЭК.ВМ	Ведомость материалов	

Проект разработан в соответствии с действующими нормалями, нормами и правилами.
Гл. инж. проекта /Каштелюк И.Х./

Ведомость чертежей основного комплекта марки ЭК

Лист	Обозначение	Примечан.
1.	Общие данные. Спецификация основных монтажных материалов и изделий (начало).	
2.	Общие данные. Спецификация основных монтажных материалов и изделий (окончание)	
3.	Установка датчиков уровня (начало)	
4.	Установка датчиков уровня (окончание)	

Привязан

Инв. №

Изм.	Лист	№ докум.	Подпись	Дата
Н. контр.		Бештонова		
ГИП		Каштелян		
Нач. отд.		Кривенко		
Рук. гр.		Гагаринов		
Вед. инж.		Каршин		

902-2-0408.86* ЭК

Секция шириной 9,0 м

Стадия	Лист	Листов
Р	1	4

Общие данные. Спецификация основных монтажных материалов и изделий (начало)

Госстрой СССР Союзводоканалниипроект КАЗГОДОКАНАЛПРОЕКТ г. Алма-Ата

В проекте предусматривается:

-установка первичного преобразователя ПП-ПОФ емкостного уровнемера РУС-0 (обыкновенное исполнение);

-установка измерительных преобразователей регулятора-сигнализатора уровня ЭРСУ-3.

При необходимости возможна установка других датчиков уровня. Например: ЭИУ-2 (монтажный чертеж ТМ4-123-74) или ДСУ-1М (монтажный чертеж ТМ4-118-74).

Первичные преобразователи приборов устанавливаются на типовых конструкциях по типовым монтажным чертежам на стене резервуара. Необходимые закладные детали предусмотрены в строительной части проекта. Для защиты от атмосферных осадков и случайных механических повреждений датчики прикрываются с"емным кожухом.

Емкостный уровнемер РУС-0, дающий возможность непрерывного измерения уровня, имеет унифицированный выходной сигнал 0÷5 mA (0÷20; 4÷20 mA) и длину линии связи между первичным и измерительным преобразователями до 500м. Регулятор-сигнализатор уровня ЭРСУ-3 позволяет контролировать три определенных уровня.

Уровнемеры заказываются в проекте насосной станции или диспетчерского пункта, где будут расположены вторичные приборы. Там же разрабатываются схемы подключения.

Спецификация основных монтажных материалов и изделий

N п/п	Обозначение	Наименование	К-во	Примеч.
1	МК 10.00.00	Кожух	1	
2	МК 11.00.00	Бобышка	1	
3	МК.12.00.00	Фланец	1	
4	ТК4-3458-74	Гайка М27×1.5	3	
5	ТК4-3453-81	Кронштейн КП-42	1	
6	ЗК4-124-74	Кронштейн К-4	1	
7		Метизы ; К2	2	

Типовые проектн.реш. 902-2-0408.86* Альбом IV

Инв. № подл. | Подпись и дата | Взам. инв. №

Привязан

Инв. №

Изм.	Лист	№ докум.	Подпись	Дата
Н. контр.		Бештамова		
ГИП		Каштелюк		
Нач. отд.		Кривенко		
Рук. гр.		Гагаринов		
Вед. инж.		Паршин		

902-2-0408.86* ЭК

Секция шириной 9,0 м

Общие данные. Спецификация основных монтажных материалов и изделий (окончание)

Стадия	Лист	Листов
Р	2	

Госстрой СССР
Союзводоканалниипроект
КАЗВОДОКАНАЛПРОЕКТ
г. Алма-Ата

Типовые проектн. реш. 902-2-0408.86* Альбом III

1. Датчики уровня ЭРСУ-3, ПП-ПОФ и соединительная коробка КСК-8 заказываются в проекте насосной станции.

2. Датчики монтировать по ТМ4-124-81 и ТМ4-135-78.

Поз.	Обозначение	Наименование	К-во	Масса ед.кг.	Прим.
1		Первичный преобразователь ПП-ПОФ	1		См.прим.1
2		Датчик уровня ЭРСУ-3	2		"
3		Коробка КСК-8	1		"
4	ТК4-3453-81	Кронштейн КП-42	1		
5	ТК4-3458-74	Гайка М27х1.5	3		
6		Стержень Ф12 ℓ=4.8м	1		
7	ЭК4-124-74	Кронштейн К-4	1		
8	МК.11.00.00	Бабышка	1		
9	МК 12.00.00	Фланец	1		
10	МК 10.00.00	Кожух	1		
11	ГОСТ 7805-70	Болт М8х30	3		
12	ГОСТ 5915-70	Гайка М8	3		
13	ГОСТ 11371-78	Шайба 8	3		
14	ГОСТ 7805-70	Болт М12х40	6		
15	ГОСТ 5915-70	Гайка М12	6		
16	ГОСТ 11371-78	Шайба 12	6		

Инв.№подл. | Подпись и дата | Взам.инв.№

Привязан

Инв.№

Изм.	Лист	№ докум.	Подпись	Дата
Н.контр.		Бештамова		
ГИП		Каштелян		
Нач.отд.		Кривенко		
Рук.гр.		Гагаринов		
Вед.инж.		Ларшин		

902-2-0408.86* ЭК

Секция шириной 9,0 м

Установка датчиков уровня (начало)

Стадия	Лист	Листов
Р	3	

Госстрой СССР Союзводоканалниипроект КАЗВОДОКАНАЛПРОЕКТ г. Алма-Ата

Тип. проектн. реш. 902-2-0408.86* Альбом IV

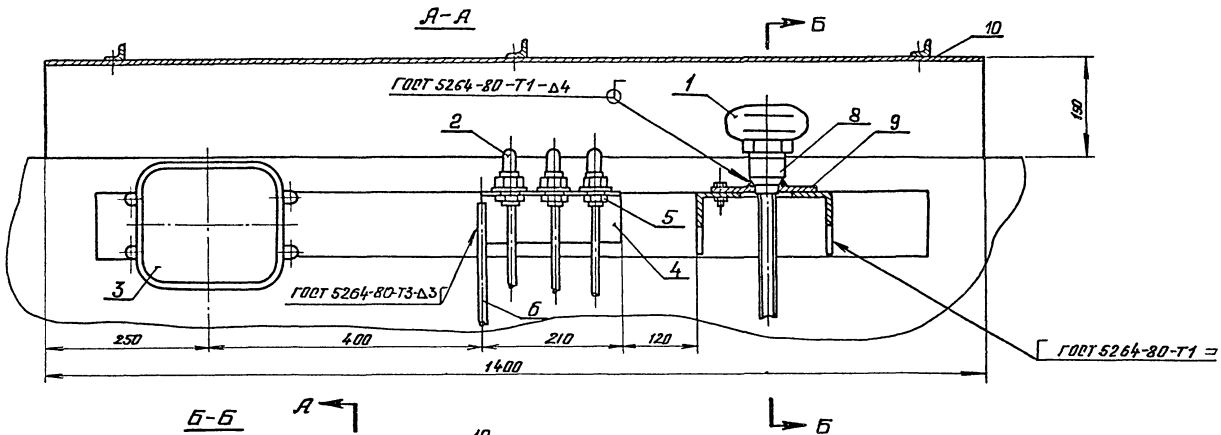

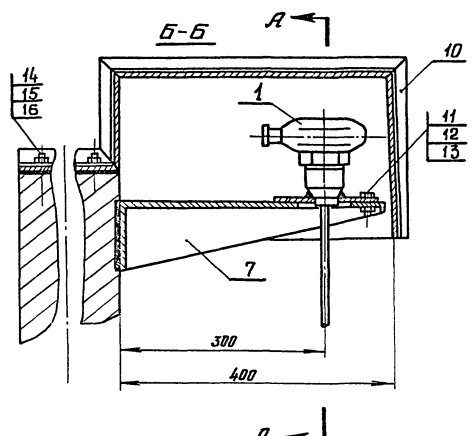

Привязан

Инв. №

				902-2-0408.86*	ЭК
Изм.	Лист	Докум. №	Подпись	Дата	
Н. контр.		Бештонова			Секция шириной 9,0 м
ГИП		Каштелюк			
Нач. отд.		Кривенко			Установка датчиков уровня (окончание)
Рук. гр.		Гагаринов			
Вед. инж.		Паршин		01.85	

Стадия	Лист	Листов
Р	4	

Госстрой СССР
Союзводоканалпроект
КАЗВОДОКАНАЛПРОЕКТ
г. Алма-Ата

Инв.№ подл. | Подпись и дата | Взам. инв.№

Госстрой СССР
ЦЕНТРАЛЬНЫЙ ИНСТИТУТ ТИПОВОГО ПРОЕКТИРОВАНИЯ
Свердловский филиал
620062, г.Свердловск-62, ул.Чебышева, 4
Заказ 3534 Инв.№ 1200-04 тираж 510
Сдано в печать 16.06 1988 г. цена 2-43

gost.e-ecolog.ru