1200-03

ТИПОВЫЕ ПРОЕКТНЫЕ РЕШЕНИЯ

# 902-2-0408.86

# СБЛОКИРОВАННЫЕ ЖЕЛЕЗОБЕТОННЫЕ РЕЗЕРВУАРЫ ДЛЯ СТОЧНЫХ ВОД И ОСАДКОВ ИЗ СБОРНЫХ УНИФИЦИРОВАННЫХ КОНСТРУКЦИЙ ЗАВОДСКОГО ИЗГОТОВЛЕНИЯ

## Альбом III

Рабочие чертежи секций шириной 6 м.

| | | | | | |
|---|---|---|---|---|---|
| | | | | Привязан | |
| Рук. гр. | | | | | |
| Исполнил | | | | | |
| Провери | | | | | |
| Инв. № | | | | | |

gost.e-ecolog.ru

1200-03

# ТИПОВЫЕ ПРОЕКТНЫЕ РЕШЕНИЯ

# 902-2-0408.86

# СБЛОКИРОВАННЫЕ ЖЕЛЕЗОБЕТОННЫЕ РЕЗЕРВУАРЫ ДЛЯ СТОЧНЫХ ВОД И ОСАДКОВ ИЗ СБОРНЫХ УНИФИЦИРОВАННЫХ КОНСТРУКЦИЙ ЗАВОДСКОГО ИЗГОТОВЛЕНИЯ

## АЛЬБОМ III

## СОСТАВ ПРОЕКТА

Альбом I Общие материалы для проектирования
Альбом II Рабочие чертежи блока Б-2 (3×6)
Альбом III Рабочие чертежи секций шириной 6 м.
Альбом V Рабочие чертежи секций шириной 9 м.
Альбом V Рабочие чертежи решений по подогреву нефтесодержащих сточных вод секции шириной 6м и блока Б-2 (3×6)
Альбом VI Рабочие чертежи изделий для секций шириной 6 м.
Альбом VII Рабочие чертежи изделий для секций шириной 9 м.
Альбом VIII Сметы и ведомости потребности в материалах к блоку Б-2(3×6)
Альбом IX Сметы и ведомости потребности в материалах к секциям шириной 6 м:
- Часть 1 Секция К1 - 3 × 6
- Часть 2 Секция К1 - 6 × 6
- Часть 3 Секция С - 6 × 6
- Часть 4 Секция К2 - 6 × 6
- Часть 5 Секция К1 - 12 × 6
- Часть 6 Секция С - 12 × 6
- Часть 7 Секция К2 - 12 × 6

Альбом X Сметы и ведомости потребности в материалах к секциям шириной 9 м:
- Часть 1 Секция К1 - 6 × 9
- Часть 2 Секция С - 6 × 9
- Часть 3 Секция К2 - 6 × 9
- Часть 4 Секция К1 - 12 × 9
- Часть 5 Секция С - 12 × 9
- Часть 6 Секция К2 - 12 × 9
- Часть 7 Секция К1 - 18 × 9
- Часть 8 Секция С - 18 × 9
- Часть 9 Секция К2 - 18 × 9

Протоколом № 25 от 23.05.85 г.
утверждены и введены в действие
в/о „Союзводоканалниипроект"
Приказ № 221 от 29 августа 1985 года

Разработаны проектным институтом Казводоканалпроект

Гл. инженер института Ю.И. Ткаченко
Гл. инженер проекта И.Х. Каштелюк

| | | | | | |
|---|---|---|---|---|---|
| | | | | Привязан | |
| Рук. гр. | | | | | |
| Исполнил | | | | | |
| Проверил | | | | | |
| Инв. № | | | | | |

# Содержание альбома


| Лист | Наименование | Стр. |
|---|---|---|
| 1 | Общие данные | 4 |
| 2 | Секции К1-3х6, К1-6х6, К1-12х6. Схема расположения стеновых панелей. | 5 |
| 3 | Секции К2-6х6, К2-12х6. Схема расположения стеновых панелей. | 6 |
| 4 | Секции С-6х6, С-12х6. Схема расположения стеновых панелей. | 7 |
| 5 | Секции К1-3х6, К1-6х6, К1-12х6, С-6х6, С-12х6, К2-6х6, К2-12х6. Разрез 1-1, Узлы I, II, III. | 8 |
| 6 | Секция К1-3х6, К1-6х6, С-6х6, К2-6х6, Схема расположения щитов покрытия (только для нефтесодержащих вод). | 9 |
| 7 | Секция К1-3х6, Спецификация к схеме расположения стеновых панелей. | 10 |
| 8 | Секция К1-6х6. Спецификация к схеме расположения стеновых панелей. | 11 |
| 9 | Секция К1-12х6. Спецификация к схеме расположения стеновых панелей. | 12 |
| 10 | Секция К2-6х6. Спецификация к схеме расположения стеновых панелей. | 13 |
| 11 | Секция К2-12х6. Спецификация к схеме расположения стеновых панелей. | 14 |
| 12 | Секция С-6х6. Спецификация к схеме расположения стеновых панелей | 15 |
| 13 | Секция С-12х6. Спецификация к схеме расположения стеновых панелей | 16 |

продолжение

| | | |
|---|---|---|
| 14 | Секции К1-12х6, К1-6х6, К2-12х6, Монтажные узлы продольных стен. | 17 |
| 15 | Секции К1-3х6, С-6х6, С-12х6, К2-6х6. Монтажные узлы продольных стен. | 18 |
| 16 | Секции К1-3х6, К1-6х6, К1-12х6, К2-6х6, К2-12х6, С-6х6, С-12х6, Монтажные узлы поперечных стен. Спецификация изделий на 1 узел. Узел IX. | 19 |
| 17 | Секции К1-3х6, К1-6х6, К1-12х6, С-6х6, С-12х6, К2-6х6, К2-12х6. Монтажные узлы IV, V, VI, VII, VIII. | 20 |
| 18 | Секции К1-3х6, К1-6х6, К1-12х6. Днище Опалубочный чертеж. | 21 |
| 19 | Секции С-6х6, С-12х6, Днище. Опалубочный чертеж. | 22 |
| 20 | Секции К2-6х6, К2-12х6. Днище. Опалубочный чертёж. | 23 |
| 21 | Секции шириной 6м. Днище. Узлы X, XI (опалубка) Узел XIV (армирование). | 24 |
| 22 | Секции шириной 6м. Днище. Узлы X, XI. (армирование). | 25 |


Типовые проектн. реш. 902-2-0408.86* Альбом III

Привязан.

Инв. №

| | | | |
|---|---|---|---|
| Н. контр. | Курманалиева | | |
| Нач. отд. | Спицын | | |
| Гл. спец. | Шевченко | | |
| Рук. гр. | Цанга | | |
| Инжен. | Исламова | | |

902-2-0408.86*

Содержание альбома

| Стадия | Лист | Листов |
|---|---|---|
| Р | 1 | 2 |

Госстрой СССР
Союзводоканалниипроект
КАЗВОДОКАНАЛПРОЕКТ
г. Алма-Ата

Инв. № подл. | Подпись и дата | Взам. инв. №

| Лист | Наименование | Стр. |
|---|---|---|
| 23 | Секции шириной 6м. Днище. Узел XV. | 26 |
| 24 | Секция К1-3х6. Днище, армирование. | 27 |
| 25 | Секция К1-3х6. Днище. Спецификация | 28 |
| 26 | Секция К1-3х6. Днище. Ведомость расхода стали. | 29 |
| 27 | Секция К1-6х6 Днище. Ведомость расхода стали. | 29 |
| 28 | Секция К1-6х6 Днище, армирование | 30 |
| 29 | Секция К1-6х6 Днище. Спецификация | 31 |
| 30 | Секция К1-12х6 Днище, армирование | 32 |
| 31 | Секция К1-12х6 Днище. Спецификация | 33 |
| 32 | Секция К1-12х6 Днище. Ведомость расхода стали. | 34 |
| 33 | Секция К2-6х6 Днище. Ведомость расхода стали. | 34 |
| 34 | Секция К2-6х6 Днище, армирование | 35 |
| 35 | Секция К2-6х6 Днище. Спецификация | 36 |
| 36 | Секция К2-12х6 Днище, армирование | 37 |
| 37 | Секция К2-12х6 Днище. Спецификация | 38 |
| 38 | Секция К2-12х6 Днище. Ведомость расхода стали | 39 |
| 39 | Секция С-12х6 Днище. Ведомость расхода стали | 39 |
| 40 | Секция С-12х6 Днище, армирование | 40 |
| 41 | Секция С-12х6 Днище Спецификация | 41 |
| 42 | Секция С-6х6 Днище, армирование | 42 |
| 43 | Секция С-6х6 Днище. Спецификация | 43 |
| 44 | Секция К1-3х6, К1-6х6, С-6х6, К2-6х6, Приямок П1, План, разрезы | 44 |
| 45 | Секция К1-3х6, К1-6х6, С-6х6, К2-6х6. Приямок П1 Армирование | 45 |
| 46 | Секция К1-12х6, С-12х6, К2-12х6. Приямок П2. План, разрезы | 46 |
| 47 | Секция К1-12х6, С-12х6, К2-12х6. Приямок П2. Армирование. | 47 |

| | Марка НК | |
|---|---|---|
| 1 | Общие данные I и II варианты | 48 |
| 2 | Технологические трубопроводы. План. Разрез 4-4, Узел I I вариант. | 49 |
| 3 | Технологические трубопроводы I вариант. Разрезы 1-1, 2-2, 3-3. | 50 |
| 4 | Технологические трубопроводы I вариант. Спецификация (продолжение) | 51 |
| 5 | Технологические трубопроводы. II вариант. План. Разрезы 4-4, 6-6. Узел I. | 52 |
| 6 | Технологические трубопроводы II вариант. Разрезы 1-1, 2-2, 3-3, 5-5. | 53 |
| 7 | Технологические трубопроводы. II вариант. Спецификация (продолжение) | 54 |
| | Марка ЗК | |
| 1 | Общие данные. Спецификация основных монтажных материалов и изделий (начало). | 55 |
| 2 | Общие данные. Спецификация основных монтажных материалов и изделий (окончание) | 56 |
| 3 | Установка датчиков уровня (начало) | 57 |
| 4 | Установка датчиков уровня (окончание) | 58 |


Типовые проектн. реш. 902-2-0408.86* Альбом III

Инв.№ подл. | Подпись и дата | Взам.инв.№

Привязан

Инв.№

902-2-0408.86*

Содержание альбома

Лист 2

Типовые проектн. реш. 902-2-0408.86* Альбом III

## Ведомость основных комплектов рабочих чертежей

| Обозначение | Наименование | Примечание |
|---|---|---|
| -КЖС | Конструкции железобетонные | |
| -НК | Наружная канализация | |
| | Технологические трубопроводы | |
| -ЭК | Контрольно-измерительные приборы | |
| -М | Механическое, технологическое оборудование | Ал. V |

## Ведомость спецификаций

| Лист | Наименование | Примечание |
|---|---|---|
| 7÷13 | Спецификация к схеме расположения стеновых панелей | |
| 16 | Спецификация изделий на 1 узел | |
| 25 | Днище. Спецификация. Секция К1-3х6 | |
| 29 | Днище. Спецификация. Секция К1-6х6 | |
| 31 | Днище. Спецификация. Секция К1-12х6 | |
| 35 | Днище. Спецификация. Секция К2-6х6 | |
| 37 | Днище. Спецификация. Секция К2-12х6 | |
| 41 | Днище. Спецификация. Секция С-12х6 | |
| 43 | Днище. Спецификация. Секция С-6х6 | |

Типовой проект разработан в соответствии с действующими нормами и правилами и предусматривает мероприятия, обеспечивающие взрывную, взрывопожарную и пожарную безопасность при эксплуатации сооружения.

Главный инженер проекта Каштелюк И.Х.

## Ведомость объёмов сборных бетонных и железобетонных конструкций по рабочим чертежам основного комплекта марки КЖС

| № п/п | Наименование группы элементов конструкций | Код | Кол. бет. м³ | Примечание |
|---|---|---|---|---|
| | Панели стеновые наружные | | | |
| 1 | Секция К1-3х6 | 583121 | 27.52 | |
| 2 | Секция К1-6х6 | 583121 | 39.20 | |
| 3 | Секция К1-12х6 | 583121 | 36.28 | |
| 4 | Секция К2-6х6 | 583121 | 27.36 | |
| 5 | Секция К2-12х6 | 583121 | 27.36 | |
| 6 | Секция С-6х6 | 583121 | 29.36 | |
| 7 | Секция С-12х6 | 583121 | 29.36 | |

## Ведомость ссылочных и прилагаемых документов

| Обозначение | Наименование | Примечание |
|---|---|---|
| | Ссылочные документы | |
| 3.900-3 б.1,2,4/82 | Сборные железобетонные конструкции ёмкостных сооружений | |
| | Прилагаемые документы | |
| -КЖИ | Рабочие чертежи изделий для секций шириной 6м | Альбом VI |
| -ВМ | Ведомости потребности в материалах | Альбом IX |

Инв.№ подл. | Подпись и дата | Взам.инв.№

Привязан

Рук.гр.
Исполн.
Проверил
Инв.№

902-2-0408.86* КЖ

| Изм. | Лист | № докум. | Подпись | Дата |
|---|---|---|---|---|
| Н.контр. | | Курманалиев | | 85. |
| ГИП | | Каштелюк | | |
| Нач.отд. | | Спицын | | |
| Гл.спец. | | Шевченко | | |
| Рук.гр. | | Цанга | | |
| Инженер | | Игламова | | |

Секции шириной 6м

| Стадия | Лист | Листов |
|---|---|---|
| Р | 1 | 47 |

Общие данные

Госстрой СССР Союзводоканалпроект Казводоканалпроект г. Алма-Ата

Типовые проектн. рек. 902-2-0408.86* Альбом III

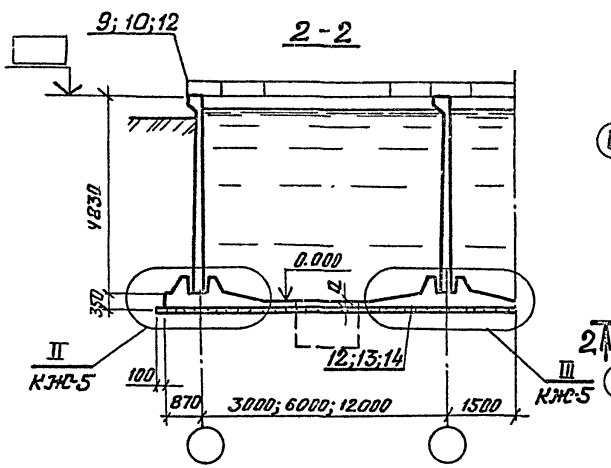


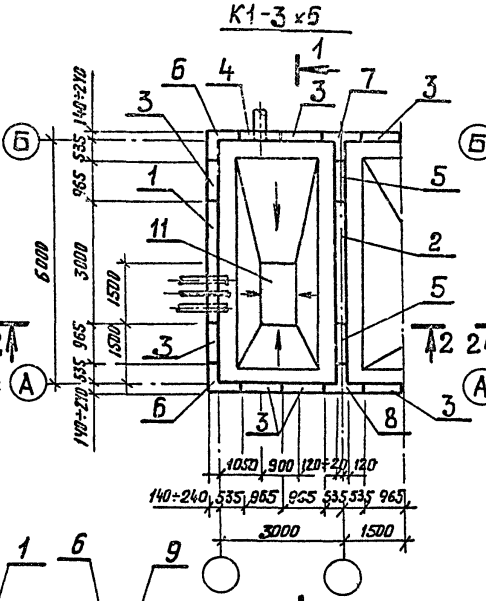


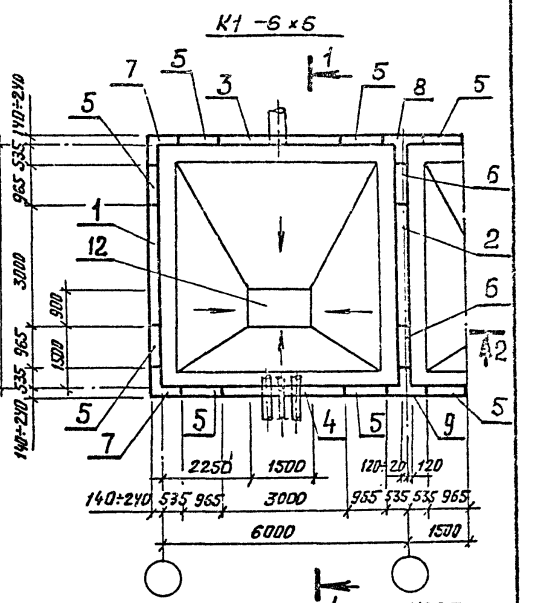


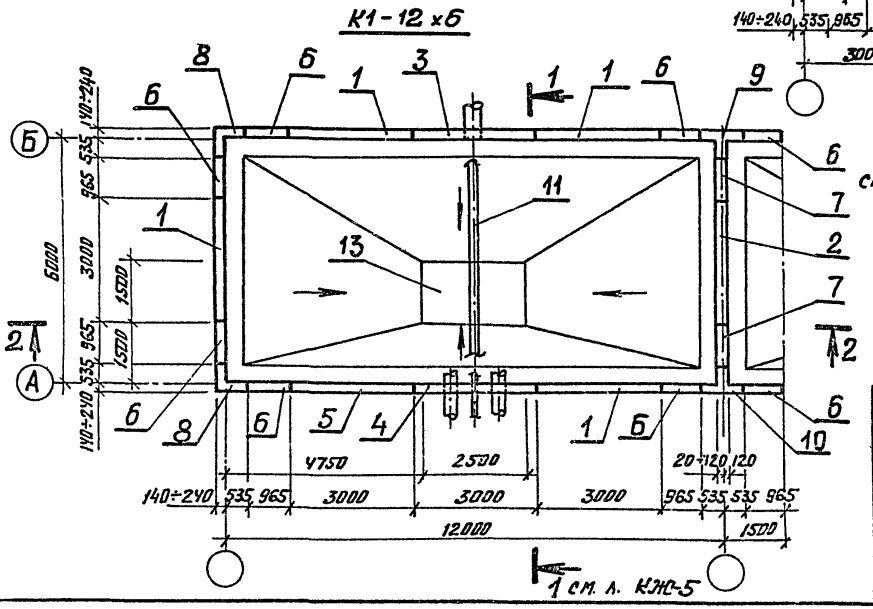


по 1 см. л. КЖ-5

1. Схемы расположения труб см. листы НК-
2. Секции показаны в условных границах.
3. Уклон набетонки см. в альбоме I. Пояснительная записка: При толщине набетонки до 40мм выполнять стяжку из цементно-песчаного раствора состава 1:2.
4. Таблицу отметок и толщин днища см. КЖ л.3.

Привязан

Инв. №

| | | | | | |
|---|---|---|---|---|---|
| Изм. | Лист | № докум. | Подпись | Дата | 902-2-0408.86* КЖ |
| Н. контр. | | Курманалиев | | | |
| ГИП | | Каштелюк | | | Секция К1-3×6, К1-6×6, К1-12×6 |
| Нач. отд. | | Спицын | | | Схема расположения стеновых панелей |
| Гл. спец. | | Шевченко | | | Стадия Р; Лист 2; Листов |
| Рук. гр. | | Цанга | | | Госстрой СССР Союзводоканалниипроект КАЗВОДОКАНАЛПРОЕКТ г. Алма-Ата |
| Инженер | | Бабич | | | 85г |

Инв. № подл. | Подпись и дата | Взам. инв. №

Типовые проектн. реш. 902-2-040886 Альбом III

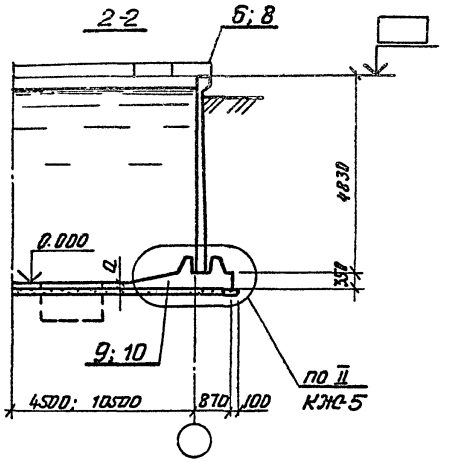


К2-12×6

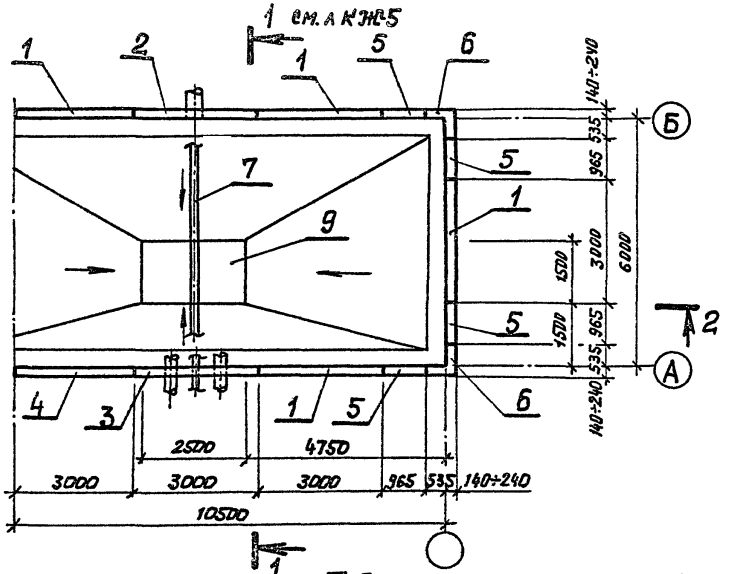


К2-6×6

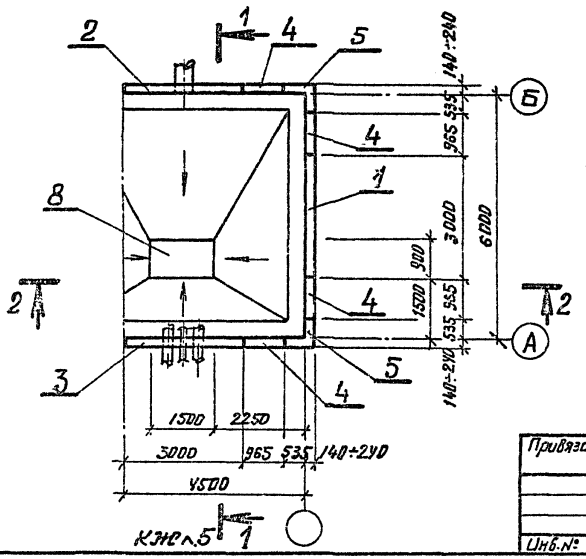


Примечания см. л. КЖС-2

Таблица толщин днища и отметок верха панели

| Грунтовые условия | | Исполнение | Толщина днища „д" мм | Отметка верха панели |
|---|---|---|---|---|
| Необводненные грунты | $\varphi=30°$ | – 01 | 140 | 5.040 |
| | $\varphi=21°$ | – 02 | 140 | 5.040 |
| Обводненные грунты | $\varphi=30°$ $\varphi=21°$ | – 03 | 160 | 5.020 |

| Изм. | Лист | № Документ | Подпись | Дат |
|---|---|---|---|---|
| Н. контр. | | Куртамалиева | | |
| ГИП | | Каштелюк | | |
| Нач. отд. | | Спицын | | |
| Гл. спец. | | Шевченко | | |
| Рук. гр. | | Цанга | | |
| Инженер | | Бабич | | 85г |

Привязан

Инв. №

902-2-0408.86* КЖ

Секция К2-6×6, К2-12×6

| Стадия | Лист | Листов |
|---|---|---|
| Р | 3 | |

Схема расположения стеновых панелей

Госстрой СССР Союзводоканалниипроект КАЗВОДОКАНАЛПРОЕКТ г. Алма-Ата

Инв. № подл. | Подпись и дата | Взам. инв. №

Типовые проектн. реш. 902-2-0408.86* Альбом III

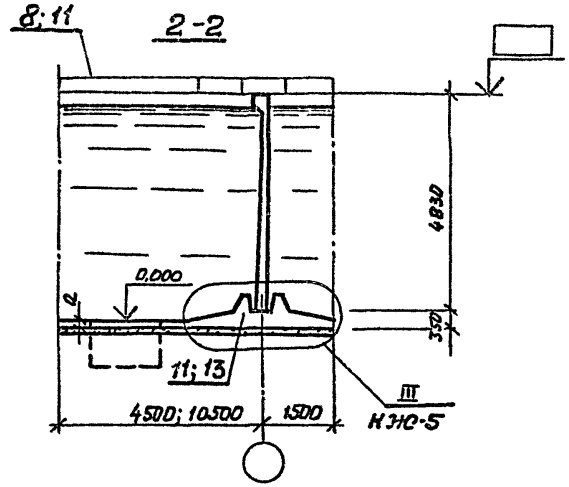


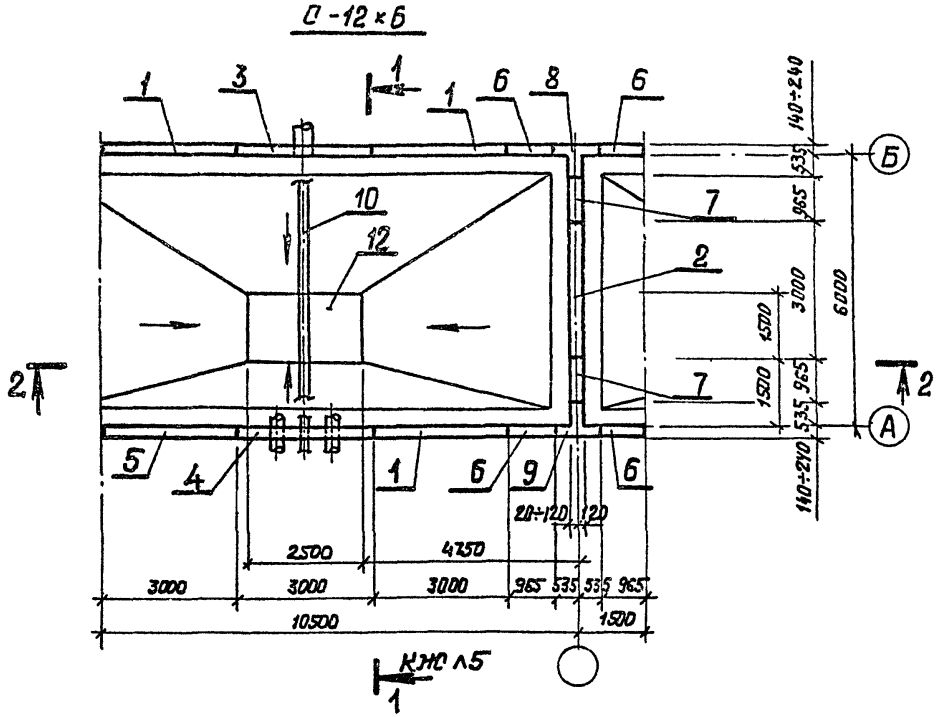


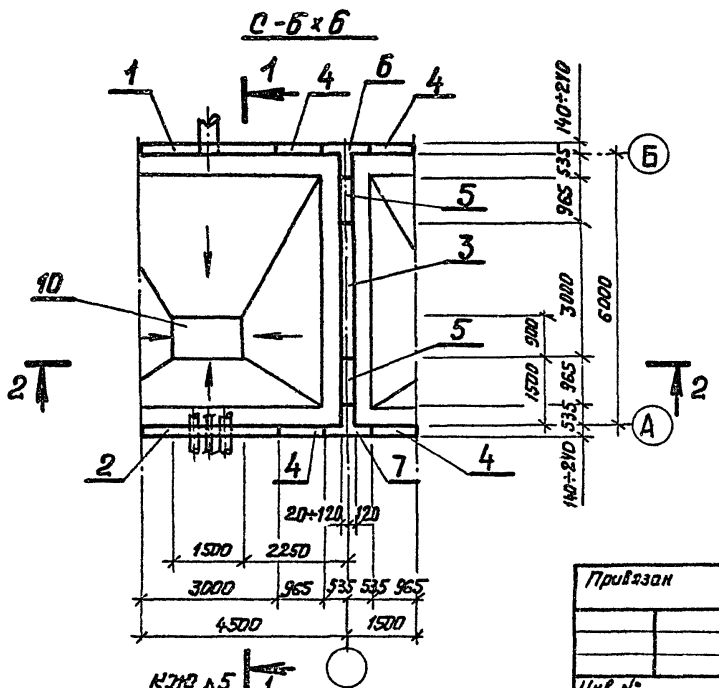


Примечания см. лист КЖС-2

| | | | | | |
|---|---|---|---|---|---|
| Изм. | Лист | № докум. | Подпись | Дата | |
| Н. контр. | | Куманалиев | | | |
| ГИП | | Каштелюк | | | |
| Нач. отд. | | Спицын | | | |
| Гл. спец. | | Шевченко | | | |
| Рук. гр. | | Цинга | | | |
| Инженер | | Бабич | | 85г | |

Привязан

Инв. №

902-2-0408.86* КЖС

Секция С-6х6
С-12х6

Схема расположения стеновых панелей

| Стадия | Лист | Листов |
|---|---|---|
| Р | 4 | |

Госстрой СССР
Союзводоканалниипроект
КАЗВОДОКАНАЛПРОЕКТ
г. Алма-Ата

Инв. № подл. | Подпись и дата | Взам. инв. №

1200-03

Типовые проектн. рекм. 902-2-0408.86* Альбом III

Инв.№ подл. | Подпись и дата | Взам. инв.№

## 1-1

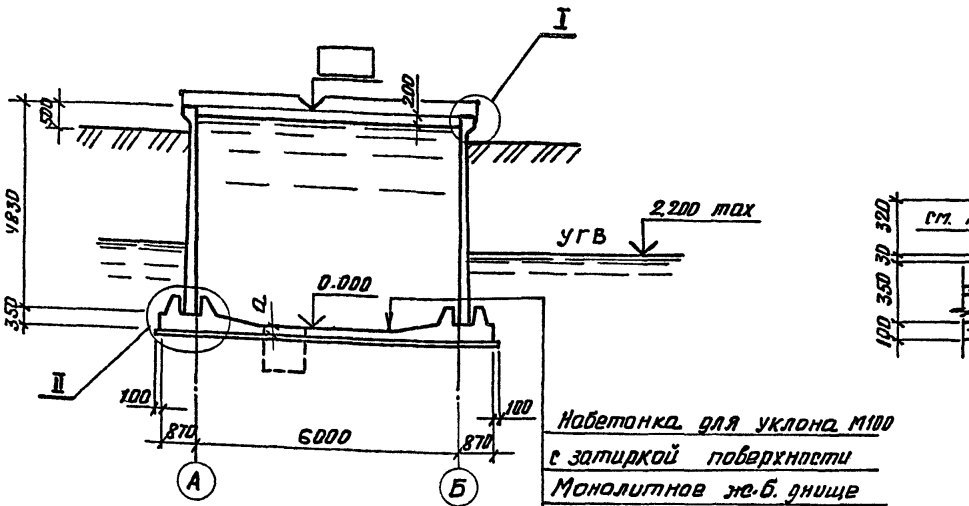


Набетонка для уклона М100
с затиркой поверхности
Монолитное ж.б. днище
Бетонная подготовка М50-100 мм

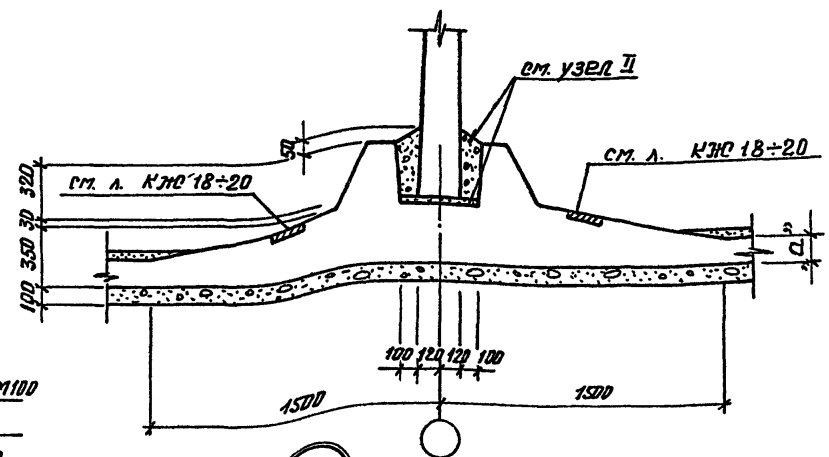


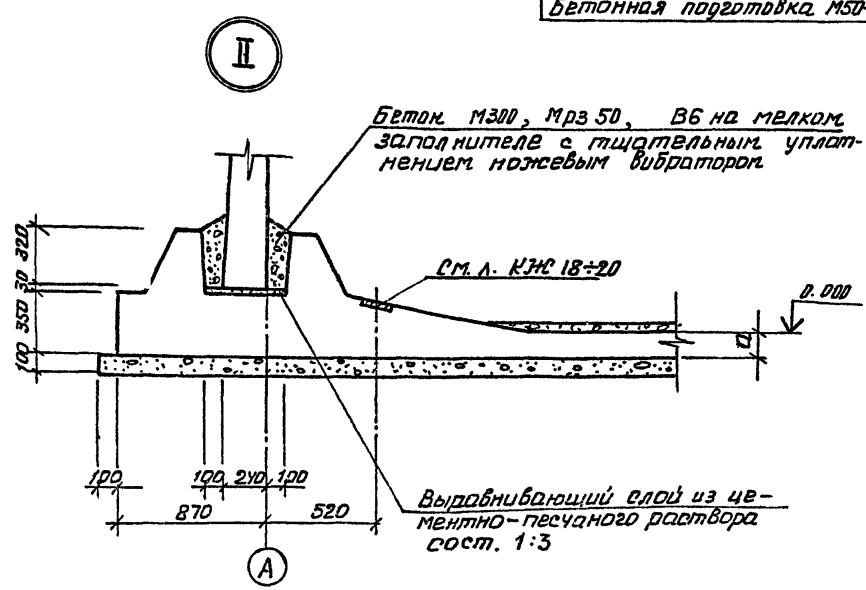


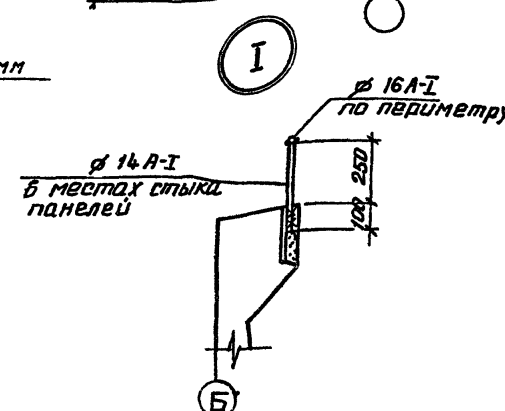


Привязан

Инв.№

| | | | | | |
|---|---|---|---|---|---|
| Изм. | Лист | № докум. | Подпись | Дата | |
| Н. контр. | | Кургановцев | | | |
| ГИП | | Каштелюк | | | |
| Нач. отд. | | Спицын | | | |
| Гл. спец. | | Шевченко | | | |
| Рук. гр. | | Цанга | | | |
| Инженер | | Бабич | | | |

902-2-0408.86*

КЖС

Секции К1-3х6, К1-6х6, К1-12х6, С-6х6, С-12х6, К2-6х6, К2-12х6

| Стадия | Лист | Листов |
|---|---|---|
| Р | 5 | |

Разрез 1-1, Узлы I, II, III

Госстрой СССР
Союзводоканалниипроект
КАЗВОДОКАНАЛПРОЕКТ
г. Алма-Ата

85г

Типовые проектн. реш. 902-2-0408.86* Альбом III

Схема расположения щитов покрытия секции К1-3×6

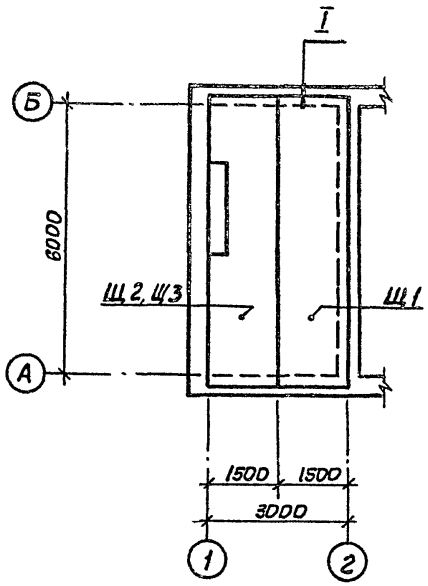


Схема расположения щитов покрытия секций 6×6

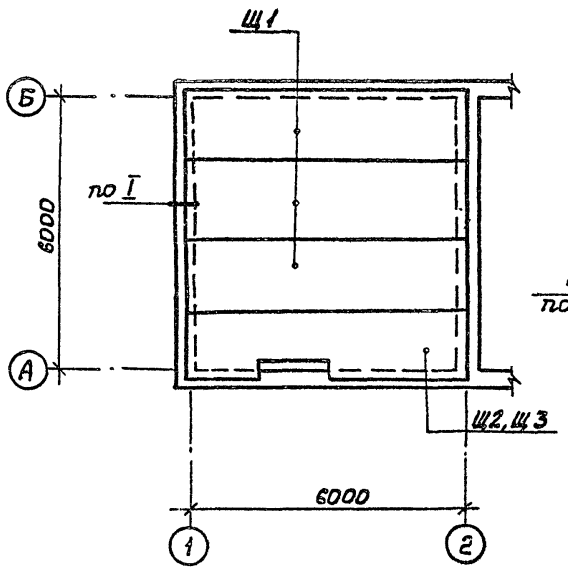


I (только для нефтесодержащих вод)

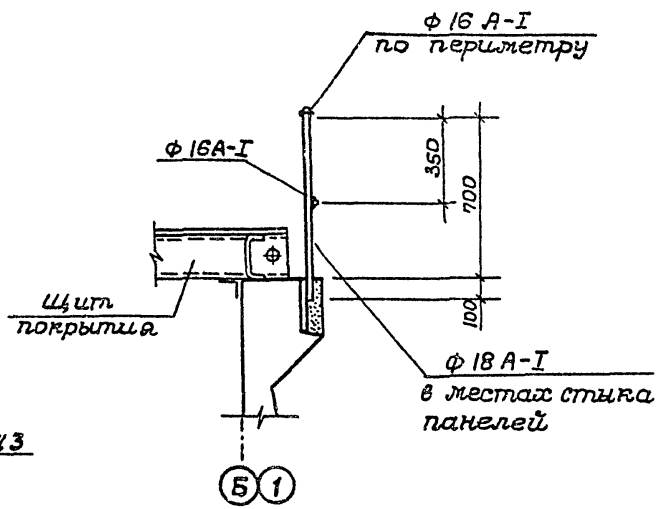


| | | | | | |
|---|---|---|---|---|---|
| | | | | | 902-2-0408.86* КЖС |
| Изм. | Лист | № докум. | Подпись | Дата | |
| Н. контр. | | Курманалиев | | | Секция К1-3×6, К1-6×6, С-6×6, К2-6×6 |
| ГИП | | Каштелюк | | | Стадия: Р; Лист: 6; Листов: |
| Нач. отд. | | Спицын | | | |
| Гл. спец. | | Шевченко | | | Схема расположения щитов покрытия (только для нефтесодержащих вод) |
| Рук. гр. | | Цанга | | | Госстрой СССР Союзводоканалниипроект КАЗВОДОКАНАЛПРОЕКТ г. Алма-Ата |
| Инженер | | Бабич | | 85 г. | |
| Привязан | | | | | |
| Инв. № | | | | | |

Инв. № подл. | Подпись и дата | Взам. инв. №

Альбом III

Типовые проект.н.рек. 902-2-0408.86*

| Марка поз | Обозначение | Наименование | Кол. 01 | Кол. 02 | Кол. 03 | Масса ед.кг | Примечание |
|---|---|---|---|---|---|---|---|
| | | Секция К1-3х6 | | | | | |
| 1 | КЖИ-1.01000-01 | Панель стеновая | 1 | | | 7300 | 2) |
| | КЖИ-1.01000-02,03 | " | | 1 | 1 | 7300 | 2) |
| | КЖИ-1.02000-01 | " | 1 | | | 7300 | 3) |
| | КЖИ-1.02000-02,03 | " | | 1 | 1 | 7300 | 3) |
| | КЖИ-1.03000-01 | " | 1 | | | 7300 | 4) |
| | КЖИ-1.03000-02,03 | " | | 1 | 1 | 7300 | 4) |
| | КЖИ-1.04000-01 | " | 1 | | | 7300 | 5) |
| | КЖИ-1.04000-02,03 | " | | 1 | 1 | 7300 | 5) |
| 2 | КЖИ-1.00000-02,03 | " | 1 | 1 | 1 | 7300 | |
| | КЖИ-1.05000-02,03 | " | 1 | 1 | 1 | 7300 | 1) |
| 3 | КЖИ-1.20000-01 | Панель стеновая угловая | 7 | | | 2500 | |
| | КЖИ-1.20000-02,03 | " | | 7 | 7 | 2500 | |
| 4 | КЖИ-1.21000-01 | " | 1 | | | 2500 | |
| | КЖИ-1.21000-02,03 | " | | 1 | 1 | 2500 | |
| 5 | КЖСИ-1.20000-02,03 | " | 2 | 2 | 2 | 2500 | |
| 6 | КЖСИ-2.01000-01 | Блок угловой | 2 | | | 3180 | |
| | КЖСИ-2.01000-02,03 | " | | 2 | 2 | 3180 | |
| 7 | КЖИ-2.02000-01 | " | 1 | | | 5500 | |
| | КЖИ-2.02000-02,03 | " | | 1 | 1 | 5500 | |
| 8 | КЖИ-2.03000-01 | " | 1 | | | 5500 | |
| | КЖИ-2.03000-02,03 | " | | 1 | 1 | 5500 | |
| 9 | КЖ-5 | Ограждение ф 14 А-I | п.м. 3.9 | п.м. 3.9 | п.м. 3.9 | кг/п.м. 1.21 | |
| | | ф 16 А-I | п.м. 13.4 | п.м. 13.4 | п.м. 13.4 | кг/п.м. 1.6 | |
| | КЖ-6 | Ограждение ф 16 А-I | п.м. 26.8 | п.м. 26.8 | п.м. 26.8 | кг/п.м. 1.6 | 1) |
| | | ф 18 А-I | п.м. 8.8 | п.м. 8.8 | п.м. 8.8 | кг/п.м. 2.0 | 1) |
| 10 | КЖСИ-4.00000 | Щит покрытия Щ1 | 1 | 1 | 1 | 371.0 | 1) |

продолжение

| Марка поз | Обозначение | Наименование | Кол. 01 | Кол. 02 | Кол. 03 | Масса ед.кг | Примечание |
|---|---|---|---|---|---|---|---|
| $\frac{IV}{V}$ | КЖ-15, 16, 17. | Узел $\frac{IV}{V}$ | 18/12 | 18/12 | 18/12 | | |
| $\frac{VI}{VII}$ | " | Узел $\frac{VI}{VII}$ | 60/12 | 60/12 | 60/12 | | |
| 11 | КЖ-44, 45 | Приямок | 1 | 1 | 1 | | |
| 12 | КЖ-18, 24÷26 | Днище монолитное | 1 | 1 | 1 | | |
| 13 | КЖСИ-4.00000 | Щит покрытия Щ2 | 1 | 1 | 1 | 483.0 | 5) |
| | КЖСИ-4.00000 | Щит покрытия Щ3 | 1 | 1 | 1 | 480.0 | 4) |

1. Только при нефтесодержащих сточных водах.
2. Только при отводе труб под днищем.
3. Только при отводе труб над днищем.
4. Только при отводе труб под днищем при нефтесодержащих сточных водах.
5. Только при отводе труб над днищем при нефтесодержащих сточных водах.

Привязан

Инв.№

Взам инв.№ | Подпись и дата | Инв.№ подл.

| Изм. | Лист | № докумен. | Подпись | Дата |
|---|---|---|---|---|
| Н. контр. | | Курманалиев | | |
| ГИП | | Каштелюк | | |
| Нач. отд. | | Спицын | | |
| Гл. спец. | | Шевченко | | |
| Рук. гр. | | Цанга | | |
| Инженер | | Исламова | | 85г |

902-2-0408.86* КЖ

Секция К1-3х6

Спецификация к схеме расположения стеновых панелей

| Стадия | Лист | Листов |
|---|---|---|
| Р | 7 | |

Госстрой СССР Союзводоканалпроект КАЗВОДОКАНАЛПРОЕКТ г. Алма-Ата

Типовые проект. н. реш. 902-2-0408.86* Альбом III

продолжение

| Марка поз | Обозначение | Наименование | Кол 01 | Кол 02 | Кол 03 | Масса ед. кг | Примечание |
|---|---|---|---|---|---|---|---|
| | | Секция К1-6 х6 | | | | | |
| 1 | 3.900-3 Вып. 4/82 | Панель стеновая | | | | | |
| | | ПС1-48-Б1 | 1 | | | 7300 | |
| | | ПС1-48-Б2 | | 1 | 1 | 7300 | |
| | КЖИ-1.06000-01 | Панель стеновая | 1 | | | 7300 | 1) |
| | КЖИ-1.06000-02.03 | " | | 1 | 1 | 7300 | 1) |
| 2 | 3.900-3 Вып. 4/82 | ПС 1-48-Б2 | 1 | 1 | 1 | 7300 | |
| | КЖИ-1.06000-02.03 | Панель стеновая | 1 | 1 | 1 | 7300 | 1) |
| 3 | КЖИ-1.08000-01 | " | 1 | | | 7300 | |
| | КЖИ-1.08000-02.03 | " | | 1 | 1 | 7300 | |
| | КЖИ-1.09000-01 | " | 1 | | | 7300 | 1) |
| | КЖИ-1.09000-02.03 | " | | 1 | 1 | 7300 | 1) |
| 4 | КЖИ-1.10000-01 | " | 1 | | | 7300 | 2) |
| | КЖИ-1.10000-02.03 | " | | 1 | 1 | 7300 | 2) |
| | КЖИ-1.11000-01 | " | 1 | | | 7300 | 3) |
| | КЖИ-1.11000-02.03 | " | | 1 | 1 | 7300 | 3) |
| | КЖИ-1.12000-01 | " | 1 | | | 7300 | 4) |
| | КЖИ-1.12000-02.03 | " | | 1 | 1 | 7300 | 4) |
| | КЖИ-1.13000-01 | " | 1 | | | 7300 | 5) |
| | КЖИ-1.13000-02.03 | " | | 1 | 1 | 7300 | 5) |
| 5 | КЖИ-1.20000-01 | Панель стеновая угловая | 8 | | | 2500 | |
| | КЖИ-1.20000-02.03 | " | | 8 | 8 | 2500 | |
| 6 | КЖИ-1.20000-02.03 | " | 2 | 2 | 2 | 2500 | |
| 7 | КЖИ-2.01000-01 | Блок угловой | 2 | | | 3180 | |
| | КЖИ-2.01000-02.03 | " | | 2 | 2 | 3180 | |
| 8 | КЖИ-2.02000-01 | " | 1 | | | 5500 | |
| | КЖИ-2.02000-02.03 | " | | 1 | 1 | 5500 | |

| Марка поз | Обозначение | Наименование | Кол 01 | Кол 02 | Кол 03 | Масса ед. кг | Примечание |
|---|---|---|---|---|---|---|---|
| 9 | КЖИ-2.03000-01 | " | 1 | | | 5500 | |
| | КЖИ-2.03000-02.03 | " | | 1 | 1 | 5500 | |
| 10 | КЖ-5 | Ограждение ф 14 А-I | п.м. 4.6 | п.м. 4.6 | п.м. 4.6 | кг/п.м. 1.21 | |
| | | ф 16 А-I | п.м. 19.4 | п.м. 19.4 | п.м. 19.4 | кг/п.м. 1.6 | |
| | КЖ-6 | Ограждение ф 16 А-I | п.м. 38.8 | п.м. 38.8 | п.м. 38.8 | кг/п.м. 1.6 | 1) |
| | | ф 18 А-I | п.м. 10.4 | п.м. 10.4 | п.м. 10.4 | кг/п.м. 2.0 | 1) |
| 11 | КЖИ-4.00000 | Щит покрытия Щ1 | 3 | 3 | 3 | 371.0 | 1) |
| Уз. IV/V | КЖ-14, 16, 17 | Узел IV/V | 20/20 | 20/20 | 20/20 | | |
| Уз. VI/VII | " | Узел VI/VII | 48/12 | 48/12 | 48/12 | | |
| 12 | КЖ-44, 45 | Приямок П1 | 1 | 1 | 1 | | |
| 13 | КЖ-18, 27÷29 | Днище монолитное | 1 | 1 | 1 | | |
| 14 | КЖИ-4.00000 | Щит покрытия Щ2 / Щит покрытия Щ3 | 1/1 | 1/1 | 1/1 | 483.0/480.0 | 5)/4) |

1. Только при нефтесодержащих сточных водах.
2. Только при отводе труб под днищем.
3. Только при отводе труб над днищем.
4. Только при отводе труб под днищем при нефтесодержащих сточных водах.
5. Только при отводе труб над днищем при нефтесодержащих сточных водах

Привязан.

Инв. №

| Изм | Лист | № Докум. | Подпись | Дата |
|---|---|---|---|---|
| Н. контр. | | Курмакова | | 85г |
| ГИП | | Каштелюк | | |
| Нач. отд. | | Спицын | | |
| Гл. спец. | | Шевченко | | |
| Рук. гр. | | Цанга | | |
| Инженер | | Исламова | | |

902-2-0408.86* КЖ

Секция К1-6 х6

Спецификация к схеме расположения стеновых панелей

| Стадия | Лист | Листов |
|---|---|---|
| Р | 8 | |

Госстрой СССР Союзводоканалпроект КАЗВОДОКАНАЛПРОЕКТ г. Алма-Ата

Инв. № подл. | Подпись и дата | Взам. инв. №

Альбом III

Типовые проектн. реш. 902-2-0408.86 *

Инв.№подл. | Подпись и дата | Взам.инв.№

продолжение

| Марка поз | Обозначение | Наименование | Кол 01 | Кол 02 | Кол 03 | Масса ед.кг. | Примечание |
|---|---|---|---|---|---|---|---|
| | | Секция К1-12х6 | | | | | |
| | 3.900-3 Вып. 4/82 | Панель стеновая | | | | | |
| 1 | " | ПС1-48-Б1 | 4 | | | 7300 | |
| | " | ПС1-48-Б2 | | 4 | 4 | 7300 | |
| 2 | " | ПС1-48-Б2 | 1 | 1 | 1 | 7300 | |
| 3 | КЖИ-1.14000-01 | Панель стеновая | 1 | | | 7300 | |
| | КЖИ-1.14000-02,03 | " | | 1 | 1 | 7300 | |
| 4 | КЖИ-1.07000-01 | " | 1 | | | 7300 | 3) |
| | КЖИ-1.07000-02,03 | " | | 1 | 1 | 7300 | 3) |
| | КЖИ-1.15000-01 | " | 1 | | | 7300 | 2) |
| | КЖИ-1.15000-02,03 | " | | 1 | 1 | 7300 | 2) |
| 5 | КЖИ-1.10000-01 | Панель стеновая | 1 | | | 7300 | |
| | КЖИ-1.10000-02,03 | " | | 1 | 1 | 7300 | |
| 6 | КЖИ-1.20000-01 | Панель стеновая угловая | 8 | | | 2500 | |
| | КЖИ-1.20000-02,03 | " | | 8 | 8 | 2500 | |
| 7 | КЖИ-1.20000-02,03 | " | 2 | 2 | 2 | 2500 | |
| 8 | КЖИ-2.01000-01 | Блок угловой | 2 | | | 3180 | |
| | КЖИ-2.01000-02,03 | " | | 2 | 2 | 3180 | |
| 9 | КЖИ-2.02000-01 | " | 1 | | | 5500 | |
| | КЖИ-2.02000-02,03 | " | | 1 | 1 | 5500 | |
| 10 | КЖИ-2.03000-01 | " | 1 | | | 5500 | |
| | КЖИ-2.03000-02,03 | " | | 1 | 1 | 5500 | |
| 11 | КЖИ-3.00000 | Распорка | 1 | 1 | 1 | 2200 | |
| 12 | КЖС-5 | Ограждение ф 14 А-I | п.м. 6.0 | п.м. 6.0 | п.м. 6.0 | кг/п.м 1.21 | |
| | | ф 16 А-I | п.м. 31.4 | п.м. 31.4 | п.м. 31.4 | кг/п.м 1.6 | |

| Марка поз | Обозначение | Наименование | Кол 01 | Кол 02 | Кол 03 | Масса ед.кг. | Примечание |
|---|---|---|---|---|---|---|---|
| Уз IV/V | КЖС-14, 16, 17 | Узел IV/V | 24/28 | 24/28 | 24/28 | | |
| Уз VI/VII | КЖС-14, 16, 17 | Узел VI/VII | 48/12 | 48/12 | 48/12 | | |
| Уз IX | КЖС-16 | Узел IX | 2 | 2 | 2 | | |
| 13 | КЖС-46, 47 | Приямок П2 | 1 | 1 | 1 | | |
| 14 | КЖС-18, 30,31,32 | Днище монолитное | 1 | 1 | 1 | | |

1 Только при нефтесодержащих сточных водах.
2 Только при отводе труб под днищем.
3 Только при отводе труб над днищем.
4 Только при отводе труб под днищем при нефтесодержащих сточных водах.
5 Только при отводе труб над днищем при нефтесодержащих сточных водах.

Привязан.

Инв.№

| Изм. | Лист | № докум. | Подпись | Дата |
|---|---|---|---|---|
| Н.контр. | | Курпаналиева | | 85.12 |
| ГИП | | Каштелян | | |
| Нач.отд. | | Спицын | | |
| Гл.спец. | | Шевченко | | |
| Рук.гр. | | Цанга | | |
| Инженер | | Исламова | | |

902-2-0408.86 * КЖС

Секция К1-12х6

Спецификация к схеме расположения стеновых панелей

| Стадия | Лист | Листов |
|---|---|---|
| Р | 9 | |

Госстрой СССР Союзводоканалпроект КАЗВОДОКАНАЛПРОЕКТ г. Алма-Ата

Типовые проектные реш. 902-2-0408.86* Альбом III

продолжение

| Марка поз | Обозначение | Наименование | кол 01 | кол 02 | кол 03 | Масса ед. кг | Примечание |
|---|---|---|---|---|---|---|---|
| | | Секция К2-6×6 | | | | | |
| 1 | 3.900-3 Вып 4/82 | Панель стеновая | | | | | |
| | | ПС1-48-61 | 1 | | | 7300 | |
| | | ПС1-48-62 | | 1 | 1 | 7300 | |
| | КЖСИ-1.05000-01 | Панель стеновая | 1 | | | 7300 | 1) |
| | КЖСИ-1.05000-02,03 | " | | 1 | 1 | 7300 | 1) |
| 2 | КЖСИ-1.08000-01 | " | 1 | | | 7300 | |
| | КЖСИ-1.08000-02,03 | " | | 1 | 1 | 7300 | |
| | КЖСИ-1.09000-01 | " | 1 | | | 7300 | 1) |
| | КЖСИ-1.09000-02,03 | " | | 1 | 1 | 7300 | 1) |
| 3 | КЖСИ-1,10000-01 | " | 1 | | | 7300 | 2) |
| | КЖСИ-1,10000-02,03 | " | | 1 | 1 | 7300 | 2) |
| | КЖИ-1,11000-01 | " | 1 | | | 7300 | 3) |
| | КЖИ-1,11000-02,03 | " | | 1 | 1 | 7300 | 3) |
| | КЖИ-1,12000-01 | " | 1 | | | 7300 | 4) |
| | КЖСИ-1,12000-02,03 | " | | 1 | 1 | 7300 | 4) |
| | КЖСИ-1.13000-01 | " | 1 | | | 7300 | 5) |
| | КЖСИ-1.13000-02,03 | " | | 1 | 1 | 7300 | 5) |
| 4 | КЖСИ-1,20000-01 | Панель стеновая угловая | 4 | | | 2500 | |
| | КЖСИ-1,20000-02,03 | " | | 4 | 4 | 2500 | |
| 5 | КЖСИ-2,01000-01 | Блок угловой | 2 | | | 3180 | |
| | КЖСИ-2,01000-02,03 | " | | 2 | 2 | 3180 | |
| 6 | КЖС-5 | Ограждение ф 14 А-I | п.м. 4.6 | п.м. 4.6 | п.м. 4.6 | кг/п.м 1.21 | |
| | | ф 16 А-I | п.м. 19.4 | п.м. 19.4 | п.м. 19.4 | кг/п.м 1.6 | |
| | КЖС-6 | Ограждение ф 16 А-I | п.м. 33.6 | п.м. 30.8 | п.м. 38.8 | кг/п.м 1.6 | 1) |
| | | ф 18 А-I | п.м. 10.4 | п.м. 10.4 | п.м. 10.4 | кг/п.м 2.0 | 1) |
| 7 | КЖСИ-4.00000 | Щит покрытия Щ1 | 3 | 3 | 3 | 371.0 | |

| Марка поз | Обозначение | Наименование | кол 01 | кол 02 | кол 03 | Масса ед. кг | Примечание |
|---|---|---|---|---|---|---|---|
| 1/3.IV/V | КЖС-15, 16, 17 | Узел IV/V | 8/8 | 8/8 | 8/8 | | |
| 1/5.VI/VII | КЖС-15, 16, 17 | Узел VI | 24 | 24 | 24 | | |
| 8 | КЖС-44, 45 | Приямок П1 | 1 | 1 | 1 | | |
| 9 | КЖС-20,33,34,35 | Днище монолитное | 1 | 1 | 1 | | |
| 10 | КЖСИ-4.00000 | Щит покрытия Щ2 | 1 | 1 | 1 | 483.0 | 5) |
| | КЖСИ-4.00000 | Щит покрытия Щ3 | 1 | 1 | 1 | 480.0 | 4) |

1 Только при нефтесодержащих сточных водах.
2 Только при отводе труб под днищем.
3 Только при отводе труб над днищем.
4 Только при отводе труб под днищем при нефтесодержащих сточных водах.
5 Только при отводе труб над днищем при нефтесодержащих сточных водах.

Инв.№ подл. | Подпись и дата | Взам.инв.№

Привязан

Инв.№

| | | | | |
|---|---|---|---|---|
| Изм. | Лист | №докум. | Подпись | Дата |
| Н.контр. | | Куртамкин | | 85г. |
| ГИП | | Каштелян | | |
| Нач.отр. | | Спицын | | |
| Гл.спец. | | Шевченко | | |
| Рук.гр. | | Цанга | | |
| Инженер | | Исламова | | |

902-2-0408.86* КЖ

Секция К2-6×6

Спецификация к схеме расположения стеновых панелей

| Стадия | Лист | Листов |
|---|---|---|
| Р | 10 | |

Госстрой СССР Союзводоканалпроект КАЗВОДОКАНАЛПРОЕКТ г. Алма-Ата

Типовые проектн. реш. 902-2-0408.86* Альбом III

| Марка поз | Обозначение | Наименование | Кол. 01 | Кол. 02 | Кол. 03 | Масса, ед. кг | Примечание |
|---|---|---|---|---|---|---|---|
| | | Секция К2-12х6 | | | | | |
| | 3.900-3 Вып 4/82 | Панель стеновая | | | | | |
| 1 | " | ПО1-48-Б1 | 4 | | | 7300 | |
| | " | ПО1-48-Б2 | | 4 | 4 | 7300 | |
| 2 | КЖИ-1.14000-01 | Панель стеновая | 1 | | | 7300 | |
| | КЖИ-1.14000-02,03 | " | | 1 | 1 | 7300 | |
| 3 | КЖИ-1.07000-01 | " | 1 | | | 7300 | 3) |
| | КЖИ-1.07000-02,03 | " | | 1 | 1 | 7300 | 3) |
| | КЖИ-1.15000-01 | " | 1 | | | 7300 | 2) |
| | КЖИ-1.15000-02,03 | " | | 1 | 1 | 7300 | 2) |
| У | КЖИ-1.10000-01 | Панель стеновая | 1 | | | 7300 | |
| | КЖИ-1.10000-02,03 | " | | 1 | 1 | 7300 | |
| 5 | КЖИ-1,20000-01 | Панель стеновая угловая | 4 | | | 2500 | |
| | КЖИ-1.20000-02,03 | " | | 4 | 4 | 2500 | |
| 6 | КЖИ-2,01000-01 | Блок угловой | 1 | | | 3180 | |
| | КЖИ-2,01000-02,03 | " | | 1 | 1 | 3180 | |
| 7 | КЖИ-3.00000 | Распорка | 1 | 1 | 1 | 2200 | |
| 8 | КЖ-5 | Ограждение ф 16 А-I | п.м. 6.0 | п.м. 6.0 | п.м. 6.0 | кг/п.м. 1.6 | |
| | | ф 14 А-I | п.м. 31.4 | п.м. 31.4 | п.м. 31.4 | кг/п.м. 1.21 | |
| Уз IV/V | КЖ-14, 16, 17 | Узел IV/V | 12/16 | 12/16 | 12/16 | | |
| Уз. VI | КЖ-14, 16, 17 | Узел VI | 24 | 24 | 24 | | |
| Уз. IX | КЖ-16 | Узел IX | 2 | 2 | 2 | | |
| 9 | КЖ-46, 47 | Приямок П2 | 1 | 1 | 1 | | |
| 10 | КЖ-20, 36, ÷38 | Днище монолитное | 1 | 1 | 1 | | |

1. Только при нефтесодержащих сточных водах
2. Только при отводе труб под днищем.
3. Только при отводе труб над днищем.
4. Только при отводе труб под днищем при нефтесодержащих сточных водах.
5. Только при отводе труб над днищем при нефтесодержащих сточных водах.

Инв.№ подл. | Подпись и дата | Взам.инв.№

Привязан.

Инв. №

| | | | | |
|---|---|---|---|---|
| Изм. | Лист | № докум. | Подпись | Дата |
| Н. контр | | Курманалиева | | 85г. |
| ГИП | | Каштелюк | | |
| Нач. отд | | Спицын | | |
| Гл. спец | | Шебуенко | | |
| Рук. гр. | | Цанга | | |
| Инженер | | Усламова | | |

902-2-0408.86* КЖ.

Секция К2 - 12х6

Спецификация к схеме расположения стеновых панелей

| Стадия | Лист | Листов |
|---|---|---|
| Р | 11 | |

Госстрой СССР Союзводоканалниипроект КАЗВОДОКАНАЛПРОЕКТ г. Алма-Ата

Типовые проектн. реш. 902-2-0408.86* Альбом III

| Марка поз | Обозначение | Наименование | кол. 01 | кол. 02 | кол. 03 | Масса ед. кг | Примечание |
|---|---|---|---|---|---|---|---|
| | | Секция С-6 х6 | | | | | |
| 1 | КЖИ-1,08000-01 | Панель стеновая | 1 | | | 7300 | |
| | КЖИ-1,08000-02,03 | " | | 1 | 1 | 7300 | |
| | КЖИ-1,09000-01 | " | 1 | | | 7300 | 1) |
| | КЖИ-1,09000-02,03 | " | | 1 | 1 | 7300 | 1) |
| 2 | КЖИ-1,10000-01 | " | 1 | | | 7300 | 2) |
| | КЖИ-1,10000-02,03 | " | | 1 | 1 | 7300 | 2) |
| | КЖИ-1,11000-01 | " | 1 | | | 7300 | 3) |
| | КЖИ-1,11000-02,03 | " | | 1 | 1 | 7300 | 3) |
| | КЖИ-1,12000-01 | " | 1 | | | 7300 | 4) |
| | КЖИ-1,12000-02,03 | " | | 1 | 1 | 7300 | 4) |
| | КЖИ-1,13000-01 | " | 1 | | | 7300 | 5) |
| | КЖИ-1,13000-02,03 | " | | 1 | 1 | 7300 | 5) |
| 3 | 3.900-3 Вып. 4/82 | ПС1-48-62 | 1 | 1 | 1 | 7300 | |
| | КЖИ-1,06000-02,03 | Панель стеновая | 1 | 1 | 1 | 7300 | 1) |
| 4 | КЖИ-1,20000-01 | Панель стеновая угловая | 4 | | | 2500 | |
| | КЖИ-1,20000-02,03 | " | | 4 | 4 | 2500 | |
| 5 | КЖИ-1,20000-02,03 | " | 2 | 2 | 2 | 2500 | |
| 6 | КЖИ-2,02000-01 | Блок угловой | 1 | | | 5500 | |
| | КЖИ-2,02000-02,03 | " | | 1 | 1 | 5500 | |
| 7 | КЖИ-2,03000-01 | " | 1 | | | 5500 | |
| | КЖИ-2,03000-02,03 | " | | 1 | 1 | 5500 | |
| 8 | КЖ-5 | Ограждение ф 14 А-I | п.м. 2.8 | п.м. 2.8 | п.м. 2.8 | кг/п.м. 1.21 | |
| | | ф 16 А-I | п.м. 12.0 | п.м. 12.0 | п.м. 12.0 | кг/п.м. 1.6 | |
| | КЖ-6 | Ограждение ф 16 А-I | п.м. 24.0 | п.м. 24.0 | п.м. 24.0 | кг/п.м. 1.6 | 1) |
| | | ф 18 А-I | п.м. 6.4 | п.м. 6.4 | п.м. 6.4 | кг/п.м. 2.0 | 1) |
| 9 | КЖИ-4.00000 | Щит покрытия щ1 | 3 | 3 | 3 | 371,0 | 1) |

продолжение

| Марка поз | Обозначение | Наименование | кол. 01 | кол. 02 | кол. 03 | Масса ед. кг | Примечание |
|---|---|---|---|---|---|---|---|
| Уз IV/V | КЖ-15, 16, 17 | Узел IV/V | 12/12 | 12/12 | 12/12 | | |
| Уз VI/VII | " | Узел VI/VII | 24/12 | 24/12 | 24/12 | | |
| 10 | КЖ-44, 45 | Приямок П1 | 1 | 1 | 1 | | |
| 11 | КЖ-19, 42, 43 | Днище монолитное | 1 | 1 | 1 | | |
| 12 | КЖИ-4.00000 | Щит покрытия щ2 | 1 | 1 | 1 | 483,0 | 5) |
| | КЖИ-4.00000 | Щит покрытия щ3 | 1 | 1 | 1 | 480,0 | 4) |

1. Только при нефтесодержащих сточных водах.
2. Только при отводе труб под днищем.
3. Только при отводе труб над днищем.
4. Только при отводе труб под днищем при нефтесодержащих сточных водах.
5. Только при отводе труб над днищем при нефтесодержащих сточных водах.

Привязан.

Инв.№

| Изм. | Лист | № Докум. | Подпись | Дата |
|---|---|---|---|---|
| Н.контр. | | Курманалиев | | 85 |
| ГИП | | Каштелюк | | |
| Нач.отд. | | Слицын | | |
| Гл.спец. | | Шевченко | | |
| Рук.гр. | | Цанга | | |
| Инженер | | Исламова | | |

902-2-0408.86* КЖ

Секция С-6 х6

| Стадия | Лист | Листов |
|---|---|---|
| Р | 12 | |

Спецификация к схеме расположения стеновых панелей

Госстрой СССР
Союзводоканалпроект
КАЗВОДОКАНАЛПРОЕКТ
г. Алма-Ата

Взам. инв.№ | Подпись и дата | Инв.№ подл.

Типовые проектн. реш. 902-2-0408.86 * Альбом III

| Марка поз. | Обозначение | Наименование | Кол. на исп. 01 | 02 | 03 | Масса ед. кг | Примечание |
|---|---|---|---|---|---|---|---|
| | | Секция С-12х6 | | | | | |
| 1 | 3.900-3 Вып 4 /82 | Панель стеновая | | | | | |
| | " | ПС1-48-Б1 | 3 | | | 7300 | |
| | " | ПС1-48-Б2 | | 3 | 3 | 7300 | |
| 2 | " | ПС1-48-Б2 | 1 | 1 | 1 | 7300 | |
| 3 | КЖИ-1.14000-01 | Панель стеновая | 1 | | | 7300 | |
| | КЖИ-1.14000-02.03 | " | | 1 | 1 | 7300 | |
| 4 | КЖИ-1.07000-01 | " | 1 | | | 7300 | 3) |
| | КЖИ-1.07000-02.03 | " | | 1 | 1 | 7300 | 3) |
| | КЖИ-1,15000-01 | " | 1 | | | 7300 | 2) |
| | КЖИ-1,15000-02.03 | " | | 1 | 1 | 7300 | 2) |
| 5 | КЖИ-1,10000-01 | Панель стеновая | 1 | | | 7300 | |
| | КЖИ-1.10000-02.03 | " | | 1 | 1 | 7300 | |
| 6 | КЖИ-1.20000-01 | Панель стеновая угловая | У | | | 2500 | |
| | КЖИ-1.20000-02.03 | " | | У | У | 2500 | |
| 7 | КЖИ-1.20000-02.03 | " | 2 | 2 | 2 | 2500 | |
| 8 | КЖИ-2.02000-01 | Блок угловой | 1 | | | 5500 | |
| | КЖИ-2.02000-02.03 | " | | 1 | 1 | 5500 | |
| 9 | КЖИ-2.03000-01 | " | 1 | | | 5500 | |
| | КЖИ-2.03000-02.03 | " | | 1 | 1 | 5500 | |
| 10 | КЖИ-3.00000 | Распорка | 1 | 1 | 1 | 2200 | |
| 11 | КЖ-5 | Ограждение ф 14А-I | п.м. 4.2 | п.м. 4.2 | п.м. 4.2 | кг/п.м 1.21 | |
| | | ф 16А-I | п.м. 24.0 | п.м. 24.0 | п.м. 24.0 | кг/п.м 1.6 | |

продолжение

| Марка поз | Обозначение | Наименование | Кол. 01 | 02 | 03 | Масса ед. кг | Примечание |
|---|---|---|---|---|---|---|---|
| Уз IV/V | КЖ-15, 16, 17 | Узел IV/V | 16/20 | 16/20 | 16/20 | | |
| Уз VI/VII | " | Узел VI/VII | 24/12 | 24/12 | 24/12 | | |
| Уз IX | КЖ-16 | Узел IX | 2 | 2 | 2 | | |
| 12 | КЖ-46, 47 | Приямок П2 | 1 | 1 | 1 | | |
| 13 | КЖ-19, 39÷41 | Днище монолитное | 1 | 1 | 1 | | |

1 Только при нефтесодержащих сточных водах
2 Только при отводе труб под днищем
3 Только при отводе труб над днищем
У Только при отводе труб под днищем при нефтесодержащих сточных водах.
5. Только при отводе труб над днищем при нефтесодержащих сточных водах

Привязан

Инв. №

902-2-0408.86 * КЖ

| Изм. | Лист | № докум. | Подпись | Дата |
|---|---|---|---|---|
| Н. контр. | | Курманалиева | | 85 |
| ГИП | | Каштелюк | | |
| Нач. отд. | | Спицын | | |
| Гл. спец. | | Шевченко | | |
| Рук. гр. | | Цанга | | |
| Инженер | | Исламова | | |

Секция С-12х6

Спецификация к схеме расположения стеновых панелей

| Стадия | Лист | Листов |
|---|---|---|
| Р | 13 | |

Госстрой СССР Союзводоканалниипроект КАЗВОДОКАНАЛПРОЕКТ г. Алма-Ата

Инв. № подл. | Подпись и дата | Взам. инв. №

Типовые проектные рек. 902-2-0408.86* Альбом III

## К1-12х6

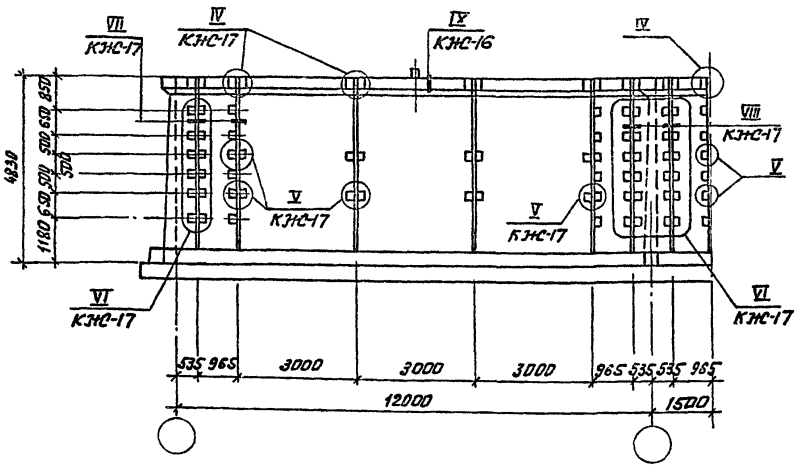


## К2-12х6

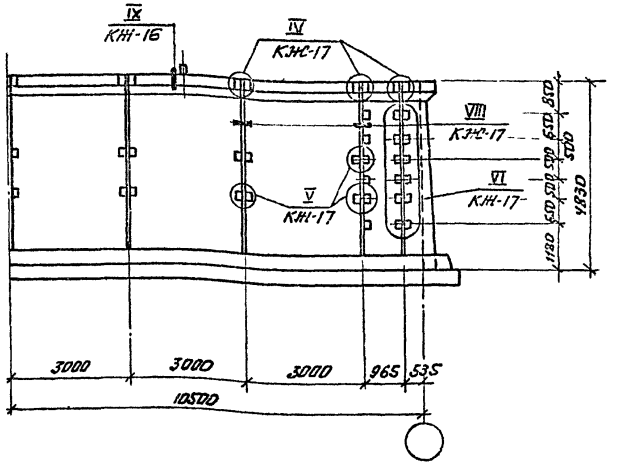


## К1-6х6

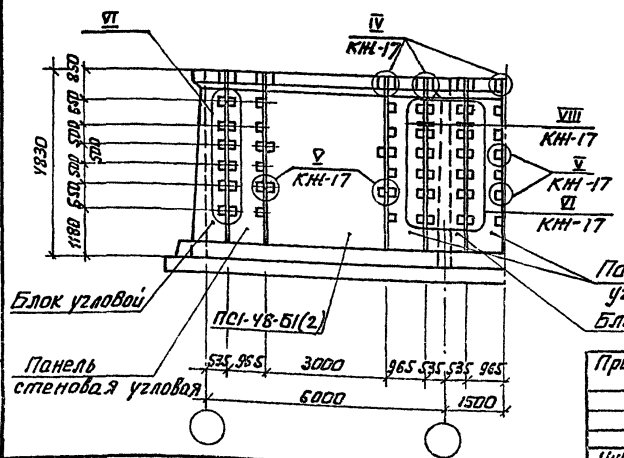


1. Секции показаны в условных границах
2. Количество узлов по секциям дано в спецификациях на л. КЖС-9, 11, 8

Привязан.

Инв.№

| Изм. | Лист | № докум. | Подпись | Дата |
|---|---|---|---|---|
| Н. контр. | | Куроманлиев | | 85г. |
| ГИП | | Каштелюх | | |
| Нач. отд. | | Спицын | | |
| Гл. спец. | | Шевченко | | |
| Рук. гр. | | Цанга | | |
| Инженер | | Бабич | | 85г. |

902-2-0408.86* КЖС

Секция К1-12х6, К1-6х6, К2-12х6.

Монтажные узлы продольных стен

| Стадия | Лист | Листов |
|---|---|---|
| Р | 14 | |

Госстрой СССР Союзводоканалпроект КАЗВОДОКАНАЛПРОЕКТ г. Алма-Ата

Инв.№ подл. | Подпись и дата | Взам.инв.№

Альбом III

Типовые проектн. реш. 902-2-0408.86*

К1-3×Б

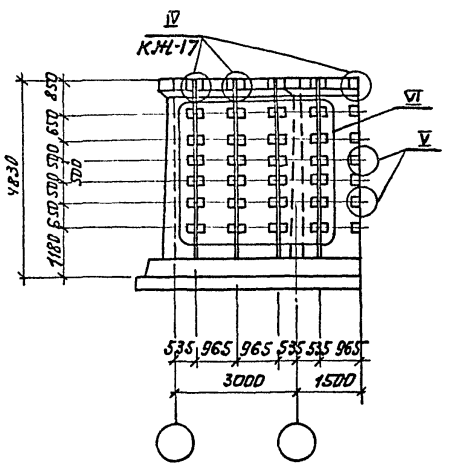


С-6×Б

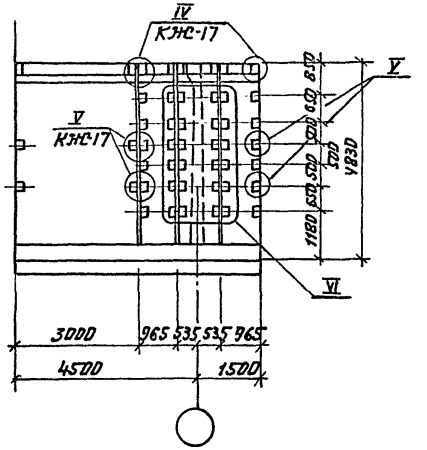


С-12×Б

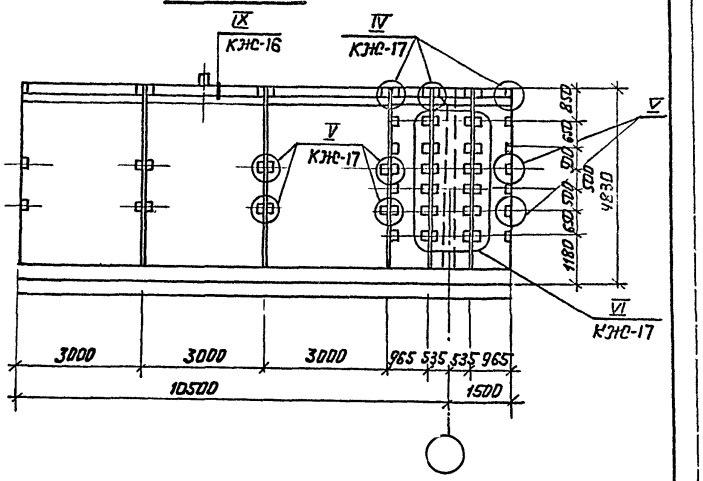


К2-6×Б

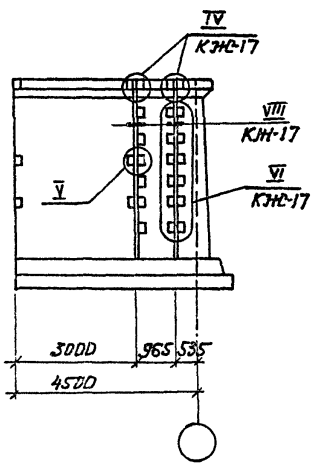


1. Секции показаны в условных границах
2. Количество узлов по секциям дано в спецификациях на л.л. КЖ-7, 12, 13, 10

| Изм | Лист | №Докум. | Подпис. | Дата |
|---|---|---|---|---|
| Н. контр. | | Курманалиев | | |
| ГИП | | Каштелюк | | |
| Нач. отд. | | Спицын | | |
| Гл. спец. | | Шевченко | | |
| Рук. гр. | | Цанга | | |
| Инженер | | Бабич | | 85 г. |

Привязан

Инв. №

902-2-0408.86* КЖ

Секции К1-3×Б, С-6×Б, С-12×Б, К2-6×Б

Монтажные узлы продольных стен

| Стадия | Лист | Листов |
|---|---|---|
| Р | 15 | |

Госстрой СССР
Союзводоканалниипроект
КАЗВОДОКАНАЛПРОЕКТ
г. Алма-Ата

Инв. № подл. | Подпись и дата | Взам. инв. №

## Поперечные стены

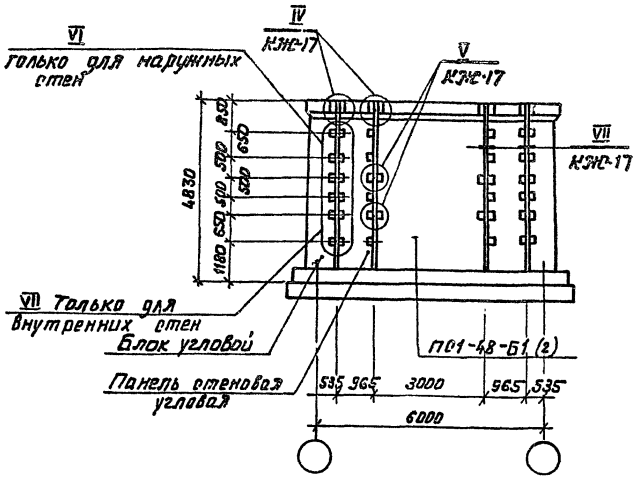


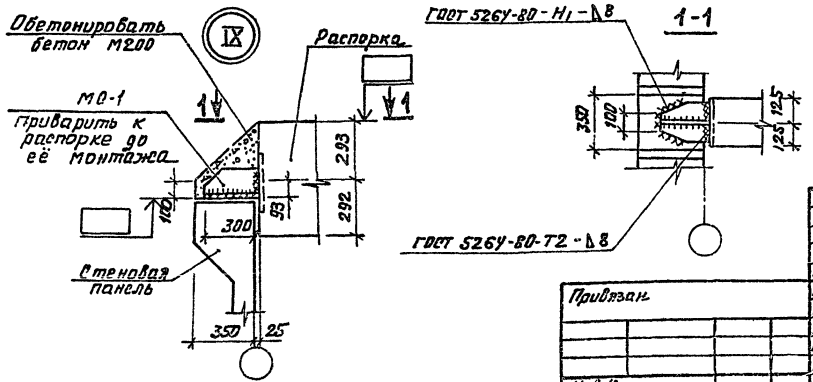


## Спецификация изделий на 1 узел

| Марка поз | Обозначение | Наименование | Исполнение 01 | 02 | 03 | Масса ед., кг | Примечания |
|---|---|---|---|---|---|---|---|
| | | Узел IV | | | | | |
| 1 | | ф 16 А-III, ℓ = 300 | 6 | 6 | 6 | 0.48 | |
| | | Узел V | | | | | |
| 2 | | ф 12 А-III, ℓ = 250 | 4 | 4 | 4 | 0.22 | |
| | | Узел VI | | | | | |
| 3 | | ф 14 А-III, ℓ = 250 | 2 | | | 0.3 | |
| 4 | | ф 16 А-III, ℓ = 250 | 2 | 4 | 4 | 0.4 | |
| | | Узел VII | | | | | |
| 5 | | ф 16 А-III, ℓ = 250 | 4 | 4 | 4 | 0.4 | |
| | | Узел IX | | | | | |
| МС-1 | КЖИ - 7.00000 | Изделие соединительн. | 1 | 1 | 1 | 6.1 | |

## Ведомость расхода стали на 1 узел, кг

| Марка элемента | Изделия закладные: Арматура класса AII, ГОСТ 5781-82 ф12 | ф14 | ф16 | Итого | Прокат марки, ГОСТ 103-76 δ=10 | δ=8 | Итого | Всего |
|---|---|---|---|---|---|---|---|---|
| Узел IV, VII -01,02,03 | — | — | 2.88 | 2.88 | — | — | | 2.88 |
| Узел V -01,02,03 | 0.9 | — | — | 0.9 | — | — | — | 0.9 |
| Узел VI -01, | — | 0.6 | 0.8 | — | | | | 1.4 |
| -02, 03 | — | — | 1.6 | 1.6 | — | — | — | 1.6 |
| Узел IX | — | — | — | — | 3.9 | 2.2 | 6.1 | 6.1 |

902-2-0408.86* КЖС

Привязан

Инв.№

| Изм. | Лист | №докум. | Подпись | Дата |
|---|---|---|---|---|
| Н.контр. | | Курганалиев | | 85г. |
| ГИП | | Каштелюк | | |
| Нач. отд | | Спицын | | |
| Гл. спец. | | Шевченко | | |
| Рук. гр. | | Цанга | | |
| Инженер | | Бабич | | 85г. |

Секции К1-3×6, К1-5×6, К1-12×6
К2-5×6, К2-12×6, С-5×6, С-12×6

Монтажные узлы поперечных стен
Спецификация изделий на 1 узел
Узел IX

| Стадия | Лист | Листов |
|---|---|---|
| Р | 16 | |

Госстрой СССР
Союзводоканалниипроект
КАЗВОДОКАНАЛПРОЕКТ
г. Алма-Ата

Инв.№ подл. | Подпись и дата | Взам. инв.№

Альбом III

Типовые проект. р. 902-2-0408.86*

Инв.№ подл. | Подпись и дата | Взам. инв.№

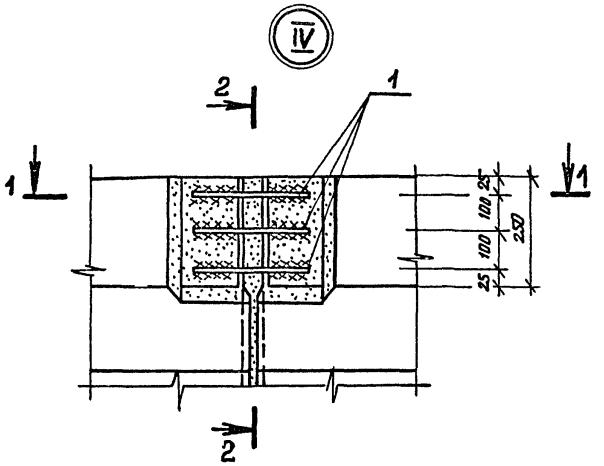


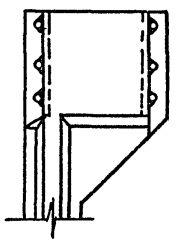


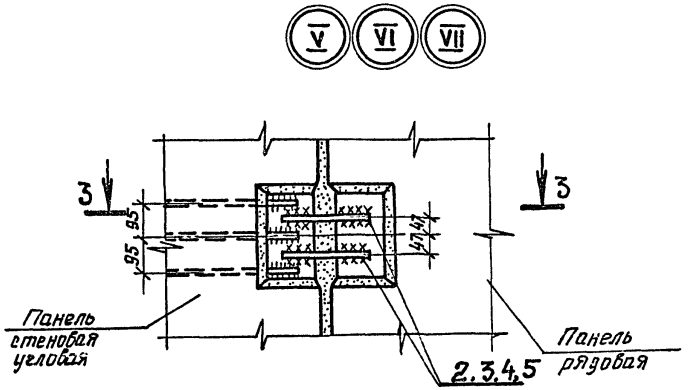


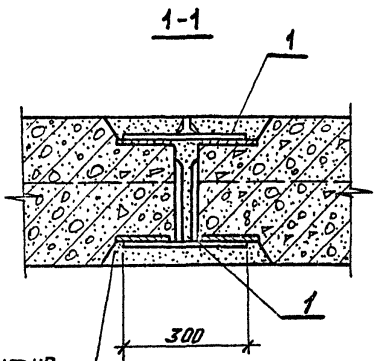


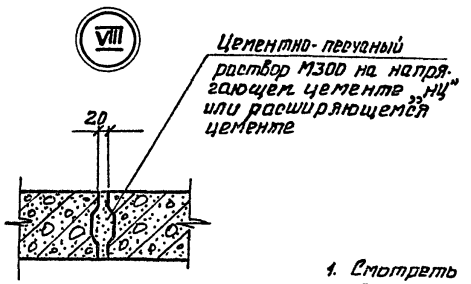


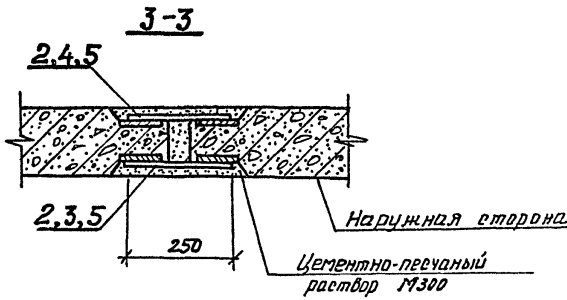


1. Смотреть совместно с КЖ-14, 15, 16.
2. Размеры сварных швов см. серию 3.900-3, вып.2/82 л.7.
3. Электроды Э-42

| | | | | | | | |
|---|---|---|---|---|---|---|---|
| | | | | | | 902-2-0408.86* | КЖ |
| Изм. | Лист | № докум. | Подпись | Дата | | | |
| Н.контр. | | Сурманидзе | | | Секция К1-3х6, К1-6х6, К1-12х6, С-6х6, С-12х6, К2-6х6, К2-12х6 | Стадия: Р | Лист: 17 | Листов: |
| ГИП | | Каштелюк | | | | | | |
| Нач. отр. | | Спицын | | | | | | |
| Гл. спец. | | Шевченко | | | Монтажные узлы IV, V, VI, VII, VIII. | Госстрой СССР Союзводоканалниигипроект КАЗВОДОКАНАЛПРОЕКТ г. Алма-Ата | | |
| Рук. гр. | | Цанга | | | | | | |
| Инженер | | Бабич | | 85г. | | | | |

Привязан.

Инв.№

Альбом III

Типовые проект. р. 902-2-0408.86*

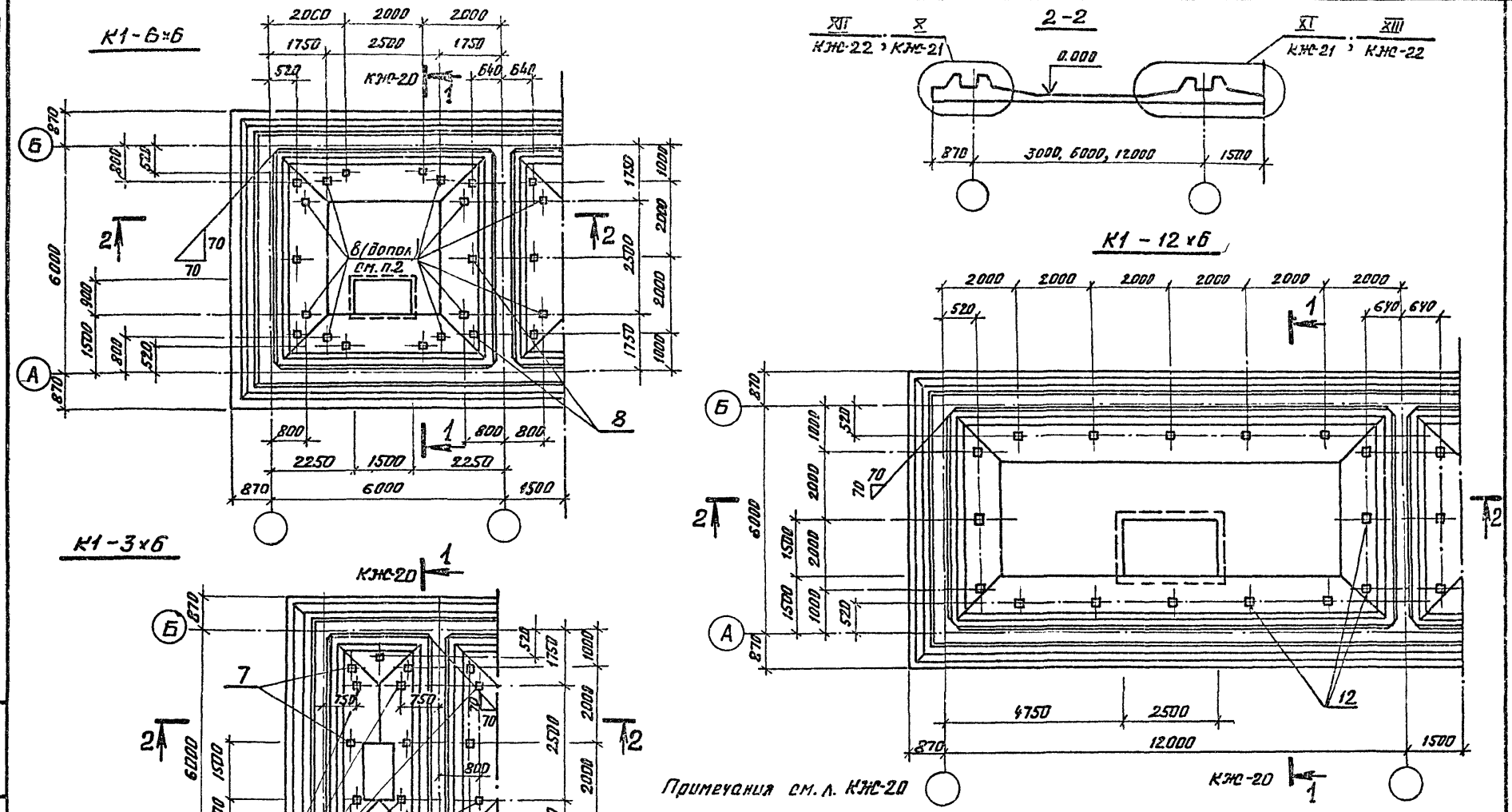


Примечания см. л. КЖ-20

Дополнительные для резервуаров с нефтесодержащими стоками

| Изм. | Лист | № докум. | Подп. | Дата |
|---|---|---|---|---|
| Н. контр. | | Курманалиева | | |
| ГИП | | Каштелюк | | |
| Н. отд. | | Спицын | | |
| Гл. спец. | | Шевченко | | |
| Рук. груп. | | Цанга | | |
| Ст. техн. | | Новикова | | |

Привязан.

Инв. №

902-2-0408.86* КЖ

Секции К1-3×6, К1-6×6, К1-12×6

Днище. Опалубочный чертеж

| Стадия | Лист | Листов |
|---|---|---|
| Р | 18 | |

Госстрой СССР
Союзводоканалниипроект
КАЗВОДОКАНАЛПРОЕКТ
г. Алма-Ата

Взам. инв. №

Подпись и дата

Инв. № подл.

Типовые проект. р. 902-2-0408.86 * Альбом III

2-2

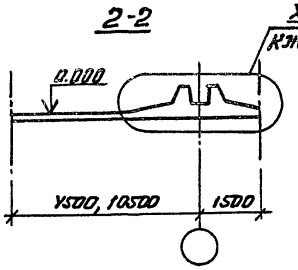


С-6×6

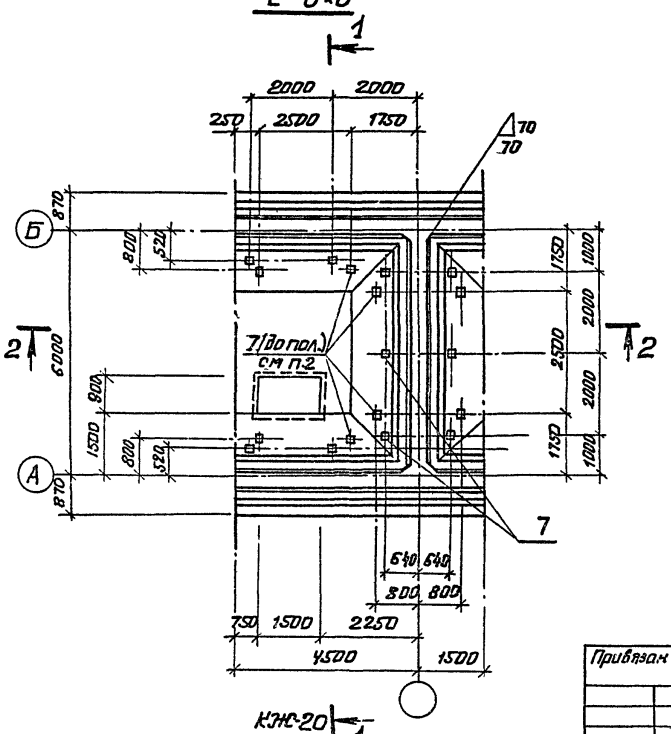


С-12×6

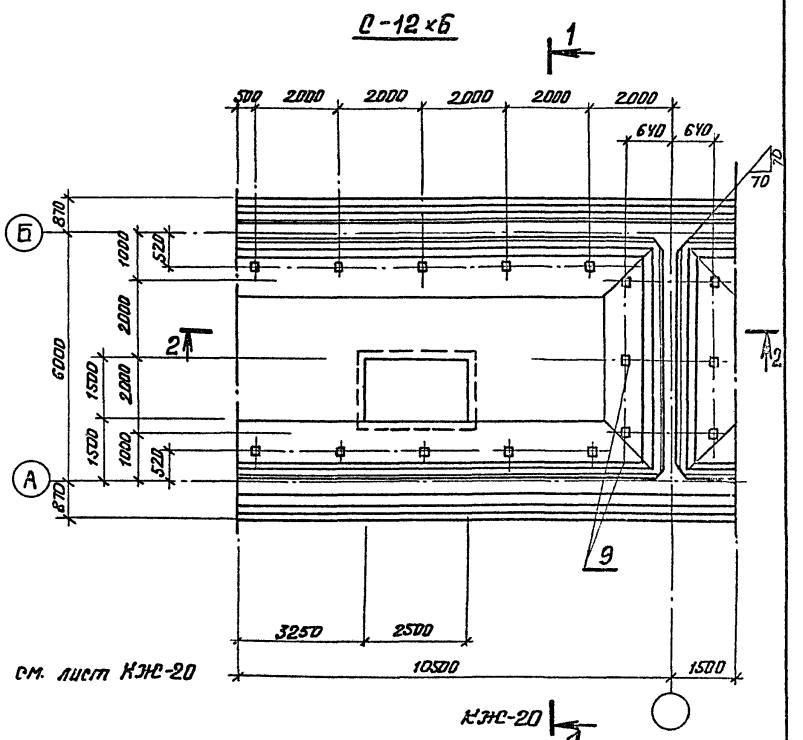


Примечания см. лист КЖС-20

| | | | | | | | | |
|---|---|---|---|---|---|---|---|---|
| | | | | | | 902-2-0408.86 * | КЖС | |
| Изм. | Лист | № Документ | Подпись | Дата | | | | |
| Привязан | | Н. контр. | Курпоналиева | | Секции С-6×6, С-12×6 | Стадия | Лист | Листов |
| | | ГИП | Каштелюк | | | Р | 19 | |
| | | Нач. отд | Спицын | | Днище. Опалубочный чертеж | Госстрой СССР Союзводоканалниипроект КАЗВОДОКАНАЛПРОЕКТ г. Алма-Ата | | |
| | | Гл. спец | Шевченко | | | | | |
| | | Рук. гр. | Цонга | | | | | |
| Инв. № | | Ст. техн. | Новикова | 85 | | | | |

Инв. № подл. | Подпись и дата | Взам. инв. №

Альбом III

Типовые проект. р. 902-2-0408.86*

Инв.№ подл. | Подпись и дата | Взам. инв.№

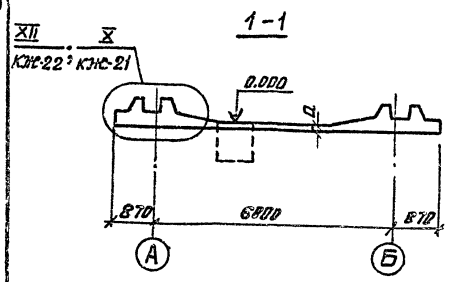


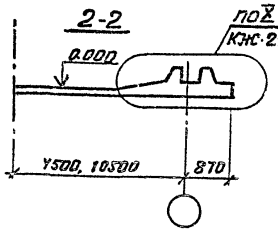


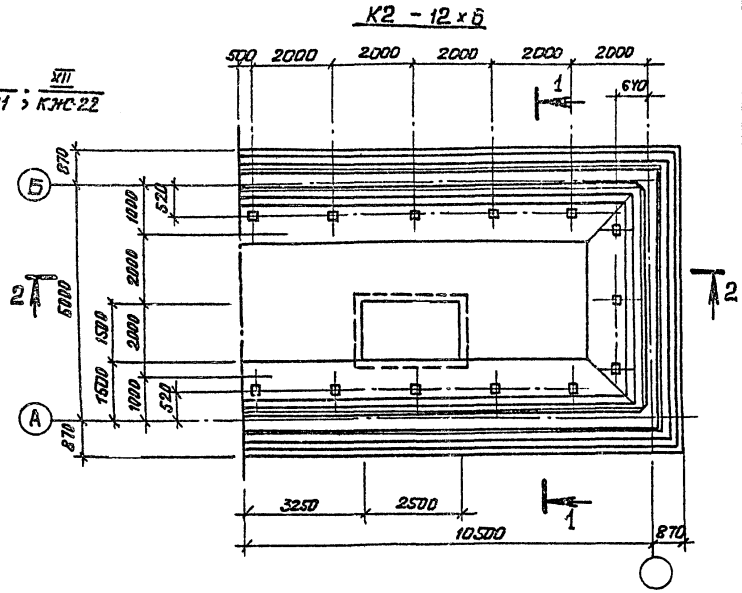


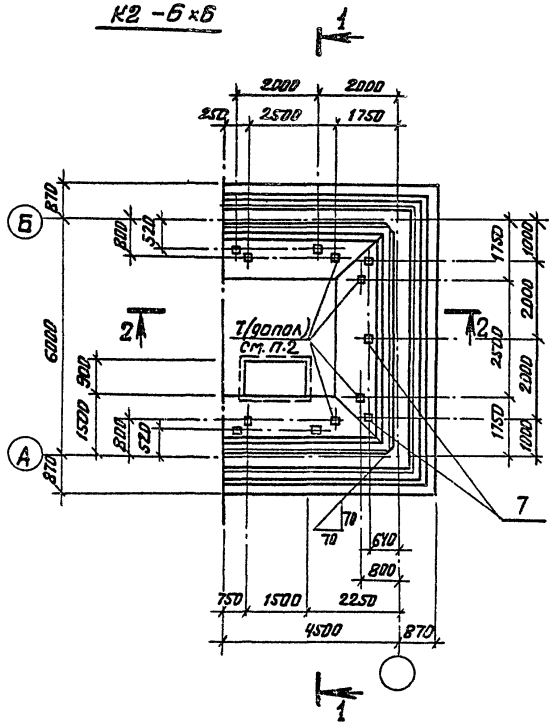


1. Все закладные детали считать МН 402-1 с отметкой верха, соответствующей верху набетонки днища. Закладные детали учтены в спецификациях на листах днища.
2. Дополнительные закладные детали поз. 7 устанавливаются только для резервуара нефтесодержащих сточных вод.

| | | | | | | | |
|---|---|---|---|---|---|---|---|
| | | | | | | 902-2-0408.86* КЖС | |
| Изм. | Лист | № докум. | Подп. | Дата | | | |
| Н. контр. | | Куртамалиев | | 85г | Секции К2-6х6, К2-12х6 | Стадия | Лист | Листов |
| ГИП | | Каштелюк | | | | Р | 20 | |
| Нач. отд. | | Спицын | | | Днище. Полубочный чертеж. | Госстрой СССР Союзводоканалниипроект КАЗВОДОКАНАЛПРОЕКТ г. Алма-Ата | | |
| Гл. спец. | | Шевченко | | | | | | |
| Рук. гр. | | Цанга | | | | | | |
| Ст. техн. | | Новикова | | | | | | |

Привязан.

Инв. №

1200-03

Типовые проект.р. 902-2-0408.86* Альбом III

Инв.№подл. | Подпись и дата | Взам.инв.№

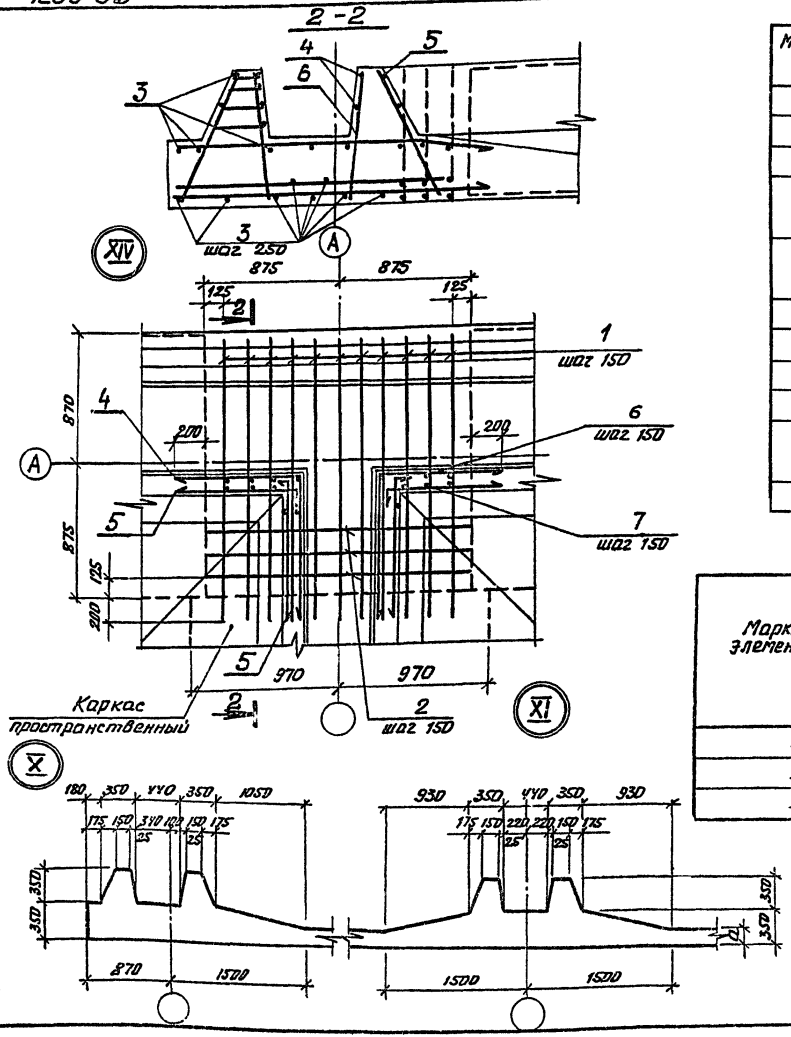


## Спецификация на узел

| Марка поз. | Обозначение | Наименование | | Кол. на изд. -01 | -02 | -03 | Примеч. |
|---|---|---|---|---|---|---|---|
| | | Документация | | | | | |
| | КЖИ-ТТ 1,2,3 | ТТ 2.1 – 2.2 | | | | | |
| | | Сборочные единицы | | | | | |
| 1 | КЖИ-5.00001-01,02 | Каркас плоский | | 11 | 11 | | 3.76 |
| | -03 | | | | | 11 | 4.53 |
| 2 | КЖИ-5.00002-01,02 | Каркас плоский | | 3 | 3 | | 4.65 |
| | -03 | | | | | 3 | 6.36 |
| | | Детали | | | | | |
| 3 | | ф5 Вр-I | ℓ = 2100 | 19 | 19 | 19 | 0.32 |
| 4 | См. ведомость дет. КЖ-22 | ф5 Вр-I | ℓ = 1800 | 4 | 4 | 4 | 0.28 |
| 5 | См. ведомость дет. КЖ-22 | ф5 Вр-I | ℓ = 1000 | 8 | 8 | 8 | 0.154 |
| 6 | — | ф10 А-III | ℓ = 672 | 10 | 10 | | 0.42 |
| | — | ф12 А-III | ℓ = 672 | | | 10 | 0.60 |
| 7 | — | ф8 А-I | ℓ = 750 | 8 | 8 | 8 | 0.30 |

## Ведомость расхода стали на элемент, кг

| Марка элемента | Изделия арматурные | | | | | | | | | Общий расход |
|---|---|---|---|---|---|---|---|---|---|---|
| | Арматура класса | | | | | | | | | |
| | А-I | А-III | | | | | | Вр-I | | |
| | ГОСТ 5781-82 | | | | | | | ГОСТ 6727-80 | | |
| | 8 | 6 | 8 | 10 | 12 | 16 | Итого | 5 | Итого | |
| —01 | 7.5 | 7.88 | 1.98 | 29.94 | 14.61 | — | 61.91 | 8.43 | 8.43 | 70.34 |
| —02 | 7.5 | 7.88 | 1.98 | 29.94 | 14.61 | — | 61.91 | 8.43 | 8.43 | 70.34 |
| —03 | 7.5 | 3.4 | 8.25 | 45.57 | 34.79 | 7.8 | 77.31 | 8.43 | 8.43 | 85.74 |

| | | | | |
|---|---|---|---|---|
| Изм. | Лист | № докум. | Подпись | Дата |
| Н.контр. | | Курманалиева | | 85г. |
| ГИП | | Кашпелюк | | |
| Нач.отд. | | Спицын | | |
| Гл.спец. | | Шевченко | | |
| Рук. гр. | | Цанга | | |
| Ст.техн. | | Новикова | | |

902-2-0408.86* КЖ-

Секции шириной 6м

Днище. Узлы X, XI (Опалубка), Узел XIV (армирование)

| Стадия | Лист | Листов |
|---|---|---|
| Р | 21 | |

Госстрой СССР Союзводоканалпроект КАЗВОДОКАНАЛПРОЕКТ г. Алма-Ата

1200-03

Альбом III

Типовые проект. р. 902-2-0408.86*

| | | | |
|---|---|---|---|
| (К2-6х6)(К1-6х6)-03 | 700 | 700 | -03 (К2-6х6) |
| -01,02(К2-6х6);(С-12х6)(К1-12х6)01,02,03 | 860 | 860 | -01,02,03 (К2-12х6) (С-12х6) |
| (С-6х6) -03 | 680 | 680 | -03 (С-6х6) |
| (К1-6х6)(С-6х6) -01,02 | 1020 | 1020 | -01,02 (С-6х6) (К2-6х6) |

XIII

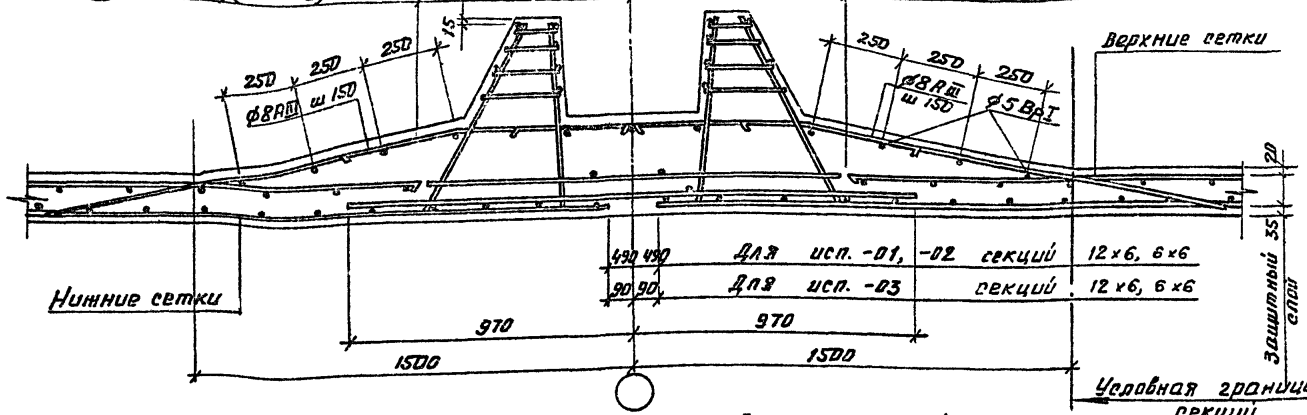


490 490 Для исп. -01, -02 секций 12х6, 6х6

90 90 Для исп. -03 секций 12х6, 6х6

Ведомость деталей к листам КЖО 21, 23

| Поз | Эскиз |
|---|---|
| 2 | 1600 / 1600 |
| 3 | 100 / 1530 |
| 4 | 900 / 900 |
| 5 | 100 / 900 |
| 6 | 1900 / 1900 |

XII

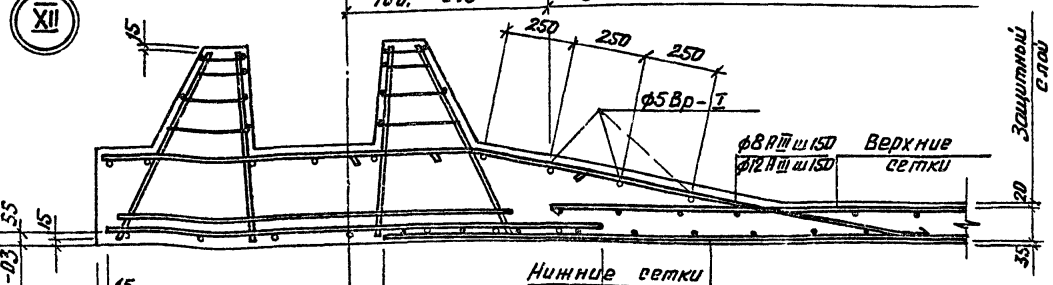


| | | |
|---|---|---|
| 700, 675 | -01, 02, 03 | Для секций 12х6 |
| 860 | -01, 02 | Для секций 6х6 |
| 700, 675 | -03 | Для секций 6х6 |

75 -01, 02, 03 Для секций 12х6

395 -01, 02

75 -03 Для секций 6х6, 3х6

870 875

Секция 12х6-01,02 55 47

Секции 6х6-01,02 55

Секции 3х6, 6х6, 12х6 -03 15

Привязан.

Инв.№

Инв.№ подл. | Подпись и дата | Взам. инв.№

| Изм. | Лист | № документ | Подпись | Дата |
|---|---|---|---|---|
| Н. контр. | | Курманалиева | | |
| ГИП | | Каштелюк | | |
| Нач. отд. | | Спицын | | |
| Гл. спец. | | Шевченко | | |
| Рук. гр. | | Цанга | | |
| Инженер | | Константинова | | |

902-2-0408.86* КЖ

Секции шириной 6м

Днище. Узлы XII, XIII (армирование)

| Стадия | Лист | Листов |
|---|---|---|
| Р | 22 | |

Госстрой СССР Союзводоканалниипроект КАЗВОДОКАНАЛПРОЕКТ г. Алма-Ата

Альбом III

Типовые проект. р 902-2-0408.86*

Инв.№ подл. | Подпись и дата | Взам.инв.№

1-1

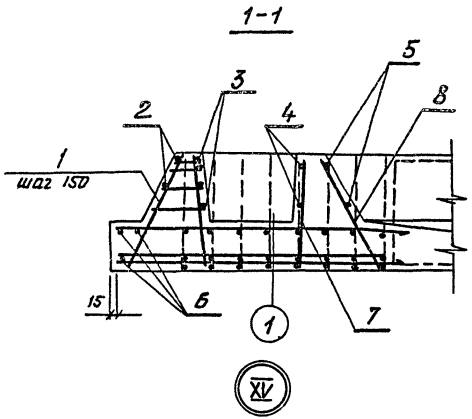


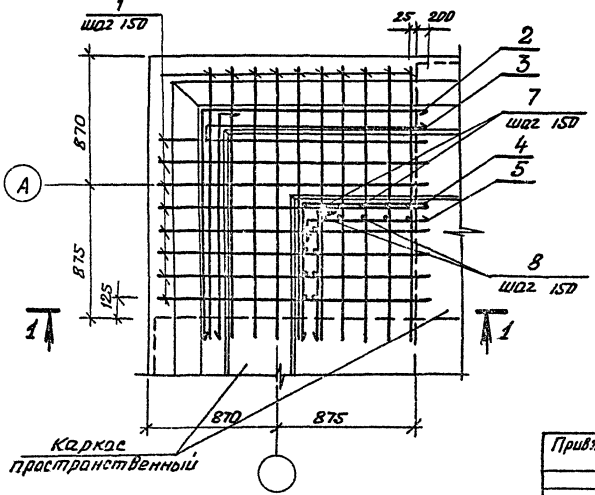


| Марка поз | Обозначение | Наименование | Кол. на изд. -01 | -02 | -03 | Примеч. |
|---|---|---|---|---|---|---|
| | | Документация | | | | |
| | КЖСИ-ТТ1.23 | ТТ 2.1-2.2 | | | | |
| | | Сборочные единицы | | | | |
| 1 | КЖСИ-5.0000-01.02 | Каркас плоский | 18 | 18 | | 3.76 |
| | -03 | | | | 18 | 4.53 |
| | | Детали | | | | |
| 2 | См. ведомость дет. КЖС-22 | ⌀5 Вр-I, ℓ = 3200 | 2 | 2 | 2 | 0.49 |
| 3 | " " | ⌀5 Вр-I, ℓ = 1630 | 8 | 8 | 8 | 0.25 |
| 4 | " " | ⌀5 Вр-I, ℓ = 1800 | 2 | 2 | 2 | 0.28 |
| 5 | " " | ⌀5 Вр-I, ℓ = 1000 | 4 | 4 | 4 | 0.154 |
| 6 | " " | ⌀5 Вр-I, ℓ = 3800 | 3 | 3 | 3 | 0.59 |
| 7 | | ⌀10 А-III, ℓ = 672 | 10 | 10 | — | 0.42 |
| | | ⌀12 А-III, ℓ = 672 | — | — | 10 | 0.60 |
| 8 | | ⌀8 А-I, ℓ = 750 | 9 | 9 | 9 | 0.30 |

Ведомость расхода стали на элемент, кг

| Марка элемента | Изделия арматурные | | | | | | | | Всего |
|---|---|---|---|---|---|---|---|---|---|
| | Арматура класса | | | | | | | | |
| | А-I | А-III | | | | | Вр-I | | |
| | ГОСТ 5781-82 | | | | | | ГОСТ 6727-80 | | |
| | 8 | 10 | 12 | 6 | 8 | Итого | 5 | Итого | |
| -01 | 8.10 | 46.32 | 10.80 | 9.36 | — | 71.58 | 5.93 | 5.93 | 80.51 |
| -02 | 8.10 | 46.32 | 10.80 | 9.36 | — | 71.58 | 5.93 | 5.93 | 80.51 |
| -03 | 8.10 | 21.06 | 47.22 | 3.60 | 10.26 | 90.24 | 5.93 | 5.93 | 96.17 |

Привязан.

Инв.№

| | | | |
|---|---|---|---|
| Изм. | Лист | № докум. | Подпись |
| Н. контр. | | Курпанолиева | |
| ГИП | | Каштелян | |
| Нач. отд. | | Спицын | |
| Гл. спец. | | Шевченко | |
| Рук. гр. | | Цанга | |
| Инженер | | Константинова | |

902-2-0408.86* КЖ

Секции шириной 6 м

Днище. Узел XV

| Стадия | Лист | Листов |
|---|---|---|
| Р | 23 | |

Госстрой СССР Союзводоканалпроект КАЗВОДОКАНАЛПРОЕКТ г. Алма-Ата

Альбом III

Типовые проекты 902-2-0408.86*

Инв.№ подл. | Подпись и дата | Взам.инв.№

## Схема расположения каркасов

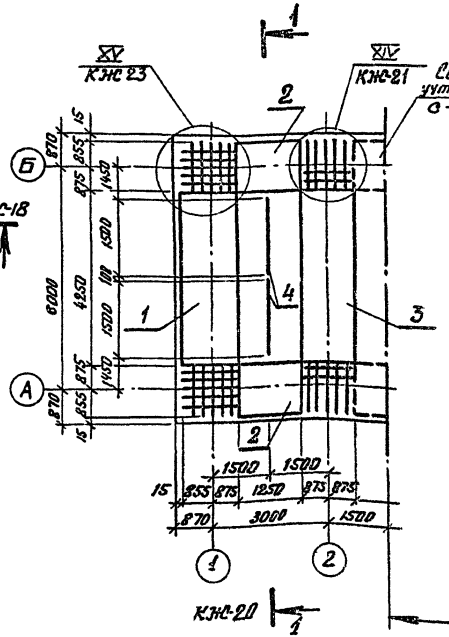


## Схема расположения нижних сеток

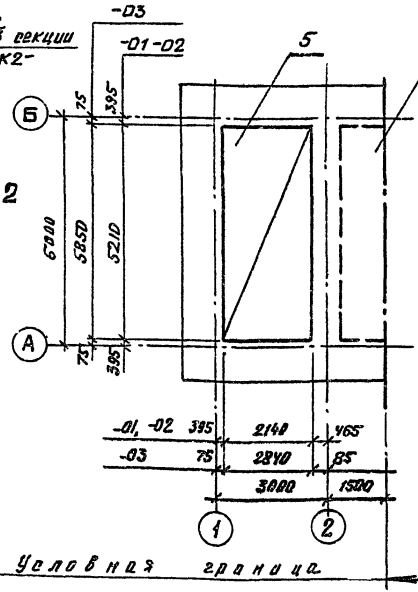


## Схема расположения верхних сеток и стержней

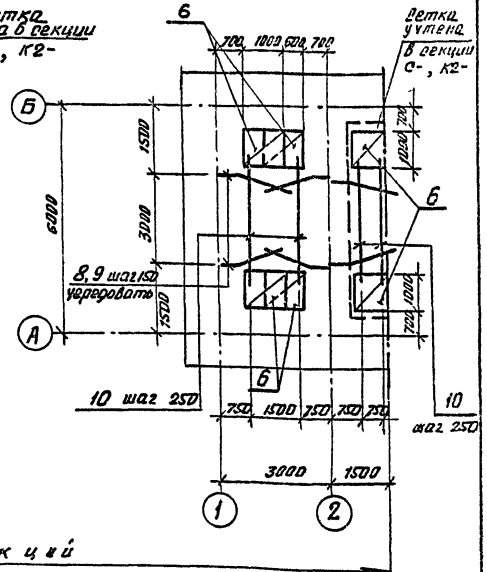


Условная граница секций

| | | | | | |
|---|---|---|---|---|---|
| | | | | | 902-2-0408.86* КЖ |
| Изм. | Лист. | № документ | Подпись | Дата | |
| Н.контр. | | Куртанашвили | | 85 | Секция К1-3×6 |
| ГИП | | Каштелянок | | 85 | |
| Нач. отд. | | Спицын | | | |
| Гл. спец. | | Шевченко | | | Днище армирование |
| Рук. гр. | | Цанга | | | |
| Инженер | | Бабич | | 85 г. | |

Привязан

Инв.№

| Стадия | Лист | Листов |
|---|---|---|
| Р | 27 | |

Госстрой СССР Союзводоканалпроект КАЗВОДОКАНАЛПРОЕКТ г. Алма-Ата

Альбом III

Типовые проекты 902-2-0408.86 *

| Формат | Зона | Поз | Обозначение | Наименование | Кол на испол -01 | -02 | -03 | Примечание |
|---|---|---|---|---|---|---|---|---|
| | | | | Документация | | | | |
| | | | КЖС- | Сборочные чертежи | | | | |
| | | | | Сборочные единицы | | | | |
| | | 1 | КЖИ-5.00200-01 | Каркас пространственный | 1 | — | — | 146.08 кг |
| | | | -5.00200-02 | | — | 1 | — | 151.3 кг |
| | | | -5.00200-03 | | — | — | 1 | 172.18 кг |
| | | 2 | КЖИ-5.00300-01 | Каркас пространственный | 2 | — | — | 45.2 кг |
| | | | -5.00300-02 | | — | 2 | — | 46.8 кг |
| | | | -5.00300-03 | | — | — | 2 | 53.3 кг |
| | | 3 | КЖИ-5.00400-01,02 | Каркас пространственный | 1 | 1 | — | 163.8 кг |
| | | | -5.00400-03 | | — | — | 1 | 222.2 кг |
| | | 4 | КЖИ-5.00500 | Каркас гнутый | — | — | 2 | 0.84 кг |
| | | | -5.00600 | | 2 | 2 | — | 0.71 кг |
| | | 5 | КЖИ-5.00003-01,02 | Сетка | 1 | 1 | | 25.9 |
| | | | -5.00003-03 | | | | 1 | 33.0 |
| | | 6 | КЖИ-5.00013 | Сетка | 6 | 6 | 6 | 5.53 |
| | | 7 | 1.400-15 в 1 | Изделие заклад. МН 402-1 | 8 | 8 | 8 | 1.6 кг |
| | | | 1.400-15 в 1 | " " | 12 | 12 | 12 | 1) 1.6 кг |
| | Уз | | КЖС-21 | Узел XIV -01, 02 | 2 | 2 | | 70.3 У |
| | XIV | | | -03 | | | 2 | 85.7 У |
| | Уз | | КЖС-23 | Узел XV -01, 02 | 2 | 2 | | 80.51 |
| | XV | | | -03 | | | 2 | 96.17 |
| | | | | Детали | | | | |
| | | | | | | | | |
| | | 8 | *) | ф8 А-III ГОСТ 5781-82 $\ell$= 1450 | 30 | 30 | 30 | 0.57 кг |
| | | 9 | *) | ф8 А-III ГОСТ 5781-82 $\ell$= 1770 | 33 | 33 | 33 | 0.70 кг |
| | | 10 | | ф8 А III $\ell$= 3400 | 10 | 10 | 10 | 1.3 У |
| | | | | Материалы | | | | |
| | | | | Бетон М200, Мрз 50, В6 | 17.0 | 17.0 | 17.1 | м³ |

Ведомость деталей

| Поз. | Эскиз |
|---|---|
| 8 | 290, 1350, 100, 1320 |
| 9 | 320, 290, 1350, 100, 1320 |

*) Поз. 8, 9 см. ведомость деталей

1) Только для нефтесодержащих сточных вод

Привязан.

Инв. №

Взам. инв. №

Подпись и дата

Инв. № подл.

| | | | | | |
|---|---|---|---|---|---|
| Изм. | Лист | № докум. | Подпись | Дата | 902-2-0408.86 * КЖ |
| Н. контр. | | Курманалиев | | 8.85 | |
| ГИП | | Каштелюк | | | Секция К1-3к6 |
| Нач. отд. | | Спицын | | | Днище. Спецификация |
| Гл. спец. | | Шевченко | | | Стадия Р; Лист 25; Листов |
| Рук. гр. | | Цанга | | | Госстрой СССР Союзводоканалпроект КАЗВОДКАНАЛПРОЕКТ г. Алма-Ата |
| Инженер | | Константинова | | | |

## Ведомость расхода стали на элемент, кг

| Марка элемента | Изделия арматурные | | | | | | | | | | |
|---|---|---|---|---|---|---|---|---|---|---|---|
| | Арматура класса | | | | | | | | | | |
| | A-I ГОСТ 5781-82 | | | | A-III ГОСТ 5781-82 | | | | | | |
| | 6 | 8 | | Итого | 6 | 8 | 10 | 12 | 16 | | Итого |
| -01 | — | 76.8 | | 76.8 | 115.1 | 113.65 | 270.02 | 163.72 | — | | 662.49 |
| -02 | — | 76.8 | | 76.8 | 115.1 | 119.65 | 250.24 | 191.92 | — | | 670.91 |
| -03 | 9.4 | 76.8 | | 86.2 | 44.4 | 173.44 | 245.65 | 227.48 | 104.4 | | 895.37 |

продолжение

| | Изделия закладные | | | | | | | | | Общий расход |
|---|---|---|---|---|---|---|---|---|---|---|
| | Арматура класса | | | Прокат марки | | | Всего | | | |
| Вр-I ГОСТ 6727-80 | A-III ГОСТ 5781-82 | | | Вст3кп2 ГОСТ 380-71* | | | | | | |
| 5 | | Итого | | 8 | | Итого | б-6 | | Итого | | | |
| 76.7 | | 76.7 | 815.99 | 4.0 / 6.0 | | 4.0 / 6.0 | 8.8 / 13.2 | | 8.8 / 13.2 | 12.8 / 19.2 | 828.79 / 835.19 |
| 76.7 | | 76.7 | 824.41 | 4.0 / 6.0 | | 4.0 / 6.0 | 8.8 / 13.2 | | 8.8 / 13.2 | 12.8 / 19.2 | 837.21 / 843.61 |
| 70.4 | | 70.4 | 1051.97 | 4.0 / 6.0 | | 4.0 / 6.0 | 8.8 / 13.2 | | 8.8 / 13.2 | 12.8 / 19.2 | 1064.77 / 1071.17 |

В ведомости расхода стали значения под чертой даны только для нефтесодержащих сточных вод.

Привязан.

Инв.№

| Изм. | Лист | №докум. | Подпись | Дата |
|---|---|---|---|---|
| Н.контр. | Курманалиева | | | |
| Нач.отд. | Спицын | | | |
| Гл.спец. | Шевченко | | | |
| Рук.гр. | Цанга | | | |
| Инженер | Исламова | | | |

КЖ-ВМС

Секция К1-3х6

Днище. Ведомость расхода стали

| Стадия | Масса | Масштаб |
|---|---|---|
| Р | | |
| Лист 26 | Листов | |

Госстрой СССР Союзводоканалниипроект КАЗВОДОКАНАЛПРОЕКТ г. Алма-Ата

Взам.инв.№ | Подпись и дата | Инв.№подл.



## Ведомость расхода стали на элемент, кг

| Марка элемента | Изделия арматурные | | | | | | | | | |
|---|---|---|---|---|---|---|---|---|---|---|
| | Арматура класса | | | | | | | | | |
| | A-I ГОСТ 5781-82 | | | A-III | | | | | | |
| | ф6 | ф8 | Итого | ф6 | ф8 | ф10 | ф12 | ф16 | Итого |
| -01 | — | 100.8 | 100.8 | 190.9 | 162.39 | 370.02 | 187.72 | — | 911.03 |
| -02 | — | 100.8 | 100.8 | 190.9 | 162.39 | 333.48 | 239.92 | — | 926.69 |
| -03 | 9.4 | 100.8 | 110.2 | 60.4 | 190.24 | 661.13 | 437.2 | 104.4 | 1153.37 |

продолжение

| Изделия арматурные | Изделия закладные | | | | | | | | | Общий расход |
|---|---|---|---|---|---|---|---|---|---|---|
| Арматура класса | | | Арматура класса | | | Прокат марки | | | Всего | |
| Вр-I ГОСТ 6727-80 | | | A-III ГОСТ 5781-82 | | | Вст3кп2 ГОСТ 380-71* | | | | |
| ф5 | | Итого | | ф8 | | Итого | б-6 | | Итого | | | |
| 111.74 | | 111.74 | 1123.57 | 6.9 / 12.3 | | 6.9 / 12.3 | 13.9 / 24.5 | | 13.9 / 24.5 | 20.8 / 36.8 | 1144.37 / 1160.36 |
| 111.74 | | 111.74 | 1139.23 | 6.9 / 12.3 | | 6.9 / 12.3 | 13.9 / 24.5 | | 13.9 / 24.5 | 20.8 / 36.8 | 1160.03 / 1175.03 |
| 104.34 | | 104.34 | 1667.91 | 6.9 / 12.3 | | 6.9 / 12.3 | 13.9 / 24.5 | | 13.9 / 24.5 | 20.8 / 36.8 | 1688.71 / 1704.71 |

В ведомости расхода стали значения под чертой даны только для нефтесодержащих сточных вод.

Привязан.

Инв.№

| Изм. | Лист | №докум. | Подпись | Дата |
|---|---|---|---|---|
| Н.контр. | Курманалиева | | | |
| Нач.отд. | Спицын | | | |
| Гл.спец. | Шевченко | | | |
| Рук.гр. | Цанга | | | |
| Инженер | Исламова | | | |

902-2-0408.86* КЖ-ВМС

Секция К1-6х6

Днище. Ведомость расхода стали

| Стадия | Масса | Масштаб |
|---|---|---|
| Р | | |
| Лист 27 | Листов | |

Госстрой СССР Союзводоканалниипроект КАЗВОДОКАНАЛПРОЕКТ г. Алма-Ата

Взам.инв.№ | Подпись и дата | Инв.№подл.

Типовые проект. р. 902-2-0408.86* Альбом III

## Схема расположения верхних сеток

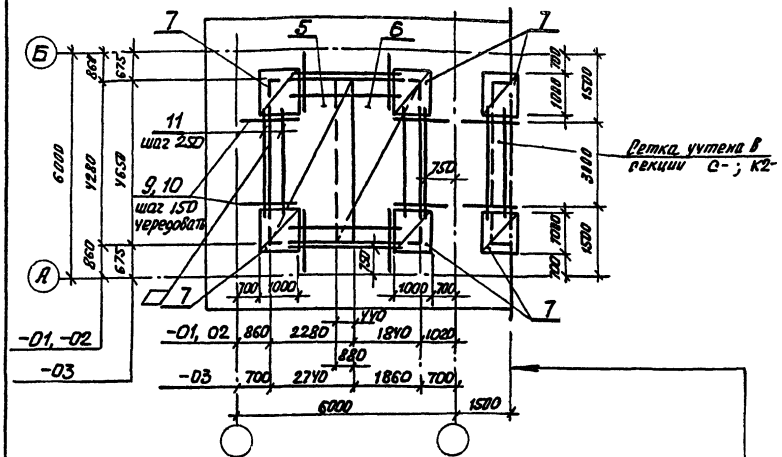


## Схема расположения нижних сеток

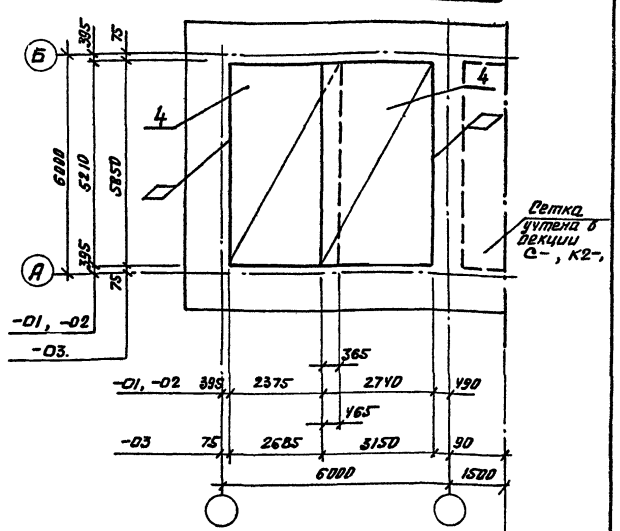


## Схема расположения каркасов

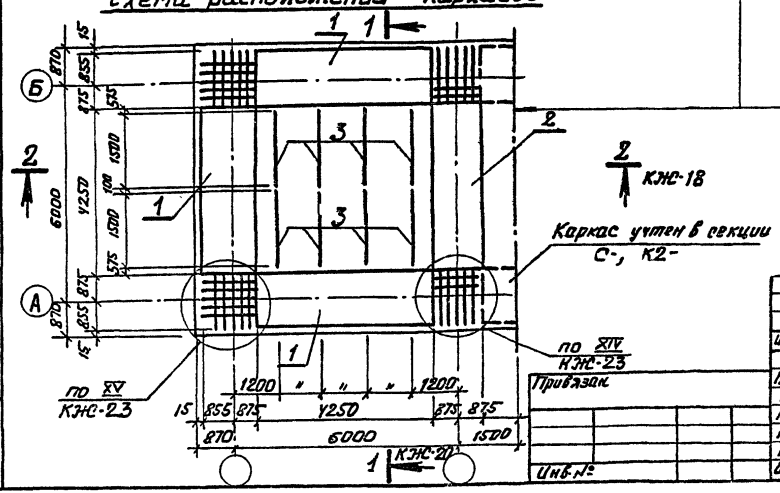


Условная граница секции

Привязан.

Инв.№

| Изм. | Лист | № документа | Подпись | Дата |
|---|---|---|---|---|
| Н. контр. | | Куртамалиева | | |
| ГИП | | Каштелян | | |
| Нач. отд. | | Спицын | | |
| Гл. спец. | | Шевченко | | |
| Рук. гр. | | Цанга | | |
| Инженер | | Бабич | | 85г. |

902-2-0408.86* КЖ

Секция К1 - 6 х 6

Днище, армирование

| Литер | Лист | Листов |
|---|---|---|
| Р | 28 | |

Госстрой СССР Союзводоканалпроект КАЗВОДОКАНАЛПРОЕКТ г. Алма-Ата

Инв.№ подл. | Подпись и дата | Взам.инв.№

Типовые проект. р. 902-2-0408.86* Альбом III

| Формат | Зона | Поз | Обозначение | Наименование | Кол на испол. -01 | -02 | -03 | Примечание |
|---|---|---|---|---|---|---|---|---|
| | | | | **Документация** | | | | |
| | | | КЖС- | Сборочные чертежи | | | | |
| | | | | **Сборочные единицы** | | | | |
| | | 1 | КЖСИ-5.00200-01 | Каркас пространственный | 3 | — | — | 146,08кг |
| | | | -5.00200-02 | | — | 3 | — | 151,3 кг |
| | | | -5.00200-03 | | — | — | 3 | 172,18кг |
| | | 2 | КЖСИ-5.00400-01;02 | Каркас пространственный | 1 | 1 | — | 163,8 кг |
| | | | -5.00400-03 | | — | — | 1 | 222,2кг |
| | | 3 | КЖСИ-5.00500 | Каркас гнутый | — | — | 8 | 0,84 кг |
| | | | -5.00600 | | 8 | 8 | — | 0,74 кг |
| | | 4 | КЖСИ-5.00004-01;02 | Сетка | 2 | 2 | — | 31,6кг |
| | | | -5.00004-03 | | — | — | 2 | 111,5 кг |
| | | 5 | КЖСИ-5.00005-01;02 | Сетка | 1 | 1 | — | 36,0 кг |
| | | | -5.00005-03 | | — | — | 1 | 142,1кг |
| | | 6 | КЖСИ-5.00006-01;02 | Сетка | 1 | 1 | — | 28,5кг |
| | | | -5.00006-03 | | — | — | 1 | 108,8 кг |
| | | 7 | КЖСИ-5.00013 | Сетка | 4 | 4 | 4 | 5,53кг |
| | | 8 | 1.400-15 в.1 | Изделие закладное МН-4021 | 13 | 13 | 13 | 1.6 кг |
| | | | 1400-15 в.1 | " " | 23 | 23 | 23 | 1) 1.6кг |
| | У3 | | КЖС-21 | Узел XIV — 01,02 | 2 | 2 | | 70.34 кг |
| | XIV | | | — 03 | | | 2 | 85.74кг |
| | У3 | | КЖС-23 | Узел XV — 01,02 | 2 | 2 | | 80.51кг |
| | XV | | | — 03 | | | 2 | 96.17кг |
| | | | | **Детали** | | | | |
| | | 9* | | ф8А-III гост 5781-82, ℓ=1450 | 50 | 50 | 50 | 0.57 кг |
| | | 10* | | ф8А-III гост 5781-82, ℓ=1770 | 55 | 55 | 55 | 0.77кг |
| | | 11 | | ф5Вр-I гост 6727-80, ℓ=3400 | 15 | 15 | 15 | 0.32кг |
| | | | | | | | | |
| | | | | **Материалы** | | | | |
| | | | | Бетон М200, Мрз 50, В6 | 23.7 | 23.7 | 21.1 | м³ |

Ведомость деталей

| Поз | Эскиз |
|---|---|
| 10 | 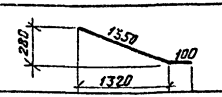  |
| 11 | 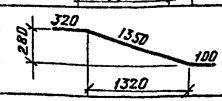  |

*) Поз. 9, 10 см. Ведомость деталей.

1) Только для нефтесодержащих сточных вод.

Привязан.

Инв.№

| Изм. | Лист | № докум. | Подпись | Дата |
|---|---|---|---|---|
| Н. контр. | | Курманалиева | | |
| ГИП | | Каштелюк | | |
| Нач. отд. | | Спицын | | |
| Гл. спец. | | Шевченко | | |
| Рук. гр. | | Ценга | | |
| Инженер | | Усламова | | |

902-2-0408.86* КЖС

Секция К1-6×6

Днище. Спецификация

| Стадия | Лист | Листов |
|---|---|---|
| Р | 29 | |

Госстрой СССР Союзводоканалпроект КАЗВОДОКАНАЛПРОЕКТ г. Алма-Ата

Инв.№подл. | Подпись и дата | Взам.инв.№

Альбом III

Типовые проект.р. 902-2-0408.86 *

Взам.инв.№ | Подпись и дата | Инв.№подл.

## Схема расположения верхних сеток

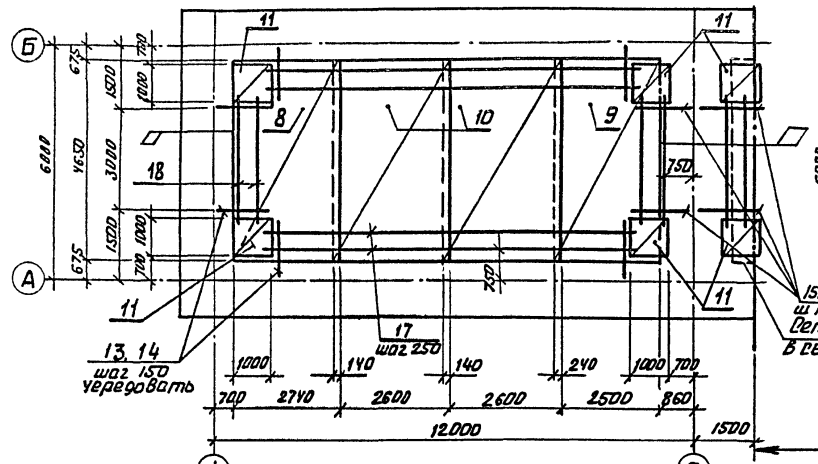


## Схема расположения нижних сеток

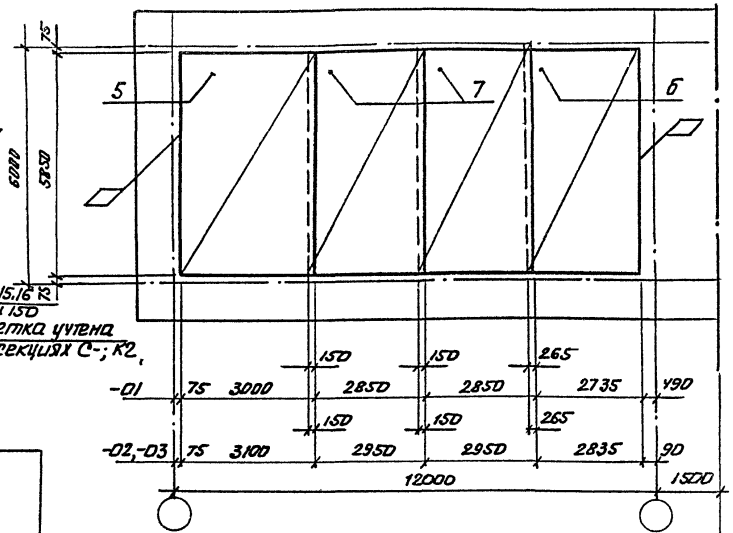


## Схема расположения каркасов

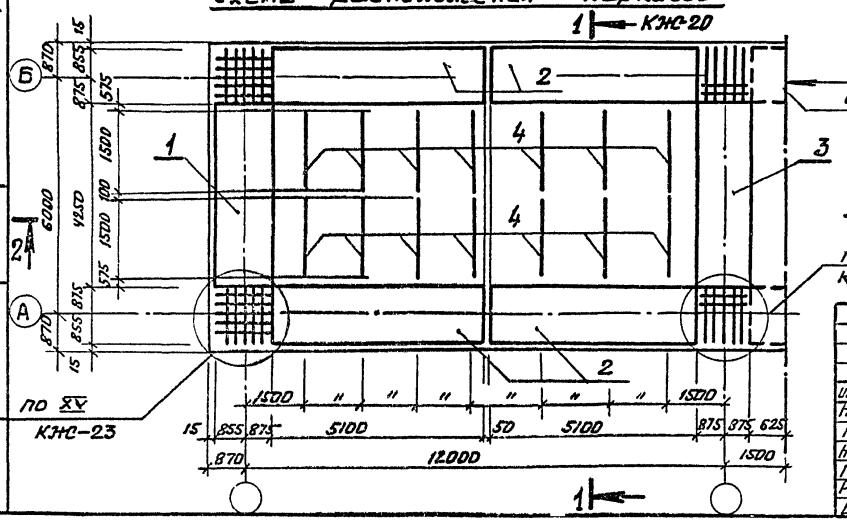


Привязан.

Инв.№

| Изм. | Лист | № докум. | Подпись | Дата |
|---|---|---|---|---|
| Н.контр. | | Курманалиева | | |
| ГИП | | Каштелок | | |
| Нач.отд. | | Спицын | | |
| Гл.спец. | | Шевченко | | |
| Рук.гр. | | Цанга | | |
| Инженер | | Бабич | | 85г. |

902-2-0408.86 * КЖ

Секция К1-12х6

Днище армирование

| Стадия | Лист | Листов |
|---|---|---|
| Р | 30 | |

Госстрой СССР Союзводоканалпроект КАЗВОДОКАНАЛПРОЕКТ г. Алма-Ата

Альбом III

Типовой проект 902-2-0408.86*

Инв.№подл. | Подпись и дата | Взам.инв.№

| Формат | Зона | Поз | Обозначение | Наименование | Кол.на испол. -01 | -02 | -03 | Примечание |
|---|---|---|---|---|---|---|---|---|
| | | | | Документация | | | | |
| | | | КЖС- | Сборочные чертежи | | | | |
| | | | | Сборочные единицы | | | | |
| | | 1 | КЖИ-5.00200-01 | Каркас пространственный | 1 | — | — | 146.08 |
| | | | -5.00200-02 | | — | 1 | — | 157.3 |
| | | | -5.00200-03 | | — | — | 1 | 172.18 |
| | | 2 | КЖИ-5.00100-01 | Каркас пространственный | 4 | — | — | 262.7 |
| | | | -5.00100-02,03 | | — | 4 | 4 | 306.0 |
| | | 3 | КЖИ-5.00400-01,02 | Каркас пространственный | 1 | 1 | — | 163.8 кг |
| | | | -5.00400-03 | | — | — | 1 | 222.2 кг |
| | | 4 | КЖИ-5.00500 | Каркас гнутый | — | — | 14 | 0.84 кг |
| | | | -5.00600 | | 14 | 14 | — | 0.74 кг |
| | | 5 | КЖИ-5.00007-01 | Сетка | 1 | — | — | 105.53 |
| | | | -5.00007-02,03 | | — | 1 | 1 | 209.84 |
| | | 6 | КЖИ-5.00008-01 | Сетка | 1 | — | — | 72.96 |
| | | | -5.00008-02 | | | 1 | | 123.96 |
| | | | -5.00008-03 | | | | 1 | 212.5 |
| | | 7 | КЖИ-5.00009-01 | Сетка | 2 | | | 73.3 |
| | | | КЖИ-5.00009-02,03 | | | 2 | 2 | 124.7 |
| | | 8 | -5.00010-01,02 | | 1 | 1 | | 141.04 |
| | | | -5.00010-03 | | | | 1 | 185.2 |
| | | 9 | КЖИ-5.00011-01,02 | Сетка | 1 | 1 | | 97.78 |
| | | | -5.00011-03 | | | | 1 | 121.95 |
| | | 10 | КЖИ-5.00012-01,02 | Сетка | 2 | 2 | — | 88.15 |
| | | | -5.00012-03 | | — | — | 2 | 112.15 |
| | | 11 | КЖИ-5.00013 | Сетка | 6 | 6 | 6 | 5.53 |
| | | 12 | 1.400-15 в 1 | Изделие закладное МН402-1 | 19 | 19 | 19 | 1.6 |
| | Уз | | КЖС-21 | Узел XIV -01, 02 | 2 | 2 | | 70.34 |
| | XIV | | | -03 | | | 2 | 85.74 |

| Формат | Зона | Поз | Обозначение | Наименование | Кол. -01 | -02 | -03 | Примечание |
|---|---|---|---|---|---|---|---|---|
| | Уз | | КЖС-23 | Узел XV -01, 02 | 2 | 2 | | 80.51 |
| | XV | | | -03 | | | 2 | 96.17 |
| | | | | Детали | | | | |
| | | 13 | | ф12 A-III ГОСТ 5781-82 Р=1650 | 70 | 70 | 70 | 1.47 кг |
| | | 14 | | ф12 A-III ГОСТ 5781-82 Р=2150 | 73 | 73 | 73 | 1.91 кг |
| | | 15 | | ф8 A-III ГОСТ 5781-82 Р=1450 | 22 | 22 | 22 | 0.57 кг |
| | | 16 | | ф8 A-III ГОСТ 5781-82 Р=1770 | 20 | 20 | 20 | 0.7 кг |
| | | 17 | | ф5 Bp-I ГОСТ 6727-80 Р=3400 | 6 | 6 | 6 | 1.45 кг |
| | | 18 | | ф5 Bp-I ГОСТ 6727-80 Р=3400 | 9 | 9 | 9 | 0.52 кг |
| | | | | | | | | |
| | | | | | | | | |
| | | | | Материалы | | | | |
| | | | | Бетон М200 | | | | |
| | | | | Мрз 50 , В6 | 36.7 | 36.7 | 37.5 | м³ |

Ведомость деталей

| Поз | Эскиз |
|---|---|
| 13 | 280, 1350, 100, 1320 |
| 14 | 280, 300, 1350, 100, 1320 |
| 15 | 280, 100, 1350, 200, 1320 |
| 16 | 280, 600, 1350, 200, 1320 |

Привязан.

Инв.№

| | | | | | |
|---|---|---|---|---|---|
| Изм. | Лист | № докум. | Подпись | Дата | |
| Н. контр. | | Курманалиева | | | |
| ГИП | | Каштелян | | | |
| Нач.отд. | | Спицын | | | |
| Гл.спец. | | Шевченко | | | |
| Рук.гр. | | Чакре | | | |
| Ст.техн. | | Новикова | | | |

902-2-0408.86* КЖ

Секция К1-12 хб

Днище. Спецификация.

| Стадия | Масса | Масштаб |
|---|---|---|
| | | |
| Лист 31 | Листов | |

Госстрой СССР Союзводоканалпроект КАЗВОДОКАНАЛПРОЕКТ г. Алма-Ата

Типовые проекты 902-2-0408.86* Альбом III

## Ведомость расхода стали на элемент, кг

| Марка элемента | Изделия арматурные | | | | | | | | | |
|---|---|---|---|---|---|---|---|---|---|---|
| | Арматура класса | | | | | | | | | |
| | A-I | | | A-III | | | | | | |
| | ГОСТ 5781-82 | | | ГОСТ 5781-82 | | | | | | |
| | ф6 | ф8 | Итого | ф6 | ф8 | ф10 | ф12 | ф16 | Итого |
| -01 | — | 68.4 | 68.4 | 154.26 | 85.27 | 310.14 | 73.8 | — | 623.47 |
| -02 | — | 68.4 | 68.4 | 154.26 | 85.27 | 273.6 | 126 | — | 639.13 |
| -03 | — | 68.4 | 68.4 | 42 | 100.58 | 603.89 | 332.82 | — | 1079.29 |

продолжение

| Изделия арматурные | | | | Изделия закладные | | | | | | Общий расход |
|---|---|---|---|---|---|---|---|---|---|---|
| Арматура класса | | | Всего | Арматура класса | | | Прокат марки | | Всего | |
| Вр-I | | | | A-III | | | Вст3кп2 | | | |
| ГОСТ 6727-80 | | | | ГОСТ 5781-82 | | | ГОСТ 380-71* | | | |
| ф5 | | Итого | | ф8 | | Итого | б=6 | Итого | | |
| 74.77 | | 74.77 | 766.61 | 3.7 / 6.9 | | 3.7 / 6.9 | 7.5 / 13.9 | 7.5 / 13.9 | 11.2 / 20.8 | 777.84 / 787.41 |
| 74.77 | | 74.77 | 782.3 | 3.7 / 6.9 | | 3.7 / 6.9 | 7.5 / 13.9 | 7.5 / 13.9 | 11.2 / 20.8 | 793.5 / 803.1 |
| 75.37 | | 75.37 | 1223.06 | 3.7 / 6.9 | | 3.7 / 6.9 | 7.5 / 13.9 | 7.5 / 13.9 | 11.2 / 20.8 | 1234.25 / 1243.85 |

В Ведомости расхода стали значения под чертой даны только для нефтесодержащих сточных вод.

Привязан.

Инв.№

| Изм. | Лист | №докум. | Подпись | Дата |
|---|---|---|---|---|
| Н.контр. | | Курманалиева | | |
| ГИП | | Каштелян | | |
| Нач.отд. | | Спицын | | |
| Гл.спец. | | Шевченко | | |
| Рук.гр. | | Цанга | | |
| Инженер | | Исламова | | 85г |

КЖ

Секция К2-6х6

| Стадия | Лист | Листов |
|---|---|---|
| Р | 33 | |

Днище. Ведомость расхода стали.

Госстрой СССР Союзводоканалниипроект КАЗВОДОКАНАЛПРОЕКТ г. Алма-Ата

Инв.№ подл. | Подпись и дата | Взам. инв.№

## Ведомость расхода стали на элемент, кг

| Марка элемента | Изделия арматурные | | | | | | | | | | |
|---|---|---|---|---|---|---|---|---|---|---|---|
| | Арматура класса | | | | | | | | | | |
| | A-I | | | A-III | | | | | | | |
| | ГОСТ 5781-82 | | | ГОСТ 5781-82 | | | | | | | |
| | ф6 | ф8 | Итого | | ф6 | ф8 | ф10 | ф12 | ф14 | ф16 | Итого |
| -01 | — | 150 | 150 | | 220.94 | 190.87 | 848.93 | 610.75 | 520.8 | — | 2392.29 |
| -02 | 49.6 | 150 | 199.6 | | 222.74 | 111.07 | 1216.46 | 412.65 | 701.4 | 148.4 | 2812.72 |
| -03 | 59 | 150 | 209 | | 163.9 | 160.66 | 883.53 | 520.61 | 1179.01 | 252.8 | 3160.63 |

продолжение

| Изделия арматурные | | | | Изделия закладные | | | | | | Общий расход |
|---|---|---|---|---|---|---|---|---|---|---|
| Арматура класса | | | Всего | Арматура класса | | | Прокат марки | | Всего | |
| Вр-I | | | | A-III | | | Вст3кп2 | | | |
| ГОСТ 6727-80 | | | | ГОСТ 5781-82 | | | ГОСТ 380-71* | | | |
| 5 | | Итого | | ф8 | | Итого | б=6 | Итого | | |
| 182.96 | | 182.96 | 2725.25 | | 10.1 | 10.1 | 20.3 | 20.3 | 30.4 | 2755.65 |
| 148.16 | | 148.16 | 3160.48 | | 10.1 | 10.1 | 20.3 | 20.3 | 30.4 | 3190.88 |
| 142.96 | | 142.96 | 3512.59 | | 10.1 | 10.1 | 20.3 | 20.3 | 30.4 | 3542.99 |

| Изм. | Лист | №докум. | Подп. | Дата |
|---|---|---|---|---|
| Н.контр. | | Курманалиева | | |
| Нач.отд. | | Спицын | | |
| Гл.спец. | | Шевченко | | |
| Рук.гр. | | Цанга | | |
| Ст.техн. | | Новикова | | |

902-2-0408.86* КЖ

Секция К1-12х6

| Стадия | Масса | Масштаб |
|---|---|---|
| | | |
| Лист 34 | Листов | |

Днище. Ведомость расхода стали

Госстрой СССР Союзводоканалниипроект КАЗВОДОКАНАЛПРОЕКТ г. Алма-Ата

1200-03

Альбом III

Типовые проект. р. 902-2-0408.86*

Инв.№ подл. | Подпись и дата | Взам. инв.№

## Схема расположения нижних сеток

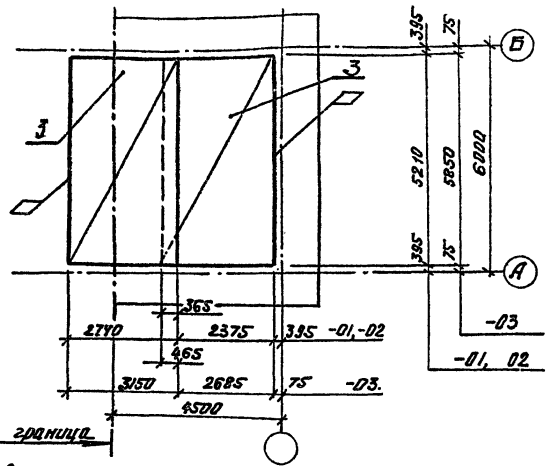


## Схема расположения верхних сеток

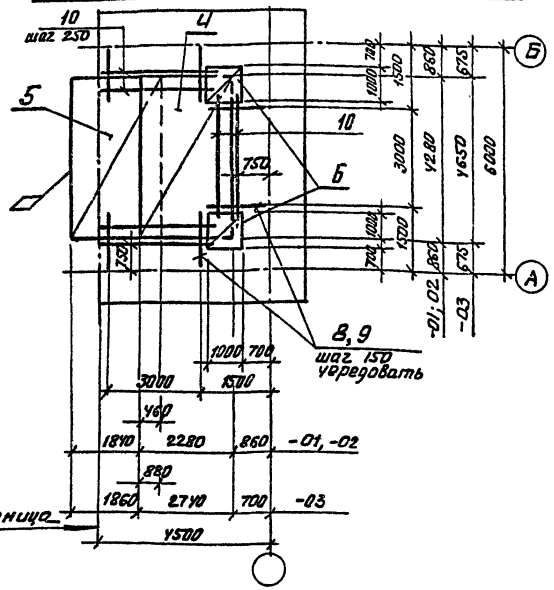


## Схема расположения каркасов

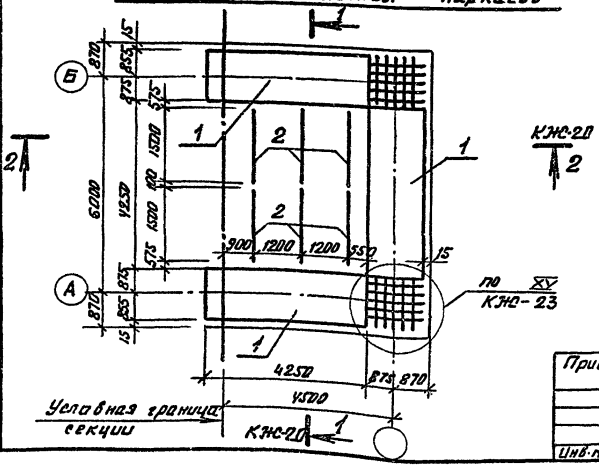


| | | | | | |
|---|---|---|---|---|---|
| Привязан. | | | | | |
| Инв.№ | | | | | |
| Изм. | Лист | № докум. | Подпись | Дата | |
| Н.контр. | | Куртамалиева | | 85г. | |
| ГИП | | Каштелюк | | | |
| Нач.отд | | Спицын | | | |
| Гл.спец. | | Шевченко | | | |
| Рук.гр. | | Цанга | | | |
| Инженер | | Бабич | | 85г. | |

902-2-0408.86* КЖС

Секция К2-6х6

Днище, армирование

| Стадия | Лист | Листов |
|---|---|---|
| Р | 37 | |

Госстрой СССР Союзводоканалниипроект КАЗВОДОКАНАЛПРОЕКТ г. Алма-Ата

Альбом III

Типовые проект. р. 902-2-0408.86*

| Формат | Зона | Поз | Обозначение | Наименование | Кол на испол -01 | -02 | -03 | Примечание |
|---|---|---|---|---|---|---|---|---|
| | | | | Документация | | | | |
| | | | КЖС-34.20 | Сборочные чертежи | | | | |
| | | | | Сборочные единицы | | | | |
| | | 1 | КЖИ-5.00200 -01 | Каркас пространственный | 3 | — | — | 146.08кг |
| | | | -5.00200 -02 | | — | 3 | — | 151.3 кг |
| | | | -5.00200 -03 | | — | — | 3 | 172.18кг |
| | | 2 | КЖИ-5.00500 | Каркас гнутый | — | — | 6 | 0.84 кг |
| | | | -5.00500 | | 6 | 6 | — | 0.74 кг |
| | | 3 | КЖИ-5.00004-01;02 | Сетка | 2 | 2 | — | 31.6 |
| | | | -5.00004 -03 | | — | — | 2 | 111.6 |
| | | 4 | КЖИ-5.00005-01;02 | Сетка | 1 | 1 | — | 36.0 |
| | | | -5.00005 -03 | | — | — | 1 | 142.1 |
| | | 5 | КЖИ-5.00006-01;02 | Сетка | 1 | 1 | — | 28.5 |
| | | | -5.00006 -03 | | — | — | 1 | 108.8 |
| | | 6 | КЖИ-5.00013 | Сетка | 2 | 2 | 2 | 5.53 |
| | | 7 | 1.400 -15 в 1 | Изделие закладн. МН 402-1 | 7 | 7 | 7 | 1.6 кг |
| | | | 1.400 -15 в 1 | " " | 13 | 13 | 13 | 1) 1.6 кг |
| | | Уз XV | КЖС -23 | Узел XV -01, 02 | 2 | 2 | — | 80.51 |
| | | | | -03 | — | — | 2 | 96.17 |
| | | | | | | | | |
| | | | | | | | | |
| | | | | | | | | |
| | | | | Детали | | | | |
| | | 8* | | ф 8 А-III ГОСТ 5781-82, ℓ=1450 | 30 | 30 | 30 | 0.57 кг |
| | | 9* | | ф 8 А-III ГОСТ 5781-82, ℓ=1770 | 33 | 33 | 33 | 0.07 кг |
| | | 10 | | ф 5 Вр-I ГОСТ 6727-80, ℓ=3400 | 9 | 9 | 9 | 0.53 |
| | | | | | | | | |
| | | | | Материалы | | | | |
| | | | | Бетон М200, Мрз 50, В6 | 14.0 | 14.0 | 14.3 | |

Ведомость деталей

| Поз. | Эскиз |
|---|---|
| 8 | 280, 1357, 100, 1320 |
| 9 | 280, 320, 1357, 100, 1320 |

1) Только для нефтесодержащих сточных вод

*) Поз. 8, 9 см. ведомость деталей.

Привязан.

Инв.№

Взам. инв.№ | Подпись и дата | Инв.№ подл.

| Изм. | Лист | № докум. | Подпись | Дата |
|---|---|---|---|---|
| Н. контр. | | Курманалиев | | |
| ГИП | | Каштелюк | | |
| Нач. отд. | | Спицын | | |
| Гл. спец. | | Шевченко | | |
| Рук. гр. | | Цангл | | |
| Инженер | | Исламова | | 85 |

902-2-0408.86* -КЖ

Секция К2-6х6

Днище, спецификация

| Стадия | Лист | Листов |
|---|---|---|
| Р | 35 | |

Госстрой СССР Союзводоканалниипроект КАЗВОДОКАНАЛПРОЕКТ г. Алма-Ата

Альбом III

Типовые проект. р. 902-2-0408.86*

Схема расположения нижних сеток

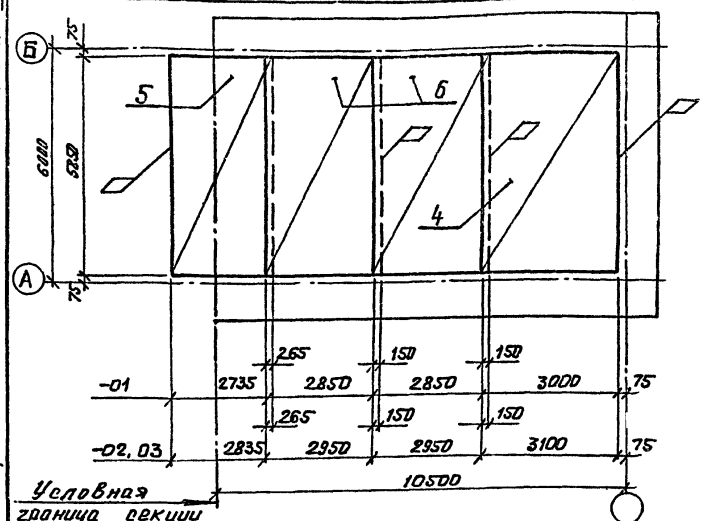


Схема расположения верхних сеток

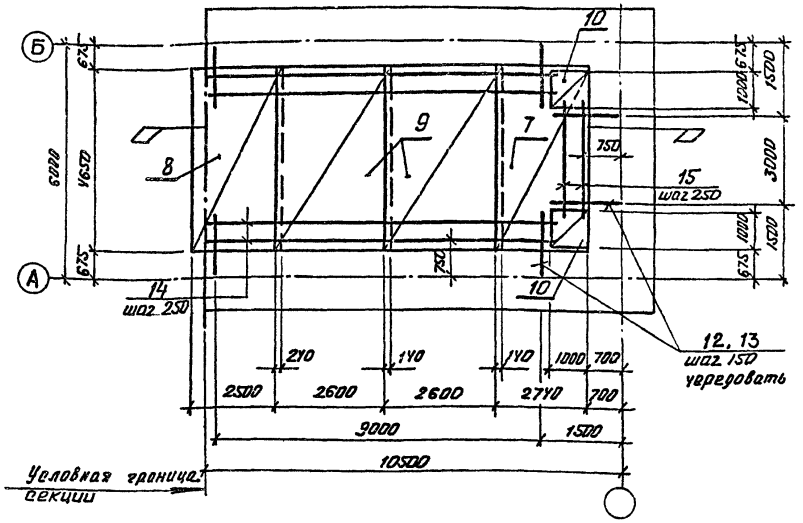


Схема расположения каркасов

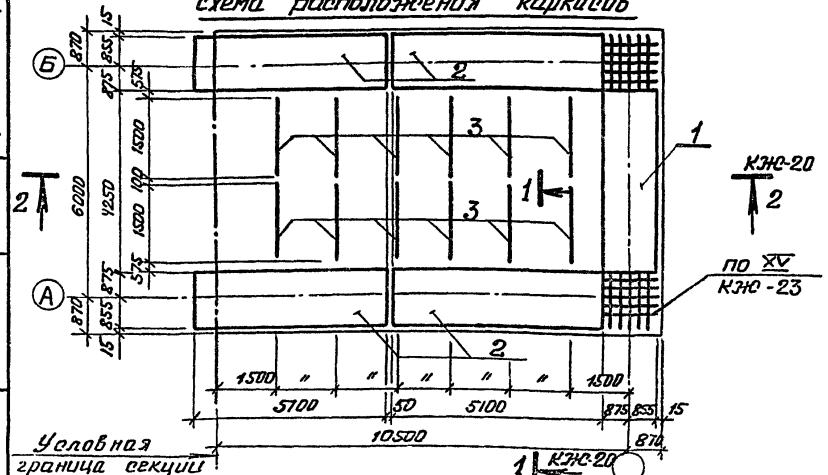


Привязан.

Инв. №

| Изм. | Лист | № докум. | Подпись | Дата |
|---|---|---|---|---|
| Н. контр. | | Курманалиева | | |
| ГИП | | Каштелюк | | |
| Нач. отд. | | Спицын | | |
| Гл. спец. | | Шевченко | | |
| Рук. гр. | | Цанго | | |
| Инженер | | | | |

902-2-0408.86*

КЖ

Секция К2 – 12×6

Днище армирование

| Стадия | Лист | Листов |
|---|---|---|
| | 36 | |

Госстрой СССР
Союзводоканалниипроект
КАЗВОДОКАНАЛПРОЕКТ
г. Алма-Ата

Взам. инв. № | Подпись и дата | Инв. № подл.

Альбом III

Типовые проект. 902-2-0408.86*

| Формат | Зона | Поз | Обозначение | Наименование | Кол. на испол. -01 | -02 | -03 | Примечание |
|---|---|---|---|---|---|---|---|---|
| | | | | Документация | | | | |
| | | | КЖС | Сборочные чертежи | | | | |
| | | | | Сборочные единицы | | | | |
| | | 1 | КЖИ-5.00200-01 | Каркас пространственный | 1 | — | — | 146.08кг |
| | | | -5.00200-02 | | — | 1 | — | 151.3 кг |
| | | | -5.00200-03 | | — | — | 1 | 172.18кг |
| | | 2 | КЖИ-5.00100-01 | Каркас пространственный | 4 | — | — | 262.7кг |
| | | | -5.00100-02,03 | | — | 4 | 4 | 306.0кг |
| | | 3 | КЖИ-5.00500 | Каркас гнутый | — | — | 12 | 0.84 кг |
| | | | 5.00600 | | 12 | 12 | — | 0.74 кг |
| | | 4 | КЖИ-5.00007-01 | Сетка | 1 | — | — | 105.53кг |
| | | | -5.00007-02,03 | | — | 1 | 1 | 209.84кг |
| | | 5 | КЖИ-5.00008-01 | Сетка | 1 | — | — | 72.96 кг |
| | | | -5.00008-02 | | — | 1 | — | 123.96кг |
| | | | -5.00008-03 | | — | — | 1 | 212.5кг |
| | | 6 | КЖИ-5.00009-01 | Сетка | 2 | — | — | 73.86 кг |
| | | | -5.00009-02,03 | | — | 2 | 2 | 124.7 кг |
| | | 7 | КЖИ-5.00010-01,02 | Сетка | 1 | 1 | — | 136.72кг |
| | | | -5.00010-03 | | — | — | 1 | 185.2кг |
| | | 8 | КЖИ-5.00011-01,02 | Сетка | 1 | 1 | — | 97.78кг |
| | | | -5.00011-03 | | — | — | 1 | 121.95кг |
| | | 9 | КЖИ-5.00012-01,02 | Сетка | 2 | 2 | — | 88.15кг |
| | | | -5.00012-03 | | — | — | 2 | 112.15кг |
| | | 10 | КЖИ-5.00013 | Сетка | 2 | 2 | 2 | 5.53 кг |
| | | 11 | 1.400-15 В.1 | Изделие закладное МН402-1 | 13 | 13 | 13 | 1.6 кг |
| | | У3 XV | КЖС 23 | Узел XV -01,02 | 2 | 2 | — | 80.51кг |
| | | | | -03 | — | — | 2 | 96.17кг |
| | | | | | | | | |
| | | | | Детали | | | | |
| | | 12 | | ф12А-III ГОСТ 5781-82 Р=1650 | 70 | 70 | 70 | 1.47 |
| | | 13 | | ф12А-III ГОСТ 5781-82, Р=2150 | 73 | 73 | 73 | 1.91 кг |
| | | 14 | | ф5 Вр-I ГОСТ 6727-80, Р=3400 | 6 | 6 | 6 | 1.46 кг |
| | | 15 | | ф5 Вр-I ГОСТ 6727-80, Р=3700 | 3 | 3 | 3 | 0.53 кг |
| | | | | | | | | |
| | | | | Материалы | | | | |
| | | | | Бетон М200 | | | | |
| | | | | Мрз 50, В6 | 27.1 | 27.1 | 27.8 | м3 |

Ведомость деталей

| Поз | Эскиз |
|---|---|
| 12 | 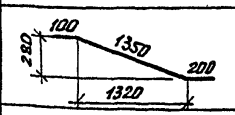  |
| 13 | 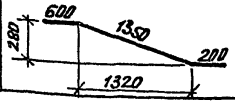  |

Привязан.

Инв.№

Взам.инв.№ | Подпись и дата | Инв.№ подл.

| Изм. | Лист | № докум. | Подпись | Дата |
|---|---|---|---|---|
| Н. контр | | Курпалимева | | |
| ГИП | | Каштелюк | | |
| Нач. отд | | Спицын | | |
| Гл. спец. | | Шевченко | | |
| Рук. гр. | | Цанга | | |

902-2-0408.86*

КЖС

Секция К2 - 12 к6

Днище. Спецификация

| Стадия | Лист | Листов |
|---|---|---|
| Р | 37 | |

Госстрой СССР Союзводоканалпроект КАЗВОДОКАНАЛПРОЕКТ г. Алма-Ата

Типовые проект. р. 902-2-0408.86*

## Ведомость расхода стали на элемент, кг

| Марка элемента | Изделия арматурные | | | | | | | | | | |
|---|---|---|---|---|---|---|---|---|---|---|---|
| | Арматура класса | | | | | | | | | | |
| | А-I | | | А-III | | | | | | | |
| | ГОСТ 5781-82 | | | ГОСТ 5781-82 | | | | | | | |
| | ф6 | ф8 | Итого | ф6 | ф8 | ф10 | ф12 | ф14 | ф16 | | Итого |
| 01 | — | 116.4 | 116.4 | 200.54 | 209.55 | 568.6 | 536.14 | 520.8 | — | | 2033.63 |
| 02 | 49.6 | 116.4 | 166.0 | 202.94 | 129.75 | 859.44 | 320.54 | 701.4 | 148.4 | | 2392.43 |
| 03 | 59.0 | 116.4 | 175.4 | 145.1 | 137.29 | 814.84 | 311.0 | 109.13 | 252.8 | | 2752.37 |
| | | | | | | | | | | | |

продолжение

| Изделия арматурные | | | | Изделия закладные | | | | | | | |
|---|---|---|---|---|---|---|---|---|---|---|---|
| Арматура класса | | | | Арматура класса | | | Прокат марки | | | | |
| Вр-I | | | | А-III | | | Вст3кп2 | | | | |
| ГОСТ 6727-80 | | | Всего | ГОСТ 5781-82 | | | ГОСТ 380-71* | | | Всего | Общий расход |
| ф5 | | Итого | | ф8 | | Итого | б6 | | Итого | | |
| 150.17 | | 150.17 | 2237.2 | 8.5 | | 8.5 | 17.1 | | 17.1 | 25.6 | 2322.8 |
| 115.37 | | 115.37 | 2673.8 | 8.5 | | 8.5 | 17.1 | | 17.1 | 25.6 | 2699.4 |
| 109.96 | | 109.96 | 3037.73 | 8.5 | | 8.5 | 17.1 | | 17.1 | 25.6 | 3063.33 |

Привязан

Инв.№

| Изм. | Лист | № Докум. | Подп. | Дата |
|---|---|---|---|---|
| Н. контр. | | Курманалиев | | |
| Нач. отд. | | Спицын | | |
| Гл. спец. | | Шевченко | | |
| Рук. гр. | | Цанга | | |
| Ст. техн. | | Новикова | | |

Секция С-12х6

Днище. Ведомость расхода стали

| Стадия | Масса | Масштаб |
|---|---|---|
| | | |
| Лист 39 | Листов | |

Госстрой СССР Союзводоканалниипроект КАЗВОДОКАНАЛПРОЕКТ г. Алма-Ата



## Ведомость расхода стали на элемент, кг

| Марка элемента | Изделия арматурные | | | | | | | | | | |
|---|---|---|---|---|---|---|---|---|---|---|---|
| | Арматура класса | | | | | | | | | | |
| | А-I | | | А-III | | | | | | | |
| | ГОСТ 5781-82 | | | | | | | | | | |
| | 6 | 8 | Итого | 6 | 8 | 10 | 12 | 14 | 16 | | Итого |
| -01 | — | 117.6 | 117.6 | 184.3 | 115.34 | 789.03 | 496.93 | 520.8 | — | | 2106.12 |
| -02 | 49.6 | 117.6 | 167.2 | 186.1 | 35.54 | 1156.53 | 298.73 | 701.4 | 148.4 | | 2525.75 |
| -03 | 49.6 | 117.6 | 167.2 | 145.5 | 72.53 | 826.35 | 116.23 | 1179.07 | 148.4 | | 2787.14 |

продолжение

| Изделия арматурные | | | | Изделия закладные | | | | | | | |
|---|---|---|---|---|---|---|---|---|---|---|---|
| Арматура класса | | | | Арматура класса | | | Прокат марки | | | | |
| Вр-I | | | | А-III | | | Вст3кп2 | | | | |
| ГОСТ 6727-80 | | | Всего | ГОСТ 5781-82 | | | ГОСТ 380-71* | | | Всего | Общий расход |
| 5 | | Итого | | 8 | | Итого | б6 | | Итого | | |
| 149.75 | | 143.79 | 2367.81 | 6.9 | | 6.9 | 13.9 | | 13.9 | 20.8 | 2388.61 |
| 108.99 | | 108.99 | 2802.94 | 6.9 | | 6.9 | 13.9 | | 13.9 | 20.8 | 2823.74 |
| 110.19 | | 110.19 | 3055.53 | 6.9 | | 6.9 | 13.9 | | 13.9 | 20.8 | 3086.33 |

Привязан

Инв.№

902-2-0408.86* КЖ

| Изм. | Лист | № Докум. | Подпись | Дата |
|---|---|---|---|---|
| Н. контр. | | Курманалиев | | |
| ГИП | | Каштелюк | | |
| Нач. отд. | | Спицын | | |
| Гл. спец. | | Шевченко | | |
| Рук. гр. | | Цанга | | |
| Инженер | | Исламова | | |

Секция К2-12х6

Днище. Ведомость расхода стали

| Стадия | Лист | Листов |
|---|---|---|
| | 38 | |

Госстрой СССР Союзводоканалниипроект КАЗВОДОКАНАЛПРОЕКТ г. Алма-Ата

Инв.№ подл. | Подпись и дата | Взам. инв.№

1200-03

Альбом III

Типовые проект. р. 902-2-0408.86*

## Схема расположения нижних сеток

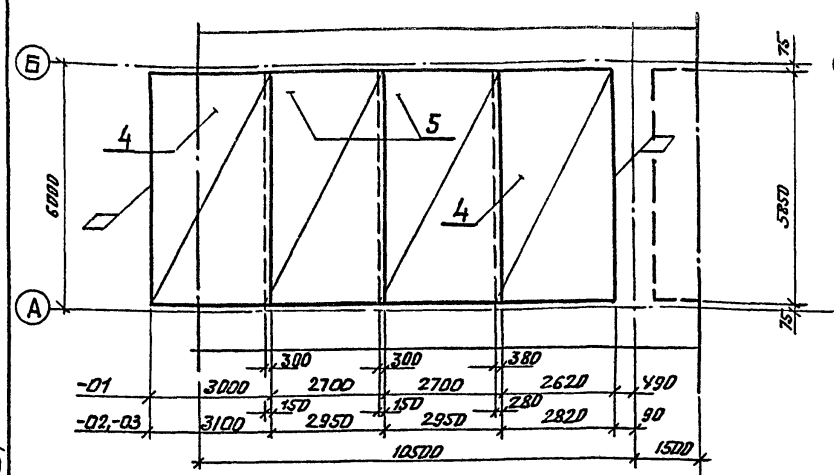


## Схема расположения верхних сеток

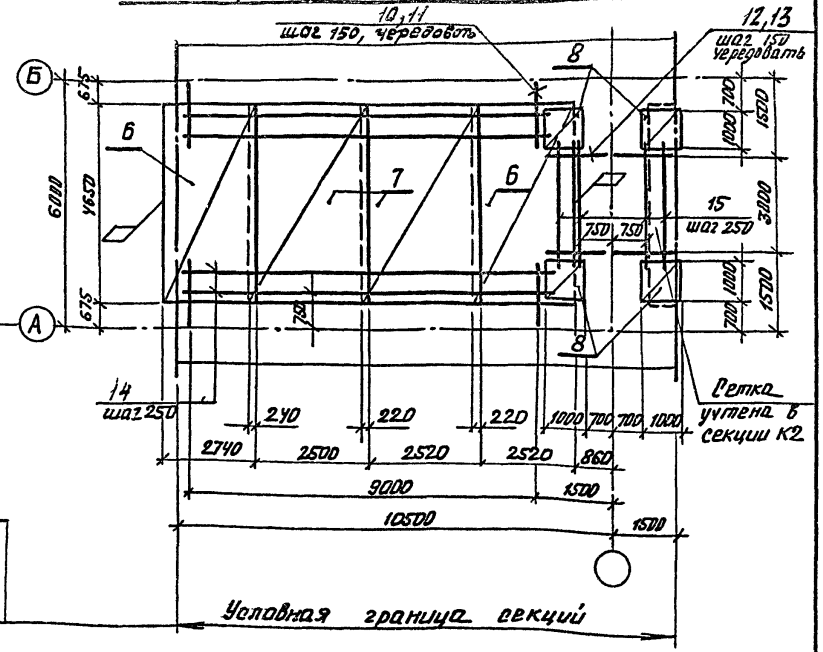


## Схема расположения каркасов

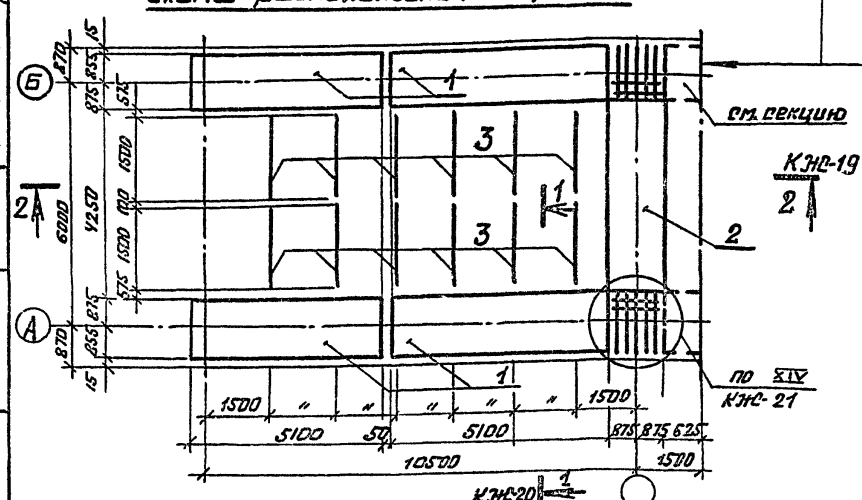


| Привязан | | | |
|---|---|---|---|
| | | | |
| | | | |
| Инв. № | | | |

| Изм | Лист | № Документ | Подпись | Дата |
|---|---|---|---|---|
| Н. контр | | Курманалиева | | 85г |
| ГИП | | Каштелян | | |
| Нач. отд. | | Спицын | | |
| Гл. спец. | | Шевченко | | |
| Рук. гр. | | Цанга | | |
| Инжен. | | | | |

902-2-0408.86* КЖС

Секция С-12 х 6

Днище, армирование

| Стадия | Лист | Листов |
|---|---|---|
| | 40 | |

Госстрой СССР
Союзводоканалниипроект
КАЗВОДОКАНАЛПРОЕКТ
г. Алма-Ата

Инв. № подл. | Подпись и дата | Взам. инв. №

Альбом III

Типовые проект. р. 902-2-0408.86*

| Формат | Зона | Поз | Обозначение | Наименование | Кол. на исполн. -01 | -02 | -03 | Примечание |
|---|---|---|---|---|---|---|---|---|
| | | | | Документация | | | | |
| | | | КЖ- | Сборочные чертежи | | | | |
| | | | | Сборочные единицы | | | | |
| | | 1 | КЖИ-5.00100-01 | Каркас пространственный | 4 | — | — | 262.7 |
| | | | -5.00100-02,03 | | — | 4 | 4 | 306.0 |
| | | 2 | КЖИ-5.00400-01,02 | Каркас пространственный | 1 | 1 | — | 163,8кг |
| | | | -5.00400-03 | | — | — | 1 | 222,2кг |
| | | 3 | КЖИ-500500- | Каркас гнутый | — | — | 12 | 0.84кг |
| | | | -5.00600 | | 12 | 12 | — | 0.74кг |
| | | 4 | КЖИ-500008-01 | Сетка | 2 | — | — | 72.96кг |
| | | | -500008-02 | | — | 2 | — | 123.96кг |
| | | | -5.00008-03 | | — | — | 2 | 212,5кг |
| | | 5 | КЖИ-5.00009-01 | Сетка | 2 | — | — | 73,86кг |
| | | | -5.00009-02,03 | | — | 2 | 2 | 124.7кг |
| | | 6 | КЖИ-5.00011-01,02 | Сетка | 2 | 2 | — | 97.78кг |
| | | | -5.00011-03 | | — | — | 2 | 121,95кг |
| | | 7 | КЖИ-5.00012-01,02 | Сетка | 2 | 2 | — | 88.15кг |
| | | | -5.00012-03 | | — | — | 2 | 112,15кг |
| | | 8 | КЖИ-5.00013 | Сетка | 4 | 4 | 4 | 5.53кг |
| | | 9 | 1.400-15 в.1 | Изделие закладное МУ02-1 | 16 | 16 | 16 | 1,6кг |
| | | УЗ | КЖ-23 | Узел XIV -01, 02 | 2 | 2 | | 70,34кг |
| | | XV | | -03 | | | 2 | 85.74кг |
| | | | | Детали | | | | |
| | | 10* | | ⌀12АIII ГОСТ 5781-82 ℓ=1650 | 60 | 60 | 60 | 1.47кг |
| | | 11* | | ⌀12АIII ГОСТ 5781-82 ℓ=2150 | 62 | 62 | 62 | 1.91кг |
| | | 12* | | ⌀8АIII ГОСТ 5781-82 ℓ=1450 | 20 | 20 | 20 | 0.57кг |
| | | 13* | | ⌀8АIII ГОСТ 5781-82 ℓ=1770 | 22 | 22 | 22 | 0.7кг |
| | | 14 | | ⌀5Вр ГОСТ 6727-80 ℓ=9400 | 6 | 6 | 6 | 1.45кг |
| | | 15 | | ⌀5Вр ГОСТ 6727-80 ℓ=3400 | 6 | 6 | 6 | 0.52кг |

| Формат | Зона | Поз | Обозначение | Наименование | Кол. на исполн. -01 | -02 | -03 | Примеч. |
|---|---|---|---|---|---|---|---|---|
| | | | | Материалы | | | | |
| | | | | Бетон М200 | | | | |
| | | | | Мрз 50, В6 | 28.8 | 28.8 | 29.6 | М3 |

## Ведомость деталей

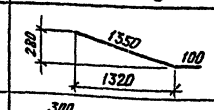

| Поз | Эскиз | Поз. | Эскиз |
|---|---|---|---|
| 12 | 280, 1350, 100, 1320 | 10 | 280, 100, 1350, 200, 1320 |
| 13 | 280, 300, 1350, 100, 1320 | 11 | 280, 600, 1350, 200, 1320 |

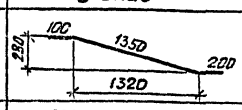

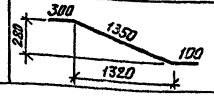

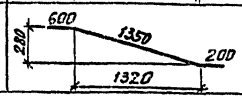

*) Поз 10, 11, 12, 13 см. ведомость деталей

Привязан

Инв.№

| Изм. | Лист | № Докум. | Подпись | Дата |
|---|---|---|---|---|
| Н.контр. | | Курманалиева | | 85г. |
| ГИП | | Каштелюк | | |
| Нач. отд. | | Спицын | | |
| Гл. спец. | | Шевченко | | |
| Рук. гр. | | Цанга | | |
| Ст. техн. | | Новикова | | |

902-2-0408.86* КЖ

Секция С-12 х6

Днище. Спецификация

| Стадия | Лист | Листов |
|---|---|---|
| Р | 41 | |

Госстрой СССР
Союзводоканалпроект
КАЗВОДОКАНАЛПРОЕКТ
Г. Алма-Ата

Инв.№ подл. | Подпись и дата | Взам.инв.№

1200-03

Типовые проект. р. 902-2-0408.86* Альбом III

## Схема расположения нижних сеток

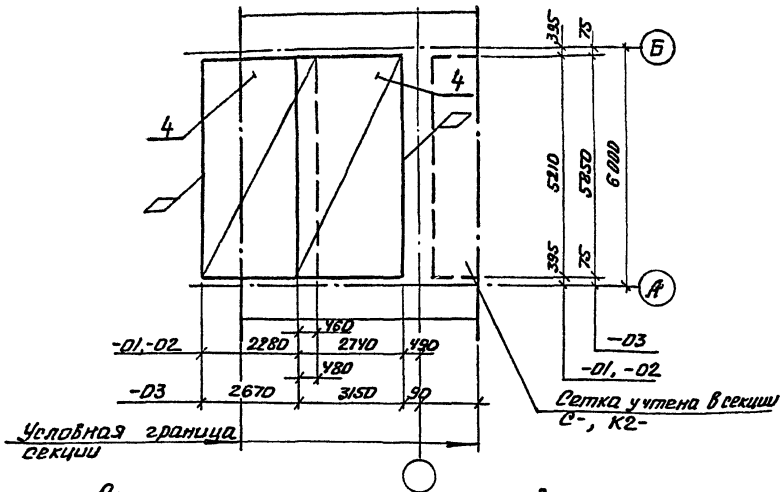


## Схема расположения верхних сеток

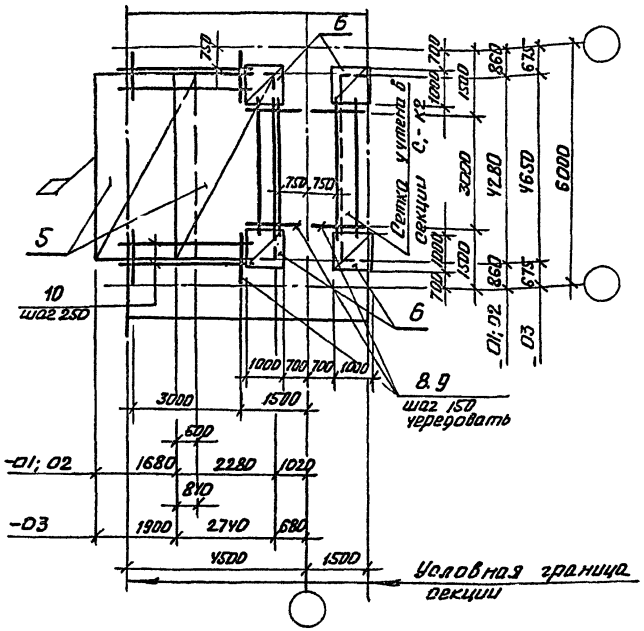


## Схема расположения каркасов

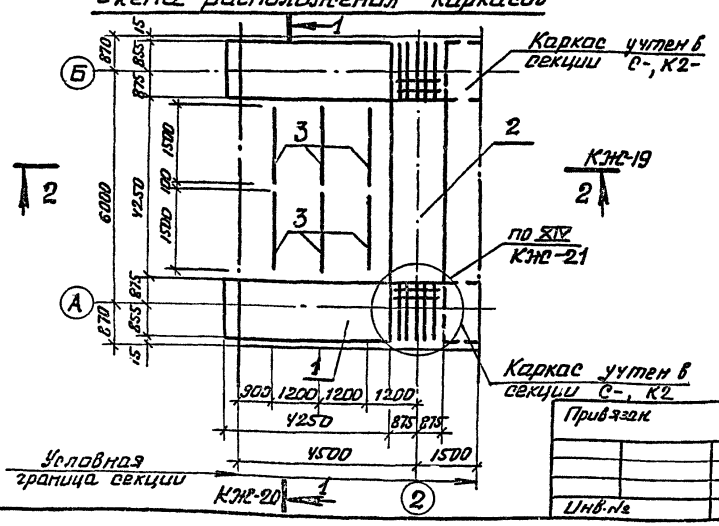


Привязан.

Инв.№

| Изм. | Лист | №докум. | Подпись | Дата |
|---|---|---|---|---|
| Н. контр. | | Куртамалиев | | |
| ГИП | | Каштелюк | | |
| Нач. отд. | | Спицын | | |
| Гл. спец. | | Шевченко | | |
| Рук. гр. | | Цанга | | |
| Инженер. | | | | |

902-2-0408.86* КЖ

Секция С-6×6

Днище, армирование

| Стадия | Лист | Листов |
|---|---|---|
| | 42 | |

Госстрой СССР Союзводоканалпроект КАЗВОДОКАНАЛПРОЕКТ г. Алма-Ата

Инв.№ подл. | Подпись и дата | Взам. инв.№

1200-03

Альбом III

Типовые проект. р. 902-2-0408.86*

| Формат | Зона | Поз | Обозначение | Наименование | Кол. на исполн. -01 | -02 | -03 | Примечание |
|---|---|---|---|---|---|---|---|---|
| | | | | **Документация** | | | | |
| | | | КЖС- | Сборочные чертежи | | | | |
| | | | | **Сборочные единицы** | | | | |
| | | 1 | КЖИ-5.00200-01 | Каркас пространственный | 2 | — | — | 146.08кг |
| | | | -5.00200-02 | | — | 2 | — | 151.3 кг |
| | | | -5.00200-03 | | — | — | 2 | 172.18кг |
| | | 2 | КЖИ-5.00400-01-02 | Каркас пространственный | 1 | 1 | — | 163.8кг |
| | | | -5.00400-03 | | — | — | 1 | 222.2кг |
| | | 3 | КЖИ-5.00500 | Каркас гнутый | — | — | 6 | 0.84кг |
| | | | -5.00600 | | 6 | 6 | — | 0.74 кг |
| | | 4 | КЖИ-5.00004-01,02 | Сетка | 2 | 2 | | 31,6 кг |
| | | | -5.00004-03 | | — | — | 2 | 111.5кг |
| | | 5 | КЖИ-5.00006-01,02 | Сетка | 2 | 2 | — | 28.5кг |
| | | | -5.00006-03 | | — | — | 2 | 108.8кг |
| | | 6 | КЖИ-5.00013 | Сетка | 4 | 4 | 4 | 5.53кг |
| | | 7 | 1.400-15 в.1 | Изделие закладное МН-402-1 | 10 | 10 | 10 | 1.6 кг |
| | | | 1.400-15 в.1 | | 18 | 18 | 18 | 2) 1.6 кг |
| | | Уз | КЖС-21 | Узел XIV -01,02 | 2 | 2 | — | 70.34кг |
| | | XIV | | -03 | — | — | 2 | 85.74кг |
| | | | | | | | | |
| | | | | **Детали** | | | | |
| | | 8 | См. ведомость детал. | ф8АIII ГОСТ 5781-82 ℓ=1450 | 40 | 40 | 40 | 0.57-кг |
| | | 9 | См. ведомость детал. | ф8АIII ГОСТ 5781-82 ℓ=1770 | 44 | 44 | 44 | 0.7 кг |
| | | 10 | | ф5Вр-I ГОСТ 6727-80 ℓ=3400 | 6 | 6 | 6 | 0.52кг |
| | | | | | | | | |
| | | | | **Материалы** | | | | |
| | | | | Бетон М200 Мрз 50, В6 | 16.3 | 16.3 | 16.6 | м³ |

1) В ведомости расхода стали значения под чертой даны только для нефтесодержащих сточных вод.
2) Только для нефтесодержащих сточных вод.

## Ведомость расхода стали на элемент, кг

| Марка элемента | Изделия арматурные | | | | | | | | |
|---|---|---|---|---|---|---|---|---|---|
| | Арматура класса | | | | | | | | |
| | А-I | | | А-III | | | | | |
| | ГОСТ 6727-80 | | | ГОСТ 5781-82 | | | | | |
| | ф6 | ф8 | Итого | ф6 | ф8 | ф10 | ф12 | ф16 | Итого |
| -01 | — | 67.2 | 67.2 | 161.1 | 140.1 | 205.1 | 148.7 | — | 655.0 |
| -02 | — | 67.2 | 67.2 | 161.1 | 140.1 | 180.5 | 183.5 | — | 665.3 |
| -03 | 9.4 | 67.2 | 76.6 | 41.6 | 149.9 | 556.4 | 261.6 | 104.3 | 1113.9 |

продолжение

| Изделия арматурные | | | | Изделия закладные | | | | | | | |
|---|---|---|---|---|---|---|---|---|---|---|---|
| Арматура класса | | | Всего | Арматура класса | | | Прокат марки | | | Всего | Общий расход |
| Вр-I | | | | А-III | | | ВСт3 кп2 | | | | |
| ГОСТ 6727-80 | | | | ГОСТ 5781-82 | | | ГОСТ 380-71* | | | | |
| ф5 | | Итого | | ф8 | | Итого | δ=6 | | Итого | | |
| 78.2 | | 78.2 | 800.4 | 5.3/9.5 | | 5.3/9.5 | 10.7/19.3 | | 10.7/19.3 | 16.0/28.8 | 816.4/829.2 |
| 78.2 | | 78.2 | 810.6 | 5.3/9.5 | | 5.3/9.5 | 10.7/19.3 | | 10.7/19.3 | 16.0/28.8 | 826.6/839.4 |
| 72.1 | | 72.1 | 1262.5 | 5.3/9.5 | | 5.3/9.5 | 10.7/19.3 | | 10.7/19.3 | 16.0/28.8 | 1278.5/1291.3 |

## Ведомость деталей

| Поз | Эскиз | Поз | Эскиз |
|---|---|---|---|
| 8 | 280, 1350, 100, 1320 | 9 | 320, 280, 1350, 100, 1320 |

Привязан.

Инв. №

| Изм. | Лист | № Докум. | Подпись | Дата |
|---|---|---|---|---|
| Н. контр. | | Курманалиев | | |
| ГИП | | Каштелюк | | |
| Нач. отд. | | Спицын | | |
| Гл. спец. | | Шевченко | | |
| Рук. гр. | | Цанга | | |

902-2-0408.86* КЖС

Секция С-6×6

Днище. Спецификация

| Стадия | Лист | Листов |
|---|---|---|
| Р | 43 | |

Госстрой СССР
Союзводоканалпроект
КАЗВОДОКАНАЛПРОЕКТ
г. Алма-Ата

Инв. № подл. | Подпись и дата | Взам. инв. №

Альбом III

Типовые проект. р. 902-2-0408.86 *

Инв. № подл. | Подпись и дата | Взам. инв. №

## 1-1

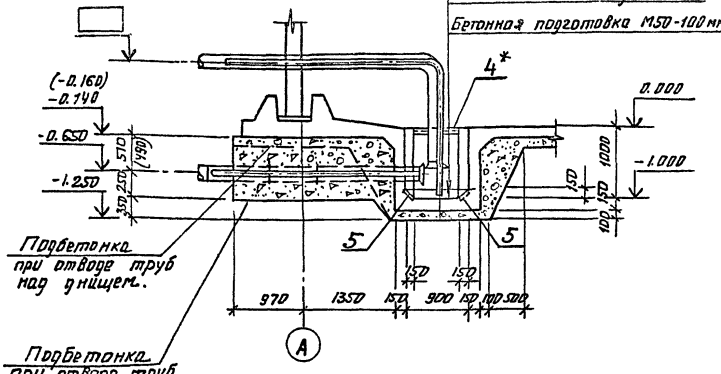


## План

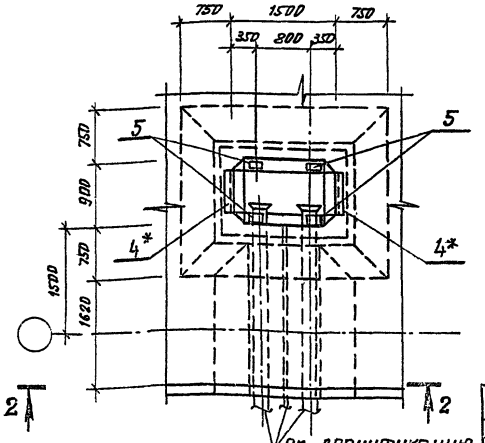


См. спецификацию на л. 2.3 марки НК

## 2-2

Только при отводе труб под днищем

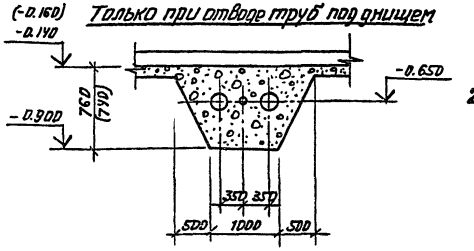


## Спецификация элементов приямка

| Формат | Зона | Поз | Обозначение | Наименование | Кол. | Примечание |
|---|---|---|---|---|---|---|
| | | | | Сборочные единицы | | |
| | | 1 | Ал.VI л КЖИ-5.00018 | Сетка арматурная | 2 | 28.9 кг |
| | | 2 | Ал.VI л. КЖИ-5.00016 | То же | 1 | 16,6 кг |
| | | 3 | Ал.VI л. КЖИ-5.00014 | То же | 2 | 44,2 кг |
| | | 5 | 1.400-15 | Изделие закладное МН402-1 | 4 | 1,6 кг |
| | | 4* | 1.400 15 | То же, МН517, Р=500 | 2 | 3,6 кг |
| | | | | Детали | | |
| | | 6 | ГОСТ 5781-82 | ф8 А-III. Р=960 | 72 | 0.38кг |
| | | | | Материалы: | | |
| | | | | Бетон М200 | 1.1 | м³ |
| | | | | Мрз. 50 В6 | | |

1. Укладку технологических труб производить по чертежу оборудования резервуаров л. НК-2,3
2. * — только при отводе труб над днищем.

| | | | | | |
|---|---|---|---|---|---|
| Изм. | Лист | № докум. | Подпись | Дата | |
| Н. контр. | | Куртанашева | | | |
| ГИП | | Каштелюк | | | |
| Нач. отд. | | Спицын | | | |
| Гл. спец. | | Шевченко | | | |
| Рук. гр. | | Цанга | | | |
| Инженер | | Жукова | | | |

Привязан

902-2-0408.86 * КЖ

Секция К1-3×Б, К1-6×Б, С-6×Б, К2-6×Б

| Стадия | Лист | Листов |
|---|---|---|
| Р | 44 | |

Приямок П1. План, разрезы.

Госстрой СССР Союзводоканалниипроект КАЗВОДОКАНАЛПРОЕКТ г. Алма-Ата

Типовые проект. р. 902-2-0408.86* Альбом III

## 1-1

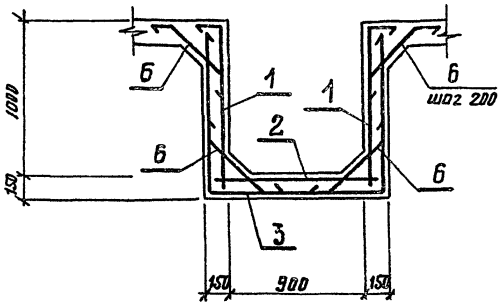


## Ведомость расхода стали на элемент, кг

| Марка элемента | Изделия арматурные | | | | | Изделия закладные | | | | | Общий расход |
|---|---|---|---|---|---|---|---|---|---|---|---|
| | Арматура класса А-III ГОСТ 5781-82 | | | | Всего | Прокат марки В ст 3 кп2 | | | | Всего | |
| | ⌀8 | | | Итого | | δ=6 | ⌀8АIII | ∠63×5 | Итого | | |
| Приямок * | 185,6 | | | 185,6 | 185,6 | 4.4 | 3.5 | 5,7 | 13.6 | 13.6 | 199,0 |
| Приямок | 185,6 | | | 185,6 | 185,6 | 4,4 | 2,0 | | 6,4 | 6,4 | 192,0 |

## Ведомость деталей

| Поз | Эскиз |
|---|---|
| 6 | 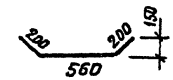 |



## Схема расположения верхних сеток

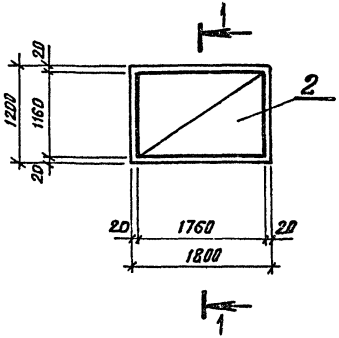


## Схема расположения нижних сеток

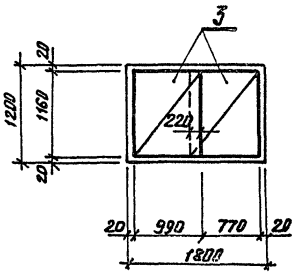


1. Защитный слой бетона для нижней арматуры принят 35мм, остальной – 20мм.
2. * – только при отводе труб над днищем.

| Изм. | Лист | № Докум. | Подп. | Дата |
|---|---|---|---|---|
| Гл. спец. | | Шевченко | | |
| Н. контр. | | Курманалиева | | 85 |
| ГИП | | Каштелюк | | |
| Нач. отд. | | Спицын | | |
| Рук. гр. | | Цанга | | |
| Инженер | | Жукова | | |

Привязан

Инв. №

902-2-0408.86* КЖС

Секция К1-3×6; К1-6×6 С-6×6, К2-6×6

| Стадия | Лист | Листов |
|---|---|---|
| Р | 45 | |

Приямок П1: Армирование.

Госстрой СССР Союзводоканалниипроект КАЗВОДОКАНАЛПРОЕКТ г. АЛМА-АТА

Инв. № подл. | Подпись и дата | Взам. инв. №

1200-03

Типовые проект. р. 902-2-0408.86* Альбом III

## 1-1

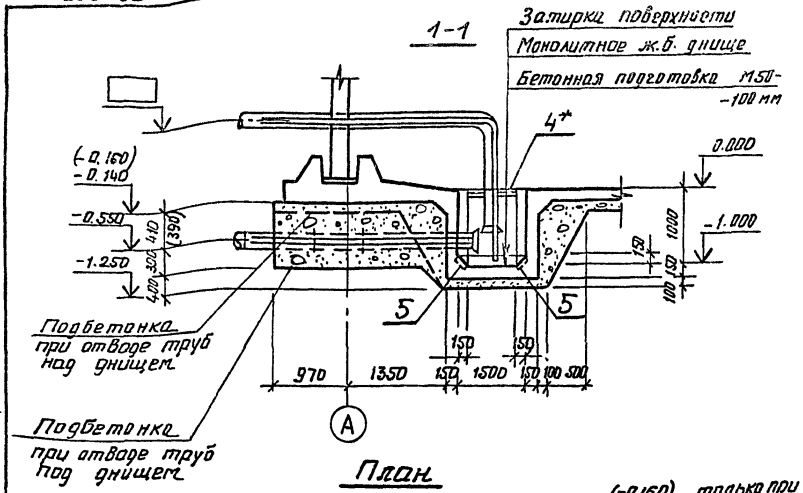


## План

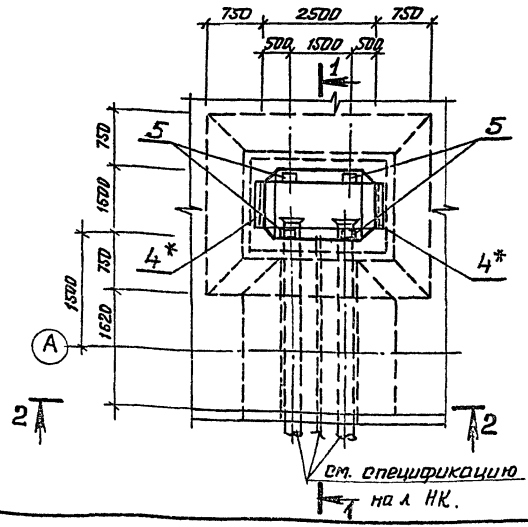


## Спецификация элементов приямка

| формат | зона | поз. | Обозначение | Наименование | Кол. | Примечание |
|---|---|---|---|---|---|---|
| | | | | Сборочные единицы | | |
| | | 1 | Ал.VI л. КЖИ-5.00015 | Сетка арматурная | 2 | 44,3кг |
| | | 2 | Ал.VI л. КЖИ-5.00019 | То же | 1 | 39,1кг |
| | | 3 | Ал.VI л. КЖИ-5.00017 | То же | 2 | 72,0кг |
| | | 5 | 1.400-15 | Изделие закладное МН402-1 | 4 | 1,6кг |
| | | 4* | 1.400-15 | То же, МН517, ℓ=1200 | 2 | 7,2кг |
| | | | | Детали | | |
| | | 6 | ГОСТ 5781-82 | ф8А III, ℓ=960 | 100 | 0,38кг |
| | | | | Материалы: | | |
| | | | | Бетон М200 | 2,12 | м³ |
| | | | | Мрз 50, В6 | | |

## 2-2

только при отводе труб под днищем

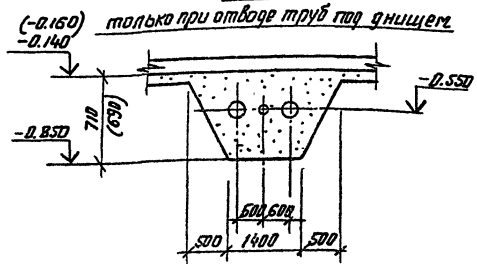


1. Укладку технологических труб производить по чертежу оборудования резервуаров НК.
2. * — только при отводе труб над днищем.

| Изм. | Лист | № докум. | Подпись | Дата |
|---|---|---|---|---|
| Н. контр. | | Курманалиева | | 85г |
| ГИП | | Каштелюк | | |
| Нач. отд. | | Спицын | | |
| Гл. спец. | | Шевченко | | |
| Рук. гр. | | Цанга | | |
| Инженер | | Бабич | | 85г |

Привязан

Инв. №

902-2-0408.86* КЖС

Секция К1-12×6, С-12×6, К2-12×6

Приямок П2
План, разрезы

| Стадия | Лист | Листов |
|---|---|---|
| Р | 46 | |

Госстрой СССР
Союзводоканалниипроект
КАЗВОДОКАНАЛПРОЕКТ
г. Алма-Ата

Инв. № подл. | Подпись и дата | Взам. инв. №

Альбом III

Типовые проект. р. 902-2-0408.86*

## 1-1

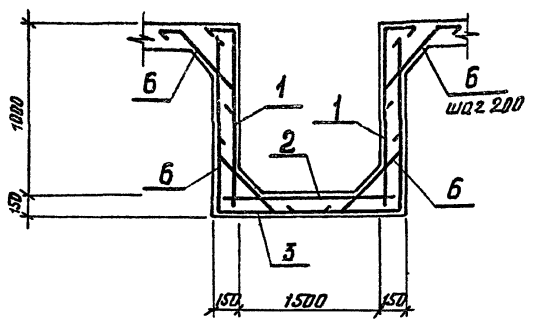


### Ведомость расхода стали на элемент, кг

| Марка элемента | Изделия арматурные | | | | | Изделия закладные | | | | | Общий расход |
|---|---|---|---|---|---|---|---|---|---|---|---|
| | Арматура класса А-III ГОСТ 5781-82 | | | | Всего | Прокат марки В Ст 3 кп 2 | | | | Всего | |
| | ф8 | | | Итого | | δ=6 | ф8А-III | L63×5 | Итого | | |
| Приямок * | 307.3 | | | 307.3 | 307.3 | 4.4 | 4.9 | 11.5 | 15.9 | 20.8 | 328.7 |
| Приямок | 307.3 | | | 307.3 | 307.3 | 4.4 | 2.0 | — | 6.4 | 6.4 | 313.7 |

### Ведомость деталей

| Поз. | Эскиз |
|---|---|
| 6 | 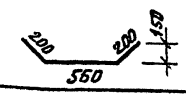 |



### Схема расположения верхних сеток

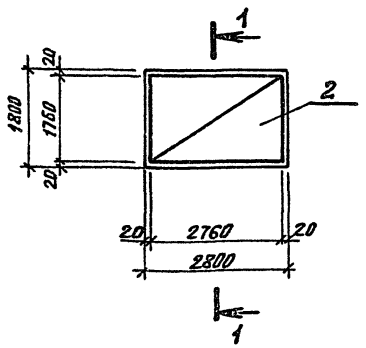


### Схема расположения нижних сеток

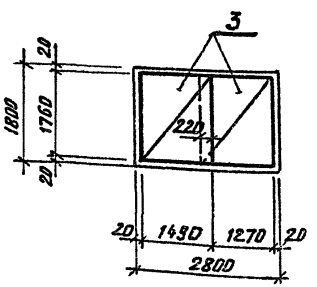


1. Защитный слой бетона для нижней арматуры принят 35мм, остальной — 20мм
2. * — только при отводе труб над днищем.

| Изм. | Лист | № докум. | Подп. | Дата |
|---|---|---|---|---|
| Н. контр. | | Курманалиева | | |
| ГИП | | Каштелюк | | |
| Нач. отд. | | Спицын | | |
| Гл. спец. | | Шевченко | | |
| Рук. гр. | | Цанга | | |
| Инженер | | Бабич | | |

Привязан

Инв. №

902-2-0408.86* КЖ

Секция К1-12×6, С-12×6, К2-12×6

Приямок. П2 Армирование

| Стадия | Лист | Листов |
|---|---|---|
| Р | 47 | |

Госстрой СССР Союзводоканалниипроект КАЗВОДОКАНАЛПРОЕКТ г. Алма-Ата

Инв. № подл. | Подпись и дата | Взам. инв. №

Типовые проект.р. 902-2-0408.86* Альбом III

## Ведомость рабочих чертежей основного комплекта НК

| Лист | Наименование | Примечание |
|---|---|---|
| 1 | Общие данные | |
| 2 | Технологические трубопроводы. План. | |
| | Разрез 4-4. Узел I. I Вариант. | |
| 3 | Технологические трубопроводы. I вари- | |
| | ант. Разрезы 1-1, 2-2, 3-3. | |
| 4 | Технологические трубопроводы. I вари- | |
| | ант. Спецификация (продолжение) | |
| 5 | Технологические трубопроводы. II ва- | |
| | риант. План, разрезы 4-4, 6-6. Узел I. | |
| 6 | Технологические трубопроводы. II вари- | |
| | ант. Разрезы 1-1, 2-2, 3-3, 5-5. | |
| 7 | Технологические трубопроводы. I вариант. | |
| | Спецификация (продолжение) | |
| | | |
| | | |

## Ведомость ссылочных и прилагаемых документов

| Обозначение | Наименование | Примечание |
|---|---|---|
| | Прилагаемые документы | |
| НК.ВМ | Ведомости потребности | |
| | в материалах. | Ал. IX |
| | | |

Типовой проект разработан в соответствии с действующими нормами, правилами и предусматривает мероприятия, обеспечивающие взрывную, взрывопожарную и пожарную безопасность при эксплуатации сооружения.

Главный инженер проекта У. Каштелюк

| | | | |
|---|---|---|---|
| Рук. гр. | | | Привязан |
| Исполнил | | | |
| Проверил | | | |
| Инв. № | | | |
| | | | 902-2-0408.86* НК |
| Нач. отд. | Каштелюк | | Секции резервуаров 3×6, 6×6, 12×6 |
| Н. контр. | Прокопец | | Стадия: Р; Лист: 1; Листов: 7 |
| ГИП | Каштелюк | | |
| Рук. гр. | Воржецова | | Общие данные I и II варианты. |
| Ст. инж. | Яцкова | | Госстрой СССР СоюзВодоканалмонтажпроект КАЗВОДОКАНАЛПРОЕКТ г. Алма-Ата |

Инв. № подл. | Подпись и дата | Взам. инв. №

Типовые проект. Р. 902-2-0408.86* Альбом III

Инв. № подл. | Подпись и дата | Взам. инв. №

## Секция размером 3×6м
План

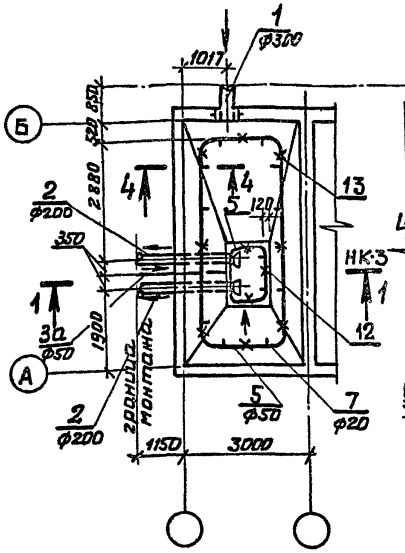


## Секция размером 6×6м
План

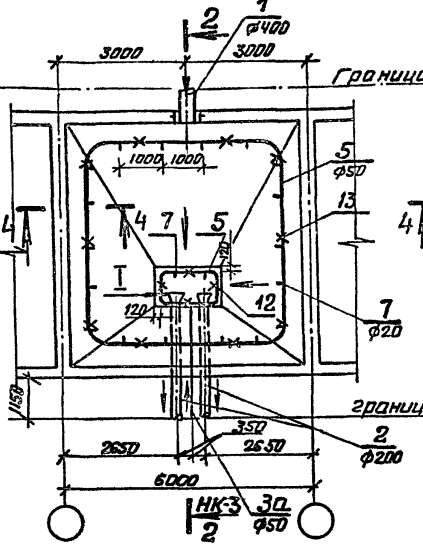


## Секция размером 12×6м
План

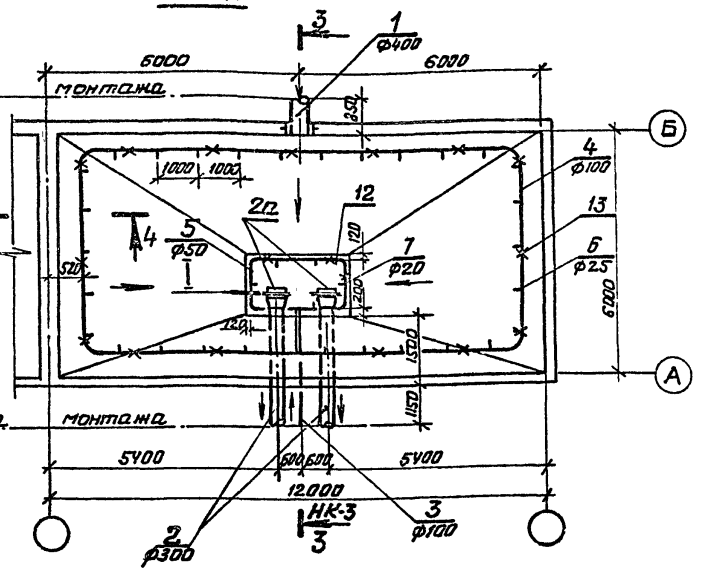


## 4-4

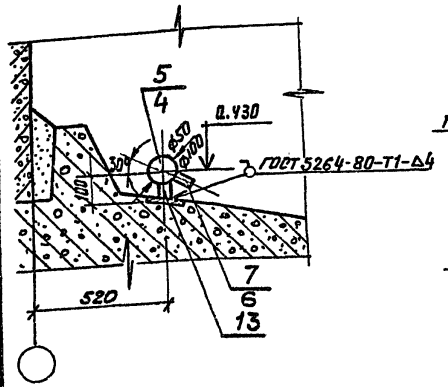


## I 1:5

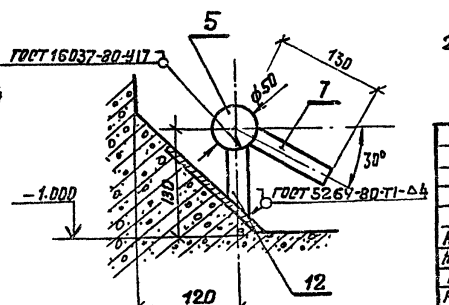


1. Технологические трубопроводы не меняются в зависимости от местоположения секций в блоке.
2. Спецификацию см. НК листы 3,4.

Привязан.

Инв. №

| | | | | 902-2-0408.86* НК | | | |
|---|---|---|---|---|---|---|---|
| Нач. отд | Каштелюк | | | Секции резервуаров 3х6, 6х6, 12х6 | Стадия | Лист | Листов |
| Норм. контр | Прохоленко | | 1991 | | Р | 2 | |
| ГИП | Каштелюк | | | Технологические трубопроводы. План. Разрез 4-4, Узел I. I Вариант | Госстрой СССР Союзводоканалпроект КАЗВОДОКАНАЛПРОЕКТ г. Алма-Ата | | |
| Рук. гр. | Ворнецова | | | | | | |
| Ст. инж | Вганова | | | | | | |

Типовые проект. р. 902-2-0408.86* Альбом III

Инв.№ подл. | Подпись и дата | Взам. инв.№

1-1

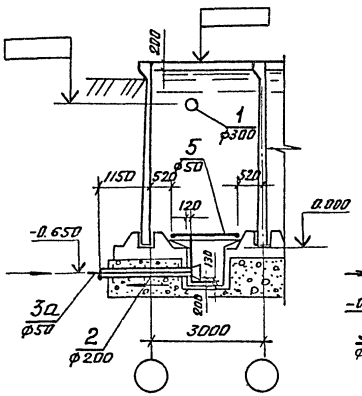


2-2

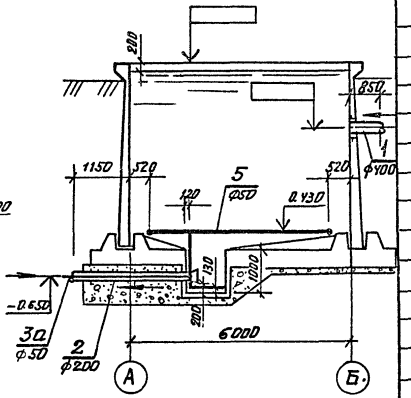


3-3

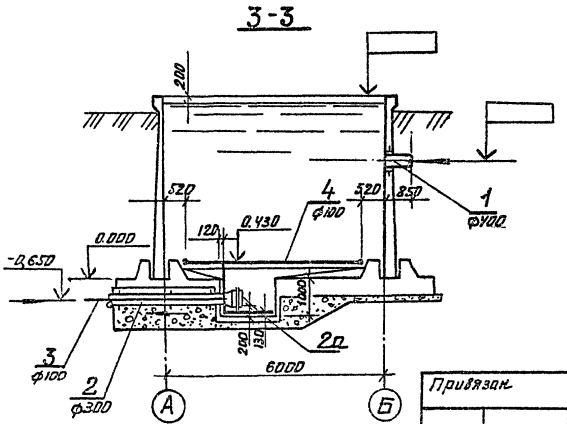


| Марка поз | Обозначение | Наименование | Кол-во | Масса ед.кг | Примеч. |
|---|---|---|---|---|---|
| | | Секция размером 3х6м | | | |
| | | Подводящий трубопровод | | | |
| 1 | ГОСТ 10704-76 | Труба ф 325х6 | 0.85 | 47.20 | м |
| | | Отводящие трубопроводы | | | |
| 2 | МК 16.00.00.СБ Ал. VI | Отводящий трубопровод | 2 | 90.0 | |
| | | Трубопроводы взмучивания и смыва осадка | | | |
| 3а | МК 18.00.00 СБ Ал. VI | Патрубок фу50 | 1 | 17.0 | |
| 5 | ГОСТ 3262-75 | Труба ф 50х4.5 | 20.2 | 6.16 | м |
| 7 | ГОСТ 3262-75 | Штуцер фу 20 | 18 | 0.16 | l=100мм |
| 9 | ГОСТ 17375-77 | Отвод 90° фу 50 | 9 | 1.20 | |
| 10а | ГОСТ 17376-77 | Тройник равнопроходной фу 50 | 2 | 1.0 | |
| 11.а | | Заглушка, фу 50 | 2 | 1.0 | |
| | | Лист Б6 ГОСТ 19903-74 Ст.3 ГОСТ 14637-79 | 1 | 0.5 | |
| | | Опоры и крепления трубопроводов | | | |
| 12 | | Опора l=100 | 4 | 0.166 | |
| | | Труба 20х2,8 ГОСТ 3262-75 | | | |
| 13 | | Опора l=100 | 8 | 0.166 | |
| | | Труба 20х2.8 ГОСТ 3262-75 | | | |

1. Продолжение спецификации см. НК лист 4

| | | | |
|---|---|---|---|
| Привязан. | | 902-2-0408.86* | НК |
| Инв.№ | Нач.отд. Каштелюк; Норм.конт. Прокопенко; ГИП Каштелюк; Рук.груп. Воржецова; Ст.инж. Яганова | Секции резервуаров 3х6, 6х6, 12х6 | Стадия Р; Лист 3; Листов |
| | | Технологические трубопроводы. Вариант. Разрезы 1-1, 2-2, 3-3 | Госстрой СССР Союзводоканалпроект КАЗВОДОКАНАЛПРОЕКТ г. Ялта-Крым |

Типовые проект. р. 902-2-0408.86* Альбом III

продолжение

| Марка поз | Обозначение | Наименование | Кол.-во | Масса, ед. кг | Примеч. |
|---|---|---|---|---|---|
| | | **Секция размером 6×9м** | | | |
| | | Подводящий трубопровод | | | |
| 1 | ГОСТ 10704-76 | Труба ф 426×7 | 0.85 | 72.33 | м |
| | | Отводящие трубопроводы | | | |
| 2 | МК 16.00.00 СБ Ал. VI | Отводящий трубопровод ф 219×6 | 2 | 104.0 | |
| | | Трубопровод взмучивания и смыва осадка | | | |
| 3а | МК 18.00.00 СБ Ал. VI | Патрубок ф50 | 1 | 19.6 | |
| 5 | ГОСТ 3262-75 | Труба ф50×4.5 | 23 | 6.16 | м |
| 7 | ГОСТ 3262-75 | Штуцер ф20×3.2 | 22 | 0.16 | Р=100мм |
| 9 | ГОСТ 17375-77 | Отвод 90° $\phi_у$50 | 9 | 1.20 | |
| 10а | ГОСТ 17376-77 | Тройник равнопроходной $\phi_у$50 | 1 | 1.0 | |
| 11а | | Заглушка $\phi_у$50 | | | |
| | | Лист Б6 ГОСТ 19903-74 / Ст3 ГОСТ 14637-79 | 1 | 0.5 | |
| | | Опоры и крепления трубопроводов | | | |
| 12 | | Опора $\lambda$ = 100 | 4 | 0.166 | |
| | | Труба 20×2.8 ГОСТ 3262-75 | | | |
| 13 | | Опора $\lambda$ = 100 | 10 | 0.166 | |
| | | Труба 20×2.8 ГОСТ 3262×75 | | | |
| | | **Секция размером 12×9м** | | | |
| | | Подводящий трубопровод | | | |
| 1 | ГОСТ 10704-76 | Труба ф 426×7 | 0.85 | 72.33 | м |
| | | Отводящие трубопроводы | | | |
| 2 | МК 16.00.00 СБ Ал. VI | Отводящий трубопровод ф 325×6 | 2 | 135.0 | |
| 2а | МК 8.00.00 СБ Ал. VI | Решетка | 2 | 14.24 | |

| Марка поз | Обозначение | Наименование | Кол.-во | Масса, ед. кг | Примеч. |
|---|---|---|---|---|---|
| | | Трубопровод взмучивания и смыва осадка | | | |
| 3 | МК 18.00.00 СБ Ал. VI | Патрубок ф 100 | 1 | 45.0 | |
| 4 | ГОСТ 3262-75 | Труба ф 100×5 | 34.7 | 13.44 | м |
| 5 | ГОСТ 3262-75 | Труба ф 50×4.5 | 7.32 | 6.16 | м |
| 6 | ГОСТ 3262-75 | Штуцер ф25×3,2 | 30 | 0.24 | Р=100мм |
| 7 | ГОСТ 3262-75 | Штуцер ф 20×3,2 | 6 | 0.16 | Р=100мм |
| 8 | ГОСТ 17375-77 | Отвод 90° $\phi_у$100 | 5 | 3.76 | |
| 9 | ГОСТ 17375-77 | Отвод 90° $\phi_у$50 | 4 | 1.2 | |
| 10 | ГОСТ 17376-77 | Тройник равнопроходной $\phi_у$100 | 1 | 2.05 | |
| 11 | | Заглушка $\phi_у$100 | | | |
| | | Лист Б6 ГОСТ 19903-74 / Ст3 ГОСТ 14637-79 | 2 | 0.8 | |
| | | Опоры и крепления трубопроводов | | | |
| 12 | | Опора $\lambda$ = 100 | 4 | 0.166 | |
| | | Труба 20×2.8 ГОСТ 3262-75 | | | |
| 13 | | Опора $\lambda$ = 90 | 16 | 0.35 | |
| | | Труба 40×3.5 ГОСТ 3262-75 | | | |

Привязан

Инв. №

| | | | |
|---|---|---|---|
| Нач. отд. | Каштелюк | | |
| Н. контр. | Прокопенко | | 1985 |
| ГИП | Каштелюк | | |
| Рук. гр. | Борщевова | | |
| Ст. инж. | Яганова | | |

902-2-0408.86* НК

Секции резервуаров 3×6, 6×6, 12×6

| Стадия | Лист | Листов |
|---|---|---|
| Р | 4 | |

Технологические трубопроводы. I Вариант. Спецификация (продолжение)

Госстрой СССР
Союзводоканалпроект
КАЗВОДОКАНАЛПРОЕКТ
г. Алма-Ата

Инв. № подл. | Подпись и дата | Взам. инв. №

Типовые проект. р 902-2-0408.86* Альбом III

Секция размером 3×6м
План

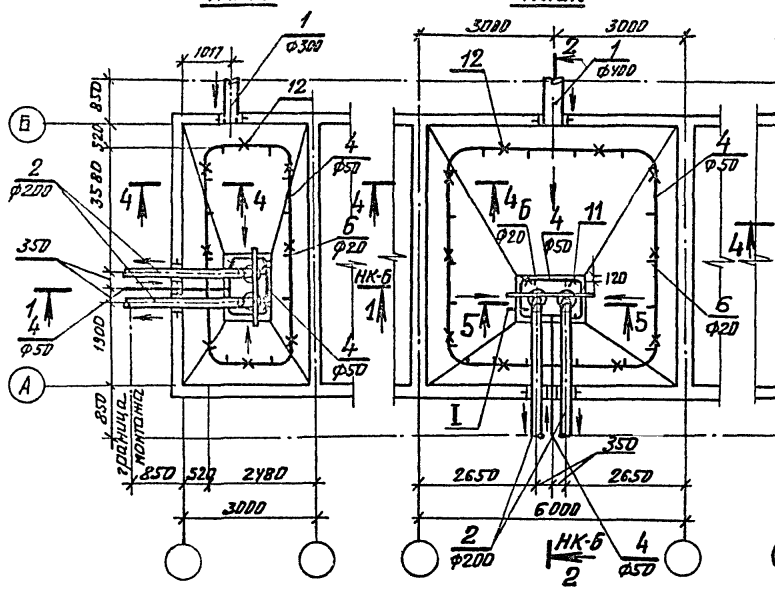


Секция размером 6×6м
План




Секция размером 12×6м
План

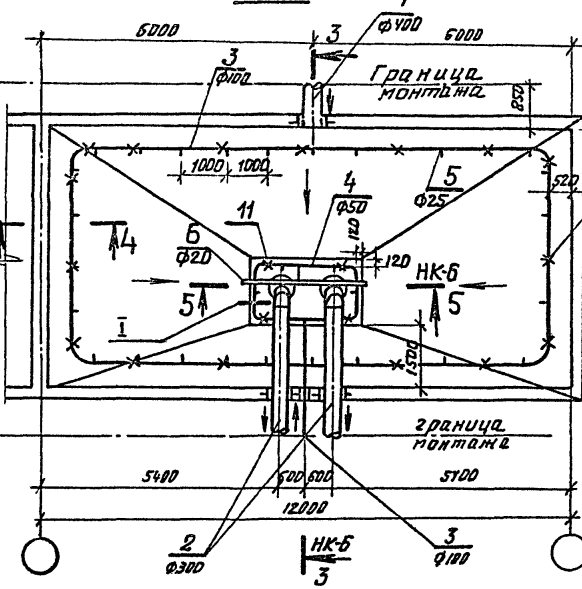


Б-Б
М1:5

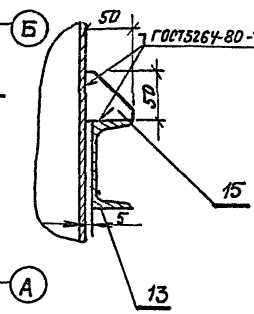


4-4

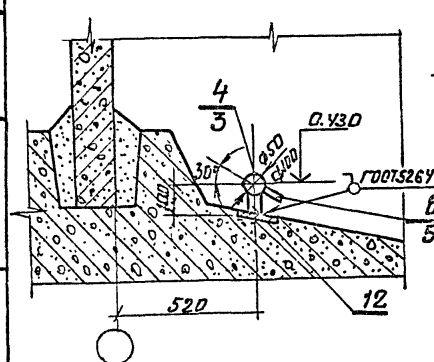


I 1:5

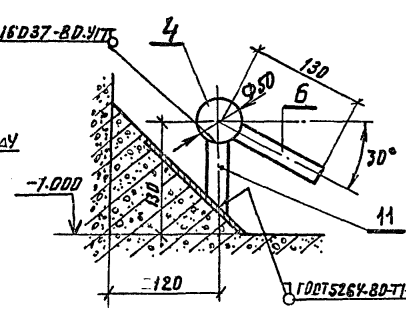


1. Технологические трубопроводы не меняются в зависимости от расположения секций в блоке.
2. Позиции на разрезе 4-4 даны в числителе для секции размером 6×6м, в знаменателе – для секции 12×6м.
3. Спецификацию см. НК листы 6,7

Привязан

Инв.№

| | | | | |
|---|---|---|---|---|
| Нач. отд. | Каштелюк | | | |
| Норм. кон. | Прокопенко | | 1985 | |
| ГИП | Каштелюк | | | |
| Рук. гр. | Воржецова | | | |
| Ст. инж. | Яганова | | 85г. | |

902-2-0408.86* НК

Секции резервуаров 3×6, 6×6, 12×6

Технологические трубопроводы. II Вариант. План. Разрезы 4-4 6-6. Узел I

| Стадия | Лист | Листов |
|---|---|---|
| Р | 5 | |

Госстрой СССР Союзводоканалниипроект КАЗВОДОКАНАЛПРОЕКТ г. Алма-Ата

Инв.№ подл. | Подпись и дата | Взам. инв.№

Типовые проект.р. 902-2-0408.86* Альбом III

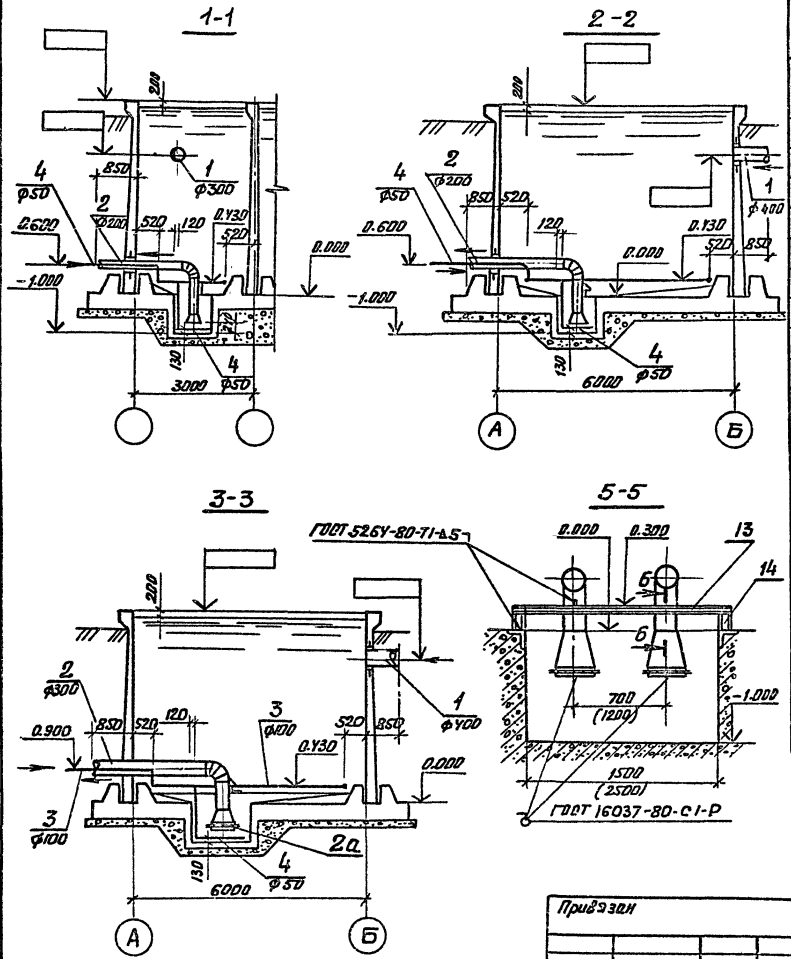


| Марка поз | Обозначение | Наименование | Кол-во | Масса, ед, кг | Примечан |
|---|---|---|---|---|---|
| | Секция размером 3×6 | | | | |
| | Подводящий трубопровод | | | | |
| 1 | ГОСТ 10704-76 | Труба 325×6 | 0.85 | 47.20 | м |
| | Отводящие трубопроводы | | | | |
| 2 | МК 17.00.00 СБ Альб. VI | Отводящий трубопровод ф 219×6 | 2 | 114.0 | |
| | Трубопровод взмучивания и смыва осадка | | | | |
| 4 | ГОСТ 3262-75 | Труба ф 50×4.5 | 23.5 | 6.16 | м |
| 6 | ГОСТ 3262-75 | Штуцер ф 20×3.2 | 18 | 0.16 | l=100 |
| 8 | ГОСТ 17375-77 | Отвод 90° $ф_у$ 50 | 10 | 1.20 | |
| 9а | ГОСТ 17376-77 | Тройник равнопроходной, $ф_у$ 50 | 1 | 1.0 | |
| 10а | | Заглушка $ф_у$ 50 | | | |
| | | Лист Б6 ГОСТ 19903-74 / Ст3 ГОСТ 14637-79 | 1 | 0.5 | |
| | Опоры и крепления трубопроводов | | | | |
| 11 | | Опора L=100 | 4 | 0.166 | |
| | | Труба 20×2.8 ГОСТ 3262-75 | | | |
| 12 | | Опора L=100 | 8 | 0.166 | |
| | | Труба 20×2,8 ГОСТ 3262-75 | | | |
| 13 | | Балка L=1700 | 1 | 12 | |
| | | Швеллер 8 ГОСТ 8240-72 / Ст.3 ГОСТ 535-79 | | | |
| 15 | | Косынка 50×50 | 2 | 0.05 | |
| | | Лист 6 ГОСТ 19903-74 / Ст3 ГОСТ 16523-70 | | | |

1. Продолжение спецификации см. на листе НК-7

| | | | | | | | |
|---|---|---|---|---|---|---|---|
| | | | | 902-2-0408.86* НК | | | |
| Нач.отд | Каштелюк | | | Секции резервуаров 3×6, 6×6, 12×6. | Стадия | Лист | Листов |
| Норм.кон. | Прокопенко | | | | Р | 6 | |
| ГИП | Каштелюк | | | | | | |
| Рук. груп. | Воржецова | | 1985 | Технологические трубопроводы. II Вариант. Разрезы 1-1, 2-2, 3-3, 5-5 | Госстрой СССР Союзводоканалниипроект КАЗВОДОКАНАЛПРОЕКТ г.Алма-Ата | | |
| Ст. инж. | Яганова | | 1985 | | | | |

Привязан

Инв.№

Инв.№ подл. | Подпись и дата | Взам. инв.№

продолжение

| Марка поз | Обозначение | Наименование | Кол. во | Масса ед. кг | Примечание |
|---|---|---|---|---|---|
| | **Секция размером 6х6м** | | | | |
| | Подводящий трубопровод | | | | |
| 1 | ГОСТ 10704-76 | Труба ф 426х7 | 0.85 | 72.33 | м |
| | Отводящие трубопроводы | | | | |
| 2 | МК 17.00.00 СБ. Ал. VI | Отводящий трубопровод ф 219х6 | 2 | 135.0 | |
| | Трубопровод взмучивания и смыва осадка | | | | |
| 4 | ГОСТ 3262 – 75 | Труба ф 50 х 4.5 | 25 | 6.16 | м |
| 6 | ГОСТ 3262 – 75 | Штуцер ф 20 х 3.2 | 22 | 0.16 | l=100мм |
| 8 | ГОСТ 17375 – 77 | Отвод 90° фу 50 | 8 | 1.20 | |
| 9а | ГОСТ 17376 – 77 | Тройник равнопроходной фу 50 | 1 | 1.0 | |
| 10а | | Заглушка фу 50 | | | |
| | | Лист Б6 ГОСТ 19903-74 / Ст 3 ГОСТ 14637-79 | 1 | 0.5 | |
| | Опоры и крепления трубопроводов | | | | |
| 11 | | Опора L = 100 | 4 | 0.166 | |
| | | Труба 20х2.8 ГОСТ 3262-75 | | | |
| 12 | | Опора L = 100 | 10 | 0.166 | |
| | | Труба 20х2.8 ГОСТ 3262-75 | | | |
| 13 | | Балка L = 1700 | 1 | 12.0 | |
| | | Швеллер 8 ГОСТ 8240-72 / Ст.3 ГОСТ 535-79 | | | |
| 14 | | Стойка L = 220 | 2 | 1.55 | |
| | | Швеллер 8 ГОСТ 8240-72 / Ст.3 ГОСТ 535-79 | | | |
| 15 | | Косынка 50 х 50 | 2 | 0.05 | |
| | | Лист 6 ГОСТ 19903-74 / Ст.3 ГОСТ 16523-70 | | | |
| | **Секция размером 12х6м** | | | | |
| | Подводящий трубопровод | | | | |
| 1 | ГОСТ 10704-76 | Труба ф 426 х 7 | 0.85 | 72.33 | м |
| | Отводящие трубопроводы | | | | |
| 2 | МК 17.00.00 СБ Ал. VI | Отводящий трубопров. | 2 | 215.0 | |
| 2а | МК 8.00.00 СБ Ал. VI | Решетка | 2 | 14.24 | |
| | Трубопровод взмучивания и смыва осадка | | | | |
| 3 | ГОСТ 3262-75 | Труба ф 100х5 | 37.5 | 13.44 | м |
| 4 | ГОСТ 3262-75 | Труба ф 50 х 4.5 | 7.32 | 6.16 | м |
| 5 | ГОСТ 3262-75 | Штуцеры фу 25 х 3.2 | 28 | 0.24 | l=100мм |
| 6 | ГОСТ 3262-75 | Штуцеры фу 20 х 3.2 | 6 | 0.16 | l=100мм |
| 7 | ГОСТ 17375-77 | Отвод 90° фу 100 | 5 | 3.76 | |
| 8 | ГОСТ 17375-77 | Отвод 90° фу 50 | 4 | 1.2 | |
| 9 | ГОСТ 17376-77 | Тройник равнопроходной фу 100 | 1 | 2.05 | |
| 10 | | Заглушка фу 100 | 1 | 0.8 | |
| | | Лист Б6 ГОСТ 19903-74 / Ст 3 ГОСТ 14637-79 | | | |
| | Опоры и крепления трубопроводов | | | | |
| 11 | | Опора L = 100 | 4 | 0.166 | |
| | | Труба 20х2.8 ГОСТ 3262-75 | | | |
| 12 | | Опора L = 90 | 16 | 0.35 | |
| | | Труба 40 х 3.5 ГОСТ 3262-75 | | | |
| 13 | | Балка L = 2700 | 1 | 23.2 | |
| | | Швеллер 10 ГОСТ 8240-72 / Ст 3 ГОСТ 535-79 | | | |
| 14 | | Стойка L = 200 | 2 | 1.72 | |
| | | Швеллер 10 ГОСТ 8240-72 / Ст 3 ГОСТ 535-79 | | | |
| 15 | | Косынка 50 х 50 | 2 | 0.05 | |
| | | Лист 6 ГОСТ 19903-74 / Ст.3 ГОСТ 16523-70 | | | |

1. Начало спецификации см. НК лист 6

Привязан

Инв. №

Типовые проект. р. 902-2-0408.86* Альбом III

Инв. № подл. | Подпись и дата | Взам. инв. №

| | | | | |
|---|---|---|---|---|
| Нач. отд. | Каштелюк | | | 902-2-0408.86* НК |
| Норм. кон. | Прокопенко | | 1985 | Секции резервуаров 3х6, 6х6, 12х6 |
| ГИП | Каштелюк | | | |
| Рук. груп. | Воржецова | | | Технологические трубопроводы. II вариант. Спецификация (продолжение) |
| Ст. инж. | Ягакова | | | |

| Стадия | Лист | Листов |
|---|---|---|
| Р | 7 | |

Госстрой СССР
Союзводоканалниипроект
КАЗВОДОКАНАЛПРОЕКТ
г. Алма-Ата

Типовые проект.р. 902-2-0408.86* Альбом III

## Ведомость прилагаемых и ссылочных документов

| Обозначение | Наименование | Примеч. |
|---|---|---|
| | Ссылочные документы | |
| ТМ4-124-81 | Датчик сигнализатора уровня. | |
| | Групповая установка на резервуаре | |
| ТМ4-135-78 | Датчик уровня ДУ реле ИКС-2. | |
| | Установка на буккере | |
| ТМ4-123-74 | Датчик сигнализатора уровня | |
| | Установка на стене резервуара | |
| ТМ4-118-7 | Датчик ДСУ измерителя уровня | |
| | УМ2-30-ОНБТ-01. Установка на | |
| | водоёме | |
| ЗК4-124-74 | Кронштейн | |
| ТК4-3453-81 | Кронштейн КП | |
| ТК4-3458-74 | Гайка М 27×1,5 | |
| | | |
| | | |
| | | |
| | Прилагаемые документы | |
| МК. 10.00.00 | Кожух | |
| МК 11.00.00 | Бобышка | |
| МК 12.00.00 | Фланец | |
| ЭК. ВМ | Ведомость материалов | |
| | | |

Проект разработан в соответствии с действующими нормами, нормами и правилами
Гл. инж. проекта / Каштелюк И.Х./

## Ведомость чертежей основного комплекта марки ЭК

| Лист | Обозначение | Примеч. |
|---|---|---|
| 1 | Общие данные. Спецификация основных | |
| | монтажных материалов и изделий (начало) | |
| 2 | Общие данные. Спецификация основных | |
| | монтажных материалов и изделий (окончание) | |
| 3 | Установка датчиков уровня (начало) | |
| 4 | Установка датчиков уровня (окончание) | |
| | | |
| | | |

Привязан

Инв.№

902-2-0408.86* ЭК

| Изм. | Лист | № докум. | Подп. | Дата |
|---|---|---|---|---|
| Н.контр | | Бештомова | | |
| ГИП | | Каштелюк | | |
| Нач.отд | | Кривенко | | |
| Рук.гр | | Гагаринов | | |
| Вед.инж | | Паршин | | 01.86 |

Секция шириной 6 м.

Общие данные. Спецификация основных монтажных материалов и изделий (начало)

| Стадия | Лист | Листов |
|---|---|---|
| Р | 1 | 4 |

Госстрой СССР Союзводоканалниипроект КАЗВОДОКАНАЛПРОЕКТ г. Алма-Ата

Инв.№ подл. | Подпись и дата | Взам. инв.№

В проекте предусматривается:

-установка первичного преобразователя ПП-ПОФ емкостного уровнемера РУС-О (обыкновенное исполнение),

-установка измерительных преобразователей регулятора-сигнализатора уровня ЭРСУ-3

При необходимости возможна установка других датчиков уровня. Например: ЭИУ-2 (монтажный чертеж ТМ4-123-74) или ДСУ-1М (монтажный чертеж ТМ4-118-74)

Первичные преобразователи приборов устанавливаются на типовых конструкциях по типовым монтажным чертежам на стене резервуара. Необходимые закладные детали предусмотрены в строительной части проекта. Для защиты от атмосферных осадков и случайных механических повреждений датчики прикрываются съемным кожухом.

Емкостный уровнемер РУС-О, дающий возможность непрерывного измерения уровня, имеет унифицированный выходной сигнал 0÷5 mA (0÷20; 4-20 mA) и длину линии связи между первичным и измерительным преобразователями до 500 м. Регулятор-сигнализатор уровня ЭРСУ-3 позволяет контролировать три определенных уровня.

Уровнемеры заказываются в проекте насосной станции или диспетчерского пункта, где будут расположены вторичные приборы. Там же разрабатываются схемы подключения.

Спецификация основных монтажных материалов и изделий

| № п/п | Обозначение | Наименование | Кол. | Прим. |
|---|---|---|---|---|
| 1 | МК 10.00.00 | Кожух | 1 | |
| 2 | МК 11.00.00 | Бобышка | 1 | |
| 3 | МК 12.00.00 | Фланец | 1 | |
| 4 | ТК4-3458-74 | Гайка М 27×1.5 | 3 | |
| 5 | ТК4-3453-81 | Кронштейн КП-42 | 1 | |
| 6 | ЗК4-124-74 | Кронштейн К-4 | 1 | |
| 7 | | Метизы ; кг | 2 | |
| | | | | |

Альбом III

Типовые проект.р. 902-2-0408.86*

Инв.№ подл. | Подпись и дата | Взам.инв.№

Привязан

Инв.№

| Изм | Лист | № докум. | Подпись | Дата |
|---|---|---|---|---|
| Н.контр | | Бештомова | | |
| ГИП | | Каштелюк | | |
| Нач.отд | | Кривенко | | |
| Рук.гр. | | Гаринов | | |
| Ведущ. | | Паршин | | 01.85 |

902-2-0408.86* ЭК

Секция шириной 6 м.

| Стадия | Лист | Листов |
|---|---|---|
| Р | 2 | |

Общие данные. Спецификация основных монтажных материалов и изделий (окончание)

Госстрой СССР Союзводоканалниипроект КАЗВОДОКАНАЛПРОЕКТ г. Алма-Ата

Типовые проекты. 902-2-0408.86* Альбом III

1. Датчики уровня ЭРСУ-3, ПП-ПОФ и соединительная коробка КСК-8 заказываются в проекте насосной станции.

2. Датчики монтировать по ТМ4-129-81 и ТМ4-135-78.

| Поз. | Обозначение | Наименование | Кол. | Масса ед.кг | Прим. |
|---|---|---|---|---|---|
| 1 | | Первичный преобразователь ПП-ПОФ | 1 | | См.прим.1 |
| 2 | | Датчик уровня ЭРСУ-3 | 2 | | —»— |
| 3 | | Коробка КСК-8 | 1 | | —»— |
| 4 | ТК4-3453-81 | Кронштейн КП-42 | 1 | | |
| 5 | ТК4-3458-74 | Гайка М 27×1.5 | 3 | | |
| 6 | | Стержень ф 12 ℓ=4.8 м | 1 | | |
| 7 | ЭК4-124-74 | Кронштейн К-4 | 1 | | |
| 8 | МК.11.00.00 | Бобышка | 1 | | |
| 9 | МК.12.00.00 | Фланец | 1 | | |
| 10 | МК 10.00.00 | Кожух | 1 | | |
| 11 | ГОСТ 7805-70 | Болт М 8×30 | 3 | | |
| 12 | ГОСТ 5915-70 | Гайка М 8 | 3 | | |
| 13 | ГОСТ 11371-78 | Шайба 8 | 3 | | |
| 14 | ГОСТ 7805-70 | Болт М 12×40 | 6 | | |
| 15 | ГОСТ 5915-70 | Гайка М 12 | 6 | | |
| 16 | ГОСТ 11371-78 | Шайба 12 | 6 | | |

Взам.инв.№ | Подпись и дата | Инв.№подл.

Привязан

Инв.№

| Изм. | Лист | № докум. | Подп. | Дата |
|---|---|---|---|---|
| Н.контр. | | Бештетов | | |
| ГИП | | Каштелюк | | |
| Нач.отд. | | Кривенко | | |
| Рук.гр. | | Гагаринов | | |
| Вед.инж. | | Паршин | | 01.85 |

902-2-0408.86* ЭК

Секция шириной 6 м

Установка датчиков уровня (начало)

| Стадия | Лист | Листов |
|---|---|---|
| Р | 3 | |

Госстрой СССР Союзводоканалниипроект КАЗВОДОКАНАЛПРОЕКТ г. Алма-Ата

Типовые проектные решения 902-2-0408.86* Альбом III

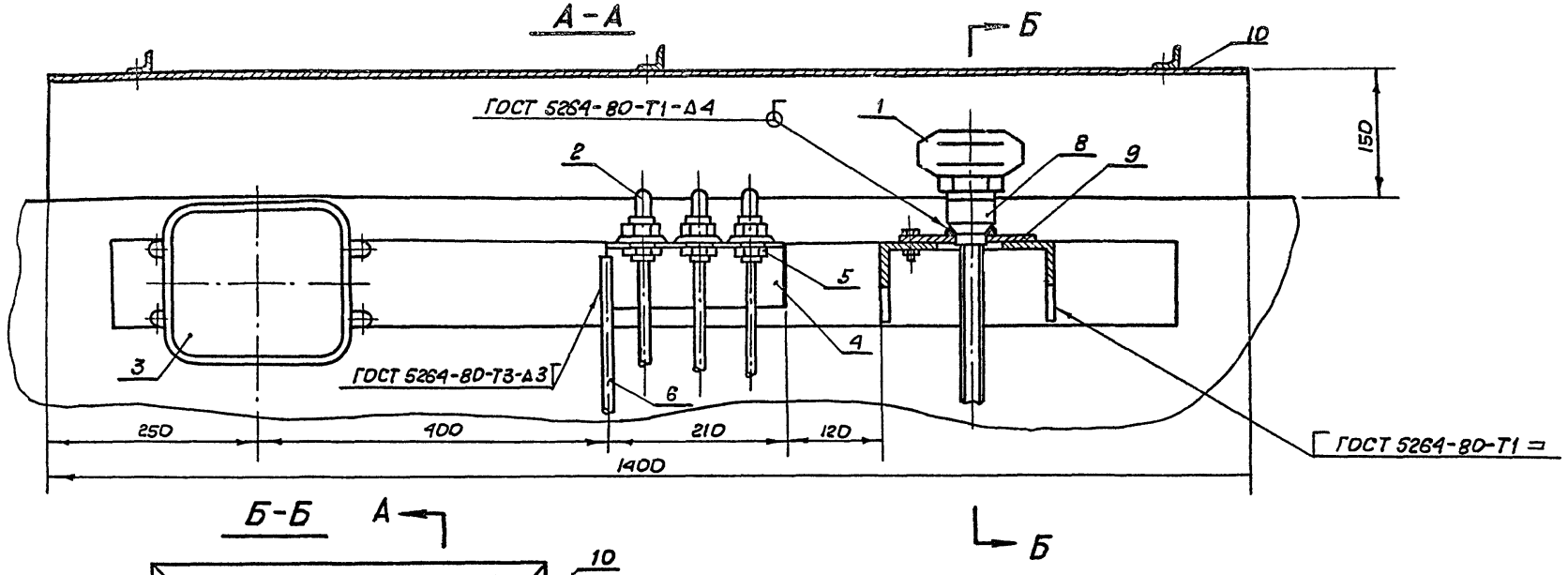


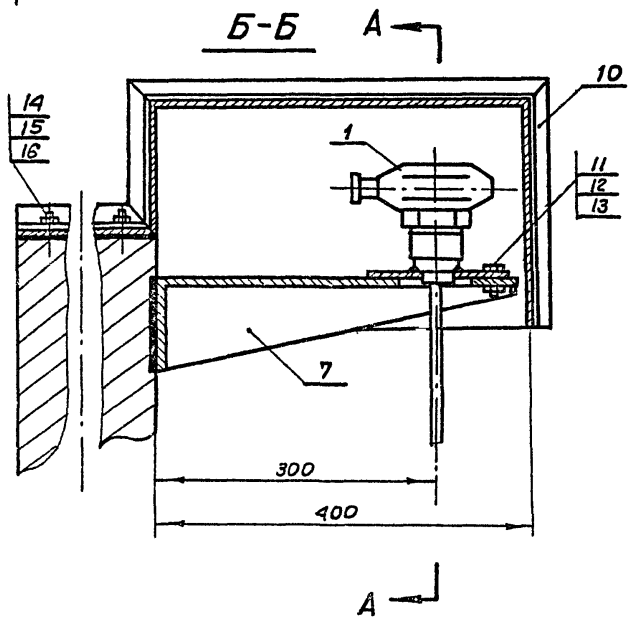


Привязан

Инв. №

| Изм. | Лист | Докум. № | Подпись | Дата |
|---|---|---|---|---|
| Н. контр | | Бештотова | | |
| ГИП | | Каштелюк | | |
| Нач. отд. | | Кривенко | | |
| Рук. гр. | | Гачарнов | | |
| Ведущ. | | Паршин | | 01.85 |

902-2-0408.86* ЭК

Секция шириной 6 м

| Стадия | Лист | Листов |
|---|---|---|
| Р | 4 | |

Установка датчиков уровня (окончание)

Госстрой СССР Союзводоканалниипроект КАЗВОДОКАНАЛПРОЕКТ г. Алма-Ата

Инв. № подл. | Подпись и дата | Взам. инв. №

Госстрой СССР
ЦЕНТРАЛЬНЫЙ ИНСТИТУТ ТИПОВОГО ПРОЕКТИРОВАНИЯ
Свердловский филиал
620062, г.Свердловск-62, ул.Чебышева, 4
Заказ 3533 Инв.№ 1200-03 тираж 630
Сдано в печать 16.06 1988 г. цена 2-28

gost.e-ecolog.ru