ГОСКОМИТЕТ ПО ГРАЖДАНСКОМУ СТРОИТЕЛЬСТВУ И АРХИТЕКТУРЕ ПРИ ГОССТРОЕ СССР

ЦНИИЭП ЖИЛИЩА

АС
01-1

СЕРИЯ 121· КРУПНОПАНЕЛЬНЫЕ ЖИЛЫЕ ДОМА И БЛОК-СЕКЦИИ

ТИПОВОЙ ПРОЕКТ 121-043/1.2

9-ЭТАЖНАЯ 36-КВАРТИРНАЯ БЛОК-СЕКЦИЯ

1Б·2Б·3Б·3Б

ШИРОТНОЙ ОРИЕНТАЦИИ

ЧАСТЬ 01·АРХИТЕКТУРНО-СТРОИТЕЛЬНЫЕ ЧЕРТЕЖИ НИЖЕ ОТМ. ±0.00

РАЗДЕЛ 01-1· С ПОДПОЛЬЕМ И ЛЕНТОЧНЫМИ ФУНДАМЕНТАМИ

17289-09

Цс

ТАБЛИЦА

ВОЗМОЖНЫХ ВАРИАНТОВ ПОЛОЖЕНИЯ БЛОК-СЕКЦИИ В ЖИЛЫХ ДОМАХ

121-043/1.2		Типы планировочных решений первого этажа					
		I	основное	II / IV	с колясочной / с электрощитовой	III	со сквозным проходом с электрошкафом
1	рядовая	I-1		II-1 IV-1		III-1	
2	рядовая с t швом справа	I-2		II-2 IV-2		III-2	
3	рядовая с t швом слева	I-3		II-3 IV-3		III-3	
4	торцовый окончанием справа	I-4		II-4 IV-4		III-4	
5	торцовый окончанием слева	I-5		II-5 IV-5		III-5	
6	торцовый окончанием справа и t швом слева	I-6		II-6 IV-6		III-6	
7	торцовый окончанием справа t швом	I-7		II-7 IV-7		III-7	
8	торцовый окончанием с двух сторон	I-8		II-8 IV-8		III-8	

gost.e-ecolog.ru

Привязкой принято:

1. Панировочное решение первого этажа:
   - основное
   - с колясочной
   - со сквозным проходом
   - с электрощитовой
2. Наружные стеновые (цокольные) панели:
   - однослойные керамзитобетонные толщиной 28,33,38см
   - многослойные толщиной 28, 33см
3. Междуэтажные перекрытия:
   - акустически неоднородные из панелей толщиной 10см.
4. Фундаменты:
   - для условного давления на грунт 2.5кг/см².
5. Коррективы внесены в листы:
6. Аннулируются листы:

Документация примененная

Обозначение	Наименование
Серия 1.112-5	Плиты железобетонные для ленточных фундаментов. Выпуски 0; 2
ГОСТ 13579-78	Блоки бетонные для стен подвала.

Условные обозначения:

Номер узла / Номер листа части 9

Отверстия для пропуска инженерных коммуникации.

Наименование	NN листа	NN стр
Заглавный лист	1	2
Монтажный план фундаментов	3	3
Монтажный план фундаментов (вариант с колясочной или электрощитовой)	3	4
Монтажный план фундаментов (вариант со сквозным проходом)	4	5
Фрагмент монтажного плана фундаментов лестничной клетки	5	6
Монтажный план фундаментов. Элементы блокировки	6	7
Сечения фундаментов с 1-1 по 7-7	7	8
Сечения фундаментов с 8-8 по 12-12	8	9
Сечения фундаментов с 13-13 по 16-16	9	10
Развертки стен фундаментов	10	11
Монтажный план технического подполья	11	12
Монтажный план технического подполья (вариант с колясочной или электрощитовой)	12	13
Монтажный план технического подполья (вариант со сквозным проходом)	13	14
Монтажный план стен (цокольных). Элементы блокировки.	14	15
Разрез I-I; разрез II-II (вариант сквозного прохода.	15	16
Разрез III-III; IV-IV	16	17
Монтажные планы перекрытия над техническим подпольем	17	18
Спецификация железобетонных изделий на неизменяемую часть блок-секции	18	19
Спецификация железобетонных изделий на неизменяемую часть блок-секции	19	20
Спецификация железобетонных изделий на элементы блокировки	20	21
Спецификация металлических и деревянных изделий	21	22

Привязка настоящего типового проекта выполнена в соответствии с действующими нормами и правилами (в том числе по взрыво-пожарной безопасности)

Гл. архитектор проекта
Гл. инженер проекта

Настоящий проект выполнен в соответствии с действующими нормами и правилами (в том числе по взрыво-пожарной безопасности.

Гл. архитектор проекта /Маркова/
Гл. инженер проекта /Баркова/

1980г

Согласовано

Дата | Инвент | N | Взамен

Рук. акб. | Гл. инж. акб. | Рук. маст. | Гл. инж. м. | Гл. арх. пр. | Розанов | Розенфельд | Блюменталь | Гендельман | Маркова | Гл. инж. пр. | Рук. гр. | Вед. инж. | Баркова | Петренко | Феофанова

ЦНИИЭП жилища г. Москва

1980 | Заглавный лист (начало). | Типовой проект 121-043/1.2 | Часть 01 | Раздел 01-1 | Лист 1

17289-09 2

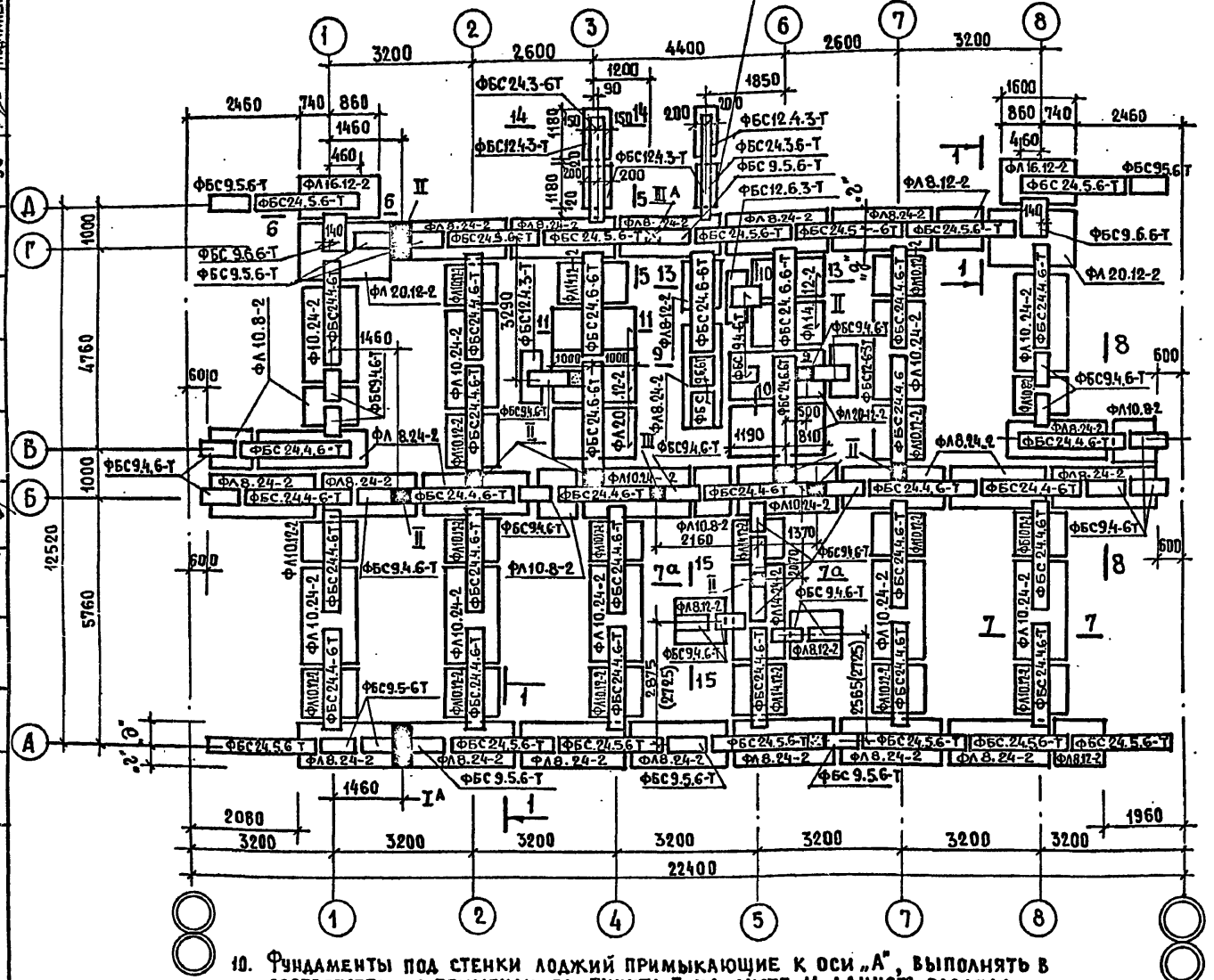
Фрагмент плана фундамента лестничной клетки см. лист №5 данного альбома
1
2
3
6
7
8
А
Б
В
Г
3200
2600
4400
2600
3200
22400
12520
5760
4760
1000
1000
2080
1960
1460
ФБС24.3-6Т
ФБС12.4.3-Т
ФБС24.3.6-Т
ФБС 9.5.6-Т
ФБС12.6.3-Т
ФБС9.5.6-Т
ФЛ16.12-2
ФБС24.5.6-Т
ФБС9.6.6-Т
ФЛ8.12-2
ФЛ8.24-2
ФБС24.5.6-Т
ФЛ20.12-2
ФЛ10.24-2
ФБС24.6.6-Т
ФБС24.4.6-Т
ФЛ10.8-2
ФЛ14.12-2
ФБС94.6-Т
ФЛ10.12-2
ФЛ20.12-2
ФЛ10.8-2
ФЛ8.24-2
ФБС24.4.6-Т
ФЛ10.24-2
ФЛ10.12-2
ФБС94.6-Т
ФЛ10.8-2
ФЛ10.8-2
2160
ФЛ8.12-2
ФЛ10.24-2
ФЛ10.12-2
ФБС24.4.6-Т
ФБС94.6-Т
ФЛ10.8-2
ФЛ8.24-2
ФБС24.4.6-Т

Фрагмент плана фундамента лестничной клетки см. лист N5 данного альбома.

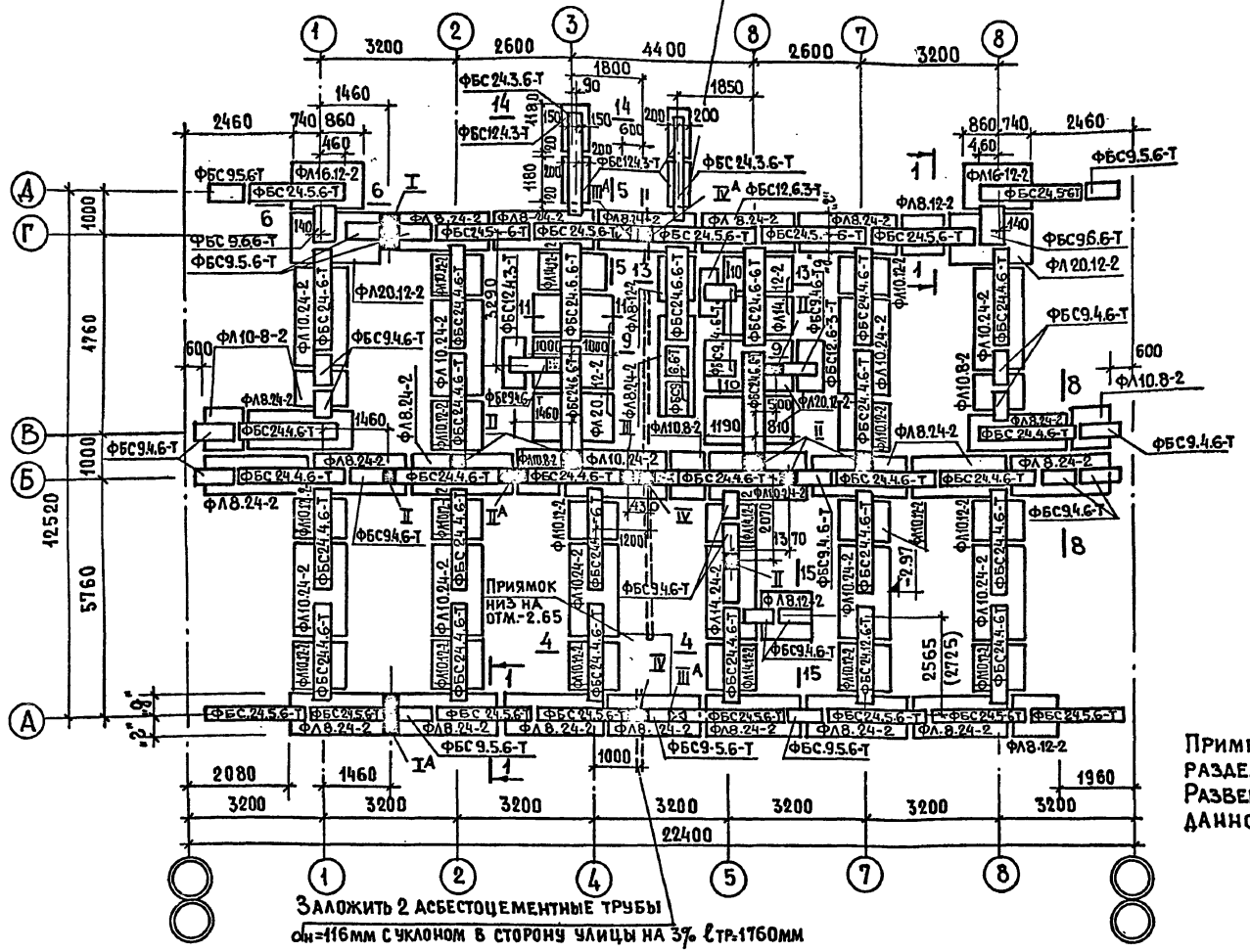

Примечания см. лист 2 данного раздела.
Развертку стен по оси „Г" см. лист 10 данного раздела.

1980	Монтажный план фундаментов (вариант с колясочной или электрощитовой)	Типовой проект 121-043/1.2	Часть 01 / Раздел 01-1	Лист 3

ЦНИИЭП жилища г. Москва

Согласовано: ОВ Никитина, ВК Верижский, У.С. Старик, ЭО Подлипенская

Рук. акц.: Н. Розанов; Гл. инж. пр.: И. Бажова; Гл. инж. акц.: Л. Розенфельд; Рук. тр.: И. Петренко; Рук. маст.: В. Блюменталь; Разраб.: Н. Пучкова; Гл. инж. м.: Л. Гендельман; Провер.: Р. Феофанова

17289-09 4

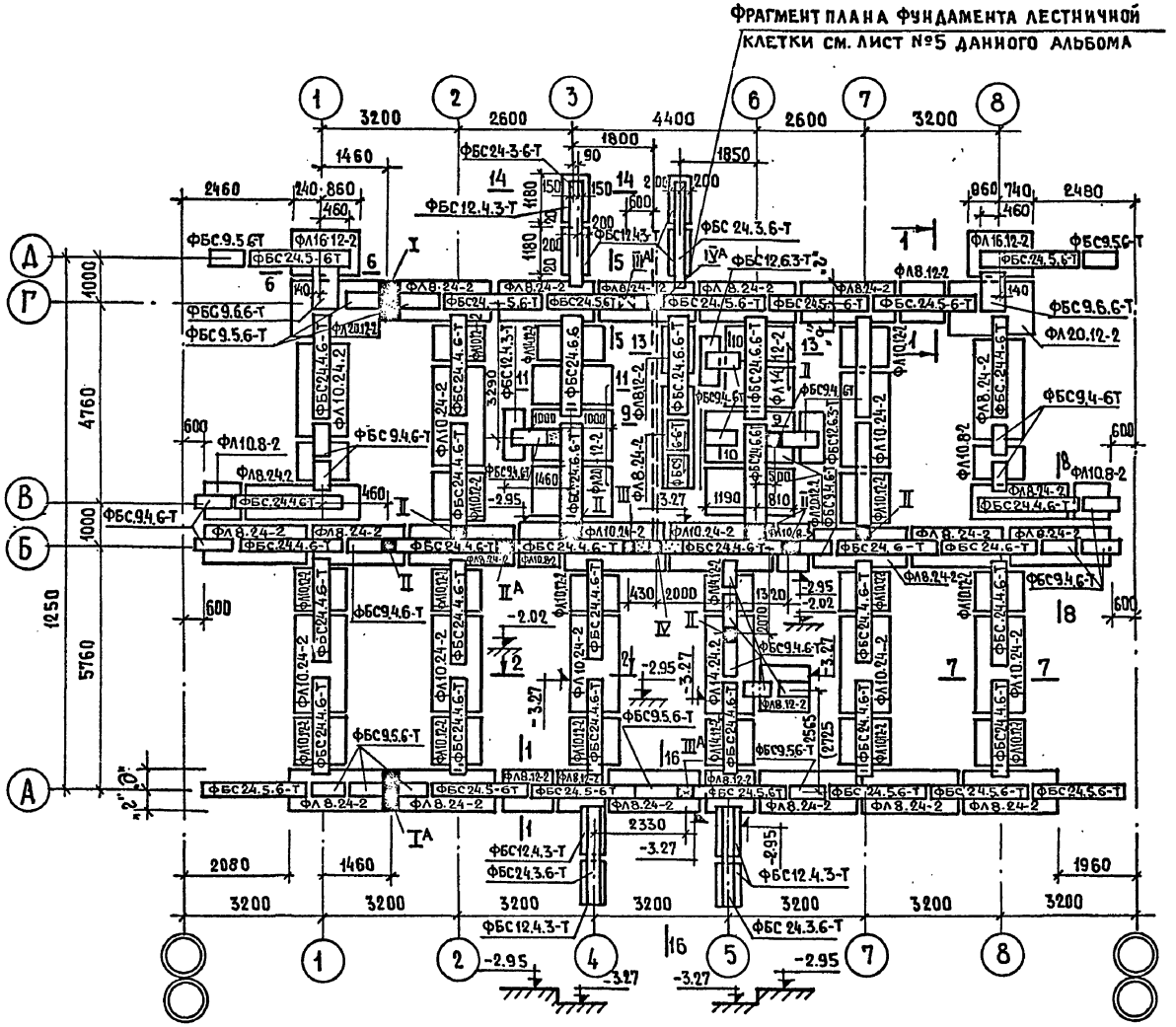

Примечания см. лист 2 данного раздела.

Развертки стен по осям „А", „Б", „Г" и „5" см. лист 10 данного раздела.

ГИП	А.Никитина		ОВ		Инвент.
Рук. гр.	А.Розенфельд		ВК		
Рук. маст.	В.Блюментальь	Разраб.	Н.Пучкова		
Н.инж.отд.	А.Пенельман	Провер.	Р.Ефремцова		
			ЭС	Старик	Взамен
			ЭО	Подлипенская	

ЦНИИЭП жилища г. Москва

1980

Монтажный план фундаментов (Вариант со сквозным проходом)

Типовой проект	Часть 01	Лист
121-043/1.2	Раздел 01-1	4

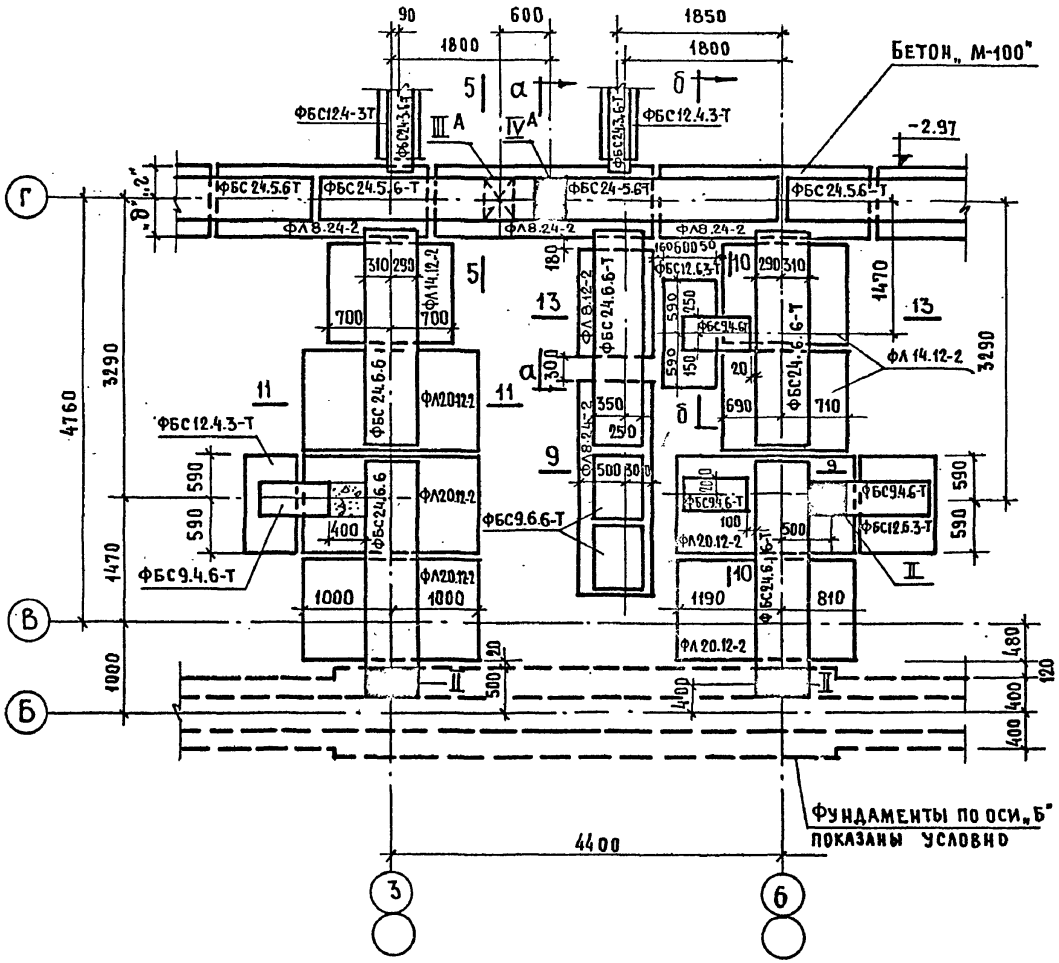
Бетон „ М-100"
-2.97
ФБС12.4.3-Т
ФБС24.5.6-Т
ФЛ8.24-2
ФБС24.6.6-Т
ФЛ20.12-2
ФЛ14.12-2
ФБС9.4.6-Т
ФБС9.6.6-Т
ФБС12.6.3-Т
ФБС24.6.6
ФБС24.6.16-Т
ФБС12.6.3-Т
ФБС12.4.3-Т
ФБС24.3.6-Т
ФБС12.6.3-Т
ФБС12.4.3-Т
ФБС24.5.6-Т
ФЛ14.12-2
ФЛ8.12-2
ФЛ8.24-2
ФЛ20.12-2
ФБС24.6.6-Т
ФБС9.4.6-Т
ФБС9.6.6-Т
ФБС24.6.16-Т
ФБС12.6.3-Т
ФБС24.6.6
ФБС12.6.3-Т
ФБС24.6.6-Т
ФБС9.4.6-Т
ФБС12.6.3-Т
ФЛ20.12-2
ФЛ8.24-2
ФЛ8.12-2
ФЛ20.12-2
ФЛ20.12-2
ФЛ20.12-2
ФЛ8.24-2
ФЛ8.24-2
ФЛ8.24-2
ФЛ8.24-2
ФЛ8.12-2
ФЛ14.12-2
ФЛ8.12-2
ФЛ20.12-2
ФЛ20.12-2
ФЛ20

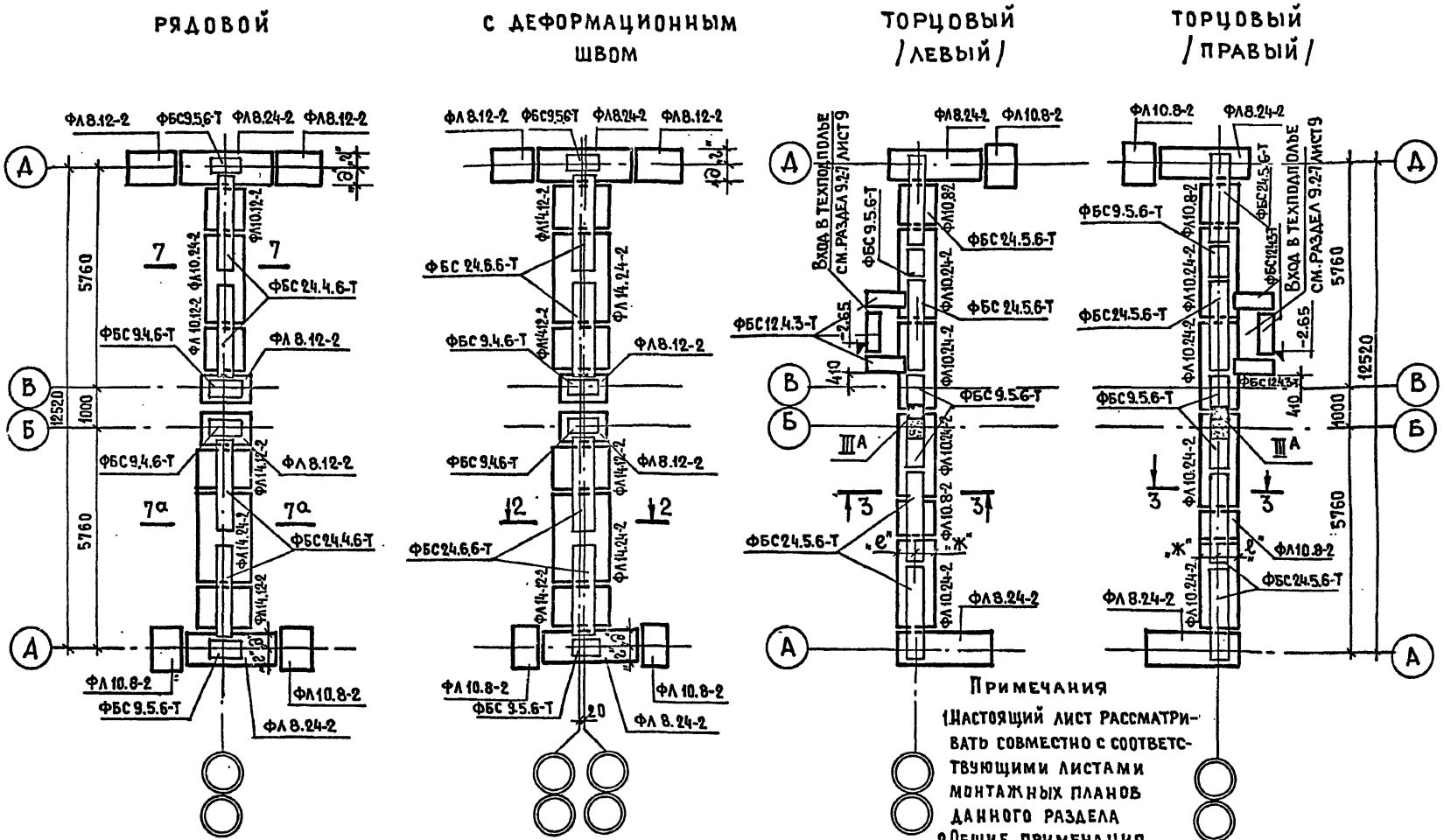

Примечания

1. Настоящий лист рассматривать совместно с соответствующими листами монтажных планов данного раздела
2. Общие примечания см. лист 2 данного раздела

1980	Монтажный план фундаментов. Элементы блокировки.	Типовой проект 121-043/1.2	Часть 01 / Раздел 01-1	Лист 6

ЦНИИЭП жилища г. Москва

Согласовано: ОВ Никитина, ВК Верхинский, ЭС Старик, ЭО Подлипенская

Инвент. N

Рук. АКБ Н. Розанов, Гл. инж. АКБ А. Розенфельд, Рук. гр. В. Блюменталь, Гл. инж. М.1 А. Гендельман, Ст. инж. пр. Д. Баркова, Рук. гр. И. Петренко, Разраб. Д. Пучкова, Провер. Р. Феофанова

17289-09 .7

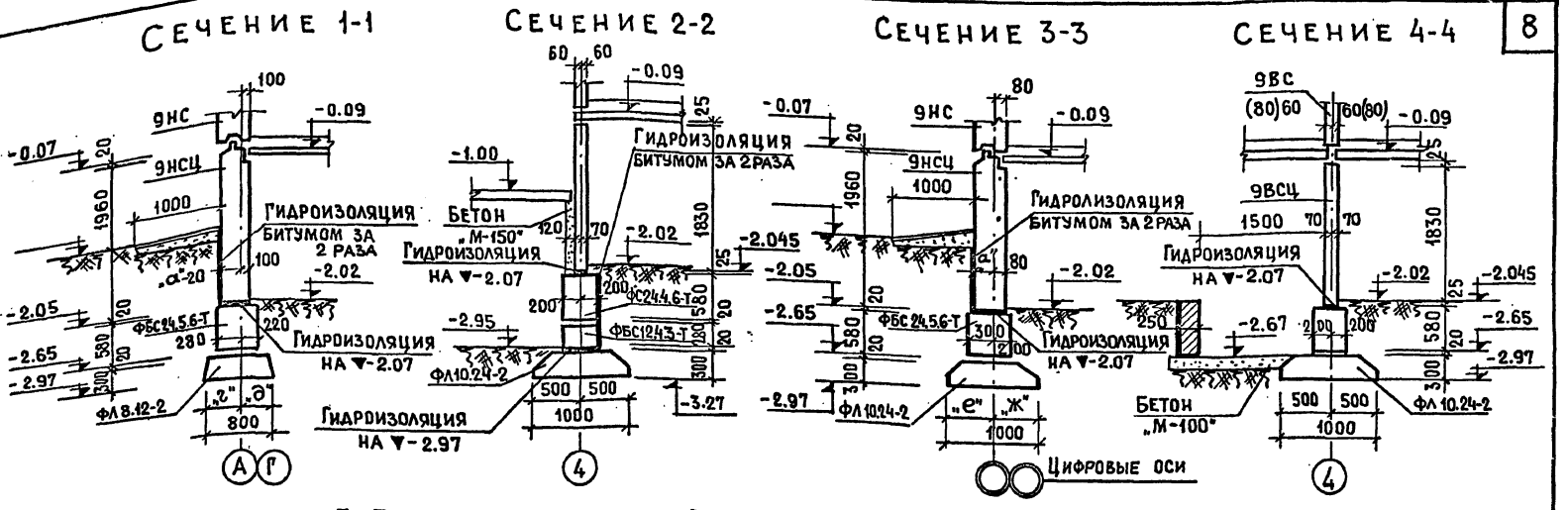

Примечания:
1. Таблица значений размера „а" в наружных стенах см. лист 9 данного раздела.
2. Таблица значений „е", „ж", „г", „д" дана на листе 2 данного раздела.

ЦНИИЭП жилища г. Москва

1980

Сечения фундаментов с 1-1 по 7-7

Типовой проект	Часть 01	Лист
121-043/1.2	Раздел 01-1	7

17289-09 8

Сечение 8-8

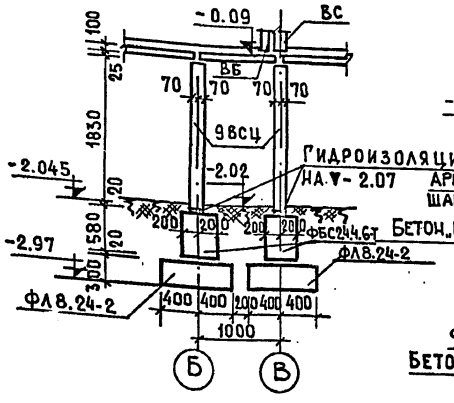

Сечение 9-9

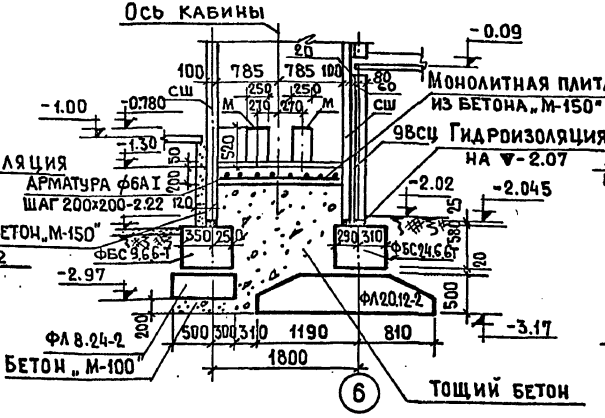

Сечение 10-10

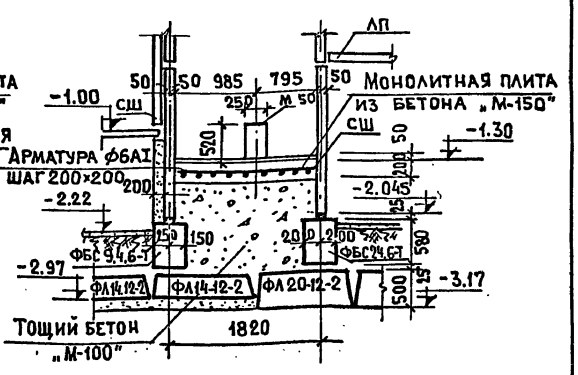

Сечение 11-11

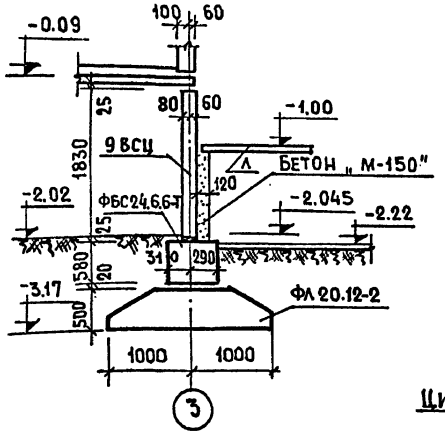

Сечение 12-12

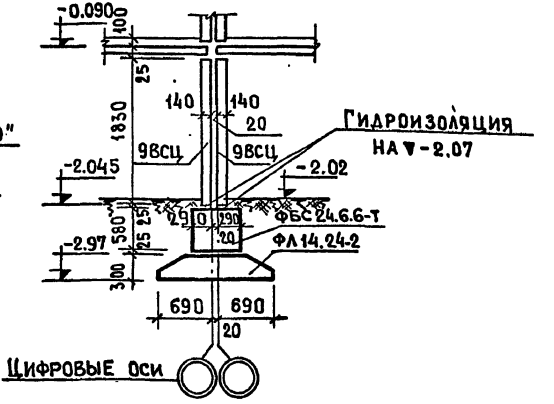

Примечания см. лист данного раздела.

Сечение 13-13

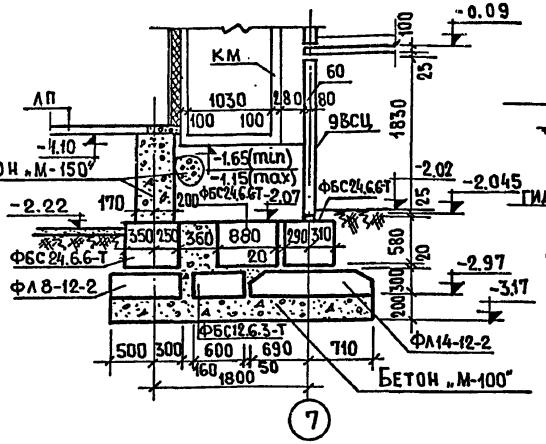
КМ
ЛП
-0.09
-4.10
-1.65(min)
-1.15(max)
БЕТОН „М-150"
-2.22
ФБС24.6.6-Т
ФЛ8-12-2
ФБС12.6.3-Т
ФЛ14-12-2
-2.02
-2.045
ФБС24.6.6Т
-2.07
-2.97
-3.17
ФБС24.6.6-Т
ФБС12.4.3-Т
ФБС12.5.3-Т
ФЛ8.24-2
-2.95
-3.27
Бетон „М-100"
ФБС24.6.6Т
ФБС24.6.6-Т
ФБС24.3.6-Т
ФБС12.4.3-Т
ФБС12.4.3-Т
ФЛ8.24-2
ФБС12.5.3-Т
ФЛ14-12-2
ФБС24.6.6-Т
ФЛ8-12-2
ФБС24.6.6Т
ФБС24.6.6-Т
ФБС24.3.6-Т
ФБС12.4.3-Т
ФБС12.4.3-Т
ФБС12.5.3-Т
ФЛ8.24-2
ФЛ14-12-2
ФЛ8-12-2
ФБС24.6.6-Т
ФБС12.6.3-Т

Развертка стены по оси „Б"
(при варианте сквозного прохода)

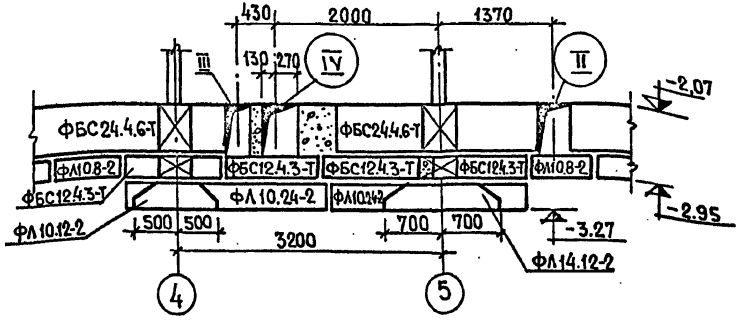

Развертка стены по оси „А"
(при варианте сквозного прохода)

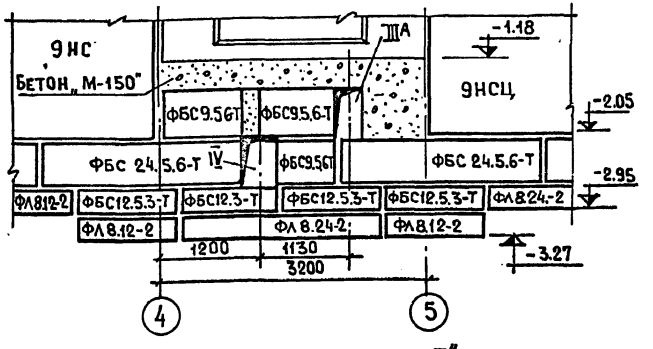

Развертка стены по оси „5"
(при варианте сквозного прохода)

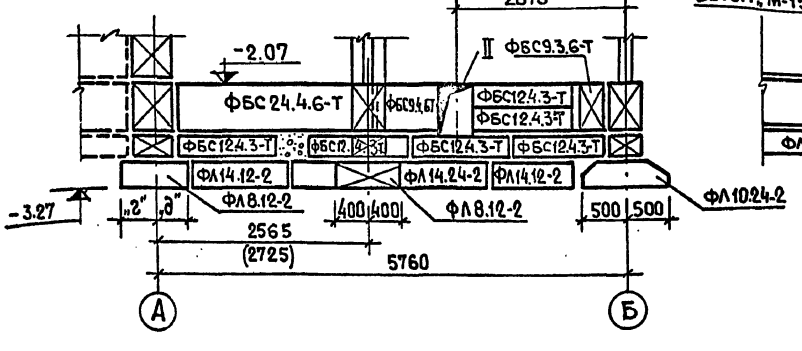

Развертка стены по оси „Г"

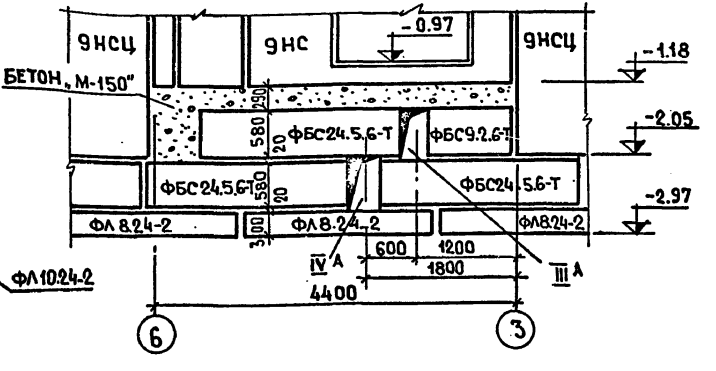

1980	Развертки стен фундаментов	Типовой проект 121-043/1.2	Часть 01 / Раздел 01-1	Лист 10

17289-09.11

ЦНИИЭП жилища г. Москва

Рук. арх. Розанов | Гл. инж. Ш. | Рук. гр. Розенфельд | Рук. маст. Блюменталь | Гл. инж. М. Гендельман | Петренко | Пучкова | Феофанова | Никитина | Шерижский | Старик | Подлипенская | Взамен | Инвен.

5. Входы в техническое подполье дома должны располагаться не реже чем через 90м; при этом каждый изолированный отсек подполья должен иметь не менее двух входов. Для устройства входов в техподполье со стороны главного или дворового фасадов в проекте предусмотрена специальная панель НСЦ1-4 с люком, местоположение которой назначается проектной организацией при компановке дома.

6. В техническом подполье через каждые 180м. при компановке дома должны быть предусмотрены глухие стены с пределом огнестойкости 2,5 часа (с заделкой отверстий и устройством неподвижных мертвых опор под инженерные коммуникации.

7. Размеры в скобках даны для варианта с санитехническими кабинами.

8. Узлы заполнения стыков наружных стен см. часть 9 разделы 9.1-1; 9.1-2.

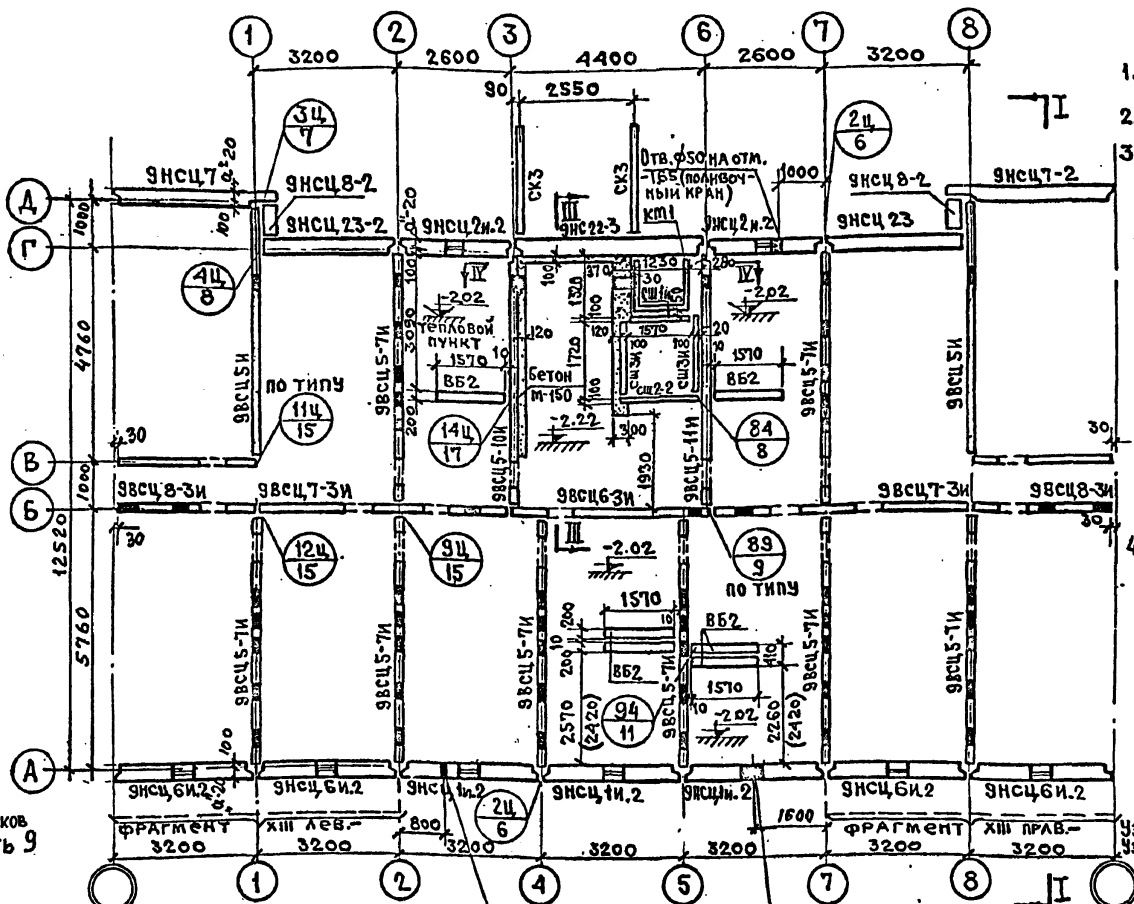

Примечания:

1. Элементы блокировки смлист 4 данного раздела.
2. Разрез I-I, III-III и IV-IV см. листы 15,16 данного раздела.
3. Летние помещения (лоджии или балконы), примыкающие к оси „А", на данном листе условно показаны пунктиром и замаркированы фрагментами XIII лев. и XIII прав. Рабочие чертежи этих фрагментов предусматривают различные варианты решений, которые по мере их разработки, включаются в соответствующий выпуск части 9; раздел 9.4-9.

При привязке проекта на данном чертеже к наименованию фрагмента добавляется № выбранного варианта (например, XIII лев-1; XIII лев-2 и т.д.)

4. Для пропуска транзитных магистралей в техподполье в альбомах рабочих чертежей наружных стен предусмотрены специальные панели „НСЦ1-2", „НСЦ2-2", необходимость в которых и их местоположение в плане определяется проектной организацией при привязке проекта к местным условиям.

Условные обозначения:

№ узла / № листа

Узлы с 5 по „10" см. часть 9, раздел 9.1-1
Узлы с „11 по „13" см. часть 9, раздел 9.1-2

Таблица привязки размера „а"

Общая толщина стены мм	Значение размера „а" мм
300	200
350	250
400	300

ЦНИИЭП жилища г. Москва

1980

Монтажный план технического подполья

Типовой проект 121-043/1.2 | Часть 01 | Раздел 01-1 | Лист 11

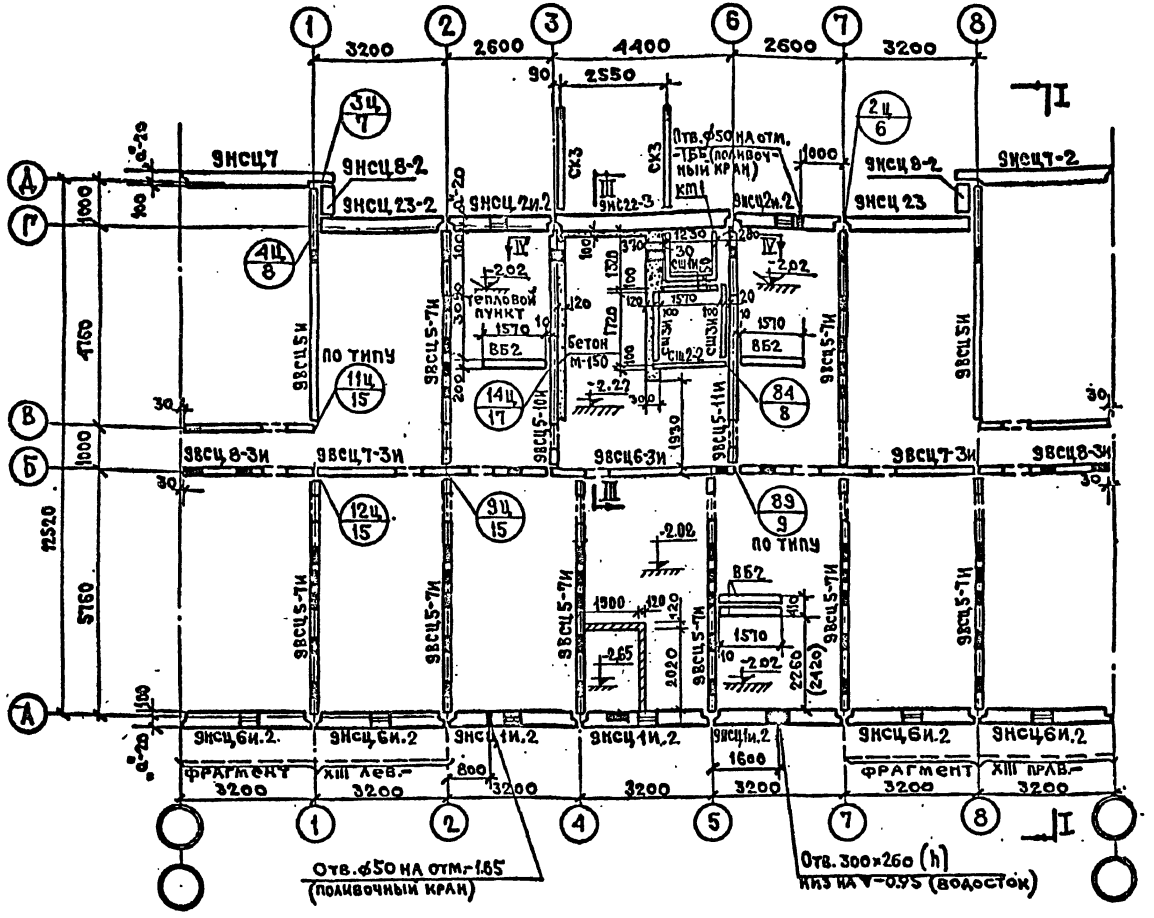

Примечания и условные обозначения см. лист 11 данного раздела.

| | | |

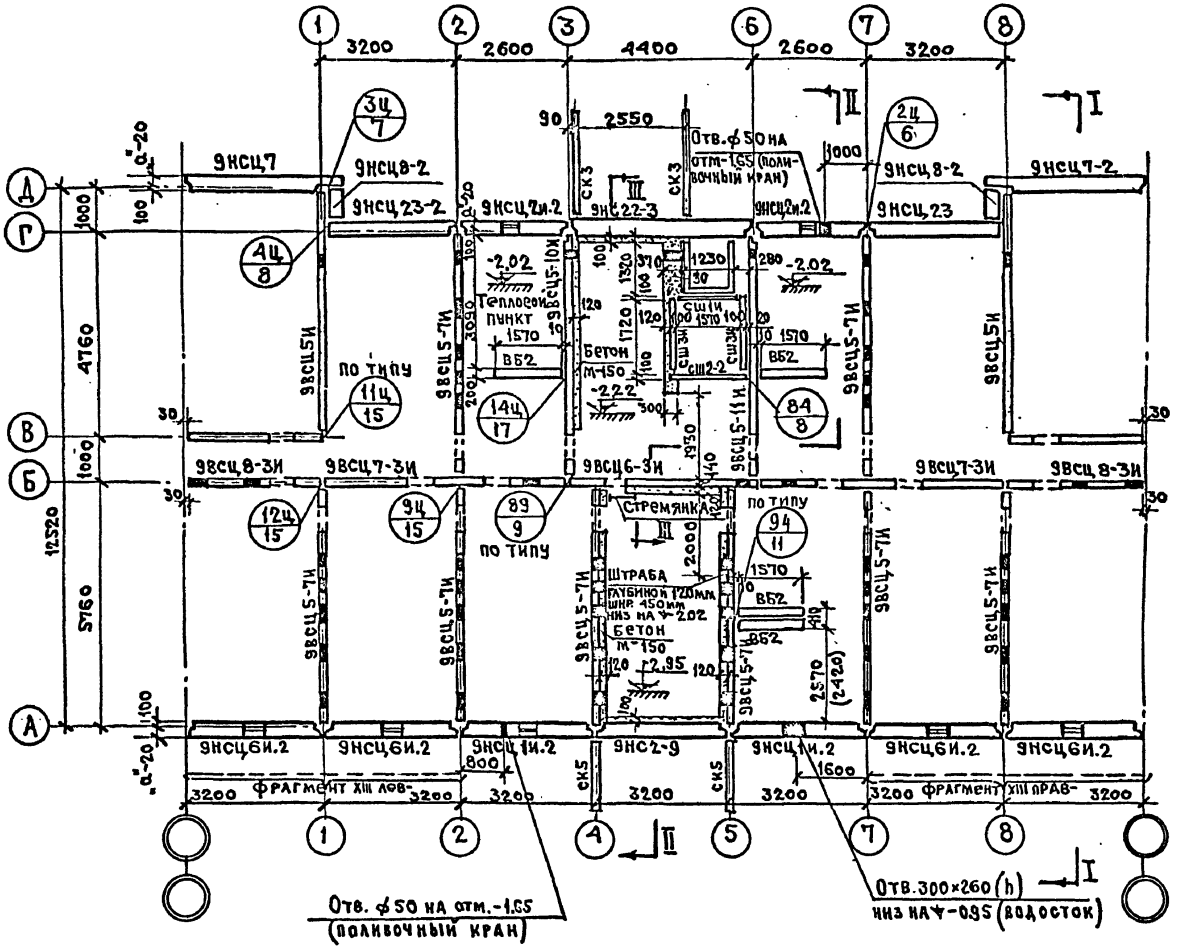

Примечания и условные обозначения см. лист 11 данного раздела.

1980	Монтажный план технического подполья /вариант со сквозным проходом/.	Типовой проект 121-043/1.2	Часть 01	Лист 13
			Раздел 01-1	

ЦНИИЭП жилища г. Москва

17289-09 14

ЭБ-1
рядовой

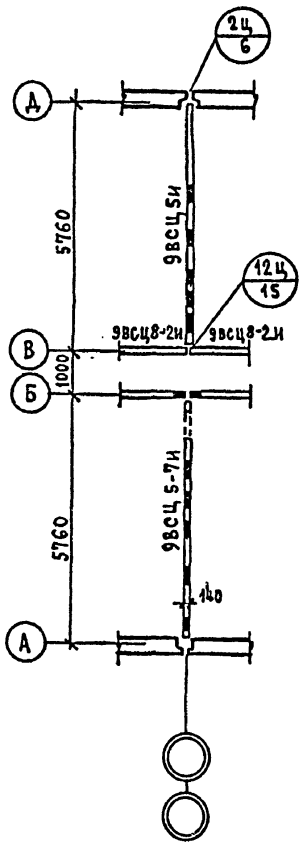

ЭБ-2
с деформационным швом

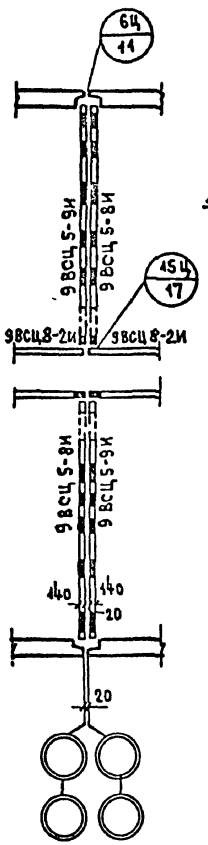

ЭБ-3
торцевой /левый/

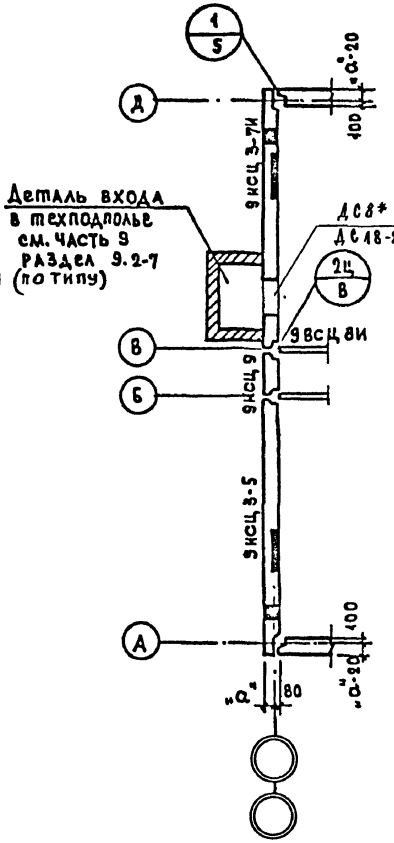

ЭБ-4
торцевой /правый/

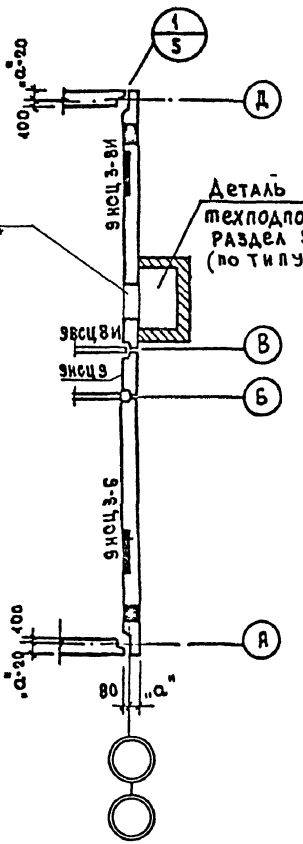

Примечания:

1. Настоящий лист рассматривать совместно с соответствующими листами монтажных планов данного раздела.
2. Условные обозначения см. лист 11 данного раздела.

ЦНИИЭП жилища г. Москва

1975

Монтажный план стен /цокольных/ элементы блокировки.

Типовой проект	Часть 01	Лист
121-043/12	Раздел 01-1	14

Разрез I-I

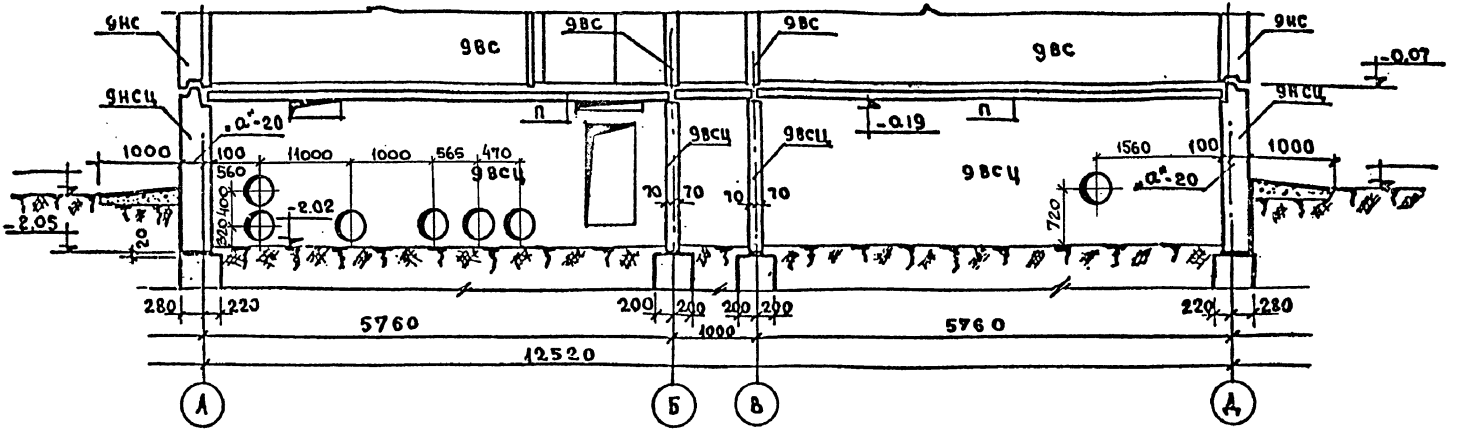

Разрез II-II (вариант сквозного прохода)

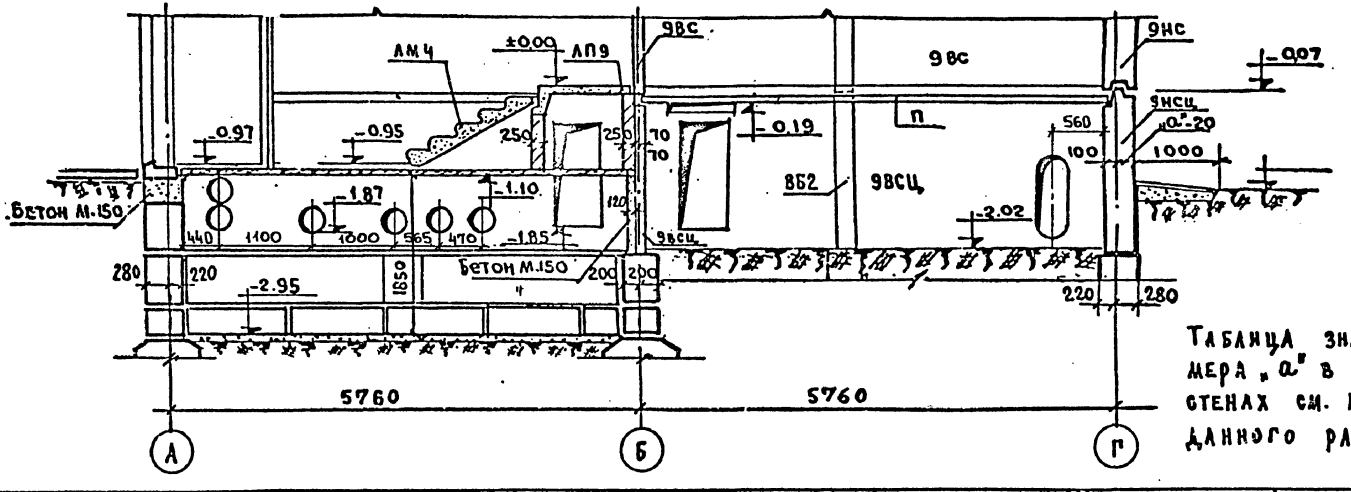

Таблица значений размера „а" в наружных стенах см. лист № 11 данного раздела.

1975	Разрез I-I; разрез II-II (вариант сквозного прохода)	Типовой проект 121-043/1.2	Часть 01 раздел 01-1	лист 15

17289-09 16

ЦНИИЭП жилища г. Москва
Согласовано
Инвент
Взамен
Подозов
Рефанов
Тарасова
Проверил:
Рефанов
Рук. акц.
Гл. инж. акц.
Рук. маст.
Гл. инж. маст.
Гл. арх. пр.
Розанов
Кочешков
Гаммельтаф
Розенберг
Н. Архова
Рук. груп.
Инженер
Рук. груп.

Разрез III - II

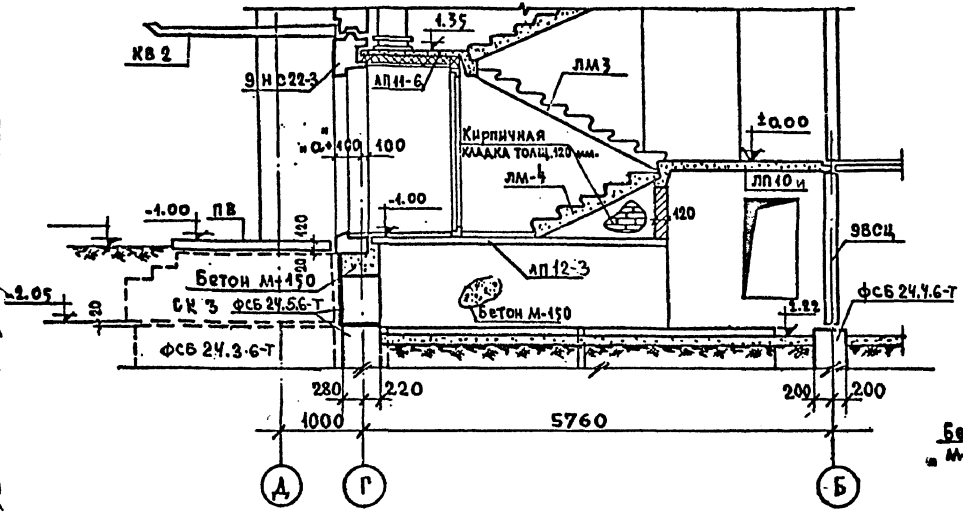

Разрез IV - IV

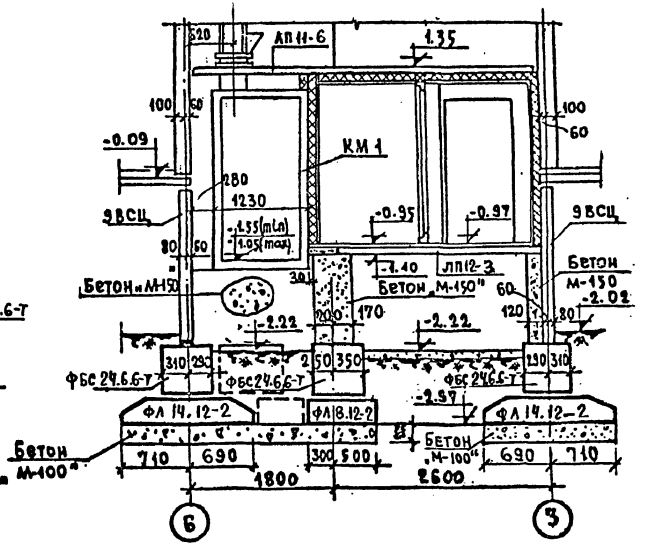

Примечания:

Таблицу значений размера „а" в наружных стенах см. лист N11 данного раздела.

Разрезы III - III, IV - IV.

Типовой проект 121-043/1.2	часть 01	раздел 01-1	лист 16

ЦНИИЭП жилища г. Москва

1980

17289: 09 . 17

Варианты: основной, с колясочной или электрощитовой

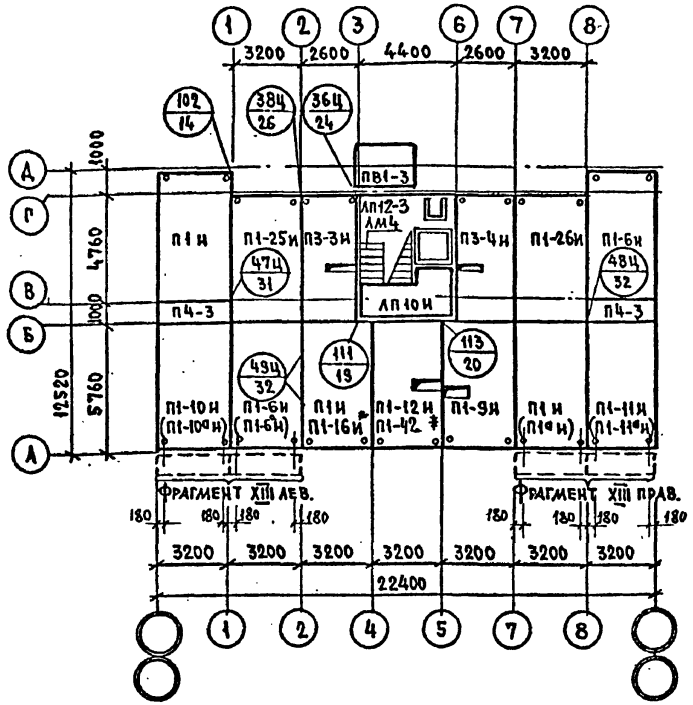

Вариант со сквозным проходом

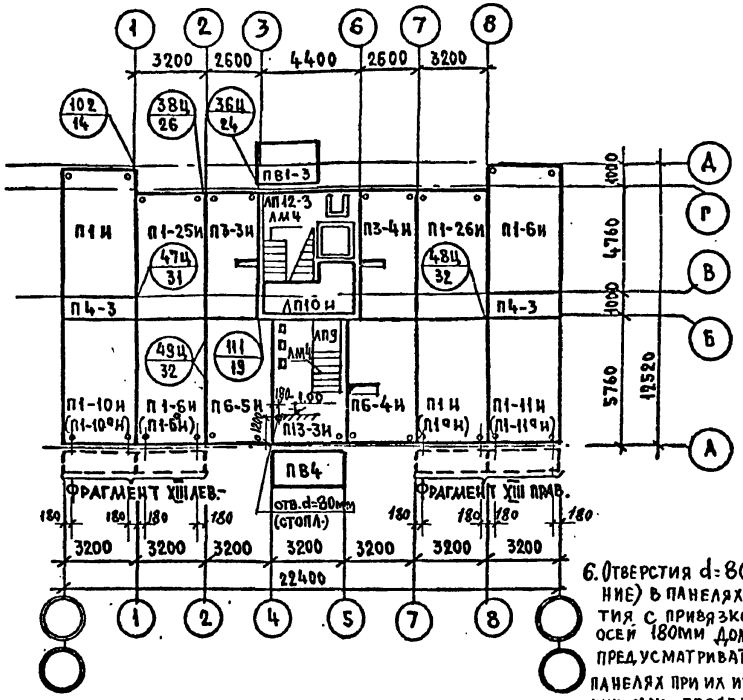

6. Отверстия d=80 (отопление) в панелях перекрытия с привязкой от осей 180мм должны предусматриваться в панелях при их изготовлении или просверливаться по месту.

Условные обозначения:

№ узла / № листа — Узлы с 1 по 70 см. часть 9; раздел 9.1-1
Узлы с 71 по 136 см. часть 9; раздел 9.1-2

Примечания:

1. Монтаж панелей перекрытия должен производиться после засыпки траншей внутри дома и подсыпки пола технического подполья до проектной отметки.
2. Панели перекрытия укладываются на слой жесткого цементного раствора марки „100".
3. Марки панелей перекрытия, указанные в скобках, даны для варианта, наружных стен однослойной конструкции толщиной 300мм. и многослойной конструкции толщ. 300 и 350мм. при варианте балконных плит.
4. * При варианте с колясочной или электрощитовой панель перекрытия П1-12и в осях „4"-„5" заменяется на П1-42; в осях „2"-„4" П1И заменяется на П1-16И.
5. Перекрытия летних помещений (плиты лоджий или балконов), примыкающие к оси „А", на данном листе условно показаны пунктиром и замаркированы фрагментами XIII лев. и XIII прав. Рабочие чертежи этих фрагментов предусматривают различные варианты решений, которые по мере их разработки включаются в соответствующий выпуск части 9; раздел 9.4-9. При привязке проекта на данном чертеже к наименованию фрагмента добавляется № выбранного варианта (например XIII лев.-1; XIII лев.-2 и т.д.).

ЦНИИЭП жилища с Москва	1980	Монтажные планы перекрытия над техническим подпольем.	Типовой проект 121-043/1.2	Часть 01 Раздел 01-1	Лист 17

Марка изделия	Габариты; мм: Длина	Высота (ширина)	Толщина	Масса т	Количество: шт: Основная	С колясочной или с электроприводом	Со сквозным проходом	Альбом рабочих чертежей серии 121: Раздел	№ листа
Фундаменты (вт.ч. плиты и блоки)									
ФЛ6.12-2	1180	600	300	0.515	—	—	—	Серия 1.112-5 Выпуск 2	
ФЛ8.24-2	2380	800	300	1.395	21	21	20		
ФЛ8.12-2	1180	800	300	0.685	6	5	7		
ФЛ10.24-2	2380	1000	300	1.52	11	11	11		
ФЛ10.8-2	780	1000	300	0.495	6	6	6		
ФЛ10.12-2	1180	1000	300	0.75	14	14	14		
ФЛ14.24-2	2380	1400	300	2.11	1	1	1		
ФЛ14.12-2	780	1400	300	1.04	5	5	5		
ФЛ16.24-2	2380	1600	300	2.47	—	—	—		
ФЛ16.8-2	780	1600	300	0.80	—	—	—		
ФЛ16.12-2	1180	1600	300	1.215	2	2	2		
ФЛ20.12-2	1180	2000	500	2.44	7	7	7		
ФЛ24.12-2	1180	2400	500	2.845	—	—	—		
ФБС24.3.6-Т	2380	580	300	0.975	2	2	4	Гост 13579-78	
ФБС24.4.6-Т	2380	580	400	1.30	25	25	25		
ФБС9.4.6-Т	880	580	400	0.48	24	20	20		
ФБС12.4.3-Т	1180	280	400	0.305	4	4	20		
ФБС24.5.6-Т	2380	580	500	1.63	15	15	15		
ФБС9.5.6-Т	880	580	500	0.52	11	10	12		
ФБС12.5.3-Т	1180	280	500	0.38	—	—	6		
ФБС24.6.6-Т	2380	580	600	1.96	5	5	5		
ФБС9.6.6-Т	880	580	600	0.62	4	4	4		
ФБС9.3.6-Т	880	580	300	0.35	—	—	—		
Наружные стены (панели однослойной конструкции толщиной 280мм)									
9НСЦ1м.2	3185	2040	280	2.63	3	3	2	10.1-65	8
9НСЦ2м.2	2585	2040	280	2.08	2	2	2		8
9НСЦ6м.2	3185	1835	280	2.55	4	4	4		9
9НСЦ7	3555	2040	280	3.05	1	1	1	10.1-1	35
9НСЦ7-2	3555	2040	280	3.05	1	1	1		
9НСЦ8-2	800	1960	280	0.69	2	2	2	10.1-28	9
9НСЦ23	3115	2040	280	2.74	1	1	1	10.1-40	13
9НСЦ23-2	3115	2040	280	2.74	1	1	1		
9НС2-9	3185	2760	300	1.47	—	—	1	10.1-65	5
9НС22-3	4385	2760	400	2.74	1	1	1	10.1-65	7
Итого:					16	16	16		

Марка изделия	Габариты; мм: Длина	Высота (ширина)	Толщина	Масса т	Количество; шт: Основная	С колясочной или с электроприводом	Со сквозным проходом	Альбом раб. черт. серии 121*: Раздел	№ листа
Наружные стены (панели однослойной конструкции толщиной 330мм)									
9НСЦ1м.2	3185	2040	330	3.04	3	3	2	10.1-65	8
9НСЦ2м.2	2585	2040	330	2.38	2	2	2		8
9НСЦ6м.2	3185	1835	330	2.69	4	4	4		9
9НСЦ7	3605	2040	330	3.55	1	1	1	10.1-2	35
9НСЦ7-2	3605	2040	330	3.55	1	1	1		
9НСЦ8-2	750	1960	330	0.75	2	2	2	10.1-28	9
9НСЦ23	3115	2040	330	3.18	1	1	1	10.1-40	13
9НСЦ23-2	3115	2040	330	3.18	1	1	1		
9НС2-9	3185	2760	350	1.92	—	—	1	10.1-65	5
9НС22-3	4385	2760	450	3.04	1	1	1	10.1-65	7
Итого:					16	16	16		
Наружные стены (панели однослойной конструкции толщиной 380мм)									
9НСЦ1м.2	3185	2040	380	3.40	3	3	2	10.1-65	8
9НСЦ2м.2	2585	2040	380	2.67	2	2	2		8
9НСЦ6м.2	3185	1835	380	3.29	4	4	4		9
9НСЦ7	3655	2040	380	3.99	1	1	1	10.1-3	35
9НСЦ7-2	3655	2040	380	3.98	1	1	1		
9НСЦ8-2	700	1960	380	0.88	2	2	2	10.1-28	9
9НСЦ23	3115	2040	380	3.62	1	1	1	10.1-40	13
9НСЦ23-2	3115	2040	380	3.62	1	1	1		
9НС2-9	3185	2760	400	1.97	—	—	1	10.1-65	5
9НС22-3	4385	2760	500	3.53	1	1	1	10.1-65	7
Итого:					16	16	16		
Наружные стены (панели многослойной конструкции толщиной 280мм)									
9НСЦ1м.2	3185	2040	280	2.64	3	3	2	10.1-66	7
9НСЦ2м.2	2585	2040	280	2.045	2	2	2		7
9НСЦ6м.2	3185	1835	280	2.50	4	4	4		8
9НСЦ7	3555	2040	280	2.98	1	1	1	10.1-5	35
9НСЦ7-2	3555	2040	280	2.98	1	1	1		
9НСЦ8-2	800	1960	280	0.58	2	2	2	10.1-29	9
9НСЦ23	3115	2040	280	2.73	1	1	1	10.1-41	13
9НСЦ23-2	3115	2040	280	2.73	1	1	1		
9НС2-9	3185	2760	300	1.80	—	—	1	10.1-66	4
9НС22-3	4385	2760	400	2.74	1	1	1	10.1-66	6
Итого:					16	16	16		
Наружные стены (панели многослойной конструкции толщиной 330 мм)									
9НСЦ1м.2	3185	2040	330	2.76	3	3	2	10.1-66	7
9НСЦ2м.2	2585	2040	330	2.10	2	2	2		7
9НСЦ6м.2	3185	1835	330	2.57	4	4	4		8
9НСЦ7	3605	2040	330	3.08	1	1	1	10.1-6	35
9НСЦ7-2	3605	2040	330	3.08	1	1	1		
9НСЦ8-2	750	1960	330	0.56	2	2	2	10.1-29	9
9НСЦ23	3115	2040	330	2.88	1	1	1	10.1-41	13
9НСЦ23-2	3115	2040	330	2.88	1	1	1		
9НС2-9	3185	2760	350	1.90	—	—	1	10.1-66	4
9НС22-3	4385	2760	450	3.04	1	1	1	10.1-66	6
Итого:					16	16	16		

Примечания: см. лист 20 данного раздела. В данном проекте все разделы, исключая разделы 10.1-65, 10.1-66, применяются по 2ой редакции

Согласовано: Протокол № 7-46 от 21.11.79

Рук. арх. Розанов; Рук. группы Кочешков; Рук. маст. Бакшеева; Гл. инж. Розенфельд; Гл. инж. Половодов; Гл. инж. проекта Ефимов; Гл. инж. Шишкевич; Гл. инж. Гнильма; Рук. группы Бакова; Рук. группы Петренко; Инженер Пучкова

ЦНИИЭП жилища г. Москва

1980

Спецификация железобетонных изделий на неизменяемую часть блок-секции

Типовой проект 121-043/1.2 | Часть 01 | Раздел 01-1 | Лист 18

17289-09 19

Марка изделия	Габариты, мм: длина	высота (ширина)	толщина	Масса т	Количество, шт.: основная	с колясочной или с электрощитовой	со сквозным проходом	Альбом рабочих черт. серии „121": раздел	№ листа
Внутренние стены (в т.ч. панели, подставки под вентблоки, стенки лифтовой шахты)									
9ВСЦ5и	5600	1830	140	3.38	2	2	2	10.2-9	17
9ВСЦ5-7к	5600	1830	140	3.08	8	8	8		
9ВСЦ5-10и	5600	1830	140	3.22	1	1	1	10.2-10	13
9ВСЦ5-11и	5600	1830	140	3.15	1	1	1		
9ВСЦ6-3и	4540	1830	140	2.53	1	1	1		14
9ВСЦ7-3и	5700	1830	140	3.08	2	2	2		15
9ВСЦ8-3и	3160	1830	140	1.58	2	2	2		16
8Б2	1570	1960	200	1.39	6	4	4	10.4-1	21
СШ1и	1550	1830	100	0.70	1	1	1	10.4-11	4
СШ2-2	1770	1830	100	0.80	1	1	1	10.4-22	3
СШ3и	1810	1830	100	0.83	2	2	2	10.4-11	4
				итого:	27	25	25		
Лестницы (в т.ч. марши, площадки)									
ЛМ4	1690	1100	259	0.84	1	1	2	10.4-2	33
ЛП9	1100	1450	320/120	0.53	—	—	1	10.4-3	28
ЛП10и	4260	2410	350/190	5.45	1	1	1	10.4-11	49
ЛП12-3	3650	2460	100	2.20	1	1	1	10.4-22	7
				итого:	3	3	5		
Элементы входов (в т.ч. плиты входов, стенки крылец)									
ПВ1-3	2900	1960	120	1.65	1	1	1	10.4-7	14
ПВ4	3200	1380	120	1.32	—	—	1	10.4-1	3
СК3	2530	910	120	0.65	2	2	2		7
СК5	1930	910	120	0.48	—	—	2	10.4-3	33
				итого:	3	3	6		
Камера мусороудаления (в сборе)									
КМ1	1250	1230	—	2.53	1	1	1	10.4-7	22

Марка изделия	Габариты, мм: длина	высота (ширина)	толщина	Масса т	Количество, шт.: основная	с колясочной или с электрощитовой	со сквозным проходом	Альбом рабочих чертежей серии „121" 20: при междуэтажных перекрытиях тол. 100 мм: раздел	лист	при междуэтажных перекрытиях тол. 150 мм: раздел	лист
Панели перекрытия (при лоджиях – при любых наружных стенах; при балконах – при однослойных наружных стенах тол. 300, 400 мм)											
П1и	5700	3180	100	4.53	3	2	2	10.3-9	3	10.3-10	14
П1-6и	5700	3180	100	4.53	2	2	2	10.3-9	3	10.3-10	
П1-9и	5700	3180	100	4.32	1	1	—	10.3-12	3	10.3-13	10
П1-10и	5700	3180	100	4.50	1	1	1	10.3-9	7	10.3-10	17
П1-11и	5700	3180	100	4.50	1	1	1				
П1-12и	5700	3180	100	4.32	1	—	—	10.3-12	5	10.3-13	12
П1-16и	5700	3180	100	4.46	—	1	—		3		10
П1-25и	5700	3180	100	4.52	1	1	1		7		10
П1-26и	5700	3180	100	4.52	1	1	1		7		10
П1-42	5700	3180	100	4.50	—	1	—	10.3-29	3	10.3-30	3
П3-3и	5700	2640	100	3.63	1	1	1	10.9-12	27	10.9-12	27
П3-4и	5700	2640	100	3.63	1	1	1				
П4-3	3180	1020	100	0.80	2	2	2	10.4-2	73	10.4-2	73
П6-4и	5700	3240	100	4.42	—	—	1	10.3-12	11	10.3-13	17
П6-5и	5700	3240	100	4.60	—	—	1				
П13-3и	5500	3020	100	4.15	—	—	1		16		22
Панели перекрытия (при балконах – при однослойных наружных стенах тол. 300 мм – при многослойных наружных стенах тол. 300, 350 мм)											
П1и	5700	3180	100	4.53	2	1	1	10.3-9	3	10.3-10	14
П1а и	5700	3180	100	4.48	1	1	1	10.3-9	4	10.3-10	14
П1-6и	5700	3180	100	4.53	1	1	1	10.3-9	3	10.3-10	
П1-6а и	5700	3180	100	4.48	1	1	1	10.3-9	4	10.3-10	
П1-9и	5700	3180	100	4.32	1	1	—	10.3-12	3	10.3-13	10
П1-10а и	5700	3180	100	4.45	1	1	1		4		11
П1-11а и	5700	3180	100	4.45	1	1	1				
П1-12и	5700	3180	100	4.32	1	—	—		5		12
П1-16и	5700	3180	100	4.46	—	1	—		3		10
П1-25и	5700	3180	100	4.52	1	1	1		7		10
П1-26и	5700	3180	100	4.52	1	1	1		7		10
П1-42	5700	3180	100	4.50	—	1	—	10.3-29	3	10.3-30	3
П3-3и	5700	2640	100	3.63	1	1	1	10.9-12	27	10.9-12	27
П3-4и	5700	2640	100	3.63	1	1	1				
П4-3	3180	1020	100	0.80	2	2	2	10.4-2	73	10.4-2	73
П6-4и	5700	3240	100	4.42	—	—	1	10.3-12	11	10.3-13	17
П6-5и	5700	3240	100	4.60	—	—	1				
П13-3и	5550	3020	100	4.15	—	—	1		16		22

Согласовано

Инв. № | Взам. инв. № | Дата

Рук. акад. мастерской — Ростовцев
Гл. инж. проекта — Озерфельд
Рук. маст. — Симонелли
Гл. инженер — Гендельман
Гл. архитектор проекта — Маркова

Разработали: Фарфель, Феофанова, Пучкова, Феофилова
Ведущий инженер — Феофанова
Ведущий конструктор — Феофанова
Ведущий технолог — Феофанова
Ведущий инженер — Феофанова

ЦНИИЭП жилища г. Москва

1980

Спецификация железобетонных изделий на неизменяемую часть блок-секции

Типовой проект 121-043/1.2 | Часть 01 | Раздел 01-1 | Лист 19

17289-09 20

Марка изделия	Габариты, мм: Длина	Высота (ширина)	Толщина	Масса т	Количество, шт. Элементы блокировки: 9Б1	9Б2	9Б3	9Б4	Альбом рабочих черт. серии «121»: раздел	№ листа
ФУНДАМЕНТЫ (В Т.Ч. ПЛИТЫ И БЛОКИ)										
ФЛ 8.24-2	2380	800	300	1.395	2	2	2	2	Серия 1.112-5 Выпуск 2	
ФЛ 8.12-2	1180	800	300	0.685	4	4	—	—		
ФЛ 10.24-2	2380	1000	300	1.52	1	—	4	4		
ФЛ 10.12-2	1180	1000	300	0.75	2	—	—	—		
ФЛ 10.8-2	780	1000	300	0.495	2	2	3	3		
ФЛ 14.24-2	2380	1400	300	2.11	1	2	—	—		
ФЛ 14.12-2	1180	1400	300	1.04	2	4	—	—		
ФБС 24.4.6-Т	2380	400	580	1.30	4	—	—	—	Гост 13579-78	
ФБС 9.4.6-Т	880	400	580	0.415	2	2	—	—		
ФБС 24.5.6-Т	2380	500	580	1.63	—	—	4	4		
ФБС 9.5.6-Т	880	500	580	0.52	2	2	3	3		
ФБС 12.4.3-Т	1180	400	280	0.305	—	—	12	12		
Итого:					22	18	28	28		
НАРУЖНЫЕ СТЕНЫ (ПАНЕЛИ ОДНОСЛОЙНОЙ КОНСТРУКЦИИ ТОЛЩИНОЙ 280 ММ)										
9НСЦ3-5	5930	2040	280	4.86	—	—	1	—	10.1-1	29
9НСЦ3-6	5930	2040	280	4.86	—	—	—	1		30
9НСЦ3-7И	5930	2040	280	4.34	—	—	1	—	10.1-40	10
9НСЦ3-8И	5930	2040	280	4.34	—	—	—	1		11
9НСЦ9	985	2040	280	0.81	—	—	1	1	10.1-1	31
Итого:					—	—	3	3		
НАРУЖНЫЕ СТЕНЫ (ПАНЕЛИ ОДНОСЛОЙНОЙ КОНСТРУКЦИИ ТОЛЩИНОЙ 330 ММ)										
9НСЦ3-5	5980	2040	330	5.71	—	—	1	—	10.1-2	29
9НСЦ3-6	5980	2040	330	5.71	—	—	—	1		30
9НСЦ3-7И	5980	2040	330	5.04	—	—	1	—	10.1-40	10
9НСЦ3-8И	5980	2040	330	5.04	—	—	—	1		11
9НСЦ9	985	2040	330	0.94	—	—	1	1	10.1-2	31
Итого:					—	—	3	3		

Марка изделия	Габариты, мм: Длина	Высота (ширина)	Толщина	Масса т	Количество, шт. Элементы блокировки: 9Б1	9Б2	9Б3	9Б4	Альбом раб. черт. серии 121: раздел	№ листа
НАРУЖНЫЕ СТЕНЫ (ПАНЕЛИ ОДНОСЛОЙНОЙ КОНСТРУКЦИИ ТОЛЩИНОЙ 380 ММ)										
9НСЦ3-5	6030	2040	380	6.30	—	—	1	—	10.1-3	29
9НСЦ3-6	6030	2040	380	6.30	—	—	—	1		30
9НСЦ3-7И	6030	2040	380	5.74	—	—	1	—	10.1-40	10
9НСЦ3-8И	6030	2040	380	5.74	—	—	—	1		11
9НСЦ9	985	2040	380	1.04	—	—	1	1	10.1-3	31
Итого:					—	—	3	3		
НАРУЖНЫЕ СТЕНЫ (ПАНЕЛИ МНОГОСЛОЙНОЙ КОНСТРУКЦИИ ТОЛЩИНОЙ 280 ММ)										
9НСЦ3-5	5930	2040	280	5.01	—	—	1	—	10.1-5	29
9НСЦ3-6	5930	2040	280	5.01	—	—	—	1		30
9НСЦ3-7И	5930	2040	280	4.67	—	—	1	—	10.1-41	10
9НСЦ3-8И	5930	2040	280	4.67	—	—	—	1		11
9НСЦ9	985	2040	280	1.04	—	—	1	1	10.1-5	31
Итого:					—	—	3	3		
НАРУЖНЫЕ СТЕНЫ (ПАНЕЛИ МНОГОСЛОЙНОЙ КОНСТРУКЦИИ ТОЛЩИНОЙ 330 ММ)										
9НСЦ3-5	5980	2040	330	5.18	—	—	1	—	10.1-6	29
9НСЦ3-6	5980	2040	330	5.18	—	—	—	1		30
9НСЦ3-7И	5980	2040	330	4.82	—	—	1	—	10.1-41	10
9НСЦ3-8И	5980	2040	330	4.82	—	—	—	1		11
9НСЦ9	985	2040	330	0.845	—	—	1	1	10.1-6	31
Итого:					—	—	3	3		
9ВСЦ5И	5600	1830	140	3.38	1	—	—	—	10.2-9	17
9ВСЦ5-7И	5600	1830	140	3.08	1	—	—	—		17
9ВСЦ5-8И	5600	1830	140	3.08	—	2	—	—		18
9ВСЦ5-9И	5600	1830	140	3.08	—	2	—	—		18
9ВСЦ8И	3160	1830	140	1.70	—	—	1	1		19
9ВСЦ8-2И	3160	1830	140	1.74	2	2	—	—	10.2-10	16
Итого:					4	6	1	1		

Примечание: 1. Масса многослойных панелей указана при утеплителе из полужестких минераловатных плит $\gamma = 150 \div 250$ кг/м³.

2. В данном проекте разделы 10.1-1 по 10.1-6; 10.1-40; 10.1-41 применяются по 2-ой редакции.

ЦНИИЭП жилища г. Москва

1980

Спецификация железобетонных изделий на элементы блокировки

Типовой проект 121-043/1.2 | Часть 01 | Раздел 01-1 | Лист 20

Инвент. № 7-262 Взамен

Гипрокаб. Гендельман, Рук. масс. Бархова, Гипрокаб. Перевало, Гипрокаб. пр. Бучкова

Главный инженер проекта Ю. Ким, Гл. спец. Ю. Ижик, Рук. группы Ак. группы, Рук. гр. Стасова, Рук. гр. Феофанова, Инженер Дурнев

Составил Хочешков, Баюметова, Розенфельд, Полозов, Проверил

Типовой проект разработан ЦНИИЭП жилища Госгражданстроя совместно с Киевским ЗЖБИ-5 Госкомитета УССР по делам строительства

Копировал

11289-09 21

СПЕЦИФИКАЦИЯ МЕТАЛЛИЧЕСКИХ ИЗДЕЛИЙ

А. Неизменяемая часть блок-секции

Наименование элементов		Марка эл-та	Масса кг	Основная, с колясочной и электрощит.		Со сквозным проходом		Альбом рабочих чертежей серии 121	
				Кол-во шт.	Общая масса, кг	Кол-во шт.	Общая масса, кг	Раздел	№ листа
Монтажные элементы соединения	Наружных стен	ИМ47	0.93	20	18.60	20	18.60	10.7-1	3
		ИМ50	0.25	24	6.00	24	6.00		
		ИМ51	0.25	2	0.50	2	0.50		
		ИМ52	0.37	10	3.70	10	3.70		
		ИМ59	0.21	2	0.42	2	0.42		
	Внутренних стен	ИМ15	0.24	11	2.64	11	2.64		
		ИМ17	0.37	11	4.07	11	4.07		
	Перекрытий	ИМ15	0.24	2	0.48	2	0.48		
		ИМ18	0.19	3	0.57	3	0.57		
		ИМ50	0.29	2	0.58	2	0.58		
		ИМ52	0.37	2	0.74	2	0.74		
		ИМ67	0.11	8	0.88	8	0.88		4
		ИМ70	0.23	10	2.30	10	2.30		3
		ИМ83	0.18	16	2.88	16	2.88		4
		ИМ84	0.94	4	3.76	4	3.76		
		ИМ94	0.18	2	0.36	2	0.36		3
	Стен крыльца с наружн. стенами	ИМ18	0.19	2	0.38	4	0.76		
Ограждение лестниц и площадок		ИМ2[а]	22.63	1	22.63	2	45.26	10.7-2	2
		ИМ3[а]	15.06	—	—	1	15.06		3
		ИМ10[а]	23.44	—	—	1	23.44	10.7-3	4
Решетка для вытир. ног		МР	12.71	1	12.71	2	25.42	10.7-1	19

Б. Элементы блокировки

Наименование элементов		Марка эл-та	Масса кг	ЭБ1		ЭБ2		ЭБ3		ЭБ4		Альбом рабочих чертежей серии 121	
				Кол-во шт.	Общая масса, кг	Кол-во шт.	Общая масса, кг	Кол-во шт.	Общая масса, кг	Кол-во шт.	Общая масса, кг	Раздел	№ листа
Монтажные элементы соединения	Наружных стен	ИМ47	0.93	4	3.72	—	—	2	1.86	2	1.86	10.7-1	3
		ИМ48	0.71	—	—	—	—	4	2.84	4	2.84		
		ИМ49	0.75	—	—	—	—	2	1.50	2	1.50		
		ИМ50	0.25	4	1.00	—	—	2	0.50	2	0.50		
		ИМ51	0.25	—	—	8	2.00	2	0.50	2	0.50		
		ИМ52	0.37	2	0.74	—	—	5	1.85	5	1.85		
		ИМ82	0.50	—	—	8	4.00	—	—	—	—		
	Внутрен. стен	ИМ15	0.24	4	0.96	4	0.96	—	—	—	—		
	Перекрытий	ИМ15	0.24	4	0.96	2	0.48	1	0.24	1	0.24		
		ИМ50	0.29	1	0.29	—	—	—	—	—	—		
		ИМ59	0.21	—	—	—	—	2	0.42	2	0.42		
		ИМ70	0.23	1	0.23	—	—	—	—	—	—		
		ИМ83	0.18	4	0.72	—	—	1	0.18	1	0.18		4
		ИМ84	0.94	—	—	4	3.76	1	0.94	1	0.94		
Решетка приямка техпод.		ИМ154	35.89	—	—	—	—	1	35.89	1	35.89	10.7-3	10*

СПЕЦИФИКАЦИЯ ДЕРЕВЯННЫХ ИЗДЕЛИЙ

А. Неизменяемая часть блок-секции

Назначение изделия	Марка изделия	Габариты; мм			Количество, шт.		Альбом р.ч. серии 121	
		Длина	Высота (ширина)	Толщина	Основная, с колясочн. с электрощ.	Со сквозным проходом	Раздел	№ листа
Оконный блок	ОВ1н-2	340	290	74	8	7	10.1-65	24
							10.1-66	17

Б. Элементы блокировки

Назначение изделия	Марка изделия	Габариты; мм			Количество; шт.				Альбом р.ч.	
		Длина	Высота (ширина)	Толщина	ЭБ1	ЭБ2	ЭБ3	ЭБ4	Раздел	№ листа
Дверной блок	ДСВ* / ДСВВ*	886	1288	50	—	—	1	1	СЕР 3.Б-1 вып. II / СЕР 1.436-11	16

Примечание: 1. Лист 10* раздела 10.7-3 находится в разделе 10.9-2

2. Дверной блок ДСВ*/ДСВВ-8* выполнять по габаритным размерам, указанным в данной спецификации.

Инв.№ 7661 | Взамен | Подпись и дата | Инв.№ подл. | Гендельман | Сарова | Фролова | Фролова | Харсова | Фролова | Фролова | Качешков | Баюканская | Розенфельд | Полозов | Гл.инж.проекта | Рук.мастер. | Гл.инж.проекта | Гл.инж.пр.

gost.e-ecolog.ru