ТИПОВОЙ ПРОЕКТ
903-2-11

# УСТАНОВКА МАЗУТОСНАБЖЕНИЯ Q=13/22 м³/ч, P=25/10 кгс/см² С НАЗЕМНЫМИ МЕТАЛЛИЧЕСКИМИ РЕЗЕРВУАРАМИ 2×3000 м³

## АЛЬБОМ VI

МЕТАЛЛОКОНСТРУКЦИИ ВСПОМОГАТЕЛЬНОГО ОБОРУДОВАНИЯ И УСТРОЙСТВ.

gost.e-ecolog.ru

# ТИПОВОЙ ПРОЕКТ
# 903-2-11

# УСТАНОВКА МАЗУТОСНАБЖЕНИЯ Q=13/22 м³/ч, P=25/10 кгс/см² С НАЗЕМНЫМИ МЕТАЛЛИЧЕСКИМИ РЕЗЕРВУАРАМИ 2×3000 м³

# АЛЬБОМ VI

## СОСТАВ ПРОЕКТА

| | | |
|---|---|---|
| Альбом I | часть 1 | Мазутонасосная. Части: тепломеханическая, автоматизация, электротехническая, санитарно-техническая, тепловые сети. |
| Альбом I | часть 2 | Мазутонасосная. Архитектурно-строительная часть. |
| Альбом I | часть 3 | Мазутонасосная. Нетиповые изделия архитектурно-строительной части. |
| Альбом I | часть 4 | Мазутонасосная. Блоки тепломеханического оборудования. |
| Альбом II | часть 1 | Сооружения слива и приема мазута и жидких присадок. Части: тепломеханическая, архитектурно-строительная, автоматизация, электротехническая. |
| Альбом II | часть 2 | Сооружения слива и приема мазута и жидких присадок. Нетиповые изделия архитектурно-строительной части. |
| Альбом III | | Резервуарный парк. Части: тепломеханическая, архитектурно-строительная, автоматизация, электротехническая, отопление и вентиляция. |
| Альбом IV | | Генеральный план, инженерные сети. Части: тепломеханическая, архитектурно-строительная, автоматизация, электротехническая, водопровод и канализация, тепловые сети. |
| Альбом V | часть 1 | Задание заводу-изготовителю на щиты автоматики и КИП. |
| Альбом V | часть 2 | Задание заводу-изготовителю на щиты управления крупноблочные. |
| Альбом VI | | Металлоконструкции вспомогательного оборудования и устройства. |
| Альбом VII | часть 1 | Сметы. Общая часть. |
| Альбом VII | часть 2 | Сметы. Мазутонасосная. |
| Альбом VII | часть 3 | Сметы. Сооружения слива и приема мазута и жидких присадок. |
| Альбом VII | часть 4 | Сметы. Резервуарный парк. |
| Альбом VII | часть 5 | Сметы. Генеральный план, инженерные сети. |
| Альбом VIII | часть 1 | Заказные спецификации. Мазутонасосная. |
| Альбом VIII | часть 2 | Заказные спецификации. Сооружения слива и приёма мазута и жидких присадок. |
| Альбом VIII | часть 3 | Заказные спецификации. Резервуарный парк. |
| Альбом VIII | часть 4 | Заказные спецификации. Инженерные сети. |

## ПРИМЕНЕННЫЕ ТИПОВЫЕ ПРОЕКТЫ

| | |
|---|---|
| Типовой проект 704-1-109 Альбом I, II | Резервуар стальной горизонтальный для нефтепродуктов ёмкостью 25 м³ (распространяет Казахский филиал ЦИТП). |
| Типовой проект 704-1-56 Альбом I, II | Стальной вертикальный цилиндрический резервуар для нефти и нефтепродуктов емкостью 3000 м³ (распространяет Казахский филиал ЦИТП). |
| Типовой проект 902-2-158 Альбом I, II, III | Нефтеловушки из сборных железобетонных элементов на расход воды 10 л/с (распространяет ЦИТП г. Москва). |
| Типовой проект 4-18-842 Альбом I, II, III, IV | Резервуар для воды емкостью 500 м³ железобетонный прямоугольный заглубленный (распространяет Свердловский филиал ЦИТП) |


Разработан
проектным институтом
ЛАТГИПРОПРОМ
Госстроя Латвийской ССР

Главный инженер института В. Фалимонов
Главный инженер проекта А. Думан



Утвержден и введен в действие
институтом Латгипропром
Госстроя Латвийской ССР
Приказ №290 от 16 ноября 1978 г.

# Содержание альбома


| Обозначение | Наименование | № страницы |
|---|---|---|
| | Спецификации | |
| 26.01.00.000 | Фильтр сетчатый Ду100 | 4 |
| 26.01.01.000 | Корпус | 4 |
| 26.01.02.000 | Каркас с сеткой | 4 |
| 26.01.03.000 | Крышка | 4 |
| 26.05.00.000 | Фильтр грубой очистки мазута Ду250 | 5 |
| 26.05.01.000 | Корпус с патрубком | 5 |
| 26.05.02.000 | Сетка | 5 |
| 26.05.03.000 | Крышка | 5 |
| 26.06.00.000 | Ящик с сеткой | 6 |
| 26.02.03.100 | Щит боковой | 6 |
| 26.06.01.000 | Щит задний | 6 |
| 26.06.02.000 | Щит передний | 6 |
| 26.06.10.000 | Рама | 7 |
| 26.06.20.000 | Патрубок | 7 |
| 26.06.20.100 | Фланец | 7 |
| 26.06.20.200 | Фланец | 7 |
| 26.07.00.000 | Фильтр грубой очистки мазута Ду250 | 8 |
| 26.07.01.000 | Корпус с патрубком | 8 |
| | Чертежи | |
| 26.01.00.000 СБ | Фильтр сетчатый Ду100 | 9 |
| 26.01.01.000 СБ | Корпус | 10 |
| 26.01.01.001 | Труба | 11 |
| 26.01.01.002 | Патрубок | 11 |
| 26.01.01.003 | Днище | 11 |
| 26.01.02.001 | Крышка сетки | 11 |
| 26.01.02.000 СБ | Каркас с сеткой | 12 |
| 26.01.02.002 | Днище | 13 |
| 26.01.02.003 | Решетка | 13 |
| 26.01.02.004 | Кольцо | 13 |
| 26.01.02.007 | Пояс жесткости | 13 |
| 26.01.02.005 | Обечайка | 14 |
| 26.01.02.006 | Пояс нижний | 14 |
| 26.01.02.008 | Накладка | 15 |
| 26.01.03.000 СБ | Крышка | 15 |
| 26.01.03.001 | Ручка | 15 |
| 26.05.01.001 | Корпус | 15 |
| 26.05.00.000 СБ | Фильтр грубой очистки мазута Ду250 | 16 |
| 26.05.01.000 СБ | Корпус с патрубком | 17 |
| 26.05.01.002 | Патрубок | 18 |
| 26.05.01.003 | Патрубок | 18 |
| 26.05.01.004 | Патрубок | 18 |
| 26.05.01.005 | Днище | 18 |
| 26.05.01.006 | Патрубок | 19 |
| 26.05.01.007 | Ребро | 19 |
| 26.05.02.000 СБ | Сетка | 19 |
| 26.05.02.001 | Сетка | 20 |
| 26.05.02.002 | Донышко | 20 |
| 26.05.02.003 | Ручка | 20 |
| 26.05.02.004 | Бортик | 20 |
| 26.05.02.005 | Соединитель | 21 |
| 26.05.03.000 СБ | Крышка | 21 |
| 26.05.03.001 | Скоба | 21 |
| 26.05.03.002 | Патрубок | 21 |
| 26.05.03.003 | Крышка | 22 |
| 26.06.01.000 СБ | Щит задний | 22 |
| 26.06.00.000 СБ | Ящик с сеткой | 22 |
| 26.06.01.001 | Уголок | 23 |
| 26.02.03.100 СБ | Щит боковой | 23 |
| 26.02.03.101 | Уголок | 23 |
| 26.02.03.102 | Ручка | 23 |
| 26.06.02.000 СБ | Щит передний | 24 |
| 26.06.02.001 | Лист | 24 |
| 26.02.03.301 | Полоса | 24 |
| 26.02.02.002 | Консоль | 24 |
| 26.06.10.000 СБ | Рама | 25 |
| 26.02.02.001 | Уголок | 25 |
| 26.06.20.000 СБ | Патрубок | 25 |
| 26.02.01.001 | Стенка | 25 |
| 26.05.20.001 | Стенка | 26 |
| 26.06.20.100 СБ | Фланец | 26 |
| 26.02.01.101 | Уголок | 26 |
| 26.07.00.000 СБ | Фильтр грубой очистки мазута Ду250 | 27 |
| 26.07.01.000 СБ | Корпус с патрубком | 28 |
| 26.06.20.200 СБ | Фланец | 8 |
| 26.02.01.201 | Уголок | 8 |
| | Спецификации | |
| 28.01.01.000 | Крышка люка | 29 |
| 28.04.01.000 | Стол | 29 |
| 28.04.02.000 | Кожух | 29 |
| 28.10.00.000 | Крышка | 29 |
| 28.10.03.000 | Корпус люка Ду1000 | 30 |
| 28.06.01.000 | Короб | 30 |
| 28.06.01.100 | Фланец | 30 |
| 28.06.01.200 | Фланец | 30 |
| 28.06.02.000 | Крышка | 31 |
| 28.06.03.000 | Плита с кронштейном | 31 |
| 28.07.00.000 | Люк Ду700 | 31 |
| 28.08.00.000 | Люк Ду700х250 | 31 |
| 28.10.01.000 | Крышка люка | 32 |
| 28.10.02.000 | Крышка люка | 32 |
| | Чертежи | |
| 28.10.01.000 СБ | Крышка люка | 32 |
| 28.10.02.000 СБ | Крышка люка | 32 |
| 28.06.01.200 СБ | Фланец | 33 |
| 28.01.01.000 СБ | Крышка люка | 33 |
| 28.01.01.001 | Диск | 33 |
| 28.01.01.002 | Ручка | 33 |
| 28.02.00.001 | Крышка люка | 34 |
| 28.03.00.001 | Фланец | 34 |
| 28.04.00.001 | Крышка стола | 34 |
| 28.04.00.003 | Труба направляющая поплавка | 34 |
| 28.04.00.004 | Ушко | 35 |
| 28.04.01.001 | Рама | 35 |
| 28.04.01.000 СБ | Стол | 35 |
| 28.04.01.002 | Нога | 35 |
| 28.04.02.002 | Штырь | 36 |
| 28.04.02.000 СБ | Кожух | 36 |
| 28.04.02.003 | Стенка | 37 |
| 28.04.02.004 | Крышка | 37 |
| 28.04.02.005 | Уголок | 37 |
| 28.10.00.000 СБ | Крышка | 37 |
| 28.10.00.001 | Диск | 38 |
| 28.10.03.000 СБ | Корпус люка Ду1000 | 38 |
| 28.05.02.001 | Фланец | 38 |
| 28.10.03.001 | Обечайка | 38 |
| 28.05.02.003 | Фланец | 39 |
| 28.06.01.100 СБ | Фланец | 39 |
| 28.06.01.000 | Короб | 39 |
| 28.06.01.001 | Стенка | 40 |
| 28.06.01.002 | Стенка | 40 |
| 28.06.02.000 СБ | Крышка | 40 |
| 28.06.02.001 | Плита | 41 |
| 28.06.03.000 СБ | Плита с кронштейном | 41 |
| 28.06.03.001 | Кронштейн | 42 |
| 28.06.03.002 | Плита | 42 |
| 28.07.00.000 СБ | Люк Ду700 | 42 |
| 28.07.00.001 | Фланец | 42 |
| 28.07.00.002 | Обечайка | 43 |
| 28.07.00.003 | Фланец | 43 |
| 28.08.00.000 СБ | Люк Ду700х250 | 43 |
| 28.08.00.001 | Фланец | 43 |


Типовой проект 903-2-11 Альбом VI

Копировал Довыгова Формат А2Б

## Содержание альбома

Продолжение 3


| Обозначение | Наименование | № страницы |
|---|---|---|
| 28.10.01.001 | Диск | 44 |
| 28.10.02.001 | Диск | 44 |
| 28.10.02.002 | Ребро | 44 |
| | **Спецификации** | |
| 33.02.00.000 | Стойка | 45 |
| 33.03.00.000 | Труба греющая | 45 |
| 33.04.00.000 | Патрубок | 45 |
| 33.04.01.000 | Труба подводящая | 45 |
| 33.04.02.000 | Вилка прижимная | 46 |
| 33.04.03.000 | Винт прижимной | 46 |
| 33.05.00.000 | Сальник поворотный Ду50 | 46 |
| 33.05.01.000 | Шарнир | 46 |
| 33.05.01.100 | Труба внутренняя | 47 |
| 33.05.01.200 | Корпус | 47 |
| 33.05.02.000 | Грунтбукса | 47 |
| 33.06.00.000 | Косынка с полухомутом и ребром | 47 |
| 33.07.00.000 | Сальник поворотный Ду80 | 48 |
| 33.07.01.000 | Корпус | 48 |
| 33.07.02.000 | Шарнир | 48 |
| 33.07.02.100 | Грунтбукса | 48 |
| 33.08.00.000 | Фланец с патрубком | 49 |
| 33.10.00.000 | Труба греющая | 49 |
| | **Чертежи** | |
| 33.02.00.000 СБ | Стойка | 49 |
| 33.02.00.001 | Консоль | 50 |
| 33.02.00.002 | Раскос | 50 |
| 33.02.00.003 | Скоба | 50 |
| 33.02.00.004 | Стойка | 50 |
| 33.03.00.000 СБ | Труба греющая | 51 |
| 33.03.00.001 | Втулка соединительная | 51 |
| 33.03.00.002 | Сопло | 51 |
| 33.03.00.003 | Труба подводящая | 52 |
| 33.03.00.004 | Труба распределительная | 52 |
| 33.03.00.005 | Ручка | 52 |
| 33.04.00.001 | Палец | 52 |
| 33.04.00.000 СБ | Патрубок | 53 |
| 33.04.01.000 СБ | Труба подводящая | 53 |
| 33.04.01.001 | Втулка прижимная | 53 |
| 33.04.01.002 | Патрубок | 54 |
| 33.04.02.000 СБ | Вилка прижимная | 54 |
| 33.04.02.001 | Вилка | 54 |
| 33.04.02.002 | Скоба | 54 |
| 33.04.03.000 СБ | Винт прижимной | 55 |
| 33.04.03.001 | Ручка | 55 |
| 33.04.03.002 | Стержень | 55 |
| 33.05.00.000 СБ | Сальник поворотный Ду50 | 55 |
| 33.05.01.000 СБ | Шарнир | 56 |
| 33.05.01.100 СБ | Труба внутренняя | 56 |
| 33.05.01.101 | Кольцо | 56 |
| 33.05.01.200 СБ | Корпус | 56 |
| 33.05.01.201 | Втулка | 57 |
| 33.05.02.000 СБ | Грунтбукса | 57 |
| 33.05.02.001 | Втулка | 57 |
| 33.05.02.002 | Фланец | 57 |
| 33.06.00.000 СБ | Косынка с полухомутом и ребром | 58 |
| 33.06.00.001 | Полухомут | 58 |
| 33.06.00.002 | Косынка | 58 |
| 33.06.00.003 | Ребро | 58 |
| 33.07.00.000 СБ | Сальник поворотный Ду80 | 59 |
| 33.07.01.000 СБ | Корпус | 59 |
| 33.07.00.001 | Шайба дроссельная | 60 |
| 33.07.01.001 | Фланец | 60 |
| 33.07.01.002 | Фланец | 60 |
| 33.07.02.000 СБ | Шарнир | 60 |
| 33.07.02.001 | Патрубок | 61 |
| 33.07.02.002 | Кольцо | 61 |
| 33.07.02.100 СБ | Грунтбукса | 61 |
| 33.07.02.101 | Втулка | 61 |
| 33.07.02.102 | Фланец | 62 |
| 33.08.00.000 СБ | Фланец с патрубком | 62 |
| 33.08.00.001 | Фланец | 62 |
| 33.09.00.001 | Упор | 62 |
| 33.10.00.000 СБ | Труба греющая | 44 |
| | **Спецификации** | |
| 50.04.00.000 | Рама | 63 |
| 50.08.00.000 | Рама | 63 |
| 50.11.00.000 | Патрубок | 63 |
| 60.09.00.000 | Опора | 63 |
| 60.11.00.000 | Опора неподвижная лобовая | 64 |
| 60.12.00.000 | Подставка опоры | 64 |
| 67.01.01.000 | Кольцо зажимное | 64 |
| 67.05.00.000 | Хомут | 65 |
| 67.08.10.000 | Фланец с гильзой | 65 |
| | **Чертежи** | |
| 67.08.30.002 | Фланец Ру40 Ду80 | 65 |
| 67.08.30.001 | Фланец Ру6 Ду100 | 65 |
| 50.04.00.000 СБ | Рама | 66 |
| 50.04.00.001 | Стойка | 66 |
| 50.04.00.002 | Связь | 66 |
| 50.08.00.000 СБ | Рама | 67 |
| 50.08.00.001 | Держатель | 67 |
| 50.08.00.002 | Распорка | 67 |
| 50.11.00.000 СБ | Патрубок | 68 |
| 50.11.00.001 | Диск | 68 |
| 50.11.00.002 | Косынка | 68 |
| 50.11.00.003 | Фланец | 69 |
| 50.11.00.004 | Труба | 69 |
| 60.09.00.000 СБ | Опора | 69 |
| 60.09.00.001 | Плита | 69 |
| 60.09.00.002 | Косынка | 70 |
| 60.11.00.000 СБ | Опора неподвижная лобовая | 70 |
| 60.11.00.001 | Косынка | 70 |
| 60.11.00.002 | Плита | 70 |
| 60.12.00.000 СБ | Подставка опоры | 71 |
| 60.10.00.001 | Пластина | 71 |
| 60.12.00.001 | Труба | 71 |
| 67.04.00.002 | Колпак | 71 |
| 67.01.00.005 | Фланец | 72 |
| 67.01.01.000 СБ | Кольцо зажимное | 72 |
| 67.01.01.001 | Кольцо | 72 |
| 67.01.01.002 | Ушко | 72 |
| 67.05.00.001 | Ушко | 73 |
| 67.05.00.002 | Лента | 73 |
| 67.07.00.001 | Болт откидной М18х170 | 73 |
| 67.05.00.000 СБ | Хомут | 73 |
| 67.08.10.000 СБ | Фланец с гильзой | 74 |
| 67.08.10.001 | Фланец | 74 |
| 67.08.10.002 | Труба | 74 |
| 67.08.10.003 | Заглушка | 74 |
| 82.02.00.001 | Наконечник | 75 |
| 82.02.00.002 | Ниппель | 75 |
| 82.02.00.003 | Полухомут | 75 |
| 67.01.00.001 | Лапа | 76 |
| 67.01.00.002 | Скоба защитная | 76 |
| 67.01.00.003 | Хомут | 76 |
| 67.02.00.001 | Ниппель | 76 |
| 67.08.00.003 | Фланец | 77 |
| 67.08.00.004 | Фланец | 77 |
| 67.08.20.001 | Фланец | 77 |
| 67.08.20.002 | Заглушка крепления Рт80 | 77 |

Альбом VI

Типовой проект 903-2-11

| Формат | Зона | Поз. | Обозначение | Наименование | Кол. | Примечание |
|---|---|---|---|---|---|---|
| | | | | Документация | | |
| 22 | | | 26.01.00 000 СБ | Сборочный чертеж | | |
| | | | | Сборочные единицы | | |
| 11 | | 1 | 26.01.01.000 | Корпус | 1 | |
| 11 | | 2 | 26.01.02.000 | Каркас с сеткой | 1 | |
| 11 | | 3 | 26.01.03.000 | Крышка | 1 | |
| | | | | Стандартные изделия | | |
| | | 4 | | Болт М16х60.46 ГОСТ 7798-70 | 12 | |
| | | 5 | | Гайка М16.5 ГОСТ 5915-70 | 12 | |
| | | 6 | | Прокладка А-250-6 ГОСТ 15180-70 | 1 | |

Подп. и дата | Инв. № дубл. | Взам. инв. № | Подп. и дата | Инв. № подл.

| Изм. | Лист | № докум. | Подп. | Дата |
|---|---|---|---|---|
| Разраб. | | Зилгалвис | | |
| Пров. | | Колнец | | |
| Гл. спец. | | Сухоносов | | |
| Н. контр. | | Колнец | | |
| Утв. | | Рубинс | | |

26.01.00.000

Фильтр сетчатый Ду 100

Лит. | Лист | Листов 1

Госстрой Латв. ССР ЛАТГИПРОПРОМ г. Рига

Копировал: Тук

Формат 11

Альбом VI

Типовой проект 903-2-11

| Формат | Зона | Поз. | Обозначение | Наименование | Кол. | Примечание |
|---|---|---|---|---|---|---|
| | | | | Документация | | |
| 22 | | | 26.01.01.000 СБ | Сборочный чертеж | | |
| | | | | Детали | | |
| 11 | | 1 | 26.01.01.001 | Труба | 1 | |
| 11 | | 2 | 26.01.01.002 | Патрубок | 2 | |
| 11 | | 3 | 26.01.01.003 | Днище | 1 | |
| 54 | | 4 | 26.01.01.004 | Ребро | | |
| | | | | Полоса 16х10 ГОСТ 103-76 Вст3сп3 ГОСТ 535-58 | 1 | 0,324 кг |
| | | | | Стандартные изделия | | |
| | | 5 | | Фланец 250-6 ГОСТ 1255-67 | 1 | |
| | | 6 | | Фланец 100-10 ГОСТ 1255-67 | 2 | |

Подп. и дата | Инв. № дубл. | Взам. инв. № | Подп. и дата | Инв. № подл.

| Изм. | Лист | № докум. | Подп. | Дата |
|---|---|---|---|---|
| Разраб. | | Зилгалвис | | |
| Пров. | | Колнец | | |
| Гл. спец. | | Сухоносов | | |
| Н. контр. | | Колнец | | |
| Утв. | | Рубинс | | |

26.01.01.000

Корпус

Лит. | Лист | Листов 1

Госстрой Латв. ССР ЛАТГИПРОПРОМ г. Рига

Копировал: Тук

Формат 11

Альбом VI

Типовой проект 903-2-11

| Формат | Зона | Поз. | Обозначение | Наименование | Кол. | Примечание |
|---|---|---|---|---|---|---|
| | | | | Документация | | |
| 22 | | | 26.01.02.000 СБ | Сборочный чертеж | | |
| | | | | Детали | | |
| 11 | | 1 | 26.01.02.001 | Крышка сетки | 1 | |
| 11 | | 2 | 26.01.02.002 | Днище | 1 | |
| 11 | | 3 | 26.01.02.003 | Решетка | 1 | |
| 11 | | 4 | 26.01.02.004 | Кольцо | 1 | |
| 12 | | 5 | 26.01.02.005 | Обечайка | 1 | |
| 12 | | 6 | 26.01.02.006 | Пояс нижний | 1 | |
| 11 | | 7 | 26.01.02.007 | Пояс жесткости | 2 | |
| 11 | | 8 | 26.01.02 008 | Накладка | 2 | |
| 54 | | 9 | 26.01.02.009 | Стержень Круг В-8 ГОСТ 2591-71 Вст3сп3 ГОСТ 535-58 | 5 | 0,183 кг |
| 54 | | 10 | 26.01.02.010 | Стержень Круг В-8 ГОСТ 2591-71 Вст3сп3 ГОСТ 535-58 | 2 | 0,043 кг |
| 54 | | 11 | 26.01.02.011 | Стержень Круг В-8 ГОСТ 2591-71 Вст3сп3 ГОСТ 535-58 | 1 | 0,02 кг |
| 54 | | 12 | 26.01.02.012 | Сетка Сетка №4-1 ГОСТ 5336-67 330±3,3 Х 390±3,8 | 1 | 0,525 кг |

Подп. и дата | Инв. № дубл. | Взам. инв. № | Подп. и дата | Инв. № подл.

| Изм. | Лист | № докум. | Подп. | Дата |
|---|---|---|---|---|
| Разраб. | | Зилгалвис | | |
| Пров. | | Колнец | | |
| Гл. спец. | | Сухоносов | | |
| Н. контр. | | Колнец | | |
| Утв. | | Рубинс | | |

26.01.02.000

Каркас с сеткой

Лит. | Лист | Листов 1

Госстрой Латв. ССР ЛАТГИПРОПРОМ г. Рига

Формат 11

Альбом VI

Типовой проект 903-2-11

| Формат | Зона | Поз. | Обозначение | Наименование | Кол. | Примечание |
|---|---|---|---|---|---|---|
| | | | | Документация | | |
| 11 | | | 26.01.03.000 СБ | Сборочный чертёж | | |
| | | | | Детали | | |
| 11 | | 1 | 26.01.03.001 | Ручка | 1 | |
| | | | | Стандартные изделия | | |
| | | 2 | | Заглушка 250-6 ГОСТ 12836-67 | 1 | |

Подп. и дата | Инв. № дубл. | Взам. инв. № | Подп. и дата | Инв. № подл.

| Изм. | Лист | № докум. | Подп. | Дата |
|---|---|---|---|---|
| Разраб. | | Цонова | | |
| Пров. | | Зилгалвис | | |
| Гл. спец. | | Сухоносов | | |
| Н. контр. | | Колнец | | |
| Утв. | | Рубинс | | |

26.01.03.000

Крышка

Лит. | Лист | Листов 1

Госстрой Латв. ССР ЛАТГИПРОПРОМ г. Рига

Копировал: Тук

Формат 11

Типовой проект 903-2-11 Альбом VII

| Формат | Зона | Поз. | Обозначение | Наименование | Кол. | Примечание |
|---|---|---|---|---|---|---|
| | | | | Документация | | |
| 22 | | | 26.05.00.000 СБ | Сборочный чертеж | | |
| | | | | Сборочные единицы | | |
| 11 | | 1 | 26.05.01.000 | Корпус с патрубком | 1 | |
| 11 | | 2 | 26.05.02.000 | Сетка | 1 | |
| 11 | | 3 | 26.05.03.000 | Крышка | 1 | |
| | | | | Стандартные изделия | | |
| | | 4 | | Болт М30×130.46 ГОСТ 7798-70* | 20 | |
| | | 5 | | Гайка М30.5 ГОСТ 5915-70 | 20 | |
| | | 6 | | Прокладка А-500-16 ГОСТ 15180-70 | 1 | |

Инв. № подл. | Подпись и дата | Взам. инв. № | Инв. № дубл. | Подпись и дата

| Изм. | Лист | № докум. | Подп. | Дата |
|---|---|---|---|---|
| Разраб. | | Ионова | | 11.78 |
| Пров. | | Зилеалвис | | |
| Гл. спец. | | Сухоносов | | |
| Н. контр. | | Колмец | | 11.78 |
| Утв. | | Рубинс | | 11.78 |

26.05.00.000

Фильтр грубой очистки мазута Ду 250

| Лит. | Лист | Листов |
|---|---|---|
| | | 1 |

Госстрой Латв. ССР ЛАТГИПРОПРОМ г. Рига

Копировал: Давыдова Формат 11В

5

Типовой проект 903-2-11 Альбом VII

| Формат | Зона | Поз. | Обозначение | Наименование | Кол. | Примечание |
|---|---|---|---|---|---|---|
| | | | | Документация | | |
| 22 | | | 26.05.01.000 СБ | Сборочный чертеж | | |
| | | | | Детали | | |
| 11 | | 1 | 26.05.01.001 | Корпус | 1 | |
| 11 | | 2 | 26.05.01.002 | Патрубок | 2 | |
| 11 | | 3 | 26.05.01.003 | Патрубок | 1 | |
| 11 | | 4 | 26.05.01.004 | Патрубок | 1 | |
| 11 | | 5 | 26.05.01.005 | Днище | 1 | |
| 11 | | 6 | 26.05.01.006 | Патрубок | 1 | |
| 11 | | 7 | 26.05.01.007 | Ребро | 2 | |
| | | | | Стандартные изделия | | |
| | | 8 | | Фланец 500-16 ГОСТ 1255-67 | 1 | |
| | | 9 | | Фланец 250-16 ГОСТ 1255-67 | 2 | |
| | | 10 | | Фланец 32-16 ГОСТ 1255-67 | 1 | |
| | | 11 | | Отвод 90° 57×3 ГОСТ 17375-77 | 1 | |

Инв. № подл. | Подпись и дата | Взам. инв. № | Инв. № дубл. | Подпись и дата

| Изм. | Лист | № докум. | Подп. | Дата |
|---|---|---|---|---|
| Разраб. | | Ионова | | 11.78 |
| Пров. | | Зилеалвис | | |
| Гл. спец. | | Сухоносов | | |
| Н. контр. | | Колмец | | 11.78 |
| Утв. | | Рубинс | | 11.78 |

26.05.01.000

Корпус с патрубком.

| Лит. | Лист | Листов |
|---|---|---|
| | | 1 |

Госстрой Латв. ССР ЛАТГИПРОПРОМ г. Рига

Копировал: Давыдова Формат 11В

Типовой проект 903-2-11 Альбом VII

| Формат | Зона | Поз. | Обозначение | Наименование | Кол. | Примечание |
|---|---|---|---|---|---|---|
| | | | | Документация | | |
| 12 | | | 26.05.02.000 СБ | Сборочный чертеж | | |
| | | | | Детали | | |
| 11 | | 1 | 26.05.02.001 | Сетка | 1 | |
| 11 | | 2 | 26.05.02.002 | Донышко | 1 | |
| 11 | | 3 | 26.05.02.003 | Ручка | 1 | |
| 11 | | 4 | 26.05.02.004 | Бортик | 1 | |
| 11 | | 5 | 26.05.02.005 | Соединитель | 1 | |

Инв. № подл. | Подпись и дата | Взам. инв. № | Инв. № дубл. | Подпись и дата

| Изм. | Лист | № докум. | Подп. | Дата |
|---|---|---|---|---|
| Разраб. | | Ионова | | 11.78 |
| Пров. | | Зилеалвис | | |
| Гл. спец. | | Сухоносов | | |
| Н. контр. | | Колмец | | 11.78 |
| Утв. | | Рубинс | | 11.78 |

26.05.02.000

Сетка

| Лит. | Лист | Листов |
|---|---|---|
| | | 1 |

Госстрой Латв. ССР ЛАТГИПРОПРОМ г. Рига

Копировал: Давыдова Формат 11В

Типовой проект 903-2-11 Альбом VII

| Формат | Зона | Поз. | Обозначение | Наименование | Кол. | Примечание |
|---|---|---|---|---|---|---|
| | | | | Документация | | |
| 11 | | | 26.05.03.000 СБ | Сборочный чертеж | | |
| | | | | Детали | | |
| 11 | | 1 | 26.05.03.001 | Скоба | 1 | |
| 11 | | 2 | 26.05.03.002 | Патрубок | 1 | |
| 11 | | - | 26.05.03.003 | Крышка | 1 | |
| | | | | Стандартные изделия | | |
| | | 3 | | Заглушка 500-16 ГОСТ 12836-67 (заготовка для 26.05.03.003) | 1 | |
| | | | | Фланец 32-16 ГОСТ 1255-67 | 1 | |

Инв. № подл. | Подпись и дата | Взам. инв. № | Инв. № дубл. | Подпись и дата

| Изм. | Лист | № докум. | Подп. | Дата |
|---|---|---|---|---|
| Разраб. | | Ионова | | 11.78 |
| Пров. | | Зилеалвис | | |
| Гл. спец. | | Сухоносов | | |
| Н. контр. | | Колмец | | 11.78 |
| Утв. | | Рубинс | | 11.78 |

26.05.03.000

Крышка.

| Лит. | Лист | Листов |
|---|---|---|
| | | 1 |

Госстрой Латв. ССР ЛАТГИПРОПРОМ г. Рига

Копировал: Давыдова Формат 11В

Альбом VI

Типовой проект 903-2-11

| Формат | Зона | Поз. | Обозначение | Наименование | Кол. | Примечание |
|---|---|---|---|---|---|---|
| | | | | Документация | | |
| 12 | | | 26.06.00.000 СБ | Сборочный чертеж | | |
| | | | | Сборочные единицы | | |
| 11 | | 1 | 26.02.03.100 | Щит боковой | 2 | |
| 11 | | 2 | 26.06.01.000 | Щит задний | 1 | |
| 11 | | 3 | 26.06.02.000 | Щит передний | 1 | |
| | | | | Детали | | |
| Б4 | | 4 | 26.06.00.001 | Сетка нижняя | | |
| | | | | Сетка №12-1,8 ГОСТ 5336-67 | | |
| | | | | 1450±6,5 × 650±5 | 1 | 4,1 кг |

Инв. № подл. | Подп. и дата | Взам. инв. № | Инв. № дубл. | Подп. и дата

| Изм. | Лист | № докум. | Подп. | Дата |
|---|---|---|---|---|
| Разраб. | | Иванова | | 7.11.18 |
| Пров. | | Колмец | | 14.11.18 |
| Т. контр. | | Сухомлов | | |
| Н. контр. | | Колмец | | 14.11.18 |
| Утв. | | Рубинс | | 14.11.18 |

26.06.00.000

Ящик с сеткой

| Лит. | Лист | Листов |
|---|---|---|
| | | |

Госстрой Латв. ССР
ЛАТГИПРОПРОМ
г. Рига

Копировал: Чубанова

Формат 11

---

Альбом VI

Типовой проект 903-2-11

| Формат | Зона | Поз. | Обозначение | Наименование | Кол. | Примечание |
|---|---|---|---|---|---|---|
| | | | | Документация | | |
| 11 | | | 26.02.03.100 СБ | Сборочный чертеж | | |
| | | | | Детали | | |
| 11 | | 1 | 26.02.03.101 | Уголок | 2 | |
| 11 | | 2 | 26.02.03.101-01 | Уголок | 2 | |
| 11 | | 3 | 26.02.03.102 | Ручка | 1 | |
| Б4 | | 4 | 26.02.03.103 | Сетка | | |
| | | | | Сетка №12-1,8 ГОСТ 5336-67 | | |
| | | | | 1830±3,5 × 650±2,5 | 1 | 4,84 кг |

Инв. № подл. | Подп. и дата | Взам. инв. № | Инв. № дубл. | Подп. и дата

| Изм. | Лист | № докум. | Подп. | Дата |
|---|---|---|---|---|
| Разраб. | | Зеленежка | | 7.11.18 |
| Пров. | | Зилгалбис | | |
| Т. контр. | | Сухомлов | | |
| Н. контр. | | Колмец | | 14.11.18 |
| Утв. | | Рубинс | | 14.11.18 |

26.02.03.100

Щит боковой

| Лит. | Лист | Листов |
|---|---|---|
| | | |

Госстрой Латв. ССР
ЛАТГИПРОПРОМ
г. Рига

Копировал: Чубанова

Формат 11

---

Альбом VI

Типовой проект 903-2-11

| Формат | Зона | Поз. | Обозначение | Наименование | Кол. | Примечание |
|---|---|---|---|---|---|---|
| | | | | Документация | | |
| 11 | | | 26.06.01.000 СБ | Сборочный чертеж | | |
| | | | | Детали | | |
| 11 | | 1 | 26.06.01.001 | Уголок | 2 | |
| 11 | | 2 | 26.02.03.301 | Полоса | 2 | |
| Б4 | | 3 | 26.06.01.002 | Сетка | | |
| | | | | Сетка №12-1,8 ГОСТ 5336-67 | | |
| | | | | 1830±3,5 × 1340±3 | 1 | 11 кг |

Инв. № подл. | Подп. и дата | Взам. инв. № | Инв. № дубл. | Подп. и дата

| Изм. | Лист | № докум. | Подп. | Дата |
|---|---|---|---|---|
| Разраб. | | Иванова | | 7.11.18 |
| Пров. | | Колмец | | 14.11.18 |
| Т. контр. | | Сухомлов | | |
| Н. контр. | | Колмец | | 14.11.18 |
| Утв. | | Рубинс | | 14.11.18 |

26.06.01.000

Щит задний

| Лит. | Лист | Листов |
|---|---|---|
| | | |

Госстрой Латв. ССР
ЛАТГИПРОПРОМ
г. Рига

Копировал: Чубанова

Формат 11

---

Альбом VI

Типовой проект 903-2-11

| Формат | Зона | Поз. | Обозначение | Наименование | Кол. | Примечание |
|---|---|---|---|---|---|---|
| | | | | Документация | | |
| 12 | | | 26.06.02.000 СБ | Сборочный чертеж | | |
| | | | | Детали | | |
| 11 | | 1 | 26.02.03.301 | Полоса | 2 | |
| 11 | | 2 | 26.02.03.301-02 | Полоса | 1 | |
| 11 | | 3 | 26.06.02.001 | Лист | 1 | |
| 11 | | 4 | 26.06.01.001 | Уголок | 2 | |
| Б4 | | 5 | 26.06.02.002 | Сетка | | |
| | | | | Сетка №12-1,8 ГОСТ 5336-67 | | |
| | | | | 1020±3 × 1340±6,5 | 1 | 6,2 кг |

Инв. № подл. | Подп. и дата | Взам. инв. № | Инв. № дубл. | Подп. и дата

| Изм. | Лист | № докум. | Подп. | Дата |
|---|---|---|---|---|
| Разраб. | | Иванова | | 7.11.18 |
| Пров. | | Колмец | | 14.11.18 |
| Т. контр. | | Сухомлов | | |
| Н. контр. | | Колмец | | 14.11.18 |
| Утв. | | Рубинс | | 14.11.18 |

26.06.02.000

Щит передний

| Лит. | Лист | Листов |
|---|---|---|
| | | |

Госстрой Латв. ССР
ЛАТГИПРОПРОМ
г. Рига

Копировал: Чубанова

Формат 11

Альбом VI

Типовой проект 903-2-11

| Формат | Зона | Поз. | Обозначение | Наименование | Кол. | Примечание |
|---|---|---|---|---|---|---|
| | | | | Документация | | |
| 12 | | | 26.06.10.000 СБ | Сборочный чертеж | | |
| | | | | Детали | | |
| 11 | | 1 | 26.02.02.001-01 | Уголок | 2 | |
| 11 | | 2 | 26.02.02.001-02 | Уголок | 2 | |
| 11 | | 3 | 26.02.02.001-05 | Уголок | 2 | |
| 11 | | 4 | 26.02.02.001-06 | Уголок | 1 | |
| 11 | | 5 | 26.02.02.001-07 | Уголок | 1 | |
| 11 | | 6 | 26.02.02.002 | Консоль | 1 | |
| 11 | | 7 | 26.02.02.002-01 | Консоль | 1 | |

Инв. № подл. | Подп. и дата | Взам. инв. № | Инв. № дубл. | Подп. и дата

| Изм. | Лист | № докум. | Подп. | Дата |
|---|---|---|---|---|
| Разраб. | | Ионова | | 2.XI.78 |
| Пров. | | Колмец | | 2.XI.78 |
| Гл.спец. | | Сухоносов | | |
| Н.контр. | | Колмец | | 2.XI.78 |
| Утв. | | Рубинс | | 4.II.78 |

26.06.10.000

Рама

| Лит. | Лист | Листов |
|---|---|---|
| | | 1 |

Госстрой Латв. ССР ЛАТГИПРОПРОМ г. Рига

Копировал: Белоконь Формат 11

Альбом VI

Типовой проект 903-2-11

| Формат | Зона | Поз. | Обозначение | Наименование | Кол. | Примечание |
|---|---|---|---|---|---|---|
| | | | | Документация | | |
| 11 | | | 26.06.20.000 СБ | Сборочный чертеж | | |
| | | | | Сборочные единицы | | |
| 11 | | 1 | 26.06.20.100 | Фланец | 1 | |
| 11 | | 2 | 26.06.20.200 | Фланец | 1 | |
| | | | | Детали | | |
| 11 | | 3 | 26.02.01.001 | Стенка | 2 | |
| 11 | | 4 | 26.06.20.001 | Стенка | 2 | |

Инв. № подл. | Подп. и дата | Взам. инв. № | Инв. № дубл. | Подп. и дата

| Изм. | Лист | № докум. | Подп. | Дата |
|---|---|---|---|---|
| Разраб. | | Ионова | | 2.XI.78 |
| Пров. | | Колмец | | 2.XI.78 |
| Гл.спец. | | Сухоносов | | |
| Н.контр. | | Колмец | | 2.XI.78 |
| Утв. | | Рубинс | | 4.II.78 |

26.06.20.000

Патрубок

| Лит. | Лист | Листов |
|---|---|---|
| | | 1 |

Госстрой Латв. ССР ЛАТГИПРОПРОМ г. Рига

Копировал: Белоконь Формат 11

Альбом VI

Типовой проект 903-2-11

| Формат | Зона | Поз. | Обозначение | Наименование | Кол. | Примечание |
|---|---|---|---|---|---|---|
| | | | | Документация | | |
| 11 | | | 26.06.20.100 СБ | Сборочный чертеж | | |
| | | | | Детали | | |
| 11 | | 1 | 26.02.01.101-02 | Уголок | 2 | |
| | | 2 | 26.02.01.102 | Уголок | | |
| | | | | Уголок $\frac{Б-100х100х6,5 ГОСТ 8509-72}{ВСт3сп3 ГОСТ 535-58}$ | | |
| | | | | $L=610^{+2,8}$ мм | 2 | 6,16 кг |

Инв. № подл. | Подп. и дата | Взам. инв. № | Инв. № дубл. | Подп. и дата

| Изм. | Лист | № докум. | Подп. | Дата |
|---|---|---|---|---|
| Разраб. | | Ионова | | 2.XI.78 |
| Пров. | | Колмец | | 2.XI.78 |
| Гл.спец. | | Сухоносов | | |
| Н.контр. | | Колмец | | 2.XI.78 |
| Утв. | | Рубинс | | 4.II.78 |

26.06.20.100

Фланец

| Лит. | Лист | Листов |
|---|---|---|
| | | 1 |

Госстрой Латв. ССР ЛАТГИПРОПРОМ г. Рига

Копировал: Белоконь Формат 11

Альбом VI

Типовой проект 903-2-11

| Формат | Зона | Поз. | Обозначение | Наименование | Кол. | Примечание |
|---|---|---|---|---|---|---|
| | | | | Документация | | |
| 11 | | | 26.05.20.200 СБ | Сборочный чертеж | | |
| | | | | Детали | | |
| 11 | | 1 | 26.02.01.201 | Уголок | 2 | |
| 11 | | 2 | 26.02.01.101-03 | Уголок | 2 | |

Инв. № подл. | Подп. и дата | Взам. инв. № | Инв. № дубл. | Подп. и дата

| Изм. | Лист | № докум. | Подп. | Дата |
|---|---|---|---|---|
| Разраб. | | Ионова | | 2.XI.78 |
| Пров. | | Колмец | | 2.XI.78 |
| Гл.спец. | | Сухоносов | | |
| Н.контр. | | Колмец | | 2.XI.78 |
| Утв. | | Рубинс | | 4.II.78 |

26.06.20.200

Фланец

| Лит. | Лист | Листов |
|---|---|---|
| | | 1 |

Госстрой Латв. ССР ЛАТГИПРОПРОМ г. Рига

Копировал: Белоконь Формат 11

Типовой проект 903-2-11 Альбом II

| Формат | Зона | Поз. | Обозначение | Наименование | Кол. | Примечание |
|---|---|---|---|---|---|---|
| | | | | Документация | | |
| А2 | | | 26.07.00.000 СБ | Сборочный чертёж | | |
| | | | | Сборочные единицы | | |
| 11 | | 1 | 26.07.01.000 | Корпус с патрубком | 1 | |
| 11 | | 2 | 26.05.02.000 | Сетка | 1 | |
| 11 | | 3 | 26.05.03.000 | Крышка | 1 | |
| | | | | Стандартные изделия | | |
| | | 4 | | Болт М30х130.46 ГОСТ 7798-70* | 20 | |
| | | 5 | | Гайка М30.5 ГОСТ5915-70* | 20 | |
| | | 6 | | Прокладка А-500-16 ГОСТ15180-70 | 1 | |

Подп. и дата | Взам. инв. № | Инв. № дубл. | Подп. и дата | Инв. № подл.

| Изм. | Лист | № докум. | Подп. | Дата |
|---|---|---|---|---|
| Разраб. | | Зилгалвис | | 2.87 |
| Пров. | | Колмец | | 2.87 |
| Гл. спец. | | Сухоносов | | |
| Н. контр. | | Колмец | | 2.87 |
| Утв. | | Рубинс | | |

26.07.00.000

Фильтр грубой очистки мазута Ду 250

| Лит. | Лист | Листов |
|---|---|---|
| | | 1 |

Госстрой Латв. ССР ЛАТГИПРОПРОМ г. Рига

Копировал: Тук

Формат 11

8

Типовой проект 903-2-11 Альбом VI

| Формат | Зона | Поз. | Обозначение | Наименование | Кол. | Примечание |
|---|---|---|---|---|---|---|
| | | | | Документация | | |
| А2 | | | 26.07.01.000 СБ | Сборочный чертёж | | |
| | | | | Детали | | |
| 11 | | 1 | 26.05.01.001 | Корпус | 1 | |
| 11 | | 2 | 26.05.01.002 | Патрубок | 2 | |
| 11 | | 3 | 26.05.01.003 | Патрубок | 1 | |
| 11 | | 4 | 26.05.01.004 | Патрубок | 1 | |
| 11 | | 5 | 26.05.01.005 | Днище | 1 | |
| 11 | | 6 | 26.05.01.006 | Патрубок | 1 | |
| 11 | | 7 | 26.05.01.007 | Ребро | 2 | |
| | | | | Стандартные изделия | | |
| | | 8 | | Фланец 500-16 ГОСТ 1255-67 | 1 | |
| | | 9 | | Фланец 250-16 ГОСТ 1255-67 | 2 | |
| | | 10 | | Фланец 32-18 ГОСТ 1255-67 | 1 | |
| | | 11 | | Отвод 90° 57х3 ГОСТ 17375-77 | 1 | |

Подп. и дата | Взам. инв. № | Инв. № дубл. | Подп. и дата | Инв. № подл.

| Изм. | Лист | № докум. | Подп. | Дата |
|---|---|---|---|---|
| Разраб. | | Зилгалвис | | 2.87 |
| Пров. | | Колмец | | 2.87 |
| Гл. спец. | | Сухоносов | | |
| Н. контр. | | Колмец | | 2.87 |
| Утв. | | Рубинс | | |

26.07.01.000

Корпус с патрубком

| Лит. | Лист | Листов |
|---|---|---|
| | | 1 |

Госстрой Латв. ССР ЛАТГИПРОПРОМ г. Рига

Копировал: Тукиша

Формат 11

Типовой проект 903-2-11 Альбом VI

26.06.20.200 СБ

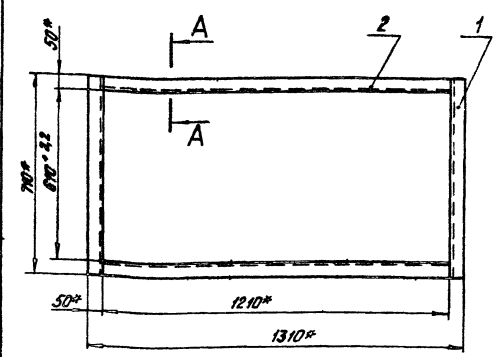


А–А
М1:2

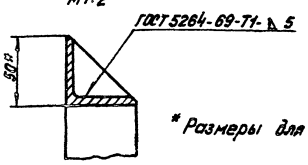


* Размеры для справок.

Подп. и дата | Взам. инв. № | Инв. № дубл. | Подп. и дата | Инв. № подл.

26.06.20.200 СБ

Фланец

Сборочный чертёж

| Лит. | Масса | Масштаб |
|---|---|---|
| | 14,54 | 1:10 |

Лист | Листов 1

Госстрой Латв. ССР ЛАТГИПРОПРОМ г. Рига

Копировал: Тук

Формат 11

Типовой проект 903-2-11 Альбом II

26.02.01.201

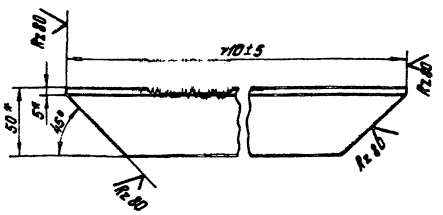


1. * Размеры для справок.
2. Неуказанные предельные отклонения размеров по СМ9.

Подп. и дата | Взам. инв. № | Инв. № дубл. | Подп. и дата | Инв. № подл.

26.02.01.201

Уголок

| Лит. | Масса | Масштаб |
|---|---|---|
| | 2,67 | 1:2 |

Лист | Листов 1

Госстрой Латв. ССР ЛАТГИПРОПРОМ г. Рига

Уголок Б-50х50х5 ГОСТ 8509-72 / Вст3сп3 ГОСТ 535-58*

Формат 4

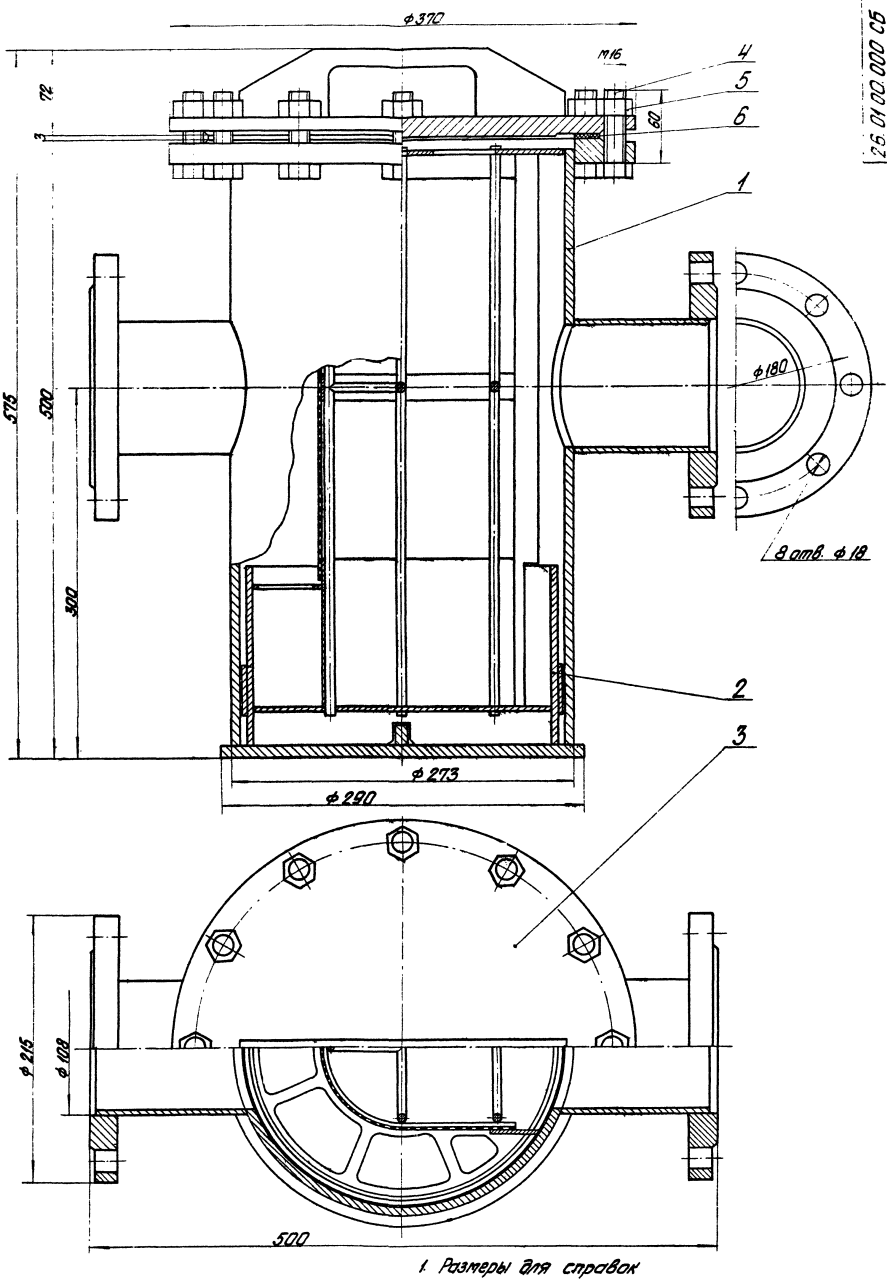


1. Размеры для справок

2. Проверить на герметичность водой давлением 2 кг/см² в течение 10 минут.

| | | | | | | | |
|---|---|---|---|---|---|---|---|
| | | | | 26.01.00.000 СБ | | | |
| Изм. | Лист | № докум. | Подп. | Дата | Фильтр сетчатый Ду 100 Сборочный чертеж | Лит. | Масса 59,65 | Масштаб 1:2 |
| Разраб. | | Зингалвис | | 24.5 | | | | |
| Пров. | | Колмец | | 24.5.78 | | Лист | Листов 1 |
| Гл. спец. | | Сухоносов | | | | Госстрой Латв. ССР ЛАТГИПРОПРОМ г. Рига | |
| Н. контр. | | Колмец | | 24.5.78 | | | |
| Утв. | | Рубинс | | 4.11.78 | | | |

Копировал Боплишс

Формат 22 В

Типовой проект 903-2-11 Альбом VI

Инв. № подл. | Подп. и дата | Взам. инв. № | Инв. № дубл. | Подп. и дата

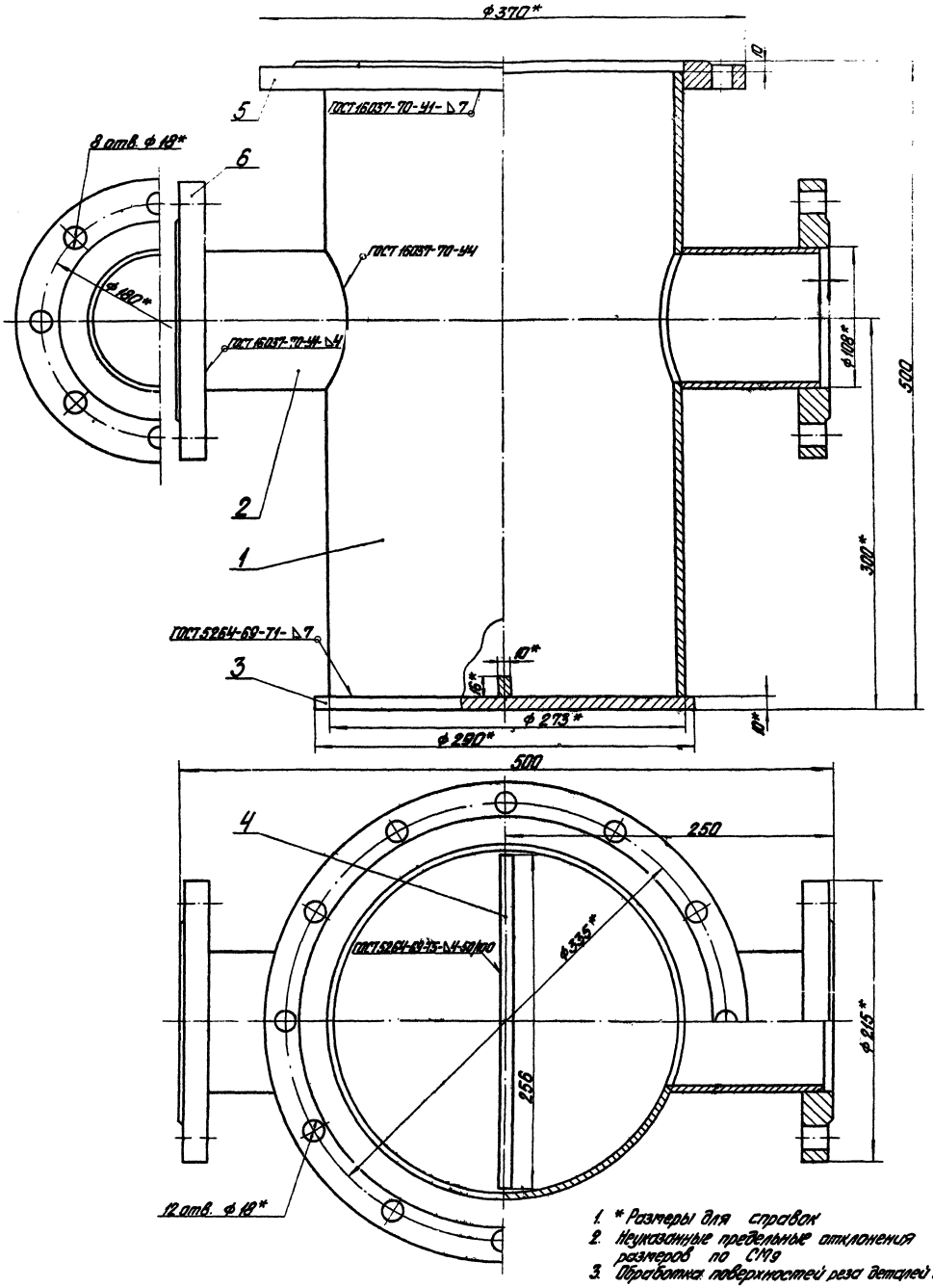


1. * Размеры для справок
2. Неуказанные предельные отклонения размеров по СТ9
3. Обработка поверхностей реза деталей Ey $R_z 160$

Типовой проект 903-2-11 Альбом III

| | | |

Типовой проект 903-2-11 Альбом VI

26.01.01.001

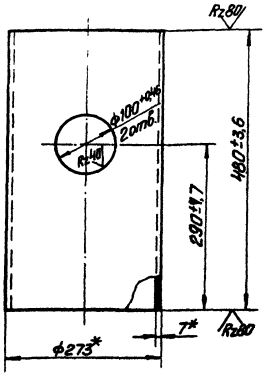


* Размеры для справок.

| Изм. Лист | № докум. | Подп. | Дата | 26.01.01.001 | | | |
|---|---|---|---|---|---|---|---|
| Разраб. | Ионова | | 2.8.78 | Труба | Лит. | Масса | Масштаб |
| Пров. | Зилгалвис | | | | | 22,0 | 1:5 |
| Гл. спец. | Сухоносов | | | | Лист | Листов 1 | |
| Н. контр. | Колмец | | | Труба 273×7 ГОСТ 8732-70 / 20 ГОСТ 8731-74 | Госстрой Латв. ССР ЛАТГИПРОПРОМ г. Рига | | |
| Утв. | Рубина | | | | | | |

Копировал: Мак

Формат 11В

Инв. № подл. | Подп. и дата | Взам. инв. № | Инв. № дубл. | Подп. и дата

Типовой проект 903-2-11 Альбом VI

26.01.01.002

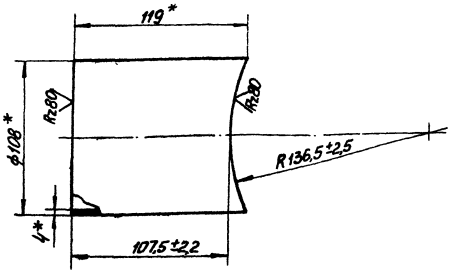


* Размеры для справок.

| Изм. Лист | № докум. | Подп. | Дата | 26.01.01.002 | | | |
|---|---|---|---|---|---|---|---|
| Разраб. | Ионова | | 2.8.78 | Патрубок | Лит. | Масса | Масштаб |
| Пров. | Зилгалвис | | | | | 1,22 | 1:2 |
| Гл. спец. | Сухоносов | | | | Лист | Листов 1 | |
| Н. контр. | Колмец | | | Труба 108×4 ГОСТ 8732-70 / 20 ГОСТ 8731-74 | Госстрой Латв. ССР ЛАТГИПРОПРОМ г. Рига | | |
| Утв. | Рубина | | | | | | |

Копировал: Мак

Формат 11В

Инв. № подл. | Подп. и дата | Взам. инв. № | Инв. № дубл. | Подп. и дата

Типовой проект 903-2-11 Альбом VI

26.01.01.003

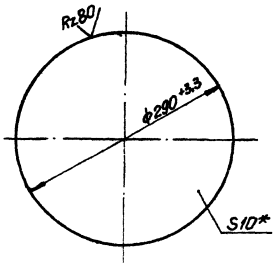


* Размер для справок.

| Изм. Лист | № докум. | Подп. | Дата | 26.01.01.003 | | | |
|---|---|---|---|---|---|---|---|
| Разраб. | Ионова | | 2.8.78 | Днище | Лит. | Масса | Масштаб |
| Пров. | Зилгалвис | | | | | 5,18 | 1:4 |
| Гл. спец. | Сухоносов | | | | Лист | Листов 1 | |
| Н. контр. | Колмец | | | Лист 10 ГОСТ 19903-74 / ВСт3сп3 ГОСТ 14637-69* | Госстрой Латв. ССР ЛАТГИПРОПРОМ г. Рига | | |
| Утв. | Рубина | | | | | | |

Копировал Мак

Формат 11В

Инв. № подл. | Подп. и дата | Взам. инв. № | Инв. № дубл. | Подп. и дата

Типовой проект 903-2-11 Альбом VI

26.01.02.001

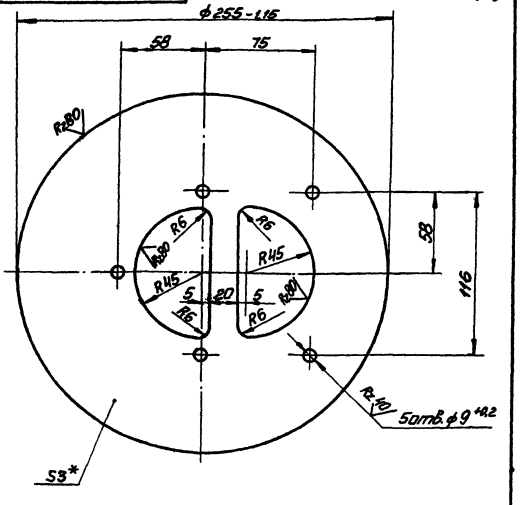


1. * Размер для справок.
2. Неуказанные предельные отклонения размеров по СМ7.

| Изм. Лист | № докум. | Подп. | Дата | 26.01.02.001 | | | |
|---|---|---|---|---|---|---|---|
| Разраб. | Ионова | | 2.8.78 | Крышка сетки | Лит. | Масса | Масштаб |
| Пров. | Зилгалвис | | | | | 1,05 | 1:2 |
| Гл. спец. | Сухоносов | | | | Лист | Листов 1 | |
| Н. контр. | Колмец | | | Лист 3 ГОСТ 19903-74 / ВСт3сп3 ГОСТ 16523-70* | Госстрой Латв. ССР ЛАТГИПРОПРОМ г. Рига | | |
| Утв. | Рубина | | | | | | |

Формат 11В

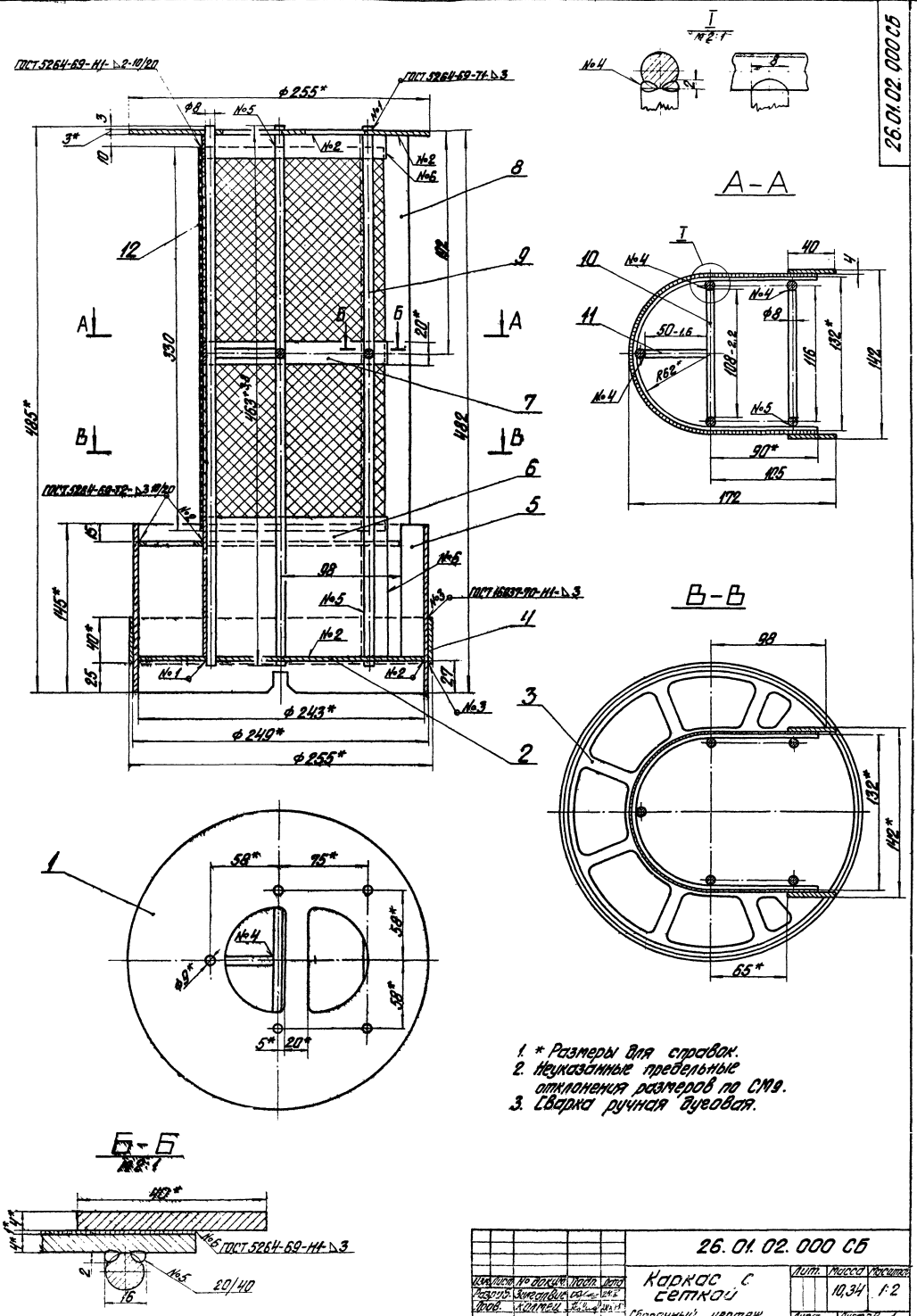


1. * Размеры для справок.
2. Неуказанные предельные отклонения размеров по СМ9.
3. Сварка ручная дуговая.

| | | | | | | | | |
|---|---|---|---|---|---|---|---|---|
| | | | | | 26.01.02.000 СБ | | | |
| Изм. | Лист | № докум. | Подп. | Дата | Каркас с сеткой | Лит. | Масса | Масштаб |
| Разраб. | | Зингалевич | | | | | 10,34 | 1:2 |
| Пров. | | Колмец | | | Сборочный чертеж | Лист | Листов 1 | |
| Гл. спец. | | Сухоносов | | | | Госстрой Латв. ССР | | |
| Н. контр. | | Колмец | | | | ЛАТГИПРОПРОМ г. Рига | | |
| Утв. | | Рубин | | | | | | |

Копировал: Болгина

Формат 22 В

Типовой проект 903-2-11 Альбом VI

Типовой проект 903-2-11 Альбом VI

26.01.02.002

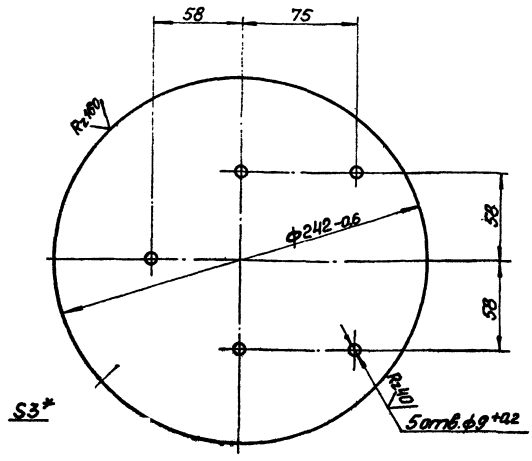


1. *Размер для справок.
2. Неуказанные предельные отклонения размеров по СМ7.

| | | | | | | | |
|---|---|---|---|---|---|---|---|
| Изм. | Лист | № докум. | Подп. | Дата | 26.01.02.002 | | |
| Разраб. | | Ионова | | 2.8.78 | Днище | Лит. | Масса 1,08 | Масштаб 1:2 |
| Пров. | | Зилгалвис | | | | Лист | Листов 1 |
| Гл. спец. | | Сухоносов | | | Лист 3 ГОСТ 19903-74 / ВСт3сп3ГОСТ16523-70* | Госстрой Латв.ССР ЛАТГИПРОПРОМ г. Рига | |
| Н. контр. | | Колмец | | 2.8.78 | | | |
| Утв. | | Рубина | | 4.11.78 | | | |

Копировал: Мал. Формат 118

Типовой проект 903-2-11 Альбом VI

26.01.02.003

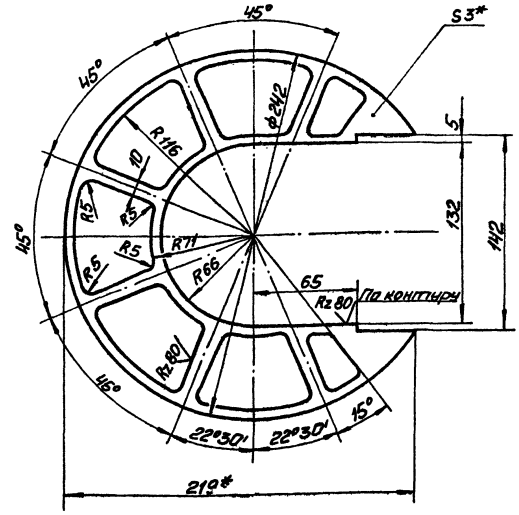


1. *Размеры для справок.
2. Неуказанные предельные отклонения размеров по СМ7.

| | | | | | | | |
|---|---|---|---|---|---|---|---|
| Изм. | Лист | № докум. | Подп. | Дата | 26.01.02.003 | | |
| Разраб. | | Ионова | | 2.8.78 | Решётка | Лит. | Масса 0,3 | Масштаб 1:2 |
| Пров. | | Зилгалвис | | | | Лист | Листов 1 |
| Гл. спец. | | Сухоносов | | | Лист 3 ГОСТ 19903-74 / ВСт3сп3ГОСТ16523-70* | Госстрой Латв.ССР ЛАТГИПРОПРОМ г. Рига | |
| Н. контр. | | Колмец | | 2.8.78 | | | |
| Утв. | | Рубина | | 4.11.78 | | | |

Копировал: Мал. Формат 118

Типовой проект 903-2-11 Альбом VI

26.01.02.004

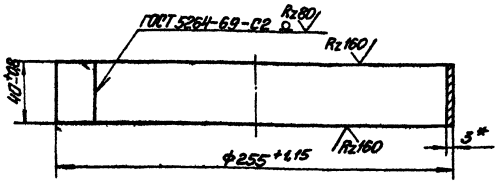


* Размер для справок.

| | | | | | | | |
|---|---|---|---|---|---|---|---|
| Изм. | Лист | № докум. | Подп. | Дата | 26.01.02.004 | | |
| Разраб. | | Ионова | | 2.8.78 | Кольцо | Лит. | Масса 0,75 | Масштаб 1:2 |
| Пров. | | Зилгалвис | | | | Лист | Листов 1 |
| Гл. спец. | | Сухоносов | | | Лист 3 ГОСТ 19903-74 / ВСт3сп3ГОСТ16523-70* | Госстрой Латв.ССР ЛАТГИПРОПРОМ г. Рига | |
| Н. контр. | | Колмец | | 2.8.78 | | | |
| Утв. | | Рубина | | 4.11.78 | | | |

Копировал: Мал. Формат 118

Типовой проект 903-2-11 Альбом VI

26.01.02.007

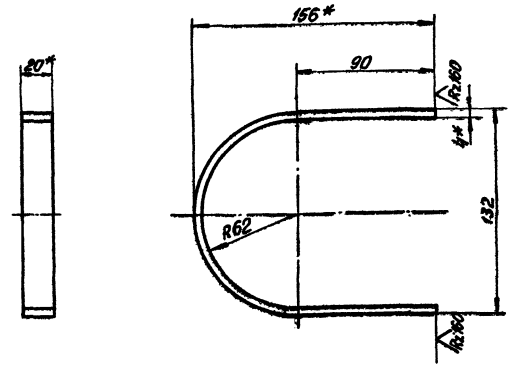


1* Размеры для справок.
2 Неуказанные предельные отклонения размеров по СМ7.

| | | | | | | | |
|---|---|---|---|---|---|---|---|
| Изм. | Лист | № докум. | Подп. | Дата | 26.01.02.007 | | |
| Разраб. | | Ионова | | 2.8.78 | Пояс жёсткости | Лит. | Масса 0,246 | Масштаб 1:2 |
| Пров. | | Зилгалвис | | | | Лист | Листов 1 |
| Гл. спец. | | Сухоносов | | | Полоса 4х20 ГОСТ 103-76 / ВСт3сп3ГОСТ535-58* | Госстрой Латв.ССР ЛАТГИПРОПРОМ г. Рига | |
| Н. контр. | | Колмец | | 2.8.78 | | | |
| Утв. | | Рубина | | 4.11.78 | | | |

Копировал: Мал. Формат 118

Типовой проект 903-2-11 Альбом III

Инв.№ подл. | Подп. и дата | Взам. инв.№ | Инв.№ дубл. | Подп. и дата

## Развертка

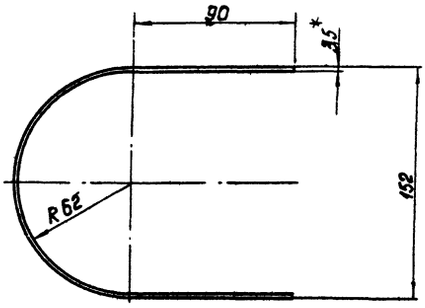


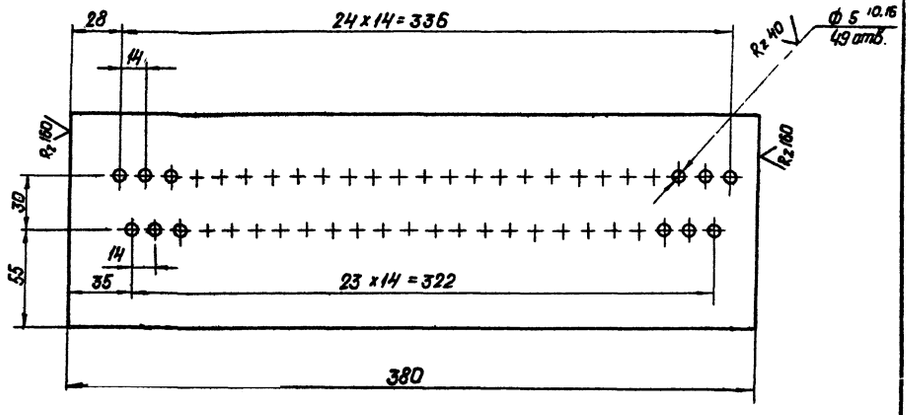


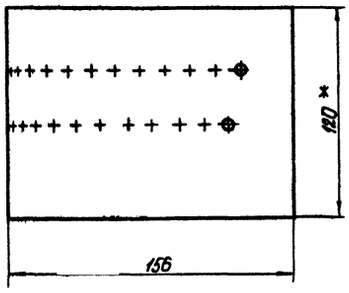


1. * Размеры для справок.
2. Неуказанные предельные отклонения размеров по СМ7.

| | | | | | | | |
|---|---|---|---|---|---|---|---|
| | | | | 26.01.02.006 | | | |
| Изм. | Лист | № докум. | Подп. | Дата | | | |
| Разраб. | | Цонова | | 13.11.78 | Пояс нижний | Лит. | Масса 1.43 | Масштаб 1:2 |
| Пров. | | Зилеалвис | | | | Лист | Листов 1. |
| Гл.спец. | | Суконосов | | | Лента 3,5х120 Б Ст3 ГОСТ 6009-74 | Госстрой СССР ЛАТГИПРОПРОМ г.Рига | |
| Н.контр. | | Калмец | | | | | |
| Утв. | | Рубинс | | | | | |

Копировал: Давыдова Формат 12



Типовой проект 903-2-11 Альбом III

Инв.№ подл. | Подп. и дата | Взам. инв.№ | Инв.№ дубл. | Подп. и дата

## Развертка

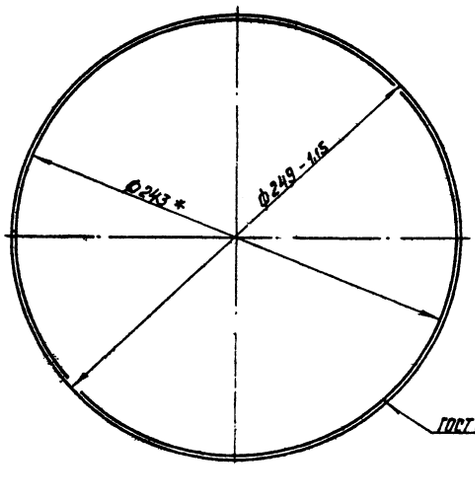


ГОСТ 5264-69- С2 Rz 80

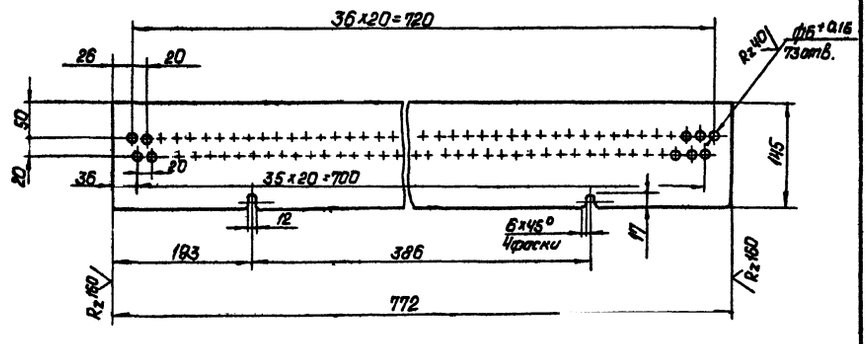


1. * Размеры для справок.
2. Неуказанные предельные отклонения размеров по СМ7.

| | | | | | | | |
|---|---|---|---|---|---|---|---|
| | | | | 26.01.02.005 | | | |
| Изм. | Лист | № докум. | Подп. | Дата | | | |
| Разраб. | | Цонова | | 13.11.78 | Обечайка | Лит. | Масса 2.58 | Масштаб 1:2 |
| Пров. | | Зилеалвис | | | | Лист | Листов 1 |
| Гл.спец. | | Суконосов | | | Лист 3 ГОСТ 19903-74 В Ст3сп3 ГОСТ 16523-70* | Госстрой СССР ЛАТГИПРОПРОМ г.Рига | |
| Н.контр. | | Калмец | | | | | |
| Утв. | | Рубинс | | | | | |

Копировал: Давыдова Формат 12

Типовой проект 903-2-11 Альбом VI

26.01.02.008

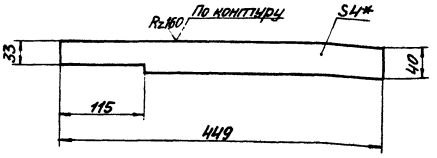


1* Размер для справок.
2. Неуказанные предельные отклонения размеров по СМ7.

| | | | | | | | |
|---|---|---|---|---|---|---|---|
| Изм. | Лист | № докум. | Подп. | Дата | 26.01.02.008 | | |
| Разраб. | | Ионова | | | Накладка | Лит. | Масса 0,56 | Масштаб 1:4 |
| Пров. | | Зилгалвис | | | | Лист | Листов 1 |
| Гл. спец. | | Суконосов | | | Лист 4 ГОСТ 19903-74 / ВСт3сп3 ГОСТ 14637-69* | Госстрой Латв. ССР ЛАТГИПРОПРОМ 2. Рига | |
| Н. контр. | | Колмец | | | | | |
| Утв. | | Рудина | | | | | |

Копировал: Мак Формат 11В

Типовой проект 903-2-11 Альбом VI

26.01.03.000 СБ

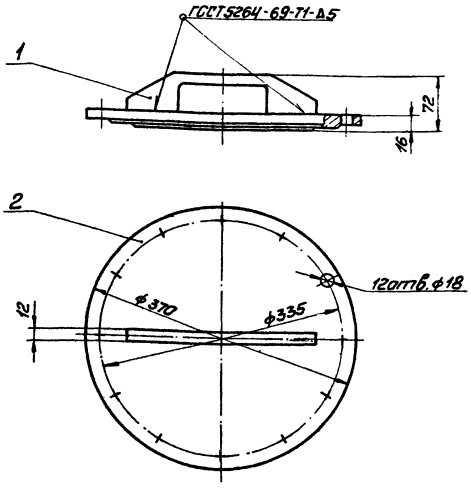


Размеры для справок

| | | | | | | | |
|---|---|---|---|---|---|---|---|
| Изм. | Лист | № докум. | Подп. | Дата | 26.01.03.000 СБ | | |
| Разраб. | | Ионова | | | Крышка Сборочный чертёж. | Лит. | Масса 12,2 | Масштаб 1:4 |
| Пров. | | Зилгалвис | | | | Лист | Листов 1 |
| Гл. спец. | | Суконосов | | | | Госстрой Латв. ССР ЛАТГИПРОПРОМ 2. Рига | |
| Н. контр. | | Колмец | | | | | |
| Утв. | | Рудина | | | | | |

Копировал: Мак Формат 11В

Типовой проект 903-2-11 Альбом VI

26.01.03.001

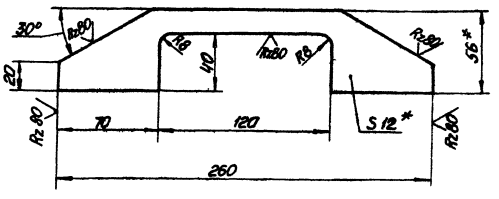


1.* Размеры для справок.
2. Неуказанные предельные отклонения размеров по СМ9.

| | | | | | | | |
|---|---|---|---|---|---|---|---|
| Изм. | Лист | № докум. | Подп. | Дата | 26.01.03.001 | | |
| Разраб. | | Ионова | | | Ручка | Лит. | Масса 0,7 | Масштаб 1:2 |
| Пров. | | Зилгалвис | | | | Лист | Листов 1 |
| Гл. спец. | | Суконосов | | | Полоса 12×56 ГОСТ 103-76 / ВСт3сп3 ГОСТ 535-58* | Госстрой Латв. ССР ЛАТГИПРОПРОМ 2. Рига | |
| Н. контр. | | Колмец | | | | | |
| Утв. | | Рудина | | | | | |

Копировал: Мак Формат 11В

Типовой проект 903-2-11 Альбом VI

26.05.01.002

Rz160

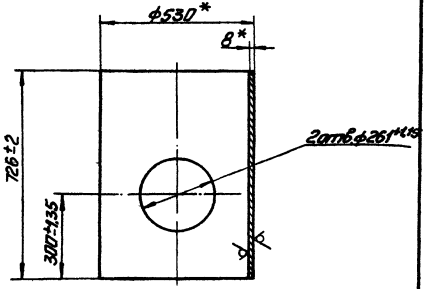


*Размеры для справок.

| | | | | | | | |
|---|---|---|---|---|---|---|---|
| Изм. | Лист | № докум. | Подп. | Дата | 26.05.01.001 | | |
| Разраб. | | Ионова | | | Корпус | Лит. | Масса 71,4 | Масштаб 1:10 |
| Пров. | | Зилгалвис | | | | Лист | Листов 1 |
| Гл. спец. | | Суконосов | | | Труба 530×8 ГОСТ 10704-76 / ВСт3пс5 ГОСТ 10705-63* | Госстрой Латв. ССР ЛАТГИПРОПРОМ 2. Рига | |
| Н. контр. | | Колмец | | | | | |
| Утв. | | Рудина | | | | | |

Копировал: Мак Формат 11В

26.05.00.000СБ

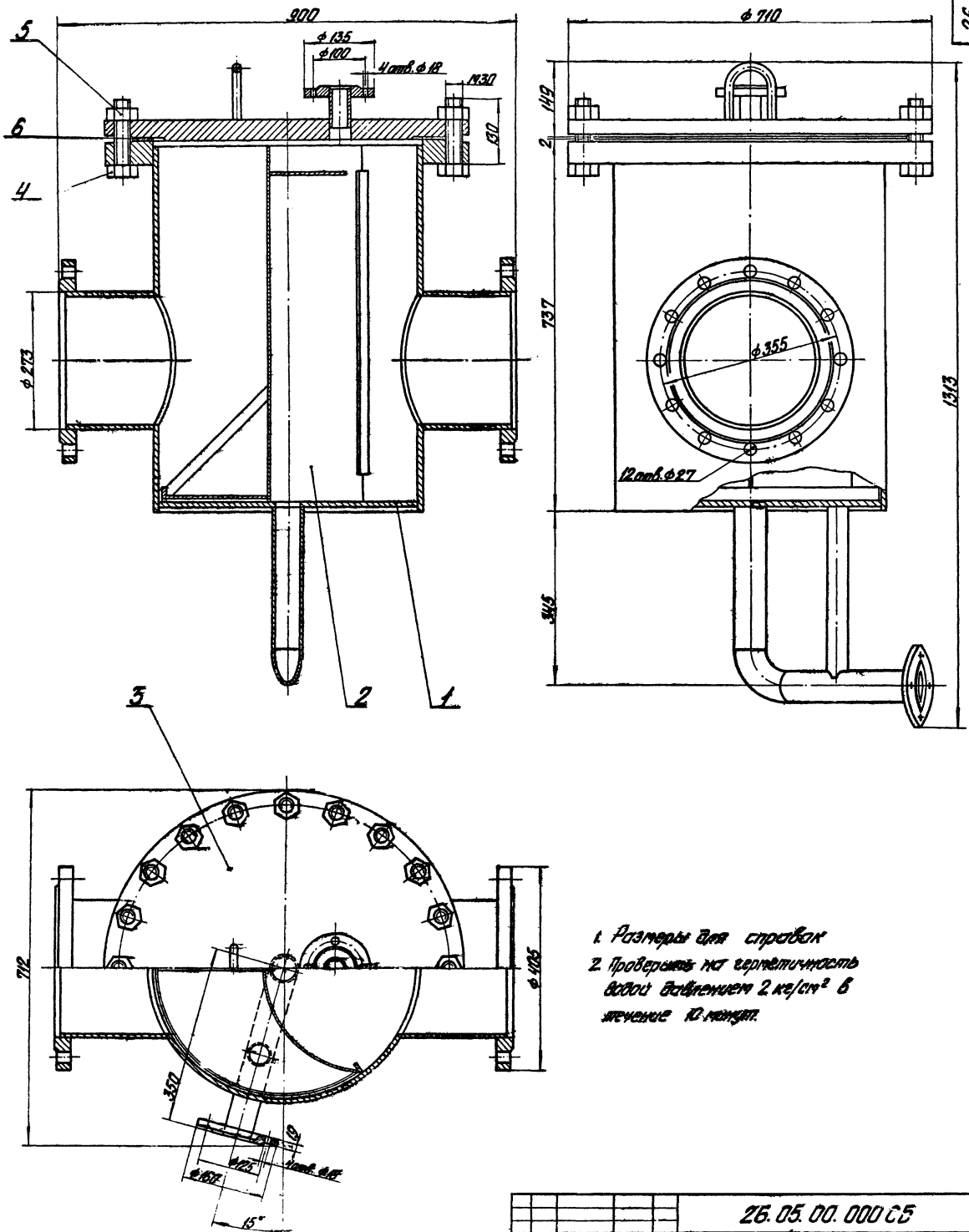


1. Размеры для справок
2. Проверить на герметичность водой давлением 2 кг/см² в течение 10 минут.

| | | | | | | | |
|---|---|---|---|---|---|---|---|
| | | | | 26.05.00.000СБ | | | |
| Изм. | Лист | № докум. | Подп. | Дата | Фильтр грубой очистки мазута Ду 250 | Лит. | Масса | Масштаб |
| Разраб. | | Зигалвис | | 24.XII | | | 344,5 | 1:5 |
| Пров. | | Калмец | | | Сборочный чертеж | Лист | Листов | |
| Гл. спец. | | Фомичев | | | | Госстрой Литв. ССР ПАТТИПРОПРОМ г. Рига | | |
| Н. контр. | | Калмец | | | | | | |
| Утв. | | Рубинс | | | | | | |

Типовой проект 903-2-11 Альбом VI

26.05.01.000 СБ

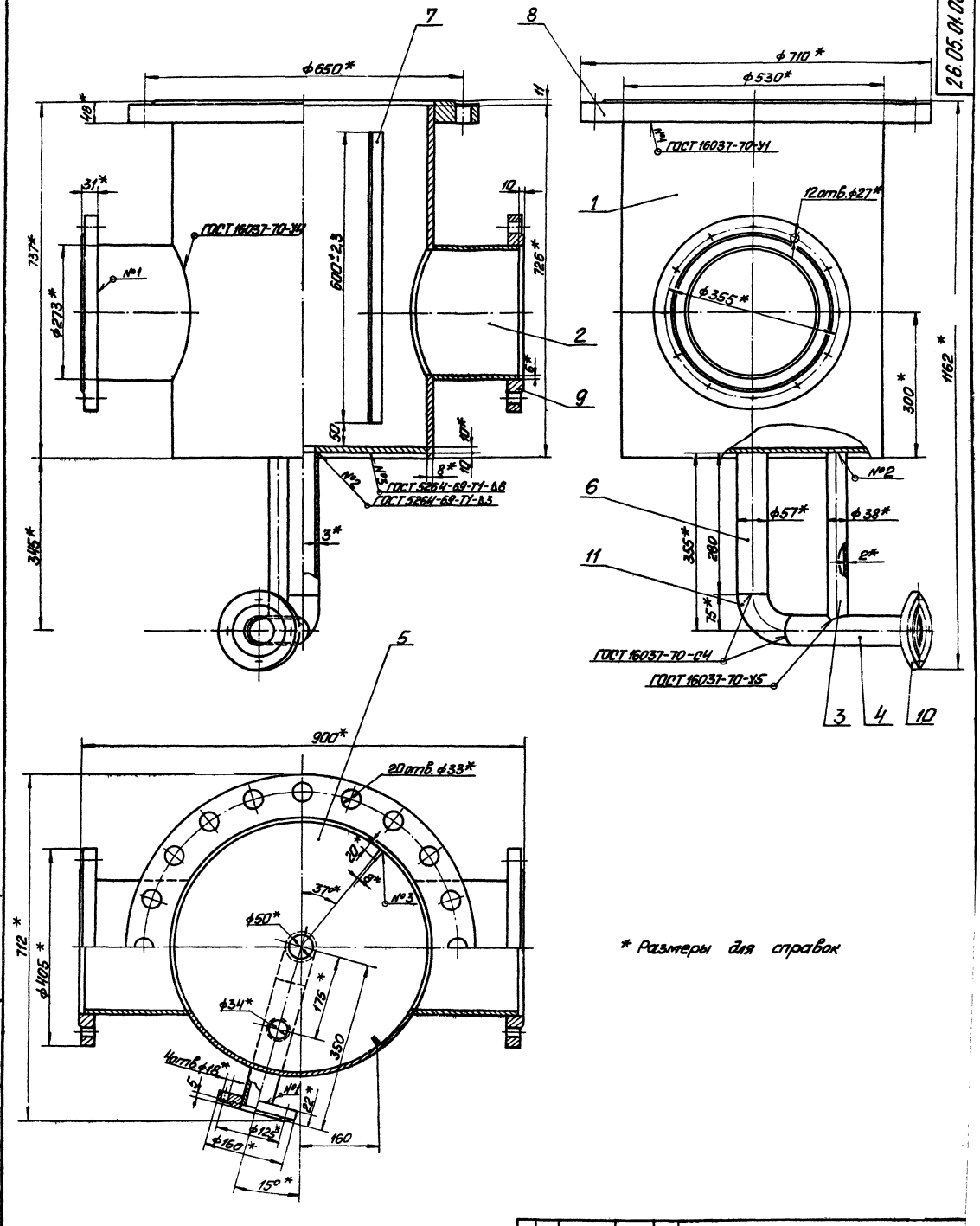


* Размеры для справок

| | | | | | | | | |
|---|---|---|---|---|---|---|---|---|
| | | | | | 26.05.01.000 СБ | | | |
| Изм. | Лист | № докум. | Подп. | Дата | Корпус с патрубком | Лит. | Масса | Масшт. |
| Разраб. | | Зилгалвис | | | | | 195,4 | 1:5 |
| Пров. | | Колмец | | | Сборочный чертёж. | Лист | Листов 1 | |
| Гл. спец. | | Сухоносов | | | | Госстрой Латв. | | |
| Н. контр. | | Колмец | | | | ЛАТГИПРОПРОМ г. Рига | | |
| Утв. | | Рубинс | | | | | | |

Копировал: [illegible]

Формат 22

Альбом VI

Типовой проект 903-2-11

Инв. № подл. | Подп. и дата | Взам. инв. № | Инв. № дубл. | Подп. и дата

Типовой проект 903-2-11 Альбом VII

26.05.01.002

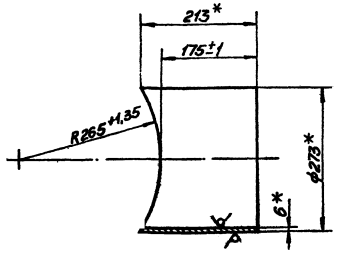


* Размеры для справок.

| | | | | | |
|---|---|---|---|---|---|
| Изм. Лист № докум. Подп. Дата | 26.05.01.002 | | | | |
| Разраб. Ценова Инженер | Патрубок | | Лит. | Масса | Масштаб |
| Пров. Зинкайлик | | | | 7,7 | 1:5 |
| Гл. спец. Сухоносов | | | Лист | Листов 1 | |
| Н. контр. Налепец | | | Госстрой СССР Союзглавтехуправление | | |
| Утв. Рыбинс | Труба 273×6 ГОСТ 10704-76 / В Ст3пс5 ГОСТ 10705-63* | | ЛАТГИПРОПРОМ г. Рига | | |

Копировал: Малг. Формат А1Б

Типовой проект 903-2-11 Альбом VII

26.05.01.003

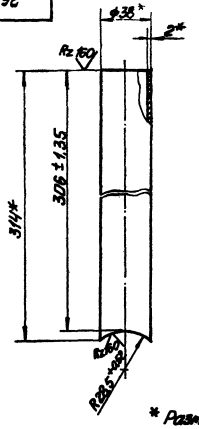


* Размеры для справок.

| | | | | | |
|---|---|---|---|---|---|
| Изм. Лист № докум. Подп. Дата | 26.05.01.003 | | | | |
| Разраб. Ценова Инженер | Патрубок | | Лит. | Масса | Масштаб |
| Пров. Зинкайлик | | | | 0,55 | 1:2 |
| Гл. спец. Сухоносов | | | Лист | Листов 1 | |
| Н. контр. Налепец | | | Госстрой СССР Союзглавтехуправление | | |
| Утв. Рыбинс | Труба 38×2 ГОСТ 10704-76 / В Ст3пс5 ГОСТ 10705-63* | | ЛАТГИПРОПРОМ г. Рига | | |

Копировал: Малг. Формат А1Б

Типовой проект 903-2-11 Альбом VII

26.05.01.004

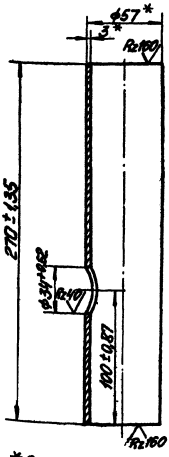


* Размеры для справок.

| | | | | | |
|---|---|---|---|---|---|
| Изм. Лист № докум. Подп. Дата | 26.05.01.004 | | | | |
| Разраб. Ценова Инженер | Патрубок | | Лит. | Масса | Масштаб |
| Пров. Зинкайлик | | | | 1,06 | 1:2 |
| Гл. спец. Сухоносов | | | Лист | Листов 1 | |
| Н. контр. Налепец | | | Госстрой СССР Союзглавтехуправление | | |
| Утв. Рыбинс | Труба 57×3 ГОСТ 10704-76 / В Ст3пс5 ГОСТ 10705-63* | | ЛАТГИПРОПРОМ г. Рига | | |

Копировал: Малг. Формат А1Б

Типовой проект 903-2-11 Альбом VII

26.05.01.005

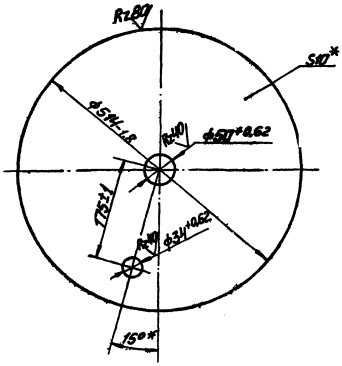


* Размеры для справок.

| | | | | | |
|---|---|---|---|---|---|
| Изм. Лист № докум. Подп. Дата | 26.05.01.005 | | | | |
| Разраб. Ценова Инженер | Днище | | Лит. | Масса | Масштаб |
| Пров. Зинкайлик | | | | 16,1 | 1:5 |
| Гл. спец. Сухоносов | | | Лист | Листов 1 | |
| Н. контр. Налепец | | | Госстрой СССР Союзглавтехуправление | | |
| Утв. Рыбинс | Лист 10 ГОСТ 14896-73 / Б. Ст. 3 кп/пс ГОСТ 14637-79* | | ЛАТГИПРОПРОМ г. Рига | | |

Копировал: Малг. Формат А1Б

26.05.01.006

Типовой проект 903-2-11 Альбом VI

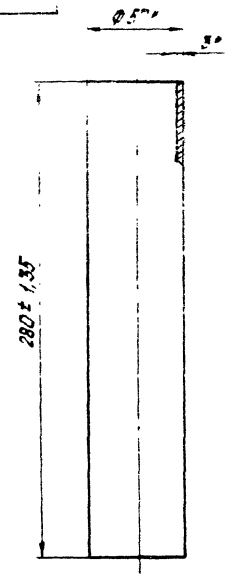


* Размеры для справок

| | | | | | | | |
|---|---|---|---|---|---|---|---|
| Изм. | Лист | № докум. | Подп. | Дата | 26.05.01.006 | | |
| Разраб. | | Цонова | | 2.VI.78 | Патрубок | Лит. | Масса 1,12 | Масштаб 1:2 |
| Пров. | | Зилгалвис | | | | Лист | Листов 1 |
| Гл.спец. | | Сухоносов | | | Труба 57×3 ГОСТ 10704-76 / ВСт3пс5 ГОСТ 10705-63* | Госстрой Латв.ССР ЛАТГИПРОПРОМ г. Рига | |
| Н.контр. | | Колмец | | 25.VI.78 | | | |
| Утв. | | Рубинс | | 4.VI.78 | | | |

Копировал: Белоконь Формат 11

26.05.01.007

Типовой проект 903-2-11 Альбом VI

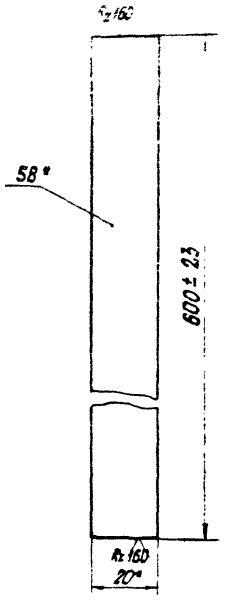


1.* Размеры для справок

| | | | | | | | |
|---|---|---|---|---|---|---|---|
| Изм. | Лист | № докум. | Подп. | Дата | 26.05.01.007 | | |
| Разраб. | | Куропова | | 2.VI.78 | Ребро | Лит. | Масса 0,76 | Масштаб 1:1 |
| Пров. | | Зилгалвис | | | | Лист | Листов 1 |
| Гл.спец. | | Сухоносов | | | Полоса 8×20 ГОСТ 103-76 / ВСт3сп3 ГОСТ 535-58 | Госстрой Латв.ССР ЛАТГИПРОПРОМ г. Рига | |
| Н.контр. | | Колмец | | 25.VI.78 | | | |
| Утв. | | Рубинс | | 4.VI.78 | | | |

Копировал: Белоконь Формат 11

26.05.02.000 СБ

Типовой проект 903-2-11 Альбом VI

Вид А

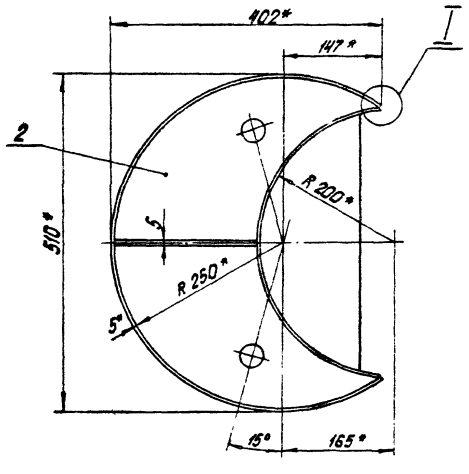


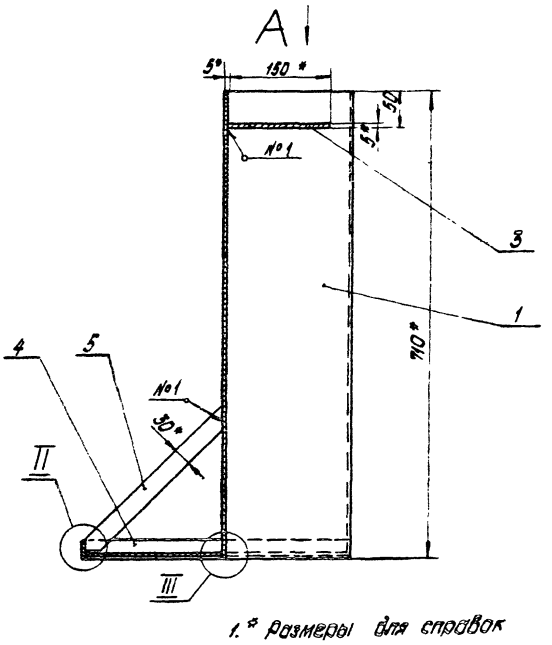


1.* Размеры для справок

2. Неуказанные предельные отклонения размеров по СМ9

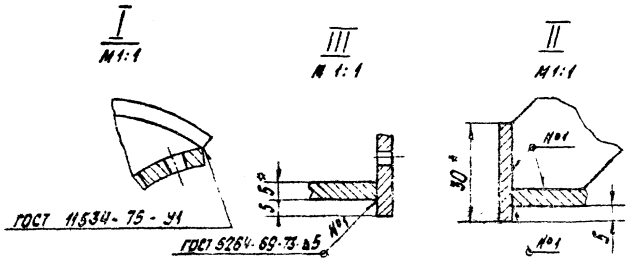


| | | | | | | | |
|---|---|---|---|---|---|---|---|
| Изм. | Лист | № докум. | Подп. | Дата | 26.05.02.000 СБ | | |
| Разраб. | | Зилгалвис | | 2.VI | Сетка | Лит. | Масса 19,8 | Масштаб 1:5 |
| Пров. | | Колмец | | 2.VI | Сборочный чертеж | Лист | Листов 1 |
| Гл.спец. | | Сухоносов | | | | Госстрой Латв.ССР ЛАТГИПРОПРОМ г. Рига | |
| Н.контр. | | Колмец | | 2.VI.78 | | | |
| Утв. | | Рубинс | | 4.VI.78 | | | |

Копировал: Белоконь Формат 11

Типовой проект 903-2-11 Альбом VI

26.05.02.001

Развёртка

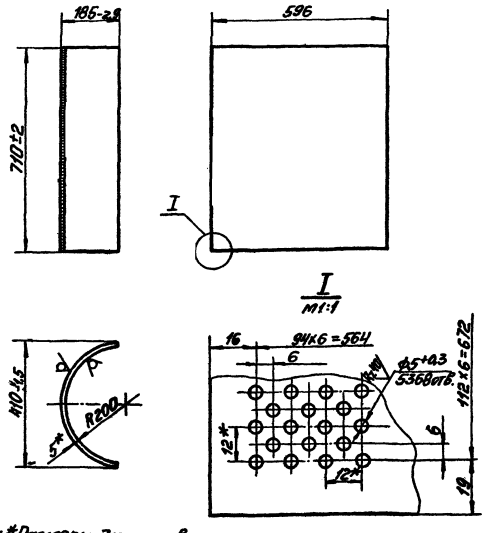


1. *Размеры для справок.
2. Неуказанные предельные отклонения размеров по СМ9.

| Изм. | Лист | № докум. | Подп. | Дата | 26.05.02.001 | | | |
|---|---|---|---|---|---|---|---|---|
| Разраб. | | Ионова | | | Сетка | Лит. | Масса 12,8 | Масштаб 1:10 |
| Пров. | | Зигалвик | | | | Лист | Листов 1 | |
| Гл.спец. | | Сухоносов | | | Лист 5 ГОСТ 19903-74 / Вст3сп3 ГОСТ 14637-69* | Госстрой Латв.ССР ЛАТГИПРОПРОМ г. Рига | | |
| Н.контр. | | Колмец | | | | | | |
| Утв. | | Рубинс | | | | | | |

Копировал: Мак Формат 11В

Подп. и дата | Взам. инв. № | Инв. № дубл. | Подп. и дата

Типовой проект 903-2-11 Альбом VI

26.05.02.002

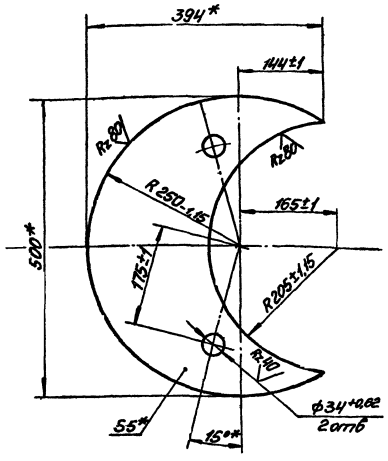


* Размеры для справок.

| Изм. | Лист | № докум. | Подп. | Дата | 26.05.02.002 | | | |
|---|---|---|---|---|---|---|---|---|
| Разраб. | | Курлова | | | Донышко | Лит. | Масса 3,75 | Масштаб 1:5 |
| Пров. | | Зигалвик | | | | Лист | Листов 1 | |
| Гл.спец. | | Сухоносов | | | Лист 5 ГОСТ 19903-74 / Вст3сп3 ГОСТ 14637-69* | Госстрой Латв.ССР ЛАТГИПРОПРОМ г. Рига | | |
| Н.контр. | | Колмец | | | | | | |
| Утв. | | Рубинс | | | | | | |

Копировал: Мак Формат 11В

Подп. и дата | Взам. инв. № | Инв. № дубл. | Подп. и дата

Типовой проект 903-2-11 Альбом VI

26.05.02.003

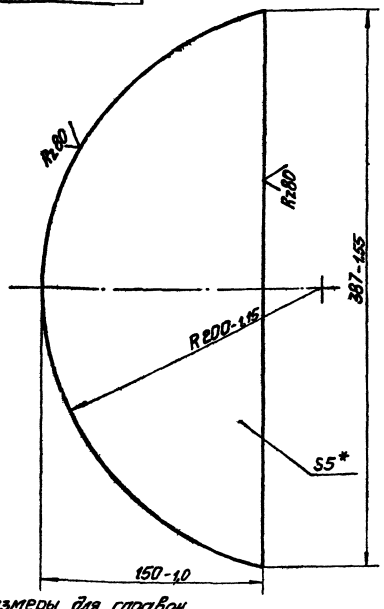


* Размеры для справок.

| Изм. | Лист | № докум. | Подп. | Дата | 26.05.02.003 | | | |
|---|---|---|---|---|---|---|---|---|
| Разраб. | | Курлова | | | Ручка | Лит. | Масса 1,7 | Масштаб 1:2 |
| Пров. | | Зигалвик | | | | Лист | Листов 1 | |
| Гл.спец. | | Сухоносов | | | Лист 5 ГОСТ 19903-74 / Вст3сп3 ГОСТ 14637-69* | Госстрой Латв.ССР ЛАТГИПРОПРОМ г. Рига | | |
| Н.контр. | | Колмец | | | | | | |
| Утв. | | Рубинс | | | | | | |

Копировал: Мак Формат 11В

Подп. и дата | Взам. инв. № | Инв. № дубл. | Подп. и дата

Типовой проект 903-2-11 Альбом VI

26.05.02.004

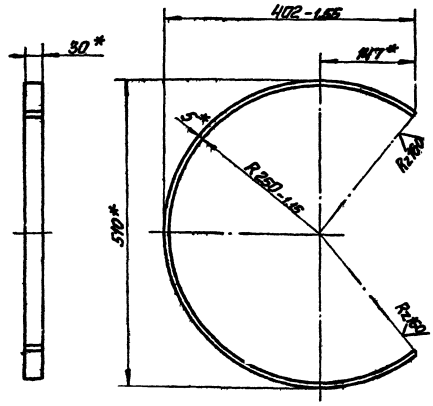


1. * Размеры для справок.

| Изм. | Лист | № докум. | Подп. | Дата | 26.05.02.004 | | | |
|---|---|---|---|---|---|---|---|---|
| Разраб. | | Курлова | | | Бортик | Лит. | Масса 1,3 | Масштаб 1:5 |
| Пров. | | Зигалвик | | | | Лист | Листов 1 | |
| Гл.спец. | | Сухоносов | | | Полоса 5×30 ГОСТ 103-76 / Вст3сп3 ГОСТ 535-56* | Госстрой Латв.ССР ЛАТГИПРОПРОМ г. Рига | | |
| Н.контр. | | Колмец | | | | | | |
| Утв. | | Рубинс | | | | | | |

Копировал: Мак Формат 11В

Типовой проект 903-2-11 Альбом VI

## 26.05.02.005

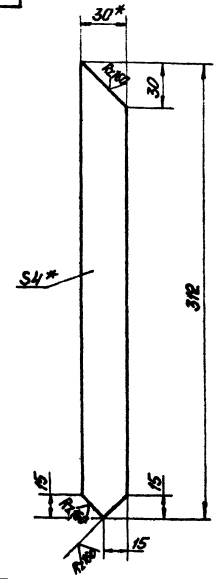


1. * Размеры для справок.
2. Неуказанные предельные отклонения размеров по СМ9.

| | | | | | | | |
|---|---|---|---|---|---|---|---|
| Изм. | Лист | № докум. | Подп. | Дата | Соединитель | Лит. | Масса 0,28 | Масштаб 1:2 |
| Разраб. | | Ионова | | | | | | |
| Пров. | | Зилгалвис | | | | Лист | Листов 1 | |
| Гл. спец. | | Сухоносов | | | Полоса 4×30 ГОСТ 103-76 / В Ст3сп3 ГОСТ 535-58 | Госстрой Латв. ССР ЛАТГИПРОПРОМ г. Рига | | |
| Н. контр. | | Колмец | | | | | | |
| Утв. | | Рубинс | | | | | | |

Копировал: Мак

Формат 11В

21

Типовой проект 903-2-11 Альбом VI

## 26.05.03.000СБ

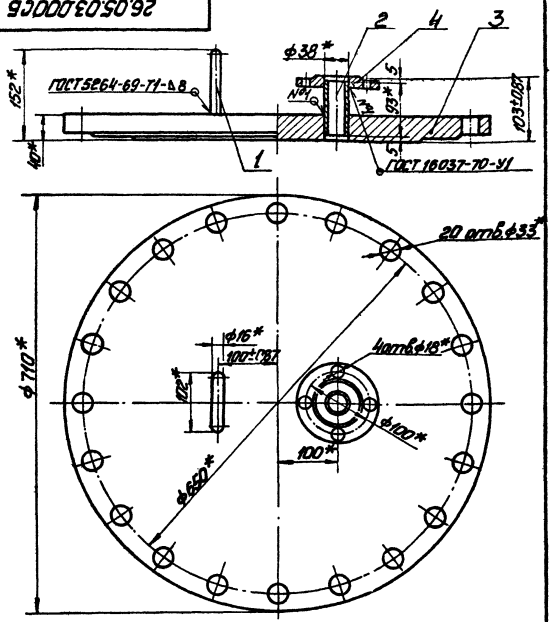


* Размеры для справок.

| | | | | | | | |
|---|---|---|---|---|---|---|---|
| Изм. | Лист | № докум. | Подп. | Дата | Крышка Сборочный чертёж | Лит. | Масса 102,5 | Масштаб 1:5 |
| Разраб. | | Зилгалвис | | | | | | |
| Пров. | | Колмец | | | | Лист | Листов 1 | |
| Гл. спец. | | Сухоносов | | | | Госстрой Латв. ССР ЛАТГИПРОПРОМ г. Рига | | |
| Н. контр. | | Колмец | | | | | | |
| Утв. | | Рубинс | | | | | | |

Копировал: Мак

Формат 11В

Типовой проект 903-2-11 Альбом VI

## 26.05.03.001

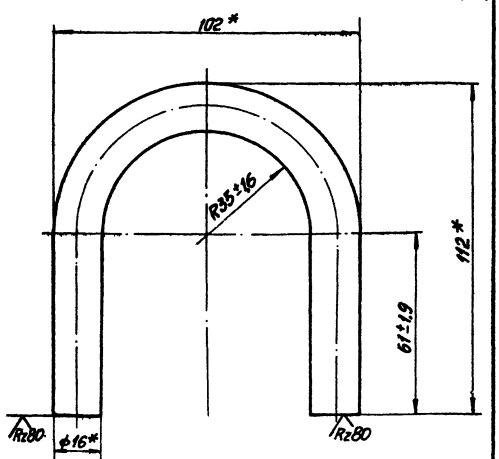


* Размеры для справок.

| | | | | | | | |
|---|---|---|---|---|---|---|---|
| Изм. | Лист | № докум. | Подп. | Дата | Скоба | Лит. | Масса 0,4 | Масштаб 1:1 |
| Разраб. | | Ионова | | | | | | |
| Пров. | | Зилгалвис | | | | Лист | Листов 1 | |
| Гл. спец. | | Сухоносов | | | Круг В-16 ГОСТ 2590-71 / В Ст3сп3 ГОСТ 535-58 | Госстрой Латв. ССР ЛАТГИПРОПРОМ г. Рига | | |
| Н. контр. | | Колмец | | | | | | |
| Утв. | | Рубинс | | | | | | |

Копировал: Мак

Формат 11В

Типовой проект 903-2-11 Альбом VI

## 26.05.03.002

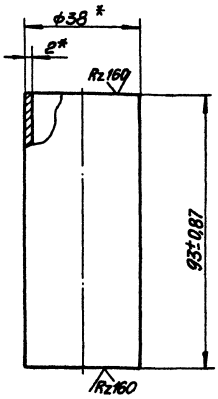


* Размеры для справок.

| | | | | | | | |
|---|---|---|---|---|---|---|---|
| Изм. | Лист | № докум. | Подп. | Дата | Патрубок | Лит. | Масса 0,138 | Масштаб 1:1 |
| Разраб. | | Ионова | | | | | | |
| Пров. | | Зилгалвис | | | | Лист | Листов 1 | |
| Гл. спец. | | Сухоносов | | | Труба 38×2 ГОСТ 10704-76 / В Ст3пс5 ГОСТ 10705-63 | Госстрой Латв. ССР ЛАТГИПРОПРОМ г. Рига | | |
| Н. контр. | | Колмец | | | | | | |
| Утв. | | Рубинс | | | | | | |

Копировал: Мак

Формат 11В

## 26.05.03.003

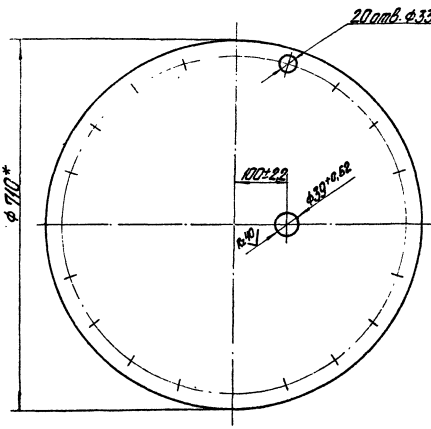


* Размеры для справок.

| | | | | | | | |
|---|---|---|---|---|---|---|---|
| | | | | | | 26.05.03.003 | |
| Гл. инж. проекта | Ионайтис | | | | | | |
| Нач. отд. | Ионайтис | | | | | Крышка | Лит. / Масса / Масштаб: 100,3 / 1:5 |
| Гл. спец. | Сикоморов | | | | | | Лист / Листов 1 |
| Ст. инж. | Куцина | | | | | Заготовка: заглушка 500-16 ГОСТ 12836-67 | Госстрой СССР ЛатГИПРОПРОМ им. Рудзутака |
| Копировал | | | | | | Формат А2 | |

## 26.06.01.000 СБ

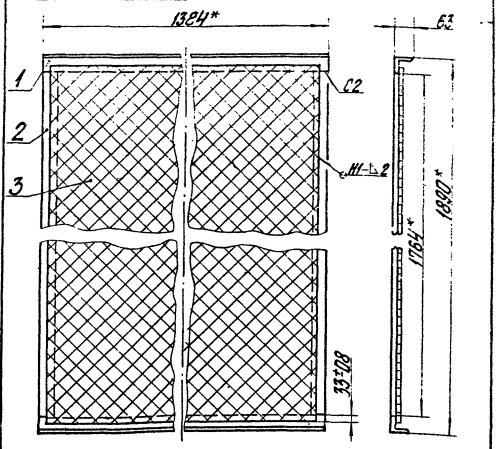


1. * Размеры для справок.
2. Сварные швы по ГОСТ 5264-69.

| | | | | | | | |
|---|---|---|---|---|---|---|---|
| Гл. инж. проекта | Ионайтис | | | | | 26.06.01.000 СБ | |
| Нач. отд. | Ионайтис | | | | | Щит задний | Лит. / Масса / Масштаб: 34,0 / 1:10 |
| Разраб. | Ионайтис | | | | | Сборочный чертёж | Лист / Листов 1 |
| Пров. | Колмец | | | | | | Госстрой СССР ЛатГИПРОПРОМ им. Рудзутака |
| Гл. спец. | Сикоморов | | | | | | |
| Н. контр. | Колмец | | | | | | |
| Утв. | Куцина | | | | | | |
| Копировал | | | | | | Формат А2 | |



## 26.06.00.000 СБ

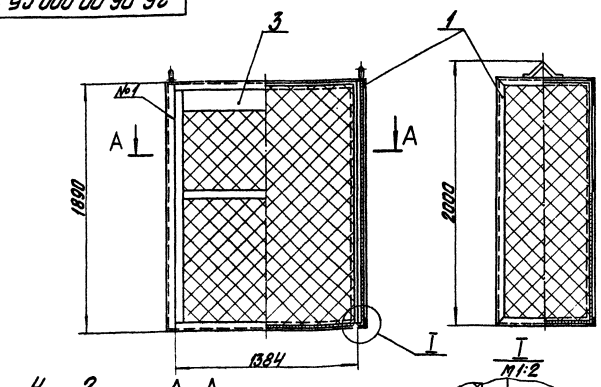


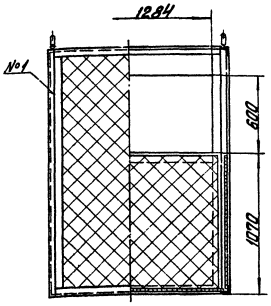


Размеры для справок

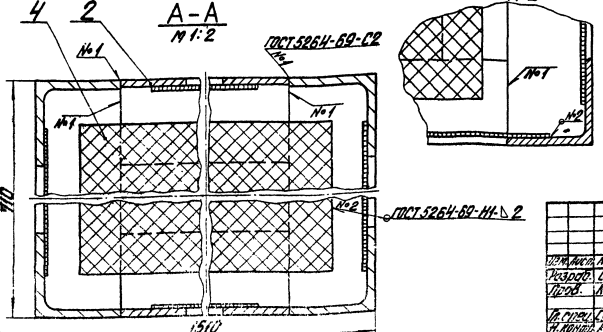


| | | | | | | | |
|---|---|---|---|---|---|---|---|
| Гл. инж. проекта | Ионайтис | | | | | 26.06.00.000 СБ | |
| Нач. отд. | Ионайтис | | | | | Ящик с сеткой | Лит. / Масса / Масштаб: 146 / 1:20 |
| Разраб. | Ионайтис | | | | | Сборочный чертёж | Лист / Листов 1 |
| Пров. | Колмец | | | | | | Госстрой СССР ЛатГИПРОПРОМ им. Рудзутака |
| Гл. спец. | Сикоморов | | | | | | |
| Н. контр. | Колмец | | | | | | |
| Утв. | Куцина | | | | | | |
| Копировал | | | | | | Формат А2 | |

26.06.01.001

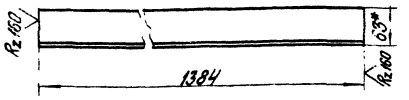


* Размер для справок.

| | | | | | | | |
|---|---|---|---|---|---|---|---|
| Изм. | Лист | № докум. | Подп. | Дата | Уголок | Лит. | Масса 8,0 | Масштаб 1:5 |
| Разраб. | | Курлова | | | | | |
| Пров. | | Колмец | | | | Лист | Листов 1 |
| Гл. спец. | | Сухоносов | | | Уголок Б63х63х6 ГОСТ 8509-72 / Вст3сп3 ГОСТ 535-58* | Госстрой Латв. ССР ЛАТГИПРОПРОМ г. Рига | |
| Н. контр. | | Колмец | | | | | |
| Утв. | | Рубинс | | | | | |

Копировал Бролиша — Формат 11

Типовой проект 903-2-11 Альбом VI

26.02.03.100СБ

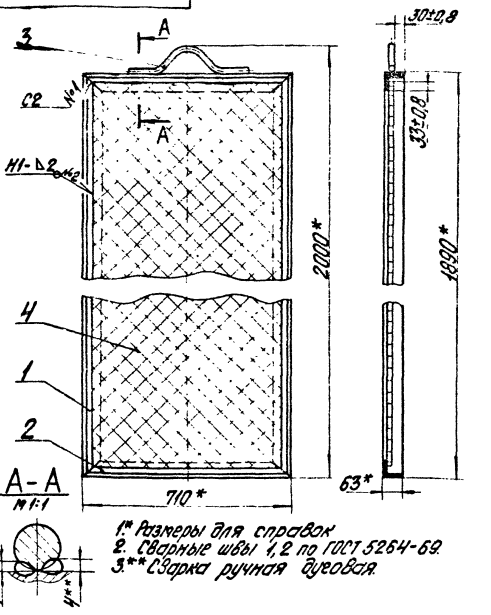


1.* Размеры для справок
2. Сварные швы 1,2 по ГОСТ 5264-69.
3.** Сварка ручная дуговая.

| | | | | | | | |
|---|---|---|---|---|---|---|---|
| Изм. | Лист | № докум. | Подп. | Дата | Щит боковой | Лит. | Масса 34,1 | Масштаб 1:10 |
| Разраб. | | Зеленевский | | | Сборочный чертеж | | |
| Пров. | | Зилгалвис | | | | Лист | Листов 1 |
| Гл. спец. | | Сухоносов | | | | Госстрой Латв. ССР ЛАТГИПРОПРОМ г. Рига | |
| Н. контр. | | Колмец | | | | | |
| Утв. | | Рубинс | | | | | |

Копировал Бролиша — Формат 11А

Инв. № подл. | Подп. и дата | Взам. инв. № | Инв. № дубл. | Подп. и дата

26.02.03.101

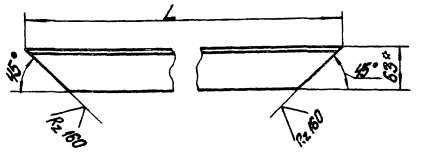


| Обозначение | L, мм | Масса, кг |
|---|---|---|
| 26.02.03.101 | 1890±3,5 | 10,3 |
| -01 | 710±2,5 | 3,91 |

* Размер для справок

| | | | | | | | |
|---|---|---|---|---|---|---|---|
| Изм. | Лист | № докум. | Подп. | Дата | Уголок | Лит. | Масса см. табл. | Масштаб — |
| Разраб. | | Зеленевский | | | | | |
| Пров. | | Зилгалвис | | | | Лист | Листов 1 |
| Гл. спец. | | Сухоносов | | | Уголок Б63х63х6 ГОСТ 8509-72 / Вст3сп3 ГОСТ 535-58* | Госстрой Латв. ССР ЛАТГИПРОПРОМ г. Рига | |
| Н. контр. | | Колмец | | | | | |
| Утв. | | Рубинс | | | | | |

Копировал Бролиша — Формат 11А

Типовой проект 903-2-11 Альбом VI

26.02.03.102

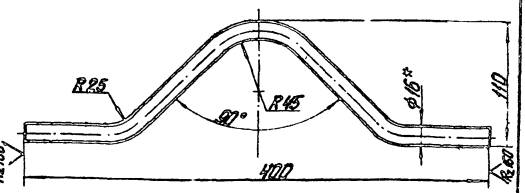


1.* Размер для справок.
2. Неуказанные предельные отклонения размеров по СМ9.

| | | | | | | | |
|---|---|---|---|---|---|---|---|
| Изм. | Лист | № докум. | Подп. | Дата | Ручка | Лит. | Масса 0,757 | Масштаб 1:2,5 |
| Разраб. | | Зеленевский | | | | | |
| Пров. | | Зилгалвис | | | | Лист | Листов 1 |
| Гл. спец. | | Сухоносов | | | Круг В-16 ГОСТ 2590-71 / 20 ГОСТ 1050-74* | Госстрой Латв. ССР ЛАТГИПРОПРОМ г. Рига | |
| Н. контр. | | Колмец | | | | | |
| Утв. | | Рубинс | | | | | |

Копировал Бролиша — Формат 11А

Типовой проект 903-2-11 Альбом VI

26.06.02.000 СБ

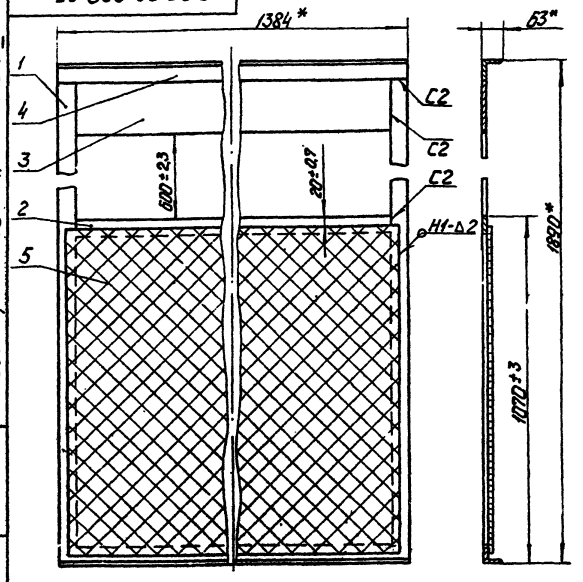


1 *Размеры для справок.
2 Сварные швы по ГОСТ 5264-69.

| Изм. | Лист | № докум. | Подп. | Дата | 26.06.02.000 СБ | Лит. | Масса | Масштаб |
|---|---|---|---|---|---|---|---|---|
| Разраб. | | Ионова | | 2.8.78 | Щит передний Сборочный чертеж. | | 39,54 | 1:10 |
| Пров. | | Колмец | | 4.11.78 | | Лист | Листов 1 | |
| Гл.спец. | | Сухоносов | | | | Госстрой | Латв. ССР | |
| Н.контр. | | Колмец | | | | ЛАТГИПРОПРОМ г. Рига | | |
| Утв. | | Рубинс | | 4.11.78 | | | | |

Копировал: Чубанова Формат 11

Типовой проект 903-2-11 Альбом VI

26.06.02.001

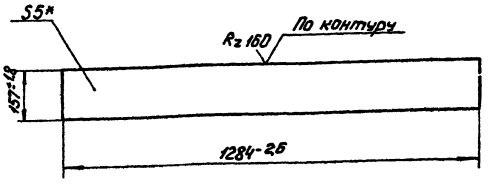


*Размер для справок

| Изм. | Лист | № докум. | Подп. | Дата | 26.06.02.001 | Лит. | Масса | Масштаб |
|---|---|---|---|---|---|---|---|---|
| Разраб. | | Курлова | | 2.8.78 | Лист | | 7,9 | 1:10 |
| Пров. | | Колмец | | 4.11.78 | | Лист | Листов 1 | |
| Гл.спец. | | Сухоносов | | | Лист 5ГОСТ 19903-74 / ВСт3сп3 ГОСТ 14637-69* | Госстрой | Латв. ССР | |
| Н.контр. | | Колмец | | | | ЛАТГИПРОПРОМ г. Рига | | |
| Утв. | | Рубинс | | 4.11.78 | | | | |

Копировал: Чубанова Формат 11

Типовой проект 903-2-11 Альбом II

26.02.03.301

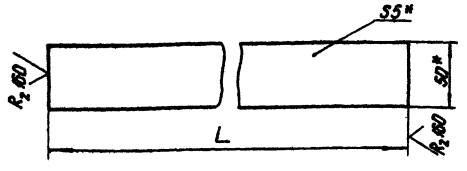


| Обозначение | L мм | Масса, кг |
|---|---|---|
| 26.02.03.301 | 1764±3,5 | 3,46 |
| -01 | 984±2,8 | 1,93 |
| -02 | 1284±3 | 2,52 |

*Размеры для справок.

| Изм. | Лист | № докум. | Подп. | Дата | 26.02.03.301 | Лит. | Масса | Масштаб |
|---|---|---|---|---|---|---|---|---|
| Разраб. | | Зеленевский | | 2.8.78 | Полоса | | см табл. | — |
| Пров. | | Зиновьев | | | | Лист | Листов 1 | |
| Гл.спец. | | Сухоносов | | | Полоса 5×50 ГОСТ 103-75 / ВСт3сп3 ГОСТ 535-58* | Госстрой | Латв. ССР | |
| Н.контр. | | Колмец | | | | ЛАТГИПРОПРОМ | | |
| Утв. | | Рубинс | | 4.11.78 | | | | |

Копировал: Чубанова Формат

Типовой проект 903-2-11 Альбом VI

26.02.02.002

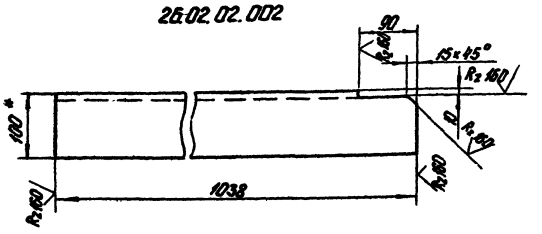


26.02.02.002-01 - зеркальное отражение
Остальное - см. 26.02.02.002
М 1:10

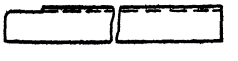

1* Размер для справок
2 Неуказанные предельные отклонения размеров по СМ9.

| Изм. | Лист | № докум. | Подп. | Дата | 26.02.02.002 | Лит. | Масса | Масштаб |
|---|---|---|---|---|---|---|---|---|
| Разраб. | | Зеленевский | | 2.8.78 | Консоль | | 15,7 | 1:5 |
| Пров. | | Зиновьев | | | | Лист | Листов 1 | |
| Гл.спец. | | Сухоносов | | | Консоль Б-100×100×10 ГОСТ 8509-72 / ВСт3сп3 ГОСТ 535-58* | Госстрой | Латв. ССР | |
| Н.контр. | | Колмец | | | | ЛАТГИПРОПРОМ г. Рига | | |
| Утв. | | Рубинс | | 4.11.78 | | | | |

Копировал: Чубанова Формат 11

26.06.10.000 СБ

Типовой проект 903-2-11 Альбом VII

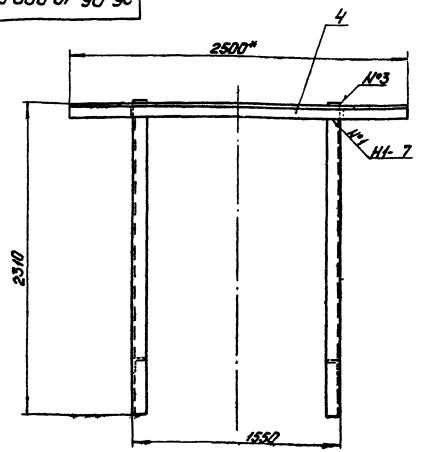


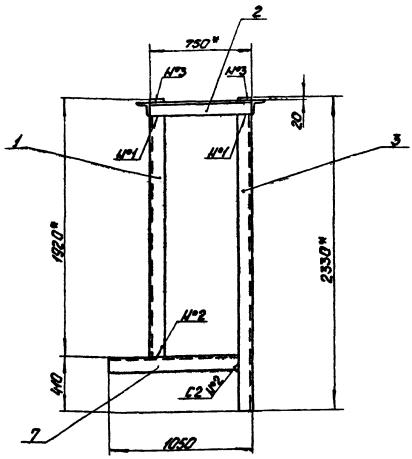


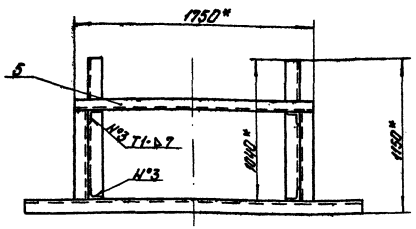


1* Размеры для справок
2 Неуказанные предельные отклонения размеров по СНиП
3 Сварные швы по ГОСТ 5264-69.

| | | | | | | | |
|---|---|---|---|---|---|---|---|
| Изм. | Лист | № докум. | Подп. | Дата | 26.06.10.000 СБ | | |
| Разраб. | | Иванова | | 28.10 | Рама | Лит. | Масса | Масштаб |
| Пров. | | Кольчец | | 28.10 | Сборочный чертёж | | 247 | 1:20 |
| Н. контр. | | Кольчец | | 28.10 | | Лист | Листов 1 |
| Утв. | | Рубинс | | 28.10 | | Госстрой Латв. ССР ЛАТГИПРОПРОМ г. Рига | |

Копировал: Чубанова Формат 12Г

26.02.02.001

Типовой проект 903-2-11 Альбом VII

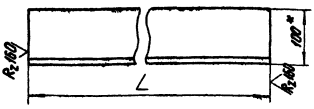


| Обозначение | | L, мм | Масса, кг |
|---|---|---|---|
| 26.02.02.001 | | 2580±9.0 | 39,0 |
| | -01 | 1920±7.0 | 29,0 |
| | -02 | 750±5 | 11,35 |
| | -03 | 2100-8 | 34,8 |
| | -04 | 1450±6.5 | 21,9 |
| | -05 | 2330±4 | 35,2 |
| | -06 | 2500±3.5 | 37,8 |
| | -07 | 1750±3 | 26,5 |

*Размер для справок

| | | | | | | | |
|---|---|---|---|---|---|---|---|
| Изм. | Лист | № докум. | Подп. | Дата | 26.02.02.001 | | |
| Разраб. | | Зверковский | | 28.10 | Уголок | Лит. | Масса | Масштаб |
| Пров. | | Зингаевич | | 28.10 | | | см. табл. | — |
| Н. контр. | | Кольчец | | 28.10 | | Лист | Листов 1 |
| Утв. | | Рубинс | | 28.10 | | Госстрой Латв. ССР ЛАТГИПРОПРОМ г. Рига | |

Уголок Б100×100×10 ГОСТ 8509-72 / Вст 3сп3 ГОСТ 535-58*

Копировал: Чубанова Формат 1:8

26.06.20.000 СБ

Типовой проект 903-2-11 Альбом VII

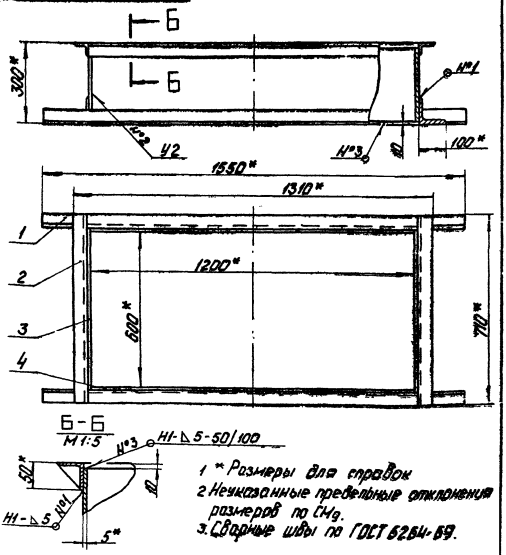





1* Размеры для справок
2 Неуказанные предельные отклонения размеров по СНиП.
3. Сварные швы по ГОСТ 5264-69.

| | | | | | | | |
|---|---|---|---|---|---|---|---|
| Изм. | Лист | № докум. | Подп. | Дата | 26.06.20.000 СБ | | |
| Разраб. | | Иванова | | 28.10 | Патрубок | Лит. | Масса | Масштаб |
| Пров. | | Кольчец | | 28.10 | Сборочный чертеж | | 78,5 | 1:10 |
| Н. контр. | | Кольчец | | 28.10 | | Лист | Листов 1 |
| Утв. | | Рубинс | | 28.10 | | Госстрой Латв. ССР ЛАТГИПРОПРОМ г. Рига | |

Копировал: Чубанова Формат 1:8

Типовой проект 903-2-11 Альбом VI

26.02.01.001

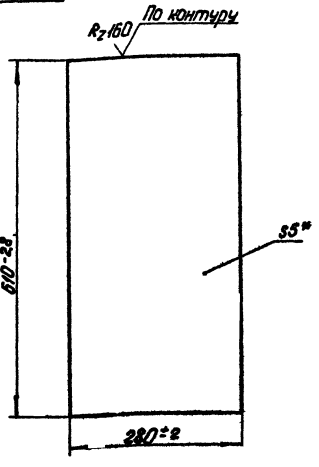


* Размеры для справок

| Изм. | Лист | № докум. | Подп. | Дата |
|---|---|---|---|---|
| Разраб. | | Ландаренко | | |
| Пров. | | Зилгалвис | | |
| Гл. спец. | | Сухоносов | | |
| Н. контр. | | Колмец | | |
| Утв. | | Рубинс | | |

Стенка

| Лит. | Масса | Масштаб |
|---|---|---|
| | 6,7 | 1:5 |

Лист | Листов 1

Лист 5 ГОСТ 19903-74 / ВСт3сп3 ГОСТ 14637-69*

Госстрой Латв. ССР ЛАТГИПРОПРОМ г. Рига

Копировал: Чубанова

Формат 11

Типовой проект 903-2-11 Альбом VI

26.06.20.001

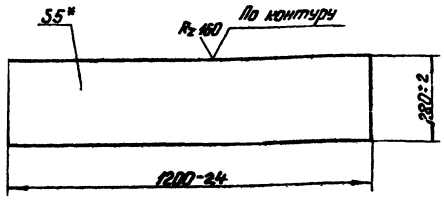


* Размер для справок

| Изм. | Лист | № докум. | Подп. | Дата |
|---|---|---|---|---|
| Разраб. | | Ионова | | |
| Пров. | | Колмец | | |
| Гл. спец. | | Сухоносов | | |
| Н. контр. | | Колмец | | |
| Утв. | | Рубинс | | |

Стенка

| Лит. | Масса | Масштаб |
|---|---|---|
| | 13,2 | 1:10 |

Лист | Листов 1

Лист 5 ГОСТ 19903-74 / ВСт3сп3 ГОСТ 14637-69*

Госстрой Латв. ССР ЛАТГИПРОПРОМ г. Рига

Копировал: Чубанова

Формат 11

Типовой проект 903-2-11 Альбом VI

26.06.20.100 СБ

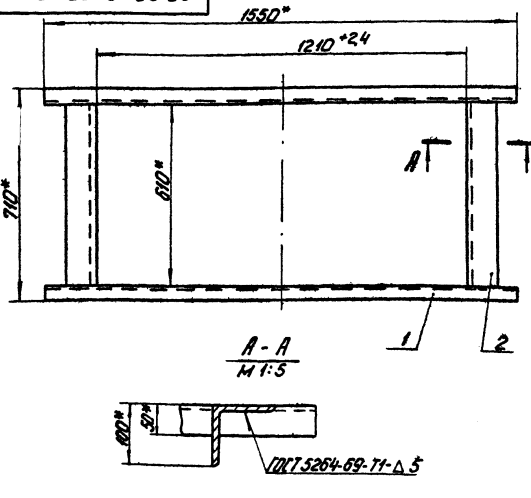


* Размеры для справок

| Изм. | Лист | № докум. | Подп. | Дата |
|---|---|---|---|---|
| Разраб. | | Ионова | | |
| Пров. | | Колмец | | |
| Гл. спец. | | Сухоносов | | |
| Н. контр. | | Колмец | | |
| Утв. | | Рубинс | | |

Фланец

Сборочный чертеж.

| Лит. | Масса | Масштаб |
|---|---|---|
| | 24,1 | 1:10 |

Лист | Листов 1

Госстрой Латв. ССР ЛАТГИПРОПРОМ г. Рига

Копировал: Чубанова

Формат 11

Типовой проект 903-2-11 Альбом VI

26.02.01.101

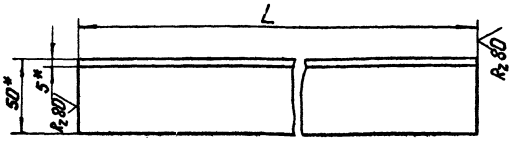


| Наименование | Размер L, мм | Масса кг |
|---|---|---|
| 26.02.01.101 | 1250±6 | 4,71 |
| -01 | 910+2,2 | 3,42 |
| -02 | 1550±6,5 | 5,85 |
| -03 | 1210+1,2 | 4,6 |

* Размеры для справок

| Изм. | Лист | № докум. | Подп. | Дата |
|---|---|---|---|---|
| Разраб. | | Ландаренко | | |
| Пров. | | Зилгалвис | | |
| Гл. спец. | | Сухоносов | | |
| Н. контр. | | Колмец | | |
| Утв. | | Рубинс | | |

Уголок 6-50×50×5 ВСт3сп3 ГОСТ

Лит. | Масса | Масштаб

см. табл.

Лист | Листов

Госстрой Латв. ССР ЛАТГИПРОПРОМ г. Рига

Копировал: Чубанова

Формат 11

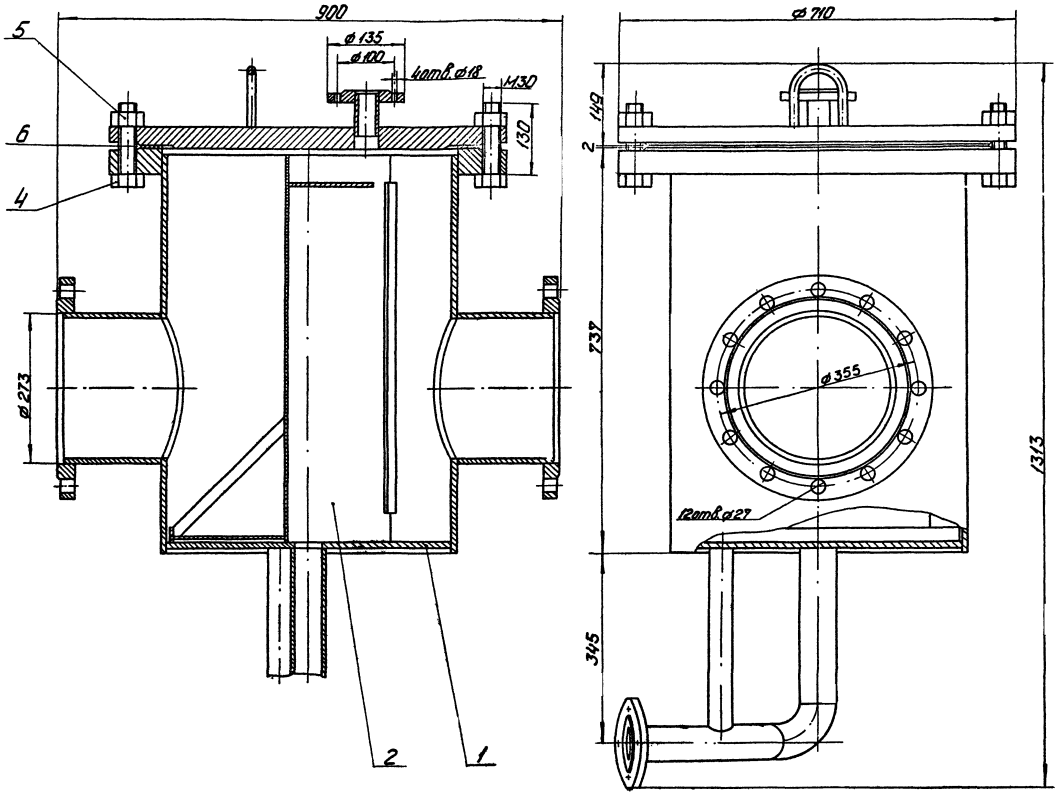


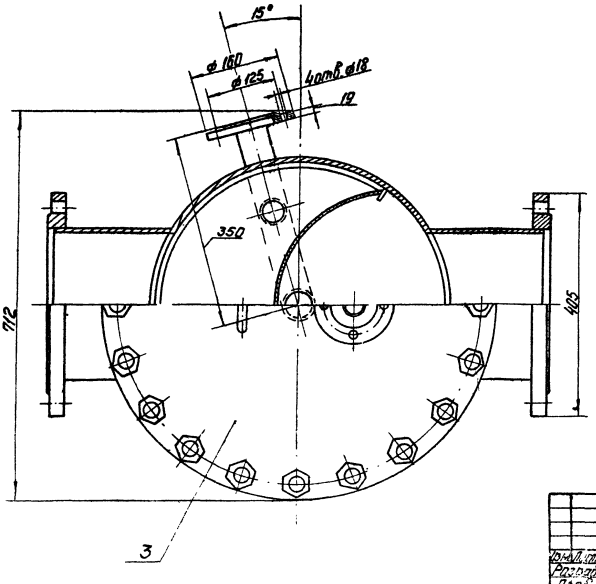


1. Размеры для справок
2. Проверить на герметичность водой давлением 2 кг/см² в течение 10 минут.

| | | | | | | | |
|---|---|---|---|---|---|---|---|
| | | | | 26.07.00.000 СБ | | | |
| Изм. | Лист | № докум. | Подп. | Дата | Фильтр грубой очистки мазута. Ду 250 Сборочный чертеж. | Лит. | Масса | Масштаб |
| Разраб. | | Зинтолбис | | | | | 344,5 | 1:5 |
| Пров. | | Колмен | | | | Лист | Листов 1 |
| | | | | | | Госстрой Лит. ССР ЛАТГИПРОПРОМ г. Рига | |
| Н. контр. | | | | | | | |
| Утв. | | | | | | | |

Копировал: Чуванова

Формат 22В

Типовой проект 903-2-11 Альбом VI

Инв. № подл. | Подп. и дата | Взам. инв. № | Инв. № дубл. | Подп. и дата

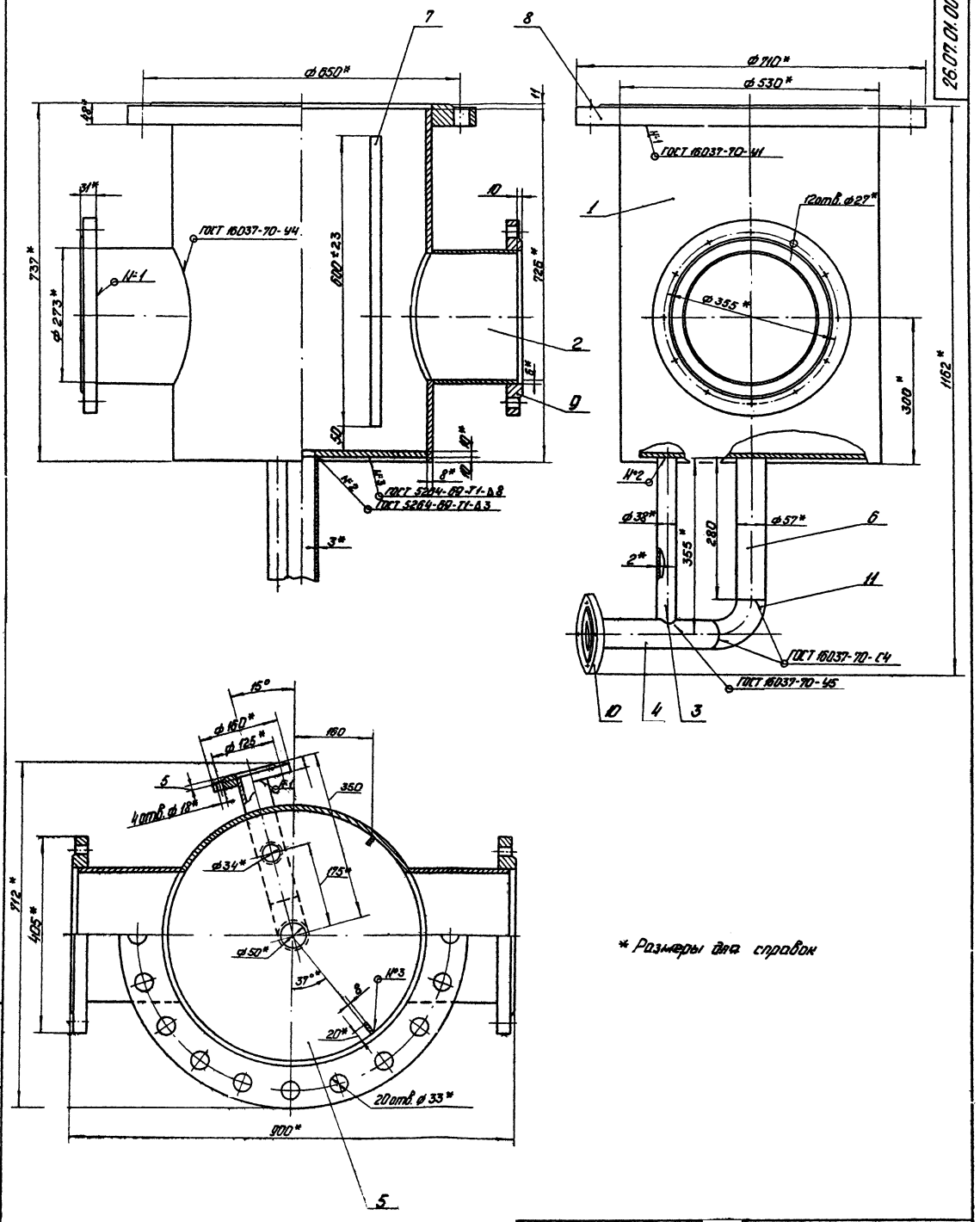


| | | | | | | | | |
|---|---|---|---|---|---|---|---|---|
| | | | | | 26.07.01.000 СБ | | | |
| Изм. | Лист | № докум. | Подп. | Дата | Корпус с патрубком | Лит. | Масса | Масштаб |
| Разраб. | | Зилгалвис | | | | | 195,4 | 1:5 |
| Пров. | | Колмеи | | | Сборочный чертеж. | Лист | Листов 1 | |
| Гл. спец. | | Сухомлинов | | | | Госстрой | Латв. ССР | |
| Н. отд. | | Колмеи | | | | ЛАТГИПРОПРОМ | | |
| Утв. | | Рудаков | | | | г. Рига | | |
| Нач. отдела: Чубанова | | | | | | Формат 22А | | |

Типовой проект 903-2-11 Альбом VI

Подп. и дата | Взам. инв. № | Инв. № дубл. | Подп. и дата

Типовой проект 903-2-11 Альбом VI

| Формат | Зона | Поз. | Обозначение | Наименование | Кол. | Примечание |
|---|---|---|---|---|---|---|
| | | | | Документация | | |
| 11 | | | 28.01.01.000 СБ | Сборочный чертёж | | |
| | | | | Детали | | |
| 11 | | 1 | 28.01.01.001 | Диск | 1 | |
| 11 | | 2 | 28.01.01.002 | Ручка | 2 | |

| Изм. | Лист | № докум. | Подп. | Дата |
|---|---|---|---|---|
| Разраб. | | Цонова | | 22.5.78 |
| Пров. | | Колмец | | 24.5.78 |
| Гл. спец. | | Сухоносов | | |
| Н. контр. | | Колмец | | 24.5.78 |
| Утв. | | Рубинс | | 4.11.88 |

28.01.01.000

Крышка люка

Лит. | Лист | Листов 1

Госстрой Латв. ССР ЛАТГИПРОПРОМ г. Рига

Копировал: Тук

Формат 11

Инв. № подл. | Подп. и дата | Взам. инв. № | Инв. № дубл. | Подп. и дата

Типовой проект 903-2-11 Альбом VI

| Формат | Зона | Поз. | Обозначение | Наименование | Кол. | Примечание |
|---|---|---|---|---|---|---|
| | | | | Документация | | |
| 12 | | | 28.04.01.000 СБ | Сборочный чертёж | 1 | |
| | | | | Детали | | |
| 11 | | 1 | 28.04.01.001 | Рама | 1 | |
| 11 | | 2 | 28.04.01.002 | Нога | 2 | |
| 11 | | 3 | 28.04.01.002-01 | Нога | 2 | |

| Изм. | Лист | № докум. | Подп. | Дата |
|---|---|---|---|---|
| Разраб. | | Лондаренко | | 22.5.78 |
| Пров. | | Колмец | | 24.5.78 |
| Гл. спец. | | Сухоносов | | |
| Н. контр. | | Колмец | | 24.5.78 |
| Утв. | | Рубинс | | 4.11.88 |

28.04.01.000

Стол

Лит. | Лист | Листов 1

Госстрой Латв. ССР ЛАТГИПРОПРОМ г. Рига

Копировал: Тук

Формат 11

Инв. № подл. | Подп. и дата | Взам. инв. № | Инв. № дубл. | Подп. и дата

Типовой проект 903-2-11 Альбом VI

| Формат | Зона | Поз. | Обозначение | Наименование | Кол. | Примечание |
|---|---|---|---|---|---|---|
| | | | | Документация | | |
| 12 | | | 28.04.02.000 СБ | Сборочный чертеж | 1 | |
| | | | | Детали | | |
| 11 | | 1 | 28.01.01.002 | Ручка | 2 | |
| 11 | | 2 | 28.04.02.002 | Штырь | 2 | |
| 11 | | 3 | 28.04.02.003 | Стенка | 4 | |
| 11 | | 4 | 28.04.02.004 | Крышка | 1 | |
| 11 | | 5 | 28.04.02.005 | Уголок | 4 | |
| | | | | Стандартные изделия | | |
| | | 6 | | Шайба 16 ГОСТ 11371-68 | 4 | |

| Изм. | Лист | № докум. | Подп. | Дата |
|---|---|---|---|---|
| Разраб. | | Лондаренко | | 22.5.78 |
| Пров. | | Колмец | | 24.5.78 |
| Гл. спец. | | Сухоносов | | |
| Н. контр. | | Колмец | | 24.5.78 |
| Утв. | | Рубинс | | 4.11.88 |

28.04.02.000

Кожух

Лит. | Лист | Листов 1

Госстрой Латв. ССР ЛАТГИПРОПРОМ г. Рига

Копировал: Тук

Формат 11

Инв. № подл. | Подп. и дата | Взам. инв. № | Инв. № дубл. | Подп. и дата

Типовой проект 903-2-11 Альбом VI

| Формат | Зона | Поз. | Обозначение | Наименование | Кол. | Примечание |
|---|---|---|---|---|---|---|
| | | | | Документация | | |
| 11 | | | 28.10.00.000 СБ | Сборочный чертёж | | |
| | | | | Детали | | |
| 11 | | 1 | 28.10.00.001 | Диск | 1 | |
| 11 | | 2 | 28.01.01.002 | Ручка | 2 | |

| Изм. | Лист | № докум. | Подп. | Дата |
|---|---|---|---|---|
| Разраб. | | Зилгалвис | | 22.5.78 |
| Пров. | | Колмец | | 24.5.78 |
| Гл. спец. | | Сухоносов | | |
| Н. контр. | | Колмец | | 24.5.78 |
| Утв. | | Рубинс | | 4.11.88 |

28.10.00.000

Крышка

Лит. | Лист | Листов 1

Госстрой Латв. ССР ЛАТГИПРОПРОМ г. Рига

Копировал: Тук

Формат 11

Инв. № подл. | Подп. и дата | Взам. инв. № | Инв. № дубл. | Подп. и дата

Типовой проект 903-2-11 Альбом VI

| Формат | Зона | Поз. | Обозначение | Наименование | Кол. | Примечание |
|---|---|---|---|---|---|---|
| | | | | Документация | | |
| 11 | | | 28.10.03.000 СБ | Сборочный чертеж | | |
| | | | | Детали | | |
| 11 | | 1 | 28.05.02.001 | Фланец | 1 | |
| 11 | | 2 | 28.10.03.001 | Обечайка | 1 | |
| 11 | | 3 | 28.05.02.003 | Фланец | 1 | |

Инв.№ подл. | Подпись и дата | Взам. инв.№ | Инв.№ дубл. | Подпись и дата

28.10.03.000

| Изм. | Лист | № докум. | Подп. | Дата |
|---|---|---|---|---|
| Разраб. | | Шонава | | |
| Пров. | | Колтец | | |
| Гл. спец. | | Сиханосов | | |
| Н. контр. | | Колтец | | |
| Утв. | | Рубинс | | |

Корпус люка Ду 1000

| Лит. | Лист | Листов |
|---|---|---|
| | | 1 |

Госстрой Латв. ССР ЛАТГИПРОПРОМ г. Рига

Копировал: Давыдова Формат А4

Типовой проект 903-2-11 Альбом VI

| Формат | Зона | Поз. | Обозначение | Наименование | Кол. | Примечание |
|---|---|---|---|---|---|---|
| | | | | Документация | | |
| 12 | | | 28.06.01.000 СБ | Сборочный чертеж | | |
| | | | | Сборочные единицы | | |
| 11 | | 1 | 28.06.01.100 | Фланец | 1 | |
| 11 | | 2 | 28.06.01.200 | Фланец | 1 | |
| | | | | Детали | | |
| 11 | | 3 | 28.06.01.001 | Стенка | 2 | |
| 11 | | 4 | 28.06.01.002 | Стенка | 2 | |

Инв.№ подл. | Подпись и дата | Взам. инв.№ | Инв.№ дубл. | Подпись и дата

28.06.01.000

| Изм. | Лист | № докум. | Подп. | Дата |
|---|---|---|---|---|
| Разраб. | | Шонава | | |
| Пров. | | Зилгалвис | | |
| Гл. спец. | | Сиханосов | | |
| Н. контр. | | Колтец | | |
| Утв. | | Рубинс | | |

Короб

| Лит. | Лист | Листов |
|---|---|---|
| | | 1 |

Госстрой Латв. ССР ЛАТГИПРОПРОМ г. Рига

Копировал: Давыдова Формат А4

Типовой проект 903-2-11 Альбом VI

| Формат | Зона | Поз. | Обозначение | Наименование | Кол. | Примечание |
|---|---|---|---|---|---|---|
| | | | | Документация | | |
| 11 | | | 28.06.01.100 СБ | Сборочный чертеж | | |
| | | | | Детали | | |
| БЧ | | 1 | 28.06.01.101 | Полка | | |
| | | | | Уголок Б-63×63×6 ГОСТ 8509-72 Ст3сп3 ГОСТ 535-58* | 2 | 3,01 кг |
| БЧ | | 2 | 28.06.01.102 | Полка | | |
| | | | | Уголок Б-63×63×6 ГОСТ 8509-72 Ст3сп3 ГОСТ 535-58* | 2 | 5,15 кг |

Инв.№ подл. | Подпись и дата | Взам. инв.№ | Инв.№ дубл. | Подпись и дата

28.06.01.100

| Изм. | Лист | № докум. | Подп. | Дата |
|---|---|---|---|---|
| Разраб. | | Шонава | | |
| Пров. | | Зилгалвис | | |
| Гл. спец. | | Сиханосов | | |
| Н. контр. | | Колтец | | |
| Утв. | | Рубинс | | |

Фланец

| Лит. | Лист | Листов |
|---|---|---|
| | | |

Госстрой Латв. ССР ЛАТГИПРОПРОМ г. Рига

Копировал: Давыдова Формат А4

Типовой проект 903-2-11 Альбом VI

| Формат | Зона | Поз. | Обозначение | Наименование | Кол. | Примечание |
|---|---|---|---|---|---|---|
| | | | | Документация | | |
| 11 | | | 28.06.01.200 СБ | Сборочный чертеж | | |
| | | | | Детали | | |
| БЧ | | 1 | 28.06.01.201 | Полка | | |
| | | | | Уголок Б-63×63×6 ГОСТ 8509-72 Ст3сп3 ГОСТ 535-58* | 2 | 3,01 кг |
| БЧ | | 2 | 28.06.01.202 | Полка | | |
| | | | | Уголок Б-63×63×6 ГОСТ 8509-72 Ст3сп3 ГОСТ 535-58* | 2 | 5,15 кг |

Инв.№ подл. | Подпись и дата | Взам. инв.№ | Инв.№ дубл. | Подпись и дата

28.06.01.200

| Изм. | Лист | № докум. | Подп. | Дата |
|---|---|---|---|---|
| Разраб. | | Шонава | | |
| Пров. | | Зилгалвис | | |
| Гл. спец. | | Сиханосов | | |
| Н. контр. | | Колтец | | |
| Утв. | | Рубинс | | |

Фланец

| Лит. | Лист | Листов |
|---|---|---|
| | | |

Госстрой Латв. ССР ЛАТГИПРОПРОМ г. Рига

Копировал: Давыдова Формат А4

Типовой проект 903-2-11 Альбом VI

| Формат | Зона | Поз. | Обозначение | Наименование | Кол. | Примечание |
|---|---|---|---|---|---|---|
| | | | | Документация | | |
| 12 | | | 28.06.02.000 СБ | Сборочный чертеж | | |
| | | | | Детали | | |
| 12 | | 1 | 28.06.02.001 | Плита | 1 | |
| 11 | | 2 | 28.01.01.002 | Ручка | 2 | |

Подпись и дата | Инв. № дубл. | Взам. инв. № | Подпись и дата | Инв. № подл.

| Изм. | Лист | № докум. | Подп. | Дата |
|---|---|---|---|---|
| Разраб. | | Ионова | | 24.8.78 |
| Пров. | | Зилгалвис | | |
| Гл. спец. | | Сухоносов | | |
| Н. контр. | | Колмец | | 24.8.78 |
| Утв. | | Рубинс | | 4.8.78 |

28.06.02.000

Крышка

Лит. | Лист | Листов 1

Госстрой Латв. ССР ЛАТГИПРОПРОМ г. Рига

Копировал: Давыдова Формат 11 В

Типовой проект 903-2-11 Альбом VI

| Формат | Зона | Поз. | Обозначение | Наименование | Кол. | Примечание |
|---|---|---|---|---|---|---|
| | | | | Документация | | |
| 12 | | | 28.06.03.000 СБ | Сборочный чертеж | | |
| | | | | Детали | | |
| 11 | | 1 | 28.06.03.001 | Кронштейн | 1 | |
| 11 | | 2 | 28.06.03.001-01 | Кронштейн | 1 | |
| 11 | | 3 | 28.06.03.002 | Плита | 1 | |

Подпись и дата | Инв. № дубл. | Взам. инв. № | Подпись и дата | Инв. № подл.

| Изм. | Лист | № докум. | Подп. | Дата |
|---|---|---|---|---|
| Разраб. | | Ионова | | 24.8.78 |
| Пров. | | Зилгалвис | | |
| Гл. спец. | | Сухоносов | | |
| Н. контр. | | Колмец | | 24.8.78 |
| Утв. | | Рубинс | | |

28.06.03.000

Плита с кронштейном.

Лит. | Лист | Листов 1

Госстрой Латв. ССР ЛАТГИПРОПРОМ г. Рига

Копировал: Давыдова Формат 11

Типовой проект 903-2-11 Альбом VI

| Формат | Зона | Поз. | Обозначение | Наименование | Кол. | Примечание |
|---|---|---|---|---|---|---|
| | | | | Документация | | |
| 11 | | | 28.07.00.000 СБ | Сборочный чертеж | | |
| | | | | Детали | | |
| 11 | | 1 | 28.07.00.001 | Фланец | 1 | |
| 11 | | 2 | 28.07.00.002 | Обечайка | 1 | |
| 11 | | 3 | 28.07.00.003 | Фланец | 1 | |

Подпись и дата | Инв. № дубл. | Взам. инв. № | Подпись и дата | Инв. № подл.

| Изм. | Лист | № докум. | Подп. | Дата |
|---|---|---|---|---|
| Разраб. | | Ионова | | 24.8.78 |
| Пров. | | Колмец | | 24.8.78 |
| Гл. спец. | | Сухоносов | | |
| Н. контр. | | Колмец | | 24.8.78 |
| Утв. | | Рубинс | | 4.8.78 |

28.07.00.000

Люк Ду 700

Лит. | Лист | Листов 1

Госстрой Латв. ССР ЛАТГИПРОПРОМ г. Рига

Копировал: Давыдова Формат 11 В

Типовой проект 903-2-11 Альбом VI

| Формат | Зона | Поз. | Обозначение | Наименование | Кол. | Примечание |
|---|---|---|---|---|---|---|
| | | | | Документация | | |
| 11 | | | 28.08.00.000 СБ | Сборочный чертеж | | |
| | | | | Детали | | |
| 11 | | 1 | 28.07.00.001 | Фланец | 1 | |
| 11 | | 2 | 28.07.00.002-02 | Обечайка | 1 | |
| 11 | | 3 | 28.08.00.001 | Фланец | 1 | |

Подпись и дата | Инв. № дубл. | Взам. инв. № | Подпись и дата | Инв. № подл.

| Изм. | Лист | № докум. | Подп. | Дата |
|---|---|---|---|---|
| Разраб. | | Ионова | | 24.8.78 |
| Пров. | | Колмец | | 24.8.78 |
| Гл. спец. | | Сухоносов | | |
| Н. контр. | | Колмец | | 24.8.78 |
| Утв. | | Рубинс | | 4.8.78 |

28.08.00.000

Люк Ду 700×250

Лит. | Лист | Листов 1

Госстрой Латв. ССР ЛАТГИПРОПРОМ г. Рига

Копировал: Давыдова Формат 11 В

Альбом VI

Типовой проект 903-2-11

| Формат | Зона | Поз. | Обозначение | Наименование | Кол. | Примечание |
|---|---|---|---|---|---|---|
| | | | | Документация | | |
| 11 | | | 28.10.01.000 СБ | Сборочный чертёж | | |
| | | | | Детали | | |
| 11 | | 1 | 28.10.01.001 | Диск | 1 | |
| 11 | | 2 | 28.01.01.002 | Ручка | 2 | |

28.10.01.000

| Изм. | Лист | № докум. | Подп. | Дата |
|---|---|---|---|---|
| Разраб. | Зилгалвис | | | 2.11 |
| Пров. | Колмец | | | |
| Гл.спец. | Сухоносов | | | |
| Н.контр. | Колмец | | | |
| Утв. | Рубинс | | | |

Крышка люка

Лит. | Лист | Листов 1

Госстрой Латв. ССР ЛАТГИПРОПРОМ 2 Рига

Копировал: Мак

Формат 11В

Альбом VI

Типовой проект 903-2-11

| Формат | Зона | Поз. | Обозначение | Наименование | Кол. | Примечание |
|---|---|---|---|---|---|---|
| | | | | Документация | | |
| 11 | | | 28.10.02.000 СБ | Сборочный чертёж | | |
| | | | | Детали | | |
| 11 | | 1 | 28.10.02.001 | Диск | 1 | |
| 11 | | 2 | 28.01.01.002 | Ручка | 2 | |
| 11 | | 3 | 28.10.02.002 | Ребро | 4 | |

28.10.02.000

| Изм. | Лист | № докум. | Подп. | Дата |
|---|---|---|---|---|
| Разраб. | Зилгалвис | | | 2.11 |
| Пров. | Колмец | | | |
| Гл.спец. | Сухоносов | | | |
| Н.контр. | Колмец | | | |
| Утв. | Рубинс | | | |

Крышка люка

Лит. | Лист | Листов 1

Госстрой Латв. ССР ЛАТГИПРОПРОМ 2 Рига

Копировал: Мак

Формат 11В

Альбом VI

Типовой проект 903-2-11

28.10.01.000 СБ

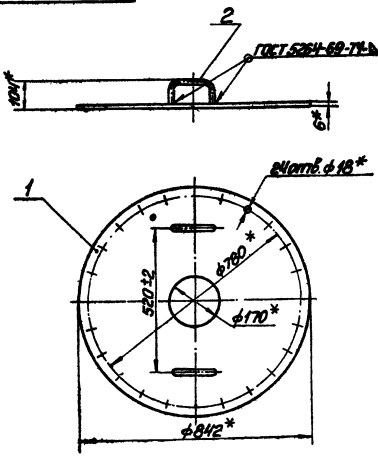


28.10.01.000 СБ

| Изм. | Лист | № докум. | Подп. | Дата |
|---|---|---|---|---|
| Разраб. | Зилгалвис | | | 2.11 |
| Пров. | Колмец | | | |
| Гл.спец. | Сухоносов | | | |
| Н.контр. | Колмец | | | |
| Утв. | Рубинс | | | |

Крышка люка

Сборочный чертёж

Лит. | Масса 26,1 | Масштаб 1:10

Лист | Листов 1

Госстрой Латв. ССР ЛАТГИПРОПРОМ 2 Рига

Копировал: Мак

Формат 11В

Альбом VI

Типовой проект 903-2-11

28.10.02.000 СБ

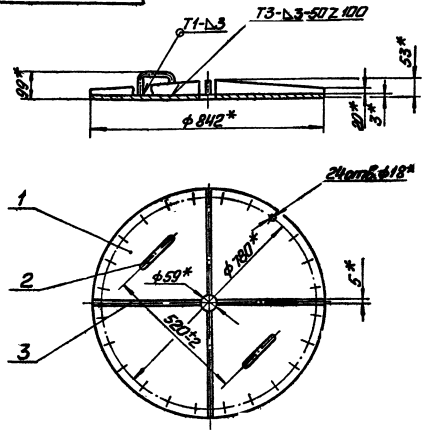


1. * Размеры для справок.
2. Сварные швы по ГОСТ 5264-69.

28.10.02.000 СБ

| Изм. | Лист | № докум. | Подп. | Дата |
|---|---|---|---|---|
| Разраб. | Зилгалвис | | | 2.11 |
| Пров. | Колмец | | | |
| Гл.спец. | Сухоносов | | | |
| Н.контр. | Колмец | | | |
| Утв. | Рубинс | | | |

Крышка люка

Сборочный чертёж

Лит. | Масса 16,04 | Масштаб 1:10

Лист | Листов

Госстрой Латв. ССР ЛАТГИПРОПРОМ 2 Рига

Копировал: Мак

Типовой проект 903-2-11 Альбом VI

## 28.06.01.200 СБ

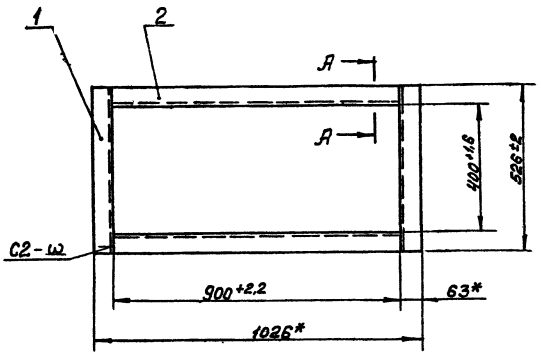


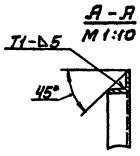


1.* Размеры для справок.
2. Обработка поверхностей реза деталей Б4 Rz160
3. Сварные швы по ГОСТ 5264-69.

| | | | | | | | |
|---|---|---|---|---|---|---|---|
| Изм. | Лист | № докум. | Подп. | Дата | Фланец. Сборочный чертеж | Лит. | Масса | Масштаб |
| Разраб. | Ионова | | | | | | 16,3 | 1:10 |
| Пров. | Зилгалвис | | | | | Лист | Листов 1 | |
| Гл. спец. | Сухоносов | | | | | Госстрой Латв. ССР ЛАТГИПРОПРОМ г. Рига | | |
| Н. контр. | Колмец | | | | | | | |
| Утв. | Рубина | | | | | | | |

Копировал: Волкова Формат 11

Инв. № подл. | Подп. и дата | Взам. инв. № | Инв. № дубл. | Подп. и дата

## 28.01.01.000 СБ

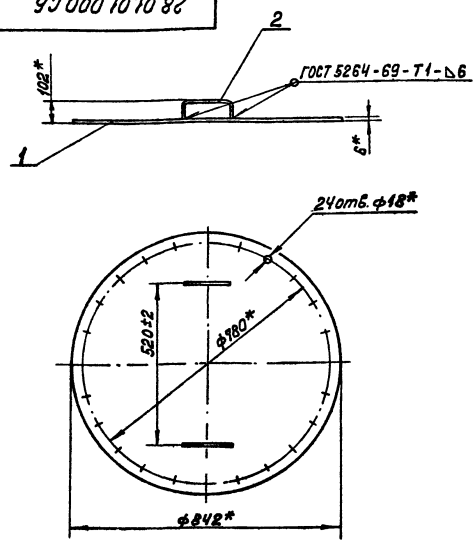


* Размеры для справок.

| | | | | | | | |
|---|---|---|---|---|---|---|---|
| Изм. | Лист | № докум. | Подп. | Дата | Крышка люка. Сборочный чертеж. | Лит. | Масса | Масштаб |
| Разраб. | Ионова | | | | | | 27 | 1:10 |
| Пров. | Колмец | | | | | Лист | Листов 1 | |
| Гл. спец. | Сухоносов | | | | | Госстрой Латв. ССР ЛАТГИПРОПРОМ г. Рига | | |
| Н. контр. | Колмец | | | | | | | |
| Утв. | Рубина | | | | | | | |

Копировал: Волкова Формат 11

Инв. № подл. | Подп. и дата | Взам. инв. № | Инв. № дубл. | Подп. и дата

## 28.01.01.001

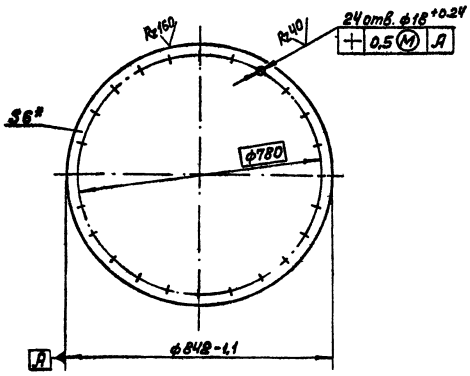


* Размер для справок.

| | | | | | | | |
|---|---|---|---|---|---|---|---|
| Изм. | Лист | № докум. | Подп. | Дата | Диск | Лит. | Масса | Масштаб |
| Разраб. | Ионова | | | | | | 26,0 | 1:10 |
| Пров. | Колмец | | | | | Лист | Листов 1 | |
| Гл. спец. | Сухоносов | | | | | Госстрой Латв. ССР ЛАТГИПРОПРОМ г. Рига | | |
| Н. контр. | Колмец | | | | | | | |
| Утв. | Рубина | | | | | | | |

Лист 6 ГОСТ 19903-74 / ВСт3сп3 ГОСТ 14637-69*

Копировал: Волкова Формат 11

Инв. № подл. | Подп. и дата | Взам. инв. № | Инв. № дубл. | Подп. и дата

## 28.01.01.002

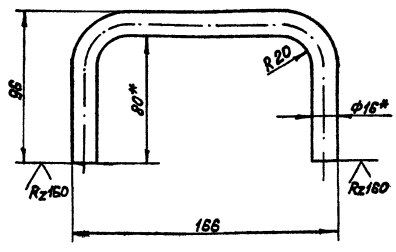


1.* Размеры для справок.
2. Неуказанные предельные отклонения размеров по СМд.

| | | | | | | | |
|---|---|---|---|---|---|---|---|
| Изм. | Лист | № докум. | Подп. | Дата | Ручка. | Лит. | Масса | Масштаб |
| Разраб. | Ионова | | | | | | 0,48 | 1:2 |
| Пров. | Колмец | | | | | Лист | Листов 1 | |
| Гл. спец. | Сухоносов | | | | | Госстрой Латв. ССР ЛАТГИПРОПРОМ г. Рига | | |
| Н. контр. | Колмец | | | | | | | |
| Утв. | Рубина | | | | | | | |

Круг В-16 ГОСТ 2590-71 / 20 ГОСТ 1050-74*

Копировал: Волкова Формат 11

Инв. № подл. | Подп. и дата | Взам. инв. № | Инв. № дубл. | Подп. и дата

Типовой проект 903-2-11 Альбом VII

28.02.00.001

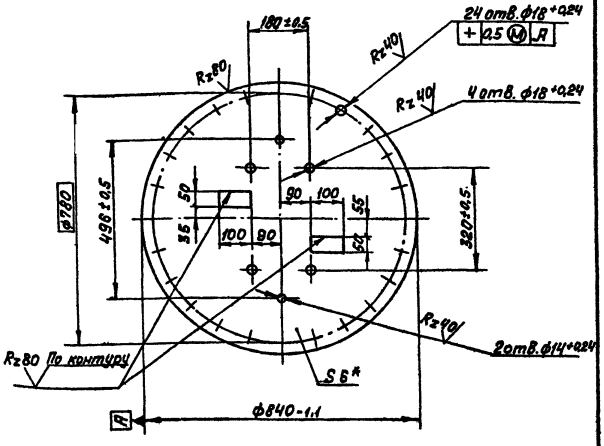


1.* Размеры для справок.

2. Неуказанные предельные отклонения размеров по СМ9.

| | | | | | | | |
|---|---|---|---|---|---|---|---|
| Изм. | Лист | № докум. | Подп. | Дата | 28.02.00.001 | | |
| Разраб. | | Цонова | | | Крышка люка. | Лит. | Масса | Масштаб |
| Пров. | | Колмец | | | | | 25,6 | 1:10 |
| Гл.спец. | | Суконосов | | | | Лист | Листов 1 |
| Н.контр. | | Колмец | | | Лист | 6 ГОСТ 19903-74 | Госстрой Латв. ССР |
| Утв. | | Рубина | | | | Ст3сп3 ГОСТ 14637-69* | ЛАТГИПРОПРОМ |

Инв. № подл. | Подп. и дата | Взам. инв. № | Инв. № дубл. | Подп. и дата

Копировал: Волкова Формат 11

28.03.00.001

Rz 40 (V)

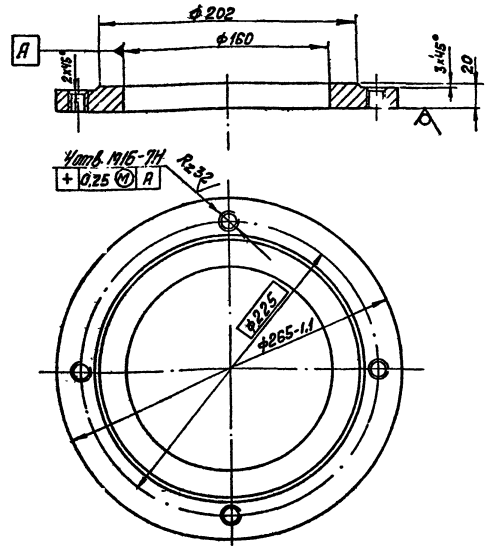


Неуказанные предельные отклонения размеров: диаметров - по Д7, В7, остальных - по СМ9.

| | | | | | | | |
|---|---|---|---|---|---|---|---|
| Изм. | Лист | № докум. | Подп. | Дата | 28.03.00.001 | | |
| Разраб. | | Цонова | | | Фланец | Лит. | Масса | Масштаб |
| Пров. | | Колмец | | | | | 5,0 | 1:2,5 |
| Гл.спец. | | Суконосов | | | | Лист | Листов 1 |
| Н.контр. | | Колмец | | | Лист | 22 ГОСТ 19903-74 | Госстрой Латв. ССР |
| Утв. | | Рубина | | | | ВСт3сп3 ГОСТ 14637-69 | ЛАТГИПРОПРОМ |

Инв. № подл. | Подп. и дата | Взам. инв. № | Инв. № дубл. | Подп. и дата

Копировал: Волкова Формат 11

Типовой проект 903-2-11 Альбом VII

28.04.00.001

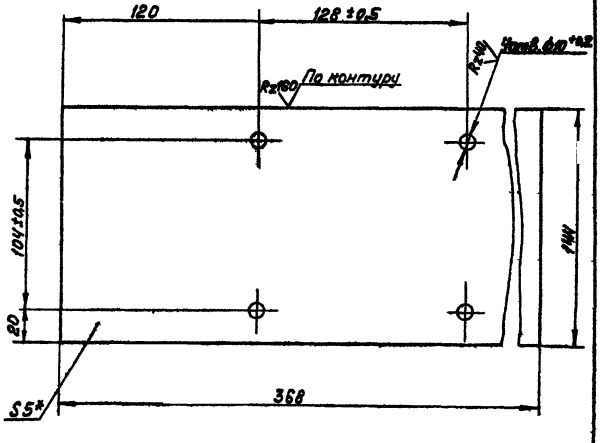


1.* Размер для справок.

2. Неуказанные предельные отклонения размеров по СМ9.

| | | | | | | | |
|---|---|---|---|---|---|---|---|
| Изм. | Лист | № докум. | Подп. | Дата | 28.04.00.001 | | |
| Разраб. | | Цонова | | | Крышка стола. | Лит. | Масса | Масштаб |
| Пров. | | Колмец | | | | | 2,08 | 1:2 |
| Гл.спец. | | Суконосов | | | | Лист | Листов 1 |
| Н.контр. | | Колмец | | | Лист | 5 ГОСТ 19903-74 | Госстрой Латв. ССР |
| Утв. | | Рубина | | | | ВСт3сп3 ГОСТ 14637-69* | ЛАТГИПРОПРОМ |

Инв. № подл. | Подп. и дата | Взам. инв. № | Инв. № дубл. | Подп. и дата

Копировал: Волкова Формат 11

Типовой проект 903-2-11 Альбом VII

28.04.00.003

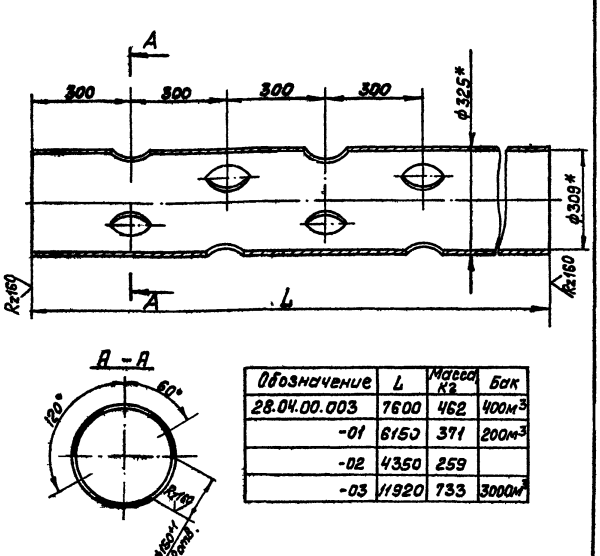


| Обозначение | L | Масса кг | Бак |
|---|---|---|---|
| 28.04.00.003 | 7600 | 462 | 400м³ |
| -01 | 6150 | 371 | 200м³ |
| -02 | 4350 | 259 | |
| -03 | 11920 | 733 | 3000м³ |

1.* Размеры для справок.

2. Неуказанные предельные отклонения размеров по СМ9.

| | | | | | | | |
|---|---|---|---|---|---|---|---|
| Изм. | Лист | № докум. | Подп. | Дата | 28.04.00.003 | | |
| Разраб. | | Цонова | | | Труба направляющая поплавка. | Лит. | Масса | Масштаб |
| Пров. | | Колмец | | | | | см. табл. | 1:10 |
| Гл.спец. | | Суконосов | | | | Лист | Листов 1 |
| Н.контр. | | Колмец | | | Труба | 325×8 ГОСТ 10704-76 / В Ст3пс5 ГОСТ 10705-63* | Госстрой Латв. ССР |
| Утв. | | Рубина | | | | | ЛАТГИПРОПРОМ |

Инв. № подл. | Подп. и дата | Взам. инв. № | Инв. № дубл. | Подп. и дата

Копировал: Волкова Формат 11

Типовой проект 903-2-11 Альбом VI

28.04.00.004

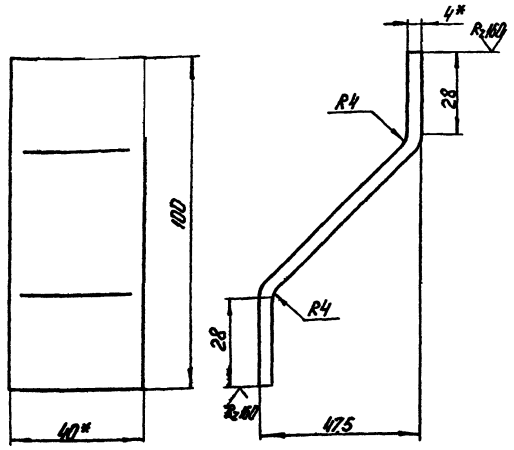


1* Размеры для справок
2 Неуказанные предельные отклонения размеров по СМд.

| | | | | | | | |
|---|---|---|---|---|---|---|---|
| | | | | 28.04.00.004 | | | |
| Изм. | Лист | № докум. | Подп. | Дата | Ушко | Лит. | Масса 0,15 | Масштаб 1:1 |
| Разраб. | | Донова | | | | | |
| Пров. | | Колмеи | | | | Лист | Листов 1 |
| Гл.спец. | | Сухоносов | | | Полоса 4×40 ГОСТ 103-76 / ВСт3сп3 ГОСТ 535-58* | Госстрой Латв.ССР ЛАТГИПРОПРОМ г. Рига | |
| Н.контр. | | Колмеи | | | | | |
| Утв. | | Рубинс | | | | | |

Копировал: Чубанова

Формат 11В

Типовой проект 903-2-11 Альбом VI

28.04.01.001

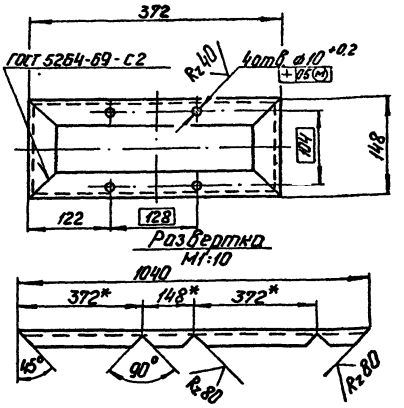


1 Неуказанные предельные отклонения размеров по СМд.

| | | | | | | | |
|---|---|---|---|---|---|---|---|
| | | | | 28.04.01.001 | | | |
| Изм. | Лист | № докум. | Подп. | Дата | Рама | Лит. | Масса 2,44 | Масштаб 1:5 |
| Разраб. | | Донова | | | | | |
| Пров. | | Колмеи | | | | Лист | Листов 1 |
| Гл.спец. | | Сухоносов | | | Полоса Б-40×40×4 ГОСТ 8509-72 / ВСт3сп3 ГОСТ 535-58* | Госстрой Латв.ССР ЛАТГИПРОПРОМ г. Рига | |
| Н.контр. | | Колмеи | | | | | |
| Утв. | | Рубинс | | | | | |

Копировал: Чубанова

Формат 11В

Типовой проект 903-2-11 Альбом VI

28.04.01.000 СБ

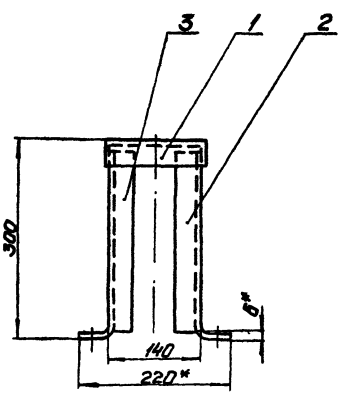


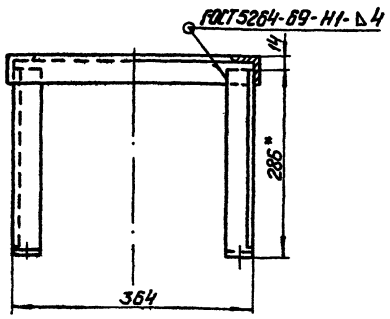


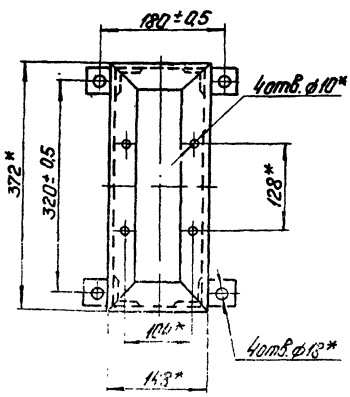


1 * Размеры для справок.
2 Неуказанные предельные отклонения размеров по СМд.

| | | | | | | | |
|---|---|---|---|---|---|---|---|
| | | | | 28.04.01.000 СБ | | | |
| Изм. | Лист | № докум. | Подп. | Дата | Стол Сборочный чертеж | Лит. | Масса 5,4 | Масштаб 1:5 |
| Разраб. | | Донова | | | | | |
| Пров. | | Колмеи | | | | Лист | Листов 1 |
| Гл.спец. | | Сухоносов | | | | Госстрой Латв.ССР ЛАТГИПРОПРОМ г. Рига | |
| Н.контр. | | Колмеи | | | | | |
| Утв. | | Рубинс | | | | | |

Копировал: Чубанова

Формат 12

Альбом VII

Типовой проект 903-2-11

28.04.01.002

28.04.01.002

$R_z$80 (▽)

A

$R_z$160

Вид А

280

285

20

40

80

32

R6

$R_z$160

$R_z$160

$\phi$18 +0.24

28.04.01.002-01 - зеркальное отображение остальное - см. 28.04.01.002

М 1:10

Неуказанные предельные отклонения размеров по СМ9

| Изм. | Лист | № докум. | Подп. | Дата |
|---|---|---|---|---|
| Разраб. | | Монтаровский | | |
| Пров. | | Кальнеус | | |
| Т. контр. | | Сухоногов | | |
| Н. контр. | | Кальнеус | | |
| Утв. | | Рубинс | | |

28.04.01.002

Нога

| Лит. | Масса | Масштаб |
|---|---|---|
| Д74 | | 1:5 |

Лист 1 Листов 1

Госстрой Латв. ССР ЛАТГИПРОПРОМ г. Рига

Заказ 6411-40-4 ГОСТ 8509-72 ВСт3пс3 ГОСТ 535-58*

Калькировал: Чубанова

Формат 11А

28.04.02.002

Rz 80 (▽)

80±1,0

2×45°

$\phi$12*

* Размер для справок

| Изм. | Лист | № докум. | Подп. | Дата |
|---|---|---|---|---|
| Разраб. | | Монтаровский | | |
| Пров. | | Кальнеус | | |
| Т. контр. | | Сухоногов | | |
| Н. контр. | | Кальнеус | | |
| Утв. | | Рубинс | | |

28.04.02.002

Штырь

| Лит. | Масса | Масштаб |
|---|---|---|
| Д07 | | 1:1 |

Лист 1 Листов 1

Госстрой Латв. ССР ЛАТГИПРОПРОМ г. Рига

Круг Б-12 ГОСТ 2590-71 20 ГОСТ 1050-74*

Калькировал: Чубанова

Формат 11А

Альбом VII

Типовой проект 903-2-11

28.04.02.000 СБ

404*

2*

5

A

632*

350

A-A

3

2

Г1-Δ2

Б

I

M 1:2

10

H1-Δ2

2*

Б-Б повернуто

M 1:1

$\phi$12*

2*

4

1

I

650*

480

484*

676*

II

M 1:1

2*

3*

$\phi$18*

$\phi$28

Г1-Δ3

H1-Δ2

498±0,5

508*

30

1 * Размеры для справок

2 Неуказанные предельные отклонения размеров по СМ9.

3 Сварные швы по ГОСТ 5264-69.

4 Сварка в разрезе Б-Б ручная электродуговая

| Изм. | Лист | № докум. | Подп. | Дата |
|---|---|---|---|---|
| Разраб. | | Монтаровский | | |
| Пров. | | Кальнеус | | |
| Т. контр. | | Сухоногов | | |
| Н. контр. | | Кальнеус | | |
| Утв. | | Рубинс | | |

28.04.02.000 СБ

Кожух сборочный чертеж

| Лит. | Масса | Масштаб |
|---|---|---|
| | 28,4 | 1:10 |

Лист 1 Листов 1

Госстрой Латв. ССР ЛАТГИПРОПРОМ г. Рига

Калькировал: Чубанова

Формат 12

Типовой проект 903-2-11 Альбом VI

28.04.02.003

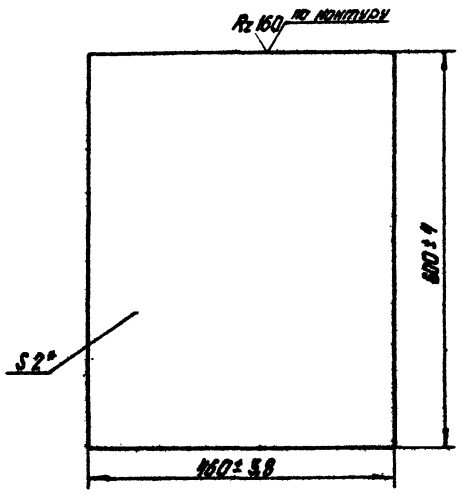


* Размер для справок

| | | | | | | | |
|---|---|---|---|---|---|---|---|
| Изм. | Лист | № докум. | Подп. | Дата | 28.04.02.003 | | |
| Разраб. | | Лондаренко | | | Стенка | Лит. | Масса 4,4 | Масштаб 1:5 |
| Пров. | | Колмец | | | | Лист | Листов 1 |
| Гл. спец. | | Суханосов | | | Лист 2 ГОСТ 19903-74 | Госстрой Латв. ССР ЛАТГИПРОПРОМ г. Рига | |
| Н. контр. | | Колмец | | | ВСт3сп3 ГОСТ 16523-70* | | |
| Утв. | | Рубина | | | | | |

Копировал: Белоконь Формат 11В

Типовой проект 903-2-11 Альбом VI

28.04.02.004

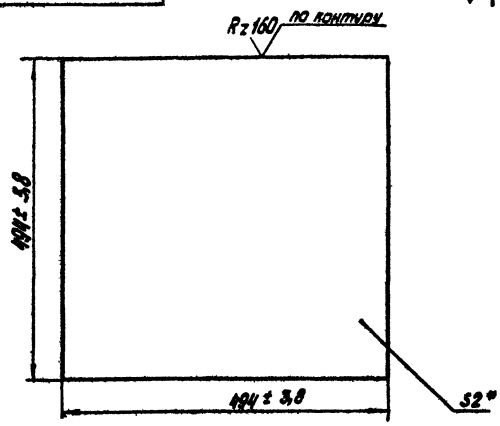


* Размер для справок.

| | | | | | | | |
|---|---|---|---|---|---|---|---|
| Изм. | Лист | № докум. | Подп. | Дата | 28.04.02.004 | | |
| Разраб. | | Лондаренко | | | Крышка | Лит. | Масса 3,83 | Масштаб 1:5 |
| Пров. | | Колмец | | | | Лист | Листов 1 |
| Гл. спец. | | Суханосов | | | Лист 2 ГОСТ 19903-74 | Госстрой Латв. ССР ЛАТГИПРОПРОМ г. Рига | |
| Н. контр. | | Колмец | | | ВСт3сп3 ГОСТ 16523-70 | | |
| Утв. | | Рубина | | | | | |

Копировал: Белоконь Формат 11В

Типовой проект 903-2-11 Альбом VI

28.04.02.005

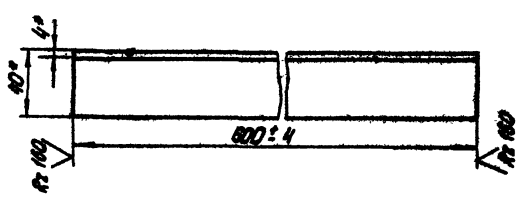


* Размеры для справок

| | | | | | | | |
|---|---|---|---|---|---|---|---|
| Изм. | Лист | № докум. | Подп. | Дата | 28.04.02.005 | | |
| Разраб. | | Лондаренко | | | Уголок | Лит. | Масса 1,45 | Масштаб 1: |
| Пров. | | Колмец | | | | Лист | Листов 1 |
| Гл. спец. | | Суханосов | | | Уголок Б-40×40×4 ГОСТ 8509-72 | Госстрой Латв. ССР ЛАТГИПРОПРОМ г. Рига | |
| Н. контр. | | Колмец | | | ВСт3сп3 ГОСТ 535-58 | | |
| Утв. | | Рубина | | | | | |

Копировал: Белоконь Формат 11

Типовой проект 903-2-11 Альбом VI

28.10.00.000 СБ

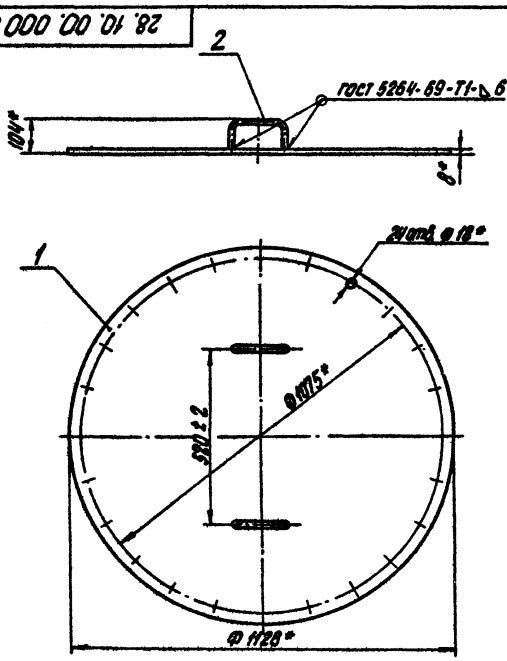


* Размеры для справок

| | | | | | | | |
|---|---|---|---|---|---|---|---|
| Изм. | Лист | № докум. | Подп. | Дата | 28.10.00.000 СБ | | |
| Разраб. | | Зингалбис | | | Крышка Сборочный чертеж | Лит. | Масса 63,3 | Масштаб 1:10 |
| Пров. | | Колмец | | | | Лист | Листов 1 |
| Гл. спец. | | Суханосов | | | | Госстрой Латв. ССР ЛАТГИПРОПРОМ г. Рига | |
| Н. контр. | | Колмец | | | | | |
| Утв. | | Рубина | | | | | |

Копировал: Белоконь Формат 11

Типовой проект 903-2-11 Альбом VI

28.10.00.001

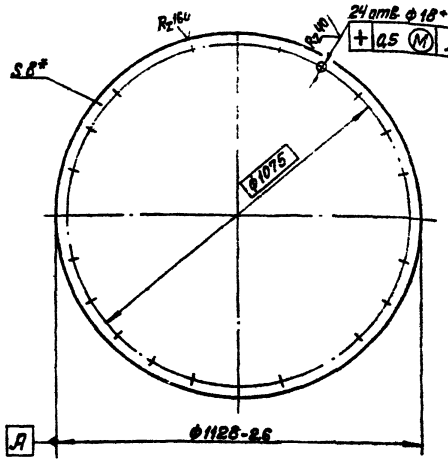


* Размеры для справок.

| Изм. | Лист | № докум. | Подп. | Дата | 28.10.00.001 | Лит. | Масса | Масштаб |
|---|---|---|---|---|---|---|---|---|
| Разраб. | | Зилгалвис | | 2.XI | Диск | | 62,3 | 1:10 |
| Пров. | | Колмец | | 13.XI | | Лист | Листов 1 | |
| Гл.спец. | | Сухоносов | | | Лист 8 ГОСТ 19903-74 / В Ст3сп3 ГОСТ 14637-69* | Госстрой Латв. ССР ЛАТГИПРОПРОМ г. Рига | | |
| Н.контр. | | Колмец | | 2.XI.78 | | | | |
| Утв. | | Рубина | | 4.11.78 | | | | |

Копировал: Волкова Формат 11

Типовой проект 903-2-11 Альбом VI

28.10.03.000 СБ

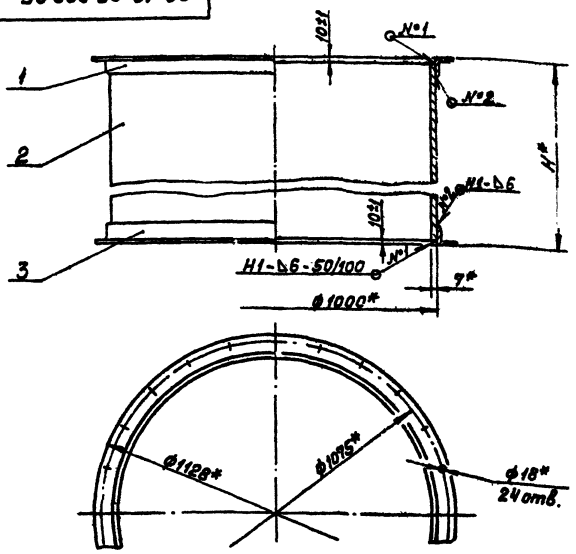


| Обозначение | Размеры, мм H* | Масса кг | Лит. |
|---|---|---|---|
| 28.05.02.000 | 900 | 188 | |
| -01 | 1250 | 248 | |

1.* Размеры для справок.
2. Сварные швы по ГОСТ 5264-69.

| Изм. | Лист | № докум. | Подп. | Дата | 28.10.03.000 СБ | Лит. | Масса | Масштаб |
|---|---|---|---|---|---|---|---|---|
| Разраб. | | Ионова | | 2.XI.78 | Корпус люка Ду1000 Сборочный чертеж. | см. табл. | см. табл. | 1:10 |
| Пров. | | Колмец | | 2.XI.78 | | Лист | Листов 1 | |
| Гл.спец. | | Сухоносов | | | | Госстрой Латв. ССР ЛАТГИПРОПРОМ г. Рига | | |
| Н.контр. | | Колмец | | 2.XI.78 | | | | |
| Утв. | | Рубина | | 4.11.78 | | | | |

Копировал: Волкова Формат 11

Типовой проект 903-2-11 Альбом VI

28.05.02.001

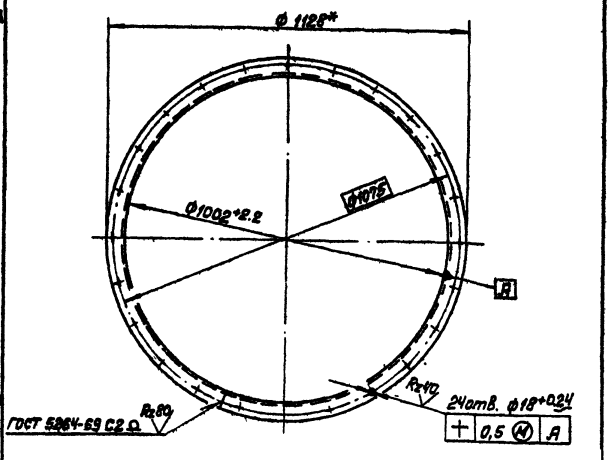


* Размеры для справок.

| Изм. | Лист | № докум. | Подп. | Дата | 28.05.02.001 | Лит. | Масса | Масштаб |
|---|---|---|---|---|---|---|---|---|
| Разраб. | | Ионова | | 2.XI.78 | Фланец. | | 18,4 | 1:10 |
| Пров. | | Колмец | | 2.XI.78 | | Лист | Листов 1 | |
| Гл.спец. | | Сухоносов | | | Уголок Б-63×63×6 ГОСТ 8509-72 / В Ст3сп3 ГОСТ 535-58* | Госстрой Латв. ССР ЛАТГИПРОПРОМ г. Рига | | |
| Н.контр. | | Колмец | | 2.XI.78 | | | | |
| Утв. | | Рубина | | 4.11.78 | | | | |

Копировал: Волкова Формат 11

Типовой проект 903-2-11 Альбом VI

28.10.03.001

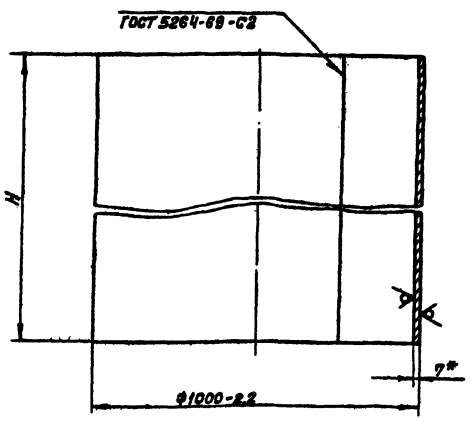


| Обозначение | Размеры, мм H | Размеры, мм L зад. | Масса кг | Лит. |
|---|---|---|---|---|
| 28.05.02.002 | 1230±1,2 | 3118-4 | 211 | |
| -01 | 880±1,1 | 3118-4 | 151 | |

* Размеры для справок.

| Изм. | Лист | № докум. | Подп. | Дата | 28.10.03.001 | Лит. | Масса | Масштаб |
|---|---|---|---|---|---|---|---|---|
| Разраб. | | Ионова | | 2.XI.78 | Обечайка. | см. табл. | см. табл. | 1:10 |
| Пров. | | Колмец | | 2.XI.78 | | Лист | Листов 1 | |
| Гл.спец. | | Сухоносов | | | Лист [illegible] -74 / [illegible] 17-69* | Госстрой Латв. ССР ЛАТГИПРОПРОМ г. Рига | | |
| Н.контр. | | Колмец | | 2.XI.78 | | | | |
| Утв. | | Рубина | | 4.11.78 | | | | |

Копировал: Волкова Формат 11

Типовой проект 903-2-11 Альбом III

28.05.02.003

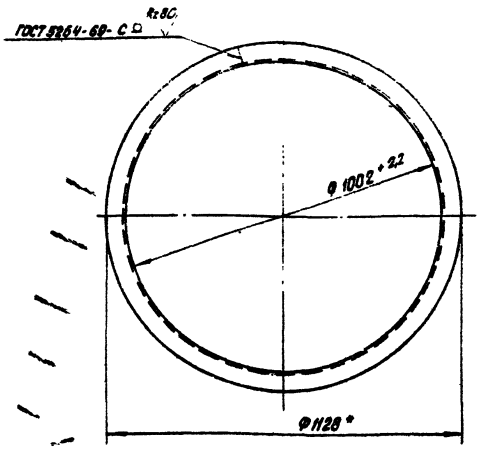


* Размеры для справок

| Изм. | Лист | № докум. | Подп. | Дата |
|---|---|---|---|---|
| Разраб. | | Сонова | | 1.8.88 |
| Пров. | | Колмец | | |
| Гл. спец. | | Суханосов | | |
| Н. контр. | | Колмец | | |
| Утв. | | Рубина | | |

28.05.02.003

Фланец

Уголок Б-63×63×6 ГОСТ 8509-72 / В-Ст3сп3 ГОСТ 535-58*

| Лит. | Масса | Масштаб |
|---|---|---|
| | 18,7 | 1:10 |
| Лист | Листов: 1 | |

Госстрой Латв. ССР ПАТГИПРОПРОМ г. Рига

Копировал: Белоконь Формат 11 В

Типовой проект 903-2-11 Альбом III

28.06.01.100 СБ

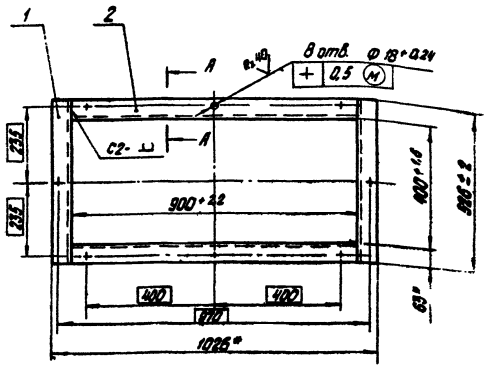


А А

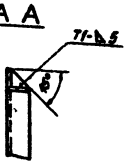


1. * Размеры для справок
2. Сварные швы по ГОСТ 5264-69
3. Обработка поверхностей реза деталей Б4 Rz 160

| Изм. | Лист | № докум. | Подп. | Дата |
|---|---|---|---|---|
| Разраб. | | Сонова | | 1.8.88 |
| Пров. | | Зилгалвис | | |
| Гл. спец. | | Суханосов | | |
| Н. контр. | | Колмец | | |
| Утв. | | Рубина | | |

28.06.01.100 СБ

Фланец Сборочный чертеж

| Лит. | Масса | Масштаб |
|---|---|---|
| | 16,3 | 1:10 |
| Лист | Листов 1 | |

Госстрой Латв. ССР ПАТГИПРОПРОМ г. Рига

Копировал: Белоконь Формат 11 В

Типовой проект 903-2-11 Альбом III

28.06.01.000 СБ

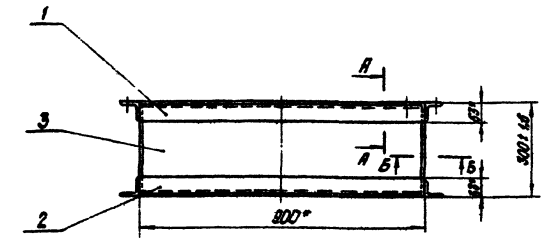


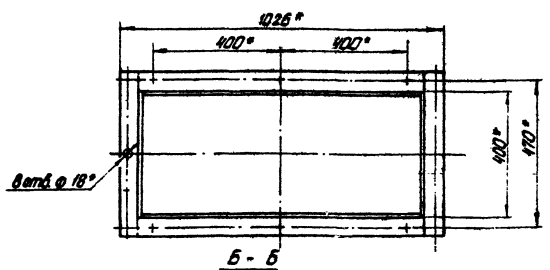


Б - Б
М1:2

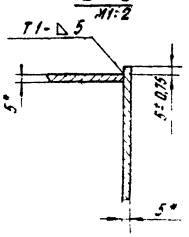


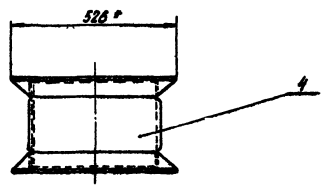


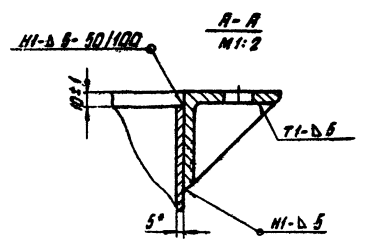


1 * Размеры для справок.
2. Сварные швы по ГОСТ 5264-69.

| Изм. | Лист | № докум. | Подп. | Дата |
|---|---|---|---|---|
| Разраб. | | Сонова | | 1.8.88 |
| Пров. | | Зилгалвис | | |
| Гл. спец. | | Суханосов | | |
| Н. контр. | | Колмец | | |
| Утв. | | Рубина | | |

28.06.01.000 СБ

Короб Сборочный чертеж

| Лит. | Масса | Масштаб |
|---|---|---|
| | 61,3 | 1:10 |
| Лист | Листов 1 | |

Госстрой Латв. ССР ПАТГИПРОПРОМ г. Рига

Копировал: Белоконь Формат 12

Типовой проект 903-2-11 Альбом VI

28.06.01.001

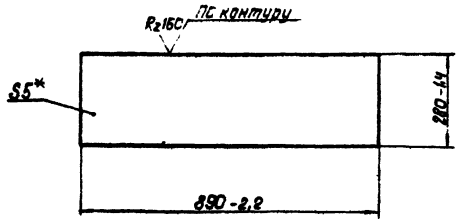


*Размер для справок.

| Изм. | Лист | № докум. | Подп. | Дата | 28.06.01.001 | Лит. | Масса | Масштаб |
|---|---|---|---|---|---|---|---|---|
| Разраб. | | Ионова | | | Стенка | | 9,83 | 1:10 |
| Пров. | | Зилгалвис | | | | Лист | Листов 1 | |
| Гл. спец. | | Сухоносов | | | Лист 5 ГОСТ 19903-74 / В Ст3 сп3 ГОСТ 14637-69* | Госстрой Латв. ССР ЛАТГИПРОПРОМ г. Рига | | |
| Н. контр. | | Колмец | | | | | | |
| Утв. | | Рубинс | | | | | | |

Копировал: Давыдова Формат 118

Типовой проект 903-2-11 Альбом VI

28.06.01.002

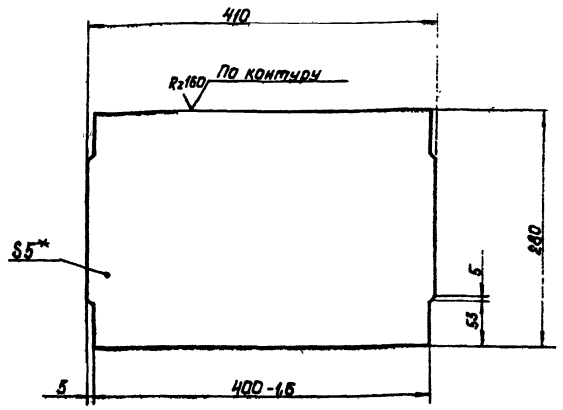


1.* Размер для справок.

2. Неуказанные предельные отклонения размеров по СМ9.

| Изм. | Лист | № докум. | Подп. | Дата | 28.06.01.002 | Лит. | Масса | Масштаб |
|---|---|---|---|---|---|---|---|---|
| Разраб. | | Ионова | | | Стенка | | 4,52 | 1:4 |
| Пров. | | Зилгалвис | | | | Лист | Листов 1 | |
| Гл. спец. | | Сухоносов | | | Лист 5 ГОСТ 19903-74 / В Ст3 сп3 ГОСТ 14637-69* | Госстрой Латв. ССР ЛАТГИПРОПРОМ г. Рига | | |
| Н. контр. | | Колмец | | | | | | |
| Утв. | | Рубинс | | | | | | |

Копировал: Давыдова Формат 118

Типовой проект 903-2-11 Альбом VI

28.06.02.000 СБ

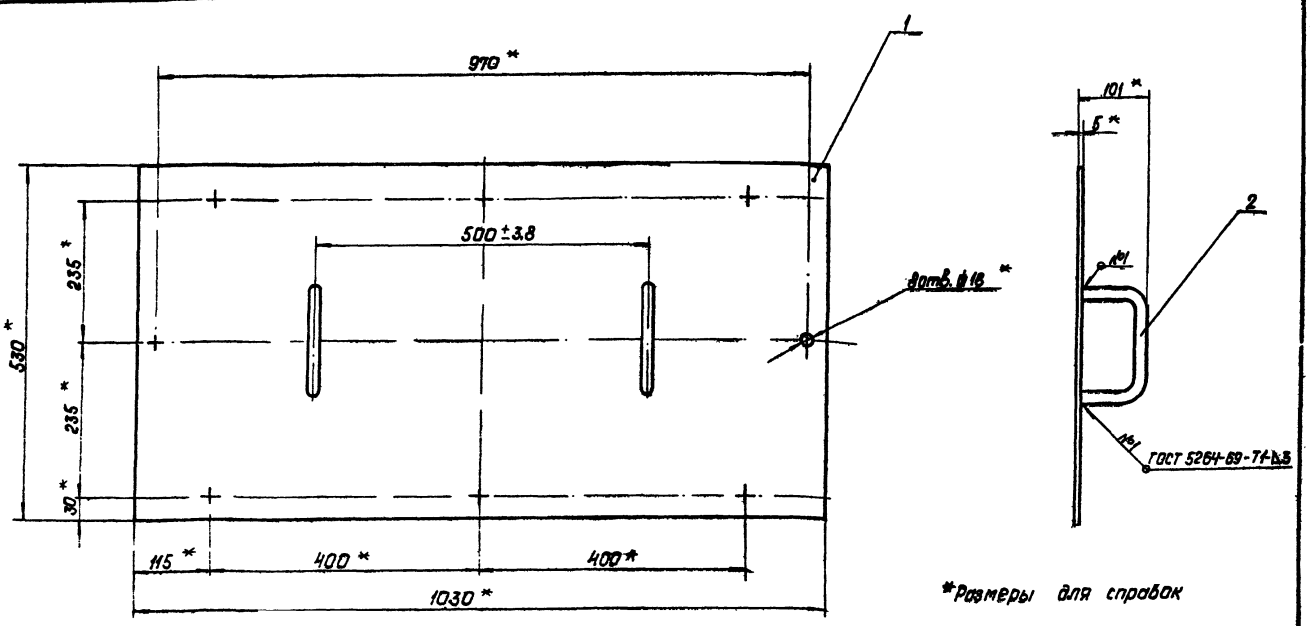


*Размеры для справок

| Изм. | Лист | № докум. | Подп. | Дата | 28.06.02.000 СБ | Лит. | Масса | Масштаб |
|---|---|---|---|---|---|---|---|---|
| Разраб. | | Ионова | | | Крышка | | 22 | 1:6 |
| Пров. | | Зилгалвис | | | Сборочный чертеж | Лист | Листов 1 | |
| Гл. спец. | | Сухоносов | | | | Госстрой Латв. ССР ЛАТГИПРОПРОМ г. Рига | | |
| Н. контр. | | Колмец | | | | | | |
| Утв. | | Рубинс | | | | | | |

Копировал Давыдова Формат 12

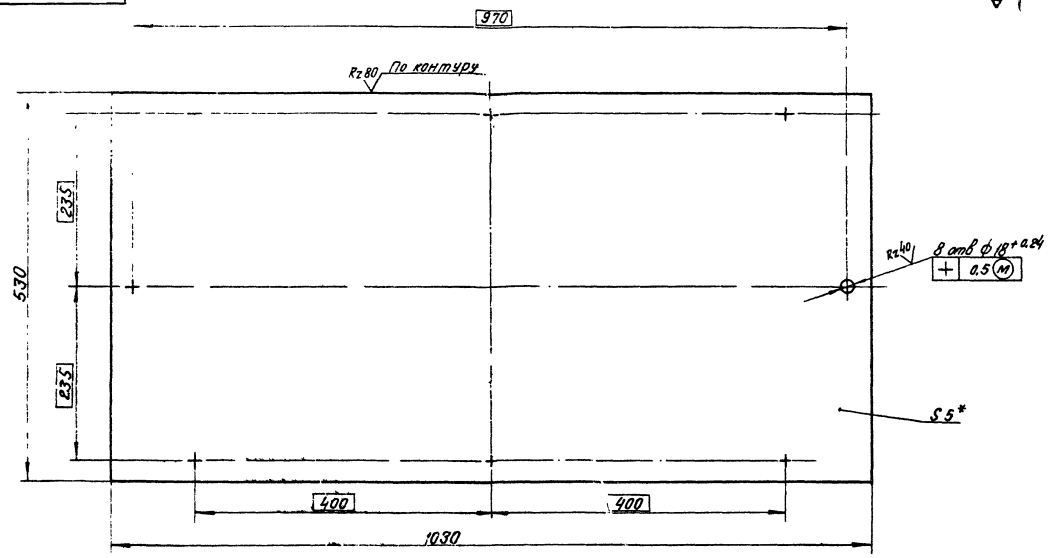


1.* Размер для справок.

2. Неуказанные предельные отклонения размеров по СМ9.

| | | | | | | | |
|---|---|---|---|---|---|---|---|
| | | | | 28.06.02.001 | | | |
| Изм. | Лист | № докум. | Подп. | Дата | Плита | Лит. | Масса: 21.5 / Масштаб: 1:4 |
| Разраб. | | Чонова | | | | | |
| Пров. | | Зилгалвис | | | | Лист | Листов: 1 |
| Гл. спец. | | Сухоносов | | | Лист 5 ГОСТ 19903-74 / ВСт3сп3 ГОСТ 14637-69* | Госстрой Латв. ССР ЛАТГИПРОПРОМ г. Рига | |
| Н. контр. | | Колмен | | | | | |
| Утв. | | Рубинс | | | | | |

Копир. В. Гуга

Формат 12

Типовой проект 903-2-11 Альбом

Инв. № подл. | Подп. и дата | Взам. инв. № | Инв. № дубл. | Подп. и дата



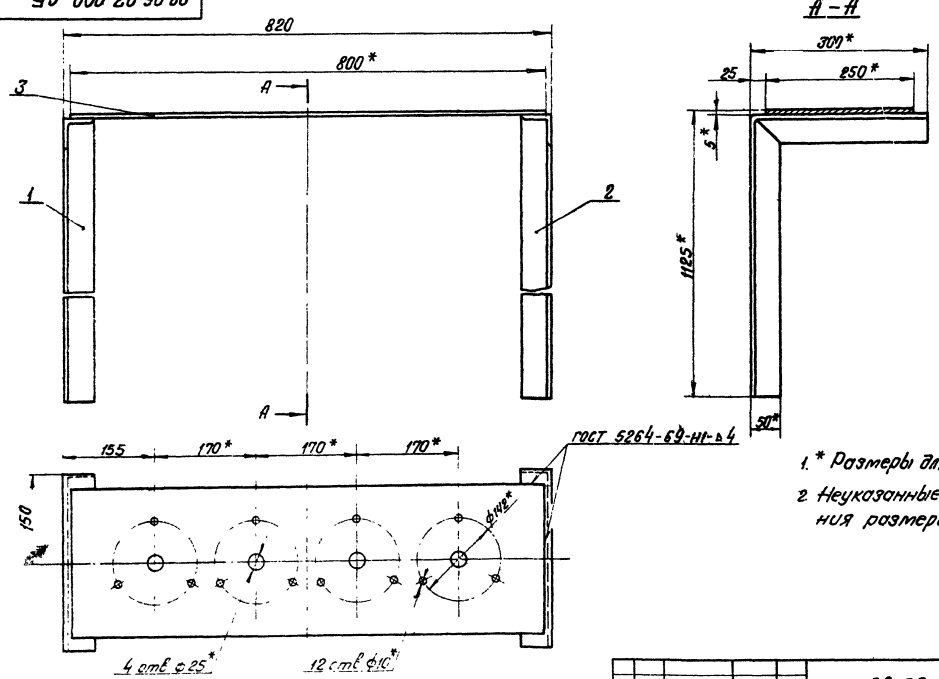


1.* Размеры для справок.

2. Неуказанные предельные отклонения размеров по СМ9.

| | | | | | | | |
|---|---|---|---|---|---|---|---|
| | | | | 28.06.03.000 СБ | | | |
| Изм. | Лист | № докум. | Подп. | Дата | Плита с кронштейном | Лит. | Масса: 18.6 / Масштаб: 1:5 |
| Разраб. | | Чонова | | | Сборочный чертеж | | |
| Пров. | | Зилгалвис | | | | Лист | Листов: 1 |
| Гл. спец. | | Сухоносов | | | | Госстрой Латв. ССР ЛАТГИПРОПРОМ г. Рига | |
| Н. контр. | | Колмен | | | | | |
| Утв. | | Рубинс | | | | | |

Копир. В. Гуга

Формат 12 г

Типовой проект 903-2-11 Альбом

Инв. № подл. | Подп. и дата | Взам. инв. № | Инв. № дубл. | Подп. и дата

Типовой проект 903-2-11 Альбом VII

28.06.03.001

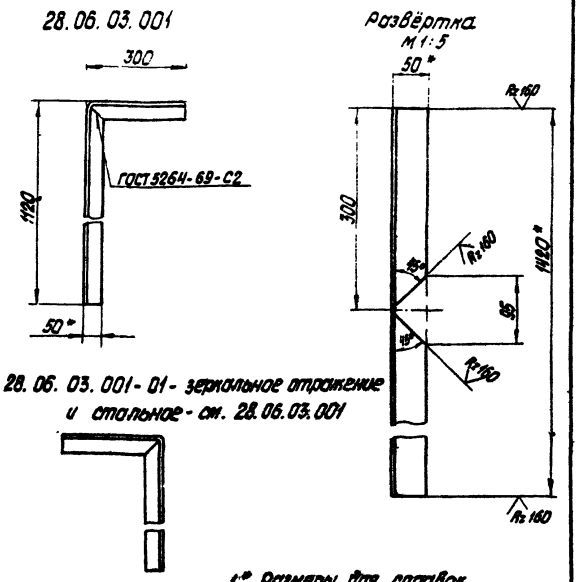


28.06.03.001-01 - зеркальное отражение и стольное - см. 28.06.03.001



1.* Размеры для справок
2. Неуказанные предельные отклонения размеров по СМ9

| Изм. | Лист | № докум. | Подп. | Дата |
|---|---|---|---|---|
| Разраб. | | Ионова | | 4.9.18 |
| Пров. | | Зилеевич | | |
| Гл. спец. | | Суконосов | | |
| Н. контр. | | Колмец | | 4.9.18 |
| Утв. | | Рубина | | 4.11.18 |

28.06.03.001

Кронштейн

| Лит. | Масса | Масштаб |
|---|---|---|
| | 5,35 | 1:10 |
| Лист | Листов 1 | |

Уголок 5-50×50×5 ГОСТ 8509-72 / ВСт3сп3 ГОСТ 535-58*

Госстрой Латв. ССР ПАТГИПРОПРОМ г. Рига

Копировал: Белоконь Формат 11

28.06.03.002

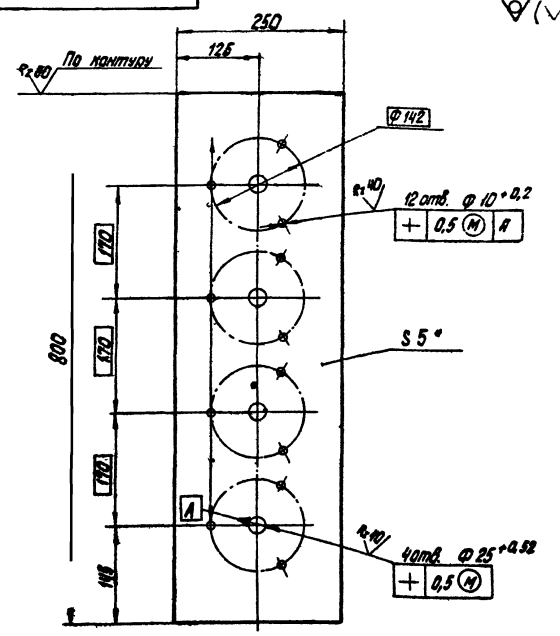


1.* Размер для справок
2. Неуказанные предельные отклонения размеров по СМ9

| Изм. | Лист | № докум. | Подп. | Дата |
|---|---|---|---|---|
| Разраб. | | Ионова | | 4.9.18 |
| Пров. | | Зилеевич | | |
| Гл. спец. | | Суконосов | | |
| Н. контр. | | Колмец | | 4.9.18 |
| Утв. | | Рубина | | 4.11.18 |

28.06.03.002

Плита

| Лит. | Масса | Масштаб |
|---|---|---|
| | 7,85 | 1:5 |
| Лист | Листов 1 | |

Лист 5 ГОСТ 19903-74 / ВСт3сп3 ГОСТ 14637-89*

Госстрой Латв. ССР ПАТГИПРОПРОМ г. Рига

Копировал: Белоконь Формат 11А

Типовой проект 903-2-11 Альбом VII

28.07.00.000 СБ

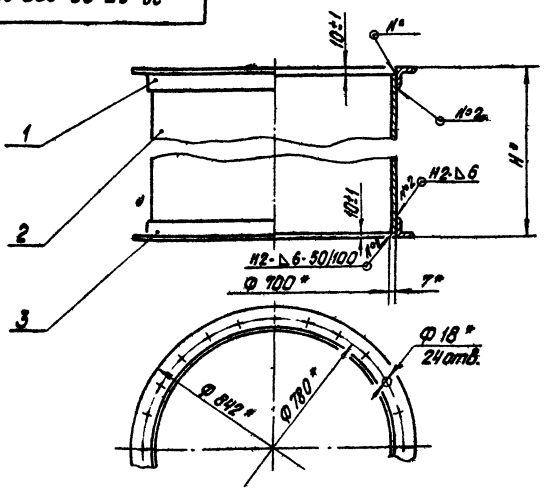


| Обозначение | Размеры, мм H* | Масса кг | Лит. |
|---|---|---|---|
| 28.07.00.000 | 900 | 135,4 | |
| - 01 | 1250 | 178,0 | |
| | | | |

1.* Размеры для справок.
2. Сварные швы по ГОСТ 5264-69.

| Изм. | Лист | № докум. | Подп. | Дата |
|---|---|---|---|---|
| Разраб. | | Ионова | | 3.10.18 |
| Пров. | | Колмец | | 3.10.18 |
| Гл. спец. | | Суконосов | | |
| Н. контр. | | Колмец | | 3.10.18 |
| Утв. | | Рубина | | 4.11.18 |

28.07.00.000 СБ

Люк Ду 700 Сборочный чертеж

| Лит. | Масса | Масштаб |
|---|---|---|
| | см. табл. | 1:10 |
| Лист | Листов 1 | |

Госстрой Латв. ССР ПАТГИПРОПРОМ г. Рига

Копировал: Белоконь Формат 11

28.07.00.001

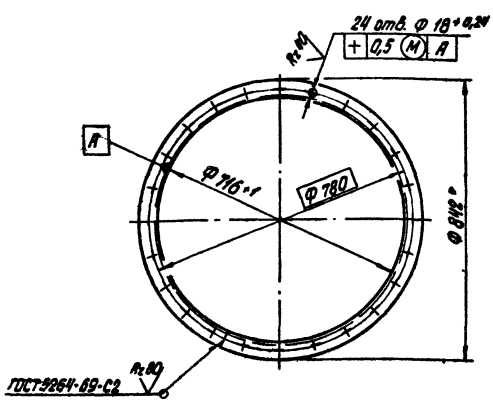


* Размер для справок.

| Изм. | Лист | № докум. | Подп. | Дата |
|---|---|---|---|---|
| Разраб. | | Ионова | | 3.10.18 |
| Пров. | | Колмец | | 3.10.18 |
| Гл. спец. | | Суконосов | | |
| Н. контр. | | Колмец | | 3.10.18 |
| Утв. | | Рубина | | 4.11.18 |

28.07.00.001

Фланец

| Лит. | Масса | Масштаб |
|---|---|---|
| | 14 | 1:10 |
| Лист | Листов 1 | |

Уголок 6-63×63×6 ГОСТ 8509-72 / ВСт3сп3 ГОСТ 535-58*

Госстрой Латв. ССР ПАТГИПРОПРОМ г. Рига

Копировал: Белоконь Формат 11А

## 28.07.00.002

Rz160

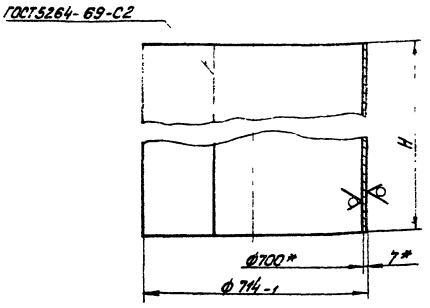


| Обозначение | Размеры, мм H | L заг. | Масса К2 | Лит. |
|---|---|---|---|---|
| 28.07.00.002 | 1230±1,2 | 2220±3,5 | 150,0 | |
| -01 | 880±1,1 | 2220±3,5 | 107,4 | |
| -02 | 240±1 | 2220±3,5 | 29,3 | |

* Размеры для справок.

Типовой проект 903-2-11 Альбом VI

Подп. и дата | Инв. № дубл. | Взам. инв. № | Подп. и дата | Инв. № подл.

28.07.00.002

| Изм. | Лист | № докум. | Подп. | Дата | Обечайка | Лит. | Масса | Масштаб |
|---|---|---|---|---|---|---|---|---|
| Разраб. | | Ионова | | | | см. табл. | см. табл. | |
| Пров. | | Колнец | | | | Лист | Листов 1 | |
| Гл. спец. | | Сухоносов | | | Лист 7 ГОСТ 19903-74 / В Ст3 сп3 ГОСТ 14637-69* | Госстрой Латв. ССР ЛАТГИПРОПРОМ г. Рига | | |
| Н. контр. | | Колнец | | | | | | |
| Утв. | | Рубинс | | | | | | |

Копировал: Тук

Формат 11

## 28.07.00.003

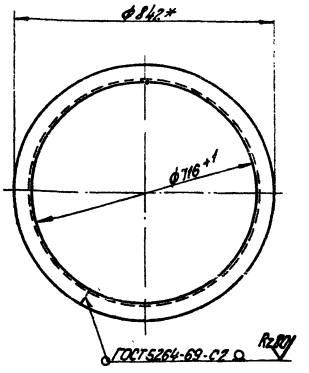


* Размер для справок

Типовой проект 903-2-11 Альбом VI

Подп. и дата | Инв. № дубл. | Взам. инв. № | Подп. и дата | Инв. № подл.

28.07.00.003

| Изм. | Лист | № докум. | Подп. | Дата | Фланец | Лит. | Масса | Масштаб |
|---|---|---|---|---|---|---|---|---|
| Разраб. | | Ионова | | | | | 14 | 1:10 |
| Пров. | | Колнец | | | | Лист | Листов 1 | |
| Гл. спец. | | Сухоносов | | | Уголок Б-63х63х6 ГОСТ 8509-72 / В Ст3 сп3 ГОСТ 535-58* | Госстрой Латв. ССР ЛАТГИПРОПРОМ г. Рига | | |
| Н. контр. | | Колнец | | | | | | |
| Утв. | | Рубинс | | | | | | |

Копировал: Тук

Формат 11

## 28.08.00.000 СБ

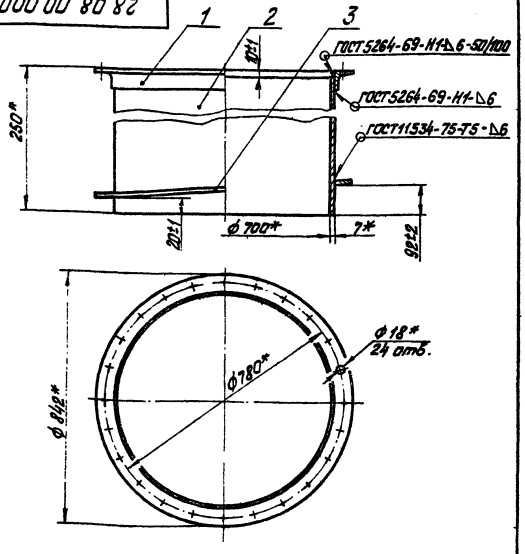


* Размеры для справок.

Типовой проект 903-2-11 Альбом VI

Подп. и дата | Инв. № дубл. | Взам. инв. № | Подп. и дата | Инв. № подл.

28.08.00.000 СБ

| Изм. | Лист | № докум. | Подп. | Дата | Люк Ду 700х250 Сборочный чертеж | Лит. | Масса | Масштаб |
|---|---|---|---|---|---|---|---|---|
| Разраб. | | Ионова | | | | | 48 | 1:10 |
| Пров. | | Колнец | | | | Лист | Листов 1 | |
| Гл. спец. | | Сухоносов | | | | Госстрой Латв. ССР ЛАТГИПРОПРОМ г. Рига | | |
| Н. контр. | | Колнец | | | | | | |
| Утв. | | Рубинс | | | | | | |

Копировал: Тук

Формат 11

## 28.08.00.001

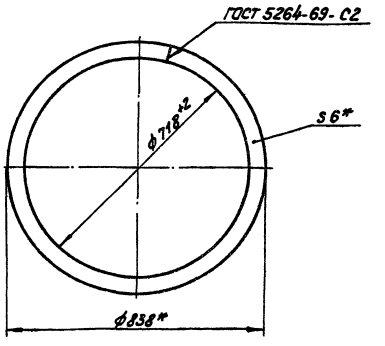


* Размеры для справок.

Типовой проект 903-2-11 Альбом VI

Подп. и дата | Инв. № дубл. | Взам. инв. № | Подп. и дата | Инв. № подл.

28.08.00.001

| Изм. | Лист | № докум. | Подп. | Дата | Фланец | Лит. | Масса | Масштаб |
|---|---|---|---|---|---|---|---|---|
| Разраб. | | Ионова | | | | | 7 | 1:10 |
| Пров. | | Колнец | | | | Лист | Листов 1 | |
| Гл. спец. | | Сухоносов | | | Полоса 6х60 ГОСТ 103-76 / В Ст3 сп3 ГОСТ 535-58* | Госстрой Латв. ССР ЛАТГИПРОПРОМ г. Рига | | |
| Н. контр. | | Колнец | | | | | | |
| Утв. | | Рубинс | | | | | | |

Копировал: Тук

Формат 11

Типовой проект 903-2-11 Альбом VI

28.10.01.001

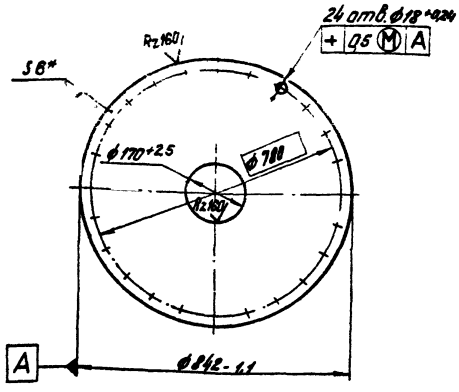


* Размер для справок.

| Изм. | Лист | № докум. | Подп. | Дата | 28.10.01.001 | Лит. | Масса | Масштаб |
|---|---|---|---|---|---|---|---|---|
| Разраб. | | Зилгалвис | | 2.8.79 | Диск | | 25,1 | 1:10 |
| Пров. | | Колмец | | 2.8.79 | | Лист | Листов 1 | |
| Гл. спец. | | Сухоносов | | | Лист 6 ГОСТ 19903-74 | Госстрой Латв. ССР | | |
| Н. контр. | | Колмец | | 2.8.79 | В Ст3сп3 ГОСТ 14637-69* | ЛАТГИПРОПРОМ | | |
| Утв. | | Рубинс | | | | г. Рига | | |

Копировал: Тукин

Формат 11

Типовой проект 903-2-11 Альбом VI

28.10.02.001

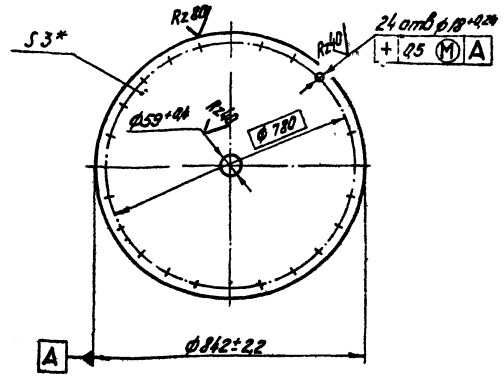


* Размер для справок.

| Изм. | Лист | № докум. | Подп. | Дата | 28.10.02.001 | Лит. | Масса | Масштаб |
|---|---|---|---|---|---|---|---|---|
| Разраб. | | Зилгалвис | | 2.8.79 | Диск | | 12,9 | 1:10 |
| Пров. | | Колмец | | 2.8.79 | | Лист | Листов 1 | |
| Гл. спец. | | Сухоносов | | | Лист 3 ГОСТ 19903-74 | Госстрой Латв. ССР | | |
| Н. контр. | | Колмец | | 2.8.79 | В Ст3сп3 ГОСТ 16523-70 | ЛАТГИПРОПРОМ | | |
| Утв. | | Рубинс | | | | г. Рига | | |

Копировал: Тукин

Формат 11

Типовой проект 903-2-11 Альбом VI

28.10.02.002

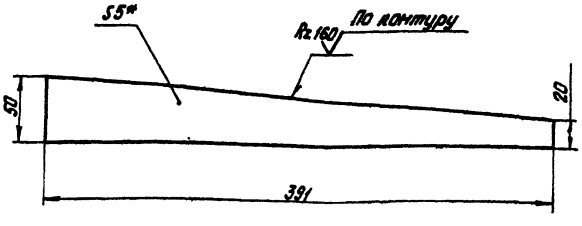


1.* Размер для справок.
2. Неуказанные предельные отклонения размеров по СМ9.

| Изм. | Лист | № докум. | Подп. | Дата | 28.10.02.002 | Лит. | Масса | Масштаб |
|---|---|---|---|---|---|---|---|---|
| Разраб. | | Зилгалвис | | 2.8.79 | Ребро | | 0,54 | 1:2,5 |
| Пров. | | Колмец | | 2.8.79 | | Лист | Листов 1 | |
| Гл. спец. | | Сухоносов | | | Лист 5 ГОСТ 19903-74 | Госстрой Латв. ССР | | |
| Н. контр. | | Колмец | | 2.8.79 | В Ст3сп3 ГОСТ 14637-69* | ЛАТГИПРОПРОМ | | |
| Утв. | | Рубинс | | | | г. Рига | | |

Копировал: Тукин

Формат 11

Типовой проект 903-2-11 Альбом VI

33.10.00.000 СБ

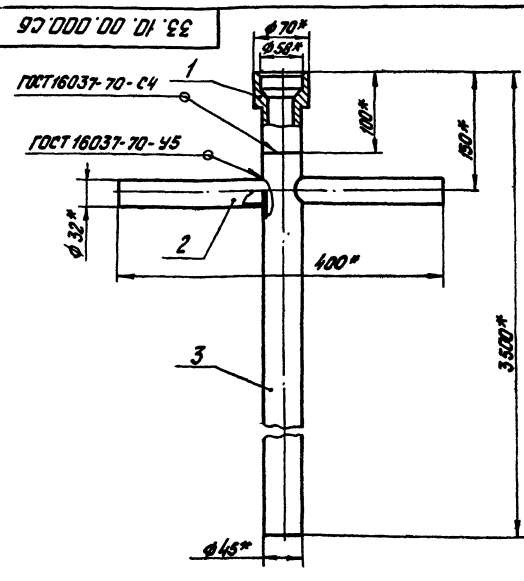


* Размеры для справок.

| Изм. | Лист | № докум. | Подп. | Дата | 33.10.00.000 СБ | Лит. | Масса | Масштаб |
|---|---|---|---|---|---|---|---|---|
| Разраб. | | Зилгалвис | | 2.8.79 | Труба греющая | | 10,2 | 1:4 |
| Пров. | | Колмец | | 2.8.79 | Сборочный чертёж | Лист | Листов 1 | |
| Гл. спец. | | Сухоносов | | | | Госстрой Латв. ССР | | |
| Н. контр. | | Колмец | | 2.8.79 | | ЛАТГИПРОПРОМ | | |
| Утв. | | Рубинс | | | | г. Рига | | |

Копировал: Тукин

Формат 11

Типовой проект 903-2-11 Альбом VI

| Формат | Зона | Поз. | Обозначение | Наименование | Кол. | Примечание |
|---|---|---|---|---|---|---|
| | | | | Документация | | |
| 12 | | | 33.02.00.000 СБ | Сборочный чертеж | | |
| | | | | Детали | | |
| 11 | | 1 | 33.02.00.001 | Консоль | 1 | |
| 11 | | 2 | 33.02.00.002 | Раскос | 1 | |
| 11 | | 3 | 33.02.00.003 | Скоба | 1 | |
| 11 | | 4 | 33.02.00.004 | Стойка | 1 | |
| | | | | Стандартные изделия | | |
| | | 5 | | Отвод 90° 89×3,5 ГОСТ 17375-77 | 1 | |
| | | 6 | | Отвод 60° 89×3,5 ГОСТ 17375-77 | 1 | |
| | | 7 | | Переход К 89×3,5-57×3 ГОСТ 17378-77 | 1 | |
| | | 8 | | Фланец 80-6 ГОСТ 1255-67 | 1 | |

Подп. и дата | Инв. № дубл. | Взам. инв. № | Подп. и дата | Инв. № подл.

33.02.00.000

| Изм. | Лист | № докум. | Подп. | Дата |
|---|---|---|---|---|
| Разраб. | | Зеленевский | | 2.11.78 |
| Пров. | | Зилгалвис | | |
| Гл. спец. | | Сухоносов | | |
| Н. контр. | | Колмец | | 3.11.78 |
| Утв. | | Рубина | | 4.11.78 |

Стойка

| Лит. | Лист | Листов |
|---|---|---|
| | | 1 |

Госстрой Латв. ССР ПАТГИПРОПРОМ г. Рига

Копировал: Белоконь Формат 11

Типовой проект 903-2-11 Альбом VI

| Формат | Зона | Поз. | Обозначение | Наименование | Кол. | Примечание |
|---|---|---|---|---|---|---|
| | | | | Документация | | |
| 12 | | | 33.03.00.000 СБ | Сборочный чертеж | | |
| | | | | Детали | | |
| 11 | | 1 | 33.03.00.001 | Втулка соединительная | 1 | |
| 11 | | 2 | 33.03.00.002 | Сопло | 2 | |
| 11 | | 3 | 33.03.00.003 | Труба подводящая | 1 | |
| 11 | | 4 | 33.03.00.004 | Труба распределительная | 1 | |
| 11 | | 5 | 33.03.00.005 | Ручка | 2 | |

Подп. и дата | Инв. № дубл. | Взам. инв. № | Подп. и дата | Инв. № подл.

33.03.00.000

| Изм. | Лист | № докум. | Подп. | Дата |
|---|---|---|---|---|
| Разраб. | | Зилгалвис | | 2.11.78 |
| Пров. | | Колмец | | 3.11.78 |
| Гл. спец. | | Сухоносов | | |
| Н. контр. | | Колмец | | 3.11.78 |
| Утв. | | Рубинс | | 4.11.78 |

Труба греющая

| Лит. | Лист | Листов |
|---|---|---|
| | | 1 |

Госстрой Латв. ССР ПАТГИПРОПРОМ г. Рига

Копировал: Белоконь Формат 11

Типовой проект 903-2-11 Альбом VI

| Формат | Зона | Поз. | Обозначение | Наименование | Кол. | Примечание |
|---|---|---|---|---|---|---|
| | | | | Документация | | |
| 12 | | | 33.04.00.000 СБ | Сборочный чертеж | | |
| | | | | Сборочные единицы | | |
| 11 | | 1 | 33.04.01.000 | Труба подводящая | 1 | |
| 11 | | 2 | 33.04.02.000 | Вилка прижимная | 1 | |
| 11 | | 3 | 33.04.03.000 | Винт прижимной | 1 | |
| | | | | Детали | | |
| 11 | | 4 | 33.04.00.001 | Палец | 1 | |
| | | | | Стандартные изделия | | |
| | | 5 | | Шайба 8 ГОСТ 11371-68 | 2 | |
| | | 6 | | Шплинт 2,7×20 ГОСТ 397-66 | 2 | |

Подп. и дата | Инв. № дубл. | Взам. инв. № | Подп. и дата | Инв. № подл.

33.04.00.000

| Изм. | Лист | № докум. | Подп. | Дата |
|---|---|---|---|---|
| Разраб. | | Зилгалвис | | 2.11 |
| Пров. | | Колмец | | 3.11.78 |
| Гл. спец. | | Сухоносов | | |
| Н. контр. | | Колмец | | 3.11.78 |
| Утв. | | Рубинс | | 4.11.78 |

Патрубок

| Лит. | Лист | Листов |
|---|---|---|
| | | 1 |

Госстрой Латв. ССР ПАТГИПРОПРОМ г. Рига

Копировал: Белоконь Формат 11

Типовой проект 903-2-11 Альбом VI

| Формат | Зона | Поз. | Обозначение | Наименование | Кол. | Примечание |
|---|---|---|---|---|---|---|
| | | | | Документация | | |
| 11 | | | 33.04.01.000 СБ | Сборочный чертеж | | |
| | | | | Детали | | |
| 11 | | 1 | 33.04.01.001 | Втулка пружинная | 1 | |
| 11 | | 2 | 33.04.01.002 | Патрубок | 1 | |
| 64 | | 3 | 33.04.01.003 | Труба | | |
| | | | | Труба 57×3 ГОСТ 10704-76 ВСт3пс5 ГОСТ 10705-63 | 1 | 7,6 кг |
| 64 | | 4 | 33.04.01.004 | Труба | | |
| | | | | Труба 57×3 ГОСТ 10704-76 ВСт3пс5 ГОСТ 10705-63 | 1 | 0,4 кг |
| | | | | Стандартные изделия | | |
| | | 5 | | Отвод 90° 57×3 ГОСТ 17375-77 | 1 | |

Подп. и дата | Инв. № дубл. | Взам. инв. № | Подп. и дата | Инв. № подл.

33.04.01.000

| Изм. | Лист | № докум. | Подп. | Дата |
|---|---|---|---|---|
| Разраб. | | Зилгалвис | | 2.11 |
| Пров. | | Колмец | | 3.11.78 |
| Гл. спец. | | Сухоносов | | |
| Н. контр. | | Колмец | | 3.11.78 |
| Утв. | | Рубинс | | 4.11.78 |

Труба подводящая

| Лит. | Лист | Листов |
|---|---|---|
| | | 1 |

Госстрой Латв. ССР ПАТГИПРОПРОМ г. Рига

Копировал: Белоконь Формат 11

Типовой проект 903-2-11 Альбом VI

| Формат | Зона | Поз. | Обозначение | Наименование | Кол. | Примечание |
|---|---|---|---|---|---|---|
| | | | | Документация | | |
| 11 | | | 33.04.02.000 СБ | Сборочный чертеж | | |
| | | | | Детали | | |
| 11 | | 1 | 33.04.02.001 | Вилка | 1 | |
| 11 | | 2 | 33.04.02.002 | Скоба | 1 | |
| | | | | Стандартные изделия | | |
| | | 3 | | Гайка М16.4 ГОСТ 5915-70 | | |

33.04.02.000

| Изм. | Лист | № докум. | Подп. | Дата |
|---|---|---|---|---|
| Разраб. | Ионова | | | 2.9.78 |
| Пров. | Зилгалвис | | | |
| Гл. спец. | Сухоносов | | | |
| Н. контр. | Колмец | | | 5.9.78 |
| Утв. | Рубинс | | | 4.11.78 |

Вилка прижимная

Лит. | Лист | Листов 1

Госстрой Латв. ССР ЛАТГИПРОПРОМ г. Рига

Копировал: Чубанова

Формат 11

Типовой проект 903-2-11 Альбом VI

| Формат | Зона | Поз. | Обозначение | Наименование | Кол. | Примечание |
|---|---|---|---|---|---|---|
| | | | | Документация | | |
| 11 | | | 33.04.03.000 СБ | Сборочный чертеж | | |
| | | | | Детали | | |
| 11 | | 1 | 33.04.03.001 | Ручка | 1 | |
| 11 | | 2 | 33.04.03.002 | Стержень | 1 | |

33.04.04.000

| Изм. | Лист | № докум. | Подп. | Дата |
|---|---|---|---|---|
| Разраб. | Ионова | | | 2.9.78 |
| Пров. | Зилгалвис | | | |
| Гл. спец. | Сухоносов | | | |
| Н. контр. | Колмец | | | 5.9.78 |
| Утв. | Рубинс | | | 4.11.78 |

Винт прижимной

Лит. | Лист | Листов 1

Госстрой Латв. ССР ЛАТГИПРОПРОМ г. Рига

Копировал: Чубанова

Формат 11

Типовой проект 903-2-11 Альбом VI

| Формат | Зона | Поз. | Обозначение | Наименование | Кол. | Примечание |
|---|---|---|---|---|---|---|
| | | | | Документация | | |
| 11 | | | 33.05.00.000 СБ | Сборочный чертеж | | |
| | | | | Сборочные единицы | | |
| 11 | | 1 | 33.05.01.000 | Шарнир | 1 | |
| 11 | | 2 | 33.05.02.000 | Грунтбукса | 1 | |
| | | | | Стандартные изделия | | |
| | | 3 | | Болт М16×90.46 ГОСТ 7798-70 | 4 | |
| | | 4 | | Гайка М16.5 ГОСТ 5915-70 | 8 | |
| | | | | Материалы | | |
| | | 5 | | Набивка сальниковая АПП ГОСТ 1779-72 | 2 | м |

33.05.00.000

| Изм. | Лист | № докум. | Подп. | Дата |
|---|---|---|---|---|
| Разраб. | Зилгалвис | | | |
| Пров. | Колмец | | | 2.9.78 |
| Гл. спец. | Сухоносов | | | |
| Н. контр. | Колмец | | | 5.9.78 |
| Утв. | Рубинс | | | 4.11.78 |

Сальник поворотный Ду 50

Лит. | Лист | Листов 1

Госстрой Латв. ССР ЛАТГИПРОПРОМ г. Рига

Копировал: Чубанова

Формат 11

Типовой проект 903-2-11 Альбом VI

| Формат | Зона | Поз. | Обозначение | Наименование | Кол. | Примечание |
|---|---|---|---|---|---|---|
| | | | | Документация | | |
| 11 | | | 33.05.01.000 СБ | Сборочный чертеж | | |
| | | | | Сборочные единицы | | |
| 11 | | 1 | 33.05.01.100 | Труба внутренняя | 1 | |
| 11 | | 2 | 33.05.01.200 | Корпус | 1 | |
| | | | | Стандартные изделия | | |
| | | 3 | | Переход к 89×6-57×4 ГОСТ 17378-77 | 1 | |

33.05.01.000

| Изм. | Лист | № докум. | Подп. | Дата |
|---|---|---|---|---|
| Разраб. | Зилгалвис | | | 2.9.78 |
| Пров. | Колмец | | | 2.9.78 |
| Гл. спец. | Сухоносов | | | |
| Н. контр. | Колмец | | | 5.9.78 |
| Утв. | Рубинс | | | 4.11.78 |

Шарнир

Лит. | Лист | Листов 1

Госстрой Латв. ССР ЛАТГИПРОПРОМ

Копировал: Чубанова

Альбом VI

Типовой проект 903-2-11

| Формат | Зона | Поз | Обозначение | Наименование | Кол | Примечание |
|---|---|---|---|---|---|---|
| | | | | **Документация** | | |
| 11 | | | 33.05.01.100 СБ | Сборочный чертёж | | |
| | | | | **Детали** | | |
| 11 | 1 | | 33.05.01.101 | Кольцо | 1 | |
| 64 | 2 | | 33.05.01.102 | Патрубок | | |
| | | | | Труба 57х3,5 ГОСТ 10704-76 / ВСт3пс5 ГОСТ 10705-63 | 1 | 0,94кг |

Инв.№ подл. | Подп. и дата | Взам.инв.№

| Изм. | Лист | № докум. | Подп. | Дата |
|---|---|---|---|---|
| Разраб. | | Ионова | | |
| Пров. | | Залеалов | | |
| Т.контр. | | Сломаков | | |
| Н.контр. | | Колпец | | |
| Утв. | | Рыбина | | |

33.05.01.100

Труба внутренняя

Лит. | Листов 1

Госстрой Латв.ССР ЛАТГИПРОПРОМ 2. Рига

Копировал: Макс

Формат А1 8

---

Альбом VI

Типовой проект 903-2-11

| Формат | Зона | Поз | Обозначение | Наименование | Кол | Примечание |
|---|---|---|---|---|---|---|
| | | | | **Документация** | | |
| 11 | | | 33.05.01.200 СБ | Сборочный чертеж | | |
| | | | | **Детали** | | |
| 11 | 1 | | 33.05.01.201 | Втулка | 1 | |
| | | | | **Стандартные изделия** | | |
| | 2 | | | Фланец 80-6 ГОСТ 12827-67 | 1 | |

Инв.№ подл. | Подп. и дата | Взам.инв.№

| Изм. | Лист | № докум. | Подп. | Дата |
|---|---|---|---|---|
| Разраб. | | Ионова | | |
| Пров. | | Залеалов | | |
| Т.контр. | | Сломаков | | |
| Н.контр. | | Колпец | | |
| Утв. | | Рыбина | | |

33.05.01.200

Корпус

Лит. | Листов 1

Госстрой Латв.ССР ЛАТГИПРОПРОМ 2. Рига

Копировал: Макс

Формат А1 8

---

Альбом VI

Типовой проект 903-2-11

| Формат | Зона | Поз | Обозначение | Наименование | Кол | Примечание |
|---|---|---|---|---|---|---|
| | | | | **Документация** | | |
| 11 | | | 33.05.02.000 СБ | Сборочный чертёж | | |
| | | | | **Детали** | | |
| 11 | 1 | | 33.05.02.001 | Втулка | 1 | |
| 11 | 2 | | 33.05.02.002 | фланец | 1 | |

Инв.№ подл. | Подп. и дата | Взам.инв.№

| Изм. | Лист | № докум. | Подп. | Дата |
|---|---|---|---|---|
| Разраб. | | Ионова | | |
| Пров. | | Залеалов | | |
| Т.контр. | | Сломаков | | |
| Н.контр. | | Колпец | | |
| Утв. | | Рыбина | | |

33.05.02.000

Грунтовка

Лит. | Листов 1

Госстрой Латв.ССР ЛАТГИПРОПРОМ 2. Рига

Копировал: Макс

Формат А1 8

---

Альбом VI

Типовой проект 903-2-11

| Формат | Зона | Поз | Обозначение | Наименование | Кол | Примечание |
|---|---|---|---|---|---|---|
| | | | | **Документация** | | |
| 11 | | | 33.06.00.000 СБ | Сборочный чертёж | | |
| | | | | **Детали** | | |
| 11 | 1 | | 33.06.00.001 | Полухомут | 1 | |
| 11 | 2 | | 33.06.00.002 | Косынка | 1 | |
| 11 | 3 | | 33.06.00.003 | Ребро | 1 | |

Инв.№ подл. | Подп. и дата | Взам.инв.№

| Изм. | Лист | № докум. | Подп. | Дата |
|---|---|---|---|---|
| Разраб. | | Залеалов | | |
| Пров. | | Колпец | | |
| Т.контр. | | Сломаков | | |
| Н.контр. | | Колпец | | |
| Утв. | | Рыбина | | |

33.06.00.000

Косынка с полухомутом и ребром

Лит. | Листов 1

Госстрой Латв.ССР ЛАТГИПРОПРОМ 2. Рига

Копировал: Макс

Формат А1 8

Альбом VI

Типовой проект 903-2-11

| Формат | Зона | Поз. | Обозначение | Наименование | Кол. | Примечание |
|---|---|---|---|---|---|---|
| | | | | Документация | | |
| 12 | | | 33.07.00.000 СБ | Сборочный чертеж | | |
| | | | | Сборочные единицы | | |
| 11 | | 1 | 33.07.01.000 | Корпус | 1 | |
| 11 | | 2 | 33.07.02.000 | Шарнир | 1 | |
| | | | | Детали | | |
| 11 | | 3 | 33.07.00.001 | Шайба дросельная | 1 | |
| | | | | Стандартные изделия | | |
| | | 4 | | Болт М16×100.46 ГОСТ 7798-70 | 4 | |
| | | 5 | | Гайка М16.5 ГОСТ 5915-70 | 4 | |
| | | 6 | | Шайба 16 ГОСТ 11371-65 | 4 | |
| | | | | Материалы | | |
| | | 7 | | Набивка сальниковая АПП ГОСТ 1779-72 | 3 | м |

33.07.00.000

| Изм. | Лист | № докум. | Подп. | Дата |
|---|---|---|---|---|
| Разраб. | | Зилгалвис | | 2.XI |
| Пров. | | Колмец | | 2.XI.78 |
| Гл. спец. | | Сухоносов | | |
| Н. контр. | | Колмец | | 2.XI.78 |
| Утв. | | Рубинс | | 4.II.78 |

Сальник поворотный Ду80

Лит. | Лист | Листов 1

Госстрой Латв. ССР ЛАТГИПРОПРОМ г. Рига

Копировал: Чубанова

Формат 11

Альбом VI

Типовой проект 903-2-11

| Формат | Зона | Поз. | Обозначение | Наименование | Кол. | Примечание |
|---|---|---|---|---|---|---|
| | | | | Документация | | |
| 12 | | | 33.07.01.000 СБ | Сборочный чертеж | | |
| | | | | Детали | | |
| 11 | | 1 | 33.07.01.001 | Фланец | 1 | |
| 12 | | 2 | 33.07.01.002 | Фланец | 1 | |
| 64 | | 3 | 33.07.01.003 | Патрубок | | |
| | | | | Труба 121×6 ГОСТ 8732-70 / 20 ГОСТ 8731-74* | 1 | 1.85 кг |

33.07.01.000

| Изм. | Лист | № докум. | Подп. | Дата |
|---|---|---|---|---|
| Разраб. | | Зилгалвис | | 2.XI |
| Пров. | | Колмец | | 2.XI.78 |
| Гл. спец. | | Сухоносов | | |
| Н. контр. | | Колмец | | 2.XI.78 |
| Утв. | | Рубинс | | 4.II.78 |

Корпус

Лит. | Лист | Листов 1

Госстрой Латв. ССР ЛАТГИПРОПРОМ г. Рига

Копировал: Чубанова

Формат 11

Альбом VI

Типовой проект 903-2-11

| Формат | Зона | Поз. | Обозначение | Наименование | Кол. | Примечание |
|---|---|---|---|---|---|---|
| | | | | Документация | | |
| 11 | | | 33.07.02.000 СБ | Сборочный чертеж | | |
| | | | | Сборочные единицы | | |
| 11 | | 1 | 33.07.02.100 | Грунтбукса | 1 | |
| | | | | Детали | | |
| 11 | | 2 | 33.07.02.001 | Патрубок | 1 | |
| 11 | | 3 | 33.07.02.002 | Кольцо | 1 | |
| | | | | Стандартные изделия | | |
| | | 4 | | Фланец 80-6 ГОСТ 1255-67 | 1 | |

33.07.02.000

| Изм. | Лист | № докум. | Подп. | Дата |
|---|---|---|---|---|
| Разраб. | | Зилгалвис | | 2.XI |
| Пров. | | Колмец | | 2.XI.78 |
| Гл. спец. | | Сухоносов | | |
| Н. контр. | | Колмец | | 2.XI.78 |
| Утв. | | Рубинс | | 4.II.78 |

Шарнир

Лит. | Лист | Листов 1

Госстрой Латв. ССР ЛАТГИПРОПРОМ г. Рига

Копировал: Чубанова

Формат 11

Альбом VI

Типовой проект 903-2-11

| Формат | Зона | Поз. | Обозначение | Наименование | Кол. | Примечание |
|---|---|---|---|---|---|---|
| | | | | Документация | | |
| 11 | | | 33.07.02.100 СБ | Сборочный чертеж | | |
| | | | | Детали | | |
| 11 | | 1 | 33.07.02.101 | Втулка | 1 | |
| 11 | | 2 | 33.07.02.102 | Фланец | 1 | |

33.07.02.100

| Изм. | Лист | № докум. | Подп. | Дата |
|---|---|---|---|---|
| Разраб. | | Зилгалвис | | 2.XI |
| Пров. | | Колмец | | 2.XI.78 |
| Гл. спец. | | Сухоносов | | |
| Н. контр. | | Колмец | | 2.XI.78 |
| Утв. | | Рубинс | | 4.II.78 |

Грунтбукса

Лит. | Лист | Листов 1

Госстрой Латв. ССР ЛАТГИПРОПРОМ г. Рига

Копировал: Чубанова

Формат 11

Альбом VI

Типовой проект 903-2-11

| Формат | Зона | Поз. | Обозначение | Наименование | Кол. | Примечание |
|---|---|---|---|---|---|---|
| | | | | Документация | | |
| 11 | | | 33.08.00.000 СБ | Сборочный чертёж | | |
| | | | | Детали | | |
| 11 | | 1 | 33.08.00.001 | Фланец | 1 | |
| 54 | | 2 | 33.08.00.002 | Патрубок | | |
| | | | | Труба 89×3 ГОСТ 10704-76 / ВСт3пс5 ГОСТ 10705-63* | 1 | 0,99 кг |

33.08.00.000

| Изм. | Лист | № докум. | Подп. | Дата |
|---|---|---|---|---|
| Разраб. | Ионова | | | 1.9.78 |
| Пров. | Зилгалвис | | | |
| Гл. спец. | Сухоносов | | | |
| Н. контр. | Колмец | | | 13.11 |
| Утв. | Рубина | | | 4.11.78 |

Фланец с патрубком

Лит. | Лист | Листов 1

Госстрой Латв. ССР ЛАТГИПРОПРОМ г. Рига

Копировал: Мак

Формат 11А

Альбом VI

Типовой проект 903-2-11

| Формат | Зона | Поз. | Обозначение | Наименование | Кол. | Примечание |
|---|---|---|---|---|---|---|
| | | | | Документация | | |
| 11 | | | 33.10.00.000 СБ | Сборочный чертеж | | |
| | | | | Детали | | |
| 11 | | 1 | 33.03.00.001 | Втулка соединительная | 1 | |
| 11 | | 2 | 33.03.00.005 | Ручка | 2 | |
| 54 | | 3 | 33.10.00.001 | Труба | | |
| | | | | Труба 45×2,5 ГОСТ 10704-76 / ВСт3пс5 ГОСТ 10705-63* | | |
| | | | | L=3400±5 мм | 1 | 8,9 кг |

33.10.00.000

| Изм. | Лист | № докум. | Подп. | Дата |
|---|---|---|---|---|
| Разраб. | Зилгалвис | | | 2.11 |
| Пров. | Колмец | | | 13.11.78 |
| Гл. спец. | Сухоносов | | | |
| Н. контр. | Колмец | | | 13.11 |
| Утв. | Рубина | | | 4.11.78 |

Труба греющая

Лит. | Лист | Листов 1

Госстрой Латв. ССР ЛАТГИПРОПРОМ г. Рига

Копировал: Мак

Формат 11Б

Альбом VI

Типовой проект 903-2-11

33.02.00.000 СБ

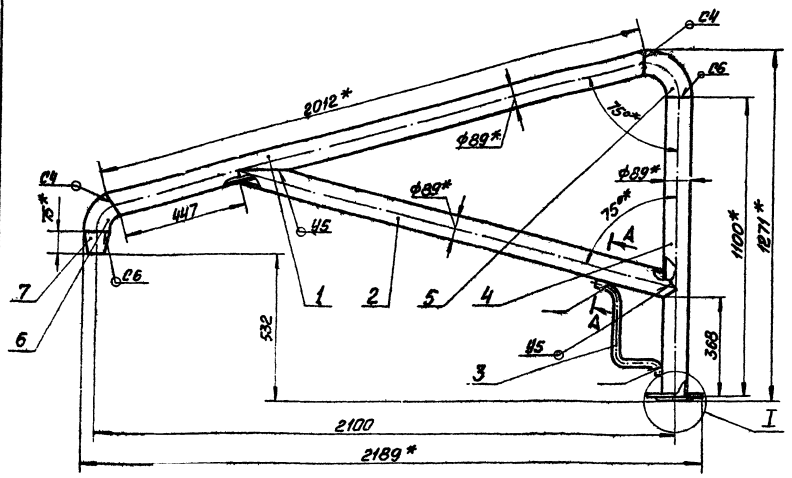


А—А повёрнуто
М1:1

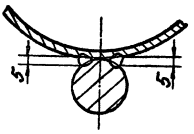


1. * Размеры для справок.
2. Неуказанные предельные отклонения размеров по СМ9.
3. Сварные швы по ГОСТ 16037-70
4. Сварка ручная дуговая.

I
М1:2

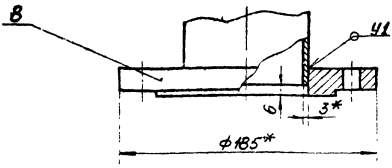


33.02.00.000 СБ

| Изм. | Лист | № докум. | Подп. | Дата |
|---|---|---|---|---|
| Разраб. | Зеленевский | | | 2.9.78 |
| Провер. | Зилгалвис | | | |
| Гл. спец. | Сухоносов | | | |
| Н. контр. | Колмец | | | 13.11.78 |
| Утв. | Рубина | | | 4.11.78 |

Стойка
Сборочный чертёж

Лит. | Масс. 36,7 | Масштаб 1:10

Лист | Листов 1

Госстрой Латв. ССР ЛАТГИПРОПРОМ г. Рига

Копировал: Мак

Формат 12

Типовой проект 903-2-11 Альбом VI

33.02.00.001

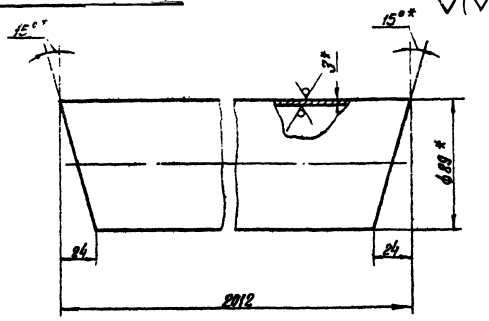


1.* Размеры для справок.
2. Неуказанные предельные отклонения размеров по СМд.

| Изм. | Лист | № докум. | Подп. | Дата | 33.02.00.001 | Лит. | Масса | Масштаб |
|---|---|---|---|---|---|---|---|---|
| Разраб. | | Зеленевский | | | Консоль | | 12.6 | 1:2 |
| Провер. | | Зилгалвис | | | | Лист | Листов 1 | |
| Гл. спец. | | Сухоносов | | | Труба 89×3 ГОСТ 10704-76 / ВСт3пс5 ГОСТ 10705-63* | Госстрой Латв. ССР ЛАТГИПРОПРОМ г. Рига | | |
| Н. контр. | | Колмец | | | | | | |
| Утв. | | Рубинс | | | | | | |

Копир. В. Дуга — Формат 11 В

Типовой проект 903-2-11 Альбом VI

33.02.00.002

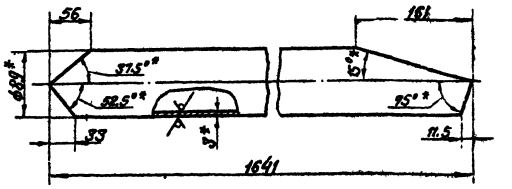


1.* Размеры для справок
2. Неуказанные предельные отклонения размеров по СМд.

| Изм. | Лист | № докум. | Подп. | Дата | 33.02.00.002 | Лит. | Масса | Масштаб |
|---|---|---|---|---|---|---|---|---|
| Разраб. | | Зеленевский | | | Раскос | | 9.91 | 1:4 |
| Провер. | | Зилгалвис | | | | Лист | Листов 1 | |
| Гл. спец. | | Сухоносов | | | Труба 89×3 ГОСТ 10704-76 / ВСт3пс5 ГОСТ 10705-63* | Госстрой Латв. ССР ЛАТГИПРОПРОМ г. Рига | | |
| Н. контр. | | Колмец | | | | | | |
| Утв. | | Рубинс | | | | | | |

Копир. В. Дуга — Формат 11 В

Типовой проект 903-2-11 Альбом VI

33.02.00.003

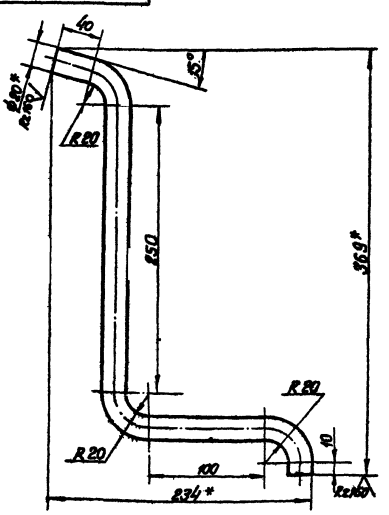


1.* Размеры для справок.
2. Неуказанные предельные отклонения размеров по СМд.

| Изм. | Лист | № докум. | Подп. | Дата | 33.02.00.003 | Лит. | Масса | Масштаб |
|---|---|---|---|---|---|---|---|---|
| Разраб. | | Зеленевский | | | Скоба | | 1.31 | 1:2,5 |
| Провер. | | Зилгалвис | | | | Лист | Листов 1 | |
| Гл. спец. | | Сухоносов | | | Круг В-20 ГОСТ 2590-71 / ВСт3сп3 ГОСТ 535-58* | Госстрой Латв. ССР ЛАТГИПРОПРОМ г. Рига | | |
| Н. контр. | | Колмец | | | | | | |
| Утв. | | Рубинс | | | | | | |

Копир. В. Дуга — Формат 11 В

Типовой проект 903-2-11 Альбом VI

33.02.00.004

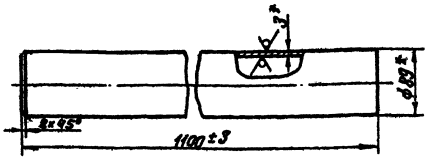


* Размеры для справок

| Изм. | Лист | № докум. | Подп. | Дата | 33.02.00.004 | Лит. | Масса | Масштаб |
|---|---|---|---|---|---|---|---|---|
| Разраб. | | Зеленевский | | | Стойка | | 6.99 | 1:4 |
| Провер. | | Зилгалвис | | | | Лист | Листов 1 | |
| Гл. спец. | | Сухоносов | | | Труба 89×3 ГОСТ 10704-76 / ВСт3пс5 ГОСТ 10705-63* | Госстрой Латв. ССР ЛАТГИПРОПРОМ г. Рига | | |
| Н. контр. | | Колмец | | | | | | |
| Утв. | | Рубинс | | | | | | |

Копир. В. Дуга — Формат 11 В

33.03.00.000 СБ

Альбом VII

Типовой проект 903-2-11

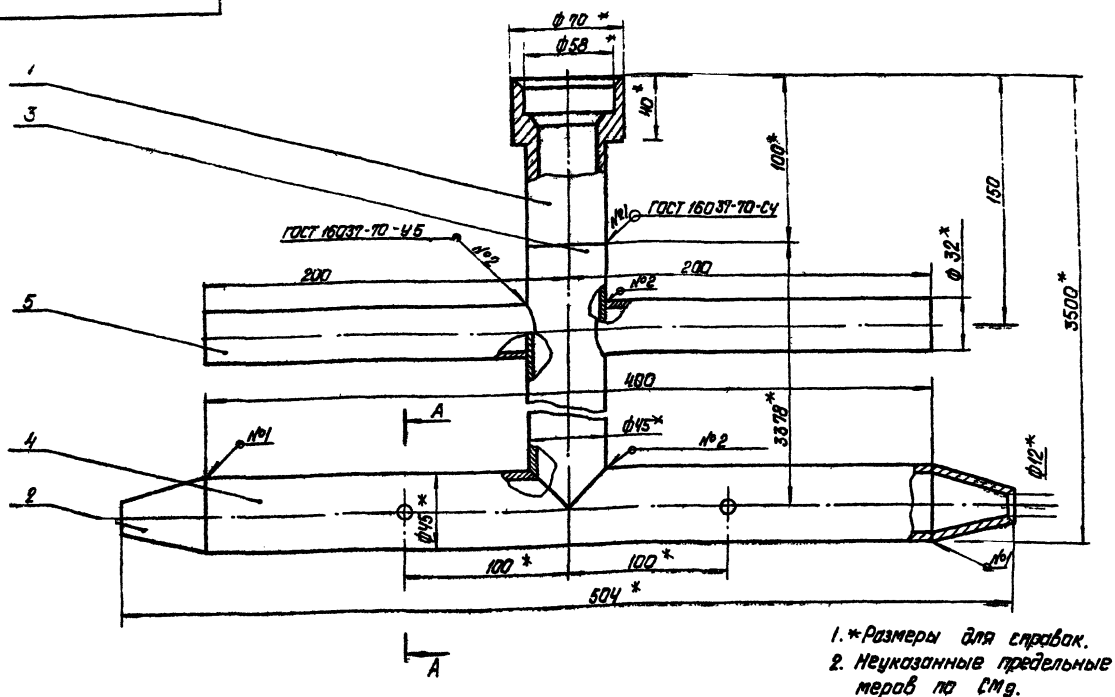


1.*Размеры для справок.
2. Неуказанные предельные отклонения размеров по СМд.

А - А

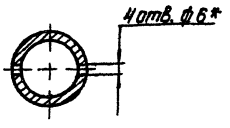


| | | | | | | | | |
|---|---|---|---|---|---|---|---|---|
| | | | | | 33.03.00.000 СБ | | | |
| Изм. | Лист | № докум. | Подп. | Дата | Труба греющая. Сборочный чертеж. | Лит | Масса | Масштаб |
| Разраб. | | Зилгалвис | | | | | 11.4 | 1:2 |
| Пров. | | Колмец | | | | Лист | Листов 1 | |
| Гл.спец. | | Сухоносов | | | | Госстрой Латв. ССР | | |
| Н.контр. | | Колмец | | | | ЛАТГИПРОПРОМ г.Рига | | |
| Утв. | | Рудинс | | | | | | |

Копировал: Давыдова

Формат 12

33.03.00.001

Альбом VII

Типовой проект 903-2-11

Rz80 (√)

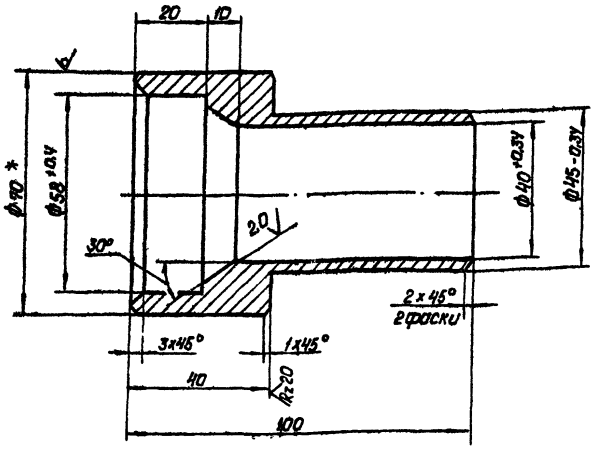


1.*Размер для справок
2. Неуказанные предельные отклонения размеров по СМд

| | | | | | | | | |
|---|---|---|---|---|---|---|---|---|
| | | | | | 33.03.00.001 | | | |
| Изм. | Лист | № докум. | Подп. | Дата | Втулка соединительная | Лит | Масса | Масштаб |
| Разраб. | | Зилгалвис | | | | | 0,68 | 1:1 |
| Пров. | | Колмец | | | | Лист | Листов 1 | |
| Гл.спец. | | Сухоносов | | | | Госстрой Латв. ССР | | |
| Н.контр. | | Колмец | | | | ЛАТГИПРОПРОМ г.Рига | | |
| Утв. | | Рудинс | | | | | | |

Копировал: Давыдова

Формат 11

33.03.00.002

Альбом VII

Типовой проект 903-2-11

Rz160 (√)

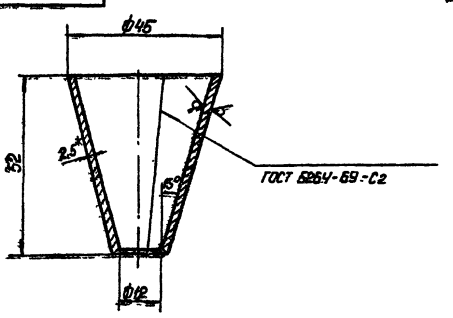


Развертка

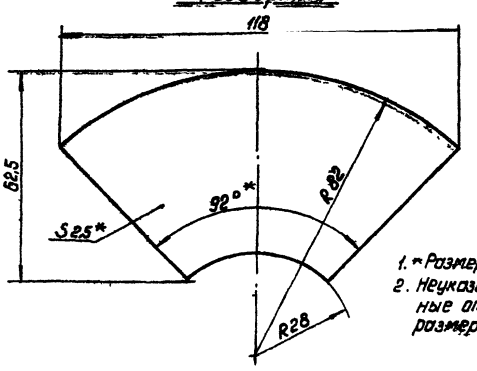


1.*Размеры для справок
2. Неуказанные предельные отклонения размеров по СМд.

| | | | | | | | | |
|---|---|---|---|---|---|---|---|---|
| | | | | | 33.03.00.002 | | | |
| Изм. | Лист | № докум. | Подп. | Дата | Сопло | Лит. | Масса | Масштаб |
| Разраб. | | Зилгалвис | | | | | 0,096 | 1:1 |
| Пров. | | Колмец | | | | Лист | Листов 1 | |
| Гл.спец. | | Сухоносов | | | Лист 2,5 ГОСТ 12904-74 / Вст3сп5 ГОСТ 380-71 | Госстрой Латв. ССР | | |
| Н.контр. | | Колмец | | | | ЛАТГИПРОПРОМ г.Рига | | |
| Утв. | | Рудинс | | | | | | |

Копировал: Давыдова

Формат 11

Альбом VII

Типовой проект 903-2-11

## 33.03.00.003

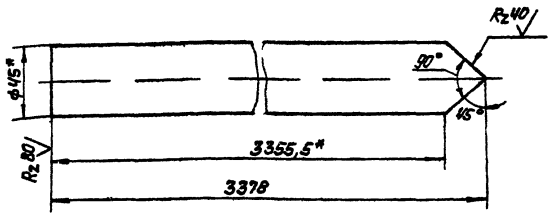


1.* Размеры для справок.
2. Неуказанные предельные отклонения размеров по Сm9.

| Изм. | Лист | № докум. | Подп. | Дата |
|---|---|---|---|---|
| Разраб. | | Чернышев | | 2.8.78 |
| Пров. | | Зилгалвис | | |
| Гл. спец. | | Сухоносов | | |
| Н. контр. | | Колмец | | 28.78 |
| Утв. | | Рубина | | 4.11.78 |

33.03.00.003 — Труба подводящая

| Лит. | Масса | Масштаб |
|---|---|---|
| | 8,85 | 1:2 |
| Лист | Листов 1 | |

Труба 45×2,5 ГОСТ 10704-76 / В ст3пс5 ГОСТ 10705-63*

Госстрой Латв. ССР ЛАТГИПРОПРОМ г. Рига

Копировал: Волкова — Формат А4

## 33.03.00.004

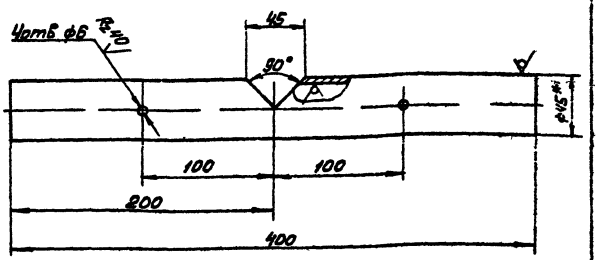


1.* Размеры для справок.
2. Неуказанные предельные отклонения размеров по Сm9.

| Изм. | Лист | № докум. | Подп. | Дата |
|---|---|---|---|---|
| Разраб. | | Чернышев | | 2.8.78 |
| Пров. | | Зилгалвис | | |
| Гл. спец. | | Сухоносов | | |
| Н. контр. | | Колмец | | 28.78 |
| Утв. | | Рубина | | 4.11.78 |

33.03.00.004

| Лит. | Масса | Масштаб |
|---|---|---|
| | 1,05 | 1:2,5 |
| Лист | Листов 1 | |

Труба 45×2,5 ГОСТ 10704-76 / В Ст3 пс5 ГОСТ 10705-63

Госстрой Латв. ССР ЛАТГИПРОПРОМ г. Рига

Копировал: Волкова — Формат А4

## 33.03.00.005

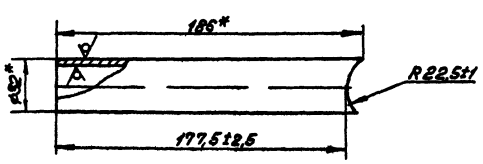


* Размеры для справок

| Изм. | Лист | № докум. | Подп. | Дата |
|---|---|---|---|---|
| Разраб. | | Чернышев | | 2.8.78 |
| Пров. | | Зилгалвис | | |
| Гл. спец. | | Сухоносов | | |
| Н. контр. | | Колмец | | 28.78 |
| Утв. | | Рубина | | 4.11.78 |

33.03.00.005 — Ручка

| Лит. | Масса | Масштаб |
|---|---|---|
| | 0,3 | 1:2 |
| Лист | Листов 1 | |

Труба 32×2 ГОСТ 10704-76 / В Ст3пс5 ГОСТ 10705-63*

Госстрой Латв. ССР ЛАТГИПРОПРОМ г. Рига

Копировал: Волкова — Формат А4

## 33.04.00.001

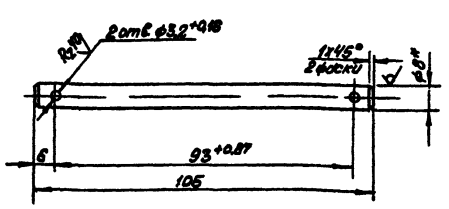


1.* Размер для справок.
2. Неуказанные предельные отклонения размеров по Сm9.

| Изм. | Лист | № докум. | Подп. | Дата |
|---|---|---|---|---|
| Разраб. | | Зилгалвис | | 2.8.78 |
| Пров. | | Колмец | | 28.78 |
| Гл. спец. | | Сухоносов | | |
| Н. контр. | | Колмец | | 28.78 |
| Утв. | | Рубина | | 4.11.78 |

33.04.00.001 — Палец

| Лит. | Масса | Масштаб |
|---|---|---|
| | 0,041 | 1:1 |
| Лист | Листов 1 | |

Круг В-8 ГОСТ 2590-71 / 20 ГОСТ 1050-74*

Госстрой Латв. ССР ЛАТГИПРОПРОМ г. Рига

Копировал: Волкова — Формат А4

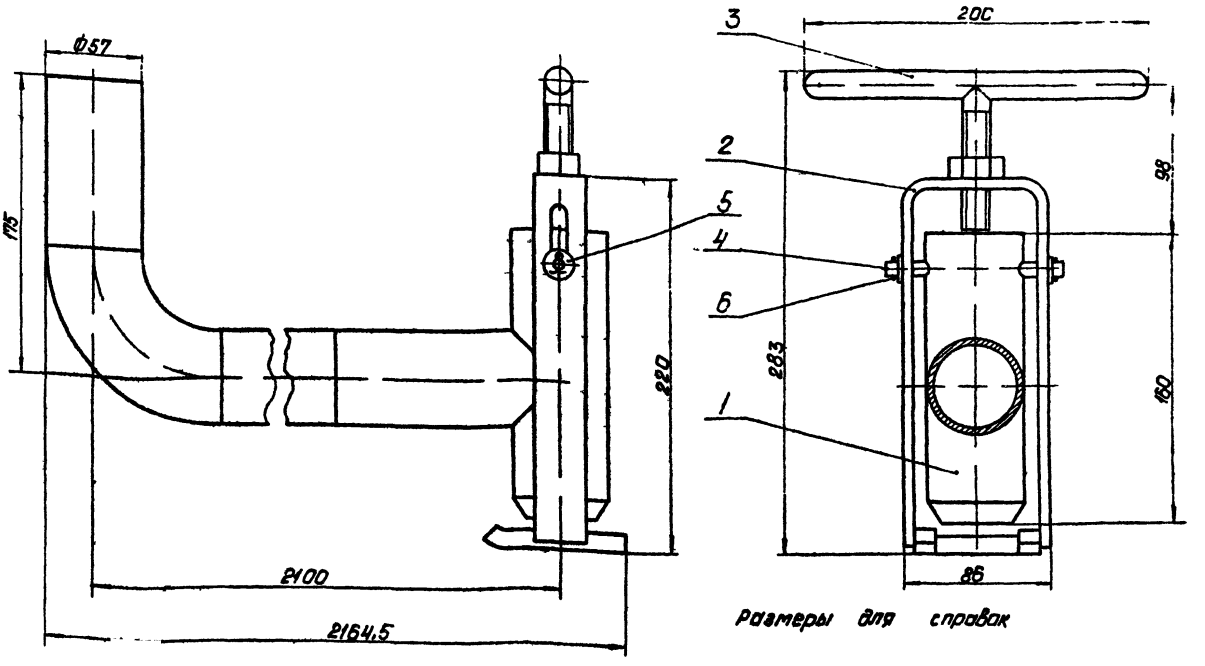


Размеры для справок

| | | | | | | | |
|---|---|---|---|---|---|---|---|
| | | | | 33.04.00.000.СБ | | | |
| Изм. | Лист | № докум. | Подп. | Дата | Патрубок. Сборочный чертеж. | Лит | Масса | Масштаб |
| Разраб. | | Зилеалвис | | 24.x | | | 13.5 | 1:2 |
| Пров. | | Колмец | | 24.x.78 | | Лист | Листов 1 |
| Гл.спец. | | Сухоносов | | | | Госстрой Латв. ССР ЛАТГИПРОПРОМ г.Рига | |
| Н.контр. | | Колмец | | 24.x.78 | | | |
| Утв. | | Рубинс | | 4.x.78 | | | |

Копировал: Давыдова

Формат 12

Типовой проект 903 2-11 Альбом II

Инв. № подл. | Подп. и дата | Взам. инв. № | Инв. № дубл. | Подп. и дата

33.04.01.000 СБ

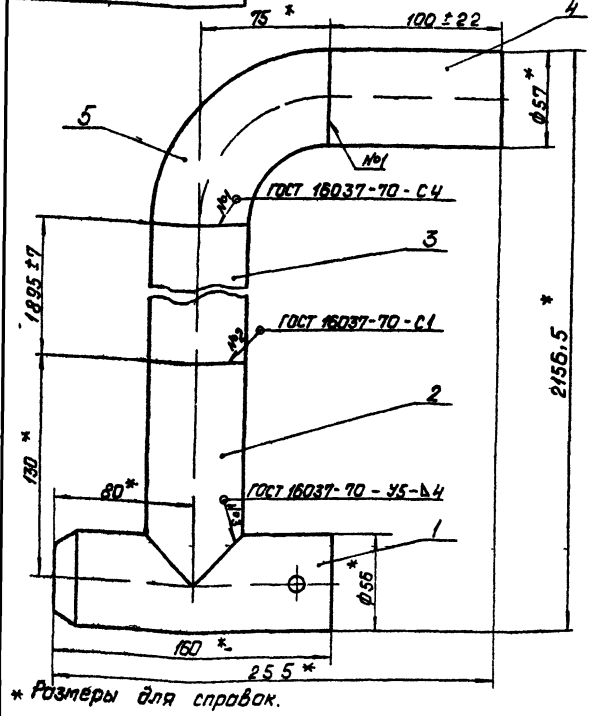


* Размеры для справок.

| | | | | | | | |
|---|---|---|---|---|---|---|---|
| | | | | 33.04.01.000 СБ | | | |
| Изм. | Лист | № докум. | Подп. | Дата | Труба подводящая. Сборочный чертеж. | Лит | Масса | Масштаб |
| Разраб. | | Зилеалвис | | 24.x | | | 12 | 1:2 |
| Пров. | | Колмец | | 24.x.78 | | Лист | Листов 1 |
| Гл.спец. | | Сухоносов | | | | Госстрой Латв. ССР ЛАТГИПРОПРОМ г.Рига | |
| Н.контр. | | Колмец | | 24.x.78 | | | |
| Утв. | | Рубинс | | 4.x.78 | | | |

Копировал: Давыдова

Формат 11

Типовой проект 903 2-11 Альбом II

Инв. № подл. | Подп. и дата | Взам. инв. № | Инв. № дубл. | Подп. и дата

33.04.01.001

Rz 80

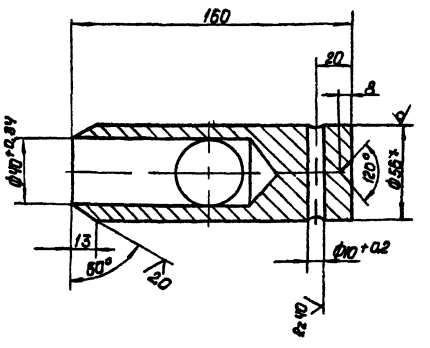


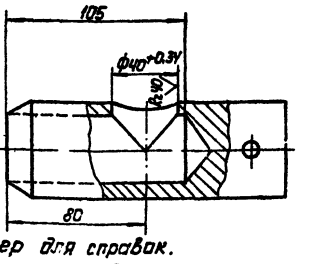


1.* Размер для справок.
2. Неуказанные предельные отклонения размеров по СМд.

| | | | | | | | |
|---|---|---|---|---|---|---|---|
| | | | | 33.04.01.001 | | | |
| Изм. | Лист | № докум. | Подп. | Дата | Втулка прижимная | Лит | Масса | Масштаб |
| Разраб. | | Зилеалвис | | 24.x | | | 2,95 | 1:2 |
| Пров. | | Колмец | | 24.x.78 | | Лист | Листов 1 |
| Гл.спец. | | Сухоносов | | | Круг В-56 ГОСТ 2590-71 / 20 ГОСТ 1050-74 * | Госстрой Латв. ССР ЛАТГИПРОПРОМ г.Рига | |
| Н.контр. | | Колмец | | 24.x.78 | | | |
| Утв. | | Рубинс | | 4.x.78 | | | |

Копировал: Давыдова

Формат 11

Типовой проект 903-2-11 Альбом VII

33.04.01.002

Rz 80 (V)

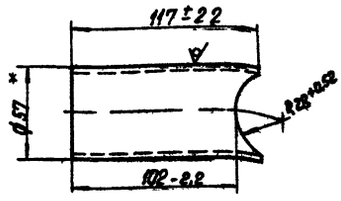


* Размер для справок.

| Изм. | Лист | № докум. | Подп. | Дата |
|---|---|---|---|---|
| Разраб. | | Зингельвис | | |
| Пров. | | Колмец | | |
| Гл. спец. | | Суконосов | | |
| Н. контр. | | Колмец | | |
| Утв. | | Рубинс | | |

33.04.01.002

Патрубок

| Лит. | Масса | Масштаб |
|---|---|---|
| | 0,48 | 1:2 |
| Лист | Листов 1 | |

Труба 57×3 ГОСТ 10704-76 / В ст3пс5 ГОСТ 10705-63*

Госстрой Латв ССР ЛАТГИПРОПРОМ г. Рига

Копировал: Давыдова

Формат 11

Типовой проект 903-2-11 Альбом VII

33.04.02.000 СБ

Rz 80 (V)

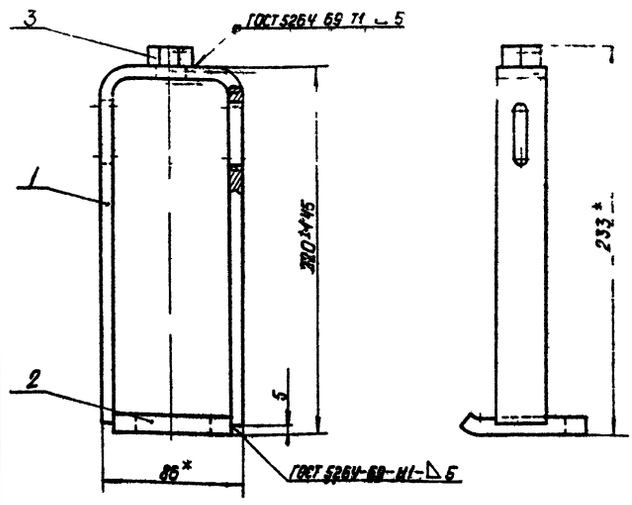


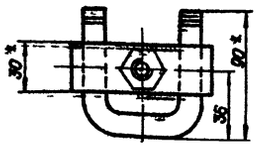


1. *Размеры для справок.
2. Неуказанные предельные отклонения размеров по СМ7.

| Изм. | Лист | № докум. | Подп. | Дата |
|---|---|---|---|---|
| Разраб. | | Зингельвис | | |
| Пров. | | Колмец | | |
| Гл. спец. | | Суконосов | | |
| Н. контр. | | Колмец | | |
| Утв. | | Рубинс | | |

33.04.02.000 СБ

Вилка прижимная. Сборочный чертеж.

| Лит. | Масса | Масштаб |
|---|---|---|
| | 0,97 | 1:2 |
| Лист | Листов 1 | |

Госстрой Латв ССР ЛАТГИПРОПРОМ г. Рига

Копировал: Давыдова

Формат 118

Типовой проект 903-2-11 Альбом VII

33.04.02.001

Rz 80 (V)

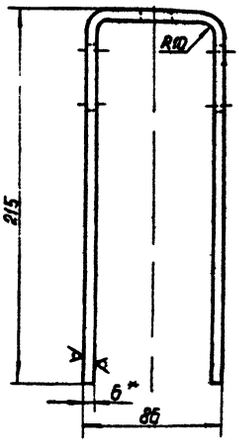


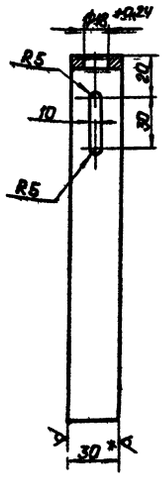


1. *Размеры для справок.
2. Неуказанные предельные отклонения размеров по СМ9.

| Изм. | Лист | № докум. | Подп. | Дата |
|---|---|---|---|---|
| Разраб. | | Зингельвис | | |
| Пров. | | Колмец | | |
| Гл. спец. | | Суконосов | | |
| Н. контр. | | Колмец | | |
| Утв. | | Рубинс | | |

33.04.02.001

Вилка

| Лит. | Масса | Масштаб |
|---|---|---|
| | 0,69 | 1:2 |
| Лист | Листов 1 | |

Полоса Б х 30 ГОСТ 103-76 / В ст3 сп3 ГОСТ 535-56*

Госстрой Латв ССР ЛАТГИПРОПРОМ г. Рига

Копировал: Давыдова

Формат 118

Типовой проект 903-2-11 Альбом VII

33.04.02.002

Rz 40 (V)

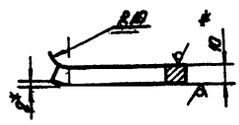


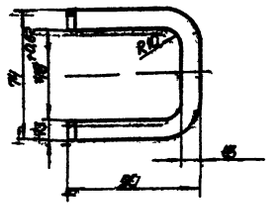


1. *Размер для справок.
2. Неуказанные предельные отклонения размеров по СМ9.

| Изм. | Лист | № докум. | Подп. | Дата |
|---|---|---|---|---|
| Разраб. | | Зингельвис | | |
| Пров. | | Колмец | | |
| Гл. спец. | | Суконосов | | |
| Н. контр. | | Колмец | | |
| Утв. | | Рубинс | | |

33.04.02.002

Скоба

| Лит. | Масса | Масштаб |
|---|---|---|
| | 0,22 | 1:2 |
| Лист | Листов 1 | |

Лист 10 ГОСТ 19903-74 / Вст3сп3 ГОСТ 14637-89*

Госстрой Латв ССР ЛАТГИПРОПРОМ г. Рига

Копировал: Давыдова

Формат 118

Типовой проект 903-2-11 Альбом VI

33.04.03.000 СБ

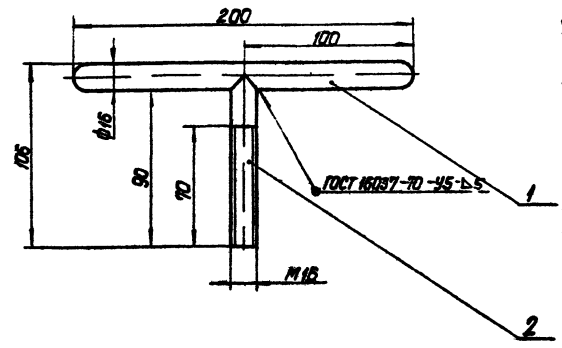


Размеры для справок.

| | | | | | | | |
|---|---|---|---|---|---|---|---|
| Изм. | Лист | № докум. | Подп. | Дата | 33.04.03.000 СБ | | |
| Разраб. | | Зилеалвис | | | Винт прижимной. Сборочный чертеж. | Лит. | Масса 0,46 | Масштаб 1:2 |
| Пров. | | Колтеч | | | | Лист | Листов 1 |
| Гл. спец. | | Сухоносов | | | | Госстрой Латв ССР ЛАТГИПРОПРОМ г. Рига | |
| Н. контр. | | Колтеч | | | | | |
| Утв. | | Рубинс | | | | | |

Копировал: Давыдова Формат 11Б

Типовой проект 903-2-11 Альбом VI

33.04.03.001

$R_z 40$

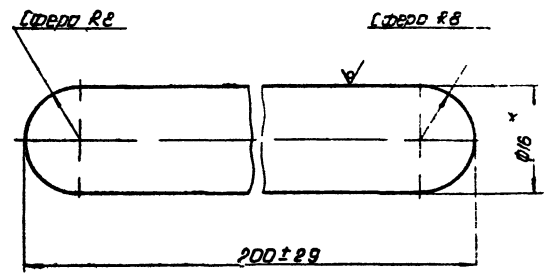


* Размер для справок.

| | | | | | | | |
|---|---|---|---|---|---|---|---|
| Изм. | Лист | № докум. | Подп. | Дата | 33.04.03.001 | | |
| Разраб. | | Зеленевский | | 23.06 | Ручка | Лит. | Масса 0,307 | Масштаб 2:1 |
| Пров. | | Зилеалвис | | | | Лист | Листов 1 |
| Гл. спец. | | Сухоносов | | | | Госстрой Латв ССР ЛАТГИПРОПРОМ г. Рига | |
| Н. контр. | | Колтеч | | 23.06 | Круг В 16 ГОСТ 2590-71 / 20 ГОСТ 1050-74* | | |
| Утв. | | Рубинс | | | | | |

Копировал: Давыдова Формат 11Б

Типовой проект 903-2-11 Альбом VI

33.04.03.002

$R_z 80$

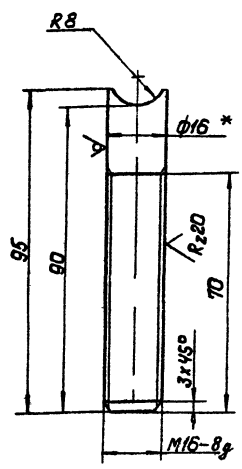


1. * Размер для справок.
2. Неуказанные предельные отклонения размеров по 14g.

| | | | | | | | |
|---|---|---|---|---|---|---|---|
| Изм. | Лист | № докум. | Подп. | Дата | 33.04.03.002 | | |
| Разраб. | | Зеленевский | | | Стержень | Лит. | Масса 0,149 | Масштаб 1:1 |
| Пров. | | Зилеалвис | | | | Лист | Листов 1 |
| Гл. спец. | | Сухоносов | | | | Госстрой Латв ССР ЛАТГИПРОПРОМ г. Рига | |
| Н. контр. | | Колтеч | | | Круг В-16 ГОСТ 2590-71 / 20 ГОСТ 1050-74* | | |
| Утв. | | Рубинс | | | | | |

Копировал: Давыдова Формат А2

Типовой проект 903-2-11 Альбом VI

33.05.00.000 СБ

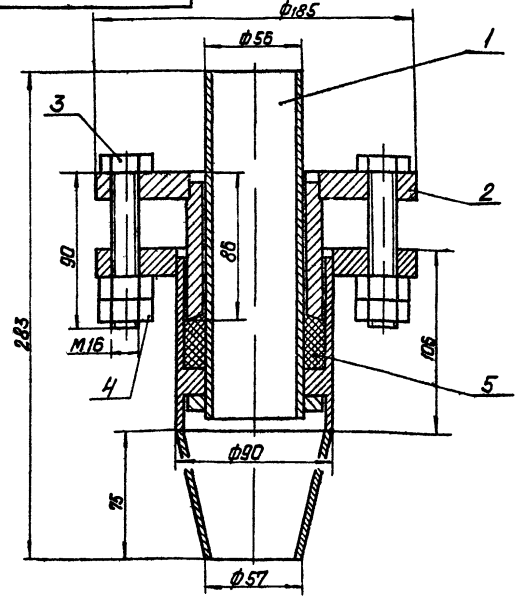


Размеры для справок

| | | | | | | | |
|---|---|---|---|---|---|---|---|
| Изм. | Лист | № докум. | Подп. | Дата | 33.05.00.000 СБ | | |
| Разраб. | | Зилеалвис | | 22.06 | Сальник поворотный Ду50. Сборочный чертеж. | Лит. | Масса 9,8 | Масштаб 1:2 |
| Пров. | | Колтеч | | | | Лист | Листов 1 |
| Гл. спец. | | Сухоносов | | | | Госстрой Латв ССР ЛАТГИПРОПРОМ г. Рига | |
| Н. контр. | | Колтеч | | | | | |
| Утв. | | Рубинс | | | | | |

Копировал: Давыдова Формат А4

33.05.01.000 СБ

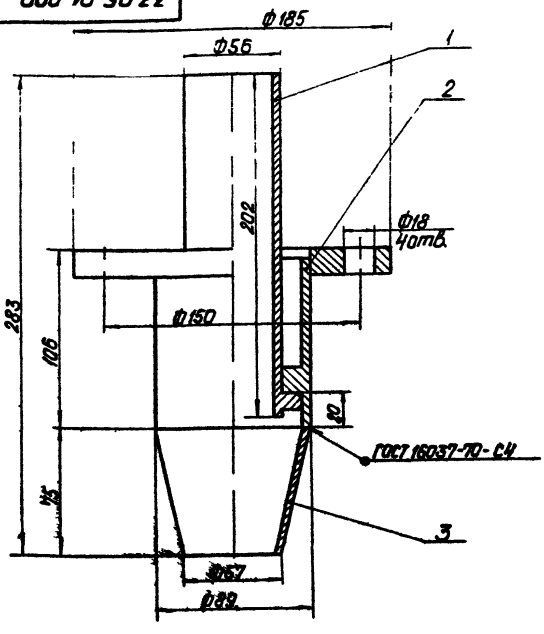


Размеры для справок

| | | | | | | | |
|---|---|---|---|---|---|---|---|
| Изм. | Лист | № докум. | Подп. | Дата | 33.05.01.000 СБ | | |
| Разраб. | | Зилгалвис | | | Шарнир Сборочный чертеж. | Лит | Масса 5.56 | Масштаб 1:2 |
| Пров. | | Колмец | | | | Лист | Листов 1 |
| Гл.спец. | | Сухоносов | | | | Госстрой Латв. ССР ЛАТГИПРОПРОМ г.Рига | |
| Н.контр. | | Колмец | | | | | |
| Утв. | | Рубинс | | | | | |

Копировал: Давыдова

Формат 11В

Типовой проект 903 2 11 Альбом VI

Инв. № подл. | Подпись и дата | Взам. инв. № | Инв. № дубл. | Подпись и дата

33.05.01.100 СБ

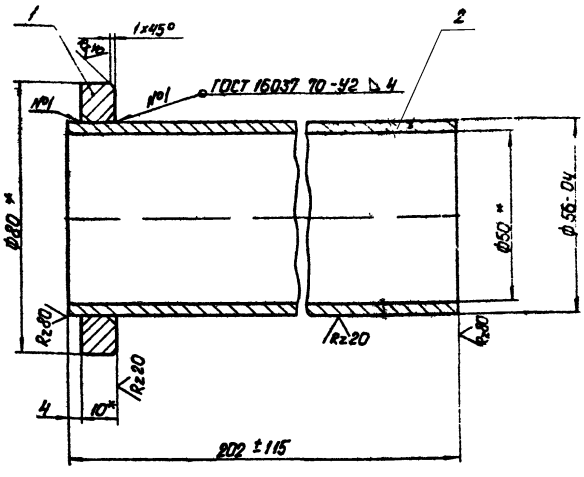


1.* Размеры для справок

2. Неуказанные предельные отклонения размеров по СМ9.

| | | | | | | | |
|---|---|---|---|---|---|---|---|
| Изм. | Лист | № докум. | Подп. | Дата | 33.05.01.100 СБ | | |
| Разраб. | | Ионова | | | Труба внутренняя. Сборочный чертеж. | Лит | Масса 1.13 | Масштаб 1:1 |
| Пров. | | Зилгалвис | | | | Лист | Листов 1 |
| Гл.спец. | | Сухоносов | | | | Госстрой Латв. ССР ЛАТГИПРОПРОМ г.Рига | |
| Н.контр. | | Колмец | | | | | |
| Утв. | | Рубинс | | | | | |

Копировал: Давыдова

Формат 11В

Типовой проект 903-2-11 Альбом VI

Инв. № подл. | Подпись и дата | Взам. инв. № | Инв. № дубл. | Подпись и дата

33.05.01.101

Rz80 (√)

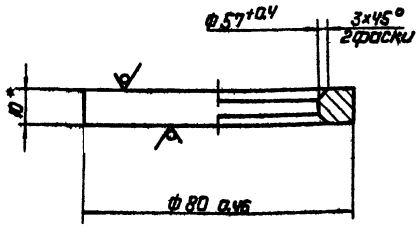


* Размер для справок

| | | | | | | | |
|---|---|---|---|---|---|---|---|
| Изм. | Лист | № докум. | Подп. | Дата | 33.05.01.101 | | |
| Разраб. | | Ионова | | | Кольцо | Лит | Масса 0.19 | Масштаб 1:1 |
| Пров. | | Зилгалвис | | | | Лист | Листов 1 |
| Гл.спец. | | Сухоносов | | | | Госстрой Латв. ССР ЛАТГИПРОПРОМ г.Рига | |
| Н.контр. | | Колмец | | | | | |
| Утв. | | Рубинс | | | | | |

Лист 10 ГОСТ 19903-74 / Вст3сп3 ГОСТ 14637-89*

Формат 11В

Типовой проект 903-2-11 Альбом VI

Инв. № подл. | Подпись и дата | Взам. инв. № | Инв. № дубл. | Подпись и дата

33.05.01.200 СБ

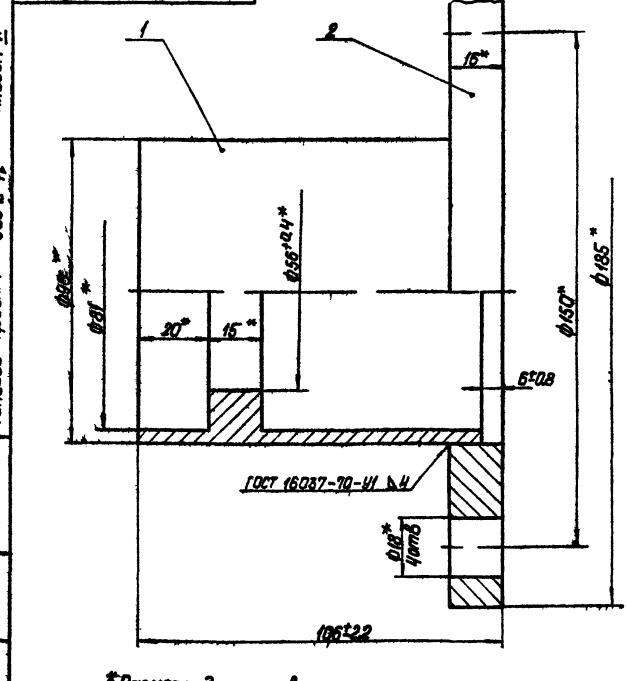


*Размеры для справок.

| | | | | | | | |
|---|---|---|---|---|---|---|---|
| Изм. | Лист | № докум. | Подп. | Дата | 33.05.01.200 СБ | | |
| Разраб. | | Зилгалвис | | | Корпус Сборочный чертеж | Лит | Масса 3.53 | Масштаб 1:1 |
| Пров. | | Колмец | | | | Лист | Листов 1 |
| Гл.спец. | | Сухоносов | | | | Госстрой Латв. ССР ЛАТГИПРОПРОМ г.Рига | |
| Н.контр. | | Колмец | | | | | |
| Утв. | | Рубинс | | | | | |

Копировал: Давыдова

Формат 11В

Типовой проект 903 2-11 Альбом VI

Инв. № подл. | Подп. и дата | Взам. инв. № | Инв. № дубл. | Подпись и дата

Типовой проект 903-2-11 Альбом VI

33.05.01.201

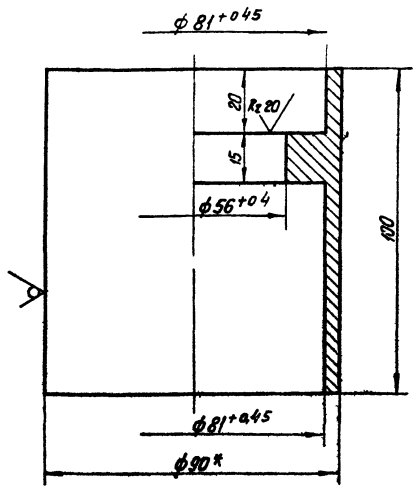


1.* Размер для справок.
2. Неуказанные предельные отклонения размеров по СМд.

| Изм. | Лист | № докум. | Подп. | Дата | 33.05.01.201 | Лит | Масса | Масштаб |
|---|---|---|---|---|---|---|---|---|
| Разраб. | | Зеленевский | | | Втулка | | 1.25 | 1:1 |
| Провер. | | Зилгалвис | | | | Лист | Листов 1 | |
| Гл. спец. | | Суханосов | | | Круг В-90 ГОСТ 2590-71 / ВСт3сп3 ГОСТ 535-58* | Госстрой Латв. ССР ЛАТГИПРОПРОМ г. Рига | | |
| Н. контр. | | Колмец | | | | | | |
| Утв. | | Рубинс | | | | | | |

Копир. В. Гурий Формат 11 В

Типовой проект 903-2-11 Альбом VI

33.05.02.000 СБ

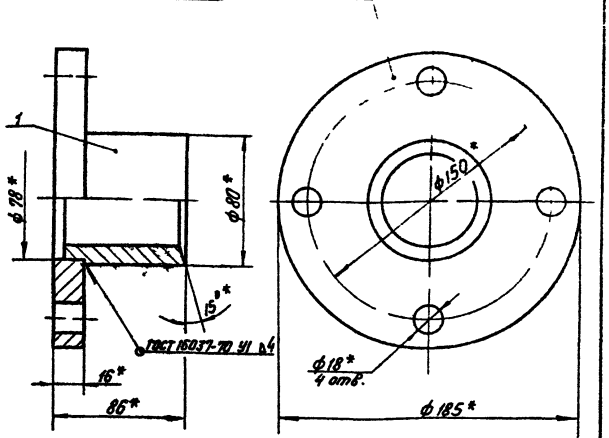


* Размеры для справок

| Изм. | Лист | № докум. | Подп. | Дата | 33.05.02.000 СБ | Лит. | Масса | Масштаб |
|---|---|---|---|---|---|---|---|---|
| Разраб. | | Зилгалвис | | | Грунтбукса. Сборочный чертеж | | 3.75 | 1:2 |
| Пров. | | Колмец | | | | Лист | Листов 1 | |
| Гл. спец. | | Суханосов | | | | Госстрой Латв. ССР ЛАТГИПРОПРОМ г. Рига | | |
| Н. контр. | | Колмец | | | | | | |
| Утв. | | Рубинс | | | | | | |

Копир. В. Гурий Формат 11 В

Типовой проект 903-2-11 Альбом VI

33.05.02.001

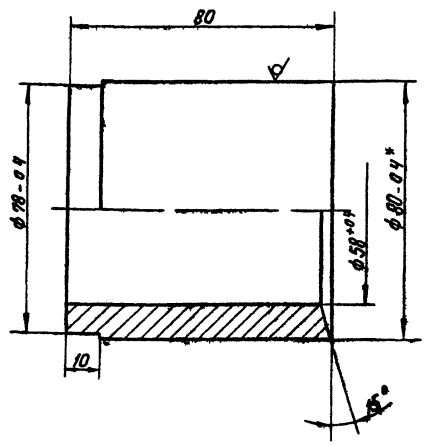


Неуказанные предельные отклонения размеров по СМд.

| Изм. | Лист | № докум. | Подп. | Дата | 33.05.02.001 | Лит | Масса | Масштаб |
|---|---|---|---|---|---|---|---|---|
| Разраб. | | Зеленевский | | | Втулка | | 1.45 | 1:1 |
| Провер. | | Зилгалвис | | | | Лист | Листов 1 | |
| Гл. спец. | | Суханосов | | | Круг В-80 ГОСТ 2590-71 / ВСт3сп3 ГОСТ 535-58* | Госстрой Латв. ССР ЛАТГИПРОПРОМ г. Рига | | |
| Н. контр. | | Колмец | | | | | | |
| Утв. | | Рубинс | | | | | | |

Копир. В. Гурий Формат 11 В

Типовой проект 903-2-11 Альбом VI

33.05.02.002

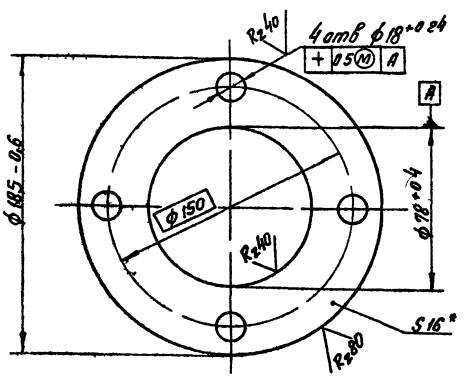


1.* Размер для справок.
2. Неуказанные предельные отклонения размеров по СМд.

| Изм. | Лист | № докум. | Подп. | Дата | 33.05.02.[illegible] | Лит. | Масса | Масштаб |
|---|---|---|---|---|---|---|---|---|
| Разраб. | | Зеленевский | | | Фланец | | | |
| Провер. | | Зилгалвис | | | | | | |
| Гл. спец. | | Суханосов | | | Лист 16 ГОСТ 19903-74 / ВСт3сп3 ГОСТ 16037-69* | | | |
| Н. контр. | | Колмец | | | | | | |
| Утв. | | Рубинс | | | | | | |

Копир. В. Гурий Форм

Типовой проект 903-2-11 Альбом VI

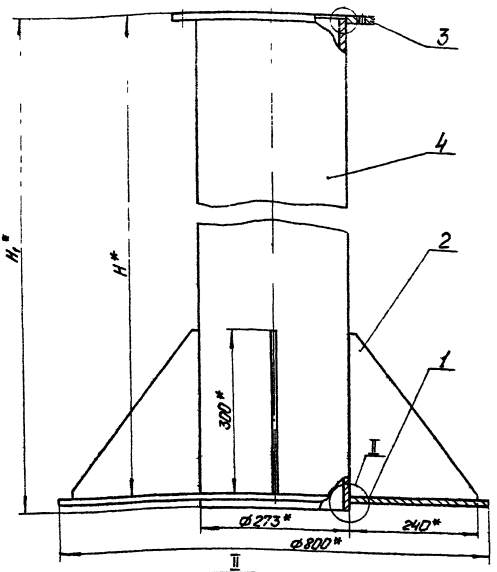


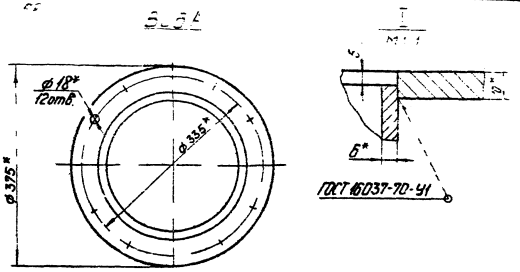


| Обозначение | $H^*$ мм | $H_1^*$, мм | Масса кг |
|---|---|---|---|
| 50.11.00.000 | 1250 | 1273 | 88,97 |
| -01 | 900 | 923 | 75,17 |

1* Размеры для справок

2 Неуказанные предельные отклонения размеров по СМ9

| Изм. | Лист | N-докум. | Подп. | Дата | 50.11.00.000. СБ | Лит. | Масса | Масштаб |
|---|---|---|---|---|---|---|---|---|
| Разраб. | | Зиргалвис | | | Патрубок | | | 1:5 |
| Пров. | | Колмеи | | | Сборочный чертеж | Лист | Листов | |
| Гл.спец. | | Сухоносов | | | | Госстрой Латв. ССР ЛАТГИПРОПРОМ г. Рига | | |
| Н.контр. | | Колмеи | | | | | | |
| Утв. | | Рубинс | | | | | | |

Копировал. Чубанова

Формат 12 г

Типовой проект 903-2-11 Альбом VI

50.11.00.001

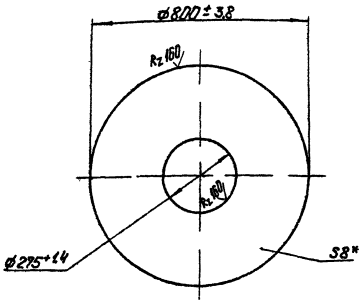


* Размер для справок

| Изм. | Лист | N-докум. | Подп. | Дата | 50.11.00.001 | Лит. | Масса | Масштаб |
|---|---|---|---|---|---|---|---|---|
| Разраб. | | Ионова | | | Диск | | 27,8 | 1:10 |
| Пров. | | Колмеи | | | | Лист | Листов 1 | |
| Гл.спец. | | Сухоносов | | | | Госстрой Латв. ССР ЛАТГИПРОПРОМ г. Рига | | |
| Н.контр. | | Колмеи | | | | | | |
| Утв. | | Рубинс | | | | | | |

Копировал. Чубанова

Формат 11

Типовой проект 903-2-11 Альбом VI

50.11.00.002

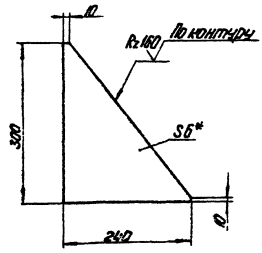


1* Размер для справок

2 Неуказанные предельные отклонения размеров по СМ9

| Изм. | Лист | N-докум. | Подп. | Дата | 50.11.00.002 | Лит. | Масса | Масштаб |
|---|---|---|---|---|---|---|---|---|
| Разраб. | | Ионова | | | Косынка | | 1,82 | 1:5 |
| Пров. | | Колмеи | | | | Лист | Листов 1 | |
| Гл.спец. | | Сухоносов | | | | Госстрой Латв. ССР ЛАТГИПРОПРОМ г. Рига | | |
| Н.контр. | | Колмеи | | | | | | |
| Утв. | | Рубинс | | | | | | |

Копировал. Чубанова

Формат 11

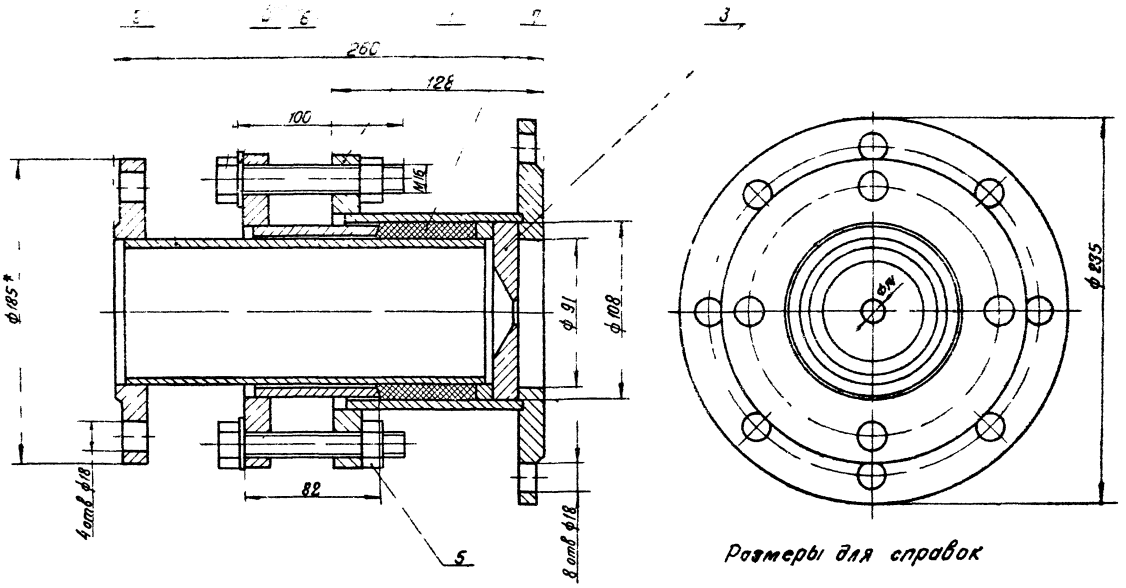


Размеры для справок

| | | | | | | | |
|---|---|---|---|---|---|---|---|
| | | | | | 33.07.00.000 СБ | | |
| Изм. | Лист | № докум. | Подп. | Дата | Сальник поворотный Ду 80 Сборочный чертеж | Лит. | Масса | Масштаб |
| Разраб. | | Зилгалвис | | 24.5 | | | 18 | 1:2 |
| Пров. | | Колмец | | 24.5 | | Лист | Листов 1 |
| Гл. спец. | | Суконосов | | | | Госстрой Латв. ССР ЛАТГИПРОПРОМ г. Рига | |
| Н. контр. | | Колмец | | 24.5 | | | |
| Утв. | | Рубинс | | 24.5 | | | |

Копир. А.Орлов

Формат А2

33.07.01.000 СБ

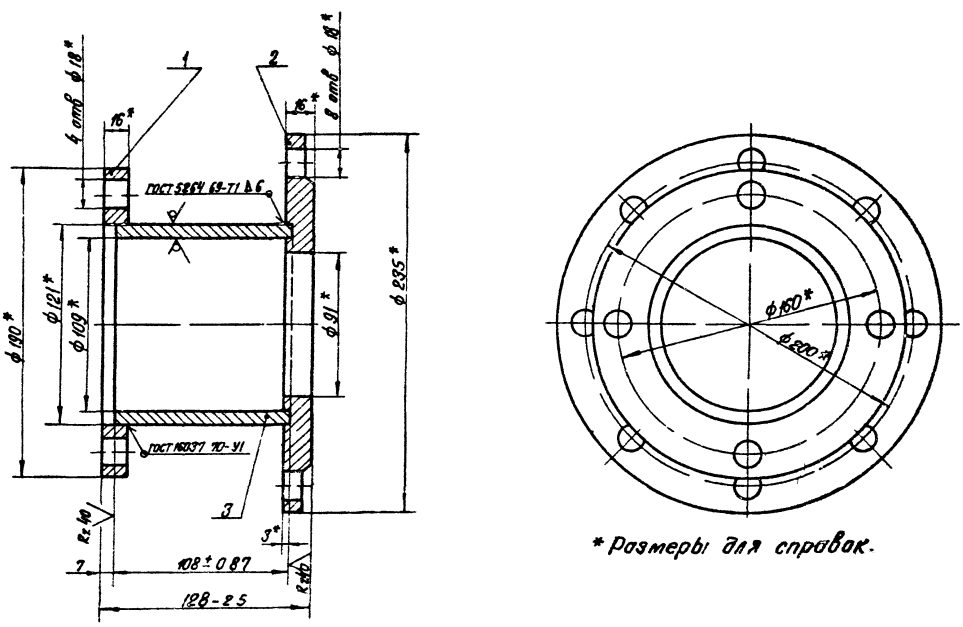


* Размеры для справок.

| | | | | | | | |
|---|---|---|---|---|---|---|---|
| | | | | | 33.07.01.000 СБ | | |
| Изм. | Лист | № докум. | Подп. | Дата | Корпус Сборочный чертеж | Лит. | Масса | Масштаб |
| Разраб. | | Зилгалвис | | | | | 7.77 | 1:2 |
| Пров. | | Колмец | | | | Лист | Листов 1 |
| Гл. спец. | | Суконосов | | | | Госстрой Латв. ССР ЛАТГИПРОПРОМ г. Рига | |
| Н. контр. | | Колмец | | | | | |
| Утв. | | Рубинс | | | | | |

Копир. А.Орлов

Формат А2

Типовой проект 903-2-11 Альбом VI

33.07.00.001

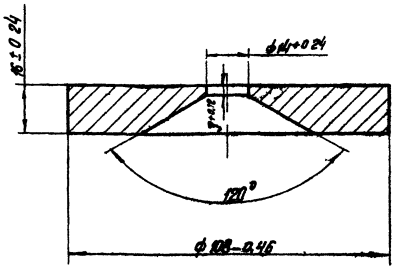


| | | | | | | | |
|---|---|---|---|---|---|---|---|
| Изм. | Лист | № докум. | Подп. | Дата | 33.07.00.001 | | |
| Разраб. | | Ионова | | | Шайба дроссельная | Лит. | Масса 0,98 | Масштаб 1:1 |
| Пров. | | Зилгалвис | | | | Лист | Листов: 1 |
| Гл. спец. | | Сухоносов | | | | Госстрой Латв. ССР ЛАТГИПРОПРОМ г. Рига | |
| Н. контр. | | Колмец | | | Лист 18 ГОСТ 19903-74 ВСт3сп3 ГОСТ 14637-69* | | |
| Утв. | | Рубина | | | | | |

Копир. В. Бурц

Формат 11 В

Типовой проект 903-2-11 Альбом VI

33.07.01.001

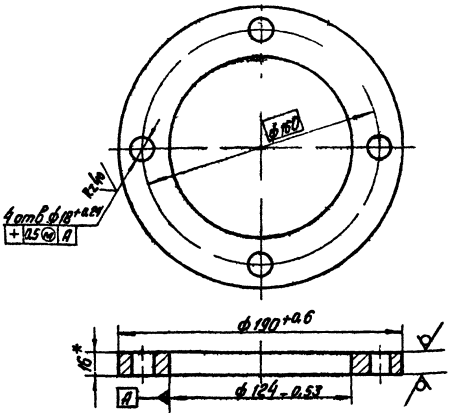


1. * Размер для справок.
2. Неуказанные предельные отклонения размеров по СМ9.

| | | | | | | | |
|---|---|---|---|---|---|---|---|
| Изм. | Лист | № докум. | Подп. | Дата | 33.07.01.001 | | |
| Разраб. | | Лондаренко | | | Фланец | Лит. | Масса |
| Пров. | | Зилгалвис | | | | | |
| Гл. спец. | | Сухоносов | | | | Лист | Листов |
| Н. контр. | | Колмец | | | Лист 16 ГОСТ 19903-74 ВСт3сп3 ГОСТ 14637-69* | Госстрой ЛА | |
| Утв. | | Рубинс | | | | | |

Копир. В. Бурц

Форм

Типовой проект 903-2-11 Альбом VI

33.07.01.002

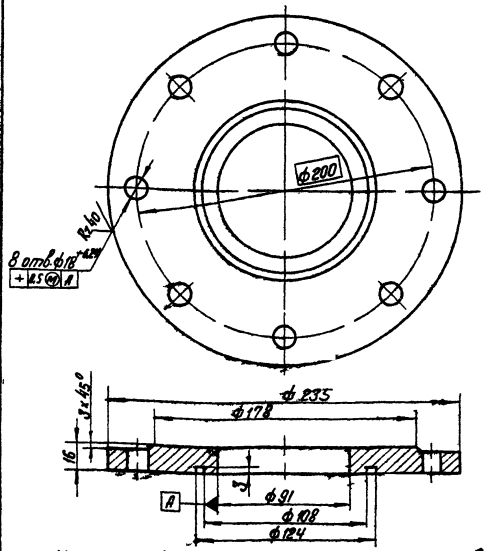


Неуказанные предельные отклонения размеров:
диаметров – по А7, В7,
остальных – по СМ9.

| | | | | | | | |
|---|---|---|---|---|---|---|---|
| Изм. | Лист | № докум. | Подп. | Дата | 33.07.01.002 | | |
| Разраб. | | Лондаренко | | | Фланец | Лит. | Масса 4,0 | Масштаб 1:2 |
| Пров. | | Зилгалвис | | | | Лист | Листов 1 |
| Гл. спец. | | Сухоносов | | | | Госстрой Латв. ССР ЛАТГИПРОПРОМ г. Рига | |
| Н. контр. | | Колмец | | | Лист 18 ГОСТ 19903-74 ВСт3сп3 ГОСТ 14637-69* | | |
| Утв. | | Рубинс | | | | | |

Копир. В. Бурц

Формат 11 В

Типовой проект 903-2-11 Альбом VI

33.07.02.000 СБ

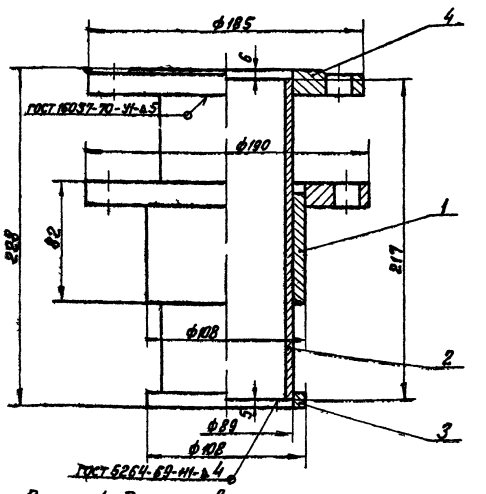


Размеры для справок

| | | | | | | | |
|---|---|---|---|---|---|---|---|
| Изм. | Лист | № докум. | Подп. | Дата | 33.07.02.000 СБ | | |
| Разраб. | | Зилгалвис | | | Шарнир Сборочный чертеж | Лит. | Масса 8,64 | Масштаб 1:2 |
| Пров. | | Колмец | | | | Лист | Листов 1 |
| Гл. спец. | | Сухоносов | | | | Госстрой Латв. ССР ЛАТГИПРОПРОМ г. Рига | |
| Н. контр. | | Колмец | | | | | |
| Утв. | | Рубинс | | | | | |

Копир. В. Бурц

Формат 11 В

Типовой проект 903-2-11 Альбом VI

## 33.07.02.001

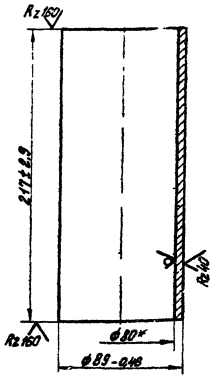


* Размер для справок

| | | | | | | | |
|---|---|---|---|---|---|---|---|
| | | | | 33 07 02 001 | | | |
| Изм. | Лист | № докум. | Подп. | Дата | Патрубок | Лит | Масса | Масштаб |
| Разраб. | Зулгалвис | | | 2.XI | | | 2,27 | 1:2 |
| Пров. | Колмец | | | 25.XI.78 | | Лист | Листов 1 |
| Гл. спец. | Сухоносов | | | | Труба 90х5 ГОСТ 8734-75 | Госстрой Латв. ССР | |
| Н. контр. | Колмец | | | 25.XI.78 | 8 20 ГОСТ 8733-74* | ЛАТГИПРОПРОМ | |
| Утв. | Рубинс | | | 4.II.80 | | г. Рига | |

Копировал: Тук

Формат 11

Типовой проект 903-2-11 Альбом VI

## 33.07.02.002

Rz40

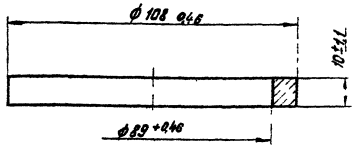


| | | | | | | | |
|---|---|---|---|---|---|---|---|
| | | | | 33.07.02.002 | | | |
| Изм. | Лист | № докум. | Подп. | Дата | Кольцо | Лит | Масса | Масштаб |
| Разраб. | Зулгалвис | | | 2.XI | | | 0,2 | 1:1 |
| Пров. | Колмец | | | 25.XI.78 | | Лист | Листов 1 |
| Гл. спец. | Сухоносов | | | | Лист 12 ГОСТ 19903-74 | Госстрой Латв. ССР | |
| Н. контр. | Колмец | | | 25.XI.78 | Вст3сп ГОСТ 14637-69* | ЛАТГИПРОПРОМ | |
| Утв. | Рубинс | | | 4.II.80 | | г. Рига | |

Копировал Тук

Формат 11

Типовой проект 903-2-11 Альбом VI

## 33.07.02.100 СБ

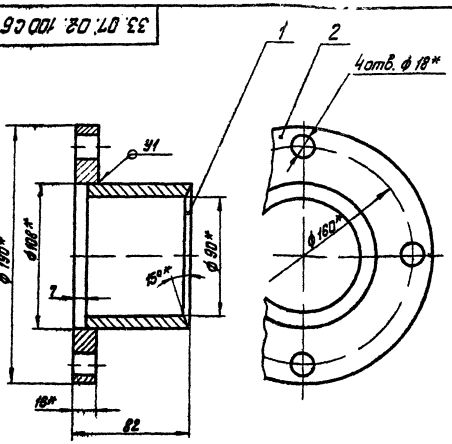


1. * Размеры для справок.
2. Неуказанные предельные отклонения размеров по СН9.
3. Сварные швы по ГОСТ 16037-70.

| | | | | | | | |
|---|---|---|---|---|---|---|---|
| | | | | 33.07.02.100 СБ | | | |
| Изм. | Лист | № докум. | Подп. | Дата | Грунтбукса | Лит | Масса | Масштаб |
| Разраб. | Зулгалвис | | | 2.XI | Сборочный чертёж. | | 3,73 | 1:2 |
| Пров. | Колмец | | | 25.XI.78 | | Лист | Листов 1 |
| Гл. спец. | Сухоносов | | | | | Госстрой Латв. ССР | |
| Н. контр. | Колмец | | | 25.XI.78 | | ЛАТГИПРОПРОМ | |
| Утв. | Рубинс | | | 4.II.80 | | г. Рига | |

Формат 11

Типовой проект 903-2-11 Альбом VI

## 33.07.02.101

Rz40

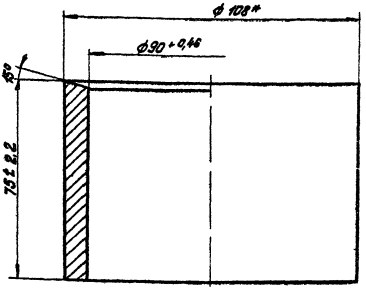


* Размер для справок.

| | | | | | | | |
|---|---|---|---|---|---|---|---|
| | | | | 33.07.02.101 | | | |
| Изм. | Лист | № докум. | Подп. | Дата | Втулка | Лит | Масса | Масштаб |
| Разраб. | Зулгалвис | | | 2.XI | | | 1,45 | 1:1 |
| Пров. | Колмец | | | 25.XI.78 | | Лист | Листов 1 |
| Гл. спец. | Сухоносов | | | | Труба 108х10 ГОСТ 8732-70 | Госстрой Латв. ССР | |
| Н. контр. | Колмец | | | 25.XI.78 | 8 20 ГОСТ 8731-74 | ЛАТГИПРОПРОМ | |
| Утв. | Рубинс | | | 4.II.80 | | г. Рига | |

Копировал: Тук

Формат 11

Альбом III

Типовой проект 903-2-11

33.07.02.102

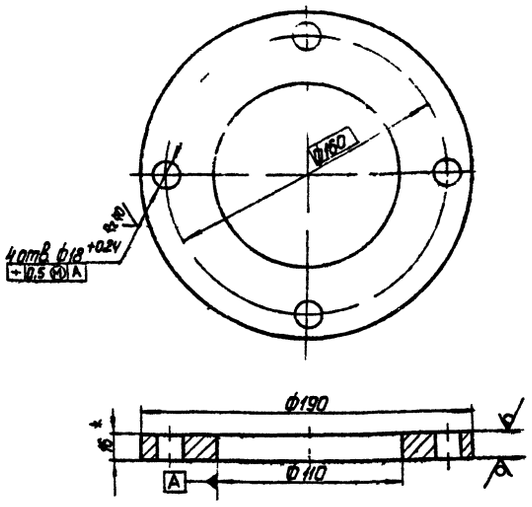


1.* Размер для справок.
2. Неуказанные предельные отклонения размеров:
диаметров - по $A_7$; $B_7$.

| | | | | | |
|---|---|---|---|---|---|
| Изм. | Лист | № докум. | Подпись | Дата | |
| Разраб. | | Ломаренко | | | 33.07.02.102 |
| Пров. | | Зилеальвис | | | Фланец |
| Гл. спец. | | Суконосов | | | Лит. / Масса 228 / Масштаб 1:2 |
| Н. контр. | | Колмец | | | Лист / Листов 1 |
| Утв. | | Рубинс | | | Госстрой Латв. ССР ПАТГИПРОПРОМ г. Рига |

Лист 16 ГОСТ 19903-74 Ст3сп3 ГОСТ 14637-69*

Копировал Давыдова Формат А4

Альбом III

Типовой проект 903-2-11

33.08.00.000 СБ

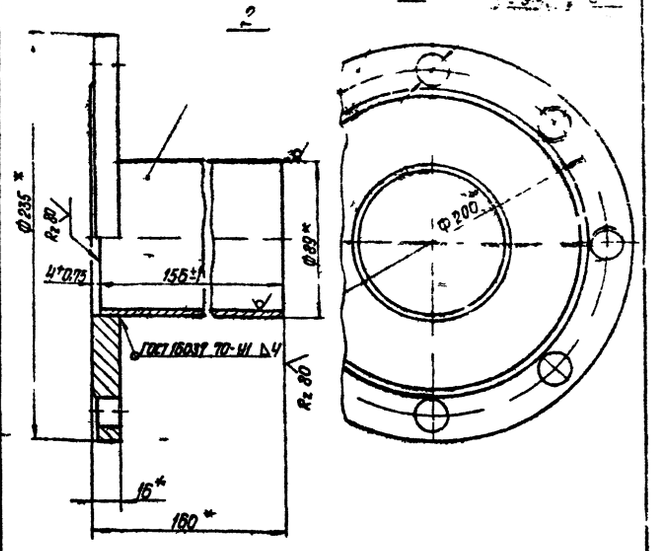


*Размеры для справок

| | | | | | |
|---|---|---|---|---|---|
| Изм. | Лист | № докум. | Подп. | Дата | |
| Разраб. | | Зилеальвис | | | 33.08.00.000 СБ |
| Пров. | | Колмец | | | Фланец с патрубком Сборочный чертеж. |
| Гл. спец. | | Суконосов | | | Лит. / Масса 4,97 / Масштаб 1:2 |
| Н. контр. | | Колмец | | | Лист / Листов 1 |
| Утв. | | Рубинс | | | Госстрой Латв. ССР ПАТГИПРОПРОМ г. Рига |

Копировал Давыдова Формат А4

Альбом III

Типовой проект 903-2-11

33.08.00.001

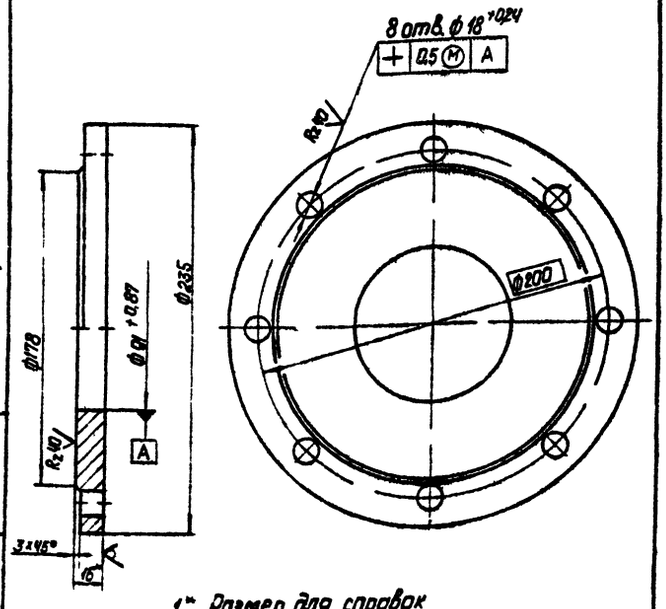


1* Размер для справок

2 Неуказанные предельные отклонения размеров диаметров по $A_7$, $B_7$ остальных - по $C_{Mg}$

| | | | | | |
|---|---|---|---|---|---|
| Изм. | Лист | № докум. | Подп. | Дата | |
| Разраб. | | Зилеальвис | | | 33.08.00.001 |
| Пров. | | Зилеальвис | | | Фланец |
| Гл. спец. | | Суконосов | | | Лит. / Масса 3,98 / Масштаб 1:1 |
| Н. контр. | | Колмец | | | Лист / Листов 1 |
| Утв. | | Рубинс | | | Госстрой Латв. ССР ПАТГИПРОПРОМ |

Лист 16 ГОСТ 19903-74 Ст3сп3 ГОСТ 14637-69*

Копировал Давыдова Формат А4

Альбом III

Типовой проект 903-2-11

33.09.00.001

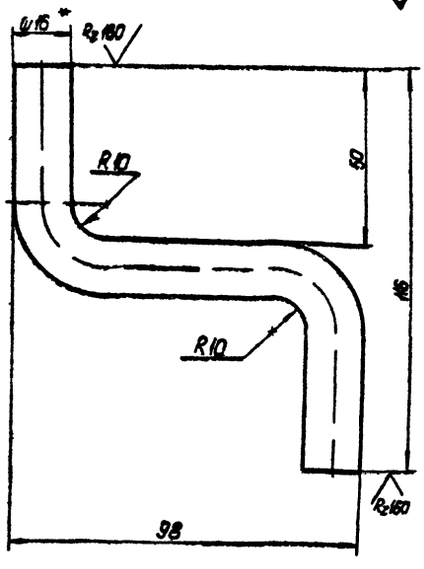


1.*Размер для справок.
2. Неуказанные предельные отклонения размеров по $C_{Mg}$.

| | | | | | |
|---|---|---|---|---|---|
| Изм. | Лист | № докум. | Подп. | Дата | |
| Разраб. | | Зеленецкий | | | 33.09.00.001 |
| Пров. | | Зилеальвис | | | Упор |
| Гл. спец. | | Суконосов | | | Лит. / Масса 0,288 / Масштаб 1:1 |
| Н. контр. | | Колмец | | | Лист / Листов 1 |
| Утв. | | Рубинс | | | Госстрой Латв. ССР ПАТГИПРОПРОМ г. Рига |

Круг В-16 ГОСТ 2590-71 Ст3 сп3 ГОСТ 535-58*

Копировал Давыдова Формат А3

Альбом VI

Типовой проект 903-2-11

| Формат | Зона | Поз. | Обозначение | Наименование | Кол. | Примечание |
|---|---|---|---|---|---|---|
| | | | | Документация | | |
| 12 | | | 50.04.00.000 СБ | Сборочный чертёж | | |
| | | | | Детали | | |
| 11 | | 1 | 50.04.00.001 | Стойка | 1 | |
| 11 | | 2 | 50.04.00.001-01 | Стойка | 1 | |
| 11 | | 3 | 50.04.00.002 | Связь | 2 | |

Подп. и дата | Инв. № подл. | Взам. инв. № | Инв. № дубл. | Подп. и дата

50.04.00.000

| Изм. | Лист | № докум. | Подп. | Дата |
|---|---|---|---|---|
| Разраб. | | Зилгалвис | | 2.XI |
| Пров. | | Колмец | | 25.XI |
| Гл. спец. | | Сухоносов | | |
| Н. контр. | | Колмец | | 28.XI |
| Утв. | | Рубинс | | 4.XII |

Рама

Лит. | Лист | Листов 1

Госстрой Латв. ССР ЛАТГИПРОПРОМ г. Рига

Копировал Мак. Формат 11В

Альбом VI

Типовой проект 903-2-11

| Формат | Зона | Поз. | Обозначение | Наименование | Кол. | Примечание |
|---|---|---|---|---|---|---|
| | | | | Документация | | |
| 12 | | | 50.08.00.000 СБ | Сборочный чертеж | | |
| | | | | Детали | | |
| 11 | | 1 | 50.08.00.001 | Держатель | 2 | |
| 11 | | 2 | 50.08.00.001-01 | Держатель | 2 | |
| 11 | | 3 | 50.08.00.001-02 | Держатель | 2 | |
| 11 | | 4 | 50.08.00.002 | Распорка | 2 | |

Подп. и дата | Инв. № подл. | Взам. инв. № | Инв. № дубл. | Подп. и дата

50.08.00.000

| Изм. | Лист | № докум. | Подп. | Дата |
|---|---|---|---|---|
| Разраб. | | Зилгалвис | | 2.XI |
| Пров. | | Колмец | | 25.XI |
| Гл. спец. | | Сухоносов | | |
| Н. контр. | | Колмец | | 28.XI |
| Утв. | | Рубинс | | 4.XII |

Рама

Лит. | Лист | Листов 1

Госстрой Латв. ССР ЛАТГИПРОПРОМ г. Рига

Копировал Мак. Формат 11В

Альбом VI

Типовой проект 903-2-11

| Формат | Зона | Поз. | Обозначение | Наименование | Кол. | Примечание |
|---|---|---|---|---|---|---|
| | | | | Документация | | |
| 12 | | | 50.11.00.000 СБ | Сборочный чертеж | | |
| | | | | Детали | | |
| 11 | | 1 | 50.11.00.001 | Диск | 1 | |
| 11 | | 2 | 50.11.00.002 | Косынка | 4 | |
| 11 | | 3 | 50.11.00.003 | Фланец | 1 | |
| | | | Переменные данные для исполнений | | | |
| | | | | 50.11.00.000 | | |
| | | | | Детали | | |
| 11 | | 4 | 50.11.00.004 | Труба | 1 | |
| | | | | 50.11.00.000-01 | | |
| | | | | Детали | | |
| 11 | | 4 | 50.11.00.004-01 | Труба | 1 | |

Подп. и дата | Инв. № подл. | Взам. инв. № | Инв. № дубл. | Подп. и дата

50.11.00.000

| Изм. | Лист | № докум. | Подп. | Дата |
|---|---|---|---|---|
| Разраб. | | Зилгалвис | | 2.XI |
| Пров. | | Колмец | | 25.XI |
| Гл. спец. | | Сухоносов | | |
| Н. контр. | | Колмец | | 28.XI |
| Утв. | | Рубинс | | 4.XII |

Патрубок

Лит. | Лист | Листов 1

Госстрой Латв. ССР ЛАТГИПРОПРОМ г. Рига

Копировал Мак. Формат 11В

Альбом VI

Типовой проект 903-2-11

| Формат | Зона | Поз. | Обозначение | Наименование | Кол. | Примечание |
|---|---|---|---|---|---|---|
| | | | | Документация | | |
| 11 | | | 60.09.00.000 СБ | Сборочный чертеж | | |
| | | | | Детали | | |
| 11 | | 1 | 60.09.00.001 | Плита | 1 | |
| 11 | | 2 | 60.09.00.002 | Косынка | 2 | |

Подп. и дата | Инв. № подл. | Взам. инв. № | Инв. № дубл. | Подп. и дата

60.09.00.000

| Изм. | Лист | № докум. | Подп. | Дата |
|---|---|---|---|---|
| Разраб. | | Ионова | | 2.XI |
| Пров. | | Зилгалвис | | |
| Гл. спец. | | Сухоносов | | |
| Н. контр. | | Колмец | | 28.XI |
| Утв. | | Рубинс | | 4.XII |

Опора

Лит. | Лист | Листов 1

Госстрой Латв. ССР ЛАТГИПРОПРОМ г. Рига

Копировал Мак. Формат 11В

Типовой проект 903-2-11 Альбом VI

| Формат | Зона | Поз. | Обозначение | Наименование | Кол. | Примечание |
|---|---|---|---|---|---|---|
| | | | | Документация | | |
| 11 | | | 60.11.00.000 СБ | Сборочный чертеж | | |
| | | | | Детали | | |
| 11 | | 1 | 60.11.00.001 | Косынка | 2 | |
| | | | Переменные данные для исполнений | | | |
| | | | | 60.11.00.000 | | |
| | | | | Детали | | |
| 11 | | 2 | 60.11.00.002 | Плита | 1 | |
| | | | | 60.11.00.000-01 | | |
| | | | | Детали | | |
| 11 | | 2 | 60.11.00.002-01 | Плита | 1 | |

Подп. и дата | Инв. № дубл. | Взам. инв. № | Подп. и дата | Инв. № подл.

60.11.00.000

| Изм. | Лист | № докум. | Подп. | Дата |
|---|---|---|---|---|
| Разраб. | | Зилгалвис | | 2.4 |
| Пров. | | Колмец | | 23.78 |
| Гл. спец. | | Сухоносов | | |
| Н. контр. | | Колмец | | 23.78 |
| Утв. | | Рубинс | | 4.4.80 |

Опора неподвижная лобовая

Лит. | Лист | Листов 1

Госстрой Латв. ССР ЛАТГИПРОПРОМ г. Рига

Копировал: Тук

Формат 11

Типовой проект 903-2-11 Альбом VI

| Формат | Зона | Поз. | Обозначение | Наименование | Кол. | Примечание |
|---|---|---|---|---|---|---|
| | | | | Документация | | |
| 11 | | | 60.12.00.000 СБ | Сборочный чертеж | | |
| | | | | Детали | | |
| 11 | | 1 | 60.10.00.001 | Пластина | 2 | |
| | | | Переменные данные для исполнений | | | |
| | | | | 60.12.00.000 | | |
| | | | | Детали | | |
| 11 | | 2 | 60.12.00.001 | Труба | 1 | |
| | | | | 60.12.00.000-01 | | |
| | | | | Детали | | |
| 11 | | 2 | 60.12.00.000-01 | Труба | 1 | |

Подп. и дата | Инв. № дубл. | Взам. инв. № | Подп. и дата | Инв. № подл.

60.12.00.000

| Изм. | Лист | № докум. | Подп. | Дата |
|---|---|---|---|---|
| Разраб. | | Зилгалвис | | 2.4 |
| Пров. | | Колмец | | 23.78 |
| Гл. спец. | | Сухоносов | | |
| Н. контр. | | Колмец | | 23.78 |
| Утв. | | Рубинс | | 4.4.80 |

Подставка опоры

Лит. | Лист 1 | Листов 2

Госстрой Латв. ССР ЛАТГИПРОПРОМ г. Рига

Копировал: Тук

Формат 11

Типовой проект 903-2-11 Альбом VI

| Формат | Зона | Поз. | Обозначение | Наименование | Кол. | Примечание |
|---|---|---|---|---|---|---|
| | | | | 60.12.00.000-02 | | |
| | | | | Детали | | |
| 11 | | 2 | 60.12.00.000-02 | Труба | 1 | |
| | | | | 60.12.00.000-03 | | |
| | | | | Детали | | |
| 11 | | 2 | 60.12.00.000-03 | Труба | 1 | |
| | | | | 60.12.00.000-04 | | |
| | | | | Детали | | |
| 11 | | 2 | 60.12.00.000-04 | Труба | 1 | |

Подп. и дата | Инв. № дубл. | Взам. инв. № | Подп. и дата | Инв. № подл.

60.12.00.000

Лист 2

Копировал: Тук

Формат 11

Типовой проект 903-2-11 Альбом VI

| Формат | Зона | Поз. | Обозначение | Наименование | Кол. | Примечание |
|---|---|---|---|---|---|---|
| | | | | Документация | | |
| 11 | | | 67.01.01.000 СБ | Сборочный чертёж | | |
| | | | | Детали | | |
| 11 | | 1 | 67.01.01.001 | Кольцо | 1 | |
| 11 | | 2 | 67.01.01.002 | Ушко | 4 | |
| | | | | Стандартные изделия | | |
| | | 3 | | Гайка М18.5 ГОСТ 5915-70 | 4 | |

Подп. и дата | Инв. № дубл. | Взам. инв. № | Подп. и дата | Инв. № подл.

67.01.01.000

| Изм. | Лист | № докум. | Подп. | Дата |
|---|---|---|---|---|
| Разраб. | | Цанова | | 2.4.78 |
| Пров. | | Колмец | | 23.78 |
| Гл. спец. | | Сухоносов | | |
| Н. контр. | | Колмец | | 23.78 |
| Утв. | | Рубинс | | 4.4.80 |

Кольцо зажимное

Лит. | Лист | Листов 1

Госстрой Латв. ССР ЛАТГИПРОПРОМ г. Рига

Копировал: Тук

Формат 11

Альбом VII

Типовой проект 903-2-11

| Формат | Зона | Поз. | Обозначение | Наименование | Кол. | Примечание |
|---|---|---|---|---|---|---|
| | | | | Документация | | |
| 11 | | | 67.06.00.000 СБ | Сборочный чертёж | | |
| | | | | Детали | | |
| 11 | | 1 | 67.06.00.001 | Ушко | 1 | |
| 11 | | 2 | 67.06.00.002 | Лента | 1 | |
| | | | | Стандартные изделия | | |
| | | 3 | | Шплинт 5×16 ГОСТ 397-66 | 1 | |

67.06.00.000

Хомут

Изм. Лист № докум. Подп. Дата
Разраб. Черныше Подп. 4.9.18
Пров. Колпец Подп. 20.9.18
Гл. спец. Сухонос Подп.
Н. контр. Колпец Подп. 20.9.18
Утв. Рубина Подп. 4.10.18

Копировал: Лидия

Лит. | Масса | Масштаб
Лист | Листов 1
Госстрой Латв. ССР ЛАТГИПРОПРОМ 2. Рига

Формат 11В

Альбом VII

Типовой проект 903-2-11

| Формат | Зона | Поз. | Обозначение | Наименование | Кол. | Примечание |
|---|---|---|---|---|---|---|
| | | | | Документация | | |
| 11 | | | 67.08.10.000 СБ | Сборочный чертёж | | |
| | | | | Детали | | |
| 11 | | 1 | 67.08.10.001 | Фланец | 1 | |
| 11 | | 2 | 67.08.10.002 | Труба | 1 | |
| 11 | | 3 | 67.08.10.003 | Заглушка | 1 | |

67.08.10.000

Фланец с гильзой

Изм. Лист № докум. Подп. Дата
Разраб. Зиласлис Подп.
Пров. Колпец Подп. 20.9.18
Гл. спец. Сухонос Подп.
Н. контр. Колпец Подп. 20.9.18
Утв. Рубина Подп. 4.10.18

Копировал: Лидия

Лит. | Масса | Масштаб
Лист | Листов 1
Госстрой Латв. ССР ЛАТГИПРОПРОМ 2. Рига

Формат 11В

Альбом VII

Типовой проект 903-2-11

67.08.30.002

Rz 160 (V)

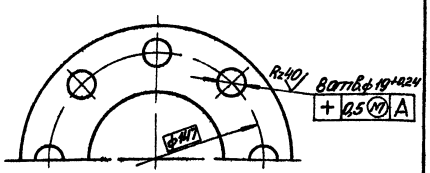


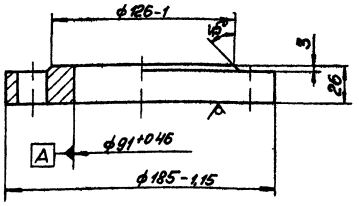


Неуказанные предельные отклонения размеров по IT 9

67.08.30.002

Фланец Ру 40 Ду 80

Лит. | Масса 34 | Масштаб 1:2
Лист | Листов 1
Госстрой Латв. ССР ЛАТГИПРОПРОМ 2. Рига

Изм. Лист № докум. Подп. Дата
Разраб. Цомова Подп. 4.9.18
Пров. Колпец Подп. 20.9.18
Гл. спец. Сухонос Подп.
Н. контр. Колпец Подп. 20.9.18
Утв. Рубина Подп. 4.10.18

Копировал:

Лист 28 ГОСТ 19903-74 Вытяжной 7406-69

Формат А1

Альбом VII

Типовой проект 903-2-11

67.08.30.001

Rz 160 (V)

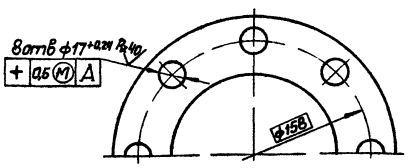


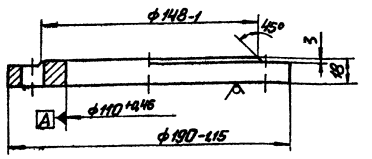


Неуказанные предельные отклонения размеров по IT 9

67.08.30.001

Фланец Ру 6 Ду 100

Лит. | Масса 2,15 | Масштаб 1:2
Лист | Листов 1
Госстрой Латв. ССР ЛАТГИПРОПРОМ 2. Рига

Изм. Лист № докум. Подп. Дата
Разраб. Цомова Подп. 4.9.18
Пров. Колпец Подп. 20.9.18
Гл. спец. Сухонос Подп.
Н. контр. Колпец Подп. 20.9.18
Утв. Рубина Подп. 4.10.18

Копировал:

Лист 20 ГОСТ 19903-74 Вытяжной 7406-69

Формат А1

50.04.00.000 СБ

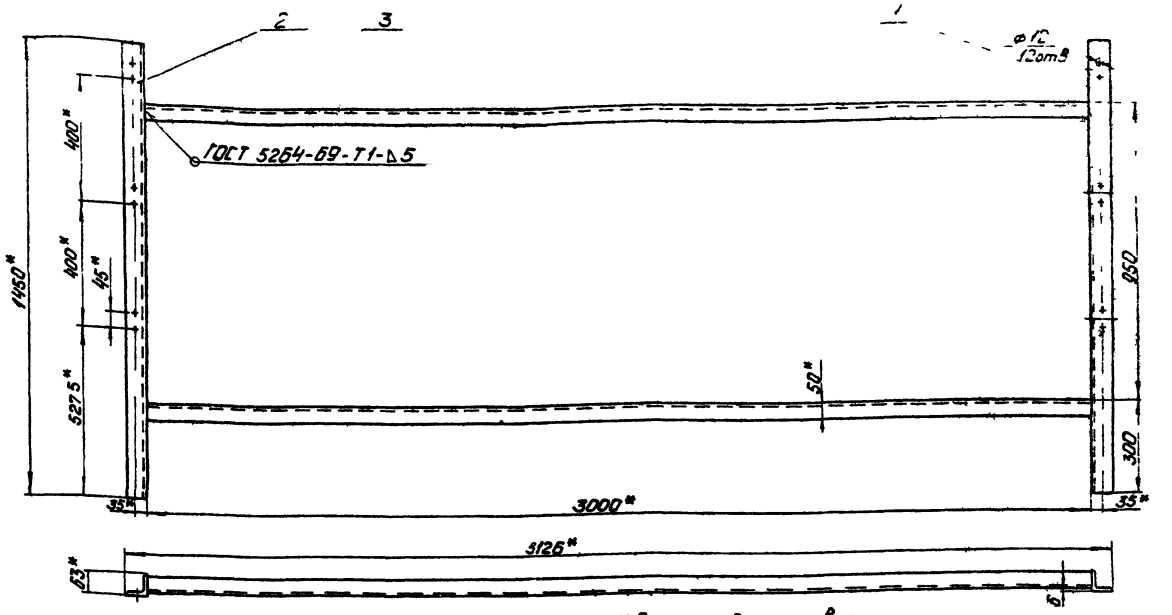


1 * Размеры для справок
2 Неуказанные предельные отклонения размеров по СМ0

| | | | | | | | | |
|---|---|---|---|---|---|---|---|---|
| | | | | | 50.04.00.000 СБ | | | |
| Изм. | Лист | № докум. | Подп. | Дата | Рама | Лит. | Масса | Масштаб |
| Разраб. | | Зилгалвис | | 2.4 | Сборочный чертеж | | 39,2 | 1:10 |
| Пров. | | Колмец | | | | Лист | Листов 1 | |
| Гл. спец. | | Суханосов | | | | Госстрой Латв. ССР | | |
| Н. контр. | | Колмец | | | | ЛАТГИПРОПРОМ | | |
| Утв. | | Рубинс | | | | г. Рига | | |

Копировал: Чубанова

Формат 12

Альбом VI

Типовой проект 903-2-11

50.04.00.001

50.04.00.001

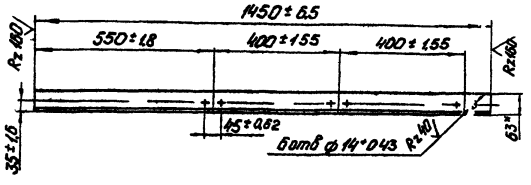


50.04.00.001-01 - зеркальное отражение. Остальное см. 50.04.00.001

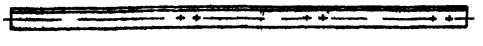

* Размеры для справок

| | | | | | | | | |
|---|---|---|---|---|---|---|---|---|
| | | | | | 50.04.00.001 | | | |
| Изм. | Лист | № докум. | Подп. | Дата | Стойка | Лит. | Масса | Масштаб |
| Разраб. | | Зилгалвис | | 2.4 | | | 8,3 | 1:10 |
| Пров. | | Колмец | | | | Лист | Листов 1 | |
| Гл. спец. | | Суханосов | | | | Госстрой Латв. ССР | | |
| Н. контр. | | Колмец | | | | ЛАТГИПРОПРОМ | | |
| Утв. | | Рубинс | | | | г. Рига | | |

Уголок 5-63×63×6 ГОСТ 8309-72
Вст 3 сп 3 ГОСТ 535-58*

Альбом VI

Типовой проект 903-2-11

50.04.00.002

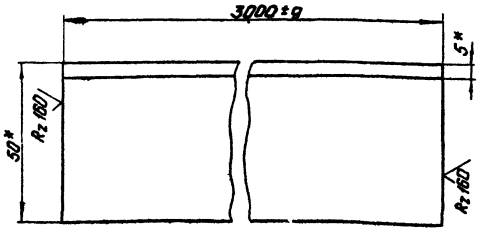


* Размеры для справок

| | | | | | | | | |
|---|---|---|---|---|---|---|---|---|
| | | | | | 50.04.00.002 | | | |
| Изм. | Лист | № докум. | Подп. | Дата | Связь | Лит. | Масса | Масштаб |
| Разраб. | | Зилгалвис | | 2.4 | | | 11,3 | 1:1 |
| Пров. | | Колмец | | | | Лист | Листов 1 | |
| Гл. спец. | | Суханосов | | | | Госстрой Латв. ССР | | |
| Н. контр. | | Колмец | | | | ЛАТГИПРОПРОМ | | |
| Утв. | | Рубинс | | | | г. Рига | | |

Уголок 5-50×50×5 ГОСТ 8509-72
Вст 3 сп 3 ГОСТ 535-58*

Формат 11Е

50.08.00.000 СБ

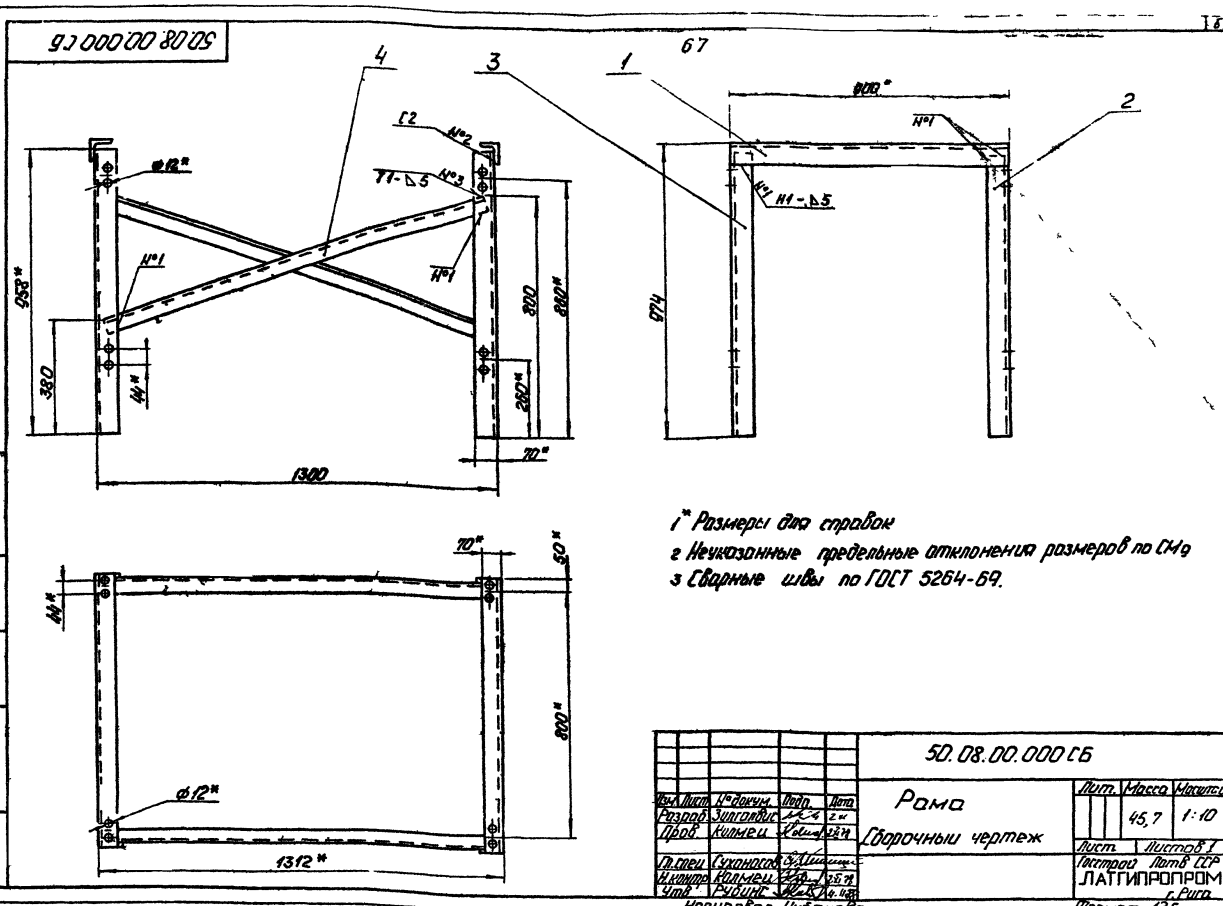


1* Размеры для справок
2 Неуказанные предельные отклонения размеров по СМ9
3 Сварные швы по ГОСТ 5264-69.

| | | | | | | | |
|---|---|---|---|---|---|---|---|
| | | | | 50.08.00.000 СБ | | | |
| Изм. | Лист | № докум. | Подп. | Дата | Рама | Лит. | Масса | Масштаб |
| Разраб. | Зилгалвис | | | | Сборочный чертеж | | 45,7 | 1:10 |
| Пров. | Колмец | | | | | Лист | Листов 1 |
| Гл. спец. | Суханосов | | | | | Госстрой | Латв ССР |
| Н. контр. | Колмец | | | | | ЛАТГИПРОПРОМ г. Рига | |
| Утв. | Рубинс | | | | | | |

Копировал Чубанова Формат 12Г

Типовой проект 903-2-11 Альбом VI

50.08.00.001

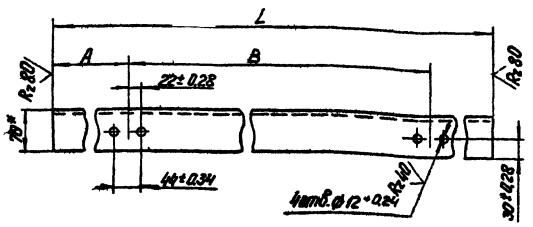


| | Размеры мм | | | Масса, кг |
|---|---|---|---|---|
| | A | B | L | |
| 50.08.00.001 | 50±0,34 | 800±1 | 900±2,2 | 5,73 |
| -01 | 250±0,6 | 600±0,9 | 958±2,2 | 6,1 |
| -02 | 98±0,46 | | | |

*Размер для справок

| | | | | | | | |
|---|---|---|---|---|---|---|---|
| | | | | 50.08.00.001 | | | |
| Изм. | Лист | № докум. | Подп. | Дата | Держатель | Лит. | Масса | Масштаб |
| Разраб. | Зилгалвис | | | | | | см. табл. | 1:5 |
| Пров. | Колмец | | | | | Лист | Листов 1 |
| Гл. спец. | Суханосов | | | | | Госстрой | Латв ССР |
| Н. контр. | Колмец | | | | | ЛАТГИПРОПРОМ г. Рига | |
| Утв. | Рубинс | | | | | | |

Копировал Чубанова Формат 11Г

Типовой проект 903-2-11 Альбом VI

50.08.00.002

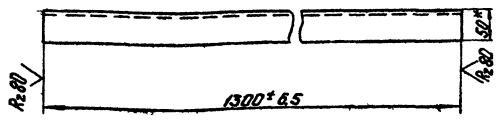


* Размер для справок

| | | | | | | | |
|---|---|---|---|---|---|---|---|
| | | | | 50.08.00.002 | | | |
| Изм. | Лист | № докум. | Подп. | Дата | Распорка | Лит. | Масса | Масштаб |
| Разраб. | Зилгалвис | | | | | | 4,9 | 1:5 |
| Пров. | Колмец | | | | | Лист | Листов 1 |
| Гл. спец. | Суханосов | | | | | Госстрой | Латв ССР |
| Н. контр. | Колмец | | | | | ЛАТГИПРОПРОМ г. Рига | |
| Утв. | Рубинс | | | | | | |

Копировал Чубанова Формат 11Г

50.11.00.000 СБ

Типовой проект 903-2-11 Альбом VI

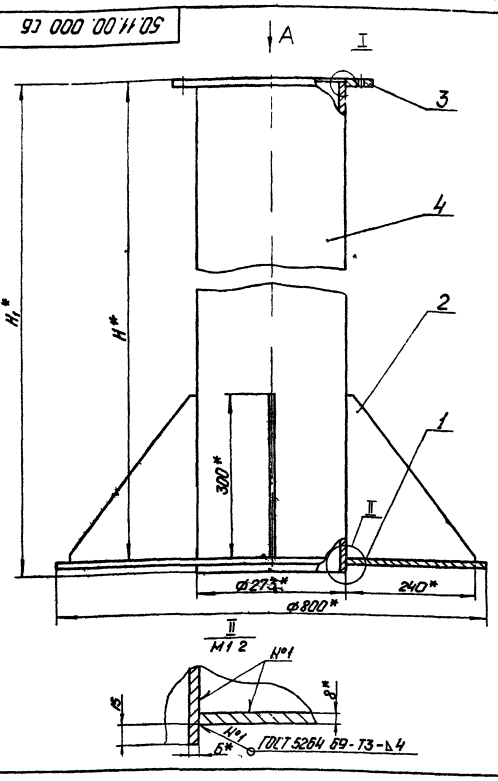


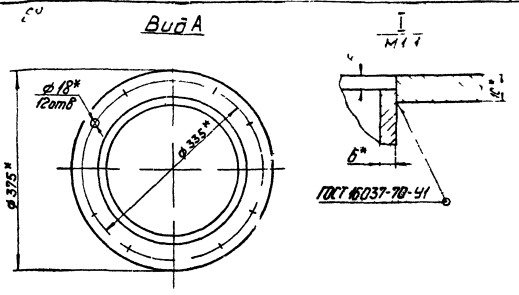


| Обозначение | $H^*$, мм | $H_1^*$, мм | Масса кг |
|---|---|---|---|
| 50 11 00 000 | 1250 | 1273 | 88,97 |
| -01 | 900 | 923 | 75,17 |

1* Размеры для справок

2 Неуказанные предельные отклонения размеров по СМ9

| Изм. | Лист | № докум. | Подп. | Дата | 50.11.00.000 СБ | Лит. | Масса | Масштаб |
|---|---|---|---|---|---|---|---|---|
| Разраб. | | Зингалвис | | | Патрубок | | | 1:5 |
| Пров. | | Колмец | | | Сборочный чертеж | Лист | Листов | |
| Гл.спец. | | Сухоносов | | | | Госстрой Латв. ССР | | |
| Н.контр. | | Колмец | | | | ЛАТГИПРОПРОМ | | |
| Утв. | | Рубинс | | | | г. Рига | | |

Копировал: Чубанова

Формат 12 Г

50.11.00.001

Типовой проект 903-2-11 Альбом VI

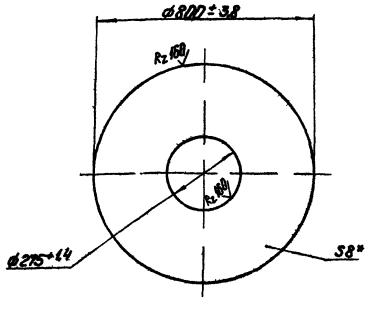


* Размер для справок

| Изм. | Лист | № докум. | Подп. | Дата | 50.11.00.001 | Лит. | Масса | Масштаб |
|---|---|---|---|---|---|---|---|---|
| Разраб. | | Ионова | | | Диск | | 27,8 | 1:10 |
| Пров. | | Колмец | | | | Лист | Листов 1 | |
| Гл.спец. | | Сухоносов | | | | Госстрой Латв. ССР | | |
| Н.контр. | | Колмец | | | | ЛАТГИПРОПРОМ | | |
| Утв. | | Рубинс | | | | г. Рига | | |

Копировал: Чубанова

Формат 11

50.11.00.002

Типовой проект 903-2-11 Альбом VI

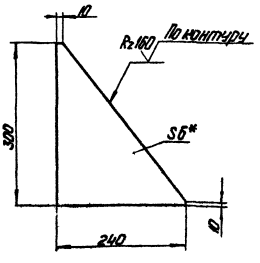


1* Размер для справок

2 Неуказанные предельные отклонения размеров по СМ9

| Изм. | Лист | № докум. | Подп. | Дата | 50.11.00.002 | Лит. | Масса | Масштаб |
|---|---|---|---|---|---|---|---|---|
| Разраб. | | Ионова | | | Косынка | | 1,82 | 1:5 |
| Пров. | | Колмец | | | | Лист | Листов 1 | |
| Гл.спец. | | Сухоносов | | | | Госстрой Латв. ССР | | |
| Н.контр. | | Колмец | | | | ЛАТГИПРОПРОМ | | |
| Утв. | | Рубинс | | | | г. Рига | | |

Копировал: Чубанова

Формат 11

Типовой проект 903-2-11 Альбом VI

50.11.00.003

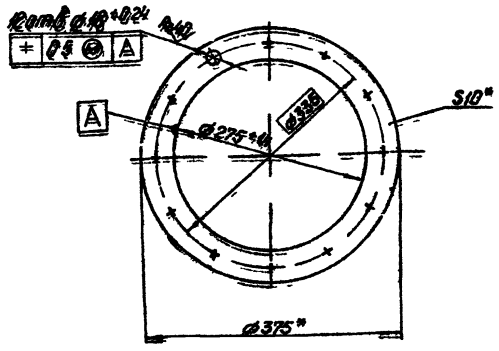


*Размеры для справок

| Изм. | Лист | № докум. | Подп. | Дата | 50.11.00.003 | Лит. | Масса | Масштаб |
|---|---|---|---|---|---|---|---|---|
| Разраб. | | Ионова | | 2.8.78 | Фланец | | 379 | 1:5 |
| Пров. | | Колмец | | 2.8.78 | | Лист | Листов 1 | |
| Гл. спец. | | Сухоносов | | | Лист 12 ГОСТ 19903-74 / ВСт3сп3 ГОСТ 14637-69* | Госстрой Латв ССР ЛАТГИПРОПРОМ г. Рига | | |
| Н. контр. | | Колмец | | 2.8.78 | | | | |
| Утв. | | Рубинс | | 4.8.78 | | | | |

Копировал. Чубанова — Формат 11

Типовой проект 903-2-11 Альбом VI

50.11.00.004

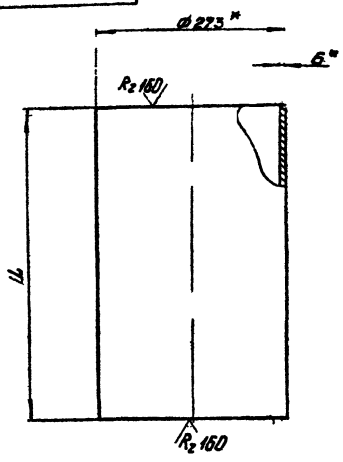


| Обозначение | L, мм | Масса кг |
|---|---|---|
| 50.11.00.004 | 1268±2,6 | 50,1 |
| -01 | 918±2,2 | 36,3 |

*Размеры для справок

| Изм. | Лист | № докум. | Подп. | Дата | 50.11.00.004 | Лит. | Масса | Масштаб |
|---|---|---|---|---|---|---|---|---|
| Разраб. | | Ионова | | 2.8.78 | Труба | | | 1:5 |
| Пров. | | Колмец | | 2.8.78 | | Лист | Листов 1 | |
| Гл. спец. | | Сухоносов | | | Труба 273×6 ГОСТ 10704-76 / ВСт3пс5 ГОСТ 10705-63 | Госстрой Латв ССР ЛАТГИПРОПРОМ г. Рига | | |
| Н. контр. | | Колмец | | 2.8.78 | | | | |
| Утв. | | Рубинс | | 4.8.78 | | | | |

Копировал. Чубанова — Формат 11

Типовой проект 903-2-11 Альбом VI

60.09.00.000 СБ

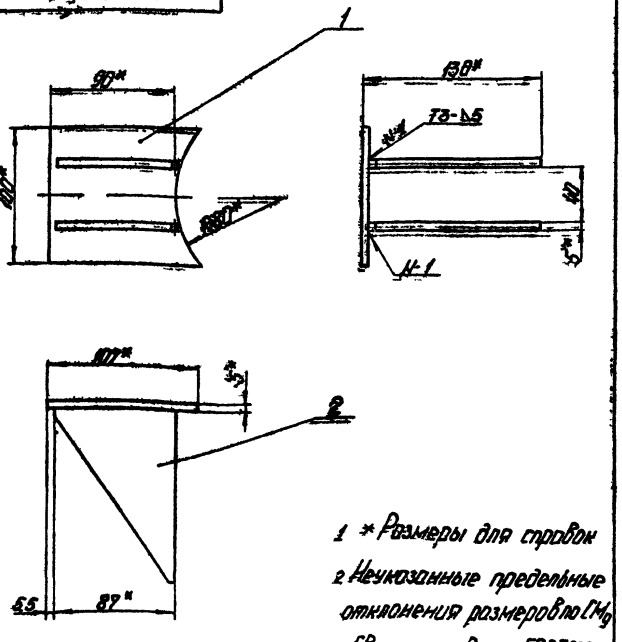


1 *Размеры для справок

2 Неуказанные предельные отклонения размеров по СМ9

3 Сварные швы по ГОСТ 5264-69

| Изм. | Лист | № докум. | Подп. | Дата | 60.09.00.000 СБ | Лит. | Масса | Масштаб |
|---|---|---|---|---|---|---|---|---|
| Разраб. | | Ионова | | 2.8.78 | Опора Сборочный чертеж. | | 0,85 | 1:25 |
| Пров. | | Зингалвис | | | | Лист | Листов 1 | |
| Гл. спец. | | Сухоносов | | | | Госстрой Латв ССР ЛАТГИПРОПРОМ г. Рига | | |
| Н. контр. | | Колмец | | 2.8.78 | | | | |
| Утв. | | Рубинс | | 4.8.78 | | | | |

Копировал. Чубанова — Формат 11

Типовой проект 903-2-11 Альбом VI

60.09.00.001

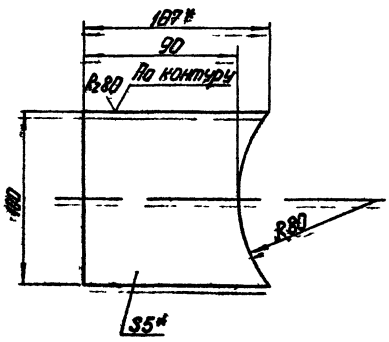


1* Размеры для справок

2 Неуказанные предельные отклонения размеров по СМ9.

| Изм. | Лист | № докум. | Подп. | Дата | 60.09.00.001 | Лит. | Масса | Масштаб |
|---|---|---|---|---|---|---|---|---|
| Разраб. | | Ионова | | 2.8.78 | Плита | | 0,4 | 1:2 |
| Пров. | | Зингалвис | | | | Лист | Листов 1 | |
| Гл. спец. | | Сухоносов | | | Лист 5 ГОСТ 19903-74 / ВСт3сп3 ГОСТ 14637-69* | Госстрой Латв ССР ЛАТГИПРОПРОМ г. Рига | | |
| Н. контр. | | Колмец | | 2.8.78 | | | | |
| Утв. | | Рубинс | | 4.8.78 | | | | |

Копировал. Чубанова — Формат 11

Типовой проект 903-2-11 Альбом VI

60.09.00.002

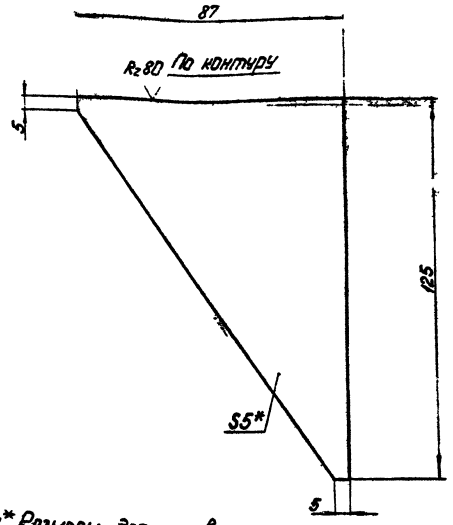


1* Размеры для справок.

2 Неуказанные предельные отклонения размеров по СМ9

| Изм. | Лист | № докум. | Подп. | Дата | 60.09.00.002 | Лит. | Масса | Масштаб |
|---|---|---|---|---|---|---|---|---|
| Разраб. | | Цонова | | 2.9.78 | Косынка | | 023 | 1:1 |
| Пров. | | Зилгалвис | | | | Лист | Листов 1 | |
| Гл.спец. | | Сухоносов | | | Лист 5 ГОСТ 19903-74 / ВСт3сп3 ГОСТ 14637-69* | Госстрой Латв ССР ЛАТГИПРОПРОМ г. Рига | | |
| Н.контр. | | Колмец | | | | | | |
| Утв. | | Рубинс | | | | | | |

Копировал: Чубанова

Формат 11В

Типовой проект 903-2-11 Альбом VI

60.11.00.000 СБ

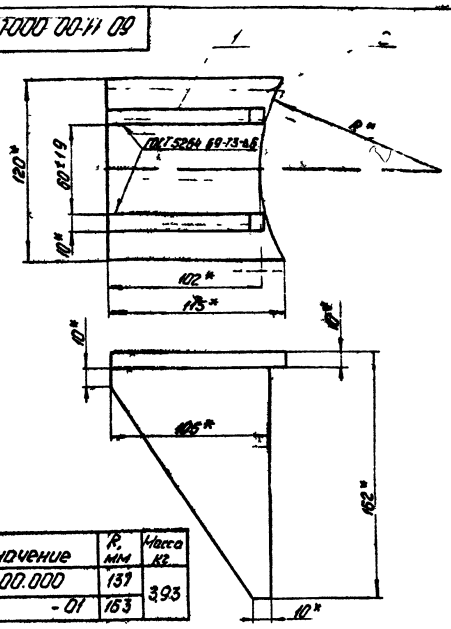


| Обозначение | R, мм | Масса кг |
|---|---|---|
| 60.11.00.000 | 137 | 3,93 |
| -01 | 163 | |

* Размеры для справок

| Изм. | Лист | № докум. | Подп. | Дата | 60.11.00.000 СБ | Лит. | Масса | Масштаб |
|---|---|---|---|---|---|---|---|---|
| Разраб. | | Зилгалвис | | 2.9.78 | Опора неподвижная лобовая Сборочный чертеж | | СМ табл | 1:2 |
| Пров. | | Колмец | | | | Лист | Листов 1 | |
| Гл.спец. | | Сухоносов | | | | Госстрой Латв ССР ЛАТГИПРОПРОМ г. Рига | | |
| Н.контр. | | Колмец | | | | | | |
| Утв. | | Рубинс | | | | | | |

Копировал Чубанова

Формат 11В

Типовой проект 903-2-11 Альбом VI

60.11.00.001

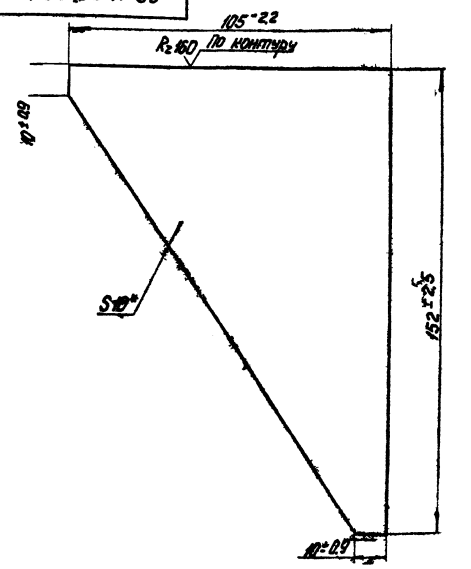


* Размер для справок

| Изм. | Лист | № докум. | Подп. | Дата | 60.11.00.001 | Лит. | Масса | Масштаб |
|---|---|---|---|---|---|---|---|---|
| Разраб. | | Зилгалвис | | 2.9.78 | Косынка | | 1,45 | 1:1 |
| Пров. | | Колмец | | | | Лист | Листов 1 | |
| Гл.спец. | | Сухоносов | | | Лист 10 ГОСТ 19903-74 / ВСт3сп3 ГОСТ 14637-69* | Госстрой Латв ССР ЛАТГИПРОПРОМ г. Рига | | |
| Н.контр. | | Колмец | | | | | | |
| Утв. | | Рубинс | | | | | | |

Копировал: Чубанова

Формат 11В

Типовой проект 903-2-11 Альбом VI

60.11.00.002

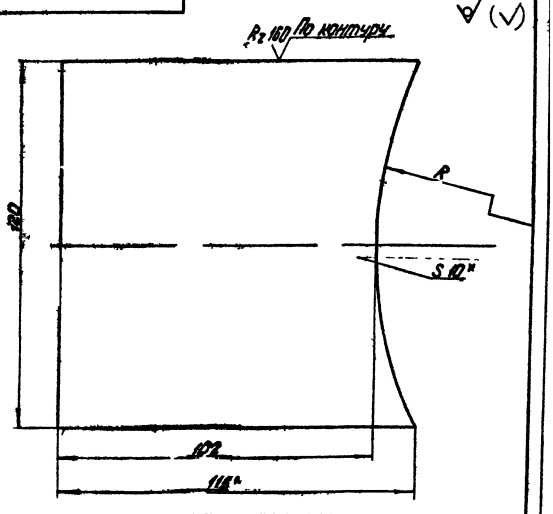


| Обозначение | R, мм | Масса кг |
|---|---|---|
| ~~60.11.00.002~~ | ~~137±1~~ | ~~1.026~~ |
| -01 | 163±1 | 1.012 |

1* Размеры для справок

2 Неуказанные предельные отклонения размеров по СМ9

| Изм. | Лист | № докум. | Подп. | Дата | 60.11.00.002 | Лит. | Масса | Масштаб |
|---|---|---|---|---|---|---|---|---|
| Разраб. | | Зилгалвис | | 2.9.78 | Плита | | см. табл | 1:1 |
| Пров. | | Колмец | | | | Лист | Листов 1 | |
| Гл.спец. | | Сухоносов | | | Лист 10 ГОСТ 19903-74 / ВСт3сп3 ГОСТ 14637-69 | Госстрой Латв ССР ЛАТГИПРОПРОМ г. Рига | | |
| Н.контр. | | Колмец | | | | | | |
| Утв. | | Рубинс | | | | | | |

Копировал: Чубанова

Формат 11В

Альбом VI

Типовой проект 903-2-11

60.12.00.000 СБ

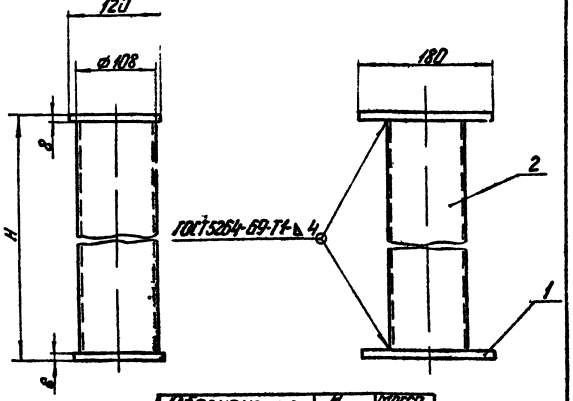


| Обозначение | H мм | Масса кг |
|---|---|---|
| 60.12.00.000 | 144 | 4,19 |
| -01 | 432 | 7,50 |
| -02 | 846 | 12,26 |
| -03 | 810 | 11,89 |
| -04 | 588 | 9,29 |

*Размеры для справок

60.12.00.000 СБ

| Изм. | Лист | № докум. | Подп. | Дата |
|---|---|---|---|---|
| Разраб. | | Курлова | | |
| Пров. | | Колмец | | |
| Гл.спец. | | Сухоносов | | |
| Н.контр. | | Колмец | | |
| Утв. | | Рубинс | | |

Подставка опоры
Сборочный чертеж

| Лит. | Масса | Масштаб |
|---|---|---|
| | См. табл. | — |

Лист | Листов 1

Госстрой Латв ССР
ЛАТГИПРОПРОМ
г. Рига

Копировал: Чубанова

Формат 11

Альбом VI

Типовой проект 903-2-11

60.10.00.001

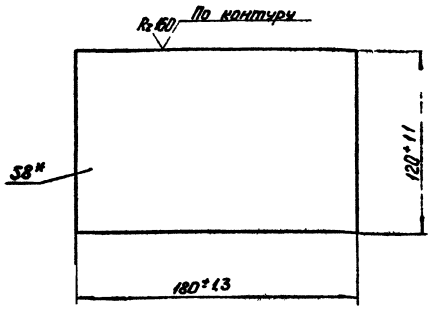


*Размер для справок

60.10.00.001

| Изм. | Лист | № докум. | Подп. | Дата |
|---|---|---|---|---|
| Разраб. | | Донова | | |
| Пров. | | Колмец | | |
| Гл.спец. | | Сухоносов | | |
| Н.контр. | | Колмец | | |
| Утв. | | Рубинс | | |

Пластина

| Лит. | Масса | Масштаб |
|---|---|---|
| | 1,36 | 1:2 |

Лист | Листов 1

Лист 8 ГОСТ 19903-74
ВСт3сп3ГОСТ14637-69*

Госстрой Латв ССР
ЛАТГИПРОПРОМ
г. Рига

Копировал: Чубанова

Формат 11В

Альбом VI

Типовой проект 903-2-11

60.12.00.001

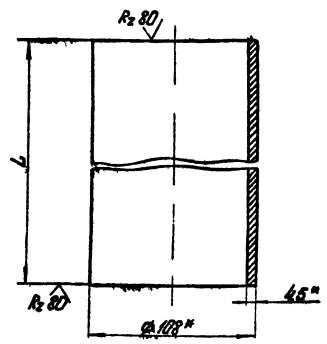


| Обозначение | L мм | Допуск мм | Масса |
|---|---|---|---|
| 60.12.00.001 | 128 | -1,0 | 1,47 |
| -01 | 416 | -0,76 | 4,78 |
| -02 | 830 | -1,1 | 9,54 |
| -03 | 794 | -1,0 | 9,12 |
| -04 | 572 | -0,9 | 6,57 |

*Размеры для справок

60.12.00.001

| Изм. | Лист | № докум. | Подп. | Дата |
|---|---|---|---|---|
| Разраб. | | Курлова | | |
| Пров. | | Колмец | | |
| Гл.спец. | | Сухоносов | | |
| Н.контр. | | Колмец | | |
| Утв. | | Рубинс | | |

Труба

| Лит. | Масса | Масштаб |
|---|---|---|
| | См. табл. | — |

Лист | Листов 1

Труба-108×5 ГОСТ 10704-76
ВСт3сп5 ГОСТ 10705-63

Госстрой Латв ССР
ЛАТГИПРОПРОМ
г. Рига

Копировал: Чубанова

Формат 11

Альбом VI

Типовой проект 903-2-11

67.04.00.002

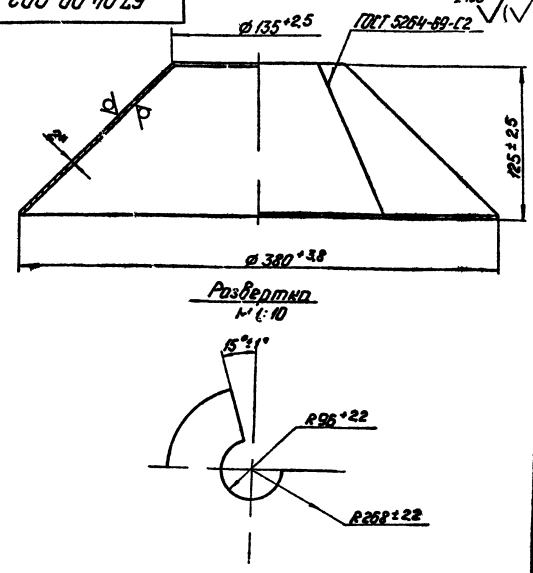


*Размер для справок

67.04.00.002

| Изм. | Лист | № докум. | Подп. | Дата |
|---|---|---|---|---|
| Разраб. | | Зилгалвис | | |
| Пров. | | Колмец | | |
| Гл.спец. | | Сухоносов | | |
| Н.контр. | | Колмец | | |
| Утв. | | Рубинс | | |

Колпак

| Лит. | Масса | Масштаб |
|---|---|---|
| | 20 | 1:25 |

Лист | Листов 1

Лист 2 ГОСТ 19903-74
ВСт3сп3ГОСТ16523-70

Госстрой Латв ССР
ЛАТГИПРОПРОМ
г. Рига

Копировал: Чубанова

Формат 11В

67.01.00.005

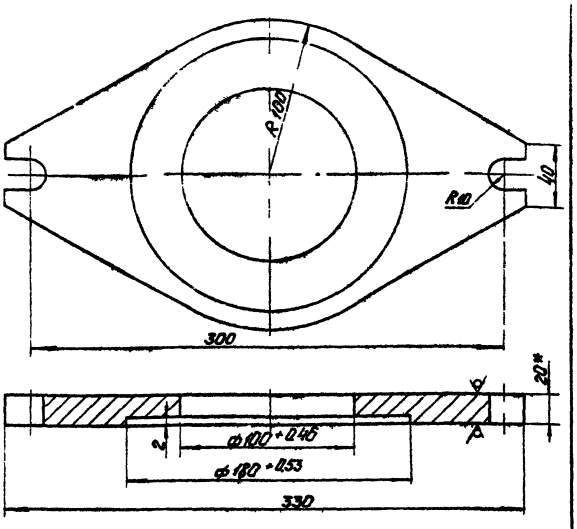


1* Размер для справок.
2 Неуказанные предельные отклонения размеров по СМ9

| | | | | | | | |
|---|---|---|---|---|---|---|---|
| Изм. | Лист | № докум. | Подп. | Дата | 67.01.00.005 | | |
| Разраб. | | Ионова | | | Фланец | Лит. | Масса 4,04 | Масштаб 1:2 |
| Пров. | | Колмец | | | | Лист | Листов 1 |
| Гл. спец. | | Суханосов | | | Лист 20 ГОСТ 19903-74 | Госстрой | Латв. ССР |
| Н. контр. | | Колмец | | | ВСт3сп3 ГОСТ 14637-69 | ЛАТГИПРОПРОМ | г. Рига |
| Утв. | | Рубинс | | | | | |

Копировал: Чубанова

Формат 11

Типовой проект 903-2-11 Альбом VI

67.01.01.000 СБ

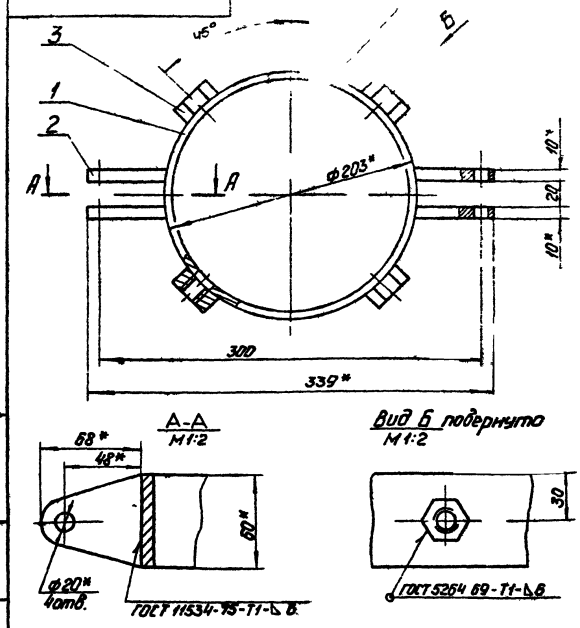


1* Размеры для справок.
2 Неуказанные предельные отклонения размеров по СМ9

| | | | | | | | |
|---|---|---|---|---|---|---|---|
| Изм. | Лист | № докум. | Подп. | Дата | 67.01.01.000 СБ | | |
| Разраб. | | Ионова | | | Кольцо зажимное. Сборочный чертеж. | Лит. | Масса 4,06 | Масштаб 1:25 |
| Пров. | | Колмец | | | | Лист | Листов 1 |
| Гл. спец. | | Суханосов | | | | Госстрой | Латв. ССР |
| Н. контр. | | Колмец | | | | ЛАТГИПРОПРОМ | г. Рига |
| Утв. | | Рубинс | | | | | |

Копировал: Чубанова

Формат 11В

Типовой проект 903-2-11 Альбом VI

67.01.01.001

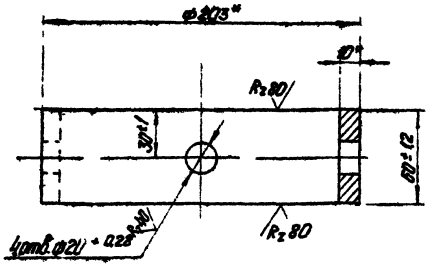


* Размеры для справок

| | | | | | | | |
|---|---|---|---|---|---|---|---|
| Изм. | Лист | № докум. | Подп. | Дата | 67.01.01.001 | | |
| Разраб. | | Ионова | | | Кольцо | Лит. | Масса 28 | Масштаб 1:2 |
| Пров. | | Колмец | | | | Лист | Листов 1 |
| Гл. спец. | | Суханосов | | | Труба 203×10 ГОСТ 8752-70 | Госстрой | Латв. ССР |
| Н. контр. | | Колмец | | | В20 ГОСТ 8731-74 | ЛАТГИПРОПРОМ | г. Рига |
| Утв. | | Рубинс | | | | | |

Формат 11В

Типовой проект 903-2-11 Альбом VI

67.01.01.002

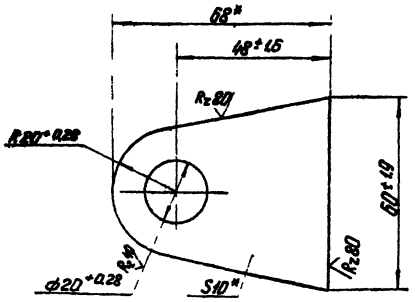


* Размеры для справок

| | | | | | | | |
|---|---|---|---|---|---|---|---|
| Изм. | Лист | № докум. | Подп. | Дата | 67.01.01.002 | | |
| Разраб. | | Ионова | | | Ушко | Лит. | Масса 0,27 | Масштаб 1:1 |
| Пров. | | Колмец | | | | Лист | Листов 1 |
| Гл. спец. | | Суханосов | | | Лист 20 ГОСТ 19903-74 | Госстрой | Латв. ССР |
| Н. контр. | | Колмец | | | ВСт3сп3 ГОСТ 14637-69* | ЛАТГИПРОПРОМ | г. Рига |
| Утв. | | Рубинс | | | | | |

Формат 11В

Типовой проект 903-2-11 Альбом VI

67.06.00.001

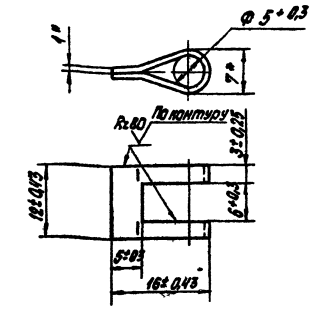


Развертка

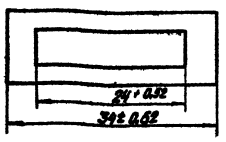


* Размеры для справок

| Изм. | Лист | № докум. | Подп. | Дата | 67.06.00.001 | Лит | Масса | Масштаб |
|---|---|---|---|---|---|---|---|---|
| Разраб. | | Чернышев | | | Ушко | | 0,002 | 2:1 |
| Пров. | | Колмец | | | | Лист | Листов 1 | |
| Гл.спец. | | Сухоносов | | | Лист 1 ГОСТ 19903-74 | Госстрой Латв. ССР | | |
| Н.контр. | | Колмец | | | ВСт3сп3 ГОСТ 16523-70 | ЛАТГИПРОПРОМ г. Рига | | |
| Утв. | | Рубина | | | | | | |

Копировал: Белоконь Формат 11 В

Типовой проект 903-2-11 Альбом VI

67.06.00.002

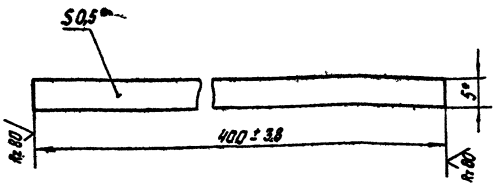


* Размеры для справок.

| Изм. | Лист | № докум. | Подп. | Дата | 67.06.00.002 | Лит | Масса | Масштаб |
|---|---|---|---|---|---|---|---|---|
| Разраб. | | Чернышев | | | Лента | | 0,008 | 2:1 |
| Пров. | | Колмец | | | | Лист | Листов 1 | |
| Гл.спец. | | Сухоносов | | | Лента 10пс М-0,5х5 ГОСТ 503-71 | Госстрой Латв. ССР | | |
| Н.контр. | | Колмец | | | | ЛАТГИПРОПРОМ г. Рига | | |
| Утв. | | Рубина | | | | | | |

Копировал: Белоконь Формат 11

Типовой проект 903-2-11 Альбом VI

67.07.00.001

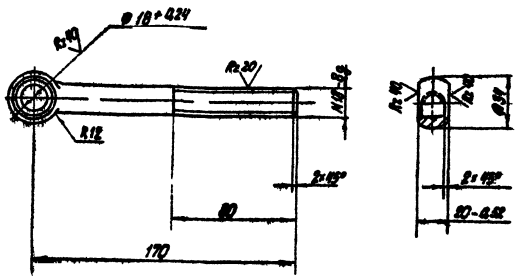


Неуказанные предельные отклонения размеров по СМ5

| Изм. | Лист | № докум. | Подп. | Дата | 67.07.00.001 | Лит | Масса | Масштаб |
|---|---|---|---|---|---|---|---|---|
| Разраб. | | Ионова | | | Болт откидной М 18×170 | | 04 | 1:2 |
| Пров. | | Колмец | | | | Лист | Листов 1 | |
| Гл.спец. | | Сухоносов | | | Труб В-34 ГОСТ 2590-71 | Госстрой Латв. ССР | | |
| Н.контр. | | Колмец | | | 35 ГОСТ 1050-74 | ЛАТГИПРОПРОМ г. Рига | | |
| Утв. | | Рубина | | | | | | |

Копировал: Белоконь Формат 11

Типовой проект 903-2-11 Альбом VI

67.06.00.000 СБ

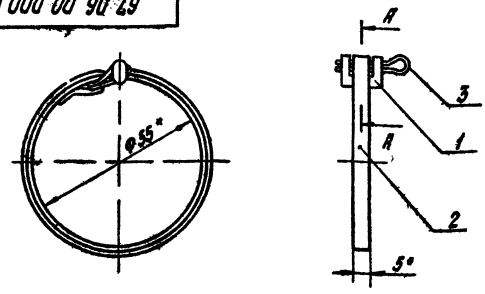


А-А
М 4 1

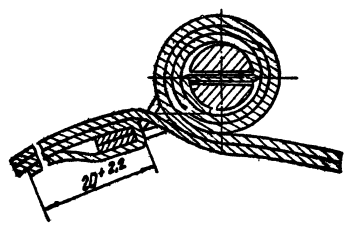


* Размеры для справок

| Изм. | Лист | № докум. | Подп. | Дата | 67.06.00.000 СБ | Лит | Масса | Масштаб |
|---|---|---|---|---|---|---|---|---|
| Разраб. | | Чернышев | | | Хомут Сборочный чертеж | | 0,014 | 1:1 |
| Пров. | | Колмец | | | | Лист | Листов 1 | |
| Гл.спец. | | Сухоносов | | | | Госстрой Латв. ССР | | |
| Н.контр. | | Колмец | | | | ЛАТГИПРОПРОМ г. Рига | | |
| Утв. | | Рубина | | | | | | |

Копировал: Белоконь Формат 11 В

Типовой проект 903-2-11 Альбом VI

67.08.10.000 СБ

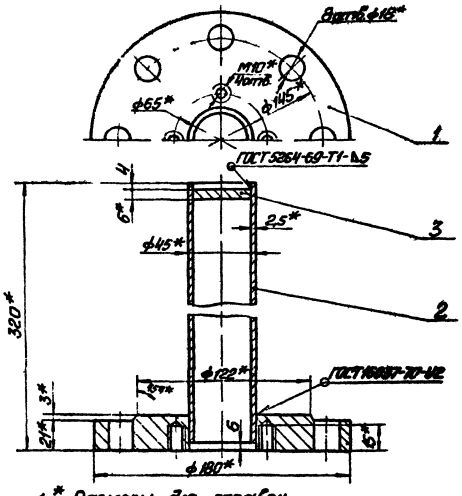


1* Размеры для справок.
2. Неуказанные предельные отклонения размеров по СМ9.

| | | | | | | | |
|---|---|---|---|---|---|---|---|
| Изм. | Лист | № докум. | Подп. | Дата | 67.08.10.000 СБ | | |
| Разраб. | | Цонова | | | Фланец с гильзой | Лит. | Масса | Масштаб |
| Пров. | | Колмец | | | Сборочный чертеж | | 5,0 | 12 |
| Гл. спец. | | Суконосов | | | | Лист | Листов 1 |
| Н. контр. | | Колмец | | | | Госстрой Латв. ССР |
| Утв. | | Рубинс | | | | ЛАТГИПРОПРОМ |
| | | | | | | г. Рига |

Копировал

Формат А1

Типовой проект 903-2-11 Альбом VI

67.08.10.001

Rz 160 (√)

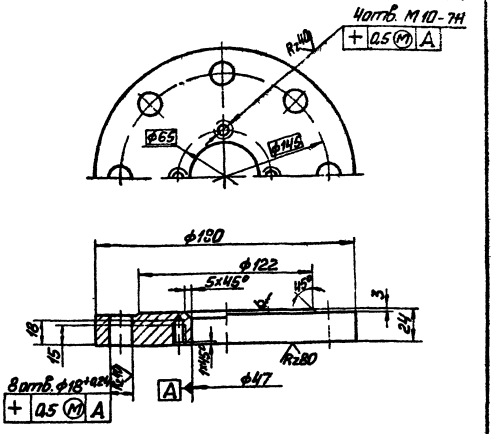


Неуказанные предельные отклонения размеров диаметров – по Rz, Вз, остальных – по СМ7.

| | | | | | | | |
|---|---|---|---|---|---|---|---|
| Изм. | Лист | № докум. | Подп. | Дата | 67.08.10.001 | | |
| Разраб. | | Цонова | | | Фланец | Лит. | Масса | Масштаб |
| Пров. | | Колмец | | | | | 4,14 | 12 |
| Гл. спец. | | Суконосов | | | | Лист | Листов 1 |
| Н. контр. | | Колмец | | | 25 ГОСТ 19903-74 | Госстрой Латв. ССР |
| Утв. | | Рубинс | | | Лист В Ст3сп3 ГОСТ 14637-69* | ЛАТГИПРОПРОМ |
| | | | | | | г. Рига |

Копировал

Формат А1

Типовой проект 903-2-11 Альбом VI

67.08.10.002

√ (√)

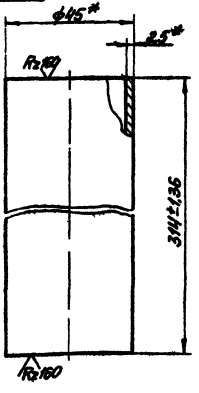


* Размеры для справок

| | | | | | | | |
|---|---|---|---|---|---|---|---|
| Изм. | Лист | № докум. | Подп. | Дата | 67 08 10 002 | | |
| Разраб. | | Цонова | | | Труба | Лит. | Масса | Масштаб |
| Пров. | | Колмец | | | | | 0,82 | 1:1 |
| Гл. спец. | | Суконосов | | | | Лист | Листов 1 |
| Н. контр. | | Колмец | | | Труба 45-2,5 ГОСТ Т8732-70* | Госстрой Латв. ССР |
| Утв. | | Рубинс | | | В 20 ГОСТ 8731-74* | ЛАТГИПРОПРОМ |
| | | | | | | г. Рига |

Копировал

Формат А1

Типовой проект 903-2-11 Альбом VI

67.08.10.003

Rz 160 (√)

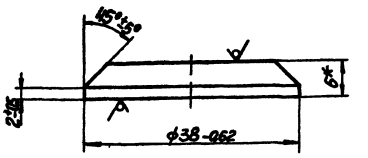


* Размер для справок

| | | | | | | | |
|---|---|---|---|---|---|---|---|
| Изм. | Лист | № докум. | Подп. | Дата | 67 08 10 003 | | |
| Разраб. | | Цонова | | | Заглушка | Лит. | Масса | Масштаб |
| Пров. | | Колмец | | | | | 0,04 | 2:1 |
| Гл. спец. | | Суконосов | | | | Лист | Листов 1 |
| Н. контр. | | Колмец | | | 6 ГОСТ 19903-74 | Госстрой Латв. ССР |
| Утв. | | Рубинс | | | Лист В Ст3сп3 ГОСТ 14637-69* | ЛАТГИПРОПРОМ |
| | | | | | | г. Рига |

Копировал

Формат А1

62.02.00.001

Типовой проект 903-2-11 Альбом VI

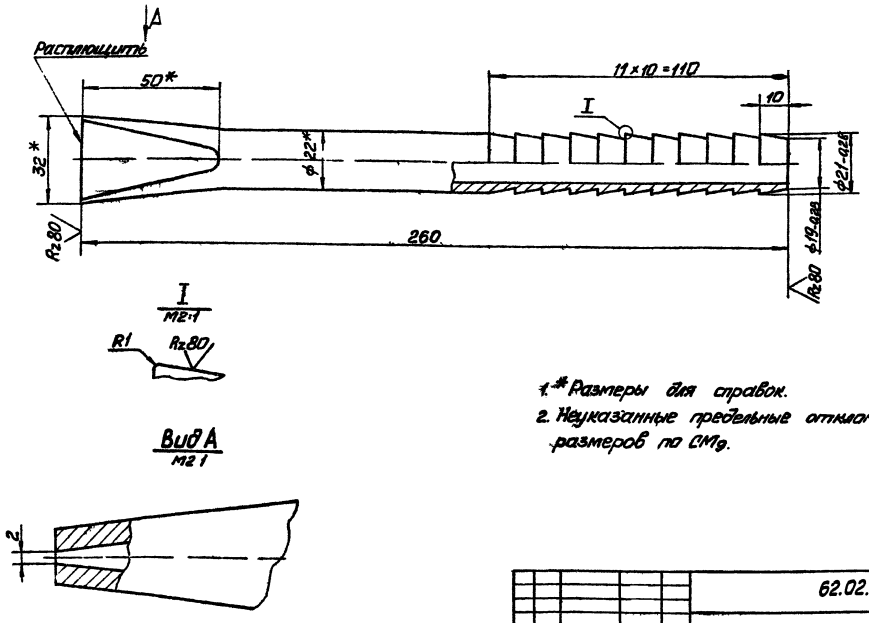


1.* Размеры для справок.
2. Неуказанные предельные отклонения размеров по СМ9.

| | | | | | | | |
|---|---|---|---|---|---|---|---|
| | | | | 62.02.00.001 | | | |
| Изм. | Лист | № докум. | Подп. | Дата | Наконечник | Лит. | Масса 0,410 | Масштаб 1:1 |
| Разраб. | | Зеленевский | | | | | | |
| Пров. | | Зигалвин | | | | Лист | Листов | |
| Гл. спец. | | Сухоносов | | | Труба 22×4 ГОСТ 8734-75 / В 20 ГОСТ 8733-74* | Гостстрой | | |
| Н. контр. | | Калмец | | | | ЛАТГИПРОПРОМ | | |
| Утв. | | Рудина | | | | | | |

Копировал Макс Формат 12В

62.02.00.002

Типовой проект 903-2-11 Альбом VI

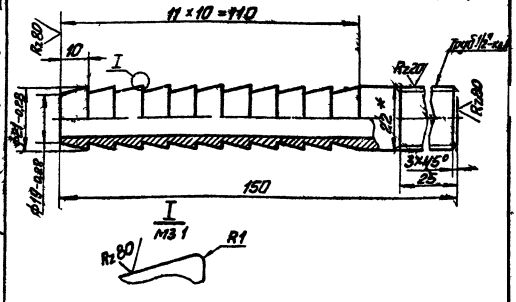


1.* Размер для справок
2. Неуказанные предельные отклонения размеров по СМ9

| | | | | | | | |
|---|---|---|---|---|---|---|---|
| | | | | 62.02.00.002 | | | |
| Изм. | Лист | № докум. | Подп. | Дата | Ниппель | Лит. | Масса 0,23 | Масштаб 1:1 |
| Разраб. | | Зеленевский | | | | | | |
| Пров. | | Зигалвин | | | | | | |
| Гл. спец. | | Сухоносов | | | Труба 22×4 ГОСТ 8734-75 / В 20 ГОСТ 8733-74* | | | |
| Н. контр. | | Калмец | | | | | | |
| Утв. | | Рудина | | | | | | |

Копировал Макс

62.02.00.003

Типовой проект 903-2-11 Альбом VI

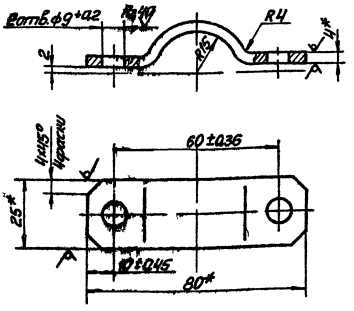


1.* Размеры для справок
2. Неуказанные предельные отклонения размеров по СМ9.

| | | | | | | | |
|---|---|---|---|---|---|---|---|
| | | | | 62.02.00.003 | | | |
| Изм. | Лист | № докум. | Подп. | Дата | Полухомут | Лит. | Масса 0,07 | Масштаб 1:1 |
| Разраб. | | Зеленевский | | | | | | |
| Пров. | | Зигалвин | | | | | | |
| Гл. спец. | | Сухоносов | | | | | | |
| Н. контр. | | Калмец | | | | | | |
| Утв. | | Рудина | | | | | | |

Типовой проект 903-2-11 Альбом VII

67.01.00.001

Rz 80 (V)

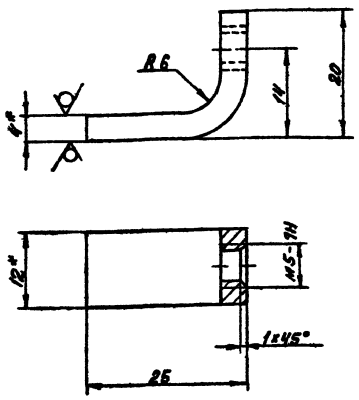


1.* Размеры для справок.

2. Неуказанные предельные отклонения размеров по СМ5.

| | | | | | | |
|---|---|---|---|---|---|---|
| | | | | 67.01.00.001 | | |
| Изм. Лист | № докум. | Подп. | Дата | Лапа. | Лит. | Масса | Масштаб |
| Разраб. | Юнова | | | | | 0,014 | 2:1 |
| Пров. | Колмец | | | | Лист | Листов 1 |
| Гл.спец. | Сухоносов | | | Полоса 4х12 ГОСТ 103-76 / В Ст3сп3 ГОСТ 535-58* | Госстрой Латв. ССР ЛАТГИПРОПРОМ г. Рига | |
| Н.контр. | Колмец | | | | | |
| Утв. | Рубина | | | | | |

Копировал: Волкова Формат А1

Типовой проект 903-2-11 Альбом VII

67.01.00.002

Rz 80 (V)

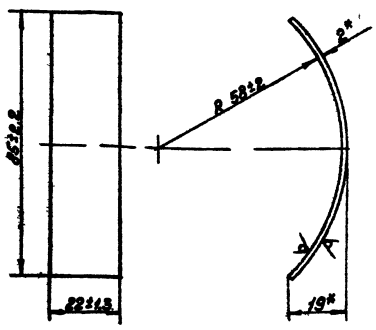


* Размеры для справок.

| | | | | | | |
|---|---|---|---|---|---|---|
| | | | | 67.01.00.002 | | |
| Изм. Лист | № докум. | Подп. | Дата | Скоба защитная | Лит. | Масса | Масштаб |
| Разраб. | Юнова | | | | | 0,032 | 1:1 |
| Пров. | Колмец | | | | Лист | Листов 1 |
| Гл.спец. | Сухоносов | | | Лист 2 ГОСТ 19903-74 / В Ст3сп3 ГОСТ 16523-70 | Госстрой Латв. ССР ЛАТГИПРОПРОМ г. Рига | |
| Н.контр. | Колмец | | | | | |
| Утв. | Рубина | | | | | |

Копировал: Волкова Формат А1

Типовой проект 903-2-11 Альбом VII

67.01.00.003

Rz 80 (V)

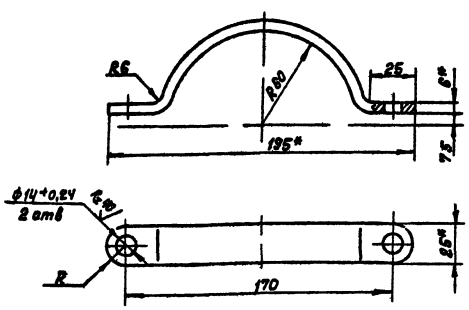


1.* Размеры для справок

2. Неуказанные предельные отклонения размеров по СМ5.

| | | | | | | |
|---|---|---|---|---|---|---|
| | | | | 67 01 00 003 | | |
| Изм. Лист | № докум. | Подп. | Дата | Хомут | Лит. | Масса | Масштаб |
| Разраб. | Юнова | | | | | 0,27 | 1:2 |
| Пров. | Колмец | | | | Лист | Листов 1 |
| Гл.спец. | Сухоносов | | | Полоса 6х25 ГОСТ 103-76 / 9 Ст3сп3 ГОСТ 535-58 | Госстрой Латв. ССР ЛАТГИПРОПРОМ г. Рига | |
| Н.контр. | Колмец | | | | | |
| Утв. | Рубина | | | | | |

Копировал: Волкова Формат А1

Типовой проект 903-2-11 Альбом VII

67.02.00.001

Rz 40 (V)

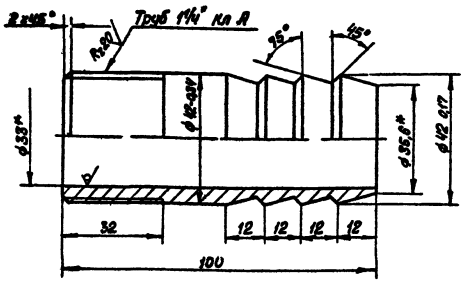


1* Размеры для справок.

2. Неуказанные предельные отклонения размеров по СМ5.

| | | | | | | |
|---|---|---|---|---|---|---|
| | | | | 67.02.00.001 | | |
| Изм. Лист | № докум. | Подп. | Дата | Ниппель | Лит. | Масса | Масштаб |
| Разраб. | Юнова | | | | | 0,45 | 1:1 |
| Пров. | Колмец | | | | Лист | Листов 1 |
| Гл.спец. | Сухоносов | | | Труба 45х6 ГОСТ 8734-75 / В 20 ГОСТ 8733-74 | Госстрой Латв. ССР ЛАТГИПРОПРОМ г. Рига | |
| Н.контр. | Колмец | | | | | |
| Утв. | Рубина | | | | | |

Копировал: Волкова Формат А1

Типовой проект 903-2-11 Альбом VI

## 67.08.00.003

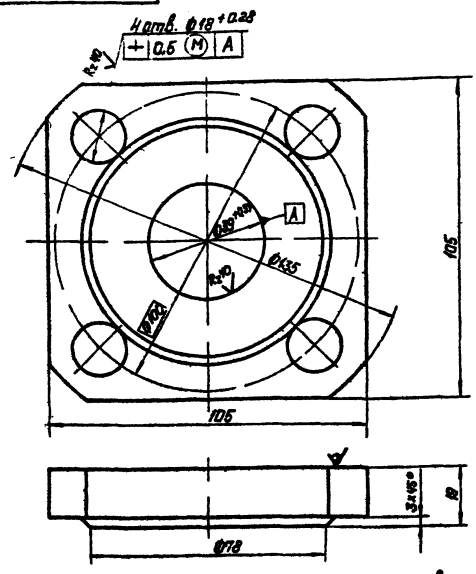


Неуказанные предельные отклонения размеров:
диаметров - по $A_7$, $B_7$,
остальных - по $CM_7$.

| | | | | | | | |
|---|---|---|---|---|---|---|---|
| Изм. | Лист | № докум. | Подп. | Дата | Фланец | Лит. | Масса | Масштаб |
| Разраб. | | Ионова | | | | | 1.27 | 1:1 |
| Пров. | | Эйлеалвис | | | | Лист | Листов: 1 | |
| Гл. спец. | | Суханосов | | | | Госстрой Латв. ССР | | |
| Н. контр. | | Колмец | | | Лист 20 ГОСТ 19903 74 | ЛАТГИПРОПРОМ | | |
| Утв. | | Рубинс | | | В Ст3 сп3 ГОСТ 14637 69* | г. Рига | | |

Копировал: Давыдова Формат 11Б

Типовой проект 903-2-11 Альбом VI

## 67.08.00.004

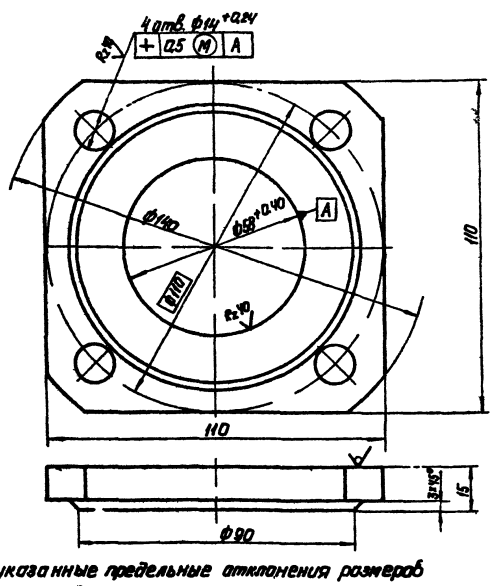


Неуказанные предельные отклонения размеров
диаметров - по $A_7$, $B_7$,
остальных - по $CM_7$

| | | | | | | | |
|---|---|---|---|---|---|---|---|
| Изм. | Лист | № докум. | Подп. | Дата | Фланец | Лит. | Масса | Масштаб |
| Разраб. | | Ионова | | | | | 1.01 | 1:1 |
| Пров. | | Эйлеалвис | | | | Лист | Листов 1 | |
| Гл. спец. | | Суханосов | | | | Госстрой Латв. ССР | | |
| Н. контр. | | Колмец | | | Лист 16 ГОСТ 19903 74 | ЛАТГИПРОПРОМ | | |
| Утв. | | Рубинс | | | В Ст3 сп3 ГОСТ 14637 69* | г. Рига | | |

Копировал: Давыдова Формат 11Б

Типовой проект 903-2-11 Альбом VI

## 67.08.20.001

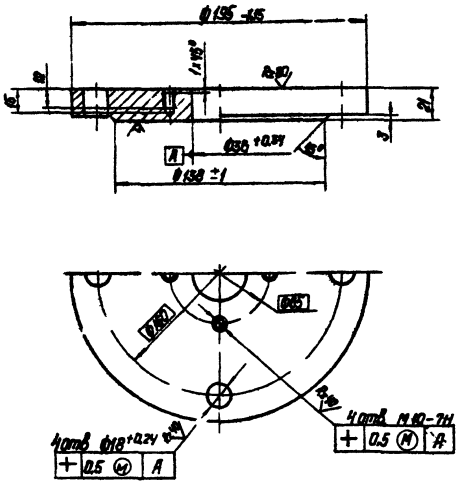


Неуказанные предельные отклонения размеров по $CM_9$.

| | | | | | | | |
|---|---|---|---|---|---|---|---|
| Изм. | Лист | № докум. | Подп. | Дата | Фланец | Лит. | Масса | Масштаб |
| Разраб. | | Ионова | | | | | 4.57 | 1:2 |
| Пров. | | Колмец | | | | Лист | Листов 1 | |
| Гл. спец. | | Суханосов | | | | Госстрой Латв. ССР | | |
| Н. контр. | | Колмец | | | Лист 25 ГОСТ 19903-74 | ЛАТГИПРОПРОМ | | |
| Утв. | | Рубинс | | | В Ст3 сп3 ГОСТ 14637-69* | г. Рига | | |

Копировал: Давыдова Формат 11

Типовой проект 903-2-11 Альбом VI

## 67.08.20.002

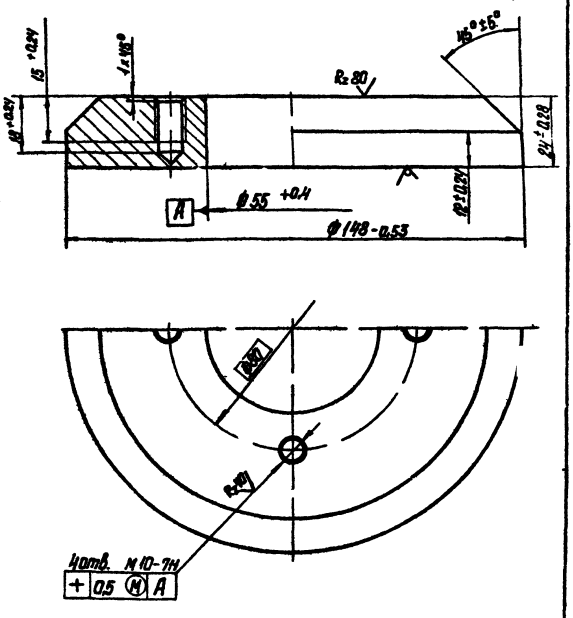


| | | | | | | | |
|---|---|---|---|---|---|---|---|
| Изм. | Лист | № докум. | Подп. | Дата | Заглушка крепления Рт 80. | Лит. | Масса | Масштаб |
| Разраб. | | Ионова | | | | | 27 | 1:1 |
| Пров. | | Колмец | | | | Лист | Листов 1 | |
| Гл. спец. | | Суханосов | | | | Госстрой Латв. ССР | | |
| Н. контр. | | Колмец | | | Лист 25 ГОСТ 19903 74 | ЛАТГИПРОПРОМ | | |
| Утв. | | Рубинс | | | В Ст3 сп3 ГОСТ 14637 69* | г. Рига | | |

Копировал: Давыдова Формат 11

gost.e-ecolog.ru