ТИПОВОЙ ПРОЕКТ 903-2-15

УСТАНОВКА МАЗУТОСНАБЖЕНИЯ Q=22 $м^3/ч$ P=25(10) $кгс/см^2$ С НАЗЕМНЫМИ МЕТАЛЛИЧЕСКИМИ РЕЗЕРВУАРАМИ 2×2000(3000) $м^3$

АЛЬБОМ V ЧАСТЬ 2

ЗАДАНИЕ ЗАВОДУ ИЗГОТОВИТЕЛЮ
НА ЩИТЫ УПРАВЛЕНИЯ КРУПНОБЛОЧНЫЕ

Привязан

Инв. №

gost.e-ecolog.ru

ТИПОВОЙ ПРОЕКТ 903-2-15

УСТАНОВКА МАЗУТОСНАБЖЕНИЯ Q=22 м³/ч P=25(10) кгс/см² С НАЗЕМНЫМИ МЕТАЛЛИЧЕСКИМИ РЕЗЕРВУАРАМИ 2×2000 (3000) м³

АЛЬБОМ V ЧАСТЬ 2

СОСТАВ ПРОЕКТА

АЛЬБОМ I ЧАСТЬ 1	Мазутонасосная. Части: теплотехническая, автоматизация, электротехническая, сантехническая, тепловые сети
АЛЬБОМ I ЧАСТЬ 2	Мазутонасосная. Архитектурно-строительная часть.
АЛЬБОМ I ЧАСТЬ 3	Мазутонасосная. Нетиповые изделия архитектурно-строительной части.
АЛЬБОМ I ЧАСТЬ 4	Мазутонасосная. Блоки теплотехнического оборудования.
Типовой проект 903-2-11 Альбом II часть 1	Сооружения слива и приёма мазута и жидких присадок. Части: теплотехническая, архитектурно-строительная, автоматизация, электротехническая.
Типовой проект 903-2-11 Альбом II часть 2	Сооружения слива и приёма мазута и жидких присадок. Нетиповые изделия архитектурно-строительной части.
Типовые проекты 903-2-14, 903-2-14 Альбом III	Резервуарный парк. Части: теплотехническая, архитектурно-строительная, автоматизация, электротехническая, отопление и вентиляция.
АЛЬБОМ IV	Генеральный план, инженерные сети. Части: теплотехническая, архитектурно-строительная, автоматизация, электротехническая, водопровод и канализация, тепловые сети.
АЛЬБОМ V ЧАСТЬ 1	Задание заводу-изготовителю на щиты автоматики и КИП.
АЛЬБОМ V ЧАСТЬ 2	Задание заводу-изготовителю на щиты управления крупноблочные.
Типовой проект 903-2-11 Альбом VI	Металлоконструкции вспомогательного оборудования и устройств.
АЛЬБОМ VII ЧАСТЬ 1	Сметы. Общая часть.
АЛЬБОМ VII ЧАСТЬ 2 кн 1,2	Сметы. Мазутонасосная.
Типовой проект 903-2-11 Альбом VII часть 3	Сметы. Сооружения слива и приёма мазута и жидких присадок.
Типовые проекты 903-2-11, 903-2-14 Альбом VII часть 4	Сметы. Резервуарный парк.
АЛЬБОМ VII ЧАСТЬ 5	Сметы. Генеральный план, инженерные сети.
АЛЬБОМ VIII ЧАСТЬ 1	Заказные спецификации. Мазутонасосная.
Типовой проект 903-2-11 Альбом VIII часть 2	Заказные спецификации. Сооружения слива и приёма мазута и жидких присадок.
Типовые проекты 903-2-11, 903-2-14 Альбом VIII часть 3	Заказные спецификации. Резервуарный парк.
АЛЬБОМ VIII ЧАСТЬ 4	Заказные спецификации. Инженерные сети.

ПРИМЕНЕННЫЕ ТИПОВЫЕ ПРОЕКТЫ

Типовой проект 704-1-109 Альбом I, III	Резервуар стальной горизонтальный для нефтепродуктов ёмкостью 25 м³ (распространяет Казахский филиал ЦИТП).
Типовой проект 704-1-55 Альбом I, III	Стальной вертикальный цилиндрический резервуар для нефти и нефтепродуктов ёмкостью 2000 м³ (распространяет Казахский филиал ЦИТП).
Типовой проект 704-1-56 Альбом I, III	Стальной вертикальный цилиндрический резервуар для нефти и нефтепродуктов ёмкостью 3000 м³ (распространяет Казахский филиал ЦИТП).
Типовой проект 902-2-157 Альбом I, II, III	Нефтеловушка из сборных железобетонных элементов на расход воды 6 л/с (распространяет ЦИТП г. Москва).
Типовой проект 4-18-842 Альбом I, II, III, IV	Резервуар для воды ёмкостью 500 м³ железобетонный прямоугольный заглублённый. (распространяет Тбилисский филиал ЦИТП).

Разработан проектным институтом
ЛАТГИПРОПРОМ
Госстроя Латвийской ССР

Утверждён и введён в действие институтом „Латгипропром" Госстроя Латвийской ССР
с 1 марта 1981 г.
Приказ № 246 от 21 ноября 1980 г.

Главный инженер института В. Овчаров
Главный инженер проекта А. Дутан

Привязан:

Инв. №

Альбом V часть 2

Типовой проект 903-2-15

Марка	Наименование	Стр.
Э-15	Содержание альбома	2
Э-16	Щиты управления крупноблочные. Задание заводу изготовителю. Перечень чертежей.	
Э-17	Перечень комплектных устройств	
Э-18-4 лист 4	Щит защищенный ШЩ. Схема соединений.	
Э-18-1 лист 1,2	Щит защищенный ШЩ. Технические данные аппаратов.	3
Э-18-2 лист 1	Щит защищенный ШЩ. Общий вид.	
Э-18-2 лист 2,3	Щит защищенный ШЩ. Общий вид.	4
Э-18-2 лист 4	Щит защищенный ШЩ. Общий вид.	5
Э-18-3 лист 1,2	Щит защищенный ШЩ. Перечень надписей.	
Э-18-4 лист 1,2,3	Щит защищенный ШЩ. Схема соединений.	6,7,8

Типовой проект разработан в соответствии с действующими нормами и правилами и предусматривает мероприятия, обеспечивающие взрывную, взрывопожарную и пожарную безопасность при эксплуатации здания.

Главный инженер проекта: [подпись] (Дутан)

Привязан:

Инв. №

ТП 903-2-15 Э-15

Мазутонасосная.

Разраб.	Жукова	[подпись]	22.01
Пров.	Кириллова	[подпись]	22.01
Т.контр.	Викманис	[подпись]	23.01
Нач.отд.	Терехов	[подпись]	01.81
Н.контр.	Викманис	[подпись]	23.01

Содержание альбома.

Стадия	Масса	Масштаб
Р		

Лист | Листов

Госстрой Латв. ССР ЛАТГИПРОПРОМ г. Рига

Взам. инв. № | Подпись и дата | Инв. № подл.

Альбом V часть 2

Типовой проект 903-2-15

Марка	Наименование	Стр.
Э-15	Содержание альбома	2
Э-16	Щиты управления крупноблочные. Задание заводу изготовителю. Перечень чертежей.	2
Э-17	Перечень комплектных устройств.	2
Э-18-1 лист 1,2	Щит защищенный ШЩ. Технические данные аппаратов.	3
Э-18-2 лист 1,2,3,4	Щит защищенный ШЩ. Общий вид.	3,4,5
Э-18-3 лист 1,2	Щит защищенный ШЩ. Перечень надписей.	5
Э-18-4 лист 1,2,3,4	Щит защищенный ШЩ. Схема соединений.	2 6,7,8

1. При отправке альбома заводу-изготовителю в соответствии с ОСТ 16.0.800.485-77 скомпоновать альбом согласно таблице.
2. Принципиальные схемы управления электродвигателями см. альбом I часть 1.

Привязан:

Инв. №

ТП 903-2-15 Э-16

Щиты управления крупноблочные. Задание заводу-изготовителю. Перечень чертежей.

Разраб.	Жукова	[подпись]	22.01
Пров.	Кириллова	[подпись]	22.01
Т.контр.	Викманис	[подпись]	23.01
Нач.отд.	Терехов	[подпись]	01.81
Н.контр.	Викманис	[подпись]	23.01

Стадия	Масса	Масштаб
Р		

Лист | Листов

Госстрой Латв. ССР ЛАТГИПРОПРОМ г. Рига

Взам. инв. № | Подпись и дата | Инв. № подл.

Альбом V часть 2

Типовой проект 903-2-15

Наименование	Кол. НКУ	Кол. приведенных панелей	Обозначение таблицы аппаратов	Примечание
1. Щит ШЩ	1	6	Э-18-1	

Привязан:

Инв. №

ТП 903-2-15 Э-17

Мазутонасосная

Разраб.	Жукова	[подпись]	22.01
Пров.	Кириллова	[подпись]	22.01
Т.контр.	Викманис	[подпись]	23.01
Нач.отд.	Терехов	[подпись]	01.81
Н.контр.	Викманис	[подпись]	23.01

Перечень комплектных устройств

Стадия	Масса	Масштаб
Р		

Лист | Листов

Госстрой Латв. ССР ЛАТГИПРОПРОМ г. Рига

Взам. инв. № | Подпись и дата | Инв. № подл.

Альбом V часть 2

Типовой проект 903-2-15

Откуда идет			Куда поступает			Генеральная маркировка	Откуда идет			Куда поступает			Генеральная маркировка
Панель	Колодка	Зажим	Панель	Колодка	Зажим		Панель	Колодка	Зажим	Панель	Колодка	Зажим	
1	К2	1	3	К1	1	5-1	1	К2	3	3	К1	3	5-3
1	К2	17	3	К1	17	5-17	1	К2	19	3	К1	19	5-19
1	К2	31	3	К1	31	5-31							

Привязан:

Инв. №

ТП 903-2-15 Э-18-4 Лист 4

Копировал [подпись]

Типовой проект 903-2-15 Альбом V часть 2

Формат	Зона	Поз.	Обозначение	Наименование	Кол.	Примеч.
				Документация		
12			Э-18-2	Общий вид		
22 11			Э-18-4	Схема соединений		
			Э-18-3	Перечень надписей		
				Сборочные единицы		
	1,2	01		РБУ 5101-03А2Н	04	
	1,3	02		РБУ 5101-03А2А	02	
	1,3	03		РБУ 5101-23Г2А	04	
	1,3	04		РБУ 5101-03А2К	02	
	1	05		РБУ 5101-03А2М	01	
	2	06		РБУ 5401-03А2А	01	
	2	07		РБУ 5101-13Д2В	02	
	3	08		РБУ 5101-03Б2Д	01	
	1			Н1 01		

Привязан:

Инв. №

ТП 903-2-15 Э-18-1

Разраб.	Жукова		
Пров.	Кириллова		31.07
Г. контр.	Викманис		04.08
Нач. отд.	Терехов		03.80
Н. контр.	Викманис		04.08

Стадия: Р | Масса | Масштаб

Лист 1 | Листов 2

Щит защищенный ШЩ. Технические данные аппаратов.

Госстрой Латв. ССР ЛАТГИПРОПРОМ г. Рига

Копировал: Фармат: 11

Инв. № подл. | Подпись и дата | Взам. инв. №

Типовой проект 903-2-15 Альбом V часть 2

Формат	Зона	Поз.	Обозначение	Наименование	Кол.	Примеч.
	1	09		Выключатель АЕ2046-10У3		
				J_p=16А пп	01	1А
		10		Выключатель АЕ2046-10У3		
				J_p=40А пп	01	2А
		13		Рубильник		
				Р11-35320-00У3	01	1Р
	2			Н2 01		
		11		Выключатель АЕ2046-10У3		
				J_p=25А	01	3А
		12		Выключатель АЕ2046-10У3		
				J_p=10А	01	4А
		13		Рубильник		
				Р11-35320-00У3	01	2Р
	3			Н3 01		
		09		Выключатель АЕ2046-10У3		
				J_p=16А	01	5А
		11		Выключатель АЕ2046-10У3		
				J_p=25А пп	01	6А
		13		Рубильник		
				Р11-35320-00У3	01	3Р
				Колодка на 15 зажимов		
				на ток 16А	05	
				Зажимы силовые		
				на ток 200А	06	

Привязан:

Инв. №

ТП 903-2-15 Э-18-1 Лист 2

Э-18-2

Типовой проект 903-2-15 Альбом V часть 2

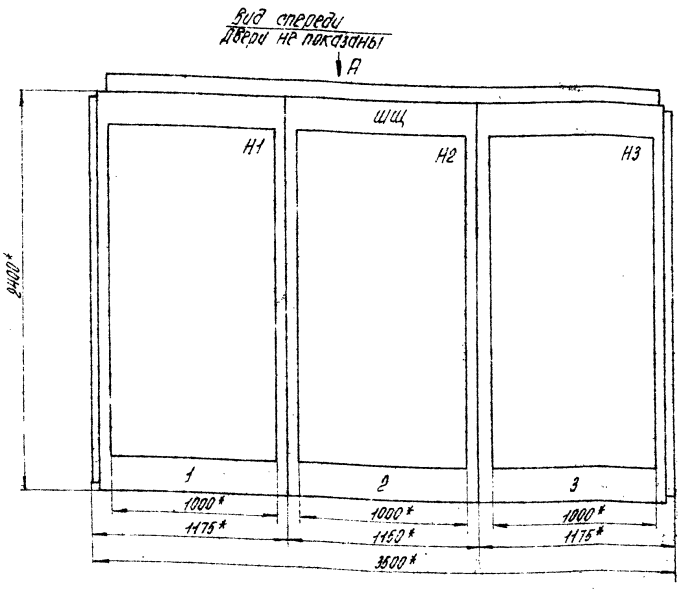

1.* Размеры для справок.

2. Неуказанные предельные отклонения размеров по

3. В контуре табличек указаны номера надписей по перечню надписей.

4. Щит одностороннего обслуживания.

Вид А
М1:50

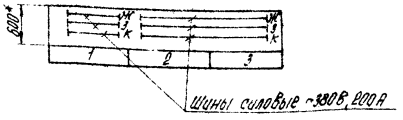

Привязан:

Инв. №

ТП 903-2-15 Э-18-2

Разраб.	Виктенко		31.07
Пров.	Кириллова		31.07
Г. контр.	Викманис		04.08
Нач. отд.	Терехов		03.80
Н. контр.	Викманис		04.08
Утв.	Думан		

Стадия: Р | Масса | Масштаб: 1:20

Лист 1 | Листов 4

Щит защищенный ШЩ. Общий вид.

Госстрой Латв. ССР ЛАТГИПРОПРОМ г. Рига

Копировал: Фармат 12

Инв. № подл. | Подпись и дата | Взам. инв. №

3-18-2

Панель 1

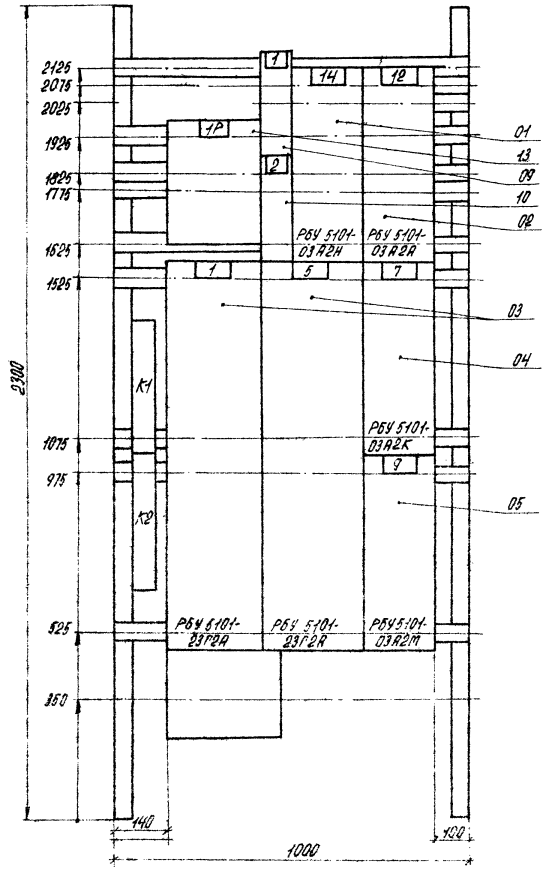

Панель 1 (набор 1)

ТП 903-2-15 3-18-2

Разраб.	Дыктенко		31.07	Стадия	Масса	Масштаб
Пров.	Куримова		31.07	Р		1:10
Гл. констр.	Викторина		04.08	Лист 2	Листов	
Нач. отд.	Герасов		08.80	Госстрой СССР Лат. в. ПРОМ г. Рига		
Н. контр.	Викторина		04.08			
Утв.	Дитан					

Щит защищенный ЩЩ. Общий вид

Привязан:

Инв. №

Копировал: Кочеев

Формат 12

3-18-2

Панель 2

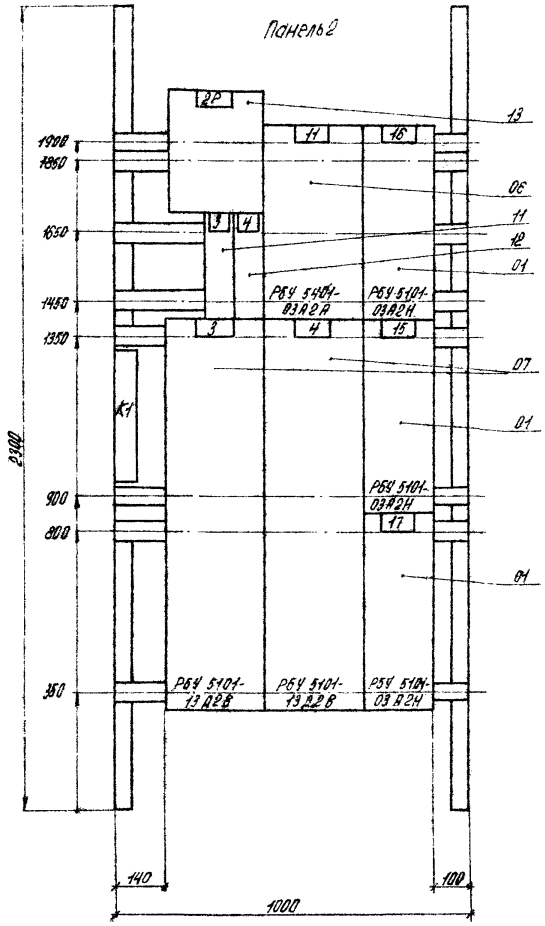

Панель 2 (набор 2)

ТП 903-2-15 3-18-2

Разраб.	Дыктенко		31.07	Стадия	Масса	Масштаб
Пров.	Куримова		31.07	Р		1:10
Гл. констр.	Викторина		04.08	Лист 3	Листов	
Нач. отд.	Герасов		08.80	Госстрой СССР Лат. в. ПРОМ г. Рига		
Н. контр.	Викторина		04.08			
Утв.	Дитан					

Щит защищенный ЩЩ. Общий вид

Привязан:

Инв. №

Копировал: Кочеев

Формат 12

Типовой проект 903-2-15 Альбом V часть 2

Инв. № подл. | Подпись и дата | Взам. инв. №

Панель 3

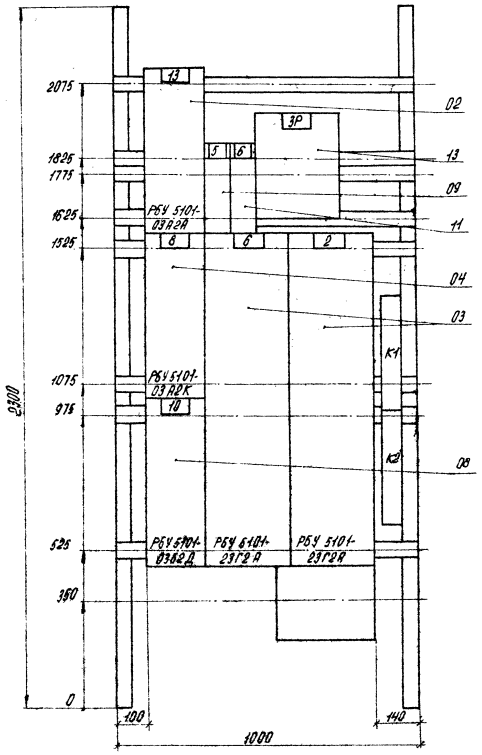

Панель 3 (наборэ)

				ТП 903-2-15	3-18-2
Разраб.	Диктенко		31.07		Стадия: Р; Масса; Масштаб
Пров.	Куриленва		31.07		
Т.контр.	Диктенко				Лист 4; Листов
Нач.отд.	Гордеев			Щит защищенный ЩЩ. Общий вид	Госстрой Латв.ССР ЛАТГИПРОПРОМ г. Рига
Н.контр.	Диктенко				

Копировал: Елисеев Формат А2

Привязан:

Инв. №

Панель	Отдача	Надпись	Поз. обозначение	Место надписи	Текст	Кол.	Вид цепи тел	Адрес подвод
1			1Р	Табличка	1Р Ввод N1 ~380	1		
		1	1А	"	1А Рабочее освещение	1		
		2	2А	"	2А Щит КИП1 (питание)	1		
				"	14	1		
				"	12	1		
				"	1	1		
				"	5	1		
				"	7	1		
				"	9	1		
2			2Р	"	2Р Секционный руб.	1		
		3	3А	"	3А Освещение эстакады	1		
		4	4А	"	4А Катеры управления	1		
				"	11	1		
				"	16	1		
				"	3	1		
				"	4	1		
				"	15	1		
				"	17	1		
3				"	13	1		
		5	5А	"	5А Щит КИП1 (питание)	1		
		6	6А	"	6А Аварийное освещен.	1		
			3Р	"	3Р Ввод N2 ~380	1		
				"	8	1		

Привязан:

Инв. №

				ТП 903-2-15	3-18-3
Разраб.	Жилкова		31.07		Стадия: Р; Масса; Масштаб
Пров.	Куриленва		31.07		
Т.контр.	Диктенко				Лист 1; Листов 2
Нач.отд.	Гордеев			Щит защищенный ЩЩ. Перечень надписей.	Госстрой Латв.ССР ЛАТГИПРОПРОМ г. Рига
Н.контр.	Диктенко				

Копировал: Елисеев Формат А4

Панель	Отдача	Надпись	Поз. обозначение	Место надписи	Текст	Кол.	Вид цепи тел	Адрес подвод
				"	5	1		
				"	2	1		
3				"	10	1		
		7		Табличка	1Р Ввод N1 ~380	1		
				В верхней	14 Приточный вент. П1	1		
				части	12 Приточный вент. П2	1		
1				двери	1 Н-с подачи мазута	1		
				"	5 Н-с перекачивающий	1		
				"	7 Н-с дозатор	1		
					9 Н-с дренажный	1		
		8			2Р секционный руб.	1		
					11 Вентиль	1		
2					16 Вытяжной вент. В1	1		
					3 Н-с рециркуляции	1		
					4 Н-с рециркуляции	1		
					15 Приточный вент. П1	1		
					17 Вытяжной вент. В1	1		
		9			13 Приточный вент. П2	1		
3					3Р Ввод N2 ~380	1		
					8 Н-с дозатор	1		
					6 Н-с перекачивающий	1		
					2 Н-с подачи мазута	1		
					10 Н-с циркул. жидк. присадок	1		

Привязан:

Инв. №

				ТП 903-2-15	3-18-3
					Лист 2

Э-18-4

Типовой проект 903-2-15 Альбом V часть 2

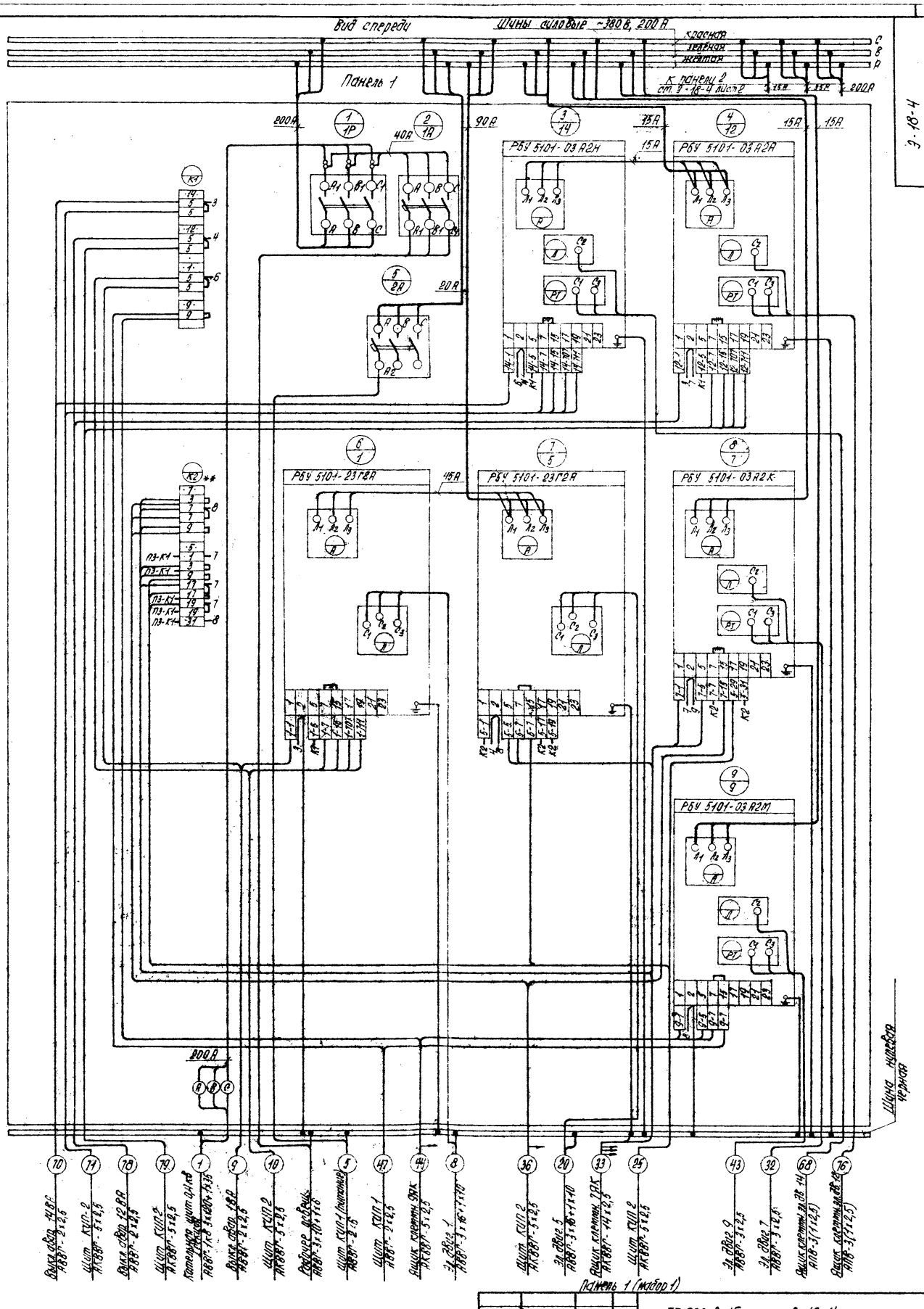

— Демонтировать

** - Дополнительные колодки с зажимами

Разраб.	Жукова		
Пров.	Куриллова		31.07
Т.контр.	Викманис		04.08
Нач.отд.	Терехов		08.80
Н.контр.	Викманис		04.08

Привязан:

Инв. №

ТП 903-2-15 Э-18-4

Щит защищенный ШЩ. Схема соединений.

Стадия	Масса	Масштаб
Р		

Лист 1 Листов 4

Госстрой Латв. ССР ЛАТГИПРОПРОМ г. Рига

Копировал: Бронеса

Формат 22

Инв. № подл. | Подпись и дата | Взам. инв. №

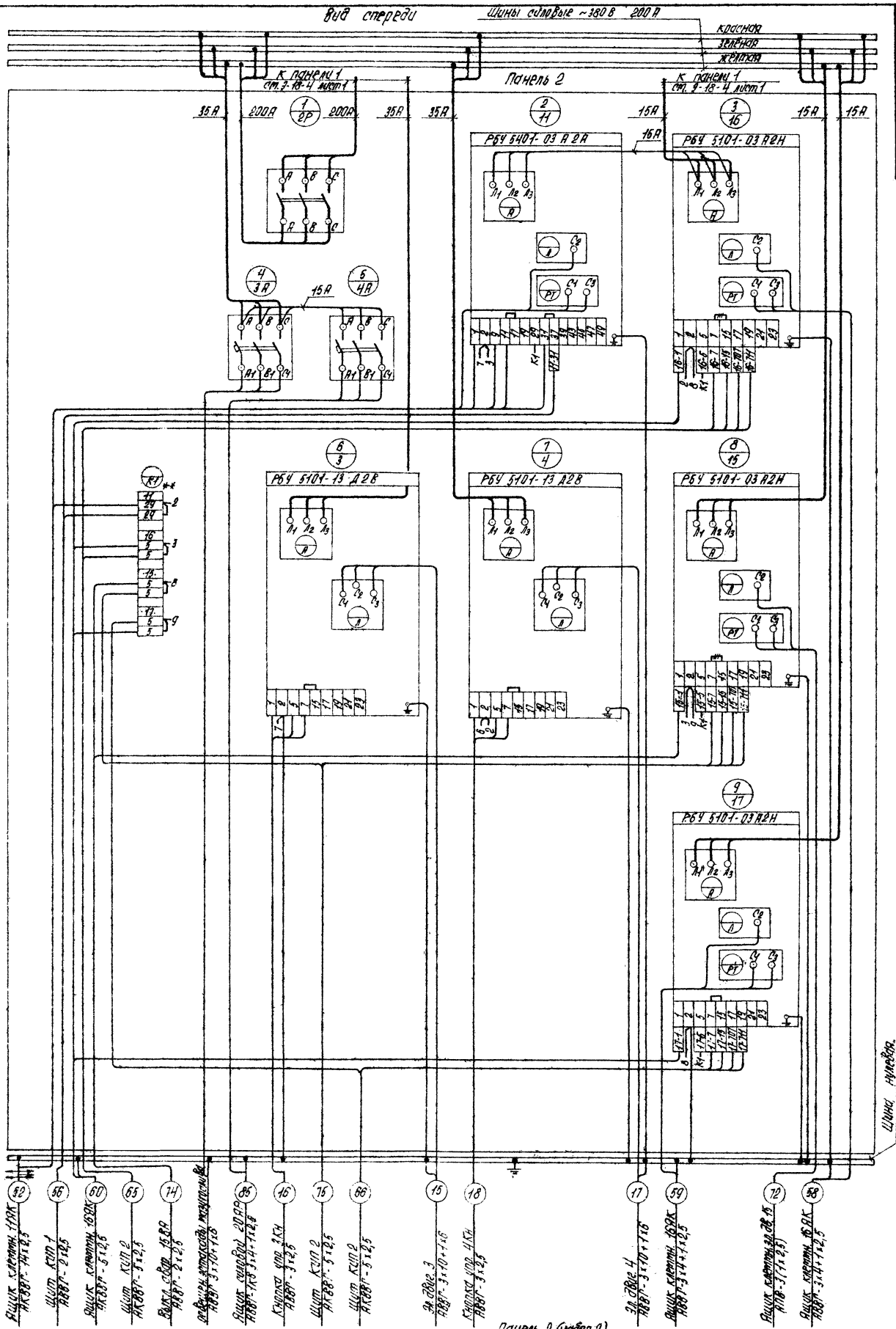

Панель 2 (вариант 2)

\+++ - Деионтировать

** - Дополнительные колодки с зажимами

Разраб.	Жуковин			ТП 903-2-15	3-18-4
Пров.	Кириллов				
Т. контр.	Викторчик		04.08		
Нач. отд.	Терехов		03.08	Щит защищенный ШЦ. Схема соединений.	Стадия: Р; Масса: ; Масштаб:
Н. контр.	Викторчик		04.08		Лист 2; Листов
Привязан:				Копировал: Кнаер	Проектный институт ЛАТГИПРОПРОМ г. Рига
Инв. №					Формат А2

Типовой проект 903-2-15 Альбом V шкаф 2

Изм. Кол. Лист № док. Подп. Дата

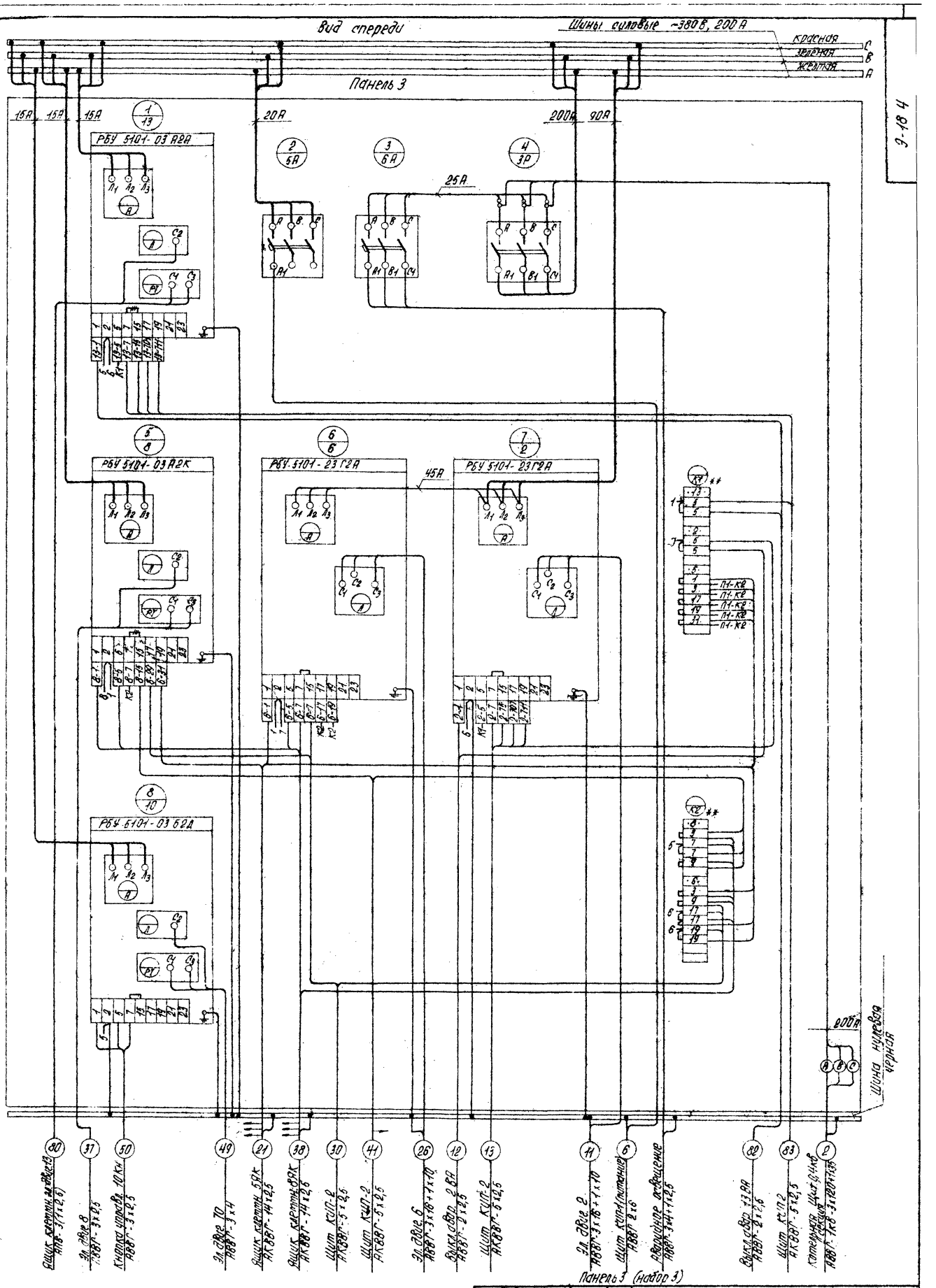

Демонтировать

** - Дополнительные колодки с зажимами

ТП 903-2-15			3-18-4		
Разраб.	Жукова			Стадия	Масса	Масштаб
Пров.	Куприянова			Р		
Т.контр.	Викторина			Лист 3	Листов
Начотд.	Горелов			Гипростроммаш Латгипропром г. Рига	
Н.контр.	Викторина				

Привязан.

Инв.№

Шит защищённый ШЗЩ. Схема соединений.

Типовой проект 903-2-15 Альбом V часть 2

3-18 4

Копировал

Формат А2

gost.e-ecolog.ru