ТИПОВОЙ ПРОЕКТ
903-2-15

УСТАНОВКА МАЗУТОСНАБЖЕНИЯ Q=22 м³/ч, P=25(10) кгс/см² С НАЗЕМНЫМИ МЕТАЛЛИЧЕСКИМИ РЕЗЕРВУАРАМИ 2×2000(3000) м³

АЛЬБОМ I ЧАСТЬ 3

МАЗУТОНАСОСНАЯ. НЕТИПОВЫЕ ИЗДЕЛИЯ АРХИТЕКТУРНО-СТРОИТЕЛЬНОЙ ЧАСТИ.

				Привязан
Инв. №				

gost.e-ecolog.ru

ТИПОВОЙ ПРОЕКТ
903-2-15
УСТАНОВКА МАЗУТОСНАБЖЕНИЯ Q=22 м³/ч, Р=25(10) кгс/см² С НАЗЕМНЫМИ МЕТАЛЛИЧЕСКИМИ РЕЗЕРВУАРАМИ 2×2000(3000) м³
АЛЬБОМ I ЧАСТЬ 3

СОСТАВ ПРОЕКТА

АЛЬБОМ I ЧАСТЬ 1	Мазутонасосная. Части: теплотехническая, автоматизация, электротехническая, санитарно-техническая, тепловые сети.
АЛЬБОМ I ЧАСТЬ 2	Мазутонасосная. Архитектурно-строительная часть.
АЛЬБОМ I ЧАСТЬ 3	Мазутонасосная. Нетиповые изделия архитектурно-строительной части.
АЛЬБОМ I ЧАСТЬ 4	Мазутонасосная. Блоки теплотехнического оборудования.
Типовой проект 903-2-11 Альбом II часть 1	Сооружения слива и приема мазута и жидких присадок. Части: теплотехническая, архитектурно-строительная, автоматизация, электротехническая.
Типовой проект 903-2-11 Альбом II часть 2	Сооружения слива и приема мазута и жидких присадок. Нетиповые изделия архитектурно-строительной части.
Типовые проекты 903-2-11, 903-2-14 Альбом III	Резервуарный парк. Части: теплотехническая, архитектурно-строительная, автоматизация, электротехническая, отопление и вентиляция.
АЛЬБОМ IV	Генеральный план, инженерные сети. Части: механическая, архитектурно-строительная, автоматизация; электротехническая, водопровод и канализация, тепловые сети.
АЛЬБОМ V ЧАСТЬ 1	Задание заводу-изготовителю на щиты автоматики и КИП.
АЛЬБОМ V ЧАСТЬ 2	Задание заводу-изготовителю на щиты управления крупноблочные.
Типовой проект 903-2-11 Альбом VI	Металлоконструкции вспомогательного оборудования и устройств.
АЛЬБОМ VII ЧАСТЬ 1	Сметы. Общая часть.
АЛЬБОМ VII ЧАСТЬ 2	Сметы. Мазутонасосная.
Типовой проект 903-2-11 Альбом VII часть 3	Сметы. Сооружения слива и приёма мазута и жидких присадок.
Типовые проекты 903-2-11, 903-2-14 Альбом VII часть 4	Сметы. Резервуарный парк.
АЛЬБОМ VII ЧАСТЬ 5	Сметы. Генеральный план, инженерные сети.
АЛЬБОМ VIII ЧАСТЬ 1	Заказные спецификации. Мазутонасосная.
Типовой проект 903-2-11 Альбом VIII часть 2	Заказные спецификации. Сооружения слива и приёма мазута и жидких присадок.
Типовые проекты 903-2-11, 903-2-14 Альбом VIII часть 3	Заказные спецификации. Резервуарный парк.
АЛЬБОМ VIII ЧАСТЬ 4	Заказные спецификации. Инженерные сети.

ПРИМЕНЕННЫЕ ТИПОВЫЕ ПРОЕКТЫ

Типовой проект 704-1-109 Альбом I, III	Резервуар стальной горизонтальный для нефтепродуктов емкостью 25 м³ (распространяет Казахский филиал ЦИТП)
Типовой проект 704-1-55 Альбом I, III	Стальной вертикальный цилиндрический резервуар для нефти и нефтепродуктов емкостью 2000 м³ (распространяет Казахский филиал ЦИТП).
Типовой проект 704-1-56 Альбом I, III	Стальной вертикальный цилиндрический резервуар для нефти и нефтепродуктов емкостью 3000 м³ (распространяет Казахский филиал ЦИТП)
Типовой проект 902-2-157 Альбом I, II, III	Нефтеловушка из сборных железобетонных элементов на расход воды 5 л/с (распространяет ЦИТП г. Москва)
Типовой проект 4-18-842 Альбом I, II, III, IV	Резервуар для воды емкостью 500 м³ железобетонный прямоугольный заглубленный (распространяет Тбилисский филиал ЦИТП).

Разработан
Проектным институтом
ЛАТГИПРОПРОМ
Госстроя Латвийской ССР

Главный инженер института В. Овчаров
Главный инженер проекта А. Думан

Утвержден и введен в действие
институтом "Латгипропром"
Госстроя Латвийской ССР
с 1 марта 1981 г.
приказ № 246 от 1 ноября 1980 г.

Привязан:

Инв. №

Содержание альбома

Обозначение	Наименование	Стр.
	Содержание альбома	2
КЖИ-ТТ	Технические требования	3
КЖИ-КЗБ-2а; КЗБ-3а; КЗБ-4а	Колонны КЗБ-2а; КЗБ-3а; КЗБ-4а	4
КЖИ-КЗБ-2д; КЗБ-3д; КЗБ-4д	Колонны КЗБ-2д; КЗБ-3д; КЗБ-4д	5
КЖИ-КЗБ-2в; КЗБ-3в; КЗБ-4в	Колонны КЗБ-2в; КЗБ-3в; КЗБ-4в	6
КЖИ-КЗБ-2г; КЗБ-3г; КЗБ-4г	Колонны КЗБ-2г; КЗБ-3г; КЗБ-4г	7
КЖИ-КЗБ-2д; КЗБ-3д; КЗБ-4д	Колонны КЗБ-2д; КЗБ-3д; КЗБ-4д	8
КЖИ-КЗБ-2е; КЗБ-3е; КЗБ-4е	Колонны КЗБ-2е; КЗБ-3е; КЗБ-4е	9
КЖИ-КФ5-1А; КФ5-2А	Колонны КФ5-1А; КФ5-2А	10
КЖИ-1БДР12-1АIVа; 1БДР12-2АIVа	Балки 1БДР12-1АIVа; 1БДР12-2АIVа	11
КЖИ-1БДР12-2АIVд; 1БДР12-3АIVа	Балки 1БДР12-2АIVд; 1БДР12-3АIVа	12
КЖИ-ПС 625.12.20-11а	Стеновая панель ПС 625.12.20-11а	13
КЖИ-ПС 600.15.20-6а; ПС 600.18.20-6д	Стеновые панели ПС 600.15.20-6а; ПС 600.18.20-6д	14
КЖИ-ПС 625.18.20-11а, ПС 625.18.20-21а, ПС 625.18.20-22а	Стеновые панели ПС 625.18.20-11а, ПС 625.18.20-21а; ПС 625.18.20-22а	15
КЖИ-ПС 145.18.20а	Стеновая панель ПС 145.18.20а	16
КЖИ-КР1	Пространственный каркас КР1 (для варианта с кирпичными стенами)	17
КЖИ-КР1	Пространственный каркас КР1 (для каркасного варианта)	
КЖИ-С1; С16	Сетки С1, С16	18
КЖИ-С2; С5	Сетки С2, С5	
КЖИ-С3; С4	Сетки С3; С4	19
КЖИ-С6	Сетка С6	
КЖИ-С7; С9	Сетки С7, С9	20
КЖИ-С8; С10	Сетки С8, С10	
КЖИ-С12	Сетка С12	21
КЖИ-С13	Сетка С13	
КЖИ-С15	Сетка С15	22
КЖИ-С14	Сетка С14	
КЖИ-С11	Сетка С11	23
КЖИ-С17; С18	Сетки С17; С18	
КЖИ-С19	Сетка С19	24
КЖИ-МН1	Закладное изделие МН1	
КЖИ-МН2, МН5	Закладные изделия МН2, МН5	25
КЖИ-МН3	Закладное изделие МН3	
КЖИ-МН4	Закладное изделие МН4	26
КЖИ-МН6	Закладное изделие МН6	
КЖИ-МН7	Закладное изделие МН7	27
КЖИ-МН12	Закладное изделие МН12	
КЖИ-МН9	Закладное изделие МН9	28
КЖИ-МН10	Закладное изделие МН10	
КЖИ-МН11	Закладное изделие МН11	29
КЖИ-МН8	Закладное изделие МН8	
КЖИ-МН13	Закладное изделие МН13	30
КЖИ-МН14	Закладное изделие МН14	
КЖИ-МН15	Закладное изделие МН15	31
КЖИ-МН16	Закладное изделие МН16	
КЖИ-МН17	Закладное изделие МН17	32
КЖИ-МН18	Закладное изделие МН18	
КЖИ-МН19	Закладное изделие МН19	33
КЖИ-СФ1а	Стойка СФ-1а	

Инв. № подл. | Подп. и дата | Взам. инв. №

Гл.инж.пр.	Дилман			ТП 903-2-15	КЖИ		
Нач.сект.	Мелентьевский			Содержание альбома	Стадия	Масса	Масштаб
Н.контр.	Шуплинский				Р		
Гл.конст.	Трофимская				Лист	Листов 1	
Рук.гр.	Шульмина				Госстрой СССР ЛАТГИПРОПРОМ г. Рига		
Ст.инж.	Лоцанов						
Ст.техн.	Пернева						
Пров.	Лагунов			Копир.		Формат А2	

Технические требования.

I.1 Плоские сетки и пространственные каркасы изготовлять с помощью контактной точечной сварки.

Точечную сварку производить во всех местах пересечения стержней сеток и каркасов.

I.2 Сварку следует производить в соответствии с гост 19292-73 „Соединения сварные элементов закладных деталей сборных железобетонных конструкций, контактная и автоматическая сварка плавлением, основные типы и конструктивные элементы" и с „Указаниями по сварке соединений арматуры и закладных деталей железобетонных конструкций." сн-393-78.

I.3 Арматурные изделия должны отвечать требованиям гост 10922-75 „Арматурные изделия и закладные детали сварные для железобетонных конструкций."

Технические требования и методы испытаний

II.1 Анкеры закладных изделий приваривать к пластинам и прокату втавр дуговой сваркой под слоем флюса на автоматах и полуавтоматах.

Отогнутые анкеры рекомендуется приваривать дуговой ручной или рельефно-точечной контактной сваркой.

Сварку пластин и проката между собой выполнять дуговой ручной электросваркой электродами типа Э42 по гост 9467-75.

II.2. Материал пластин и проката – сталь марки Вст3кп2 по гост 380-71*.

Материал анкеров – арматурная сталь классов AI; AII, AIII по гост 5781-75.

II.3 Закладные и соединительные элементы, кроме специально оговоренных, должны быть защищены цинковым покрытием согласно требованиям сни II-28-73.

Толщина цинкового металлизационного покрытия – 120-150 мкм, покрытия, наносимого горячим цинкованием – 50-60 мкм.

Гл.инж.пр.	Думан		ТП 903-2-15		КЖИ-ТТ	
Нач.отд.	Неженевский		Технические требования		Стадия	Масса	Масштаб
Н.контр.	Шульгина				Р		
Гл.констр.	Андреевская				Лист	Листов 1
Рук.гр.	Шульгина				Госстрой Латв.ССР ЛАТГИПРОПРОМ г.Рига	
Ст.инж.	Лозинов					
Ст.техн.	Иванова					
Пров.	Лозинов		Копир. В. Буш		Формат 12	

Инв.№подл. | Подп. и дата | Взам.инв.№

Типовой проект 903-2-15 Альбом I часть 3

Инв. № подл. | Подп. и дата | Взам. инв. №

К36-2а, К36-3а, К36-4а

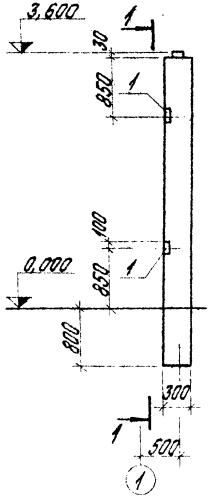

1 – 1

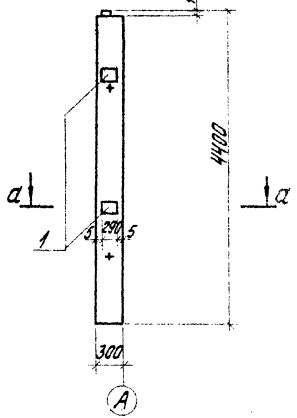

а – а

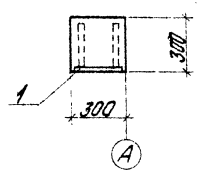

Формат	Зона	Поз.	Обозначение	Наименование	Кол.	Примеч.
				Дополнительные закладные детали		
		1	Серия 1.423-3 в. 2	Закладн. деталь М1-12	2	

Марка эл-та	Масса, кг
К36-2а К36-3а К36-4а	0

Выборка стали на дополнительные закладные детали на один элемент, кг

Марка элемента	Закладные детали										Всего
	Профильн. сталь			Итого	Арматурная сталь ГОСТ 5781-75					Итого	
					Класса А III						
	Б=10				Ф12						
К36-2а К36-3а К36-4а	9; 2			9,2	2,8					2,8	12,0

1. Колонны К36-2а; К36-3а; К36-4а изготовить по чертежам колонн К36-2, К36-3, К36-4 сер. 1.423-3, в. 0, 1, 2 с дополнительными закладными элементами по данному чертежу.
2. Указания по изготовлению колонн см. пояснительную записку сер. 1.423-3.
3. Дополнительно см. лист КЖИ-ТТ, раздел II.
4. Закладные детали покрыть слоем грунта ГФ-020.

ТП 903-2-15		КЖИ- К36-2а, К36-3а; К36-4а	
Колонны К36-2а; К36-3а; К36-4а		Стадия	Масса	Масштаб
		Р		1:50
		Лист 1	Листов 1
		Госстрой Латв ССР ЛАТГИПРОПРОМ г. Рига	

Гл. инж. пр.	Дытон	
Нач. это	Петрашкин	
Гл. констр.	Мурашевская	
Гл. спец.	Мурашкина	
Гл. эл.	Шульгина	
Ст. инж.	Логинов	
Ст. техн.	Леонова	
Пров.	Логинов	

Копировал Бранжина

Формат 12 Г

КЗб-2^{б}, КЗб-3^{б}, КЗб-4^{б}

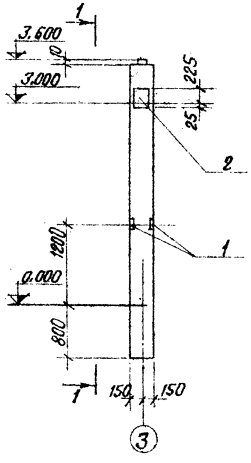

1 – 1

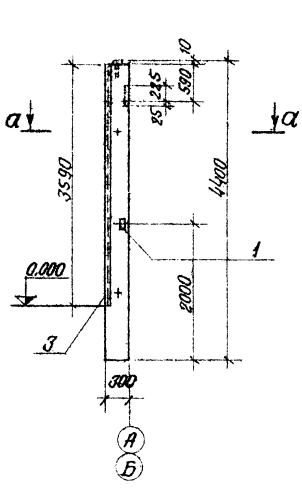

а – а

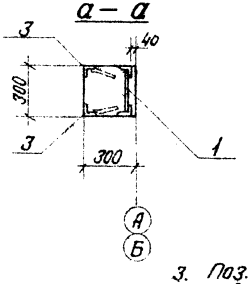

3. Поз. 1, 3 покрыть одним слоем грунтовки ГФ-020, остальные – цинковать (см. лист КЖИ-ТТ, раздел II).

Формат	Зона	Поз.	Обозначение	Наименование	Кол.	Примечание
				Дополнительные закладные детали		
		1	Серия 1.423-3 в.2	Закладная деталь М1-13	1	
		2	То же	То же НМ1-2	1	
		3	Серия 3.400-6/76	" МИ4-46	7.2	п.м

Инв.№ подл. | Подп. и дата | Взам. инв.№

Выборка стали на дополнительные закладные детали на один элемент, кг

Марка элемента	Закладные детали											Всего
	Профильная сталь			Итого	Арматурная сталь ГОСТ 5781-75					Итого		
					Кл. AI	Класс AIII						
	δ=10	∠63×5	∠50×5		ф6	ф8	ф12	ф14	ф22			
КЗб-3,4 КЗб-3,4^{б}	5.7	1.44	27.4	34.54	0.2	4.33	0.24	2.0	1.4	8.17		42.71

1. Колонны КЗб-2^{б}, КЗб-3^{б}, КЗб-4^{б} изготовить по чертежам колонн КЗб-2, КЗб-3, КЗб-4 сер.1.423-3 вып. 0, 1, 2 с дополнительными элементами по данному чертежу.
2. Указания по изготовлению колонн см. пояснительную записку сер. 1.423-3.

Гл.инж.пр.	Думан		ТП 903-2-15	КЖИ-КЗб-2^{б}; КЗб-3^{б}; КЗб-4^{б}	
Нач.отд.	Меленевский				
Н.контр.	Шухвагина		Колонны КЗб-2^{б}; КЗб-3^{б}; КЗб-4^{б}	Стадия	Масса	Масштаб
Гл.констр.	Андриевская			Р		1:50
Рук.гр.	Шульгина			Лист	Листов 1	
Ст.инж.	Лагинов			Госстрой Латв. ССР ЛАТГИПРОПРОМ г. Рига		
Стажер	Леонова					
Пров.	Лагинов		Копир.	Формат 12		

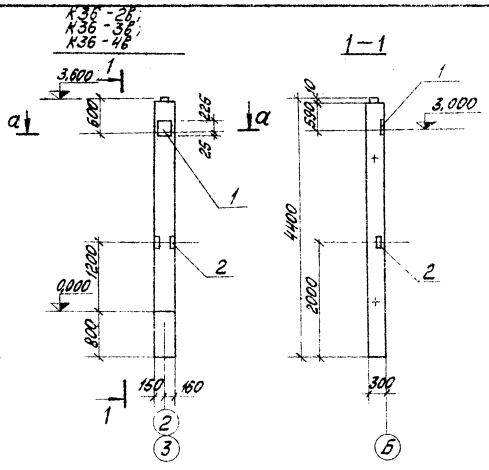

Формат	Зона	Поз.	Обозначение	Наименование	Кол.	Примечание
				Дополнительные закладные детали		
		1	Серия 1.423-3 в.2	Закладная деталь МП-2	1	
		2	то же	то же М1-13	1	

Марки элементов: К36-2в, К36-3в, К36-4в

Выборка стали на дополнительные закладные детали на один элемент, кг

Марка элемента	Закладные детали										Всего
	Профильн. сталь			Итого	Арматурн. стали ГОСТ 5781-75					Итого	
					Кл. А I	Класс А III					
	δ=10	∠ 63×5			ф 6	ф 12	ф 14	ф 22			
К36-2в К36-3в К36-4в	5,7	1,44		7,14	0,2	0,24	2,0	1,4		3,84	10,98

1 Колонны К36-2в, К36-3в, К36-4в изготовить по чертежам колонн К36-2; К36-3; К36-4 серия 1.423-3 в.0,1,2 с дополнительными закладными элементами по данному чертежу.
2 Указания по изготовлению колонн см. пояснительную записку сер. 1.423-3.
3 Дополнительно см. лист КЖИ-ТТ, раздел II.
4 Закладные элементы поз. 1 цинковать, остальные покрыть слоем грунта ГФ 020.

Гип	Гуман		ТП 903-2-15	КЖИ-К36-2в; К36-3в, К36-4в	
Нач. отд.	Селенкова				
Конструктор	Шульгина		Колонны К36-2в; К36-3в; К36-4в	Стадия	Масса	Масштаб
Нач. гр.	Шульгина			Р		1:50
Нач. сект.	Шульгина			Лист 1	Листов 1	
Ст. техник	Шульгина			ГССП Стройпроект		
Ст. техник	Леонова			ЛАТГИПРОПРОМ		
Техн.	Логинов			2 рзд.		

Копировал Маис Формат 12в

Альбом I часть 3

Типовой проект 903-2-15

Инв.№подл. | Подп. и дата | Взам.инв.№

К36-2Г; К36-3Г; К36-4Г 1 – 1

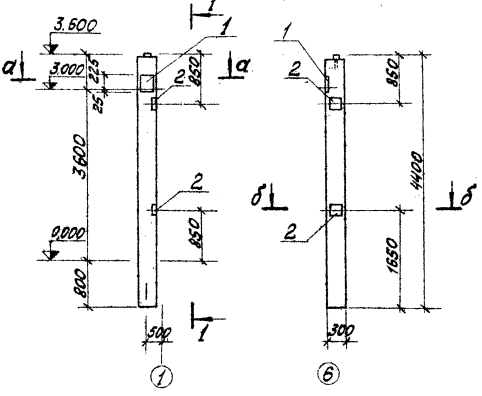

а – а

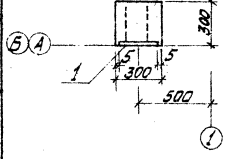

б – б

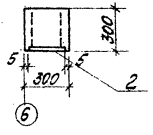

Позиция	Обозначение	Наименование	Кол.	Примеч.
		Дополнительные закладные детали		
1	Серия 1.423-3 в.2	Заклады. деталь НМ1-2	1	
2	"	" " НМ1-12	2	

Материал: Р

Выборка стали на дополнительные закладные детали на один элемент, кг

Марка элемента	Закладные детали											Всего
	Профильная сталь				Итого	Арматурная сталь по ГОСТ 5781-75					Итого	
						кл. А-I	Класс А-II					
	б=10					ф6	ф12	ф14	ф22			
К36-2Г; К36-3Г	14.9				14.9	0.2	2.8	2.0	1.4		6.4	21.3

1. Колонны К36-2Г, К36-3Г; К36-4Г изготовить по чертежам колонн К36-2, К36-3, К36-4 сер. 1.423-3 в.0.1.2 с дополнительными закладными элементами по данному чертежу.
2. Указания по изготовлению колонн см. пояснительную записку серии 1.423-3.
3. Дополнительно см. лист КЖИ-ТТ, раздел II.
4. Закладные детали поз.1.2 цинковать, остальные покрыть слоем грунта ГФ 020.

| | | | | | | | | | | |

Типовой проект 903-2-15 Альбом I часть 3

К 36-2д; К36-3д; К36-4д 1 – 1

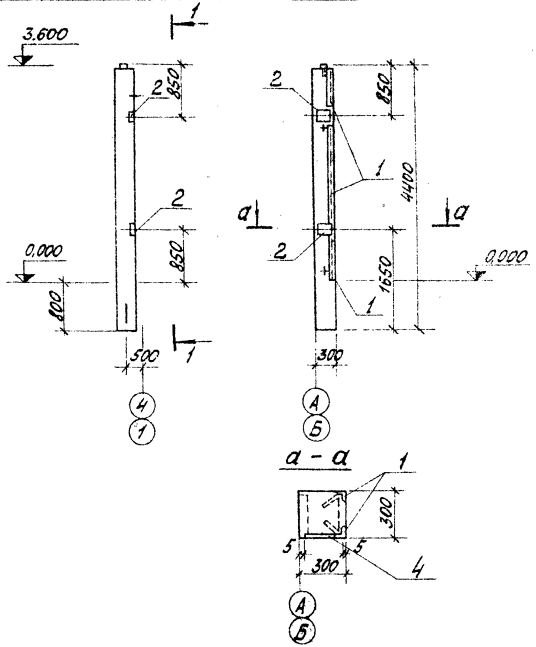

Формат	Зона	Поз.	Обозначение	Наименование	Кол.	Примеч.
		1	Серия 3.400-6/76	Закладн. деталь МИ4-46	7,2	м
		2	Серия 1.423-3 в.2	Закладн. деталь М1-12	2	

Марка	Лит.
К36-2д, К36-3д, К36-4д	р

Выборка стали на дополнительные закладные детали на один элемент, кг

Марка элемента	Закладные детали										Всего
	Профильная сталь				Итого	Арматурная сталь ГОСТ 5781-75				Итого	
	б=10	L50×4				Кл. А I	Класс А III				
							ф8	ф12			
К36-2д, К36-3д, К36-4д	9,2	27,4			36,6		4,33	2,8		7,13	43,7

1. Колонны К36-2д, К36-3д, К36-4д изготовить по чертежам колонн К36-2, К36-3, К36-4, К36-4 сер. 1.423-3 в. 0,1,2 с дополнительными закладными элементами по данному чертежу.
2. Указания по изготовлению колонн см. пояснительную записку серии 1.423-3.
3. Закладную деталь МИ4-46 покрыть одним слоем грунтовки ГФ-020 остальные цинковать (см. лист КЖИ-ТТ п. II ч.3).

Гл. инж. пр.	Думан		ТП 903-2-15	КЖИ-К36-2д, К36-3д; К36-4д;
Нач. отд.	Меленевская		Колонны К36-2д; К36-3д; К36-4д.	Стадия: р; Масса: ; Масштаб: 1:50
Н. контр.	Шульгина			Лист 1; Листов 1
Гл. констр.	Андреевская			Госстрой Латвийской ЛАТГИПРОПРОМ г. Рига
Рук. гр.	Шульгина			
Ст. инж.	Логинов			
Ст. техн.	Дронова			
Пров.	Логинов		Копировал	Формат 12Г

Инв. № подл. | Подп. и дата | Взам. инв. №

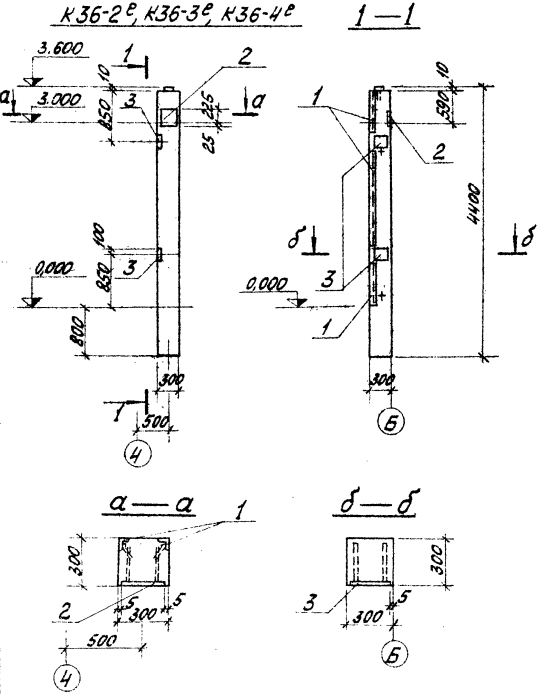

Формат	Зона	Поз.	Обозначение	Наименование	Кол.	Примеч.
			Дополнительные закладные детали			
		1	Серия 3.400-6/76	Закладн. деталь МИ4-46	7,2	м
		2	Серия 1.423-3 в.2	Закладн. деталь НМ1-2	1	
		3	—— " ——	—— " —— М1-12	2	

Марка	Лит.
К36-2е К36-3е К36-4е	р

Выборка стали на дополнительные закладные детали на один элемент, кг

Марка элемента	Закладные детали										Всего
	Профильн. сталь			Итого	Арматурная сталь ГОСТ 5781-75					Итого	
	δ=10	L50x5			Кл. А1	Класса А III					
					ф6	ф8	ф12	ф14	ф22		
К36-2е К36-3е К36-4е	14,9	27,4		41,4	0,2	4,33	2,8	2,0	1,4	10,73	52,13

1. Колонны К36-2е; К36-3е; К36-4е изготовить по чертежам колонн К36-2, К36-3, К36-4 сер. 1.423-3 в.0,1,2 с дополнительными закладными элементами по данному чертежу.
2. Указания по изготовлению колонн см. пояснительную записку сер. 1.423-3.
3. Закладную деталь МИ4-46 покрыть одним слоем грунтовки ГФ-020, остальные - цинковать (см. лист КЖИ-11 п. II 3).

Гл.инж.пр.	Думан		ТП 903-2-15	КЖИ-К36-2е, К36-3е, К36-4е	
Нач.отд.	Меленевский		Колонны К36-2е; К36-3е; К36-4е.	Стадия	Масса	Масштаб
Н.контр.	Шульгина			Р		1:50
Гл.конст.	Андреевский			Лист 1	Листов 1
Рук.гр.	Шульгина			Госстрой Латв.ССР ЛАТГИПРОПРОМ г. Рига	
Ст.инж.	Логинов				
Ст.техн.	Леонова				

Пров. Логинов Копировал Формат 12Г

Инв. № подл. | Подп. и дата | Взам. инв. №

Типовой проект 903-2-15 Альбом I часть 3

КФ5-1А, КФ5-2А

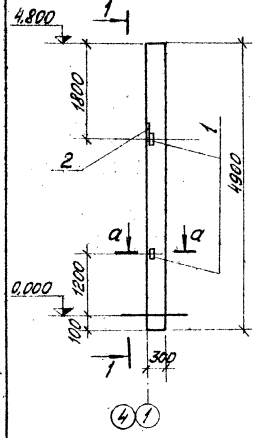

1 — 1

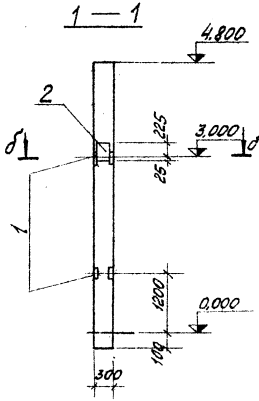

а — а

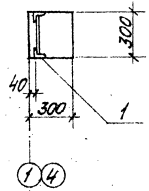

б — б

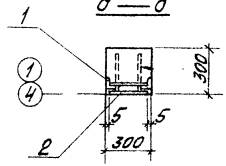

Форм.	Зона	Поз.	Обозначение	Наименование	Кол.	Примеч.
				Дополнительные закладные детали		
		1	Серия 1.423-3 в.2	Закладная деталь НМ1-13	2	
		2	— " —	— " — НМ1-2	1	

Лит.	Масса	Масштаб
КФ5-1А КФ5-2А		

Марка элемента	Закладные детали: Профильная сталь, δ=10	Профильная сталь, δ3 х5	Итого	Арматурная сталь ГОСТ 5781-75: класса А-I, ф мм, 6		Класса А III, ф мм, 12	14	22	Итого	Всего
КФ5-1А	5.7	2.88	8.58	0.2		0.48	2.0	1.4	4.08	12.66
КФ5-2А										

1. Колонны КФ5-1А, КФ5-2А изготовить по чертежам колонн КФ5-1 и КФ5-2 шифра 460-75 вып. 1-1 с дополнительными закладными элементами по данному чертежу.
2. Указания по изготовлению колонн см. пояснительную записку шифра 460-75.
3. Дополнительно см. лист КЖИ-ТТ, раздел II.
4. Закладную деталь НМ1-2 цинковать, остальные при изготовлении покрыть слоем ГФ 020

ГИП	Дулман		
Нач. отд.	Малинский		
Н. контр.	Шульгина		
Гл. инж.	Анисимович		
Рук. гр.	Шульгина		
Ст. инж.	Логинов		
Ст. техн.	Тронова		
Пров.	Логинов		

ТП 903-2-15 КЖИ-КФ5-1А КФ5-2А

Колонны КФ5-1А, КФ5-2А

Стадия	Масса	Масштаб
Р		1:50

Лист 1 Листов 1

Госстрой Латв.ССР ЛАГГИПРОПРОМ

Копировал Формат А2

1БДР12-1АIVа; 1БДР12-2АIVа

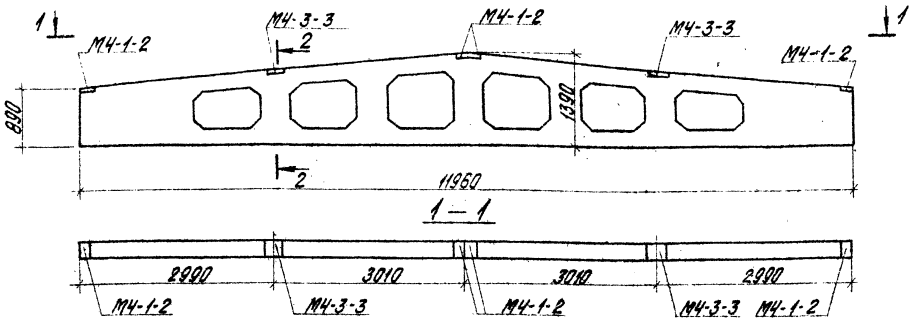

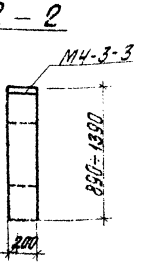

Выборка стали дополнительных закладных деталей на один элемент, кг

Марка элемента	Закладные детали: Профильная сталь		Итого	Арматурная сталь ГОСТ 5781-75: Класса А II, ф 10 мм		Класса А III, ф мм		Итого	Всего кг
		-б=8							
1БДР12-1АIVа		13,2	13,2	1,6				1,6	14,8
1БДР12-2АIVа		13,2	13,2	1,6				1,6	14,8

Формат	Зона	Поз.	Обозначение	Наименование	Кол. на 1 исполн.	
			Дополнительные закладные изделия			
			Сер. 1.462-3 в. III	Закладн. деталь М4-1-2	4	4
			Дополнение	То же М4-3-3	2	2

Марка	Лит.
1БДР12-1АIVа, 1БДР12-2АIVа	

1. Балки 1БДР12-1АIVа, 1БДР12-2АIVа изготовить по чертежам балок 1БДР12-1АIV и 1БДР12-2АIV серии 1.462-3 в. I, II, III с дополнительными закладными деталями по данному чертежу.
2. Указания по изготовлению балок см. пояснительную записку серии 1.462-3.
3. Все закладные детали оцинковать см. лист КЖИ-ТТ раздел II.

Гл. инж. пр.	Думан	
Нач. отд.	Меленевский	
Н. контр.	Шульгина	
Гл. констр.	Андриевская	
Рук. гр.	Шульгина	
Гл. инж.	Логинов	
Ст. техн.	Леонова	
Пров.	Логинов	

ТП 903-2-15

КЖИ-1БДР12-1АIVа
1БДР12-2АIVа

Балки 1БДР12-1АIVа, 1БДР12-2АIVа

Стадия	Масса	Масштаб
Р		1:50

Лист 1 Листов 1

Госстрой Латв. ССР
ЛАТГИПРОПРОМ
г. Рига

Копировал Бралиша

Формат 12 г

Типовой проект 903-2-15 Альбом I часть 3

Инв. № подл. | Подп. и дата | Взам. инв. №

1БДР12-2АIVб; 1БДР12-3АIVа

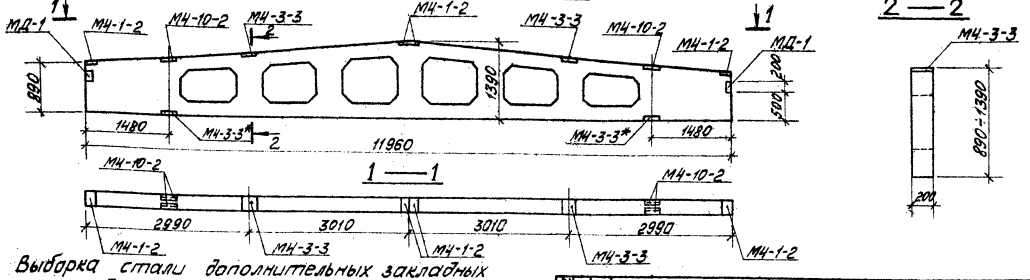

Выборка стали дополнительных закладных деталей на один элемент, кг

Марка элемента	Закладные детали								Всего кг
	Профильная сталь			Итого	Арматурная сталь ГОСТ 5781-75 кл.А I	кл.А II	кл.А III	Итого	
	-б-8	∠ 110×70×8	∠ 110×50×6		ф мм 6	ф мм 10	ф мм 8		
1БДР12-2АIVб	19,2	10,4	4,8	34,4	0,2	4,0	0,8	5,0	39,4
1БДР12-3АIVа	19,2	10,4	4,8	34,4	0,2	4,0	0,8	5,0	39,4

Позиция	Обозначение	Наименование		Кол. на испол.	
	Дополнительные закладные изделия				
	Серия 1.462-3 в. II	Закладная деталь	МЧ-1-2	4	4
	Дополнение	То же	МЧ-3-3	4	4
	—"—	—"—	МЧ-10-2	2	2
	Серия 2.432-1. в.0	—"—	МД-1	2	2

Марка изд.		
1БДР12-2АIVб		
1БДР12-3АIVа		

1. Балки 1БДР12-2АIVб, 1БДР12-3АIVа изготовить по чертежам балок 1БДР12-2АIV и 1БДР12-3АIV серии 1.462-3 в.I, II, III с дополнительными закладными элементами по данному чертежу.
2. Указания по изготовлению балок см. пояснительную записку серии 1.462-3.
3. Закладной элемент МЧ-3-3 обозначенный *) покрыть слоем грунтовки ГФ-020, остальные цинковать (см. лист КЖИ-ТТ раздел IV).

| | | | | | | | |

Типовой проект 903-2-15 Альбом I часть 3

ПС 625.12.20 - 11а

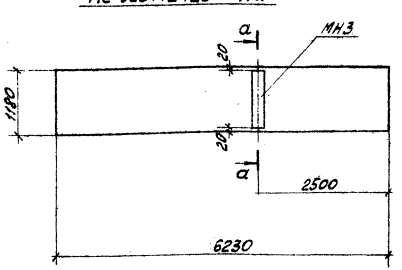

а—а

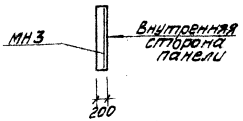

1. Панели ПС 625.12.20-11а изготовить по чертежам панелей без буквенного индекса серии 1.432-14 в.0.1 с дополнительными закладными деталями согласно данному чертежу.
2. Указания по изготовлению панелей см. пояснительную записку серии 1.432-14.

Марка	Остальное	Наименование	Кол. на исп.				Примеч.
	Дополнительные закладные детали						
	Т.П. 903-2-15 ал.I ч.3 КЖИ-МН3	Закладная деталь МН3	1	14,5			м

Марка	Лит.
ПС 625.12.20-11а	

Выборка стали на дополнительные закладные детали на один элемент, кг

Марка элемента	Закладные детали									Всего
	Профильная сталь			Итого	Арматурная сталь ГОСТ 5.781-75					
					класса А III					
					ф мм					
	б=б				8					
ПС 625.12.20-11а	10,8			10,8	0,7					11,5

Гл.инж.пр.	Думан		ТП 903-2-15	КЖИ-ПС625.12.20-11а	
Нач.отд.	Меленевская		Стеновая панель ПС625.12.20-11а	Стадия	Масса	Масштаб
Н.контр.	Шульгина			р		
Гл.констр.	Андреевская			Лист 1	Листов 1	
Рук.гр.	Шульгина			Госстрой	Латв. ССР	
Ст.инж.	Логинов			ЛАТГИПРОПРОМ г. Рига		
Ст.техн.	Леонова					

Пров. Логинов Копировал: Формат 12

Инв. № подл. | Подп. и дата | Взам. инв. №

Типовой проект 903-2-15 Альбом I часть 3

ПС 600.15.20-6а
ПС 600.15.20-6б

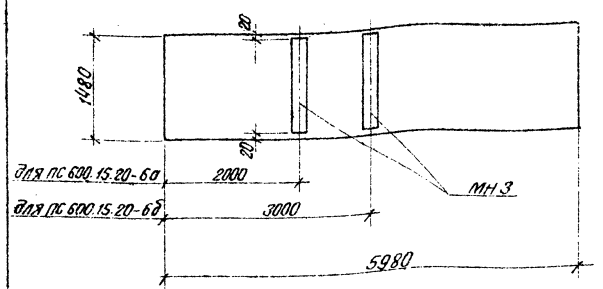

а – а

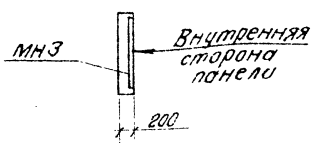

Марка	Обозначение	Наименование	К-во на 1 исп.				Примечан.
	Дополнительные закладные детали						
	ТП 903-2-15 ал. I ч.3 КЖИ-МН3	Закладная деталь МН3	14.45	14.45			п.м
		Лит.					
		Марка	ПС 600.15.20-6а	ПС 600.15.20-6б			

Выборка стали на дополнительные закладные детали на один элемент. кг

Марка эл-та	Закладные детали									Всего
	Профильная сталь			Итого	Арматурная сталь ГОСТ 5781-75				Итого	
					Класса А III					
					ф мм					
	-б=6				8					
ПС 600.15.20-6а	13.5			13.5	1.65				1.65	15.15
ПС 600.15.20-6б	13.5			13.5	1.65				1.65	15.15

1. Панели ПС 600.15.20-6а и ПС 600.15.2-6б изготовить по чертежам панелей без буквенного индекса серии 1.432-14 в.0,1 с дополнительными закладными деталями по данному чертежу.
2. Указания по изготовлению панелей см. пояснительную записку серии 1.432-14.

Гл.инж.пр.	Думан		
Нач.отд.	Меленевский		
Н.контр.	Шульгина		
Гл.констр.	Сидоровская		
Рук.гр.	Шульгина		
Ст.инж.	Логинов		
Ст.техн.	Леонова		

ТП 903-2-15 ПС 600.15.20-6а КЖИ-ПС 600.15.20-6б

Стеновые панели ПС 600.15.20-6а ПС 600.15.20-6б

Стадия	Масса	Масштаб
Р		

Лист 1 Листов 1

Госстрой Латв. ССР ЛАТГИПРОПРОМ г. Рига

Пров. Логинов Копир. В. Сурин Формат 12 г

Инв. № подл. | Подп. и дата | Взам. инв. №

Типовой проект 903-2-15 Альбом I часть 3

ПС 625.18.20-11а; ПС 625.18.20-21а; ПС 625.18.20-22а

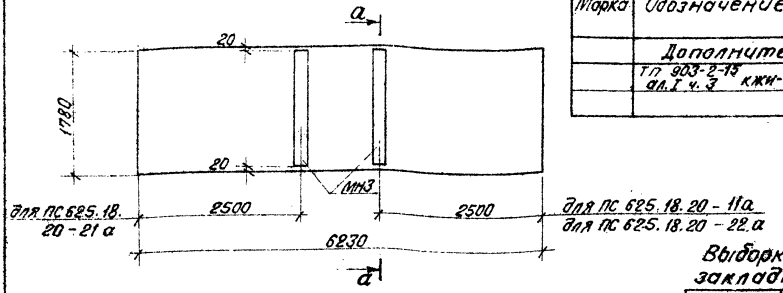

а — а

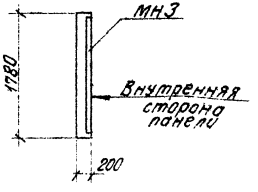

Марка	Обозначение	Наименование	Кол. на 1 исп.				Примеч.
	Дополнительные закладные детали						
	ТП 903-2-15 ал. I ч. 3 КЖИ-МН3	Закладная деталь МН3	1,74	1,74	1,74		п.м
Лит.							
Марка	ПС 625.18.20-11а	ПС 625.18.20-21а	ПС 625.18.20-22а				

Выборка стали на дополнительные закладные детали на один элемент, кг

Марка эл-та	Закладные детали									Всего
	Профильная сталь			Итого	Арматурная сталь ГОСТ 5781-75. Класс А-III Ф мм				Итого	
	δ=6				8					
ПС625.18.20-11а	16,3			16,3	1,9				1,9	18,2
ПС625.18.20-21а	16,3			16,3	1,9				1,9	18,2
ПС625.18.20-22а	16,3			16,3	1,9				1,9	18,2

1. Панели ПС 625.18.20-11а, ПС 625.18.20-21а, ПС 625.18.20-22а изготовить по чертежам панелей без буквенного индекса серии 1.432-14 в. 0.1 с дополнительными закладными деталями по данному чертежу.
2. Указания по изготовлению панелей см. пояснительную записку серии 1.432-14.

Гл.инж.пр.	Думан		
Нач.отд.	Меленевский		
Н.контр.	Шульгина		
Гл.констр.	Андриевская		
Рук.гр.	Шульгина		
Ст.техн.	Леонова		

ТП 903-2-15 КЖИ-ПС 625.18.20-11а; -ПС 625.18.20-21а; -ПС 625.18.20-22а

Стеновые панели ПС 625.18.20-11а; ПС 625.18.20-21а; ПС 625.18.20-22а

Стадия	Масса	Масштаб
Р		

Лист 1 Листов 1

Госстрой Латв. ССР ЛАТГИПРОПРОМ г. Рига

Пров. Литвинова Копир. В. Сухий Формат 12 г

Инв. № подл. | Подп. и дата | Взам. инв. №

Типовой проект 903-2-15 Альбом I часть 3.

ПС 145.18.20 а

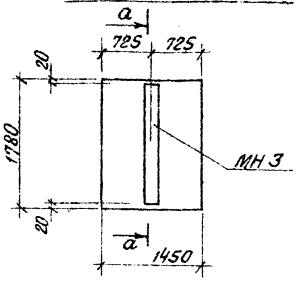

а — а

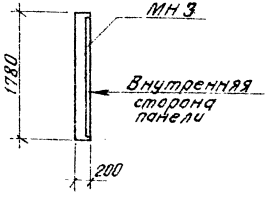

Марка	Обозначение	Наименование	Кол-во на 1 исп.				Примеч.
	Дополнительные закладные детали						
	ТП 903-2-15 ал. I ч.3 КЖИ-МН 3	Закладная деталь МН 3	1,74				п.м.
		Лит					
		Марка	ПС 145.18.20 а				

Выборка стали на дополнительные закладные детали на один элемент, кг

Марка эл-та	Закладные детали									Всего
	Профильная сталь			Итого	Арматурная сталь ГОСТ 5781-75				Итого	
					Класс А III					
					Ф мм					
	δ=6				8					
ПС 145.18.20 а	16,3			16,3	1,9				1,9	18,2

1. Панель ПС 145.18.20 а изготовить по чертежу панели без буквенного индекса серии 1.432-14 в.0,1 с дополнительной закладной деталью по данному чертежу.
2. Указания по изготовлению панели см. пояснительную записку серии 1.432-14.

Гл.инж.пр.	Думан		ТП 903-2-15 КЖИ-ПС 145.18.20 а	
Нач.отд.	Меленевский		Стеновая панель ПС 145.18.20 а	Стадия: Р; Масса; Масштаб
Н.контр.	Шульгина			Лист 1; Листов 1
Гл.конст.	Андреевская			Госстрой Латв ССР ЛАТГИПРОПРОМ г. Рига
Рук.гр.	Шульгина			
Ст.техн.	Леонова			

Инв.№ подл. | Подп. и дата | Взам.инв.№

Пров. Литвинова Копир. В. Бурин Формат 12 г

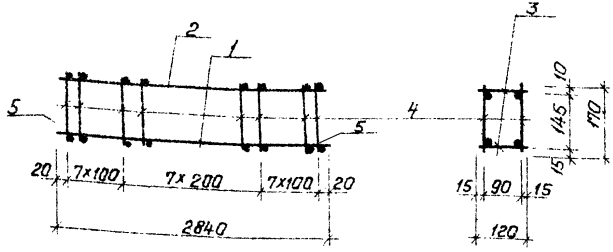

1 Технические требования по изготовлению изделия см. лист КЖИ-ТТ, раздел I.

Формат	Зона	Поз.	Обозначение	Наименование	Кол.	Примечание
		1	ГОСТ 5781-75	Сталь арматурная	ф12 A-III, ℓ=2840	2	5,1 кг
		2	ГОСТ 5781-75	То же	ф6 A-I, ℓ=2840	2	1,2 кг
		3	ГОСТ 6727-53*	— " —	ф4 B-I, ℓ=120	44	0,5 кг
		4	ГОСТ 6727-53*	— " —	ф4 B-I, ℓ=170	44	0,7 кг
		5	ГОСТ 5781-75	— " —	ф12 A-III, ℓ=120	2	0,2

ТП 903-2-15 КЖИ-КР1

Гл. инж. пр.	Думан		
Нач. отд.	Мелеховский		
Н. контр.	Андриевская		
Гл. конст.	Андриевская		
Рук. гр.	Шульгина		
Ст. инж.	Логинов		
Ст. техн.	Леонова		
Пров.	Логинов		

Пространственный каркас КР1 (для варианта с кирпичными стенами)

Стадия	Масса	Масштаб
Р	7,8 кг	
Лист 1	Листов 1	

Госстрой Латв. ССР ЛАТГИПРОПРОМ г. Рига

Копир. Формат А4

Типовой проект 903-2-15 Альбом I, часть 3

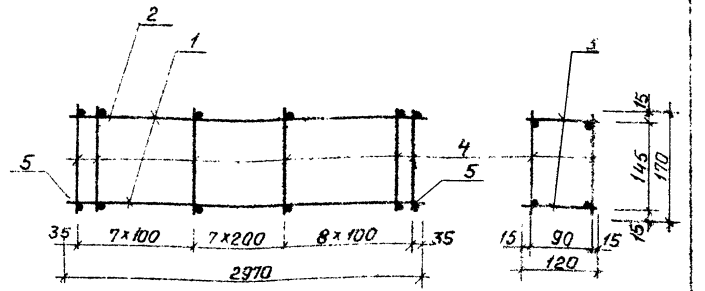

Формат	Зона	Поз.	Обозначение	Наименование		Кол.	Прим.
		1	ГОСТ 5781-75	Сталь арматурная	ф12 A-III ℓ=2970	2	5,3 кг
		2	ГОСТ 5781-75	То же	ф6 A-I ℓ=2970	2	1,3 кг
		3	ГОСТ 6727-53*	То же	ф4 B-I ℓ=120	46	0,5 кг
		4	ГОСТ 6727-53*	То же	ф4 B-I ℓ=170	46	0,7 кг
		5	ГОСТ 5781-75	То же	ф12 A-III, ℓ=120	2	0,2 кг

1. Технические требования по изготовлению изделия см. лист КЖИ-ТТ, раздел I.

ТП 903-2-15 КЖИ-КР1.

Гл. инж. пр.	Думан		
Нач. отд.	Мелеховский		
Н. контр.	Андриевская		
Гл. конст.	Андриевская		
Рук. гр.	Шульгина		
Ст. инж.	Логинов		
Ст. техн.	Леонова		
Пров.	Логинов		

Пространственный каркас КР-1 (для каркасного варианта)

А I - В ст 3 кп2
А III - 25 Г2С

Стадия	Масса	Масштаб
Р	8,0 кг	
Лист 1	Листов 1	

Госстрой Латв. ССР ЛАТГИПРОПРОМ г. Рига

Копир. Формат А4

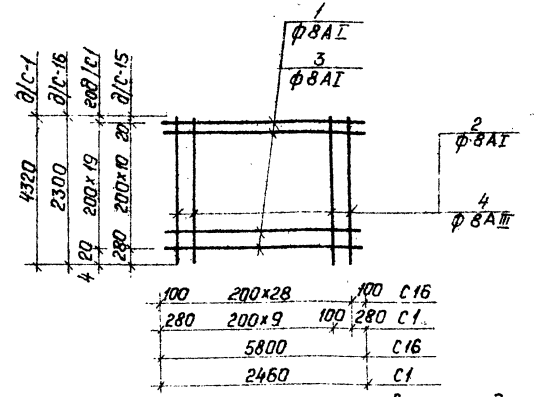

1. Технические требования по изготовлению изделия см. лист КЖИ-ТТ. раздел I.

Формат	Зона	Поз.	Обозначение	Наименование	Кол.	Примечание
				С16		
		1	ГОСТ 5781-75	Сталь арматурная ф8AI, ℓ=5800	11	25,5кг
		4	ГОСТ 5781-75	То же ф8AIII, ℓ=2300	29	26,7кг
				Итого		52,2кг
				С1		
		3	ГОСТ 5781-75	Сталь арматурная ф8AI, ℓ=2460	20	19,7кг
		2	ГОСТ 5781-75	То же ф8AI, ℓ=4320	11	19,0кг
				Итого:		38,7кг

Взам. инв.№ | Подп. и дата | Инв.№ подл.

ТП 903-2-15 КЖИ-С1, С16			
Гл.инж.пр. Думан	Сетки С1, С16	Стадия	Масса / Масштаб
Нач.отд. Меленевский			52,2кг / 38,7кг
Н.контр. Шульгина		Лист 1	Листов 1
Гл.конст. Андриевский	В ст3 кп2	Госстрой Латв.ССР	
Рук.гр. Шульгина	AIII-35 ГС	ЛАТГИПРОПРОМ г.Рига	
Ст.инж. Логинов			
Ст.техн. Леонова			

Пров. Логинов — копировал — формат А8

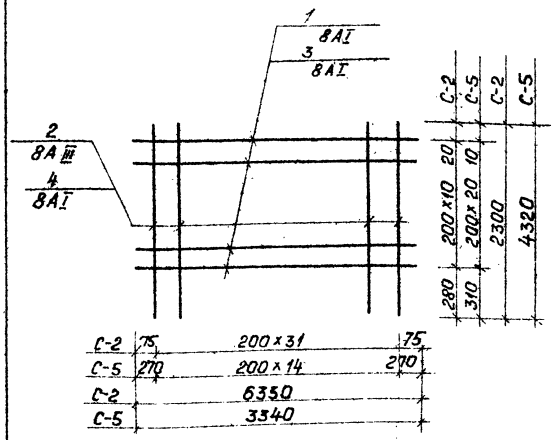

1. Технические требования по изготовлению изделия см. лист КЖИ-ТТ, раздел I.

Формат	Зона	Поз.	Обозначение	Наименование	Кол.	Примечание
				С-2		
		1	ГОСТ 5781-75	Сталь арматурная ф8AI, ℓ=6350	11	27,9кг
		2	ГОСТ 5781-75	То же ф8AIII, ℓ=2300	32	29,4кг
				Итого:		57,3кг
				С-5		
		3	ГОСТ 5781-75	Сталь арматурная ф8AI, ℓ=3340	21	28,0кг
		4	ГОСТ 5781-75	То же ф8AI, ℓ=4320	15	25,9кг
				Итого:		53,9кг

Взам. инв.№ | Подп. и дата | Инв.№ подл.

ТП 903-2-15 КЖИ-С2, С5			
Гл.инж.пр. Думан	Сетки С2, С5	Стадия	Масса / Масштаб
Нач.отд. Меленевский			57,3кг / 53,9кг
Н.контр. Шульгина		Лист 1	Листов 1
Гл.конст. Андриевский	AIII-35 ГС	Госстрой Латв.ССР	
Рук.гр. Шульгина	AI-Вст3 кп2	ЛАТГИПРОПРОМ г.Рига	
Ст.инж. Логинов			
Ст.техн. Леонова			

Пров. Логинов — копировал — формат А8

Альбом I, часть 3

Типовой проект 903-2-15

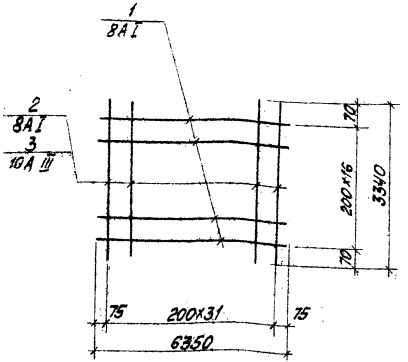

Форм.	Зона	Поз.	Обозначение	Наименование	Кол.	Примечание
				С-3		
		1	ГОСТ 5781-75	сталь арматурная ф8AI, l=6350	17	43,1кг
		2	ГОСТ 5781-75	То же ф8AI, l=3340	32	42,7кг
				Итого:		85,8кг
				С-4		
		1	ГОСТ 5781-75	сталь арматурная ф8AI, l=6350	17	43,1кг
		3	ГОСТ 5781-75	То же ф 10A III, l=3340	32	66,3кг
				Итого:		109,4кг

Технические требования по изготовлению изделия см. лист КЖИ-ТТ, раздел I

Гл.инж.пр.	Думан		ТП 903-2-15	КЖИ-С3, С4		
Нач.отд.	Меленевский		Сетки С3, С4	Стадия	Масса	Масштаб
Н.контр.	Шульгина			Р	85,8кг / 109,4кг	
Гл.констр.	Андриевская			Лист 1	Листов 1	
Рук.гр.	Шульгина		А III-35 ГС	Госстрой Латв.ССР		
Ст.инж.	Логинов		А I-8Ст3кп2	ЛАТГИПРОПРОМ г. Рига		
Ст.техн.	Леонова					

Пров. Логинов Копировал: Формат 11В

Взам.инв.№ | Подп. и дата | Инв.№ подл.

Альбом I, часть 3

Типовой проект 903-2-15

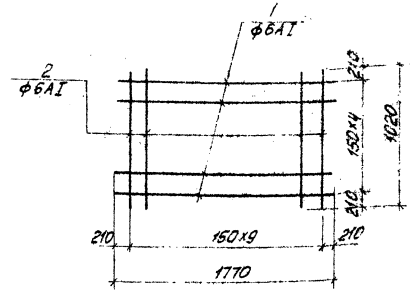

Форм.	Зона	Поз.	Обозначение	Наименование	Кол.	Примечание
				С-6		
		1	ГОСТ 5781-75	Сталь арматурная ф6AI, l=1770	5	1,9кг
		2	ГОСТ 5781-75	То же ф6AI, l=1020	10	2,2кг
				Итого:		4,1кг

Технические требования по изготовлению изделия см. лист КЖИ-ТТ, раздел I

Гл.инж.пр.	Думан		ТП 903-2-15	КЖИ-С6		
Нач.отд.	Меленевский		Сетка С-6	Стадия	Масса	Масштаб
Н.контр.	Шульгина			Р	4,1кг	
Гл.констр.	Андриевская			Лист 1	Листов 1	
Рук.гр.	Шульгина		В Ст3 кп2	Госстрой Латв.ССР		
Ст.инж.	Логинов			ЛАТГИПРОПРОМ г. Рига		
Ст.техн.	Леонова					

Пров. Логинов Копировал: Формат 11В

Взам.инв.№ | Подп. и дата | Инв.№ подл.

Альбом I часть 3

Типовой проект 903-2-15

С7, С9

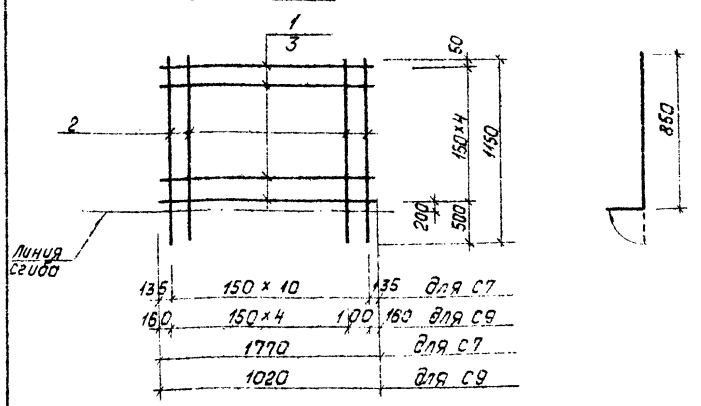

1. Технические требования по изготовлению изделия см. лист КЖИ-ТТ, раздел I.

Формат	Зона	Поз.	Обозначение	Наименование	Кол.	Прим.
				С7		
		1	ГОСТ 5781-75	Сталь арматурн. ф6 АI; ℓ=1770	5	1,9кг
		2	ГОСТ 5781-75	То же ф6 АI, ℓ=1150	11	2,8кг
				Итого:		4,7кг
				С9		
		2	ГОСТ 5781-75	Сталь арматурн. ф6АI; ℓ=1150	6	1,5кг
		3	ГОСТ 5781-75	То же ф6АI; ℓ=1020	5	1,1кг
				Итого		2,6кг

Взам. инв. №

Подпись и дата

Инв. № подл.

Гл. инж. пр.	Дуган		
Нач. отд.	Мелеховский		
Н. контр.	Шульгина		
Гл. конструктор	Андреевская		
Рук. гр.	Шульгина		
Ст. инж.	Логинов		
Ст. техн.	Леонова		
Пров.	Логинов		

ТП 903-2-15 КЖИ-С7, С9

Сетки С7, С9

Стадия	Масса	Масштаб
Р	4,7кг 2,6кг	
Лист 1	Листов 1	

В СТ КП2

Госстрой Латв. ССР ЛАТГИПРОПРОМ г. Рига

Формат А4

Альбом I часть 3

Типовой проект 903-2-15

С8, С10

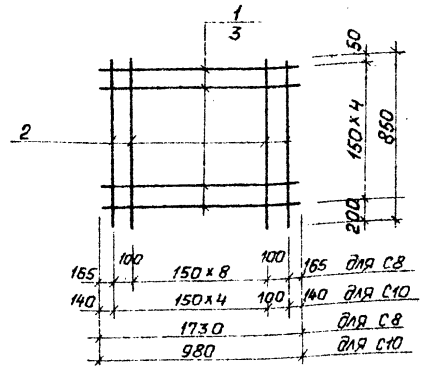

1. Технические требования по изготовлению изделия см. лист КЖИ-ТТ, раздел I

Формат	Зона	Поз.	Обозначение	Наименование	Кол.	Прим.
				С8		
		1	ГОСТ 5781-75	Сталь арматурн. ф6АI; ℓ=1730	5	1,9кг
		2	ГОСТ 5781-75	То же ф6АI; ℓ=850	11	2,1кг
				Итого:		4,0кг
				С10		
		2	ГОСТ 5781-75	Сталь арматурн. ф6АI; ℓ=850	6	1,1кг
		3	ГОСТ 5781-75	То же ф6АI; ℓ=980	5	1,1кг
				Итого:		2,2кг

Взам. инв. №

Подпись и дата

Инв. № подл.

Гл. инж. пр.	Дуган		
Нач. отд.	Мелеховский		
Н. контр.	Шульгина		
Гл. конструктор	Андреевская		
Рук. гр.	Шульгина		
Ст. инж.	Логинов		
Ст. техн.	Леонова		
Пров.	Логинов		

ТП 903-2-15 КЖИ-С8; С10

Сетки С8; С10

Стадия	Масса	Масштаб
Р	4,0кг 2,2кг	
Лист 1	Листов 1	

В СТ 3 КЛ 2

Госстрой Латв. ССР ЛАТГИПРОПРОМ г. Рига

Формат А4

Типовой проект 903-2-15 Альбом I часть 3

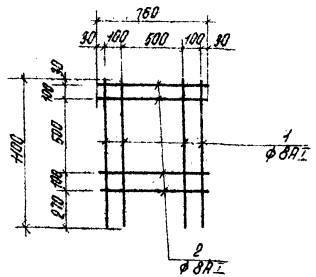

Технические требования по изготовлению изделия ст. лист КЖИ-ТТ, раздел I.

Формат	Зона	Поз.	Обозначение	Наименование	Кол.	Примечание
				С12		
		1	ГОСТ 5781-75	Сталь арматурная ф8АI ℓ=1100	4	1,7кг
		2	ГОСТ 5781-75	То же ф8АI ℓ=760	4	1,2кг
				Итого		2,9кг

Гл.инж.пр.	Дутан		
Нач.отд.	Меженевский		
Н.контр.	Андриевская		
Гл.контр.	Андриевская		
Рук.гр.	Шильгина		
Ст.инж.	Логинов		
Ст.техн.	Леонова		
Пров.	Логинов		

ТП 903-2-15 КЖИ-С12

Сетка С12

Стадия	Масса	Масштаб
Р	2,9кг	

Лист 1 Листов 1

ВСт3 КП2

Госстрой Латв.ССР ЛАТГИПРОПРОМ 2 Рига

Формат 11

Инв. № подл. | Подпись и дата | Взам. инв. №

Типовой проект 903-2-15 Альбом I часть 3

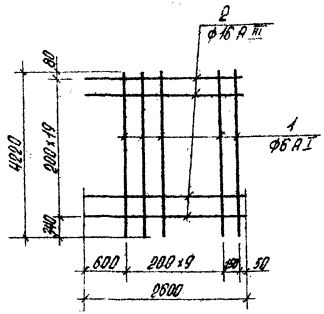

Формат	Зона	Поз.	Обозначение	Наименование	Кол.	Примечание
				С13		
		1	ГОСТ 5781-75	Сталь арматурная ф6АI, ℓ=4220	11	10,2
		2	ГОСТ 5781-75	То же ф16АIII, ℓ=2600	20	82,2
				Итого:		92,4

Технические требования по изготовлению изделия ст. лист КЖИ-ТТ, раздел I.

Гл.инж.пр.	Дутан		
Нач.отд.	Меженевский		
Н.контр.	Андриевская		
Гл.контр.	Андриевская		
Рук.гр.	Шильгина		
Ст.инж.	Логинов		
Ст.техн.	Леонова		
Пров.	Логинов		

ТП 903-2-15 КЖИ-С13

Сетка С13

Стадия	Масса	Масштаб
Р	92,4кг	

Лист 1 Листов 1

АI - ВСт3 КП2
АIII - 35ГС

Госстрой Латв.ССР ЛАТГИПРОПРОМ 2 Рига

Формат 11

Инв. № подл. | Подпись и дата | Взам. инв. №

Типовой проект 903-2-15 Альбом I часть 3

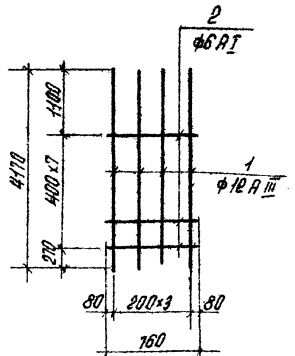

Технические требования по изготовлению изделия ст. лист КЖИ-ТТ, раздел I.

Формат	Зона	Поз.	Обозначение	Наименование	Кол.	Примечание
				С15		
		1	ГОСТ 5781-75	Сталь арматурная Ф12 А III ℓ=4170	4	14,8 кг
		2	ГОСТ 5781-75	То же Ф6 А I ℓ=760	8	1,3 кг
				Итого:		16,1 кг

Гл. инж. пр.	Думан		
Нач. отд.	Меленевский		
Н. контр.	Шульгина		
Гл. констр.	Андриевская		
Рук. гр.	Шульгина		
Ст. инж.	Логинов		
Ст. техн.	Леонова		
Пров.	Логинов		

ТП 903-2-15 КЖИ-С15

Сетка С15

Стадия	Масса	Масштаб
Р	16,1 кг	

Лист 1 Листов 1

А III-35 ГС
А I-ВСт3 КП2

Госстрой Лат. ССР
ЛАТГИПРОПРОМ
г. Рига

Формат 11 В

Инв. № подл. | Подпись и дата | Взам. инв. №

Типовой проект 903-2-15 Альбом I часть 3

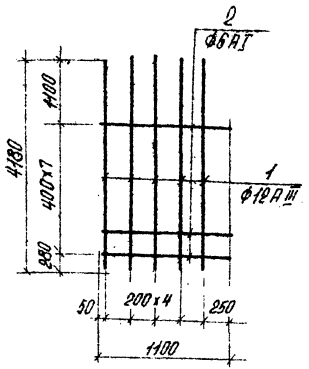

Технические требование по изготовлению изделия ст. лист. КЖИ-ТТ, раздел I.

Формат	Зона	Поз.	Обозначение	Наименование	Кол.	Примечание
				С14		
		1	ГОСТ 5781-75	Сталь арматурная Ф12 А III ℓ=4180	5	18,6 кг
		2	ГОСТ 5781-75	То же Ф6 А I ℓ=1100	8	1,9 кг
				Итого		20,5 кг

Гл. инж. пр.	Думан		
Нач. отд.	Меленевский		
Н. контр.	Шульгина		
Гл. констр.	Андриевская		
Рук. гр.	Шульгина		
Ст. инж.	Логинов		
Ст. техн.	Леонова		
Пров.	Логинов		

ТП 903-2-15 КЖИ-С14

Сетка С14

Стадия	Масса	Масштаб
Р	20,5 кг	

Лист 1 Листов 1

А III-35 ГС
А I-ВСт3 КП2

Госстрой Лат. ССР
ЛАТГИПРОПРОМ
г. Рига

Формат 11 В

Инв. № подл. | Подпись и дата | Взам. инв. №

Типовой проект 903-2-15 Альбом I часть 3

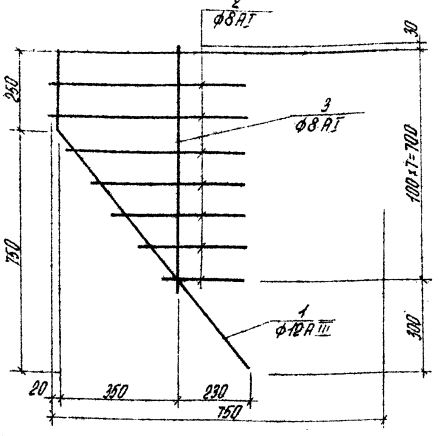

Формат	Зона	Поз.	Обозначение	Наименование	Кол.	Примечание
				С11		
		1	ГОСТ 5781-75	Сталь арматурная ф12АIII ℓ=1950	1	1,7 кг
		2	ГОСТ 5781-75	То же ф8АI ℓ=250÷600	7	1,1 кг
		3	ГОСТ 5781-75	То же ф8АI ℓ=750	1	0,3 кг
				Итого		3,1 кг

Технические требования по изготовлению изделия см. лист КЖИ-ТТ раздел I

Гл. инж. пр.	Дутан		
Нач. отд.	Теленевский		
Н. контр.	Шульгина		
Гл. контр.	Андриевская		
Рук. гр.	Шульгина		
Ст. инж.	Логинов		
Ст. техн.	Леонова		
Пров.	Логинов		

ТП 903-2-15 КЖИ-С11

Сетка С11

Стадия	Масса	Масштаб
Р	3,1 кг	

Лист 1 Листов 1

АIII - 35 ГС
АI - 8Ст3кп2

Госстрой Латв. ССР
ЛАТГИПРОПРОМ
г. Рига

Формат 11 в

Инв. № подл. | Подпись и дата | Взам. инв. №

Типовой проект 903-2-15 Альбом I часть 3

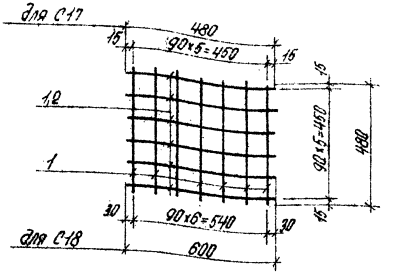

Технические условия на изготовление сеток см. лист КЖИ-ТТ раздел I

Формат	Зона	Поз.	Обозначение	Наименование	Кол.	Примечание
				С17		
		1	ГОСТ 5781-75	Арматурн. сталь ф6АI ℓ=480	13	1,4 кг
				С18		
		1	ГОСТ 5781-75	Арматурн. сталь ф6АI ℓ=480	7	0,75 кг
		2	ГОСТ 5781-75	То же ф6АI ℓ=600	6	0,8 кг
				Итого:		1,55 кг

Гл. инж. пр.	Дутан		
Нач. отд.	Теленевский		
Н. контр.	Шульгина		
Гл. контр.	Андриевская		
Рук. гр.	Шульгина		
Ст. инж.	Логинов		
Ст. техн.	Леонова		
Пров.	Логинов		

ТП 903-2-15 КЖИ-С17, С18

Сетка С17, С18

Стадия	Масса	Масштаб
Р	1,4 кг 1,55 кг	

Лист 1 Листов 1

АI - 8Ст3пс2

Госстрой Латв. ССР
ЛАТГИПРОПРОМ
г. Рига

Формат 11 в

Инв. № подл. | Подпись и дата | Взам. инв. №

Типовой проект 903-2-15 Альбом I часть 3

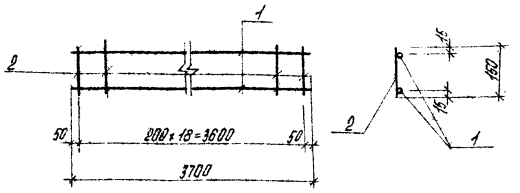

Технические требования по изготовлению изделия ст. лист КЖИ-ТТ, раздел I.

Формат	Зона	Поз.	Обозначение	Наименование	Кол.	Примечание
				С-19		
		1	ГОСТ 5781-75	Сталь арматурн. Ф6 А I ℓ=3700	2	1,6 кг
		2	ГОСТ 5781-75	Сталь арматурн. Ф6 А I ℓ=150	19	0,6 кг
				Всего		2,2 кг

Гл. инж. пр.	Думан		
Нач. отд.	Теленевский		
Н. контр.	Шульгина		
Гл. констр.	Андриевская		
Рук. гр.	Шульгина		
Ст. инж.	Логинов		
Ст. техн.	Леонова		
Пров.	Логинов		

ТП 903-2-15 КЖИ-С19

Сетка С19

Стадия	Масса	Масштаб
Р	2,2 кг	

Лист 1 Листов 1

ВСт3кп2

Госстрой Латв. ССР ЛАТГИПРОПРОМ г. Рига

Формат 11 в

Инв. № подл. | Подпись и дата | Взам. инв. №

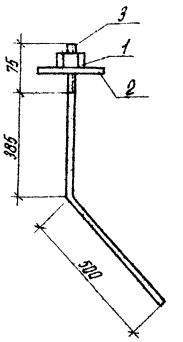

Формат	Зона	Поз.	Обозначение	Наименование	Кол.	Примечание
		1	ГОСТ 5915-70*	Гайка М24	1	
		2	ГОСТ 11371-68*	Шайба М24	1	
		3	ГОСТ 2590-71	Сталь горячекатанная круглая ℓ=960 Ф24	1	3,4 кг

Технические требования по изготовлению изделия ст. лист КЖИ-ТТ, раздел II

Гл. инж. пр.	Думан		
Нач. отд.	Теленевский		
Н. контр.	Андриевская		
Гл. констр.	Андриевская		
Рук. гр.	Шульгина		
Ст. инж.	Логинов		
Ст. техн.	Леонова		
Пров.	Логинов		

ТП 903-2-15 КЖИ-МН1

Закладное изделие МН1

Стадия	Масса	Масштаб
Р	3,4 кг	

Лист 1 Листов 1

ВСт3кп2

Госстрой Латв. ССР ЛАТГИПРОПРОМ г. Рига

Формат 11 в

Инв. № подл. | Подпись и дата | Взам. инв. №

Типовой проект 903-2-15 Альбом I часть 3

МН2; МН5

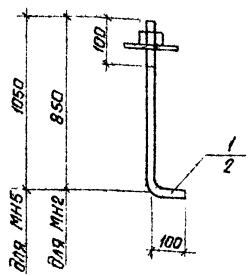

Формат	Зона	Поз.	Обозначение	Наименование	Кол	Примечание
				МН-2		
		1	ГОСТ 2590-71	Сталь круглая ф20; ℓ=950	1	2,3 кг
				МН5		
		2	ГОСТ 2590-71	Сталь круглая ф24; ℓ=1150	1	4,1 кг

Технические требования по изготовлению изделия см. лист КЖИ-ТТ, раздел II.

Инв. № подл. | Подпись и дата | Взам. инв. №

Гл. инж. пр.	Думан		
Нач. отд.	Меленевский		
Н. контр.	Шульгина		
Гл. констр.	Андриевская		
Рук. гр.	Шульгина		
Ст. инж.	Логинов		
Ст. техн.	Леонова		
Пров.	Логинов		

ТП 903-2-15 КЖИ-МН2; МН5

Закладные изделия МН2; МН5

Стадия	Масса	Масштаб
Р	2,3 кг 4,1 кг	
Лист	Листов 1	

В ст 3 кп2

Госстрой Латв. ССР ЛАТГИПРОПРОМ г. Рига

Формат А4

Типовой проект 903-2-15 Альбом I часть 3

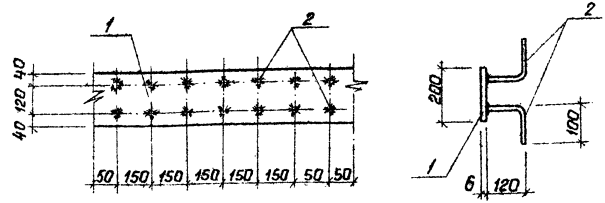

1. Технические требования по изготовлению изделия см. лист КЖИ-ТТ, раздел I.
2. Изделие покрыть одним слоем грунтовки ГФ-020.

Формат	Зона	Поз.	Обозначение	Наименование	Кол.	Примечан
		1	ГОСТ 103-76	Сталь полосовая - 200 х 6 ℓ = 1 п.м	1	9,4 кг
		2	ГОСТ 5781-75	Сталь арматурная ф 8 А III ℓ = 220	14	1,1 кг
				Всего:		10,5 кг

Инв. № подл. | Подпись и дата | Взам. инв. №

Гл. инж. пр.	Думан		
Нач. отд.	Меленевский		
Н. контр.	Шульгина		
Гл. констр.	Андриевская		
Рук. гр.	Шульгина		
Ст. инж.	Логинов		
Ст. техн.	Леонова		
Пров.	Логинов		

ТП 903-2-15 КЖИ-МН3

Закладное изделие МН3

Стадия	Масса	Масштаб
Р	10,5 кг	
Лист 1	Листов 1	

А I - В ст 3 кп2
А III - 35 ГС

Госстрой Латв. ССР ЛАТГИПРОПРОМ г. Рига

Формат А4

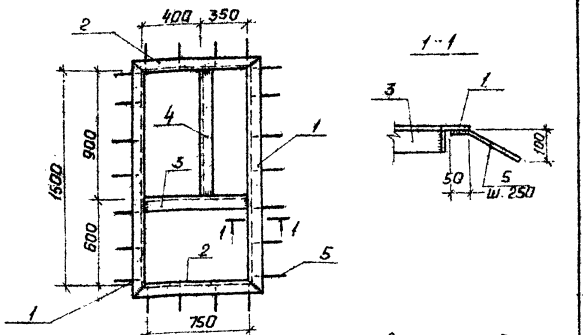

1. Технические требования по изготовлению изделия см. лист КЖИ-ТТ, раздел II.
2. Изделие покрыть одним слоем грунтовки ГФ-020. (поверхности не закладываемые в бетон).

Формат	Зона	Поз.	Обозначение	Наименование	Кол.	Примечание
		1	ГОСТ 8509-72*	Сталь угловая равнополочная L 75×8 ℓ=1650	2	29,1 кг
		2	ГОСТ 8509-72*	То же L 75×8 ℓ=900	2	16,2 кг
		3	ГОСТ 8509-72*	То же L 75×8 ℓ=750	1	6,7 кг
		4	ГОСТ 8509-72*	То же L 75×8 ℓ=900	1	8,1 кг
		5	ГОСТ 5781-75	Сталь арматурная ф8 AI ℓ=150	22	1,3 кг
				Итого:		62,0 кг

Инв. № подл. | Подпись и дата | Взам. инв. №

Гл. инж. пр.	Думан	
Нач. отд.	Челеневский	
Н. контр.	Шульгина	
Ст. констр.	Андреевская	
Рук. гр.	Шульгина	
Ст. инж.	Логинов В.	
Ст. техн.	Леонова	
Прав.	Логинов	

ТП 903-2-15 КЖИ-МН4

Изделие закладное МН-4

Стадия	Масса	Масштаб
Р	62,0кг	
Лист 1	Листов 1	

Госстрой Латв. ССР
ЛАТГИПРОПРОМ г. Рига

Вст 3 кп 2

Формат А4

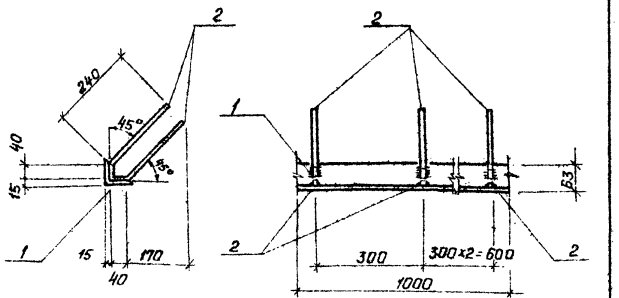

Формат	Зона	Поз.	Обозначение	Наименование	Кол.	Примечание
				МН6		
		2	ГОСТ 5781-75	Сталь арматурная ф8 AIII ℓ=280	8	0,9 кг
		1	ГОСТ 8509-72*	Сталь угловая L 63×6 равнополочная ℓ=1000	1	5,7 кг
						6,6 кг

1. Технические требования по изготовлению изделия см. л. КЖИ-ТТ, раздел II.
2. Изделие покрывать одним слоем грунтовки ГФ-020. (поверхности, не закладываемые в бетон.

Инв. № подл. | Подпись и дата | Взам. инв. №

Гл. инж. пр.	Думан	
Нач. отд.	Челеневский	
Н. контр.	Шульгина	
Ст. констр.	Андреевская	
Рук. гр.	Шульгина	
Ст. инж.	Логинов	
Ст. техн.	Леонова	
Прав.	Логинов	

ТП 903-2-15 КЖИ-МН6

Закладное изделие МН6

Стадия	Масса	Масштаб
Р	6,6кг	
Лист 1	Листов 1	

Госстрой Латв. ССР
ЛАТГИПРОПРОМ г. Рига

Армат. - 35ГС
Прокат. Вст 3 кп 2

Формат А4

Альбом I часть 3

Типовой проект 903-2-15

МН 7

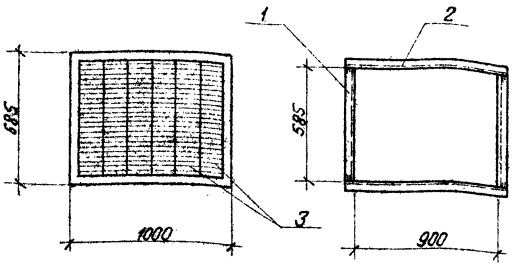

Формат	Зона	Поз.	Обозначение	Наименование	Кол.	Примеч.
				МН 7		
		1	ГОСТ 8278-75	Гнутый профиль [60×50×3 ℓ = 585	2	4,14 кг
		2	ГОСТ 8278-75	То же [60×50×3 ℓ = 1000	2	7,08 кг
		3	Механический завод №1 треста „Сантехдеталь" г. Горький	Жалюзийные решетки СТД 301	6	6,6 кг
			ГОСТ 1491-72*	Винт М3×6	26	шт
				Итого:		17,82 кг

1. Технические требования по изготовлению изделия см. лист КЖИ-ТТ, раздел II.
2. Монтаж жалюзей в раму выполнить на винтах М3×6 по месту.
3. Изделие покрыть одним слоем грунтовки ГФ-020.

Гл.инж.пр.	Думан		
Нач.отд.	Меленевский		
Н.контр.	Шульгина		
Гл.констр.	Андриевская		
Рук.гр.	Шульгина		
Архит.	Ашмане		
Ст.техн.	Кирштук		

ТП 903-2-15 КЖИ-МН 7

Закладное изделие МН 7

Стадия	Масса	Масштаб
Р	17,82 кг	

Лист 1 Листов 1

ВСт3 кп 2

Госстрой Латв. ССР ЛАТГИПРОПРОМ г. Рига

Инв. № подл. | Подп. и дата | Взам. инв. №

Пров. Копир. В. Гурин Формат 11 В

Альбом I часть 3

Типовой проект 903-2-15

МН 12

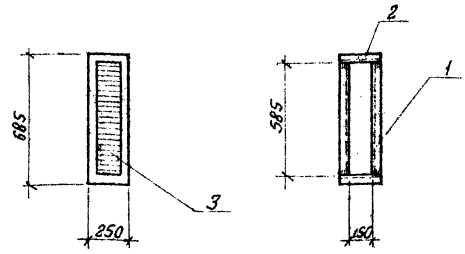

Формат	Зона	Поз.	Обозначение	Наименование	Кол.	Примеч.
				МН 12		
		1	ГОСТ 8278-75	Гнутый профиль [60×50×3 ℓ = 585	2	4,14 кг
		2	ГОСТ 8278-75	То же [60×50×3 ℓ = 250	2	1,77 кг
		3	Механический завод №1 треста „Сантехдеталь" г. Горький	Жалюзийные решетки СТД 301	1	1,1 кг
			ГОСТ 1491-72*	Винт М3×6	6	шт
				Итого:		7,01 кг

1. Технические требования по изготовлению изделия см. лист КЖИ-ТТ, раздел II.
2. Монтаж жалюзей в раму выполнить на винтах М3×6 по месту.
3. Изделие покрыть одним слоем грунтовки ГФ-020.

Гл.инж.пр.	Думан		
Нач.отд.	Меленевский		
Н.контр.	Шульгина		
Гл.констр.	Андриевская		
Рук.гр.	Шульгина		
Архит.	Ашмане		
Ст.техн.	Кирштук		

ТП 903-2-15 КЖИ-МН 12

Закладное изделие МН 12

Стадия	Масса	Масштаб
Р	7,01 кг	

Лист 1 Листов 1

ВСт3 кп 2

Госстрой Латв. ССР ЛАТГИПРОПРОМ г. Рига

Инв. № подл. | Подп. и дата | Взам. инв. №

Пров. Копир. В. Гурин Формат 11 В

Альбом I часть 3

Типовой проект 903-2-15

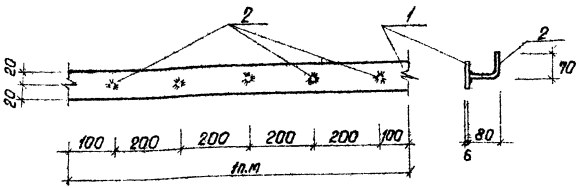

Формат	Зона	Поз.	Обозначение	Наименование	Кол.	Примеч.
				МН9		
		1	ГОСТ 103-76	Сталь полосовая $\frac{-40\times4}{1000}$	1пм	1,25 кг
		2	ГОСТ 5781-75	Сталь арматурная $\frac{Ф8АIII}{150}$	5	0,3 кг
						1,55 кг

1. Технические требования по изготовлению изделия см. лист КЖИ-ТТ, раздел II.
2. Изделие покрыть одним слоем грунтовки ГФ-020.

Взам. инв. №

Подп. и дата

Инв. № подл.

Гл. инж. пр.	Думан		
Нач. отд.	Меленевский		
Н. контр.	Шульгина		
Гл. констр.	Андриевская		
Рук. гр.	Шульгина		
Ст. инж.	Логинов		
Ст. техн.	Леонова		

ТП 903-2-15 КЖИ-МН9.

Закладное изделие МН9

Стадия	Масса	Масштаб
Р	1,55кг	1:10

Лист 1 Листов 1

Прокат - В ст 3 кп 2
армат. - 35 гс

Госстрой Латв. ССР
ЛАТГИПРОПРОМ
г. Рига

Пров. Логинов

копир.

формат 11В

Альбом I часть 3

Типовой проект 903-2-15

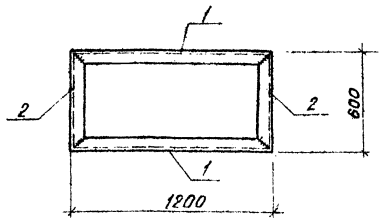

Формат	Зона	Поз.	Обозначение	Наименование	Кол.	Примеч.
				МН10		
		1	ГОСТ 8240-72	Швеллер [18; l=1200	2	39,1 кг
		2	ГОСТ 8240-72	—"— [18; l=600	2	19,5 кг
						58,6 кг

1. Технические требования по изготовлению изделия см. лист КЖИ-ТТ, раздел II.
2. Изделие покрыть одним слоем грунтовки ГФ-020.

Взам. инв. №

Подп. и дата

Инв. № подл.

Гл. инж. пр.	Думан		
Нач. отд.	Меленевский		
Н. контр.	Шульгина		
Гл. констр.	Андриевская		
Рук. гр.	Шульгина		
Ст. инж.	Логинов		
Ст. техн.	Леонова		

ТП 903-2-15 КЖИ-МН10

Закладное изделие МН10

Стадия	Масса	Масштаб
Р	58,6кг	1:20

Лист 1 Листов 1

В ст 3 кп 2

Госстрой Латв. ССР
ЛАТГИПРОПРОМ
г. Рига

Пров. Логинов

копир.

формат 11В

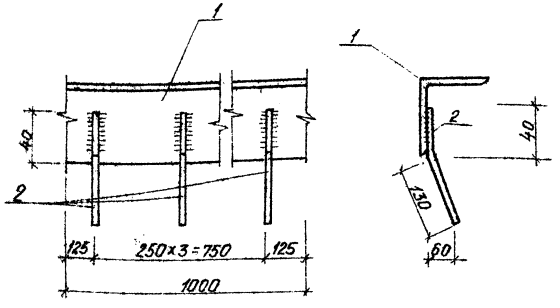

Формат	Зона	Поз.	Обозначение	Наименование	Кол.	Прим.
		1	ГОСТ 8509-72*	Сталь угловая, равнополочн. L 75×6, ℓ=1000	1	6,9 кг
		2	ГОСТ 5781-75	Сталь арматурная ф 8 AIII, ℓ=170	4	0,3 кг
				Всего:		7,2 кг

1. Технические требования по изготовлению изделия см. лист КЖИ-ТТ раздел II.
2. Изделие покрыть одним слоем грунтовки ГФ-020.

ТП 903-2-15		КЖИ-МН11	
Закладное изделие МН-11	Стадия	Масса	Масштаб
	Р	7,2 кг	
	Лист 1	Листов 1	
Вст3 кп2	Госстрой Латв. ССР ЛАТГИПРОПРОМ г. Рига		

Гл. инж. пр.	Думан	
Нач. отд.	Мелеменский	
Н. контр.	Шульгина	
Гл. констр.	Андриевский	
Рук. гр.	Шульгина	
Ст. инж.	Логинов	
Ст. техн.	Леонова	
Пров.	Логинов	

Инв. № подл. | Подп. и дата | Взам. инв. №

Формат А4

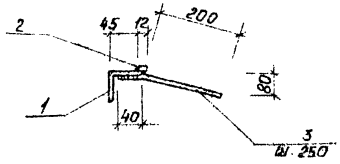

Формат	Зона	Поз.	Обозначение	Наименование	Кол.	Прим.
				МН8		
		1	ГОСТ 8509-72*	Сталь угловая равнобок. L 50×5	1 п.м	3,8 кг
		2	ГОСТ 103-76	Сталь полосовая - 6×12	1 п.м	0,6 кг
		3	ГОСТ 5781-75	Сталь арматурн. класс III, ℓ=240	4	0,4 кг
						4,8 кг

1. Технические требования по изготовлению изделия см. лист КЖИ-ТТ, раздел II.
2. Изделие покрыть одним слоем грунтовки ГФ-020.

ТП 903-2-15		КЖИ-МН8	
Закладное изделие МН8	Стадия	Масса	Масштаб
	Р	4,8 кг	1:10
	Лист 1	Листов 1	
Армат. - 35 ГС прокат - Вст3 кп2	Госстрой Латв. ССР ЛАТГИПРОПРОМ г. Рига		

Гл. инж. пр.	Думан	
Нач. отд.	Мелеменский	
Н. контр.	Шульгина	
Гл. констр.	Андриевский	
Рук. гр.	Шульгина	
Ст. инж.	Логинов	
Ст. техн.	Леонова	
Пров.	Логинов	

Инв. № подл. | Подп. и дата | Взам. инв. №

Формат А4

Альбом I часть 3

Типовой проект 903-2-15

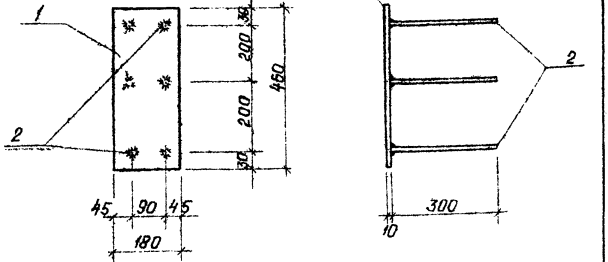

Технические требования по изготовлению изделия см. лист КЖИ-ТТ, раздел II.

Формат	Зона	Поз.	Обозначение	Наименование	Кол.	Примечание
				МН 13		
		1	ГОСТ 19903-74	Сталь листовая $\frac{-180\times10}{460}$	1	6,5кг
		2	ГОСТ 5781-75	Сталь арматурная ф 10 A III ℓ=300	6	1,1кг
				Всего:		7,6кг

Инв.№ подл. | Подпись и дата | Взам.инв.№

Гл.инж.пр.	Думан		
Нач.отд.	Меленевский		
Н.контр.	Шульгина		
Гл.констр.	Андреевская		
Рук.гр.	Шульгина		
Ст.инж.	Логинов		
Ст.техн.	Леонова		
Пров.	Логинов		

ТП 903-2-15 КЖИ-МН 13

Закладное изделие МН 13

Стадия	Масса	Масштаб
Р	7,6кг	1:10
Лист 1	Листов 1	

Арматур. - 35ГС
Прокат - В ст 3 кп2

Госстрой Латв ССР
ЛАТГИПРОПРОМ
г.Рига

Копир. Формат А4

Альбом I часть 3

Типовой проект 903-2-15

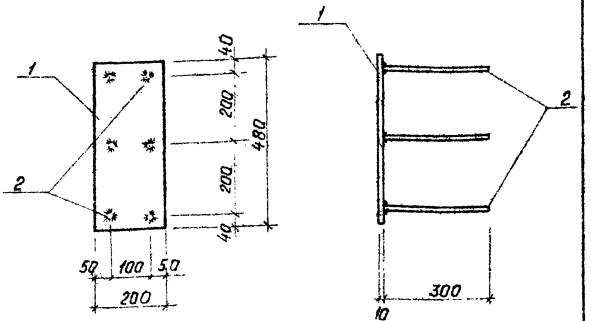

Технические требования по изготовлению изделия см. лист КЖИ-ТТ, раздел II

Формат	Зона	Поз.	Обозначение	Наименование	Кол.	Примечание
				МН 14		
		1	ГОСТ 19903-74	Сталь листовая $\frac{-300\times10}{480}$	1	7,5кг
		2	ГОСТ 5781-75	Сталь арматурн. ф 10 A III ℓ=300	6	1,1кг
				Всего:		8,6кг

Инв.№ подл. | Подпись и дата | Взам.инв.№

Гл.инж.пр.	Думан		
Нач.отд.	Меленевский		
Н.контр.	Шульгина		
Гл.констр.	Андреевская		
Рук.гр.	Шульгина		
Ст.инж.	Логинов		
Ст.техн.	Леонова		
Пров.	Логинов		

ТП 903-2-15 КЖИ-МН 14

Закладное изделие МН 14

Стадия	Масса	Масштаб
Р	8,6кг	1:10
Лист 1	Листов 1	

Арматур. - 35ГС
Прокат - В ст 3 кп2

Госстрой Латв ССР
ЛАТГИПРОПРОМ
г.Рига

Копир. Формат А4

Типовой проект 903-2-15 Альбом I часть 3

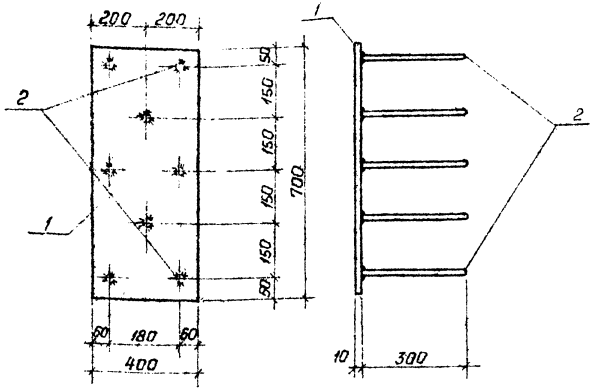

Технические требования по изготовлению изделия см. лист КЖИ-ТТ, раздел II.

Формат	Зона	Поз.	Обозначение	Наименование	Кол.	Примечание
				МН 15		
		1	ГОСТ 19903-74	Сталь листовая $\frac{-400\times10}{700}$	1	22,0кг
		2	ГОСТ 5781-75	Сталь арматурн. ф 10А III ℓ=300	8	1,45кг
				Всего:		23,45кг

Гл. инж. пр.	Думан		
Нач. отд.	Меленевский		
Н. контр.	Шульгина		
Гл. констр.	Андриевская		
Рук. гр.	Шульгина		
Ст. инж.	Логинов		
Ст. техн.	Леонова		

Прав. Логинов

ТП 903-2-15 КЖИ-МН15

Закладное изделие МН 15

Стадия	Масса	Масштаб
Р	23,45кг	1:10

Лист 1 Листов 1

Армат. - 35 ГС
Прокат - В ст 3 кп2

Госстрой Латв. ССР
ЛАТГИПРОПРОМ
г. Рига

Формат 11Б

Взам. инв. №
Подп. и дата
Инв. № подл.

Типовой проект 903-2-15 Альбом I часть 3

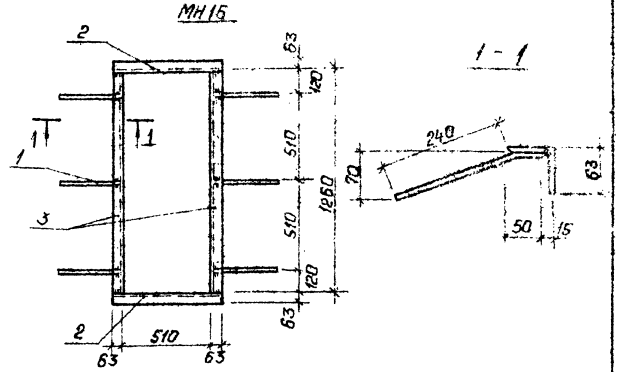

Формат	Зона	Поз.	Обозначение	Наименование	Кол.	Примечание
				МН 16		
		1	ГОСТ 5781-75	Сталь арматурная ф8А III ℓ=290	6	0,69кг
		2	ГОСТ 8509-72*	Сталь угловая равнополочная L 63×5; ℓ=638	2	6,12 кг
		3	То же	То же ℓ=1260	2	12,12кг
				Итого:		18,93кг

1. Технические требования по изготовлению изделия см. лист КЖИ-ТТ, раздел II.
2. Изделие покрыть одним слоем грунтовки ГФ-020

ГИП	Думан		
Нач. СО1	Меленевский		
Н. контр.	Шульгина		
Гл. констр.	Андриевская		
Рук. гр.	Шульгина		
Архит.	Ашмане		
Ст. техн.	Кирштук		

Прав. Логинов Копир.

ТП 903-2-15 КЖИ-МН16

Закладное изделие МН 16

Стадия	Масса	Масштаб
Р	18,93 кг	

Лист 1 Листов 1

В ст3 кп2

Госстрой Латв. ССР
ЛАТГИПРОПРОМ
г. Рига

Формат 11Б

Взам. инв. №
Подп. и дата
Инв. № подл.

Типовой проект 903-2-15 Альбом I часть 3

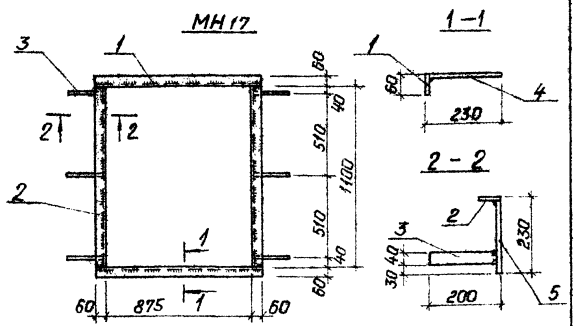

1. Технические требования по изготовлению изделия см. КЖ-ТТ, раздел II.
2. Изделие покрыть одним слоем грунтовки ГФ-020.

Формат	Зона	Поз.	Обозначение	Наименование	Кол.	Примечание
				МН 17		
		1	ГОСТ 103-76	Сталь полосовая $\frac{-60\times4}{995}$	2	3,75кг
		2	ГОСТ 103-76	То же $\frac{-60\times4}{1100}$	2	4,15кг
		3	ГОСТ 103-76	" $\frac{-40\times4}{200}$	6	1,51кг
		4	ГОСТ 19903-74	Сталь листовая 226×995×4	2	14,13кг
		5	ГОСТ 19903-74	То же 226×1100×4	2	15,62кг
				Итого:		39,16кг

Взам. инв. №

Подп. и дата

Инв. № подл.

ГИП	Думан		
Нач.отд.	Меленевский		
Н.контр.	Шульгина		
Гл.констр.	Андриевский		
Рук.гр.	Шульгина		
Архит.	Ашмане		
Ст.техн.	Кирштук		

ТП 903-2-15 КЖИ-МН17

Закладное изделие МН 17

Стадия	Масса	Масштаб
Р	39,16 кг	

Лист 1 Листов 1

В ст3 КП2

Госстрой Латв. ССР ЛАТГИПРОПРОМ г. Рига

Пров. Логинов

Копир. Формат 11 В

Типовой проект 903-2-15 Альбом I часть 3

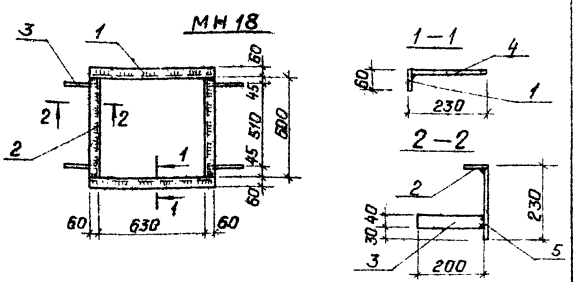

Формат	Зона	Поз.	Обозначение	Наименование	Кол.	Примечание
				МН 18		
		1	ГОСТ 103-76	Сталь полосовая $\frac{-60\times4}{750}$	2	2,83кг
		2	ГОСТ 103-76	То же $\frac{-60\times4}{600}$	2	2,26кг
		3	ГОСТ 103-76	" $\frac{-40\times4}{200}$	4	1,01кг
		4	ГОСТ 19903-74	Сталь листовая 226×750×4	2	10,66кг
		5	ГОСТ 19903-74	То же 226×600×4	2	8,54кг
				Итого:		25,30кг

1. Технические требования по изготовлению изделия см. лист КЖ-ТТ, раздел II.
2. Изделие покрыть одним слоем грунтовки ГФ-020

Взам. инв. №

Подп. и дата

Инв. № подл.

ГИП	Думан		
Нач.отд.	Меленевский		
Н.контр.	Шульгина		
Гл.констр.	Андриевский		
Рук.гр.	Шульгина		
Архит.	Ашмане		
Ст.техн.	Кирштук		

ТП 903-2-15 КЖИ-МН18

Закладное изделие МН 18

Стадия	Масса	Масштаб
Р	25,30 кг	

Лист 1 Листов 1

В ст3 КП2

Госстрой Латв. ССР ЛАТГИПРОПРОМ г. Рига

Пров. Логинов

Копировал. Формат 11 В

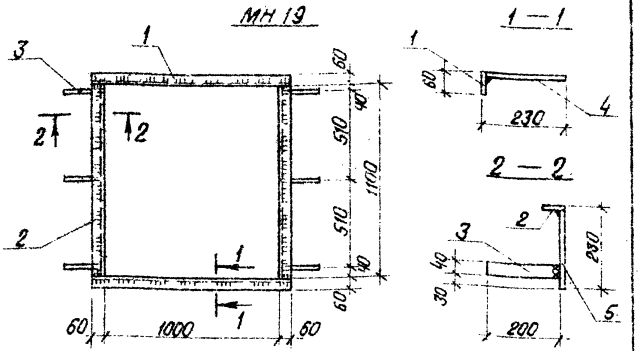

Формат	Зона	Поз.	Обозначение	Наименование	Кол.	Примечание
				МН 19		
		1	ГОСТ 103-76	Сталь полосовая 60×4, 1120	2	4.22 кг
		2	То же	То же 60×4, 1100	2	4.14 кг
		3	"	" 40×4, 200	6	1.51 кг
		4	ГОСТ 19903-74	Сталь листовая 226×1120×4	2	15.90 кг
		5	То же	То же 226×1100×4	2	15.62 кг
				Итого:		41.39 кг

1. Технические требования по изготовлению изделия см. лист КЖ-ТТ, раздел II.
2. Изделие покрыть одним слоем грунтовки ГФ-020

Взам. инв. №
Подп. и дата
Инв. № подл.

Гл.инж.пр.	Аунап		
Гл.констр.	Андреевский		
Рук.гр.	Шубенина		
Архитр.	Аунапе		
Ст.техн.	Куритчук		

ТП 903-2-15 КЖИ-МН19

Закладное изделие МН 19

Стадия	Масса	Масштаб
Р	41.39 кг	
Лист 1	Листов 1	

Вст3 кп 2

Госстрой Латв. ССР ЛАТГИПРОПРОМ г. Рига

Пров. Аунапе Копир. В.Сумина Формат 11.8

gost.e-ecolog.ru

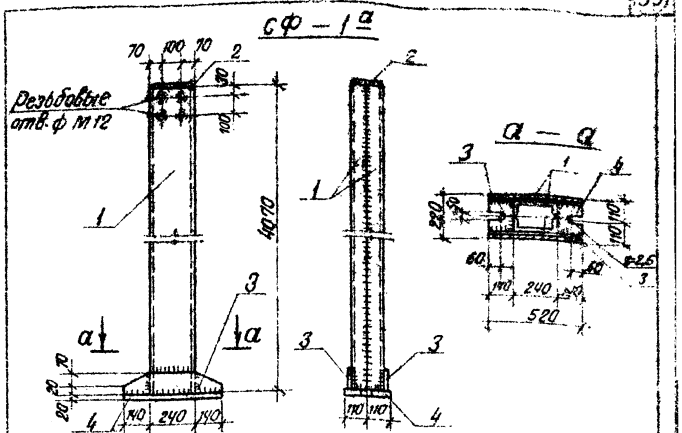

Формат	Зона	Поз.	Обозначение	Наименование	Кол.	Примечание
				СФ-1а		
		1	ГОСТ 8240-72	Швеллер [24, l=4070	2	135.4
		2	ГОСТ 103-76	Сталь полосовая 170×8, 230	1	2.4
		3	ГОСТ 103-76	Сталь полосовая 100×3, 520	2	6.6
		4	ГОСТ 19903-74	Сталь толстолистов. 825×80, 520	1	18.0
						222.4 кг

1. Материал конструкций Вст3кп2 по ГОСТ 380-71*.
2. Сварку производить электродами типа Э42 по ГОСТ 9467-75
3. Сварные швы $h_{шв}$ = 6 мм
4. Изделие окрасить двумя слоями эмали ПФ-115 по грунтовке ГФ-020 Общая толщина покрытия ~ 55 мкм

Взам. инв. №
Подп. и дата
Инв. № подл.

Гл.инж.пр.	Аунап		
Нач.отд.	Исленьева		
Н.контр.	Андреевский		
Гл.констр.	Андреев		
Рук.гр.	Шубенина		
Ст.инж.	Лосинов		
Ст.техн.	Леонова		

ТП 903-2-15 КЖИ-СФ-1а

Стойка СФ-1а

Стадия	Масса	Масштаб
Р	222кг	1:20
Лист 1	Листов 1	

Вст.3 кп 2

Госстрой Латв. ССР ЛАТГИПРОПРОМ г. Рига

Пров. Лосинов Копир. В.Сумина Формат 11В