ГОССТРОЙ РСФСР

КБ

ПО ЖЕЛЕЗОБЕТОНУ им. А.А. ЯКУШЕВА

КОМПЛЕКСНАЯ

СЕРИЯ 125

ТИПОВЫЕ ПРОЕКТЫ КРУПНОПАНЕЛЬНЫХ ЖИЛЫХ ДОМОВ И ОБЩЕСТВЕННЫХ ЗДАНИЙ

ТИПОВОЙ ПРОЕКТ 125-045/12

БЛОК – СЕКЦИЯ 9-ЭТАЖНАЯ 54-КВАРТИРНАЯ РЯДОВАЯ 1А-1А-1Б-1Б-2А-2А

/ДЛЯ СТРОИТЕЛЬСТВА В ГОРОДАХ БРАТСКЕ И УСТЬ-ИЛИМСКЕ/

ЧАСТЬ 5

ЭЛЕКТРООБОРУДОВАНИЕ

ЧАСТЬ 6

СВЯЗЬ И СИГНАЛИЗАЦИЯ

РАЗДЕЛ 5-3

ВАРИАНТ С ЭЛЕКТРОПЛИТАМИ МОЩНОСТЬЮ 8КВТ.

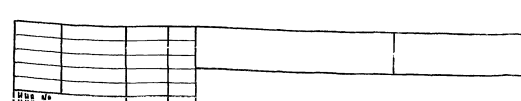

gost.e-ecolog.ru

КОМПЛЕКСНАЯ СЕРИЯ 125-ТИПОВЫЕ ПРОЕКТЫ КРУПНО-ПАНЕЛЬНЫХ ЖИЛЫХ ДОМОВ И ОБЩЕСТВЕННЫХ ЗДАНИЙ

ТИПОВОЙ ПРОЕКТ 125-045/1.2

БЛОК - СЕКЦИЯ 9-ЭТАЖНАЯ 54-КВАРТИРНАЯ РЯДОВАЯ 1А-1А-1Б-1Б-2А-2А

/ДЛЯ СТРОИТЕЛЬСТВА В ГОРОДАХ БРАТСКЕ И УСТЬ-ИЛИМСКЕ/

СОСТАВ ПРОЕКТА

Часть 0	Общая часть
Раздел 0-1	Общая характеристика проекта
Раздел 0-2	Материалы для компоновки жилых домов из блок-секций.
Раздел 0-3	Отопление и вентиляция. Табличный материал.
Часть 0-1	Архитектурно-строительные чертежи ниже отм. 0.000
Раздел 01-1	Здание с техподпольем. Фундаменты свайные.
Раздел 01-2	Здание с техподпольем. Фундаменты ленточные.
Часть 1	Архитектурно-строительные чертежи выше отм. 0.000
Раздел 1-1	Однорядная разрезка наружных стен Кровля рулонная
Раздел 1-5	Теплый чердак. Кровля рулонная
Часть 2	Отопление и вентиляция.
Часть 3	Водоснабжение, канализация, водостоки.
Часть 5	Электрооборудование
Раздел 5-3	Вариант с электроплитами мощностью 8 кВт
Часть 6	Связь и сигнализация.
Часть 8	Сметы
Раздел 8-1	Неизменяемая часть блок-секции
Раздел 8-2	Элементы блокировки 9-этажных блок-секций
Часть 9	Узлы
Раздел 9.1-110, 9.2-110, 9.3-110, 9.4-110, 9.7-110	
Часть 10	Изделия заводского изготовления
Раздел 10.1-110, 10.1-111, 10.1-2-110, 10.2-1-110, 10.2-2-110, 10.3-1-110, 10.3-2-110, 10.4-1-110, 10.4-2-110, 10.5-110, 10.6-110, 10.7-110, 10.7-111, 10.8-110, 10.9-1-110, 10.9-2-110, 10.11-1-110, 10.11-2-110, 10.12-1-110, 10.12-2-110, 10.12-111.	
ВМ	Ведомости потребности в материалах

Разработан КБ по железобетону им. А.А. Якушева Госстроя РСФСР

Начальник КБ — В.А. Болтинский
Гл. инженер КБ — В.С. Сабуров
Гл. арх. проекта — Ф.Ф. Имашев
Гл. констр. пр. — А.П. Сечейко

ЧАСТЬ 5
РАЗДЕЛ 5-3
ЧАСТЬ 6

Техрабочий проект утвержден Госстроем РСФСР Постановление №48 от 21.06.82г

Рабочие чертежи введены в действие КБ по железобетону Приказ №94 от 30.06.84г

Инв. №						

Ведомость чертежей

Лист	Наименование	Стр.	Примечание
	Часть 5. Электрооборудование		
Э-1 ÷ 3	Заглавный лист	2-4	
Э-4 ÷ 7	Спецификация.	5-8	
Э-8	Расчетная электрическая схема питающих сетей	9	
Э-9	План сетей техподполья при планировочном решении		
	1этажа по типу I,II./Фундаменты свайные/.	10	
Э-10	План сетей техподполья при планировочном решении		
	1этажа по типу I,II./Фундаменты ленточные/	11	
Э-11	План сетей техподполья при планировочном решении		
	1этажа по типу III./Фундаменты свайные/	12	
Э-12	План сетей техподполья при планировочном решении		
	1этажа по типу III /Фундаменты ленточные/.	13	
Э-13	План сетей 1этажа./Планировочное решение потипу I/.	14	
Э-14	План сетей 1этажа./Планировочное решение по типу II/.	15	
Э-15	План сетей 1этажа./Планировочное решение по типу III/.	16	
Э-16	План сетей типового этажа.	17	
Э-17	План осветительных сетей теплого чердака.	18	
Э-18,19	Электроосвещение./Элементы блокировки/.	19,20	

Привязка настоящего типового проекта выполнена в соответствии с действующими нормами и правилами /в том числе по взрывопожарной безопасности/

Гл. инженер проекта

1981 г.

Настоящий проект выполнен в соответствии с действующими нормами и правилами/в том числе по взрывопожарной безопасности/

Гл. конструктор проекта /Сечейко А.И./

1981г.

Ведомость чертежей продолжение

Лист	Наименование	Стр.	Примечание
Э-20	Схема раскладки плит перекрытий. План машинного		
	помещения.	21	
Э-21	Схема расположения каналов в плитах перекрытий		
	/Разрезы/.	22	
Э-22	Схема каналов для электропроводок в стеновых		
	панелях./Конвейерный способ изготовления изделий/.	23	
Э-23	Схема каналов для электропроводок в стеновых панелях,		
	/кассетный способ изготовления изделий/, в перегородках	24	
Э-24	Узлы прокладки групповой электросети.	25	
Э-25	Узлы прокладки групповой электросети из электропанели.	26	
Э-26	Опросный лист ВРУ	27	
	Часть 6. Устройства связи.		
УС-1,УС-2	Заглавный лист.	28,29	
УС-3	Спецификация.	30	
УС-4	Схема расположения сетей связи.	31	

Привязан:

Инв. №		
Гл. инж. КБ	Сабуров	
Гл. конст. КБ	Фельман	
Зав. отд.	Якушевич	
Гл. арх. пр.	Имашев	
Гл. конструк.	Сечейко	
Рук. гр.	Ступко	
Провер.	Недорезов	
Разраб.	Ступко	

ТП 125-045/1.2 ч.5 р.5-3, ч.6

Заглавный лист

Стадия	Лист	Листов
ТР	3-1	37

КБ по железобетону им. А.А. Якушева Госстроя РСФСР

Копировал: Тырышкина Арх. №27647-1 Формат 12

Ведомость чертежей Продолжение

Лист	Наименование	Стр.	Примечание
ЭС-5	План сетей связи техподполья	32	
ЭС-6	План сетей связи 1 этажа (планировочное решение		
	по типу I)	33	
ЭС-7	План сетей связи 1 этажа (планировочное решение)		
	по типу II)	34	
ЭС-8	План сетей связи 1 этажа (планировочное решение		
	по типу III)	35	
ЭС-9	План сетей связи типового этажа	36	
ЭС-10	План сетей кровли (Вариант с холодным чердаком)	37	
ЭС-11	План сетей кровли (Вариант с теплым чердаком)	(38)	

Пояснительная записка

I Общая часть

Электрооборудование блок-секции разработано в соответствии с действующими правилами устройства электрооборудования(ПУЭ) и указаниями по проектированию электроустановок жилых зданий СН 297-64 (редакция 1973г.)

В основу рабочих чертежей электрооборудования положены архитектурно-строительные и санитарно-технические части проекта.

Проект разработан с вариантом применения объемных санитарно-технических кабин.

II. Электроснабжение

Электроснабжение блок-секции относится по степени надежности ко II категории и осуществляется от ВРУ.

Вариант ввода, марка, длина и сечение кабельных линий ввода решаются при привязке проекта.

Расчет нагрузок дан в таблице основных показателей электрооборудования.

Основные показатели Таблица

Наименование	Кол.
Категория	II
Напряжение сети, в	380/220
Осветительный ввод – ввод №1, квт	68.1
Силовой ввод – ввод №2, квт	12.9
Суммарная нагрузка, квт	81.0
Средневзвешенный коэффициент мощности	0.9
Максимальная потеря напряжения %	1.6

III. Электрооборудование

Электрооборудование разработано для варианта блок-секций с электроплитами на кухнях.

В качестве вводно-распределительного устройства принят щит 2-х панельный типа ВРУ, устанавливаемый в электрощитовой.

В нишах электропанелей монтируются шкафы типа ШУЗ-4 1930, в которых размещаются счетчики общеквартирного учета, автоматы защиты групповых линий и штепсельные розетки на 10А для подключения уборочных машин.

Управление освещением лестничных клеток входа предусмотрено от фотовыключателя. Проектом предусматривается рабочее и аварийное освещение.

Управление освещением у люков мусоропровода осуществляется выключателями кнопочными типа АВ-2а, которые включают освещение на 1.5-3 мин.

Выключатель управления освещением техподполья устанавливается при входе в него.

Учет электроэнергии общедомовых потребителей осуществляется счетчиками, установленными в электрощитовой.

IV. Электросеть питающая и групповая

В проектируемой блок-секции применена скрытая сменяемая проводка, для осуществления которой используются каналы в стеновых панелях перегородках и в плитах перекрытий. Каналы образуются при изготовлении этих панелей на заводах ЖБИ.

Привязан:

Инв №

тп 125-045/12 ч.5 р.5-3 ч.6

Лист 3-5

Калькировал: подпись

Формат 11 ГОСТ

Питающие линии и групповые сети общедомовых потребителей выполняются проводами марки АПВ, прокладываемыми в техподполье в винипластовых трубах, открыто.

Ответвления от питающих и групповых линий техподполья к вертикальным стоякам, прокладываемым в каналах электропанелей, осуществляются через распаечно-протяжные коробки, монтируемые на потолке технического подполья.

Сеть освещения на теплом чердаке выполняется открыто проводами марки АПВ в защитных трубах.

Групповая сеть в квартирах выполняется скрыто в каналах проводами марки АППВС. Сечение групповой сети освещения - 2,5 кв.мм; для питания электроплит - 10 кв.мм (провод АПВ).

Вся электропроводка сантехнических кабин выполняется в полиэтиленовых трубах. Электрооборудование объемных сантехнических кабин полностью выполняется на заводе.

Для каждой квартиры предусматривается установка электрического звонка с кнопкой. Звонковая сеть выполняется проводом марки АППВС-1(2×2,5)мм^2.

При монтаже строительных конструкций здания необходимо принимать меры, исключающие возможную заливку бетоном или раствором отверстий, ниш, каналов, предусмотренных железобетонных изделиях для электропроводок.

До производства электромонтажных работ заказчику необходимо передать монтажной организации в комплекте с электроплитами розетки для их установки.

V. Заземление

Все металлические, нормально нетоковедущие части электрооборудования (корпуса щитов, светильников, стальные трубы и т.п.), подлежат заземлению путем металлического соединения с нулевым проводом сети.

Металлические корпуса ванн должны иметь соединения с трубами водопровода для уравнивания потенциалов, которые могут возникнуть на корпусах ванн при неисправности электропроводки.

Для зануления корпусов переносных бытовых приборов и машин мощностью свыше 1,3 квт (розетки этажных уборочных машин, кухонные розетки на 10 А) прокладывается отдельный провод, сечением равный фазному от нулевого рабочего проводника - шины этажного электрощитка.

Предусмотреть повторное заземление нулевого провода питающей сети на вводе в здание, путем присоединения нулевой шины вводно-распределительного устройства к водопроводному вводу до водомерного узла (выполнить полосой 4×12 ГОСТ 103-76 - длина и трасса определяются при привязке).

Для подавления радиопомех на шинах ВРУ устанавливаются конденсаторы К3 емкостью 0,5 мкФ на фазу.

Все работы по устройству и монтажу сетей заземления и зануления должны быть выполнены в соответствии с требованиями „Инструкции по устройству сетей заземления и зануления в электроустановках" - СН 102-76.

VI. Указания по привязке

1. При компановке жилого дома из нескольких блок-секций установка ВРУ в каждой блок-секции не обязательна.
2. Определение необходимого количества ВРУ на жилой дом и связанный с этим пересчет схемы, выполняется привязывающей организацией. Электрические сети по техподполью прокладываются в соответствии с пересчитанной схемой.

Условные сокращения

Тип I - планировочное решение 1 этажа основное.
Тип II - планировочное решение 1 этажа со сквозным проходом.
Тип III - планировочное решение 1 этажа с электрощитовой.

Условные обозначения

- выключатель открытой установки в герметическом исполнении
- патрон настенный наклонный
- светильник настенный уплотненный
- звонок электрический безискровый
- кнопка для звонка

Марка, поз	Обозначение	Наименование	Количество тип I	тип II	тип III	Примечание
		Электроизделия				
		Щит вводно-распределительный типа ВРУ				
		-2-х панельный				
	Завод СТЭМИ г. Братск	Вводная панель типа ВРУ-1-12, комплект			1	
		На панели устанавливаются:				
		переключатель типа ПЦ-250-2 шт;				
		предохранитель типа ПН-2-250-6 шт;				
		патрон с плавкой вставкой на 120А-3 шт;				
		патрон с плавкой вставкой на 80А-3 шт;				
		конденсатор типа К3 емкостью 0.5 мкф - 6 шт;				
		трансформатор типа ТК-20				
		40/5А; 380 в - 3 шт;				
		счетчик активной энергии трансфор-				
		маторный СА4-И 675, 380/220 в, 40/5А				
		кл. 1.0 - 1 шт;				
		счетчик активной энергии типа				
		СА4-И 675, 380/220, 10А, кл 1.0-1 шт;				
		выключатель автоматический типа				
		АБ-25 с расцепителем на 15А-2 шт;				
		лампа сигнальная типа НВ-24-2 шт:				
	То же	Панель распределительная с блоком автома-				
		тического управления освещения на 14 групп				
		типа ВРУ-1-48, комплект				
		На панели устанавливаются:				
		предохранитель типа ПН2-100-30, шт				
		патрон с плавкой вставкой на				
		80 А - 6 шт				
		патрон с плавкой вставкой на 50А - 3 шт;				
		то же, на 30А - 9 шт.;				
		выключатель автоматический типа				
		АБ-25 с расцепителем на 15А - 16 шт;				
		разъединитель типа РН1-40-3 шт.;				
		реле промежуточное типа МКУ-48-1 шт.;				
		реле промежуточное типа РПМ-01/80-1 шт.;				
		реле времени типа 2РВМ - 1 шт.;				
		фотовыключатель типа АО, компл. - 1 шт.;				
	То же	щиток осветительный этажный учетно-				
		распределительный с аппаратом для отклю-				
		чения лестничного стояка на 3 квартиры,				
		степень защиты 1Р30-ЩУЗ4-1Р30, компл..	2	1	1	
		На щите монтируются:				
		выключатель автоматический А3114/7				
		(на вводе) - 1 шт				
		выключатель автоматический АП 50-2-3 шт				

Привязан:

Инв. №

Зав. отд.	Якушевич	
Гл. конст. пр.	Сечейко	
Рук. гр.	Ступко	
Проверил	Ступко	
Разраб.	Недорезов	

ТП 125-045/1.2 ч.5 р.5-3

9-этажная блок-секция рядовая с одно-двух-комнатными квартирами 1А1А 1Б1Б 2А2А

Спецификация

Стадия	Лист	Листов
ТР	3-4	

КБ по железобетону им. А.А. Якушева Госстроя РСФСР

Марка, поз.	Обозначение	Наименование	Количество тип I	тип II	тип III	Примечание
		Счетчик активной энергии однофазный				
		СО-И-449 380/220в 10а кл.1.0-3 шт.				
		Выключатель автоматический АЕ1031-11с				
		расцепителем 16а - 6шт.				
		Выключатель автоматический А3161 с рас-				
		цепителем 40а-3шт.				
		Розетка штепсельная двухполюсная с за-				
		земляющим контактом РШ-П-20-0-1р44-02-				
		-10/220 - 1шт.				
	Завод СТЭМИ г. Братск	То же - без аппарата для отключения лестнич-				
		ного стояка на 3 квартиры ЩУЭ-4-1р30, компл.	16	16	16	
	То же	Щиток осветительный этажный учетно-				
		распредельный с аппаратом для отключения				
		лестничного стояка на 2 квартиры степень				
		защиты 1р30-ЩУЭ4-1р30, компл.		1	1	
		На щите монтируются:				
		выключатель автоматический А3114/7				
		(на вводе) - 1шт.				
		выключатель автоматический АП50-2-2 шт.				
		счетчик активной энергии однофазный				
		СО-И-449 380/220в 10а кл.1.0-2шт.				
		выключатель автоматический АЕ1031-11с				
		с расцепителем 16а - 4шт.				
		Выключатель автоматический А3161 с рас-				
		цепителем 40а-2шт.				
		Розетка штепсельная двухполюсная с за-				
		земляющим контактом РШ-П-20-0-1р44-02-				
		-10/220 - 1шт.				
	ТУ 36-631-71	Ящик с понижающим трансформатором				
		типа ЯТП-0.25 ~220/36в 250ва, комплект	1	1	1	
		Электроплита бытовая стационарная				
		Электра1001 типа ЭБЧШ-6-4-8/220. $I_н$=36,4а	54	53	53	
		Оборудование светотехническое				
	ТУ16.535.443-72	Светильник с люминисцентными лампами				
		ЛПО 02-2×40/002		2	2	
*		Светильник настенный уплотненный НСУ-1	54	53	53	
	ТУ16.535.804-73	Светильник с лампой накаливания ПСХ-60	25/31	25/31	25/31	
	ТУ 16.535.825-74	Светильник настенный одноламповый				
		Н60 05×60/Р2'0-03У4	56	60	59	
	Завод эл. осветительной арматуры г. Бельцк	Светильник подвесной типа ПО-21	1	3	4	
	ТУ 36-10.1-70	Указатель подъезда световой СУП-М	1	1	1	
		Фонарь милицейский	1	1	1	
	ГОСТ 6825-74	Лампа люминисцентная белого света				
		ЛБ40-4-40вт		4	4	

Привязан:

Инв. №

Зав. отд.	Якушевич	
Гл. конст. пр.	Сецейко	
Рук. гр.	Ступко	
Проверил	Ступко	
Разраб.	Недорезов	

ТП 125-045/1.2 ч.5 р.5-3

9-этажная блок-секция рядовая с одно-двух-комнатными квартирами 1А1А1Б1Б2А2А

Спецификация

Стадия	Лист	Листов
Тр	3-5	

КБ по железобетону им. А.А. Якушева Госстроя РСФСР

Копировал: Тульшина

Формат 19

Марка поз.	Обозначение	Наименование	Количество тип I	Количество тип II	Количество тип III	Примечание
	ГОСТ 8799-75	Стартер типа 15-80/СК-220		4	4	
	ГОСТ 2239-70.Е	Лампы накаливания:				
		Б 220 - 40	6	10	9	
		Б 220 - 60	73/79	75/81	76/82	
		Б 220 - 100	4	4	4	
		Изделия установочные				
	ГОСТ 7397-76	Выключатель однополюсный утопленного типа в нормальном исполнении 220в, 6А				
		индекс 02210	124/168	126/170	127/171	
	То же	То же, сдвоенный индекс 02010	44/36	43/35	43/35	
	"	То же, строенный индекс 02700		1	1	
		Выключатель однополюсный для открытой				
		установки ~220в, 6А индекс 02220	1	1/2	1/2	
		То же, в герметическом исполнении				
		Индекс 02620	6	7	6	
*	По „Луч" г. Ленинград	Блок с тремя выключателями и розеткой				
		250 в, 6А У6-3-С	18	18	18	
	То же	Блок с двумя выключателями и розеткой 250в. 6А У6-2-С	36	35	35	
	ТУ16.526.341-74	Выключатель кнопочный 25А; 250в АВ-2А	7	7	7	
	ГОСТ 7396-76	Розетки штепсельные				
		Индекс 03270- утопленного типа	144	143	143	
		Индекс 03340- сдвоенная утопл. типа	71	70	70	
	ГОСТ 0691.003-71	Индекс 03760 - для скрытой установки				
		с третьим заземляющим контактом				
		10А У-94-С	54	53	53	
	ГОСТ 7220-66	Звонок электрический безыскровый (без				
		прерывателя тока, управляемый путем				
		прямого включения обмотки в сеть)				
		ЗП-220 с кнопкой КОУ	54	53	53	
	ТУ 36-1454-70	Розетка потолочная РП	109	107	107	
	ГОСТ 2746.0-77.Е	Патрон подвесной пластмассовый индекс 01040	109	107	107	
	То же	Патрон настенный наклонный пластмассовый				
		индекс 01190	90	89	89	
*	"	То же, фарфоровый индекс 01220	18	18	18	
	ТУ36-1034-69	Зажим люстровый КЛ-2,5	254	249	249	
	ТУ36-1451-70	Крюк для подвески светильников У623	109	107	107	
	ТУ36-УССР-470-68	Крышка КОН-1	240	240	240	
	ТУ36-1451-70	Ящик протяжной У997	1			
	ТУ36-УССР-13-69	Коробка протяжная У996	2	2	2	
	ГОСТ 14254-69	То же, У272	5	5	5	
*	ТУ36-1449-70	Коробка ответвительная У197	72	71	71	

Привязан:

Инв.№

Зав. отд.	Якушевич	
Гл.конструктор	Сечейко	
Рук. гр.	Ступко	
Проверил	Ступко	
Разраб.	Недорезов	

Спецификация

ТП 125-045/12 Ч.5 Р.5-3

9-этажная блок-секция рядовая с одно-двухкомнатными квартирами на 1,2,3 1б 1в 2а 2в

Стадия	Лист	Листов
ТР	3-5	

КБ по железобетону им. А.А. Якушева Госстроя РСФСР

Марка, поз.	Обозначение	Наименование	Количество тип I	тип II	тип III	Примечание
		Провода и кабели				
	ГОСТ 6323-71	Провод АПВ 2.5 380, м	1900/1990	2000/2090	2000/2090	
	"	" 4, м	190	190	170	
	"	" 10, м	3050	3050	3050	
	"	" 16, м	54	53	53	
	"	" 16, м	85	65	80	
	"	" 35, м	145	145	140	
	"	Провод АППВС 2×2,5 380, м	2500	2500	2500	
*	"	Провод АППВС 2×2,5, 380 м	173	162	162	
	"	3×2.5 м	940	940	910	
	ГОСТ 20575-75	Провод ТРП -1×2×0.5, м			6	
	ГОСТ 20520-75	Провод ПРД - 2×0.75 кв. мм., м	55	54	54	
	ГОСТ 435-78	Кабель АНРГ 2×2.5, м				
		Трубы				
	ТУ16-05-1573-77	Трубы винипластовые:				
		Ду 25, м	90/110	80/110	75/105	
		Ду 32, м				
		Ду 63, м	35	35	35	
*	ГОСТ 18599-73	Труба полиэтиленовая ПНП 25 кл., м	186	182	182	
	ТУ 22-2173-71	Металлорукав РЗ-Ц-Х-50 м	10	10	10	
	ГОСТ 10704-76	Труба стальная электросварная Т20×1.6	47	47	40	
	"	" Т32×2.0	47	47	40	

1. Числа, указанные дробью означают: а) в числителе - при холодном чердаке, б) в знаменателе - при теплом чердаке.
2. При варианте блок-секции с объемными сантехкабинами электрооборудование и материалы, помеченные *, из спецификации исключить. (Эти материалы учтены в спецификациях на сантехкабины./

Привязан:

Инв. №

Изм. Кол.уч. Лист № док. Подпись Дата

Гл. спец. Жукшевич
Нач.отд. Печенкин
Рук.гр. Ступко
Проверил Ступко
Н.контр. Шестопалов

Т.п. 125-085/1.2 ч. 5, в. 5-3

9-этажная блок-секция рядовая одно-двухкомнатными квартирами 1А 1А 1Б 1Б 2А 2А

Спецификация

Стадия	Лист	Листов
Р	3-7	

КБ ЖБК им. И.Д. Дыховичного Госстроя СССР

Копировал: Калинина Формат А4х4(2)60-7

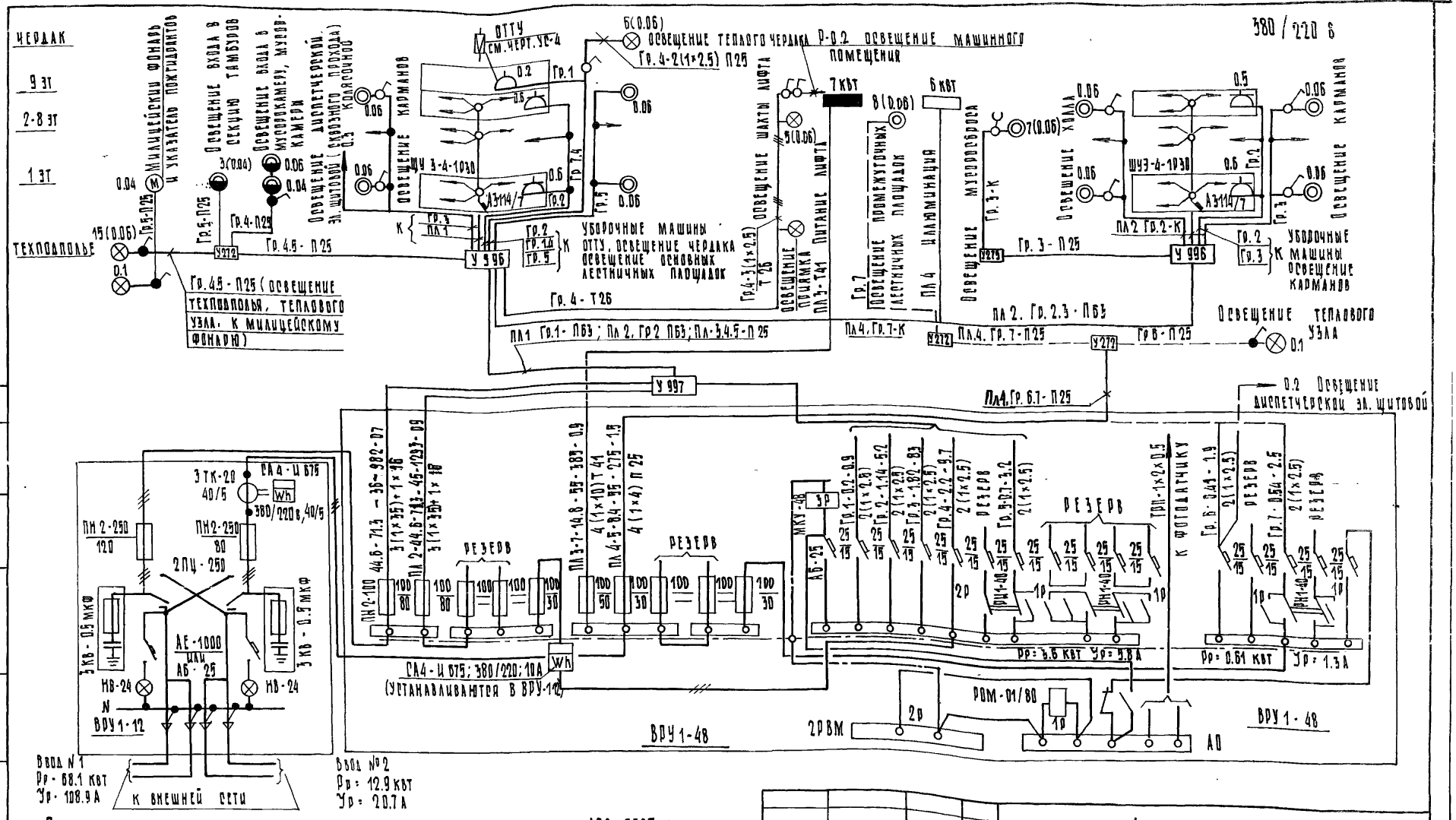

1. Питающие электрические сети и групповые линии выполнить проводом АПВ ГОСТ 6329-71
2. Расшифровка приведенных в схеме обозначений дана в таблице в порядке последовательности записи:

Таблица

N-питающ. групповой линии	Рр, квт	Ур, А	Длина, м	Момент, квт·м	ΔU, %	Число и сечение проводов	Способ прокладки Ø трубы

Привязан		
Инв. №		
Зав отд	Якушевич	
Гл. конст. пр.	Сечейко	
Рук. гр.	Ступко	
Проверил	Ступко	
Разраб.	Недорезов	

ТП 125-045/1.2 ч. 5 р. 5-3

9-этажная блок-секция рядовая с одно-двухкомнатными квартирами 1А 1А 1Б 1Б 2А 2А

Стадия	Лист	Листов
Тр	3-8	

Расчетная электрическая схема питающих сетей

КБ по железобетону им А А Якушева Госстроя РСФСР

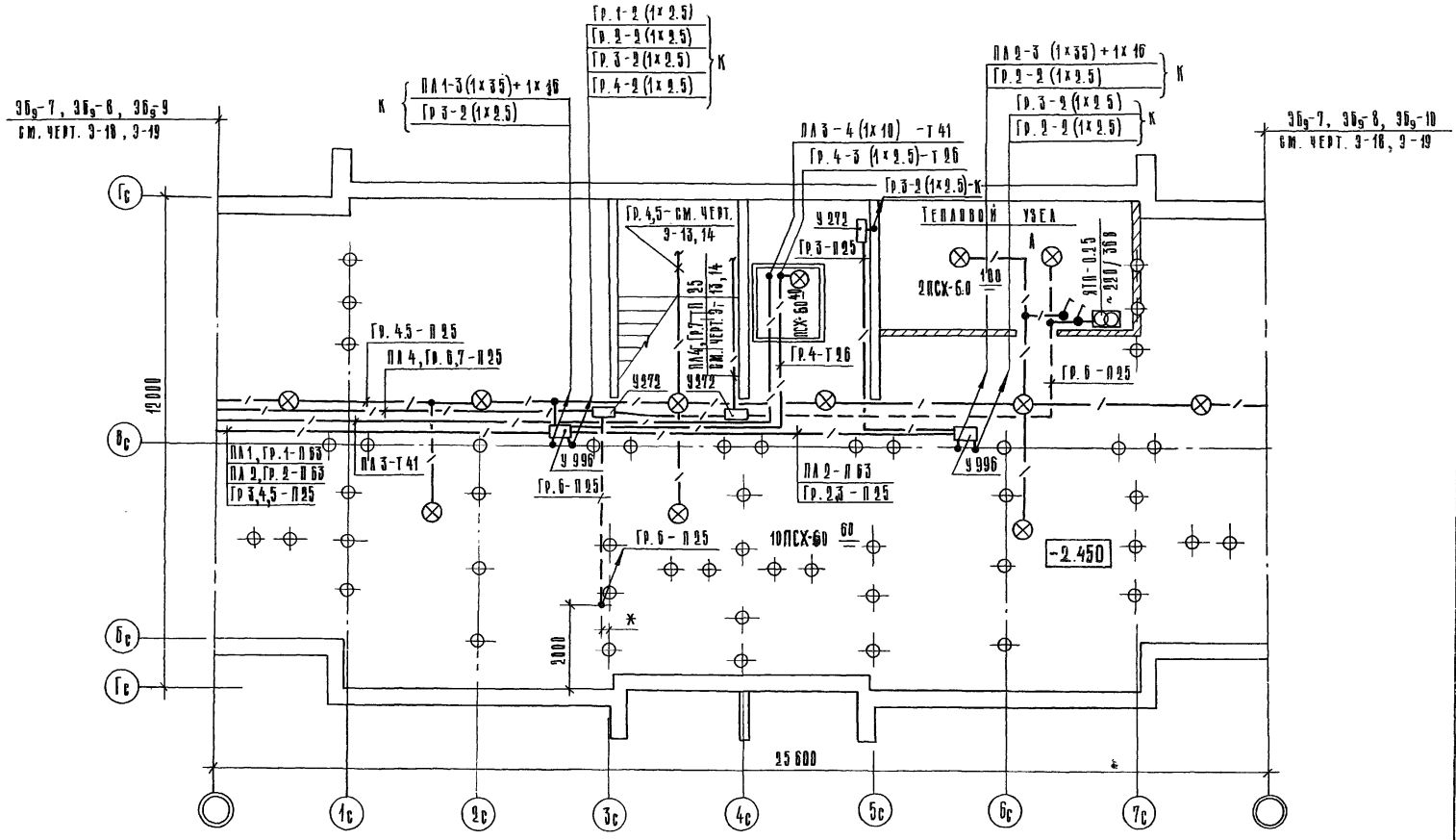

1. Один из выводов понижающего трансформатора ЯТП-0.25 на стороне 36В заземлить путем присоединения к нулевому проводу согласно СН 102-76.

Зав. отд.	Якушевич		
Гл. конст. пр.	Сечейко		
Рук. гр.	Ступко		
Проверил	Ступко		
Разраб.	Недорезов		

Привязан:

Инв. №

ТП 125-045/1.2 ч.5 с. 5-3

9-этажная блок-секция рядовая с одно-, двухкомнатными квартирами 1А 1А 1Б 1Б 2А 2А

Стадия	Лист	Листов
ТР	Э-9	

План сетей техподполья при планировочном решении 1 этажа по типу I, II (фундаменты свайные)

КБ по железобетону им. А.А. Якушева Госстроя ПСФСР

Копировал Козина

Формат 12 АРХ-Н27647-9

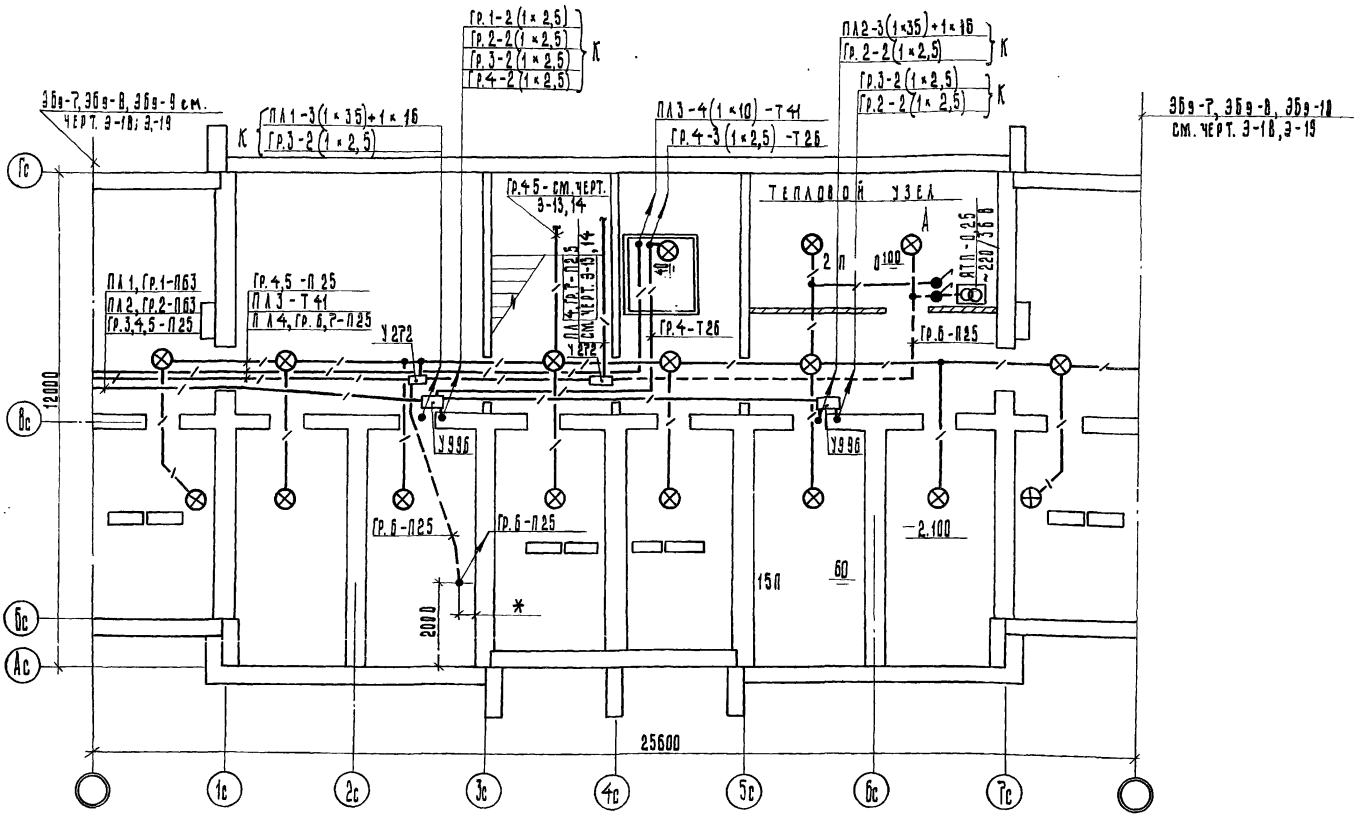

Один из выводов понижающего трансформатора ЯТП-025 на стороне 36 в заземлить путём присоединения к нулевому проводу согласно СН 102-76.

Привязан:			
Инв. №			
Зав. отд.	Якушевич		
Гл. констр. пр.	Сечейко		
Рук. гр.	Ступко		
Проверил	Ступко		
Разработал	Недорезов		

ТП 125-045/1.2 Ч.5. Р. 5-3

9-этажная блок-секция рядовая с одно-двухкомнатными квартирами 1А 1А 1Б 1Б 2А 2А

Стадия	Лист	Листов
ТР	Э-10	

План сетей техподполья при планировочном решении 1 этажа по типу Т.II/Фундаменты ленточные/

КБ по железобетону им. А.А. Якушева Госстроя РСФСР

Копировал: Аблизина Нт 12.60/ар Формат 12 Арк-№27647-10

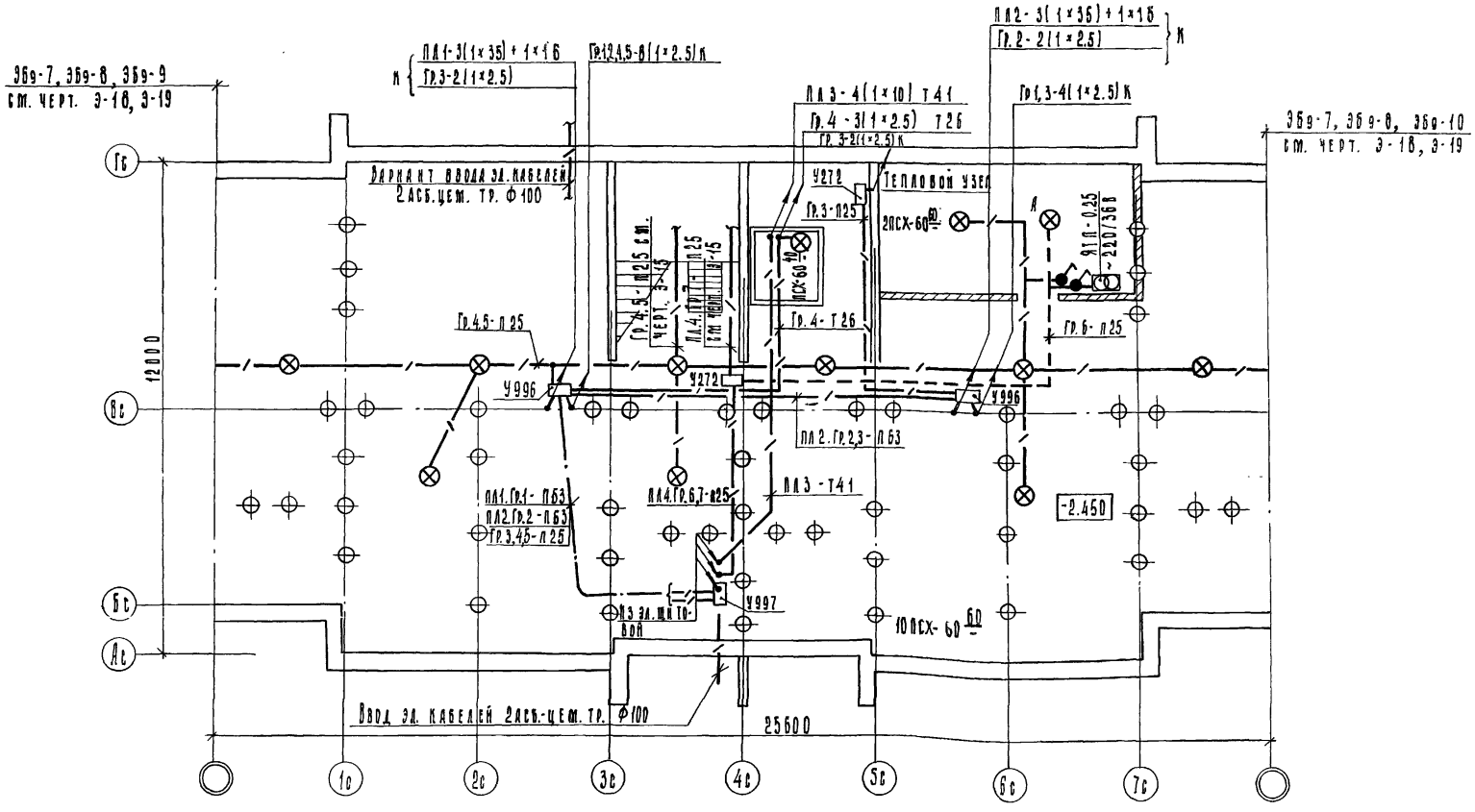

1. Один из выводов понижающего трансформатора ЯТП-0.25 на стороне 3б в заземлить, путем присоединения к нулевому проводу, согласно СН 102-76

Привязан:

Инв. №

Зав.отд.	Якушевич	
Гл.конс.пр.	Сечейко	
Рук.гр.	Ступко	
Проверил	Ступко	
Разраб.	Недорезова	

ТП 125-045/1.2 ч. 5 р. 5-3

9-этажная блок-секция рядовая с одно-двухкомнатными квартирами 1А 1Б 1Б 2А 2Б

Стадия	Лист	Листов
Т Р	Э-11	

План сетей телефонизации при планировочном решении 1 этажа до типу 1Т (фундаменты свайные)

КБ по железобетону им. А.А. Якушева Госстроя РСФСР

Копировал: Блажкова Арх. №27647-11

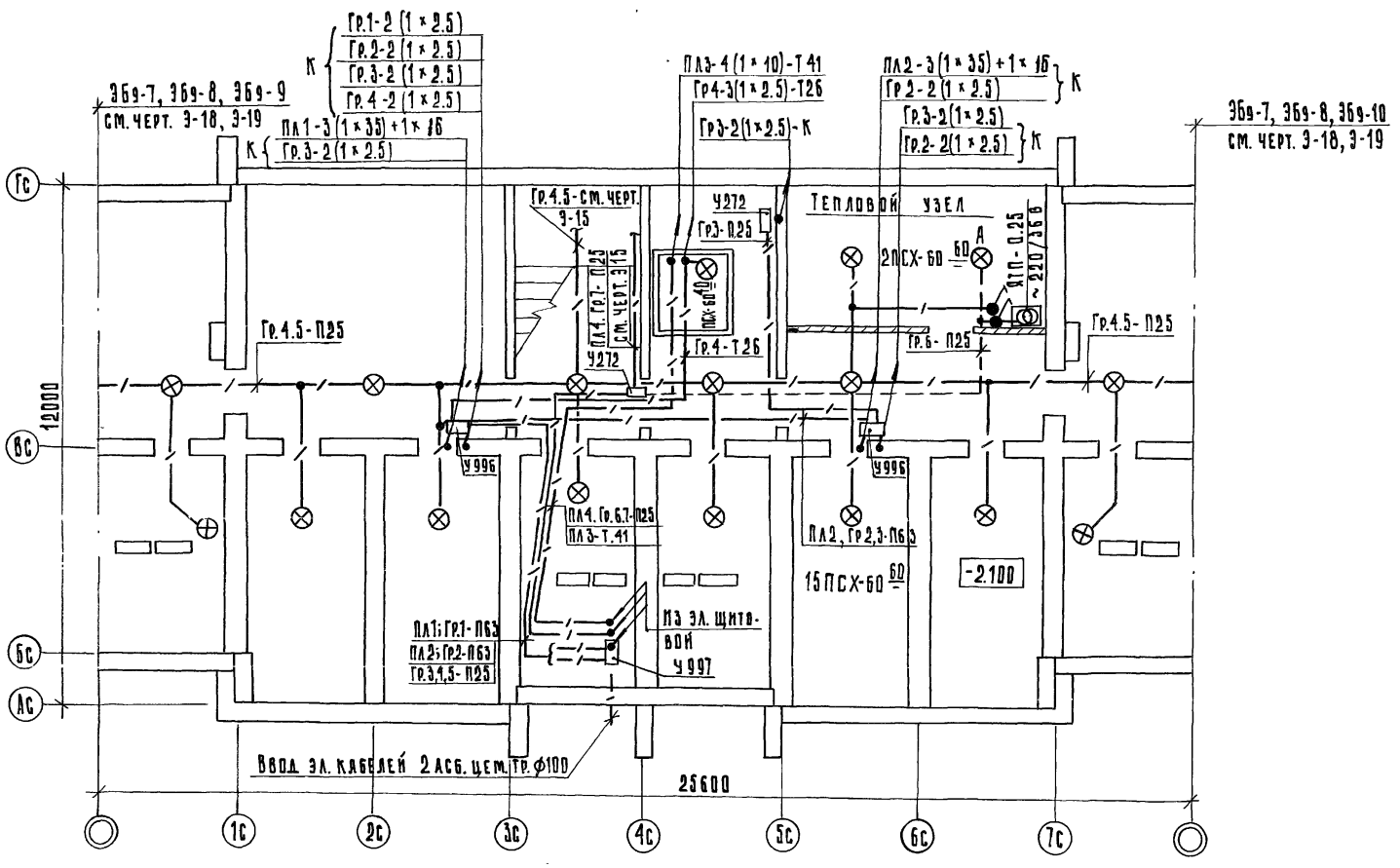

Один из выводов понижающего трансформатора ЯТП-0.25 на стороне 36в заземлить путем присоединения к нулевому проводу, согласно СН102-76.

Привязан:

Инв. №

Зав. отд.	Якушевич	
Гл. конст. пр.	Сечейко	
Рук. гр.	Ступко	
Проверил	Ступко	
Разраб.	Недорезов	

ТП 125-045/1.2 ч.5 р. 5-3

9-этажная блок-секция рядовая с одно- двух-комнатными квартирами 1А 1А 2А 2А 1Б 1Б

Стадия	Лист	Листов
ТР	Э-12	

План сетей техподполья при планировочном решении 1 этажа по типу Ш (фундаменты асимметричные)

КБ по железобетону им. А.А. Якушева Госстроя РСФСР

Кальковал: Змейкова Формат: 10

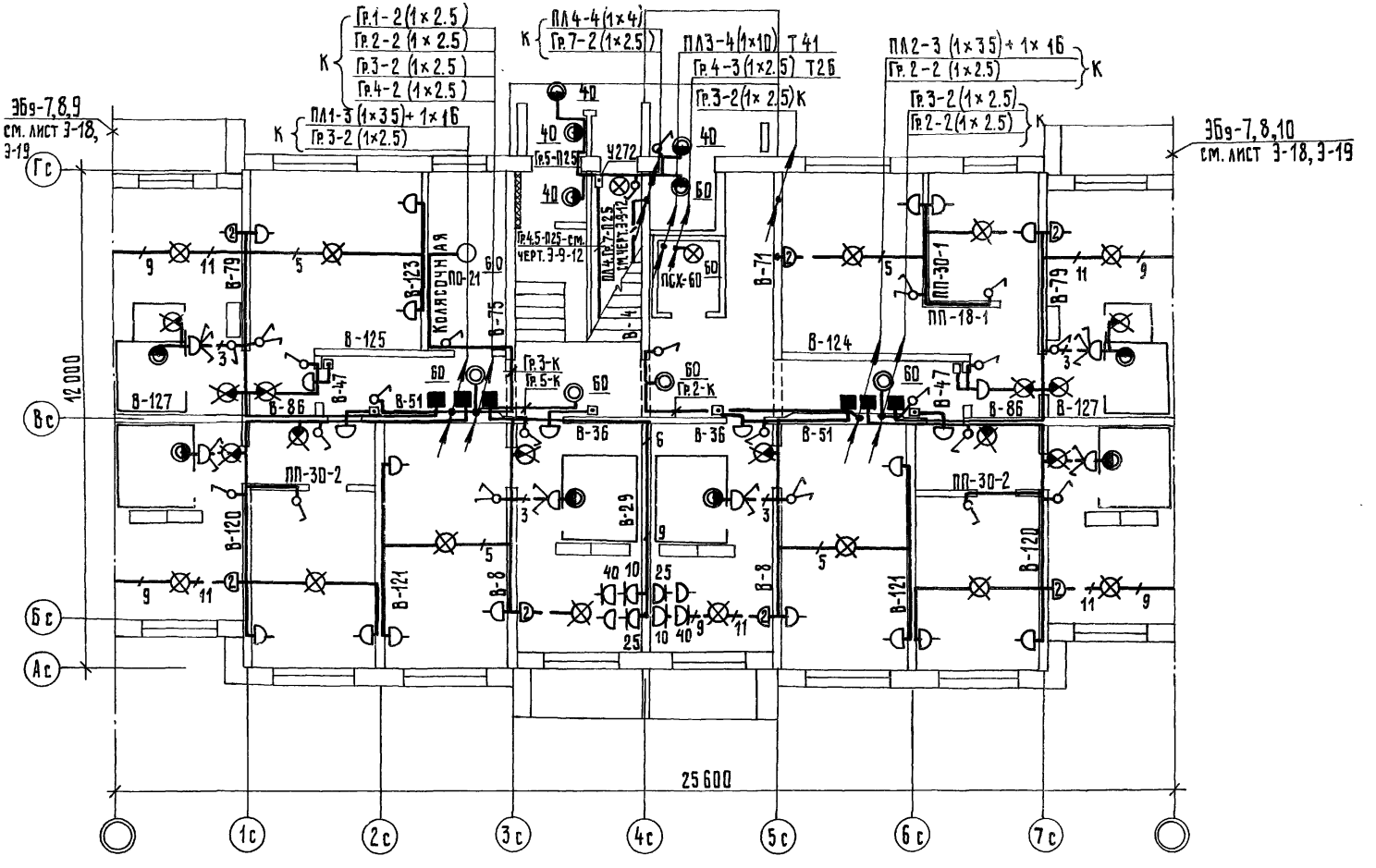

Привязан:			
Инв. №			
Зав. отд.	Якушевич		
Гл.констр.пр.	Сечейко		
Рук. гр.	Ступко		
Пров.	Ступко		
Разраб.	Недорезов		

ТП 125-045/К.2 ч.5 р. 5-3

9 этажная блок-секция рядовая с одно двухкомнатными квартирами 1А1А 1Б1Б 2А 2А

Стадия	Лист	Листов
ТР	Э-13	

План сетей 1 этажа (планировочное решение по типу)

КБ по железобетону им. А.А. Якушева Госстроя РСФСР

Копировал: Жийкова Формат 12 Арх.№27647-13

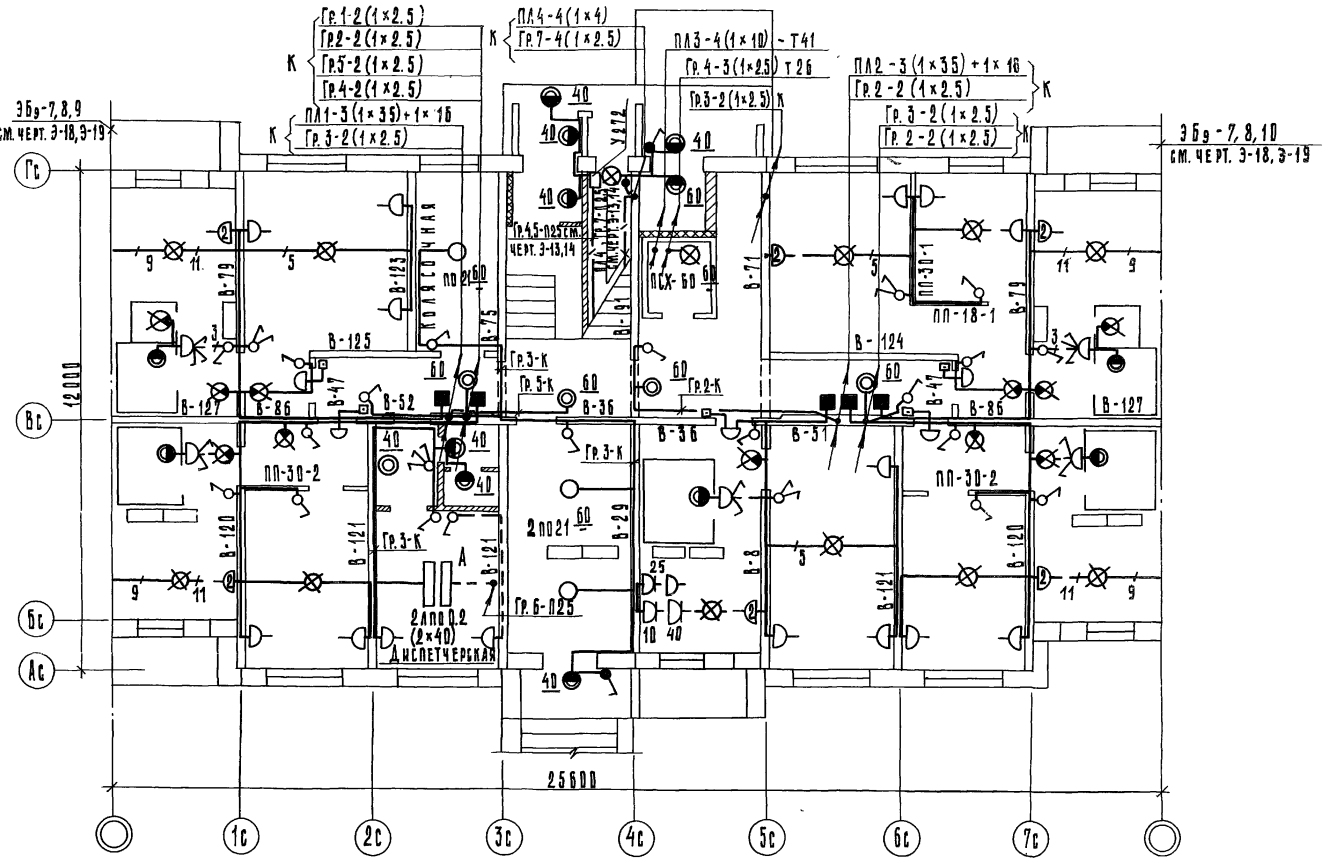

ТП 125-045/1.2 ч.5 р.5-3			
9-ЭТАЖНАЯ БЛОК-СЕКЦИЯ РЯДОВАЯ С ОДНО-ДВУХКОМНАТНЫМИ КВАРТИРАМИ 1А1А2Б1Б2А2А			
	СТАДИЯ	ЛИСТ	ЛИСТОВ
	ТР	Э-14	
ПЛАН СЕТЕЙ 1 ЭТАЖА /ПЛАНИРОВОЧНОЕ РЕШЕНИЕ ПОТИПУ II/	КБ ПО ЖЕЛЕЗОБЕТОНУ ИМ. А.А. ЯКУШЕВА ГОССТРОЯ РСФСР		

ЗАВ. ОТД.	ЯКУШЕВИЧ	
ГЛ. КОНСТ. ПР.	СЕЧЕЙКО	
РУК. ГР.	СТУПКО	
ПРОВЕРИЛ	СТУПКО	
РАЗРАБ.	НЕДОРЕЗОВ	

ПРИВЯЗАН:

ИНВ. №

КОПИРОВАЛ: ТЫРЫШКИНА АРХ-Н27647-14 ФОРМАТ 12

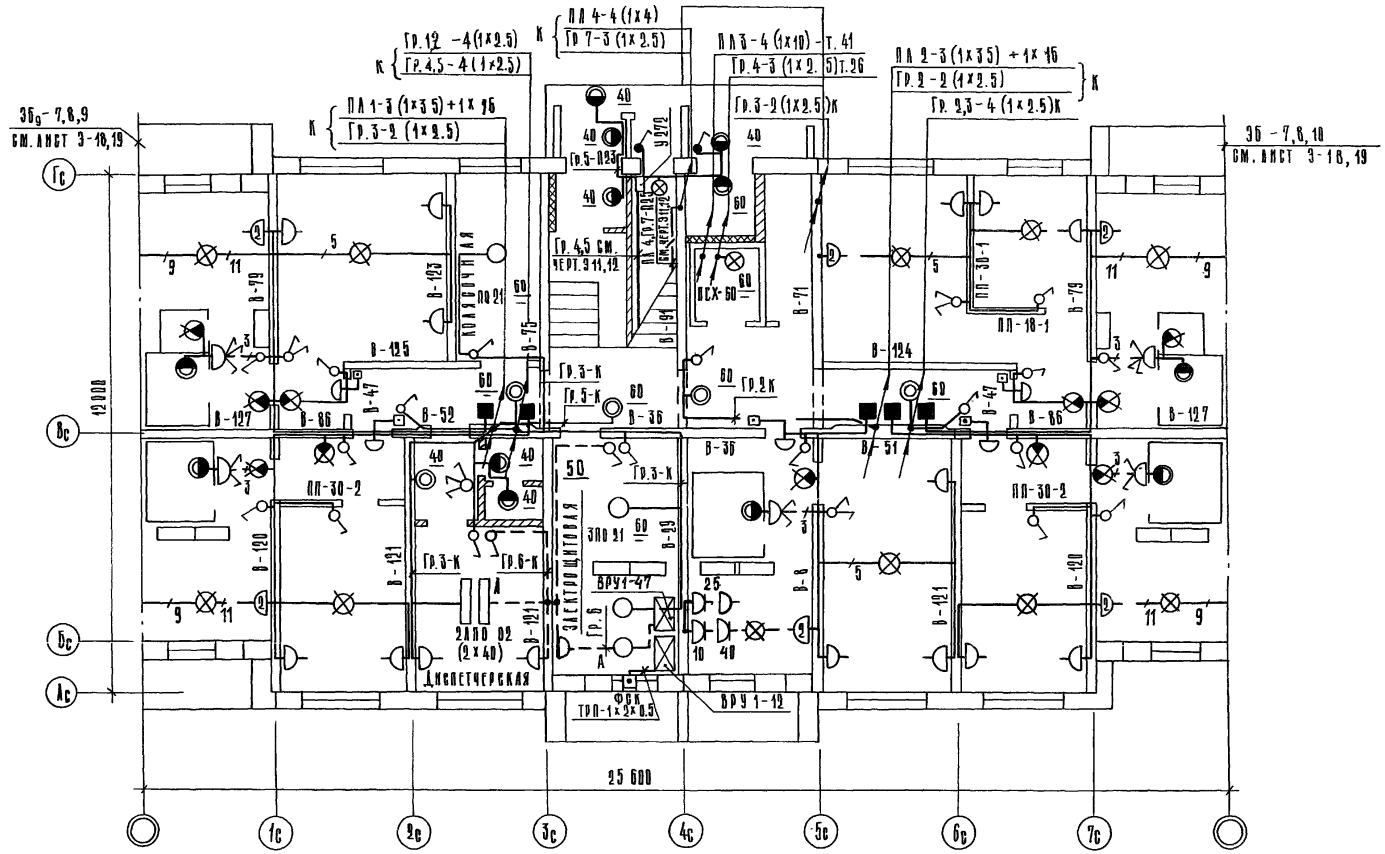

Зав. отд.	Якушевич		
Гл. конст. пр.	Сечейко		
Рук. гр.	Ступко		
Проверил	Ступко		
Разраб.	Недорезов		

Привязан:

Инв. №

ТП 125-045/1.2 ч.5 р.5-3

9-этажная блок-секция рядовая с одно- двух-комнатными квартирами 1А 1А 1Б 1Б 2А 2А

Стадия	Лист	Листов
Тр	3-15	

План сетей 1 этажа (Планировочное решение по типу III)

КБ по железобетону им. А.А. Якушева Госстроя РСФСР

Копировал: Козина

Формат 19

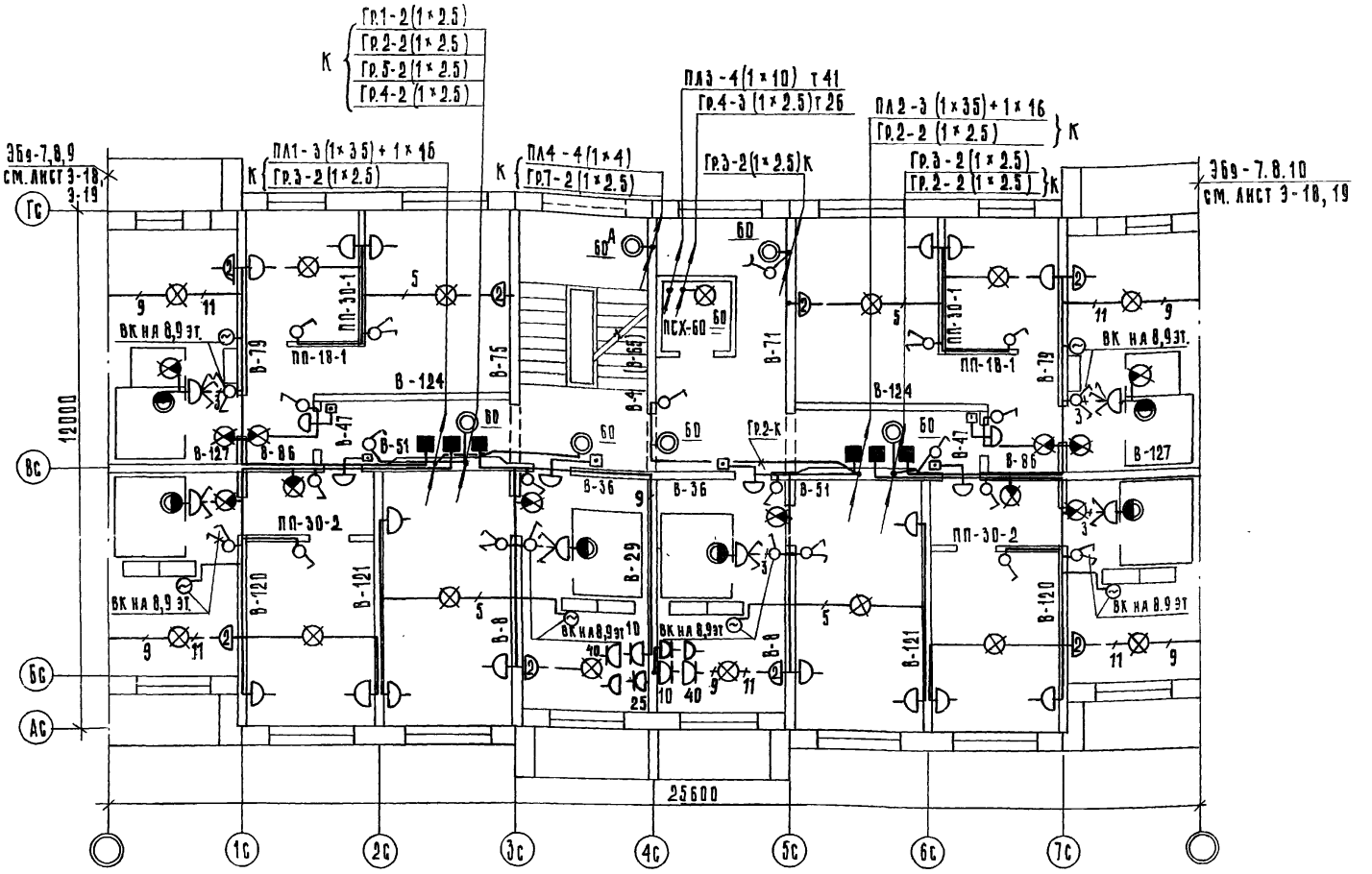

1. При варианте Б/С с теплым чердаком ВК- вентиляторы кухонные на 8,9 этажах не предусматривать.

Привязан:			
	Зав. отд	Якушевич	
	Гл. конст. пр	Сечейко	
	Рук. гр.	Ступко	
	Проверил	Ступко	
Инв. №	Разраб.	Недорезов	

ТП 125-045/12 ч.5 р. 5-3

9-этажная блок-секция рядовая с одно- двухкомнатными квартирами 1А1А1Б1Б 2А 2А

Стадия	Лист	Листов
ТР	3-16	

План сетей типового этажа

КБ по железобетону им. А.А. Якушева Госстроя РСФСР

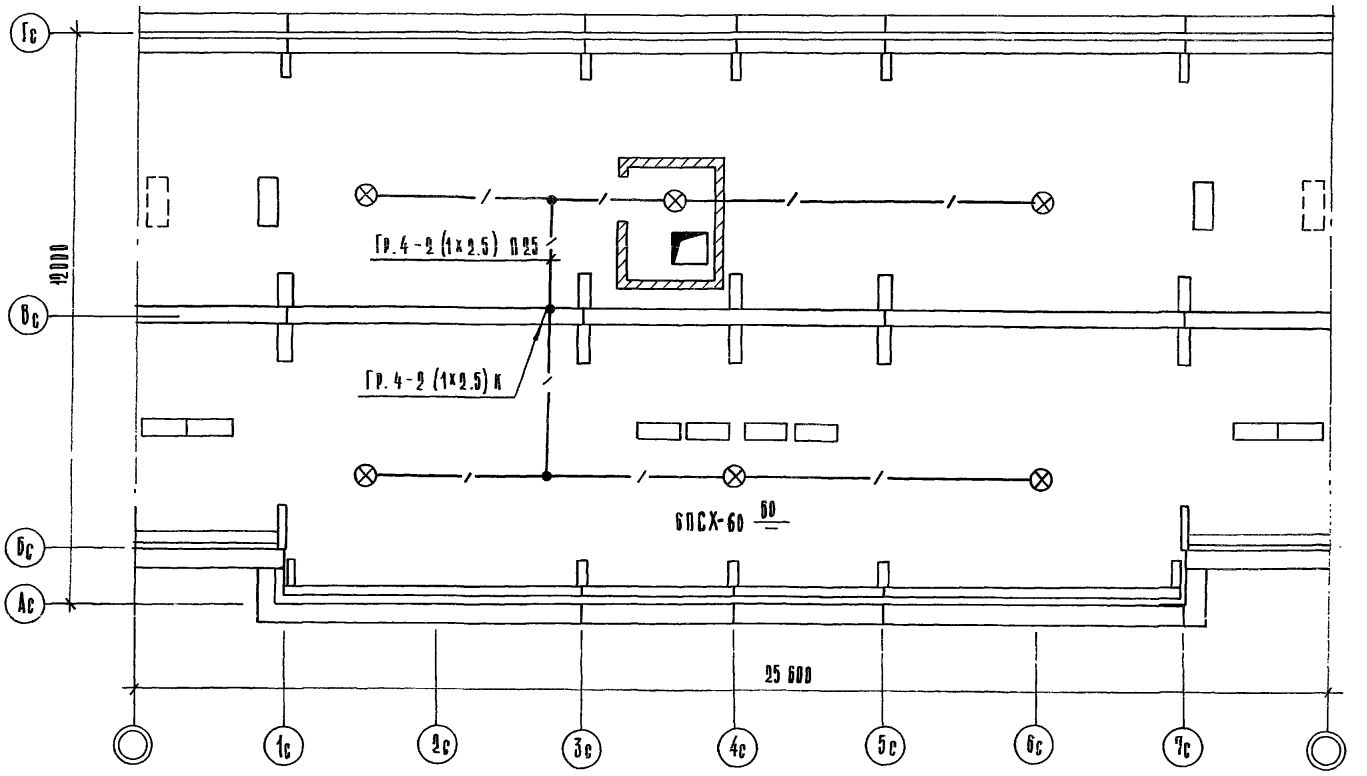

1. Выключатель управления освещением теплого чердака установить у входа на чердак на дверке электрощитка 9 этажа.

				Т.П 125-045/1.2 ч.5 р.5-3			
				9-этажная блок-секция рядовая с одно-, двух-комнатными квартирами 1А 1А 1Б 1Б 2А 2А			
Привязан:					Стадия	Лист	Листов
			Зав. отд.	Якушевич			
			Гл. конст. пр	Сечейко	Тр	3-17	
			Рук. гр.	Ступко	План осветительных сетей теплого чердака	КБ по железобетону им. А.А. Якушева Госстроя РСФСР	
			Проверил	Ступко			
Инв. №			Разраб.	Недорезов			

Копировал: Козина Формат 12

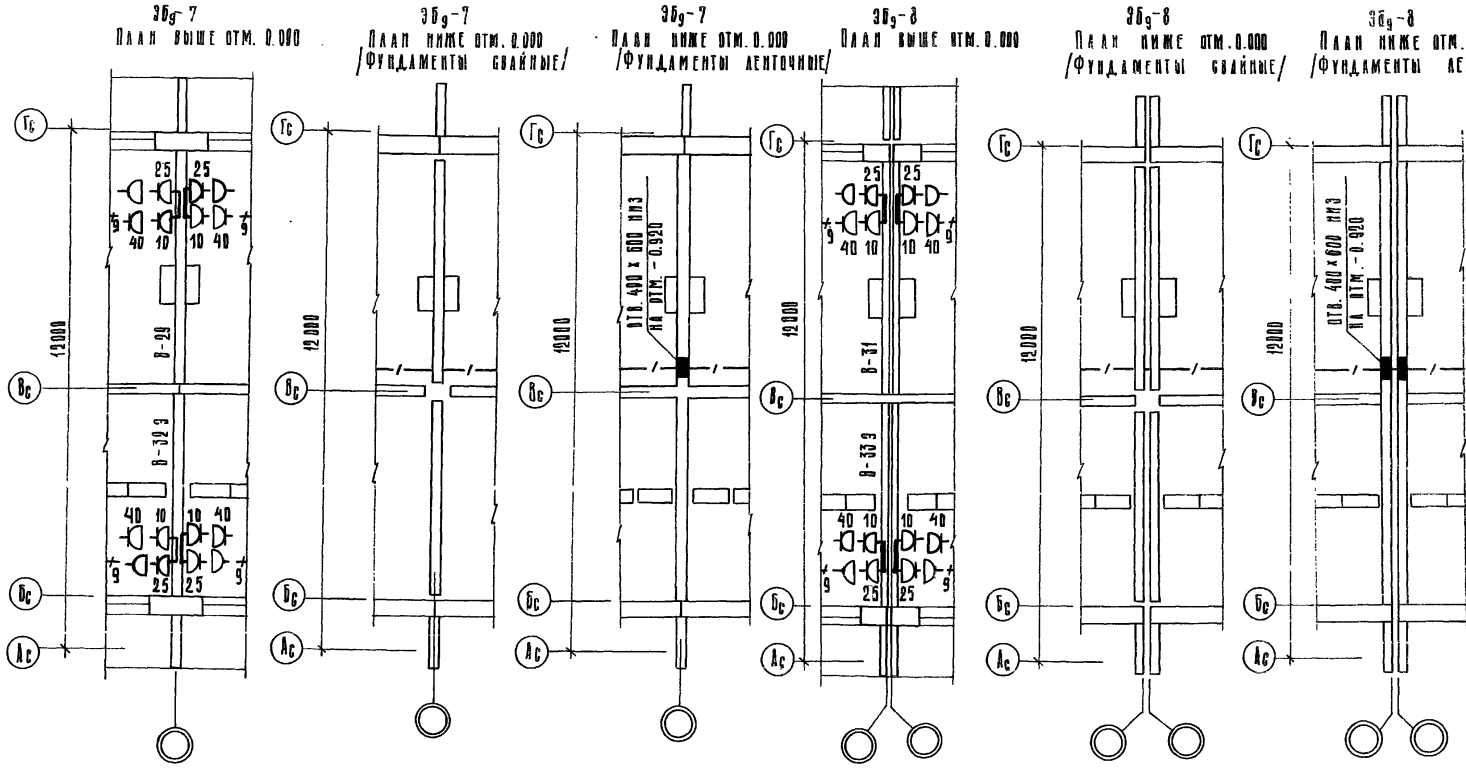

——/—— - трасса прокладки эл. сетей

Привязан:				
Инв. №		Зав. отд.	Якушевич	
		Гл. конст. пр.	Сечейко	
		Рук. гр.	Ступко	
		Проверил	Ступко	
		Разраб.	Недорезов	

ТП 125-045/1.2 ч.5 Р.5-3

9-этажная блок-секция рядовая с одно-, двух-комнатными квартирами 1А 1А 1б 1б 2А 2А

Стадия	Лист	Листов
ТР	9-18	

Электроосвещение

Элементы балкировки

КБ по железобетону им. А.А. Якушева Госстрой РСФСР

Копировал: Казина Формат А3

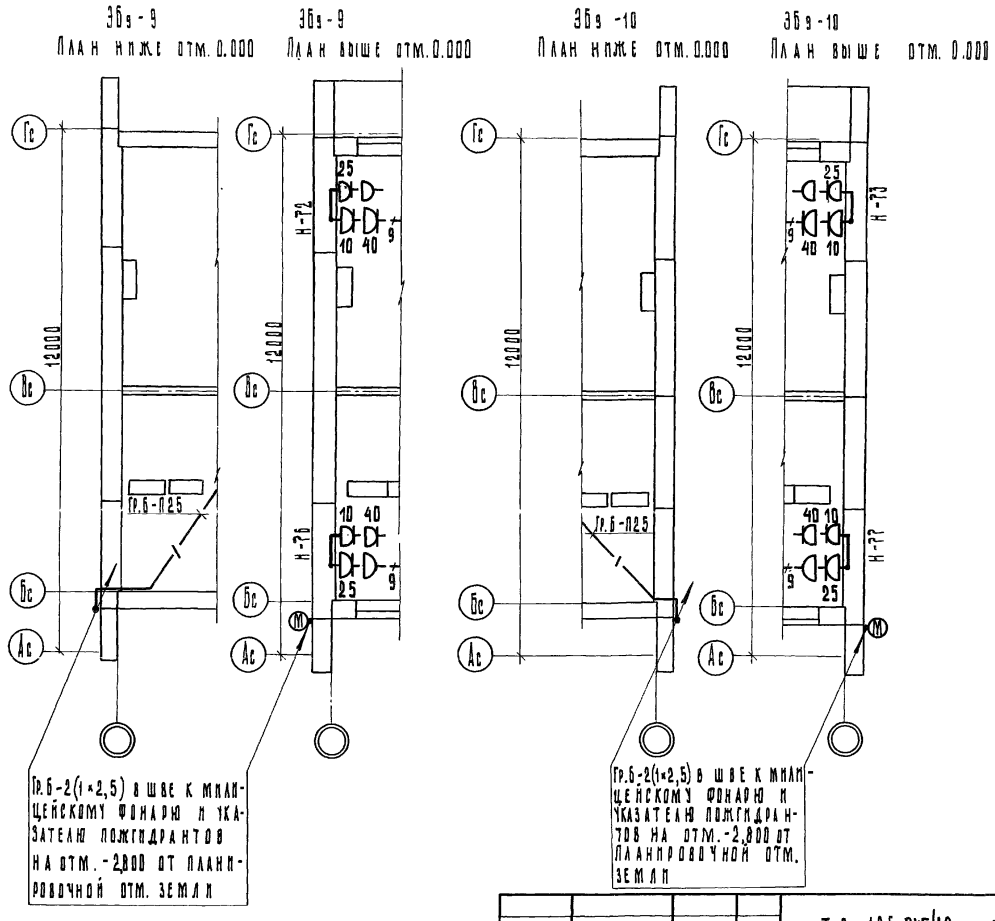

Зав.отд.	Якушевич		
Гл.констр.пр.	Сечейко		
Рук.гр.	Ступко		
Проверил	Ступко		
Разработал	Недорезов		

Привязан:

Инв. №

ТП 125-045/1.2 ч. 5 р. 5-3

9-этажная блок-секция рядовая с одно-двухкомнатными квартирами 1А 1А 1Б 1Б 2А 2А

Стадия	Лист	Листов
Т.Р.	Э-19	

Электроосвещение (элементы блокировки)

КБ по железобетону им. А.А. Якушева Госстроя РСФСР

Копировал: Абдузина Формат 12 Арх. N27647-19

Схема раскладки плит перекрытий

М 1:100

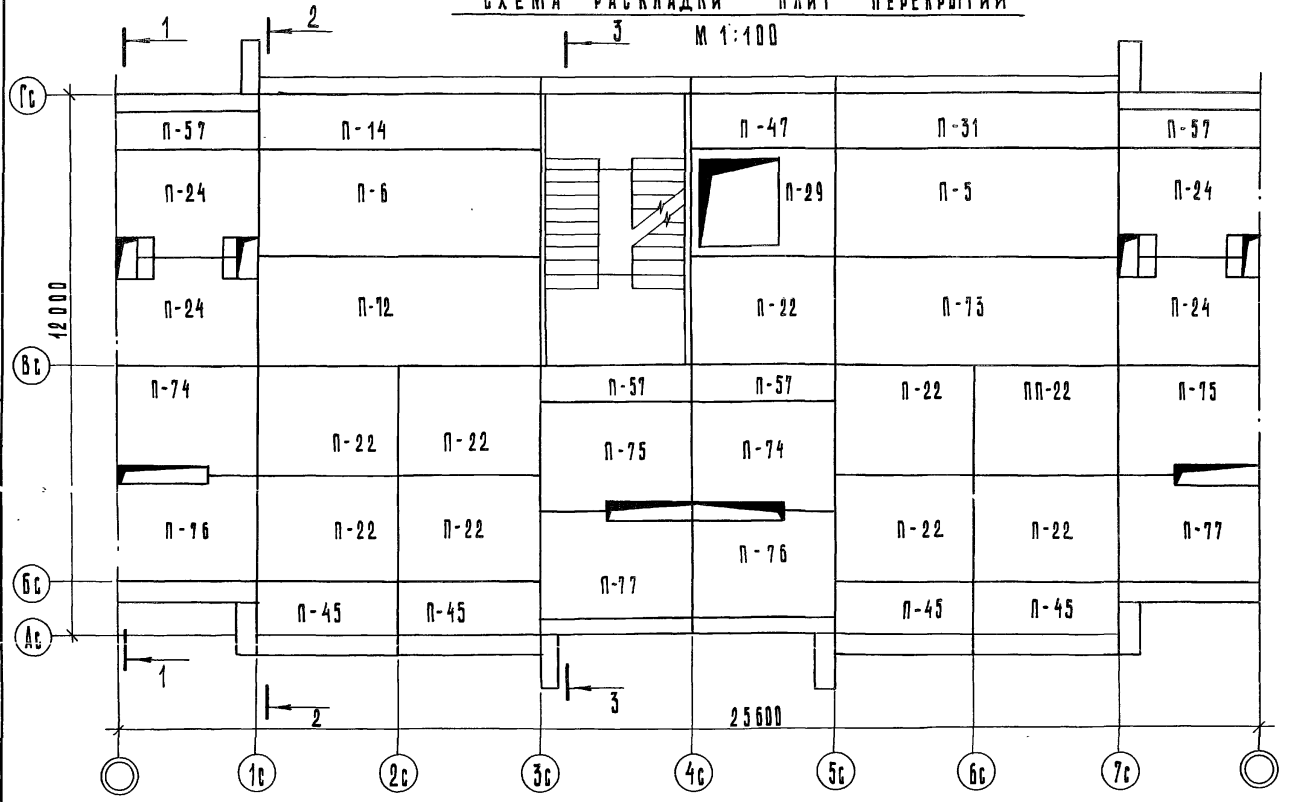

План машинного помещения

М 1:50

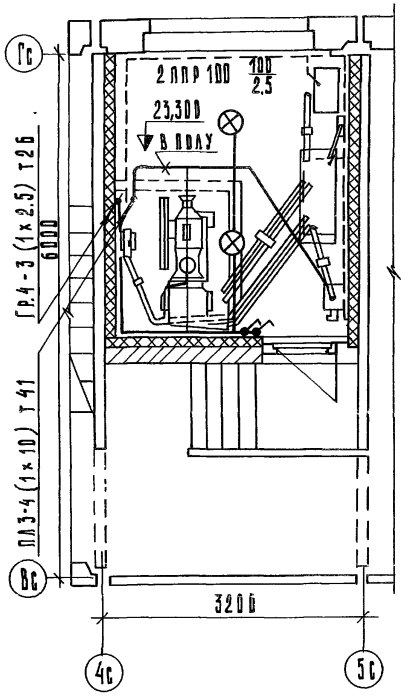

Разрезы см. черт. 9-21

Привязан	Зав. отд.	Якушевич		ТП 125-045/1.2 ч.5 р.5-3
	Гл.конст.пр.	Сечейко		9-этажная блок-секция рядовая с одно-двухкомнатными квартирами 1А1А1Б1Б2А2А
	Рук. гр.	Ступко		Стадия: Тр; Лист: 9-20; Листов:
	Проверил	Недорезов		Схема раскладки плит перекрытий. План машинного помещения
Инв. N	Разраб.	Серялова		КБ по железобетону им. А.А. Якушева Госстроя РСФСР

Копировал: Тырышкина Арх. N 276 47-20 Формат 1

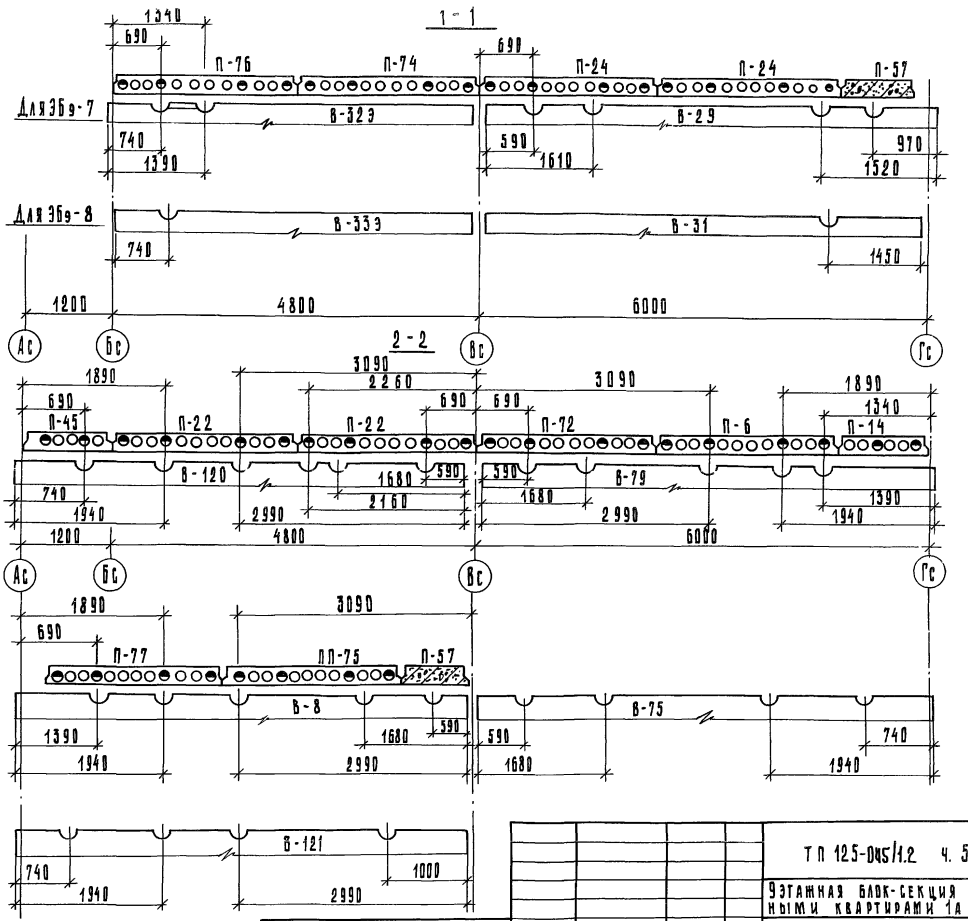

Раскладку плит перекрытия см. черт. 3-20

Привязан:

Инв. N

Зав. отд.	Якушевич		
Гл. конст. пр.	Сечейко		
Рук. гр.	Ступко		
Проверил	Ступко		
Разраб.	Недорезов		

ТП 125-045/1.2 ч. 5 р. 5-3

Этажная блок-секция рядовая с одно-двухкомнатными квартирами 1А 1А 1Б 1Б 2А 2А

Стадия	Лист	Листов
ТР	3-21	

Схема расположения каналов в плитах перекрытий /Разрезы/

КБ по железобетону им. А.А. Якушева

Госстрой РСФСР

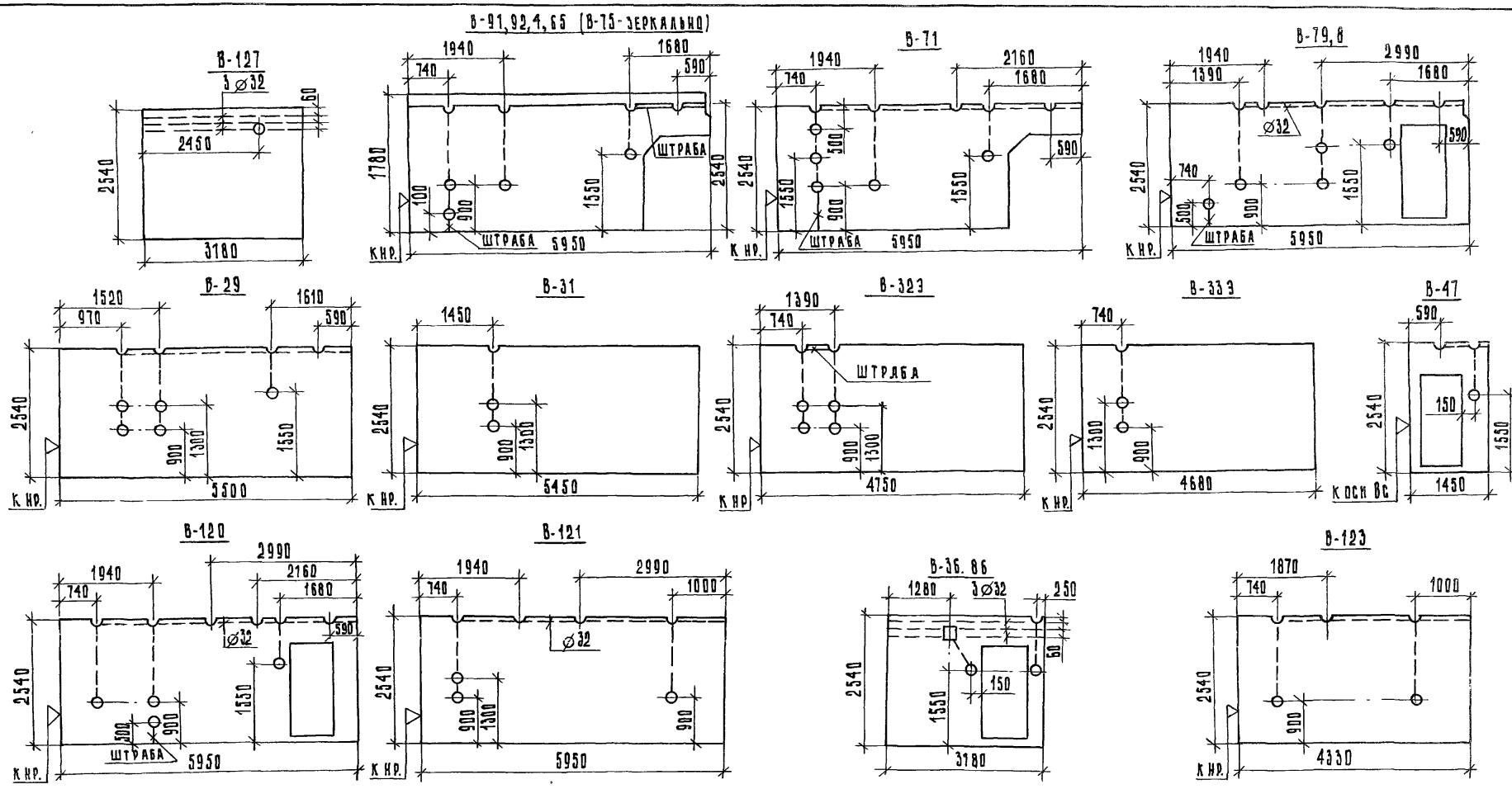

1. Диаметр каналов для электропроводок, кроме указанных на черт., -25 мм.
2. Строительные изделия см. часть 10 разделы 10.2-1-110, 10.5-110

				ТП 125-045И.2 ч.5 р.5-3	
				9-этажная блок-секция рядовая с одно-двухкомнатными квартирами 1А 1А 1Б 1Б 2А 2А	
					Стадия: Р; Лист: 3-22; Листов:
Привязан:				Схема каналов для электропроводок в стеновых панелях (конвейерный способ изготовления изделий)	КБ по железобетону им. А.А. Якушева Госстроя РСФСР
	Зав. отд.	Якушевич			
	Гл. конст. пр.	Сечейко			
	Рук. гр.	Ступко			
	Проверил	Ступко			
Инв. №	Разраб.	Недорезов			

Копировал: Зубкова Формат 12 Арх №27647-22

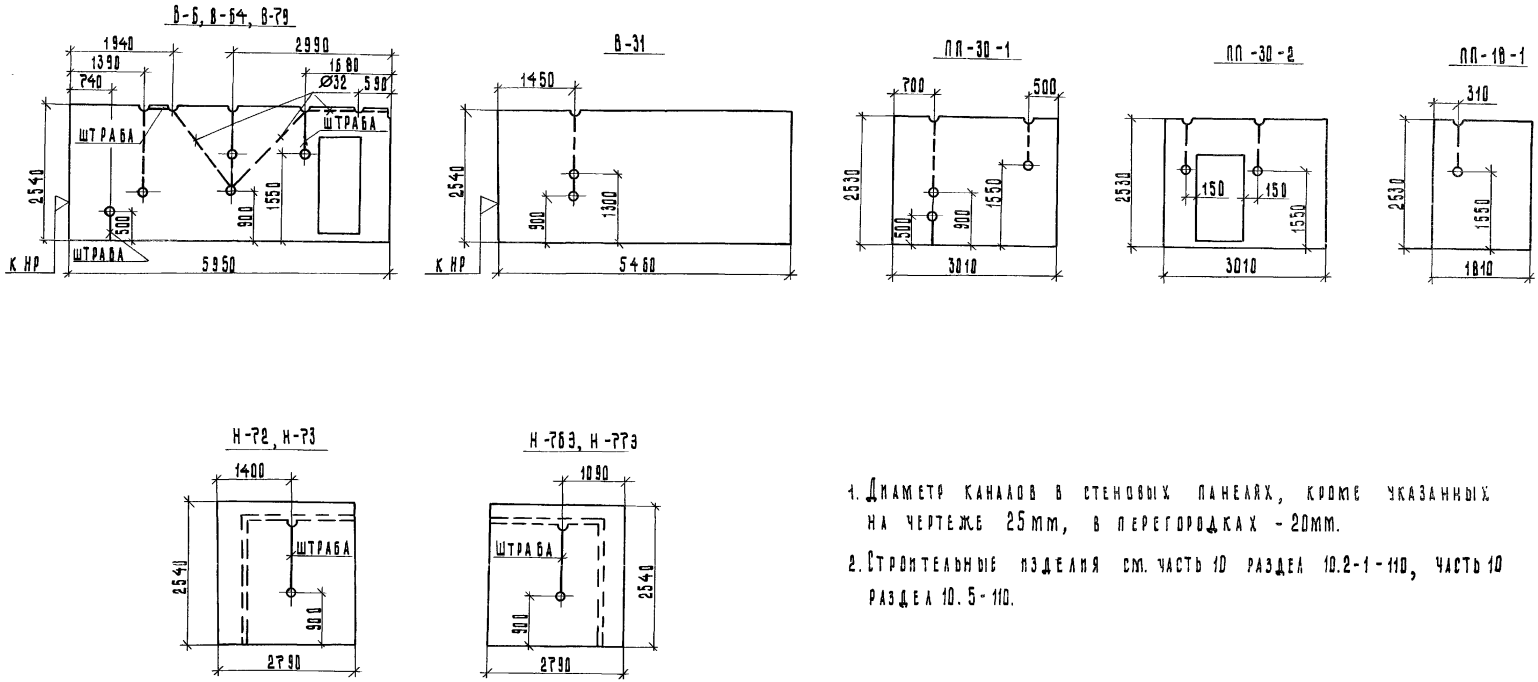

1. Диаметр каналов в стеновых панелях, кроме указанных на чертеже 25мм, в перегородках - 20мм.
2. Строительные изделия см. часть 10 раздел 10.2-1-110, часть 10 раздел 10.5-110.

ТП 125-045/1.2 ч. 5 р. 5-3				
9-этажная блок-секция рядовая с одно-двухкомнатными квартирами 1А 1А 1Б 1Б 2А 2А				
			Стадия	Лист	Листов
			Т.Р	Э-23	
Схема каналов для электропроводок в стеновых панелях (кассетный способ изготовления изделий), в перегородках			КБ по железобетону им. А.А. Якушева Госстроя РСФСР		
Копировал: Аблизина			Формат 12		

Привязан:

Инв. №

Зав. отд.	Якушевич	
Гл. констр. пр.	Сечейко	
Рук. гр.	Ступко	
Проверил	Ступко	
Разраб.	Недорезов	

АРХ N 27647-23

Узел крепления светильника к перекрытию

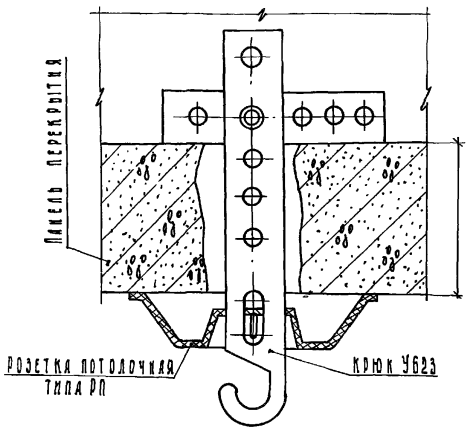

Узел установки штепсельных розеток выключателей во внутренние стеновые панели

Вариант 1

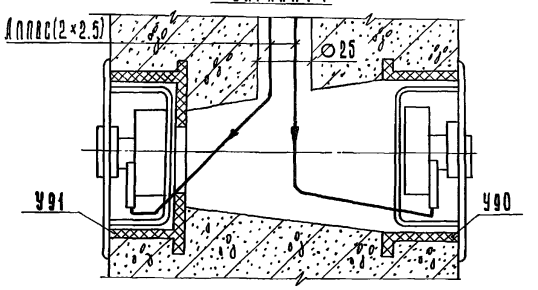

Вариант 2

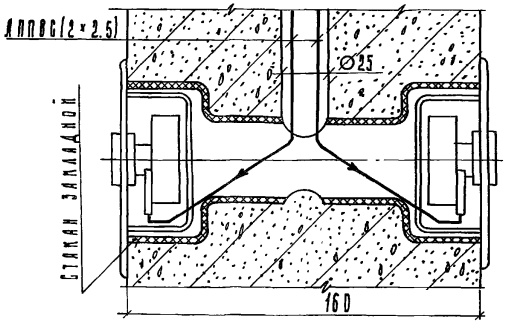

Узел установки штепсельных розеток, выключателей в перегородки

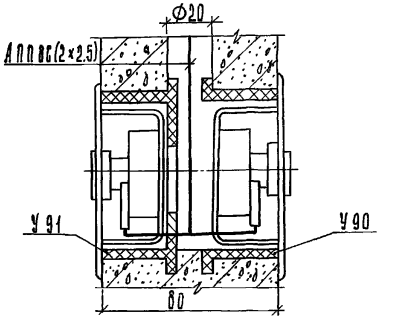

Узел вывода групповой сети из панели перекрытия во внутреннюю стеновую панель

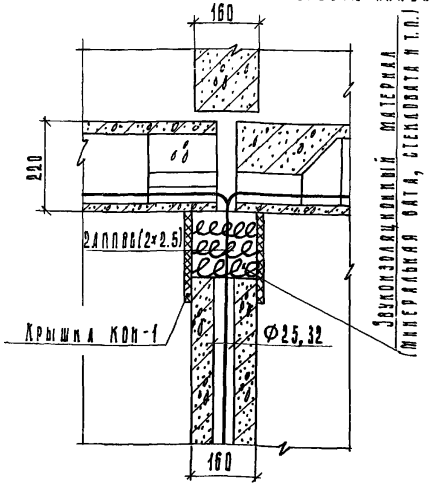

1. Отверстия в плитах перекрытий для крепления светильников пробить по месту.
2. У90, У91 - кольца полиэтиленовые закладные; стаканы закладные замоноличиваются при изготовлении панелей перегородок на заводах ЖБИ.
3. При установке штепсельных розеток выключателей с одной стороны - свободное отверстие заполнить минеральной ватой стекловатой и т.п. и заштукатурить раствором.

Зав. отд.	Якушевич		
Гл. конс. пр.	Сечейко		
Рук. гр.	Стулко		
Проверил	Недорезов		
Разраб.	Стулко		

Привязан:

Инв. №

т.п. 125-045/1.2 ч.5 р. 5-3

9-этажная блок-секция рядовая с одно-двухкомнатными квартирами 1А 1А 1Б 1Б 2А 2Б

Стадия	Лист	Листов
ТР	3-24	

Узлы прокладки групповой электросети

КБ по железобетону им. А.А. Якушева Госстроя РСФСР

Копировал: Блажнова Формат 12 Арх. N27647-24

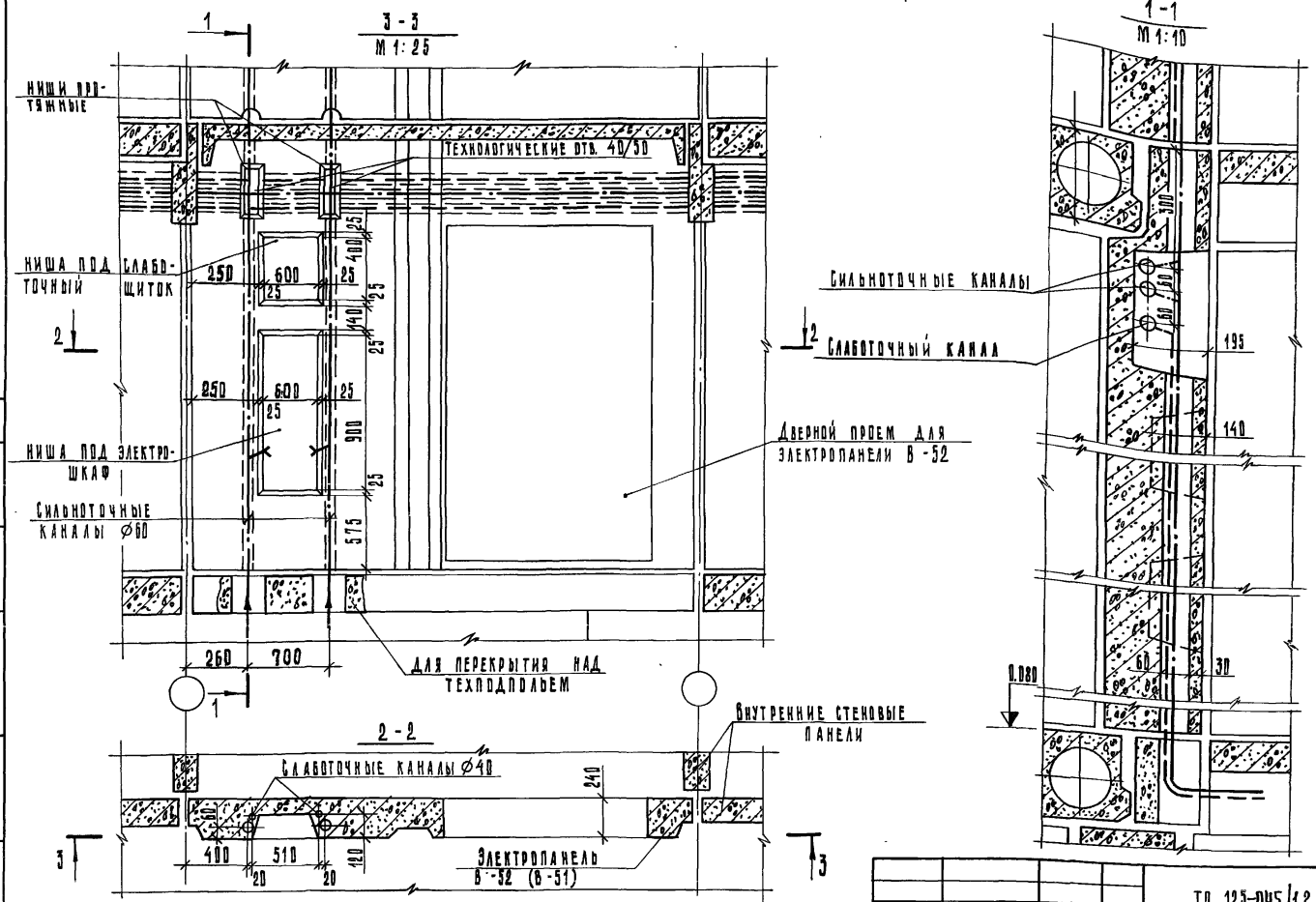

Условные обозначения

——·—— линии сильноточные

—— — —— линии слаботочные

Зав. отд.	Якушевич		
Гл.конст.пр.	Егоров		
Рук. гр.	Ступко		
Проверил	Ступко		
Разработ.	Серякова		

Привязан:

Инв. №

ТП 125-045/1.2 ч.5 р. 5-3

9 этажная блок-секция рядовая с одно-двухкомнатными квартирами 1А1А1Б1Б2А2А

Стадия	Лист	Листов
ТР	9-25	

Узлы прокладки групповой электросети из электропанелей

КБ по железобетону им А.А. Якушева

Госстрой РСФСР

Копировал: Тарышкина Формат А3

Схема межпанельных соединений

Схема ВРУ

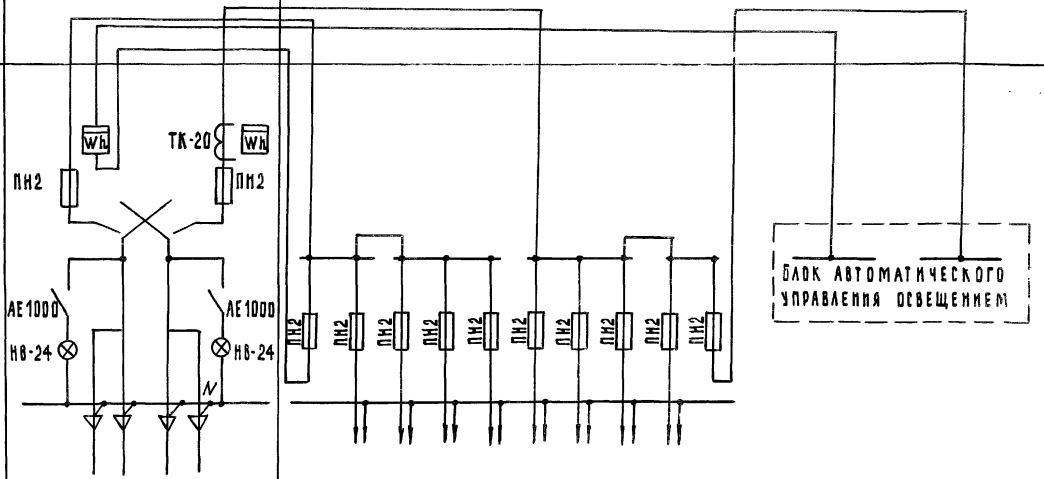

Тип панели	ВРУ1-12		ВРУ1-48									
NN питающих линий				1	2			3	4			
Номинальный ток плавкой вставки. А				80	80		30	50	30			30
Тип и технические данные счетчика непосредственного включения или через трансформатор тока	СА4-И675 380/220в 10А	СА4-И675 380/220в 40/5А										
Тип и технические данные трансформатора тока		ТК-20 40/5А										

Привязан:

Инв. №

Зав. отд.	Якушевич	
Гл. конст. пр.	Сечейко	
Рук. бриг.	Недорезов	
Провер.		
Разраб.		

125-045/1.2 ч.5 р. 5-3

Блок-секция 9 этажная 54 квартирная рядовая 1а-1а-1б-1б-2а-2а (для строительства в г.г. Братске и Усть-Илимске)

Стадия	Лист	Листов
ТР	3-26	

Опросный лист ВРУ

КБ по железобетону им. А.А. Якушева

Формат 1

Ведомость чертежей

Лист	Наименование	Стр.	Примечание
УС-1, УС-2	Заглавный лист	28,29	
УС-3	Спецификация	30	
УС-4	Схема расположения сетей связи	31	
УС-5	План сетей связи техподполья	32	
УС-6	План сетей связи 1 этажа (планировочное решение по типу I)	33	
УС-7	План сетей связи 1 этажа (планировочное решение по типу II)	34	
УС-8	План сетей связи 1 этажа (планировочное решение по типу III	35	
УС-9	План сетей связи типового этажа	36	
УС-10	План сетей кровли (вариант с холодным чердаком)	37	
УС-11	План сетей кровли (вариант с теплым чердаком)	38	

Основные показатели устройств связи

Наименование	Кол.
Городская телефонизация:	
Емкость телефонного ввода, пар	
в том числе, используемых в данной блок-секции	20
Радиотрансляция:	
Количество абонентских точек	54
Сеть коллективного приема телевидения:	
Количество телевизионных антенн	2

Пояснительная записка

I- Общие сведения

Проектом предусматривается устройство внутренних сетей телефонизации, радиофикаций и телевидения

Вертикальная прокладка слаботочных сетей предусмотрена в каналах и нишах поэтажных электропанелей, установленных в лестничных клетках. В электропанелях предусмотрено место для слаботочного щитка ЩС (М) и вертикальные каналы, в одном из которых протягиваются кабели телефонизации, а во втором - провода радиотрансляции и кабель от телеантенны

Размещение ответвительных устройств в поэтажных слаботочных щитках ЩС(М) проводится согласно указаниям на схеме расположения сетей связи.

Вводы кабелей телеантенны и телефона в квартиры производятся по заявкам жильцов после окончания строительства. Кабели прокладываются открыто в пределах квартир.

Для ввода абонентских сетей в квартиры предусмотрена канализация, обеспечивающая устройство вводов скрытым способом см. строительную часть 1, р 1-1

Крепление опорных труб и гильз для радиостоек и телевизионных антенн предусмотрено чертежами архитектурно-строительной части проекта, см. р. 9-1-110

Вводные кабели от телеантенн и провода от радиостоек прокладываются в трубах по плитам перекрытия чердака.

Для защиты сетей от грозовых перенапряжений предусмотрено устройство молниеотвода состоящего из стальной шины Ф8мм (арматурная сталь), соединяющей телеантенны и радиостойки с заземлителями. Все соединения, устройство молниеотвода производятся сваркой и покрываются битумной краской БТ-177 (кроме контура заземления).

Для заземлителей используются стальные уголки 50×50×5мм длиной 2.5 м, забиваемые на глубину 3 м, с разносом 5 м

Заземлители соединяются между собой стальной полосой 40×4мм

II- Телефонизация

Телефонные кабели в техподполье прокладываются в защитной трубе под перекрытием. Трубы крепятся к потолку на подвесах или скобами

Инв. №					
				ТП 125-045/1.2 ч. 6	
Зав. отд.	Якушевич			Заглавный лист	Стадия: ТР; Лист: УС-1; Листо: 11
Гл. конст. пр.	Сечейко				КБ по железобетону им. А.А. Якушева Госстроя РСФСР
Рук. гр.	Ступко				
Провер.	Ступко				
Разраб.	Серякова				

Инв. № подл. | Подпись и дата | Взам. инв. №

Копировал: Зубкова

Формат 19 Арх №27647

Разветвительные муфты монтируются в слаботочном распаечном ящике ШСР. Протяжка распределительных кабелей из распаечных ящиков в каналы эл. панелей предусматривается в металлорукавах.

III Телевидение

Телевизионный магистральный кабель прокладывается в вертикальном канале электропанели совместно с проводами радиотрансляционной сети.

Установка усилителя телеантенн ОТТУ предусматривается в слаботочном щитке 9 этажа. В этом случае ответвительные и ограничительные коробки радио для 9 этажа установить в слаботочном щитке 8 этажа.

IV Радиофикация

Абонентская сеть радиофикации от щитков до квартир прокладывается проводом марки ПТПЖ-2×1.2 мм в горизонтальном канале панелей совместно с кабелем телевидения и далее опускается на плиту перекрытия (пол), по которому прокладывается к месту установки розеток открыто.

Подключение проводов к радиорозеткам в пределах квартир производится шлейфом безразрывно: подключения к стоякам - на сварке или опрессовке.

Монтаж слаботочных устройств выполнить согласно „Инструкции по монтажу слаботочных устройств в жилых домах. Общие положения." РМ 8-10-75.

Указания по привязке

1. Место ввода и схема распределительной телефонной сети в техническом подполье, число и тип телеантенн, радиостоек, необходимость установки усилителей телеантенны - уточняются согласно проекту наружных сетей и тех. условий районных контор связи МС СССР на местах.

2. Телефонные кабели, муфты в техническом подполье учитываются при привязке, согласно проекту наружных сетей.

3. Принятое проектом число заземлителей уточняется по следующей Таблице:

Таблица

Наименование грунта	Глина	Суглинок	Супесок	Песок
Удельное сопротивление (ом·см)	0.5×10^4	1×10^4	3×10^4	7×10^4
Расчетное кол-во электродов	1	2	4	6

Стоимость устройства очага заземления и место спуска шины уточняется при привязке.

После устройства очага заземления следует произвести контрольные измерения. Сопротивление растеканию тока молниеотвода не должно превышать 40 ом.

4. Привязывающая организация вносит коррективы в схему, уточняет смету.

Условные обозначения

- — телевизионная антенна
- — радиостойка
- □ — ответвительная коробка
- ☒ — ограничительная коробка
- ☒ — телевизионный усилитель
- Ⓑ — телевизионная распределительная коробка
- 8 — абонентский трансформатор

Условные сокращения

Тип I - планировочное решение 1 этажа основное.
Тип II - планировочное решение 1 этажа со сквозным проходом.
Тип III - планировочное решение 1 этажа с электрощитовой.

Привязан:

Марка, поз.	Обозначение	Наименование	Кол.	Примечание
		Сети телефонизации		
	ГОСТ 8525-78	Коробка распределительная КРТП-10	1	
	ТУ16-538-149-72	Муфта разветвительная 20×2	1	
		то же 30×2		
		" 50×2		
		" 100×2		
	ТУ16-505.131-75	Кабель телефонный распределительный		
		ТПП 10×2×0.5 м	15	
		то же 20×2×0.5 м	12	
		" 30×2×0.5 м		
		" 50×2×0.5 м		
		" 100×2×0.5 м		
	ГОСТ 20575-75	Провод телефонный распределительный		
		ТРП 1×2×0.5		
	ГОСТ 9686-68	Аппарат телефонный ТА-72	1	
		Сети радиотрансляции		
	ГОСТ 8715-78	Стойка РСТ	1	
	ГОСТ 7659-68	Трансформатор ТАГУ-25 тм	1	
	ГОСТ 10040-75	Коробка ответвительная УК-20	20	
	то же	Коробка ограничительная УК-2Е	54	
	ГОСТ 10254-75	Провод ПВЖ-1,8, м	210	
	то же	Провод ПТПЖ 2×1.2, м	1300	
	ГОСТ 8659-78	Радиорозетка РШР	108	

Марка, поз.	Обозначение	Наименование	Кол.	Примечание
		СКПТ		
	ГОСТ11289-74	Антенна АТВК-7/Б-12	1	
	то же	то же, АТВК-4/4	1	
	ТУ1-01-0011-72	Оборудование ОТТУ	1	
	МРТУ-45692-73	Коробка распределительная КРТВ Б-12	18	
	то же	Коробка разветвительная КРТ-2м		
	ГОСТ 11326.26-79	Кабель РК75-9-12, м	80	
		Конструкции монтажные		
	Эстэми г. Братск	Щиток слаботочный ЩС/м/	18	
	то же	Шкаф распаечный ШСР	1	
	ТУ36-1440-70	Коробка ответвительная У195		
		Материалы		
	ТУ16-05-1573-77	Трубы винипластовые:		
		Дн=40×5, м		
		Дн=63×7, м		
	ГОСТ 1839-72	Труба асбестоцементная безнапорная 100, м		
	ГОСТ 8509-72	Уголок 50×50×5, кг	19	
	ГОСТ 103-76	Полоса 40×4, кг	10	
	ГОСТ 10884-74	Сталь арматурная d=8 мм, кг	16	
	ТУ22-2173-71	Металлорукав РЗ-Ц-Х-20, м	5	

Привязан:

Инв. №

Зав. отд.	Якушевич	
Гл.констр.	Сечейко	
Рук. бриг.	Ступко	
Проверил	Ступко	
Разраб.	Недорезов	

ТП 125-045/1.2 ч. 6

Этажная блок-секция рядовая с одно-двухкомнатными квартирами 1А 1А 1б 1б2А 2А

Стадия	Лист	Листов
ТР	УС-3	

Спецификация

КБ по железобетону им. А.А. Якушева Госстроя РСФСР

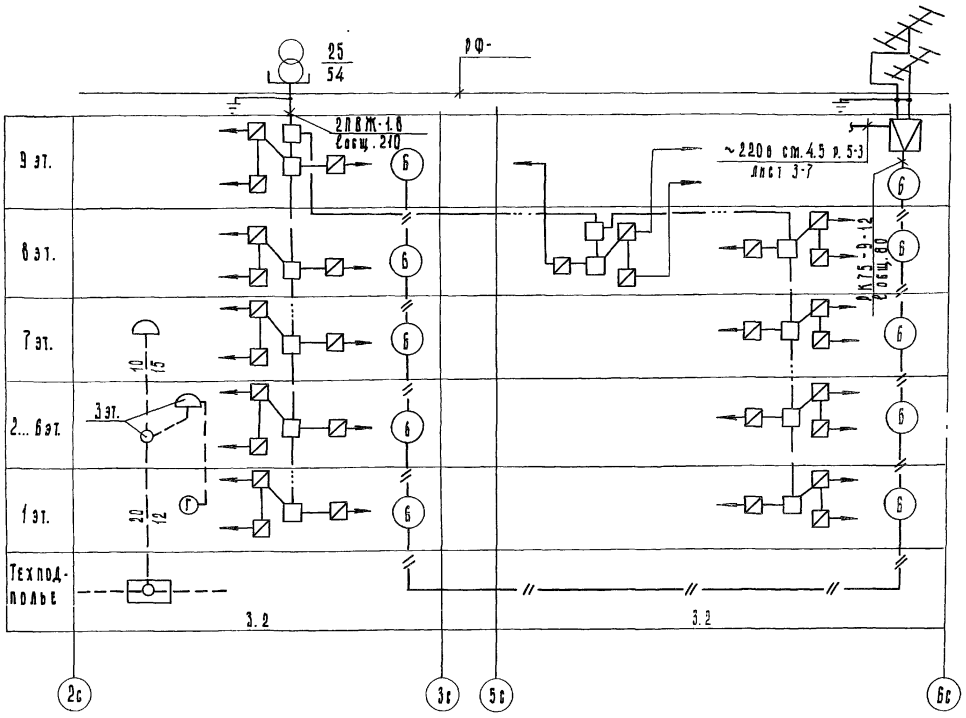

				ТП 125-045/1.2 ч. 6	
				9-этажная блок-секция рядовая с одно-двухкомнатными квартирами 1а 1а 1б 1б 2а 2а	
Привязан:					
Инв. №					

Зав. отд.	Якушевич			Стадия	Лист	Листов
Гл. конс. пр.	Сечейко			ТР	УС-4	
Рук. гр.	Ступко					
Проверил	Ступко					
Разраб.	Недорезов					

Схема расположения сетей связи

КБ по железобетону им. А. А. Якушева Госстроя РСФСР

Копировал: Блажнова

Формат 12 Арх-№27647-25

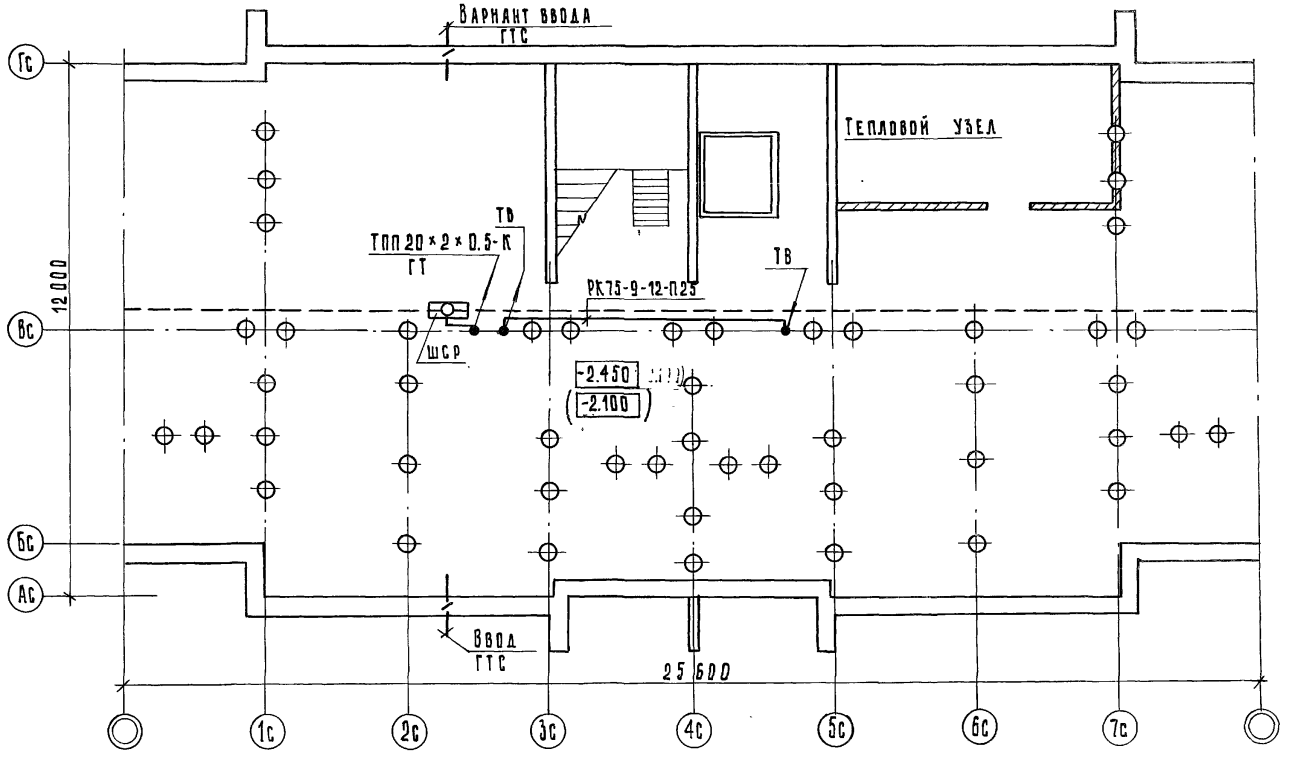

1. При варианте б/с с ленточным фундаментом план сетей связи аналогичен приведенному.
2. В скобках дана отметка техподполья при ленточных фундаментах.

Зав. отд.	Якушевич		
Гл. констр. пр.	Сечейко		
Рук. гр.	Ступко		
Проверил	Недорезов		
Разраб.	Серякова		

Привязан:

Инв. №

ТП 125-045/1.2 Ч. 6

9-этажная блок-секция рядовая с одно-двухкомнатными квартирами 1А 1А 1Б 1Б 2А 2Б

Стадия	Лист	Листов
ТР	УС-5	

План сетей связи техподполья

КБ по железобетону им. А. А. Якушева Госстроя РСФСР

Копировал: Зубкова Формат 19 Арх. № 27647-30

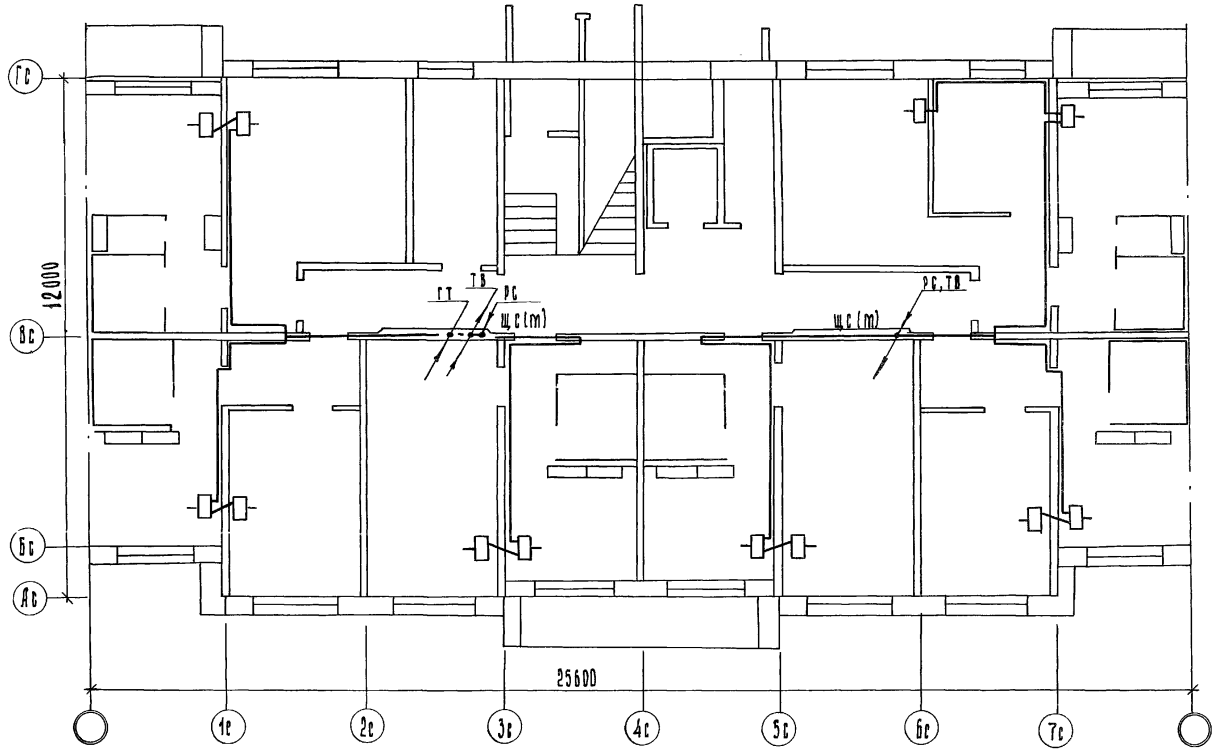

Привязан:			
Зав. отд	Якушевич		
Гл. конс. пр	Бечейко		
Рук. гр.	Ступко		
Проверил	Недорезов		
Разраб	Веракова		

ТП 125-045/1.2 ч. 6

9-этажная блок-секция рядовая с одно-двухкомнатными квартирами 1А 1А 1Б 1Б 2А 2А

Стадия	Лист	Листов
Р	ЭС-6	

План сетей связи 1 этажа (Планировочное решение, тип I)

КБ по железобетону им. А.А. Якушева Госстроя СССР

Копировал: Блажнова Формат 12 Арх. N27647-31

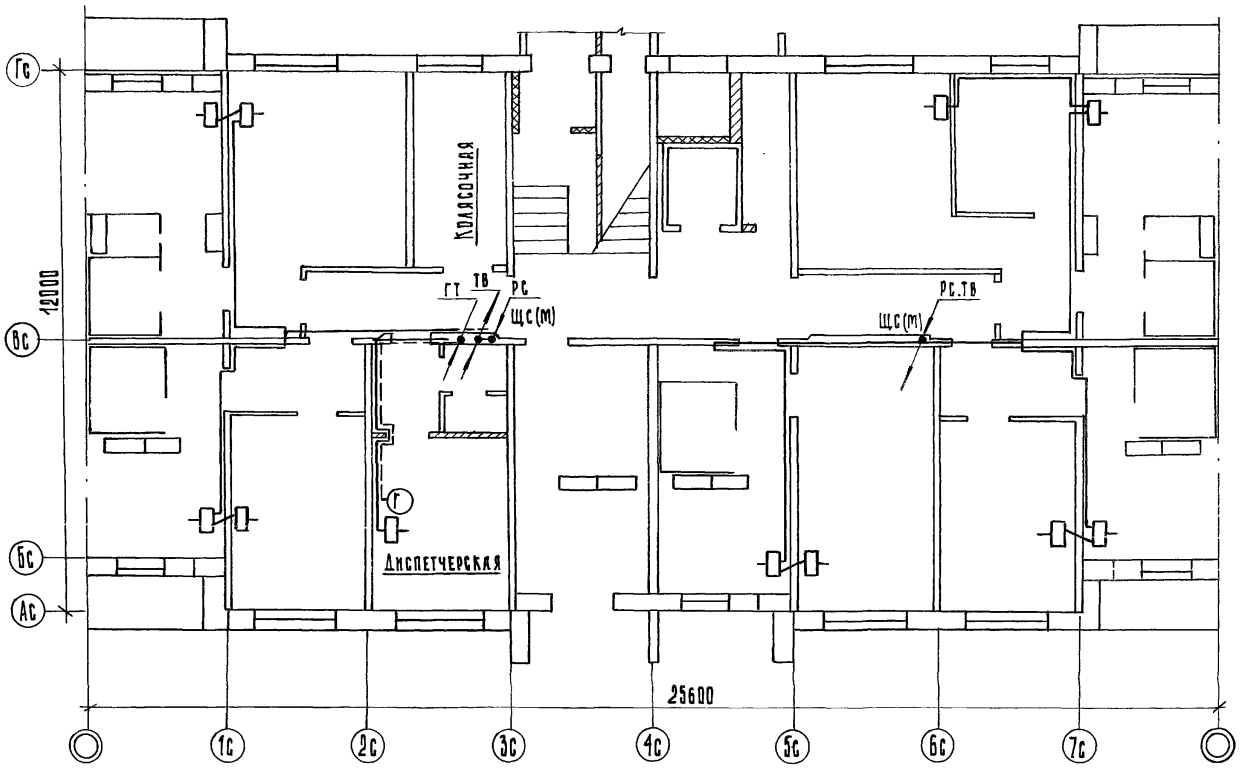

Зав. отд.	Якушевич		
Гл. конст. пр.	Сечейко		
Рук. гр.	Ступко		
Проверил	Недорезов		
Разраб.	Серякова		

Привязан:

Инв. №

ТП 125-045/1.2 ч.6

9-этажная блок-секция рядовая с одно-двухкомнатными квартирами 1А1А1Б1Б2А2А

Стадия	Лист	Листов
ТР	УС-7	

План сетей связи 1 этажа (планировочное решение по типу Ц)

КБ по железобетону им. А.А. Якушева Госстроя РСФСР

Кронировал: Зубкова

Формат 1Д АрХ-N21647-32

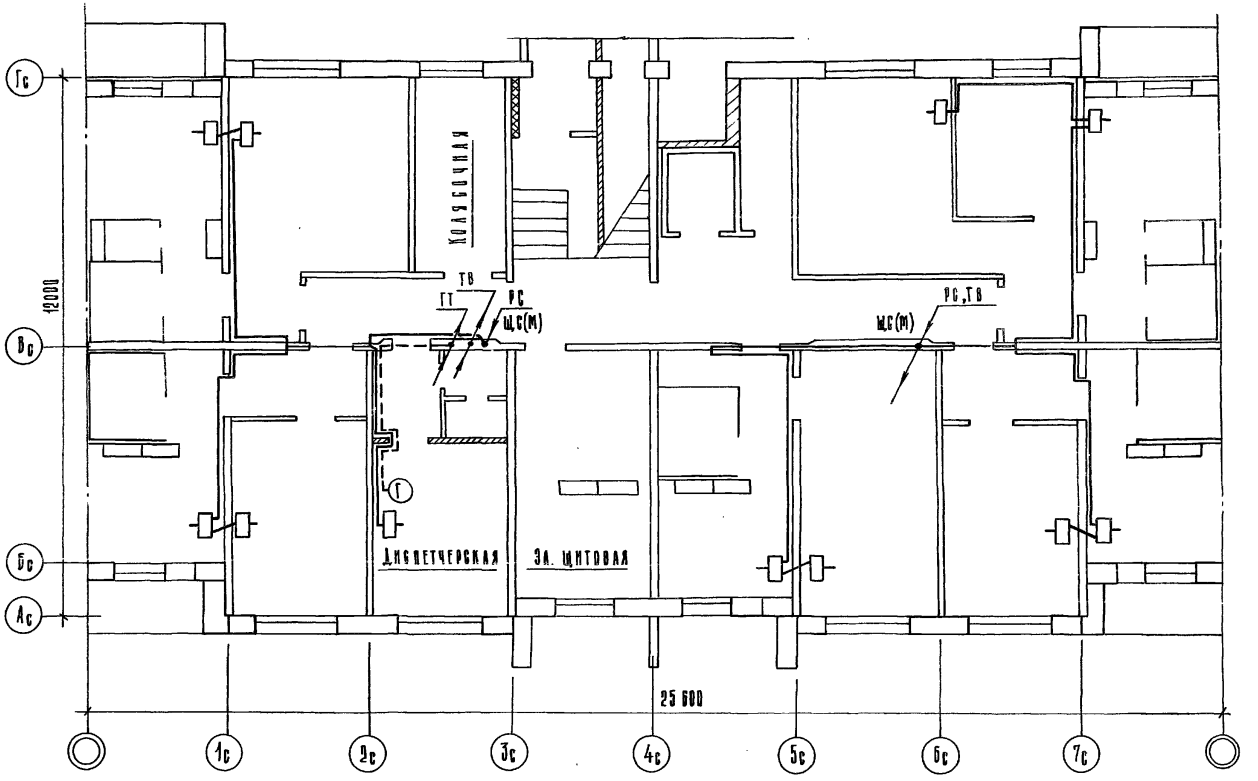

					ТП 125-045/1.2 ч.6	
					9-этажная блок-секция рядовая с одно-двухкомнатными квартирами 1А 1А 1Б 1Б 2А 2А	
Привязан:					Стадия: ТР; Лист: УС-6; Листов:	
		Зав. отд.	Якушевич			
		Гл. конст. пр.	Сечейко			
		Рук. гр.	Ступко		План сетей связи 1 этажа	КБ по железобетону им. Д.А.Кунаева Госстроя РСФСР
		Проверил	Недорезов		(Экспериментальное решение по типу III)	
Инв. №		Разраб.	Серякова			

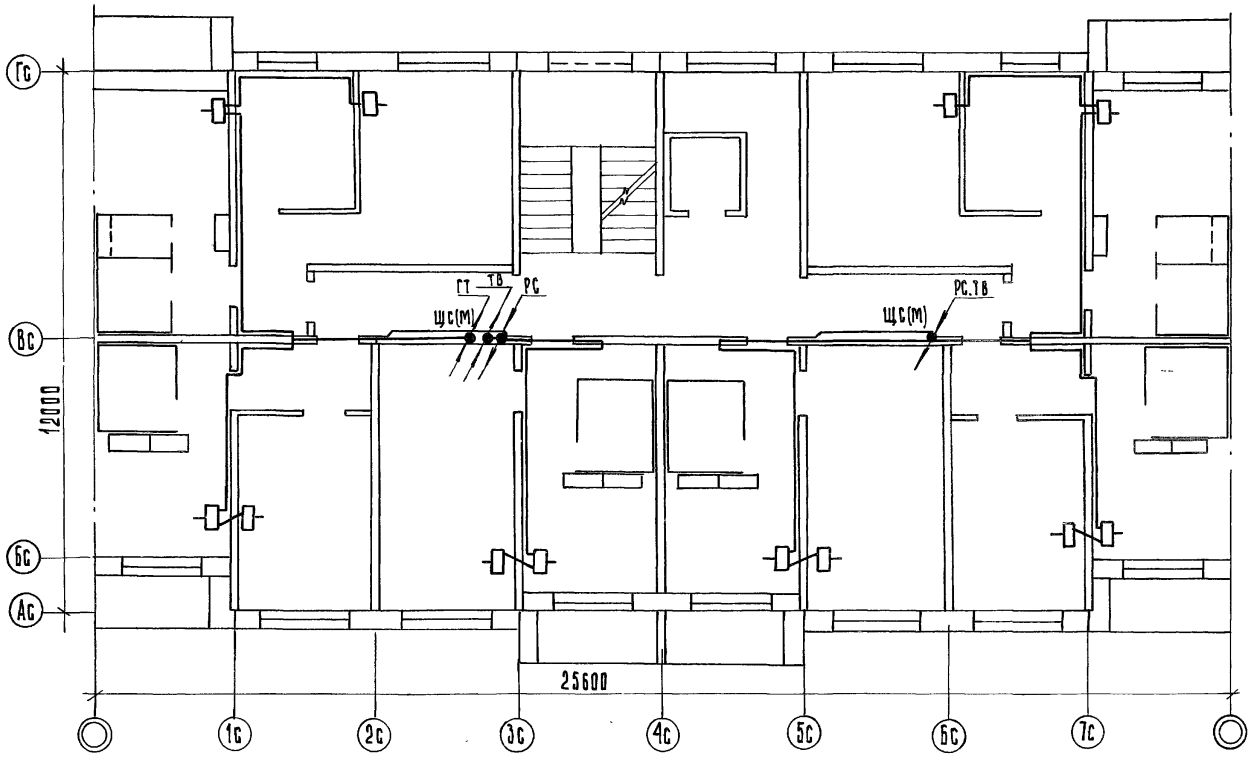

ТП 125-045/1.2				Ч. 6
9-ЭТАЖНАЯ БЛОК-СЕКЦИЯ РЯДОВАЯ С ОДНО-ДВУХКОМНАТНЫМИ КВАРТИРАМИ 1А1А 1Б1Б 2А2А				
			Стадия	Лист	Листов
			ТР	УС-9	
Зав. отд.	Якушевич		План сетей связи типового этажа.	КБ по железобетону им. А.А. Якушева Госстроя РСФСР	
Гл. конст. пр.	Сечейко				
Рук. гр.	Ступко				
Проверил	Недорезов				
Разработ.	Серякова				

Привязан:

Инв. №

Копировал: Зубкова

Формат 12 Арх-№ 27647-34

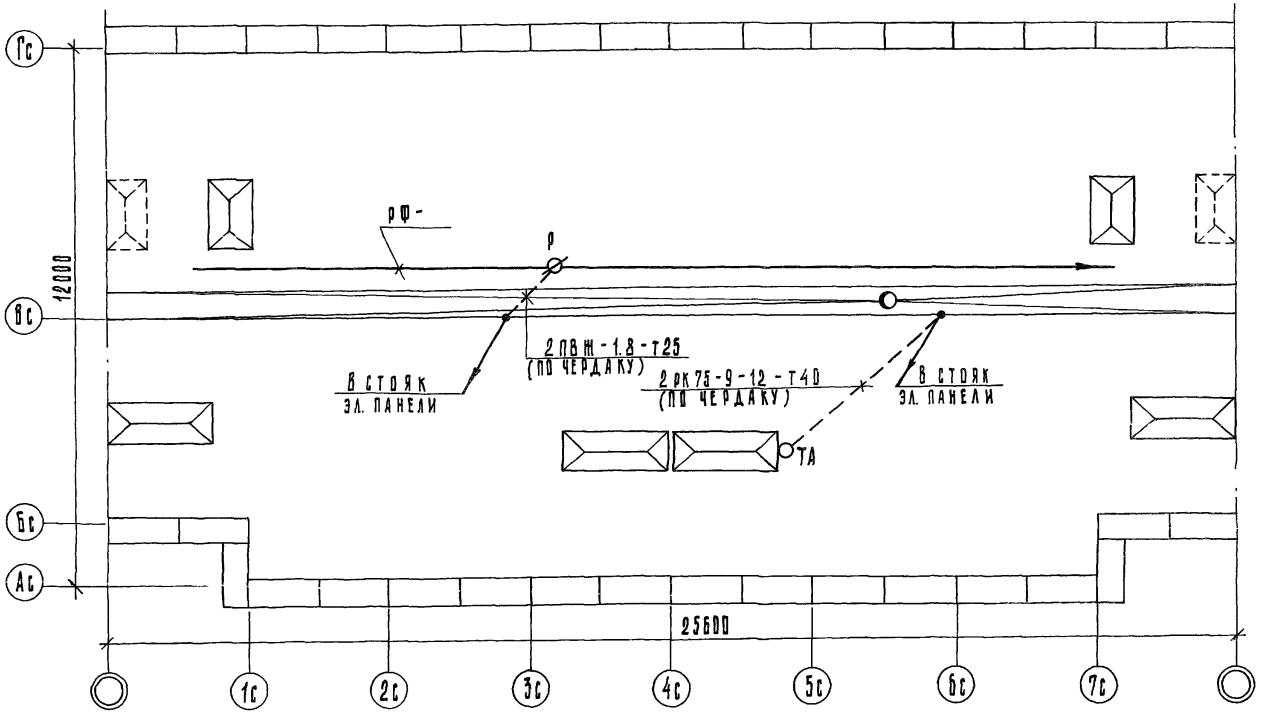

1. Молниезащиту и установку закладных элементов для радиостоек и телеантенн – см. ч. 1 р. 1-1.

				ТП 125-045/1.2 ч. 6
				9 этажная блок-секция рядовая с одно-двухкомнатными квартирами 1А1А2А2А2Б
Привязан:				
	Зав. отд.	Якушевич		
	Гл. конст. пр.	Сечейко		
	Рук. гр.	Ступко		
	Проверил	Ступко		
Инв. №	Разраб.	Недорезов		

Стадия	Лист	Листов
ТР	УС-10	

План сетей кровли (вариант с холодным чердаком)

КБ по железобетону им. А.А. Якушева Госстроя РСФСР

Копировал: Тырышкина

Формат 12

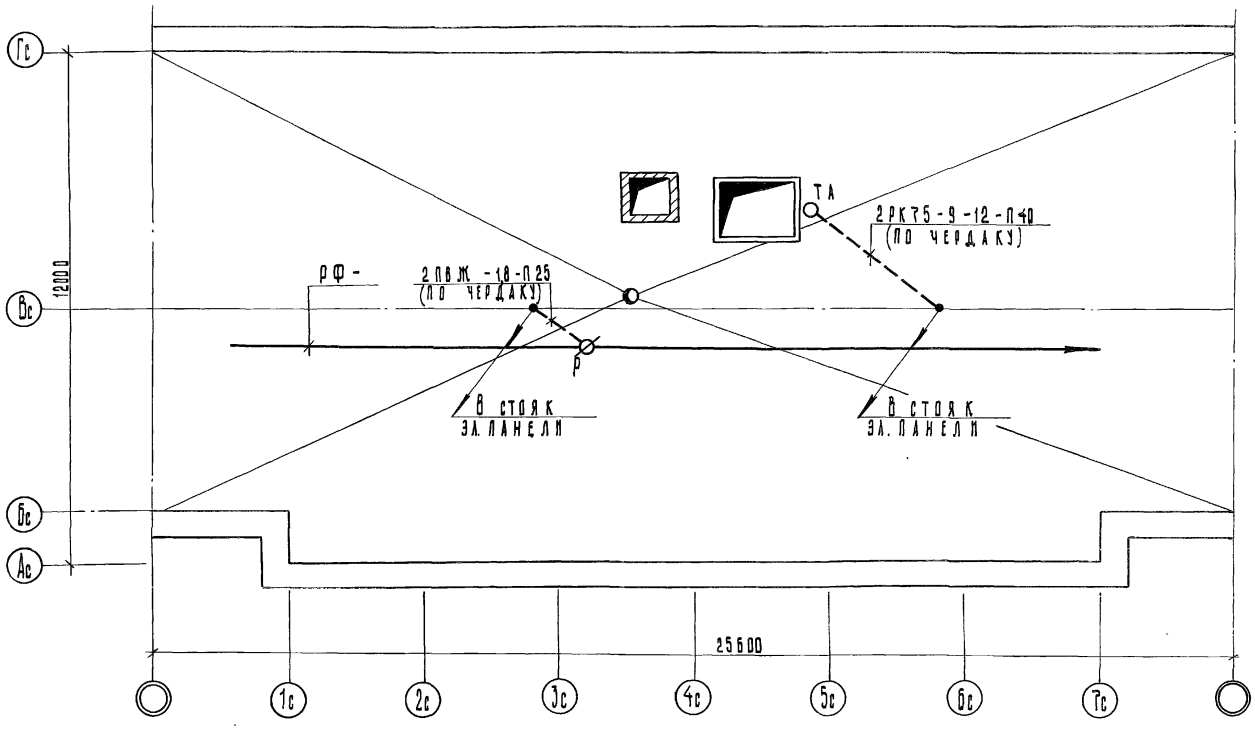

1. Молниезащиту и установку закладных элементов для радиостоек и телеантенн см. ч. 1 р. 1-1
2. Трубы проложить по перекрытию верхнего этажа.

Зав. отд.	Якушевич		
Гл. констр. пр.	Сечейко		
Рук. гр.	Ступко		
Проверил	Ступко		
Разработал	Недбрезов		

Привязан:

Инв. №:

ТП 125-045/1.2 ч.6

9-этажная блок-секция рядовая с одно-двухкомнатными квартирами 1А 1А 1Б 1Б 2А 2А

Стадия	Лист	Листов
ТР	УС-11	

План сетей кровли (вариант с теплым чердаком)

КБ по железобетону им. А. А. Якушева Госстроя РСФСР

Копировал: Аблизина

Формат 12 Арх.№27647-36

gost.e-ecolog.ru