ГОССТРОЙ РСФСР
КБ
ПО ЖЕЛЕЗОБЕТОНУ
ИМ. А.А. ЯКУШЕВА

КОМПЛЕКСНАЯ
СЕРИЯ 125
ТИПОВЫЕ ПРОЕКТЫ КРУПНОПАНЕЛЬНЫХ ЖИЛЫХ ДОМОВ И ОБЩЕСТВЕННЫХ ЗДАНИЙ

ТИПОВОЙ ПРОЕКТ 125-045/1.2

БЛОК – СЕКЦИЯ 9 – ЭТАЖНАЯ 54 – КВАРТИРНАЯ
РЯДОВАЯ 1А-1А-1Б-1Б-2А-2А
/ДЛЯ СТРОИТЕЛЬСТВА В ГОРОДАХ БРАТСКЕ И УСТЬ – ИЛИМСКЕ/

ЧАСТЬ 3

ВОДОСНАБЖЕНИЕ,
КАНАЛИЗАЦИЯ,
ВОДОСТОКИ.

Инв. №

gost.e-ecolog.ru

Ведомость чертежей

Лист	Наименование	Стр	Примечание
ВК-1	Заглавный лист /начало/	2	
ВК-2	Заглавный лист /окончание/	3	
ВК-3.4	Сводная спецификация ниже отм. 0.000	4.5	
ВК-5.6	Сводная спецификация выше отм. 0.000	6.7	
ВК-7	План техподполья/ленточные фундаменты/Канализация. Водосток. Выпуск в сторону оси „Ас"	8	
ВК-8	План техподполья./ленточные фундаменты/ Канализация Водосток. Выпуск в сторону оси „Гс"	9	
ВК-9	Техподполье. /ленточные фундаменты/ Канализация. Водосток. Схемы трубопроводов. Разрез.	10	
ВК 10	План техподполья /свайное основание/. Канализация Водосток. Выпуск в сторону оси „Ас"	11	
ВК-11	План техподполья/свайное основание/ Канализация. Водосток. Выпуск в сторону оси „Гс"	12	
ВК-12	Техподполье. /свайное основание/ Канализация Водосток. Схемы трубопроводов. Разрез.	13	

Лист	Наименование	Стр.	Примечание
ВК-13	План техподполья /ленточные фундаменты Водопровод	14	
ВК-14	План техподполья /свайное основание/ Водопровод	15	
ВК-15	Техподполье. Водопровод. Схемы трубопроводов	16	
ВК-16	Техподполье. Монтажные разрезы	17	
ВК-17	План 1 этажа. /Тип I/	18	
ВК-18	План 1 этажа /Тип II/	19	
ВК-19	План 1 этажа /Тип III/	20	
ВК-20	План 2-9 этажей	21	
ВК-21	План чердака	22	
ВК-22	План „Теплого" чердака с сетями канализации. Схема объединения стояков канализации на чердаке.	(23)	

Привязкой принято:

1. Выпуск канализации - в сторону оси „Ас";
   - в сторону оси „Гс".
2. Монтаж санузлов - с применением сантехкабин;
   „Россыпью".

Обозначение	Наименование	Примечание
1.188-5 Выпуск 6.7	Железобетонные кабины санитарно-технических узлов жилых домов до 9 эт. высотой эт. 2.8 м	
4.904-69	Средства крепления санитарно-технических устройств	
4.900-6 Выпуск 4	Альбом оборудования, фасонных частей и арматуры для сетей и сооружений водопровода и канализации. Внутреннее санитарно-техническое оборудование	

Привязка настоящего типового проекта выполнена в соответствии с действующими нормами и правилами /в том числе по взрывопожарной безопасности/

Гл. инженер проекта / /

19

Настоящий проект выполнен в соответствии с действующими нормами и правилами /в том числе по взрыво-пожарной безопасности/

Гл. конструктор проекта /Сечейко А.И./

1981г.

Привязан

125-045/1.2 ч. 3

Инв. №

9-этажная блок-секция рядовая с одно-двухкомнатными квартирами 1515 2А 2А 1А 1А

			Стадия	Лист	Листов
Зав. отд.	Якушевич		Т.Р.	ВК-1	23
Гл. конспр.	Сечейко				
Рук. бриг.	Сундырцева				
Проверил	Ангиленко				
Разраб.	Сундырцева				

Заглавный лист

КБ по железобетону им. А.А. Якушева Госстрой РСФСР

Основные показатели по чертежам водопровода и канализации

Наименование системы	Потребный напор на вводе, м. вод. ст	Расчетный расход				Установленная мощность электродвигателей, квт	Примечание
		м³/сут	м³/ч	л/с	при пожаре, л/с		
Водопровод	32	38,88	2,90	1,30			
Горячее водоснабжение	33	22,03	3,86	1,66			

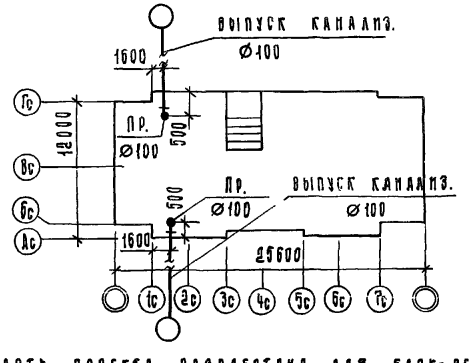

1. Данная часть проекта разработана для блок-секции с учетом вариантов планировочных и конструктивных решений
   а/ основной вариант – тип I
   б/ вариант 1 этажа со сквозным проходом - тип II
   в/ вариант 1 этажа с электрощитовой - тип III
   г/ фундамент ленточный
   д/ свайное основание
2. В проекте приняты следующие технические решения:
   а/ горячее водоснабжение запроектировано с непосредственным водоразбором из теплосети;
   б/ источником холодного водоснабжения служат транзитные сети наружного водопровода;
   в/ прокладка межсекционных магистралей водоснабжения холодного горячего и циркуляционного по подвалу с непосредственным присоединением к ним стояков
   г/ выпуск канализации в двух вариантах: 1/ в сторону оси „Ас"
   2/ в сторону оси „Гс"
   д/ монтаж санитарных узлов как „рассыпью" так и с применением санитарно-технических кабин по серии 1.186-5 вып. 6,7.
3. Спецификация материалов выше отм. 0.000 дана в двух вариантах. При этом в варианте с объемными сантехкабинами сантехническое оборудование в них не учитывается, а предусматривается в отделочной калькуляции на сантехкабины.
4. Длина канализационного выпуска от наружной стены до колодца условно принята равной 5.0 м и учтена в спецификации.
5. Спецификация данной части проекта не учитывает магистрали расположенные в подполье.
6. Монтаж систем водоснабжения, канализации и водостока производить в соответствии со СНиП III 28-75.
7. Подводки к стоякам холодного и горячего водоснабжения изолируются: основной слой – полуцилиндры минераловатные на синтетической связке по ГОСТ 23208-78, δ=30мм, покровный слой – алюстеклоткань гидрофобная СЭТ по ТУ-36-1160-70. Подводки холодной воды изолируются аналогичным способом с добавлением гидроизоляционного слоя из пергамина или рубероида /под алюстеклоткань/.
8. Открытый выпуск водостока в месте пересечения с наружной стеной изолировать минеральной ватой слоем не менее 50 мм с заделкой отверстия с обеих сторон цементным раствором.
9. На каждом канализационном стояке в техподполье установить ревизии. Установку ревизий производить на высоте не превышающей уровень земли у здания.
10. Перепуски Ф15мм из гидравлических затворов открытых выпусков водостоков присоединить к канализационной сети через двухповоротные сифоны Ф50мм устанавливаемые выше уровня земли у здания.
11. Установку санитарных приборов вести по серии 1.186-5 выпуски 6,7.
12. Крепление трубопроводов вести согласно сериям 1.186-5 выпуск 5; 4.904-69.
13. Данный проект см. совместно с разделом 9.4-110 части 9.

Привязан:

Инв. №

т.п 417-ин5 /13- ч3

Лист ВК-9

Поз. обозначение	Обозначение	Наименование	Количество на вариант: Тип I, Ас	Тип I, Гс	Тип II; III, Ас	Тип II; III, Гс	Масса ед., т
1	2	3	4	5	6	7	8
		Канализация ниже отм. 0.000					
	ГОСТ 6942.3-80	Труба ТЧК-50	1/1	1/1	1/1	1/1	
	То же	То же ТЧК-100	78/64	80/66	83/68	85/70	
	ГОСТ 6942.7-80	Колено К-100	4	4	4	4	
	ГОСТ 6942.9-80	Отвод 0135°-50	1	1	1	1	
	То же	То же 0135°-100	23	23	26	26	
	ГОСТ 6942.17-80	Тройник ТК45°-100×50	1	1	1	1	
	То же	То же ТК45°-100×100	9	9	10	10	
	ГОСТ 6942.17-80	Тройник ТК60°-100×100	2	2	2	2	
	ГОСТ 6942.24-80	Ревизия Р-100	7	7	8	8	
	—	Заглушка З100	5	5	5	5	
	ГОСТ 1811-80	Трап чугунный эмалированный Т100	1	1	1	1	
		Водосток ниже отм. 0.000					
	ГОСТ 10704-76	Труба 89×2,8, м	9				
	ГОСТ 3262-75	Труба легкая 15, м	3				
		Кран пробковый 11б6бк ф15	1				
	ГОСТ 6924-73	Сифон-ревизия двухобор. ф50	1				
	ГОСТ 12821-80	Фланец приварной из листовой стали δ=10мм	2				
	ГОСТ 19903-74	Фланец глухой из листовой стали δ=10мм	2				
	ГОСТ 503-81	Подвески из полосовой стали 90×5мм	5				
	ГОСТ 7798-70	Болт М16×60	8				
	ГОСТ 5915-70	Гайка М16	8				
		Водосток выше отм. 0.000					
	ГОСТ 10704-76	Труба 89×2,8, м	2			1	
	ГОСТ 539-80	Труба асбестоцементн. напорная 100-ВТБ, м	27				
	XXXX Р.9.4-110	Раструб, шт.	1				
	То же	Опора, шт.	1				
	ГОСТ 6942.22-80	Муфта МФ-100-А	1				
		Прокладка резин. 80	2				
	ТУ36 УССР-696-75	Воронка водост. В-1 100, шт.	1				
	ГОСТ 12821-80	Фланец приварн. 80, шт.	2				
	ГОСТ 19903-74	Фланец глухой 80, шт.	2				
	ГОСТ 7798-70	Болт М16×60, шт.	8				
	ГОСТ 5915-70	Гайка М16, шт.	8				

Привязан:

Инв. №

Зав.отд. Якушевич

Гл.констр.пр. Сечейко

Рук.бриг. Сундырцева

Проверил Сундырцева

Разраб. Антипенко

125-045/1.2 ч.3

Блок-секция 9-этажная 54-квартирная рядовая 1А-1А-1Б-1Б-2А-2А /для строительства в г.г. Братске и Усть-Илимске/

Общие данные /продолжение/

Стадия Т.Р. | Лист ВК-3 | Листов

КБ по железобетону им. А.А. Якушева Госстроя РСФСР

Инв. № подл.	Подп. и дата	Взам. инв. №

1	2	3	4	5	6	7	8
		Водопровод ниже отм. 0.000					
	ГОСТ 18161-72	Вентиль запорный муфтовый					
		чугунный 15б3к ⌀15	1		2		
	То же	То же ⌀25	3		3		
	"	⌀32	6		6		
	——	Поливочный кран ⌀15	1		1		
	——	То же /в нише/ ⌀25	2		2		
	ГОСТ 3262-75	Труба оцинкованная 15,м	2	2	5	5	
	То же	То же 25,м	22	8	22	8	
	"	" 32.м	22	22	22	22	
		Горячее водоснабжение ниже отм. 0.000					
	ГОСТ 18161-72	Вентиль запорный муфто-					
		вый чугунный 15б3э ⌀15	2		3		
	То же	То же ⌀20	4		4		
	"	" ⌀25	2		2		
	"	" ⌀32	6		6		
	——	Поливочный кран ⌀15	1		1		
	ГОСТ 3262-75	Труба оцинкованная 15,м	9	9	12	12	
	То же	То же 20,м	15	15	15	15	
	"	" 25,м	10	10	10	10	
	"	" 32 м	26	26	26	26	

Поз. обозначение	Обозначение	Наименование	Кол. на вариант: рассыпа тип I	рассыпа тип II,III	санкабины тип I	санкабины тип II,III	Масса ед.т
1	2	3	4	5	6	7	8
		Оборудование					
	ГОСТ 22847-77	Унитаз "Компакт" ГП-КВ с ко-					
		сым выпуском, с си-					
		деннем, компл.	54	54		1	
	ГОСТ 23759-79	Умывальник УКСС-2м					
		с выпуском ВСПУ, сифоном					
		СБПУ, компл.	54	54		1	
	ГОСТ 19974-74*	Смеситель СМ-ВУ-ША	54	54		1	
	ГОСТ 1154-80	Ванна ВЧМ-1200 с выпуском					
		переливом и сифоном					
		компл.	54	53			
	ГОСТ 24843-81	Мойка МСН. с сифо-					
		ном, выпуском ВСММ,					
		смесителем					
	ГОСТ 19802-74	СМ-М-ВКСЦ, компл.	54	53	54	53	
	ХХХХ 9.9.4-110	Полотенцесушитель	54	53			

Привязан:

ГИП	Зав.отд.	Якушевич
Гл.конс.пр.	Сечейко	
Рук.бриг.	Сундырцева	

Общие данные (продолжение)		Стадия	Лист	Листов
		ТР	54ч	
КБ ОН железобетонных изделий Якушевича				

Блок-секция 9-этажная 54-квартирная рядовая 1А-1Н-16-16-2А-2А (для строительства в г.г. Братске и Усть-Илимске)

125-045/12 ч.3

Формат А1

1	2	3	4	5	6	7	8
		ВОДОПРОВОД ВЫШЕ ОТМ. 0.000					
	ГОСТ 3262-75	Труба оцинк. легкая 15	246	245	72	74	
	То же	То же 32	146	144		3	
	ГОСТ 18161-72	Вентиль чугунный муф-					
		товый 15б3к ф15	144	143	35	37	
		ГОРЯЧЕЕ ВОДОСНАБЖЕНИЕ					
	ГОСТ 3262-75	Труба оцинк. легкая 15	241	240	62	64	
		То же 20	104	104		3	
		То же 25	50	50			
		То же 32	150	151		3	
	ГОСТ 18161-72	Вентиль 15б3э ф15	108	107	36	36	
		КАНАЛИЗАЦИЯ ВЫШЕ ОТМ. 0.000					
	ГОСТ 6942.3-80	Труба ТЧК-50, м	81 / 1,8	80 / 1,8	30 / —	31 / —	
	То же	Труба ТЧК-100, м	210 / 159	211 / 159	10 / 7	14 / 8	
	ГОСТ 6942.4-80	Патрубок П-50-150	36	36	36	36	
	То же	Патрубок П-50-250	18	18	18	18	
	"	Патрубок П-50-350	36	36		1	
	ГОСТ 6942.6-80	Патрубок ПП-50/100	90	89	36	36	
	ГОСТ 6942.7-80	Колено К-50	54	54	54	54	
	ГОСТ 6942.11-80	Отступ ОТС-100	6	6	6	6	
	ГОСТ 6942.12-80	Тройник ТП-50×50	36	35			
	То же	Тройник ТП-100×100	36	36		1	
	"	Тройник ТП-100Д×100	18	19		1	
	ГОСТ 6942.17-80	Тройник ТК45°-50×50	36	35			
	ГОСТ 6942.18-80	Крестовина КП-100×100	36	35			
	ГОСТ 6942.21-80	Крестовина ПКД-100×100×50	9	9			
	То же	То же ЛКД-100×100×50	9	9			
	ГОСТ 6942.24-80	Ревизия Р-100	18	18			
	ГОСТ 3262-75	Труба черная 40	3	3			
	То же	То же 50	21	20			

Примечания:

1. Спецификация дана для свайного фундамента, для ленточного фундамента - аналогично.
2. В спецификации по водопроводу и водостоку в числителе указана общая длина труб, в знаменателе - длина изолируемых труб
3. В спецификации по канализации в числителе указана общая длина труб, в знаменателе - длина труб без фасонных частей.

Привязан:

Инв. №

Зав. отд.	Якушевич	
Гл. конст. пр.	Сечейко	
Рук. бриг.	Сундырцева	
Провер.	Сундырцева	
Разраб.	Антипенко	

125-045/1.2 ч.3

Блок-секция 9-этажная 54 квартирная рядовая 1А-1А-1Б-1Б-2А-2А для строительства в г.г. Братске и Усть-Илимске/

Общие данные /продолжение/

Стадия	Лист	Листов
ТР	ВК-5	

КБ по железобетону им. А.А. Якушева

Сантехнические кабины, сантехнические и кухонные узлы

Эскиз	Обозначение	Марка	Количество на этажи															
			Вариант россыпью								Вариант сантехкабин							
			Планиров. реш. – тип I				Планиров. реш. – тип II, III				Планиров. реш. – тип I				Планиров. реш. – тип II, III			
			1;5	2,3,4 6,7,8	9	Всего	1,5	2,3,4 6,7,8	9	Всего	5	1÷4; 6;7;8	9	Всего	5	1-3;4; 6;7;8	9	Всего
	Серия 1.188-5 выпуск 6,7	СК 13-12										7		7		7		7
		СК 13-12р									1			1	1			1
		СК 13-12в											1	1			1	1
	ХХХХ р.9.4-110	СУ-13-12	2	6	1	9	2	6	1	9								
	То же	КУ-1	2	6	1	9	2	6	1	9	1	7	1	9	1	7	1	9
	Серия 1.188-5 выпуск 6;7	СК 14-12										7		7		7		7
		СК14-12р									1			1	1			1
		СК 14-12в											1	1			1	1
	ХХХХ р.9.4-110	СУ 14-12	2	6	1	9	2	6	1	9								
	То же	КУ-2	2	6	1	9	2	6	1	9	1	7	1	9	1	7	1	9
	Серия 1.188-5 выпуск 6;7	СК 15-12										14		14		14		14
		СК 15-12р									2			2	2			2
		СК 15-12в											2	2			2	2
	ХХХХ р.9.4-110	СУ 15-12	4	12	2	18	4	12	2	18								
	То же	КУ-7	4	12	2	18	4	12	2	18	2	14	2	18	2	14	2	18
	Серия 1.188-5 выпуск 6.7	СК 16-12										14		14		13		13
		СК 16-12р									2			2	2			2
		СК 16-12в											2	2			2	2
	ХХХХ р.9.4-110	СУ 16-12	4	12	2	18	3	12	2	17								
	То же	КУ-8	4	12	2	18	3	12	2	17	2	14	2	18	2	13	2	17

Привязан

Инв. №

Зав. отд.	Якушевич	
Гл. конструкт. пр.	Сечейко	
Рук. бриг.	Сундырцева	
Провер.	Сундырцева	
Разработ.	Антипенко	

125-045/1.2 ч.3

9-этажная блок-секция рядовая с одно-двухкомнатными квартирами 1А 1А 1Б 1Б 2А 2А

Комплектовочная ведомость сантехнических кабин

Стадия	Лист	Листов
ТР	ВК-6	

КБ по железобетону им. А.А. Якушева Госстроя РСФСР

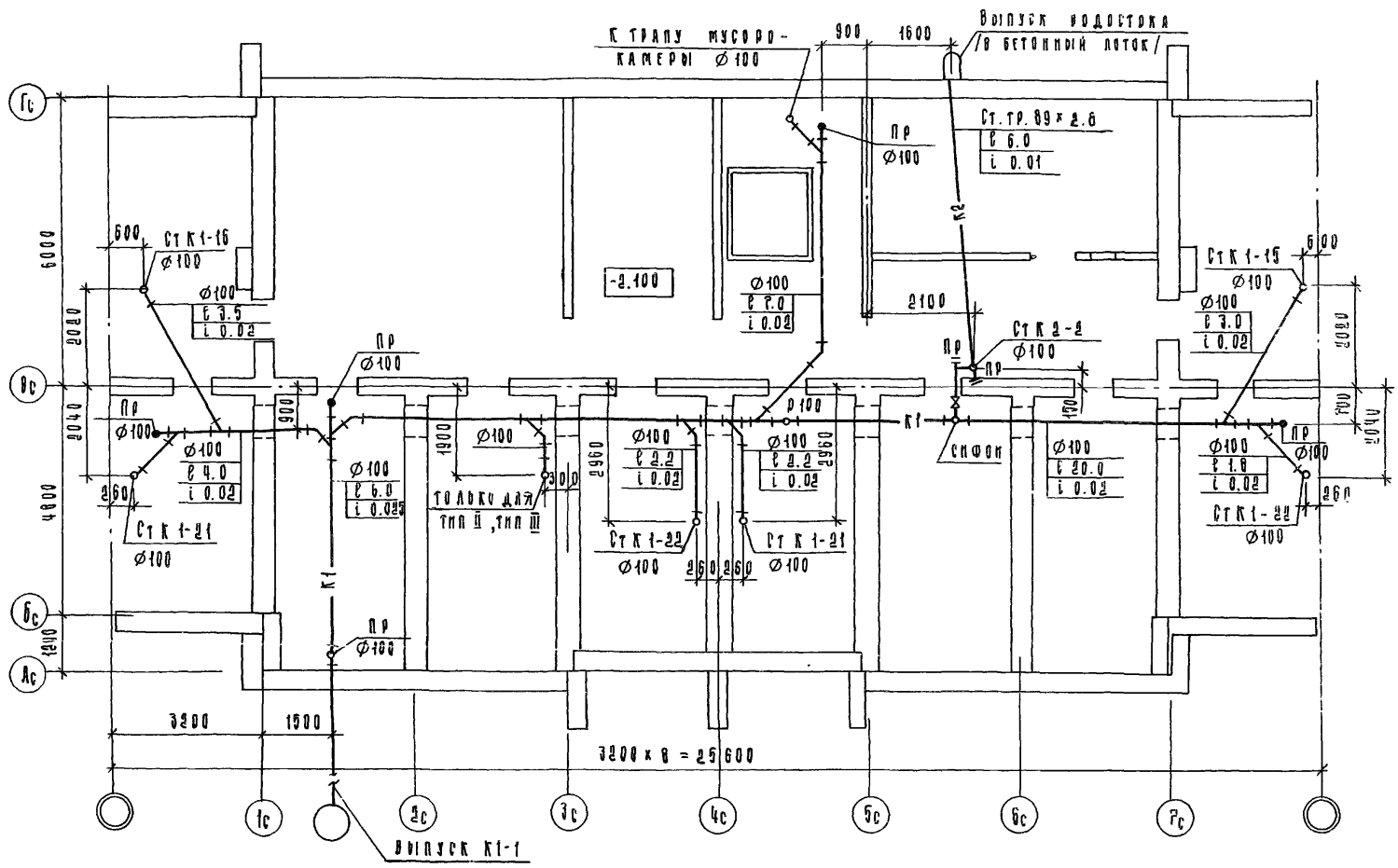

				125 - 045/1.2 ч.3
				Блок-секция 9-этажная 54 квартирная рядовая 1а-1а-1б-1б-2а-2а для строительства в г.г. Братске и Усть-Илимске
Привязан:	Зав. отд.	Якушевич		Стадия: Гр; Лист: ВК-1; Листов:
	Гл. конс. пр.	Сечейко		
	Рук. бриг.	Сундырцева		План техподполья. /Ленточные фундаменты/ Канализация. Водосток. Выпуск в сторону оси „Ас"
Инв. №				КБ по железобетону им. А. А. Якушева

Копировал: Казина Формат 12

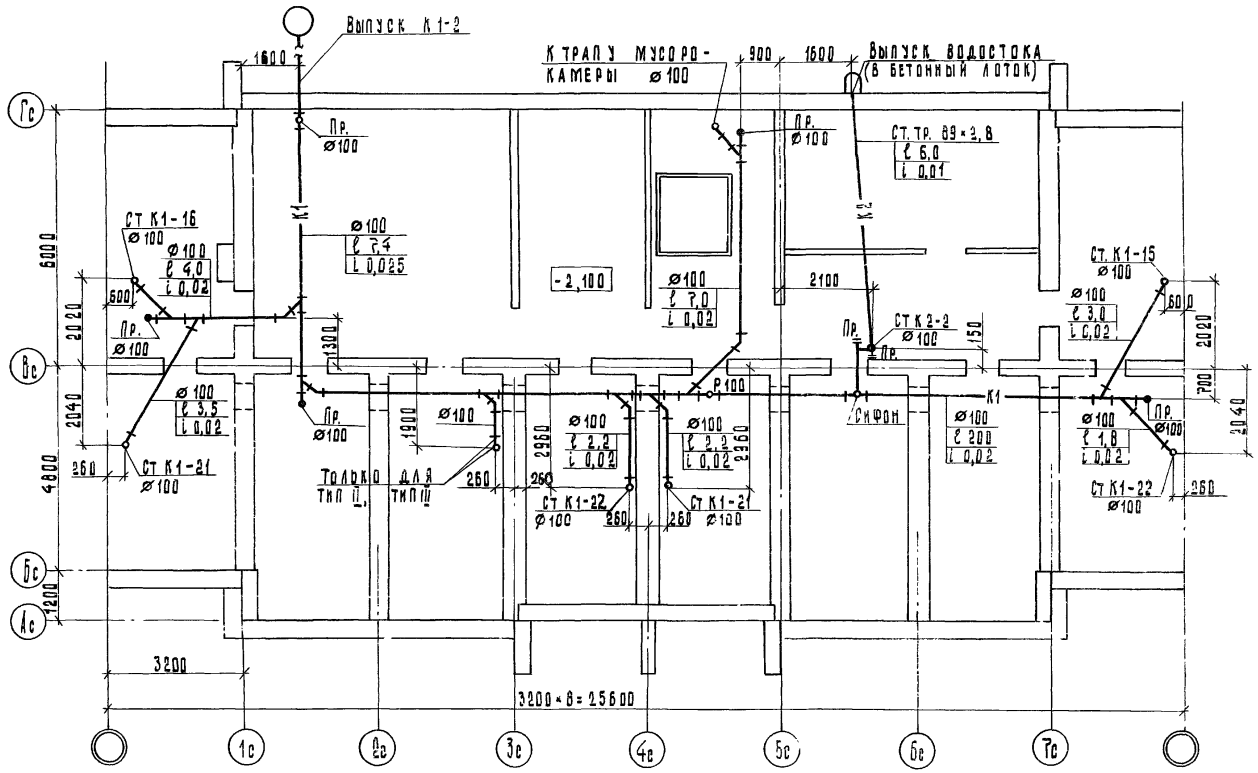

Привязан:			
Инв. №			
Зав.от.д.	Якушевич		
Гл.констр.пр.	Сеченко		
Рук.бриг.	Сундырцева		
Проверил	Сундырцева		
Разраб.	Антипенко		

125-045/1.2 - ... Ч. 3

Блок-секция 9-этажная 54 квартирная рядовая 1А-1А-1Б-1Б-2А-2А (для строительства в г.г. Братске и Усть-Илимске)

Стадия	Лист	Листов
Т.Р.		

План техподполья /ленточные фундаменты/. Канализация. Водосток. Выпуск в сторону оси 1с

КБ по железобетону им. А.А. Якушева Госстроя РСФСР

Инв. № 27866-6

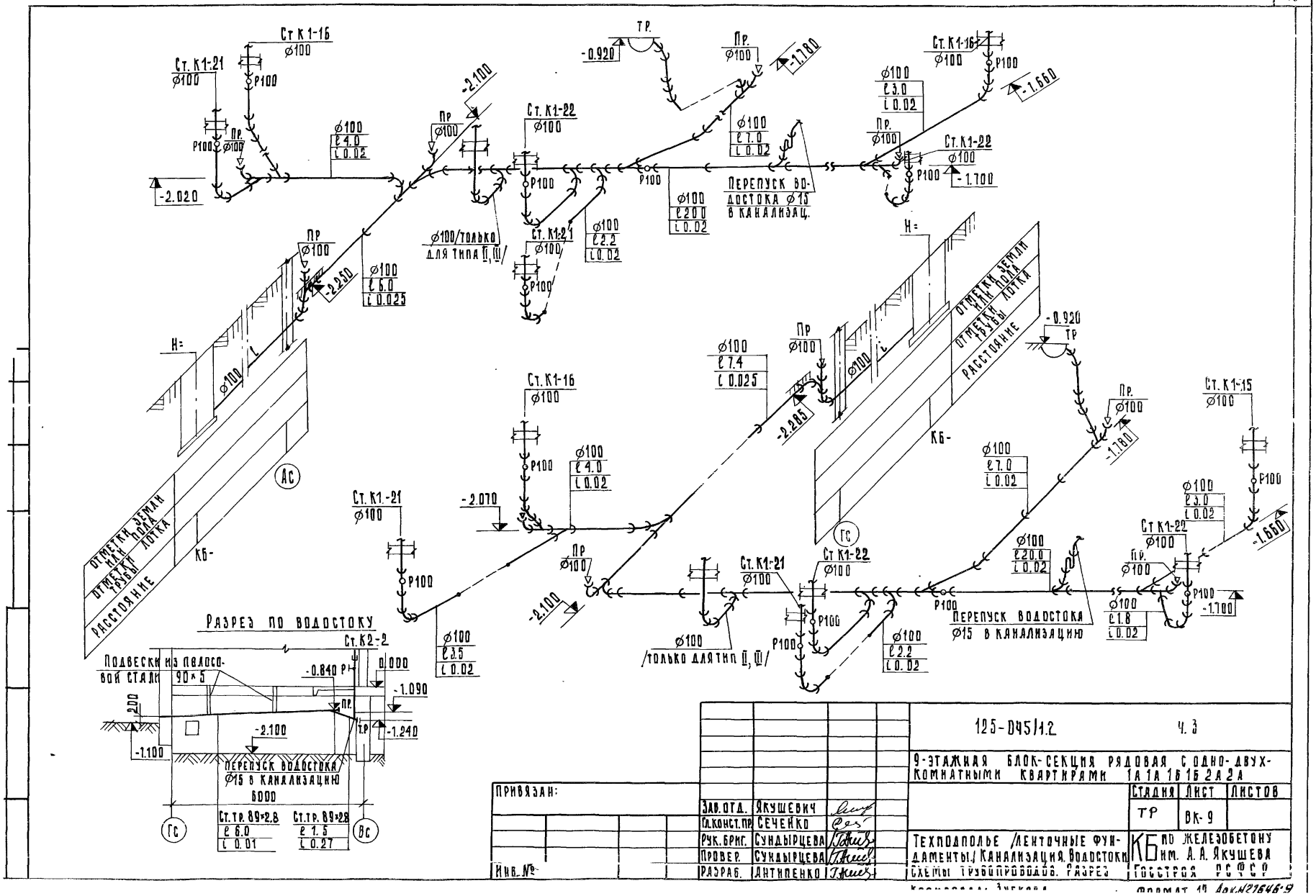
Ст К1-16
ø100
Ст. К1-21
ø100
Р100
Пр.
ø100
-2.020
ø100
ℓ 4.0
i 0.02
Пр
ø100
-2.100
Ст. К1-22
ø100
ø100/только для типа II, III/
Ст. К1-21
ø100
ø100
ℓ 2.2
i 0.02
Р100
ø100
ℓ 6.0
i 0.025
-2.250
Н=
ø100
Ас
Кб-
Отметки земли или пола
Отметки трубы лотка
Расстояние
Тр.
-0.920
Пр.
ø100
-1.780
ø100
ℓ 7.0
i 0.02
ø100
ℓ 200
i 0.02
Перепуск водостока ø15 в канализац.
Ст. К1-16
ø100
ø100
ℓ 3.0
i 0.02
-1.660
Ст. К1-22
ø100
-1.700
Н=
Отметки земли или пола
Отметки трубы лотка
Расстояние
Кб-
Гс
ø100
ℓ 7.4
i 0.025
-2.285
Пр
ø100
-0.920
Тр
Пр.
ø100
-1.780
Ст. К1-15
ø100
Ст. К1-16
ø100
ø100
ℓ 4.0
i 0.02
-2.070
Ст. К1-21
ø100
ø100
ℓ 3.5
i 0.02
-2.100
Пр
ø100
ø100
/только для тип II, III/
Ст. К1-21
ø100
Ст К1-22
ø100
ø100
ℓ 2.2
i 0.02
ø100
ℓ 7.0
i 0.02
ø100
ℓ 20.0
i 0.02
Перепуск водостока ø15 в канализацию
ø100
ℓ 1.8
i 0.02
Ст К1-22
ø100
ø100
ℓ 3.0
i 0.02
-1.660
-1.700
Разрез по водостоку
Ст. К2-2
Подвески из полосовой стали 90×5
-0.840
0.000
-1.090
200
-1.100
-2.100
-1.240
Перепуск водостока ø15 в канализацию
6000
Ст. тр. 89×2.8
ℓ 6.0
i 0.01
Ст. тр. 89×2.8
ℓ 1.5
i 0.27
Гс
Вс
Привязан:
Инв. №
Зав. отд. Якушевич
Гл. конст. пр. Сечейко
Рук. бриг. Сундырцева
Провер. Сундырцева
Разраб. Антипенко
125-045/1.2
ч. 3
9-этажная блок-секция рядовая с одно-двухкомнатными квартирами 1А 1А 1Б 1Б 2А 2А
Стадия ТР
Лист ВК-9
Листов
Техподполье /ленточные фундаменты./ Канализация. Водостоки
Схемы трубопроводов. Разрез
КБ по железобетону им. А. А. Якушева
Госстроя РСФСР
Формат 1Д Арх.№21646-9

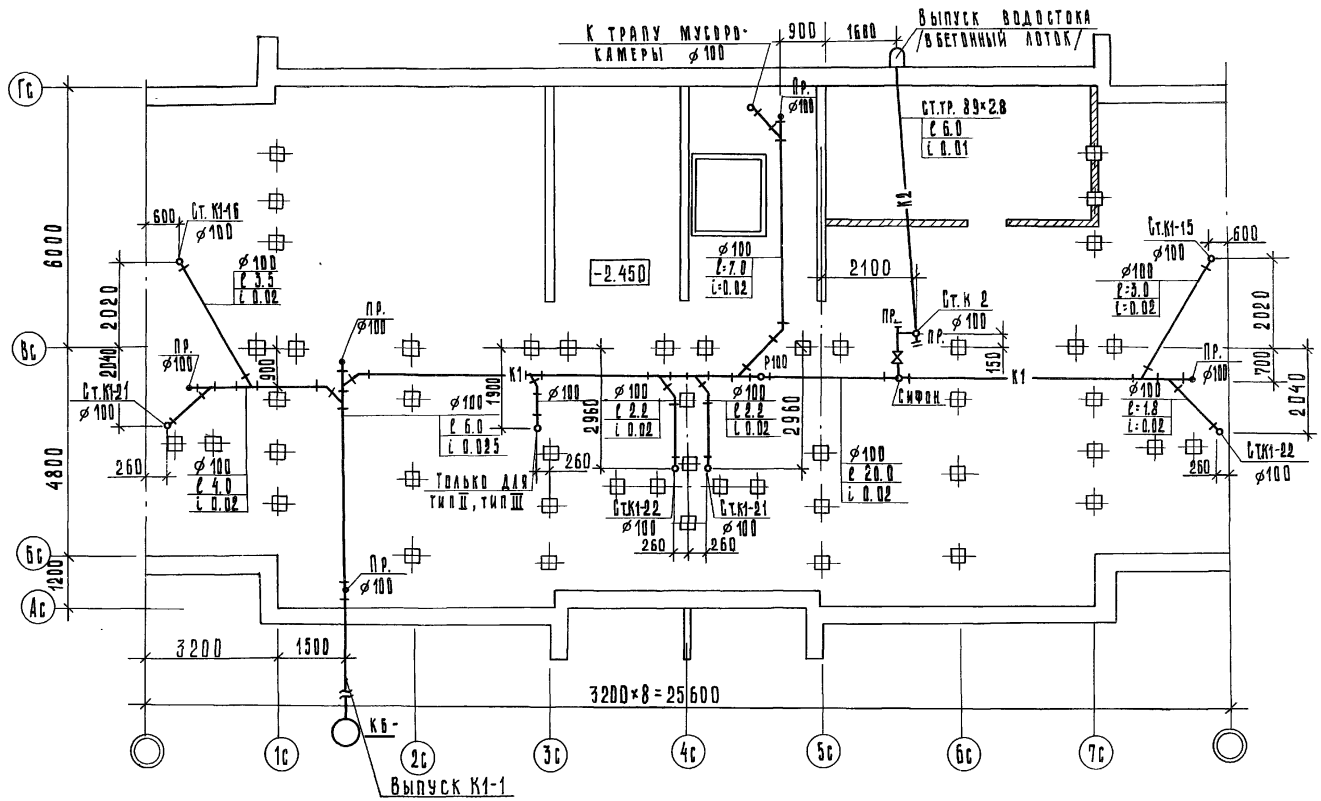

				125-D45/1.2 ч. 3
				9-этажная блок-секция рядовая с одно-двухкомнатными квартирами 1А1А1Б1Б 2А2А
Привязан:				
	Зав. отд.	Якушевич		
	Гл.констр.пр.	Сечейко		
	Рук. бриг.	Сундырцева		
	Проверил	Сундырцева		
Инв. N	Разраб.	Анiпенко		

Стадия	Лист	Листов
ТР	ВК-10	

План техподполья /свайное основание/. Канализация. Водосток. Выпуск в сторону оси „Ас".

КБ по железобетону им. А.А. Якушева Госстроя РСФСР

Копировал: Тырышкина

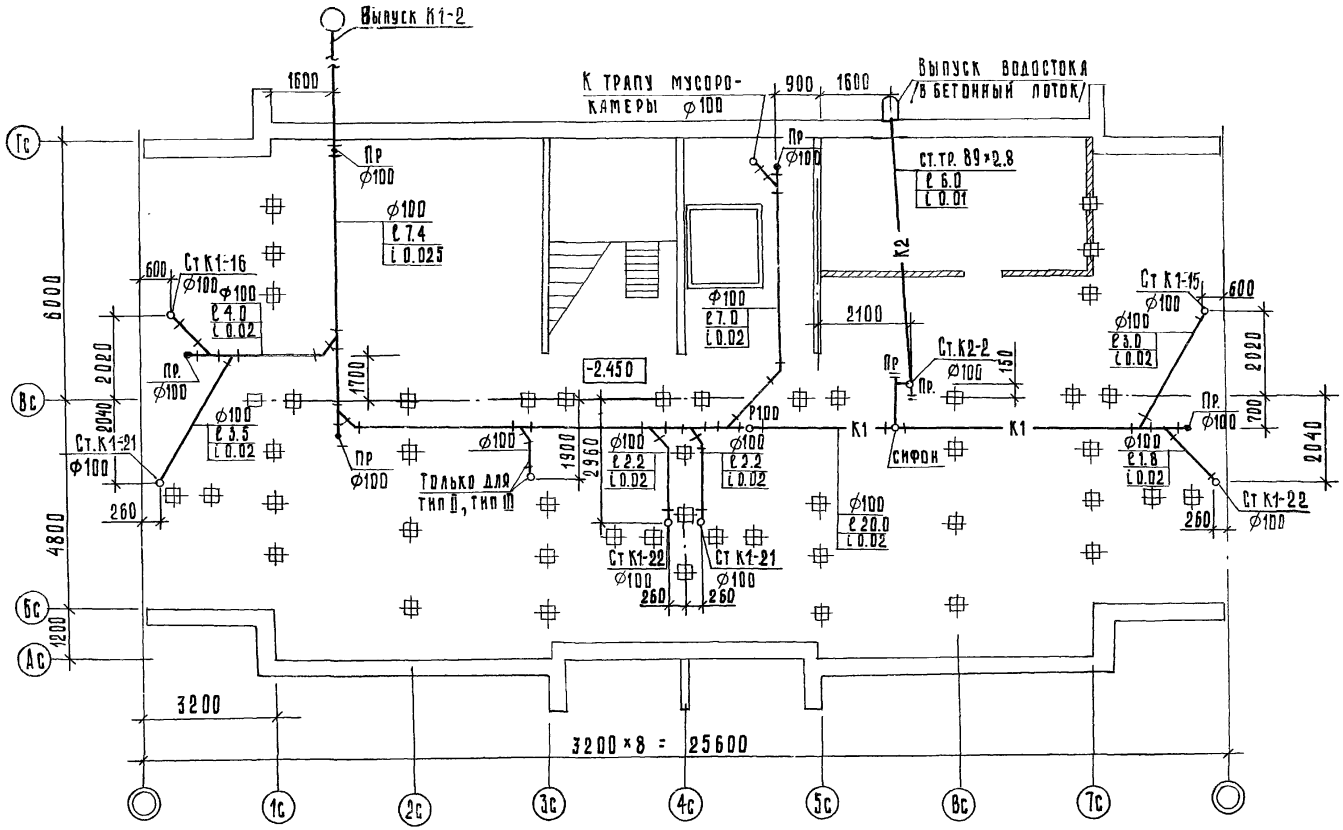

				125-045/1.2 ч.3
				9-этажная блок-секция рядовая с одно-двухкомнатными квартирами 1А 1А 1Б 1Б 2А 2А
Привязан:				Стадия: ТР; Лист: ВК-11; Листов:
	Зав.отд.	Якушевич		
	Гл.конст.пр.	Сечейко		
	Рук.бриг.	Сундырцева		План техподполья/свайное основание/ Канализация. Водосток. Выпуск в сторону оси „Гс"
	Проверил	Сундырцева		КБ по железобетону им. А.А. Якушева Госстроя РСФСР
Инв. №	Разраб	Антипенко		

Копировал: Зубкова ... Формат: 10 ...

Инв. № подл. | Подпись и дата | Взам. инв. №

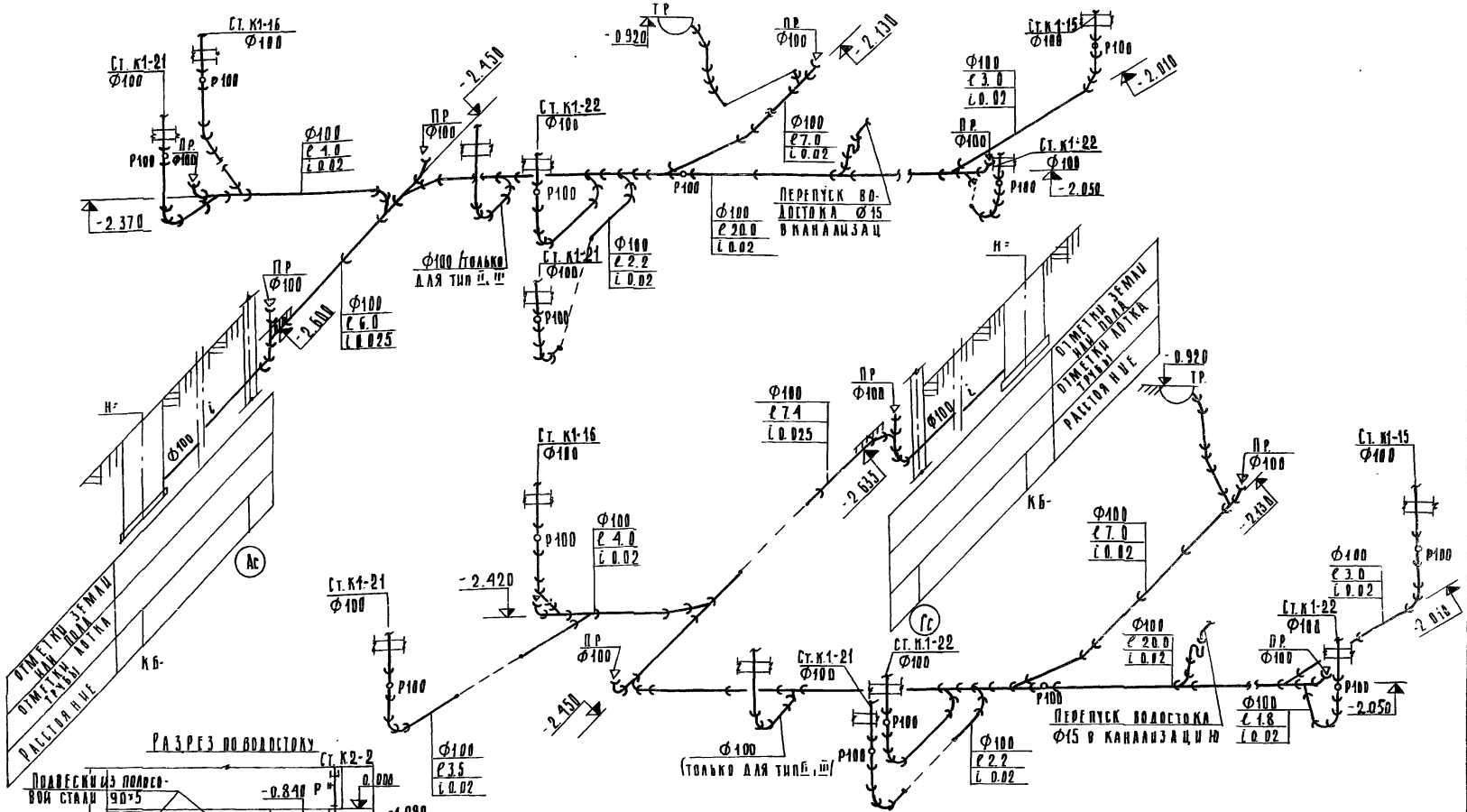

				125-D45/1.2 ч. 3
				9-этажная блок-секция рядовая с однодвухкомнатными квартирами 1А 1А 1Б 1Б 2А 2А
Привязан				Стадия: ТР; Лист: ВК-12; Листов:
		Зав. отд.	Якушевич	Технодполье / Свайное основание / Канализация. Водосток. Схемы трубопроводов. Разрез.
		Гл. конс. пр.	Сечейко	КБ по железобетону им. А.А. Якушева Госстроя РСФСР
		Рук. бриг.	Сундырцева	
		Проверил	Сундырцева	
Инв. №		Разработ.	Антипенко	

Инв. № 10 СПГ - Лок. 427646-12

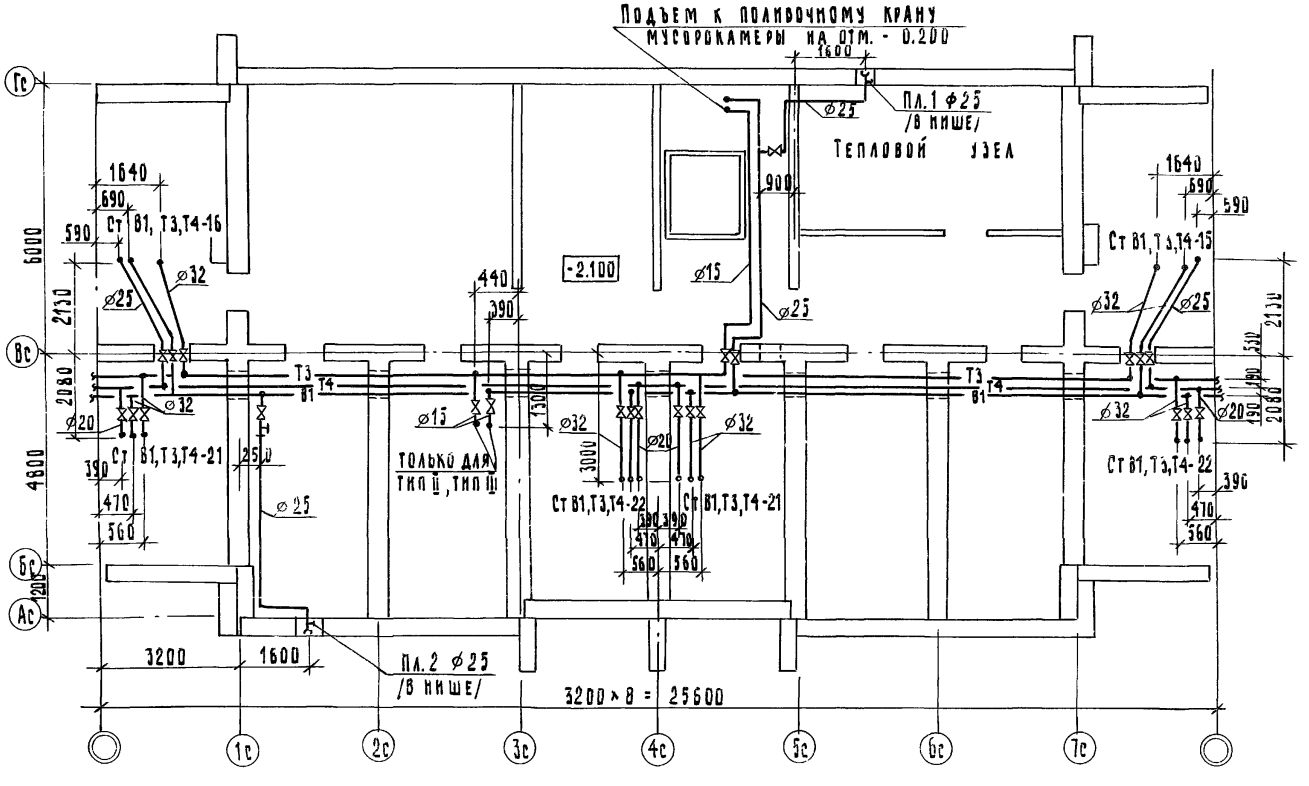

				125 - 045 1.2 ч.3
				Блок-секция 9-этажная 54-квартирная рядовая 1А-1А-1Б-1Б-2А-2А (для строительства в г.г. Братске и Усть-Илимске)
Привязан:				
	Зав. отд.	Якушевич		Стадия: ТР; Лист: ВК13; Листов:
	Гл.конст.пр.	Сечейко		
	Рук.бриг.	Сундырцева		План техподполья /свайное основание/. Водопровод.
	Провер.	Сундырцева		КБ по железобетону им. А. А. Якушева
Инв.№	Разраб.	Антипенко		

Арх. №07548-13 Ит 1260/...

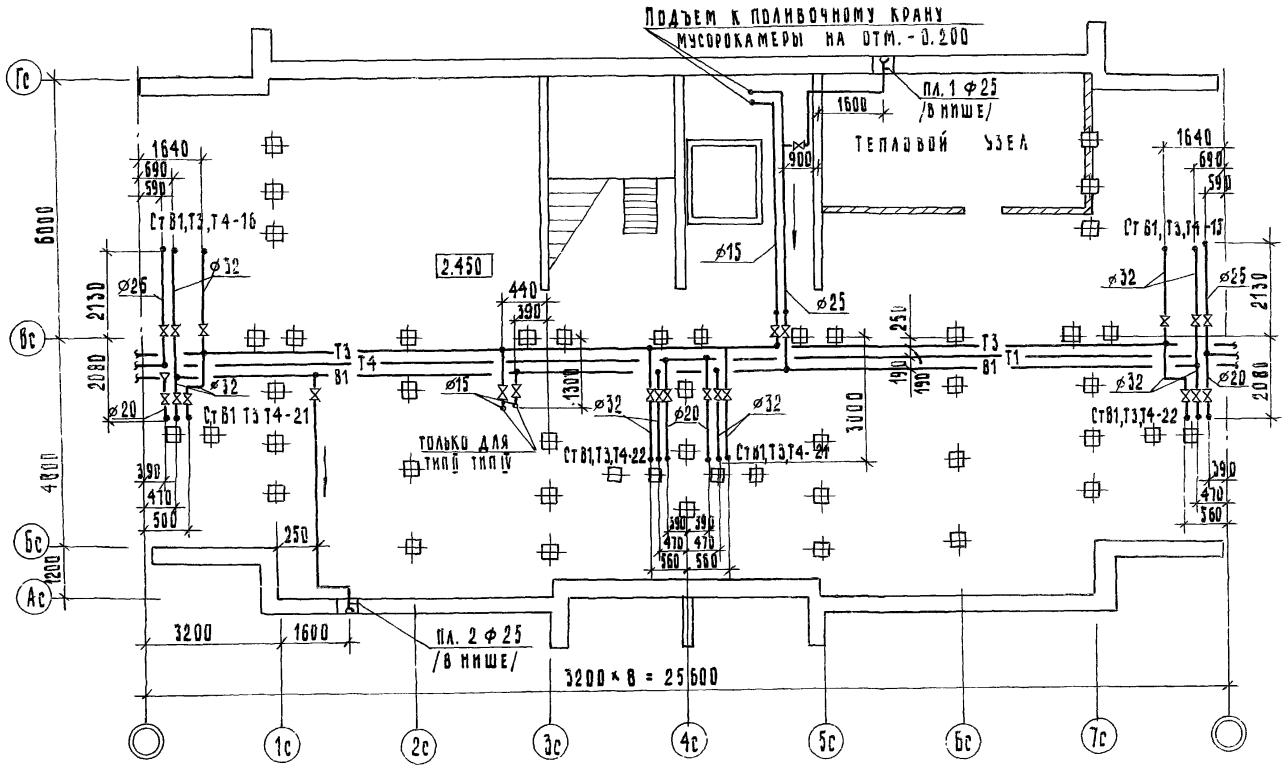

					125-045/1.2		Ч. 3
					Блок-секция 9-этажная 54-квартирная рядовая 1А-1А-1Б-2А-2А (для строительства в г.г. Братске и Усть-Илимске)		
						Стадия	Лист	Листов
						ТР	14	
Привязан				Зав. отд.	Якушевич	План техподполья. /свайное основание/ Водопровода		КБ по железобетону им. А.А. Якушева
				Гл.конст.пр.	Сечейко			
				Рук. бриг.	Сундырцева			
				Проверил	Сундырцева			
Инв.№				Разработ.	Антипенко			

Инв. № 27645-14

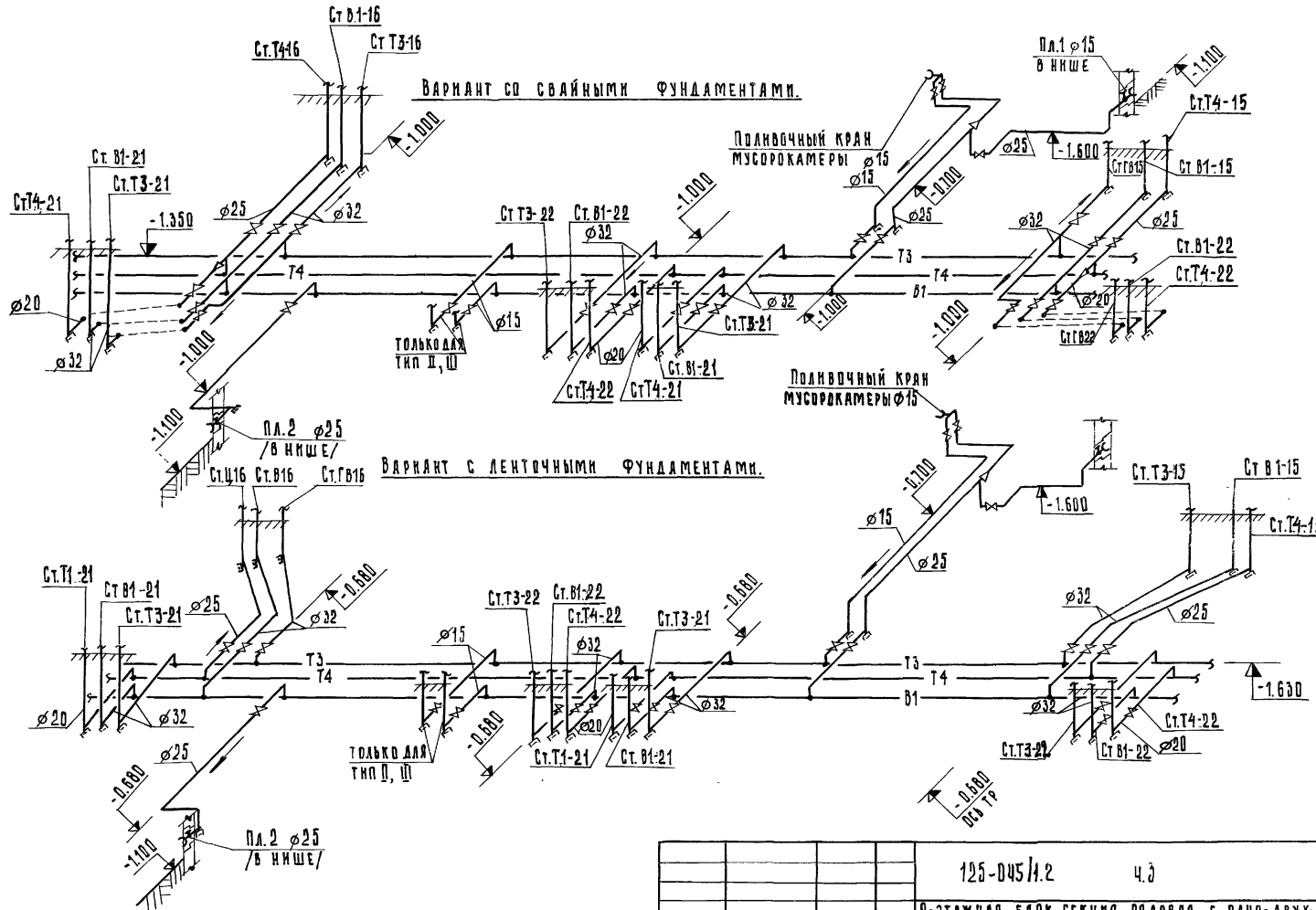

125-045/1.2 ч.3			
9-этажная блок-секция рядовая с одно-двухкомнатными квартирами 1А 1А 1Б 1Б 2А2А			
	Стадия	Лист	Листов
	ТР	ВК-15	
Техподполье. Водопровод. Схемы трубопроводов	КБ по железобетону им. А.А. Якушева Госстроя РСФСР		

Привязан:

Инв.№

Зав. отд.	Якушевич	
Гл.констр.пр.	Сечейко	
Рук. бриг.	Сундырцева	
Проверил	Антипенко	
Разраб.	Сундырцева	

Монтажный разрез /свайное основание/

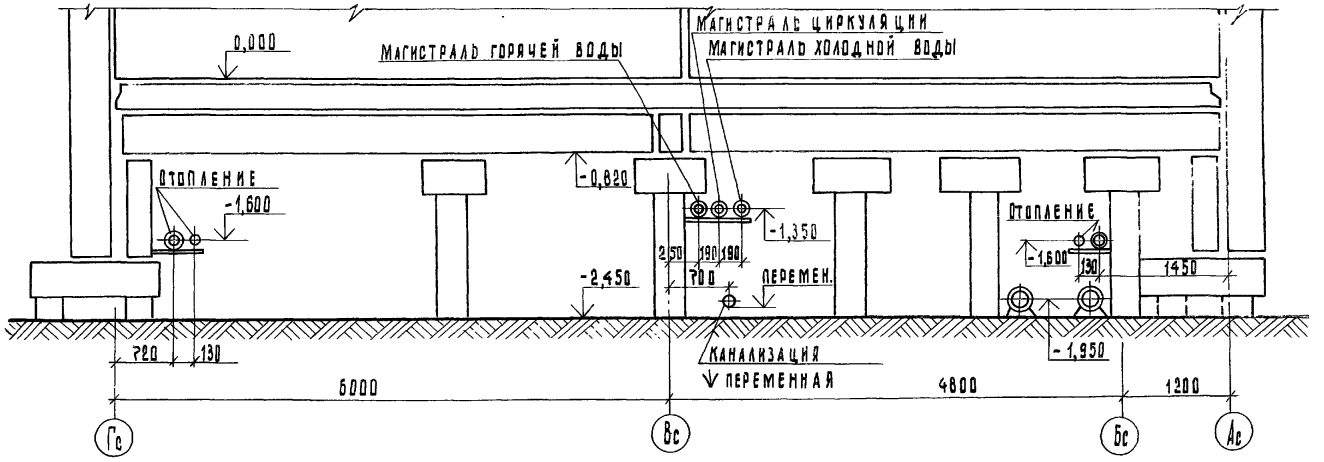

Монтажный разрез /ленточные фундаменты/

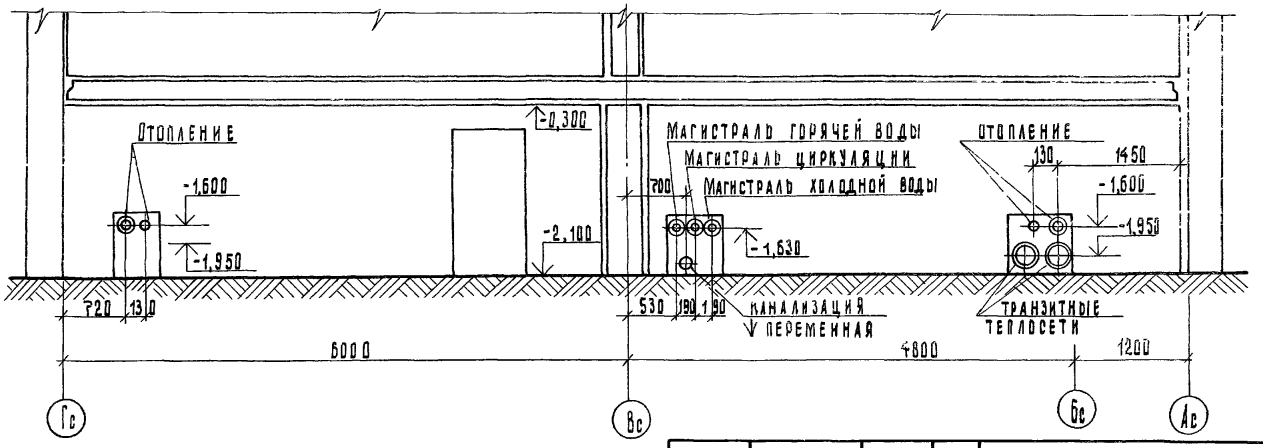

				125-045/1.2 ч. 3
				Блок-секция 9-этажная 54-квартирная рядовая 1А-1А-1Б-1Б-2А-2А (для строительства в г.р. Братске и Усть-Илимске)
Привязан:				
	Зав. отд.	Якушевич		Стадия: Т.Р. / Лист: 8К-1Б / Листов:
	Гл. конст. пр.	Сечейко		
	Рук. бриг.	Сундырцева		Техподполье. Монтажные разрезы
	Проверил	Антипенко		КБ по железобетону им. А. А. Якушева Госстроя РСФСР
Инв. №	Разработ.	Сундырцева		

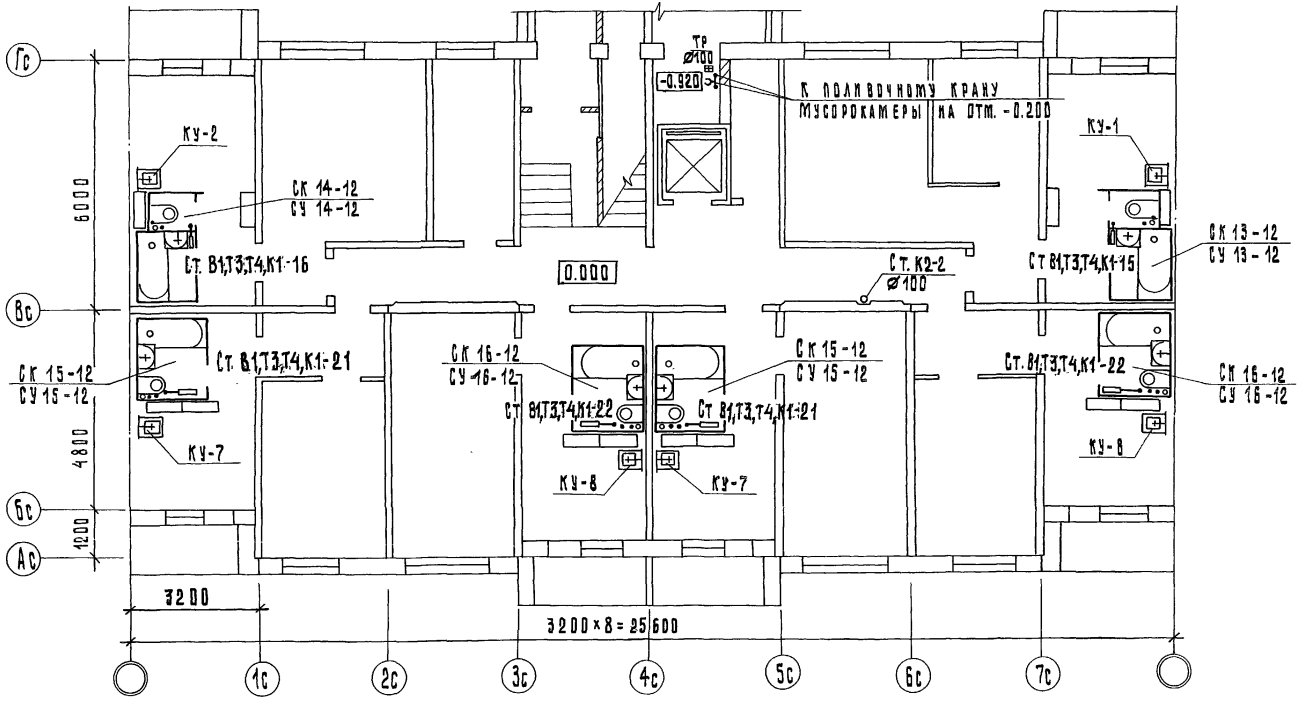

Примечание. Привязки стояков систем к осям см. планы техподполья.

				125-045/1.2 ч.3			
				9-этажная блок-секция рядовая с одно-двухкомнатными квартирами 1А1А 1Б1Б 2А2А			
ПРИВЯЗАН:				План 1 этажа/тип I/	СТАДИЯ	ЛИСТ	ЛИСТОВ
	ЗАВ.ОТД.	ЯКУШЕВИЧ			ТР.	ВК-17	
	ГЛ.КОНСТР.ПР.	СЕЧЕЙКО					
	РУК.БРИГ.	СУНДЫРЦЕВА			КБ по железобетону им. А.А. Якушева Госстроя РСФСР		
	ПРОВЕРИЛ	АНТИПЕНКО					
ИНВ. №	РАЗРАБ.	ВОРОНОВА					

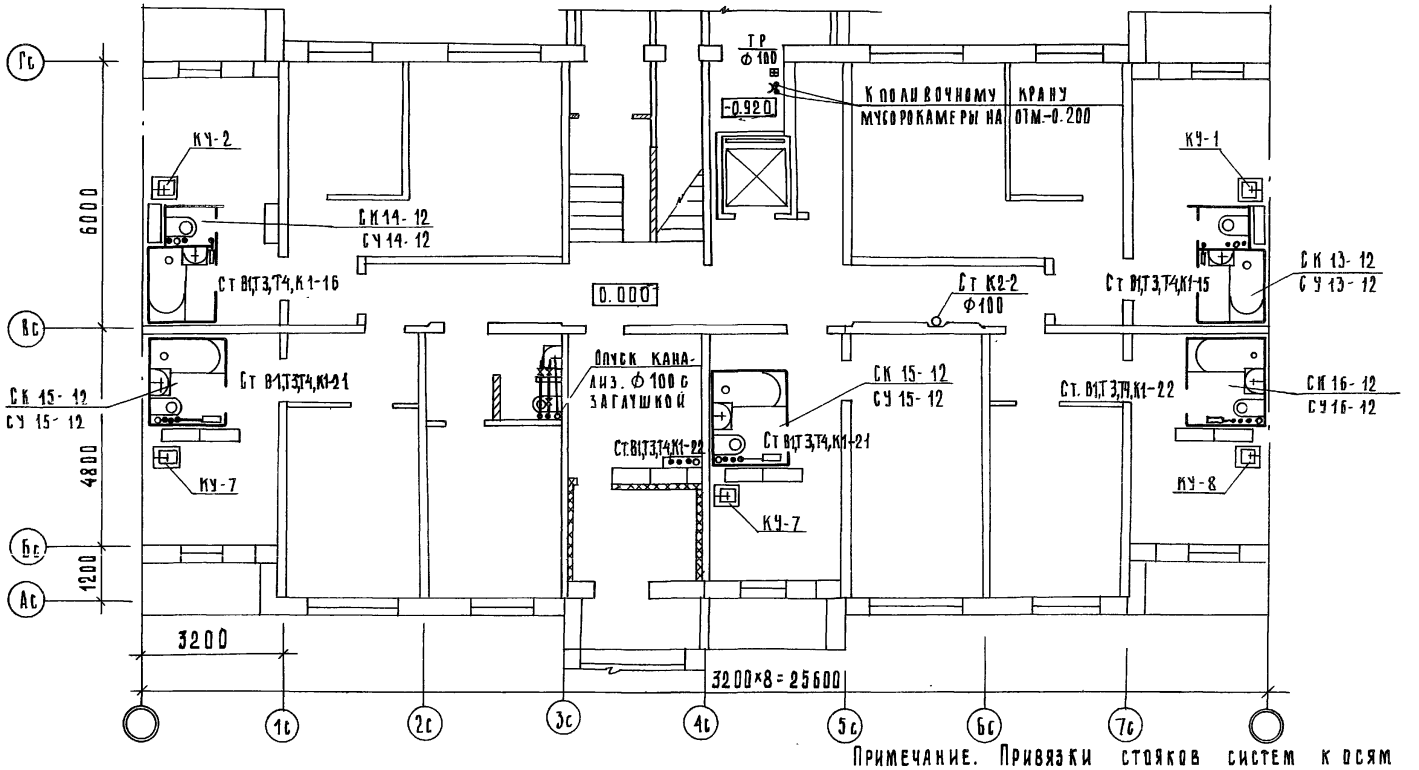

Примечание. Привязки стояков систем к осям см. планы техподполья.

				125-D45/1.2 ч 3
				9-этажная блок-секция рядовая с одно-двухкомнатными квартирами 1а 1а 1б 1б 2а 2а
Привязан	Зав. отд.	Якушевич		Стадия: ТР; Лист: ВК-18; Листов:
	Гл. констр.	Сечейко		
	Рук. бриг.	Сундырцева		План I этажа /тип II/
	Проверил	Антипенко		КБ по железобетону им. А.А. Якушева Госстроя РСФСР
Инв. №	Разраб.	Воронова		

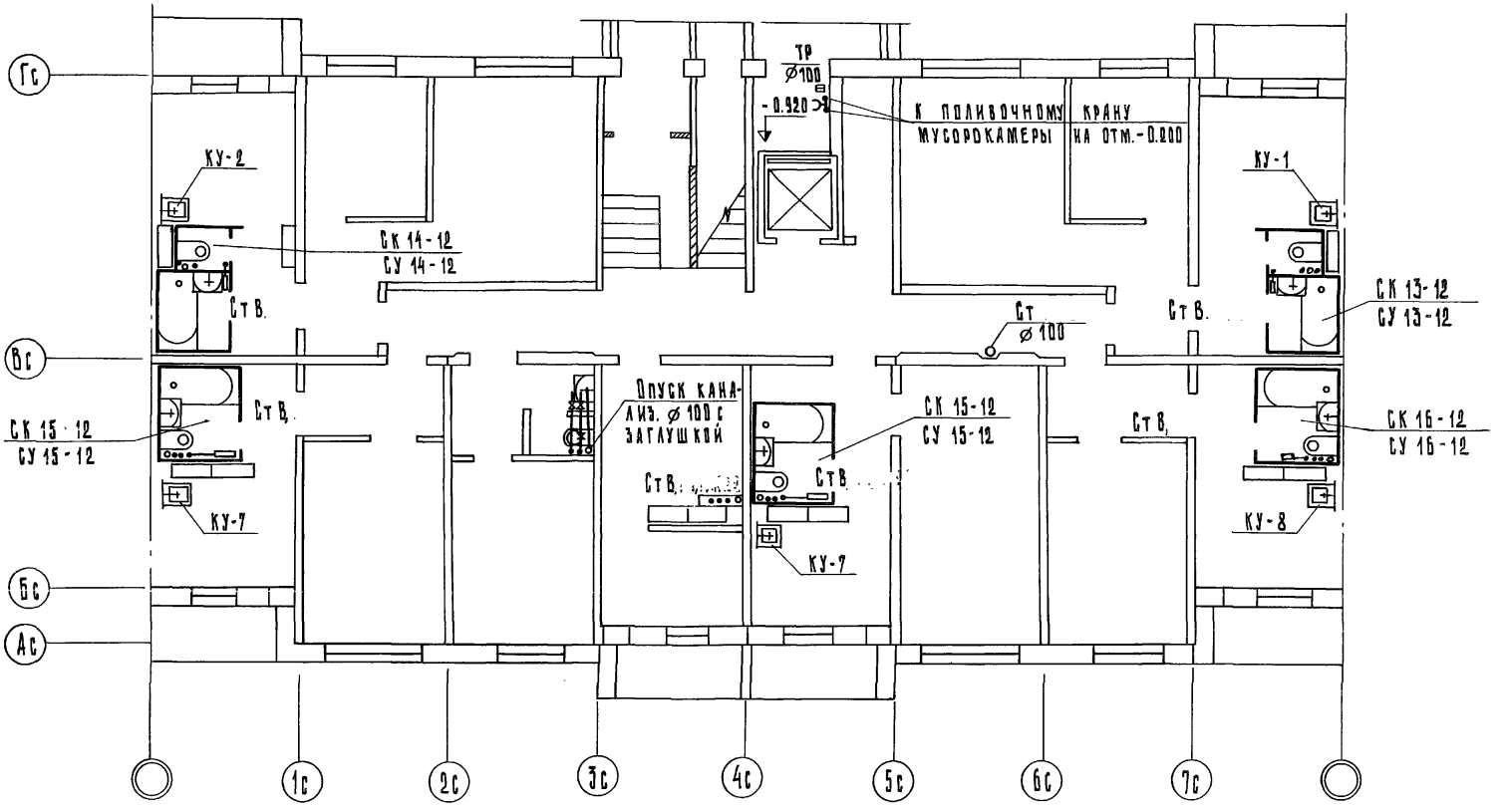

				125-045/1.2	ч. 3
				9-этажная блок-секция рядовая с одно-двухкомнатными квартирами 1А1А1Б1Б2А2А	
Привязан:					Стадия: ТР; Лист: ВК-19; Листов:
	Зав. отд.	Якушевич		План I этажа /тип III/	КБ по железобетону им. А.А. Якушева Госстрой РСФСР
	Гл. констр. пр.	Сечейко			
	Рук. бриг.	Сундырцева			
Инв. №	Проверил	Антипенко			
	Разраб.	Воронова			

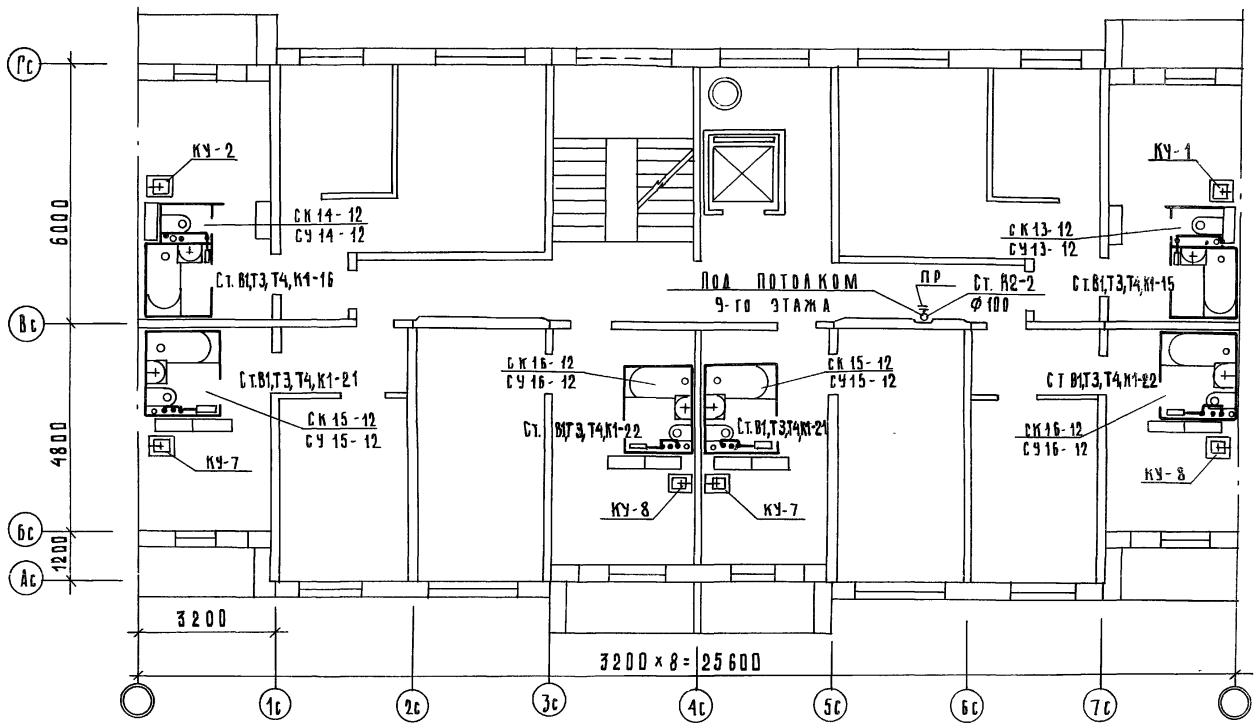

Примечания. Привязки стояков систем к осям см. планы техподполья.

				125-045/1.2	ч. 3
				9-этажная блок-секция рядовая с одно-двухкомнатными квартирами 1А1А1Б1Б2А2А	
Привязан					Стадия: Р; Лист: ВК-20; Листов:
			Зав. отд. Якушевич		
			Гл.конс.пр. Сечейко		
			Рук. бриг. Сундырцева	Планы 2-9 этажей	КБ по железобетону им. А.А. Якушева Госстроя РСФСР
Инв. №			Проверил Антипенко		
			Разработ. Воронова		

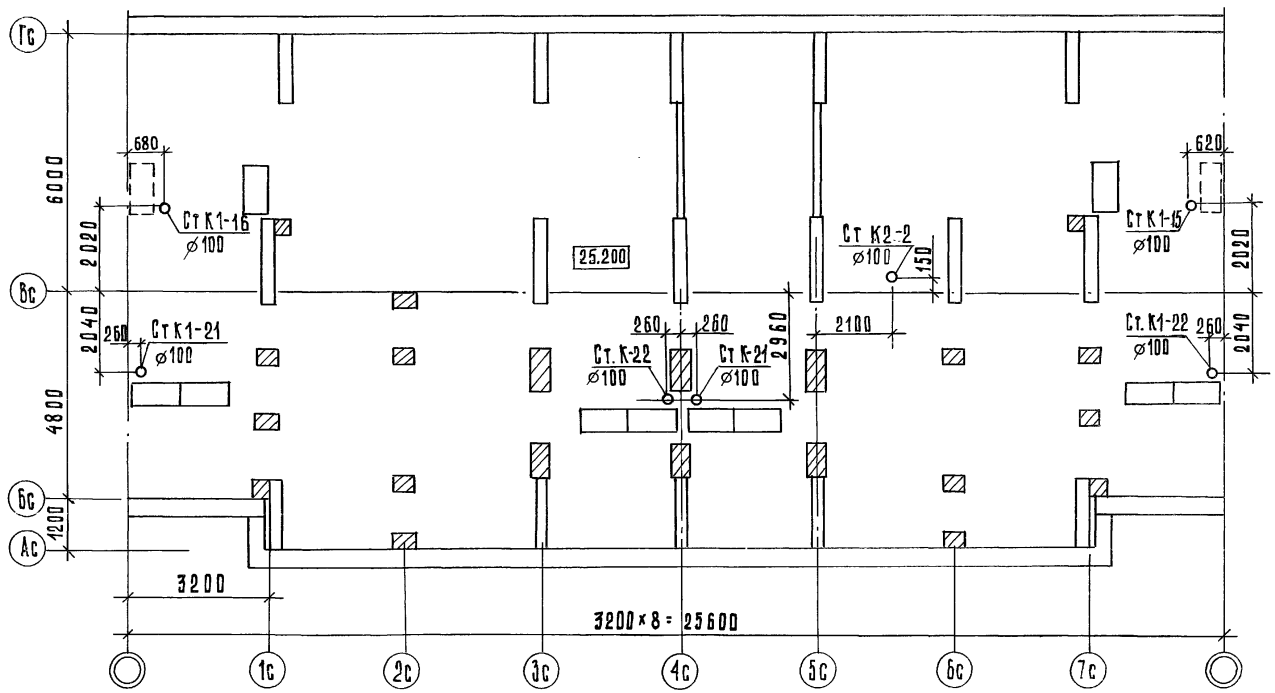

Зав. отд.	Якушевич		
Гл.конст.пр	Сечейко		
Рук. бриг.	Сундырцева		
Проверил	Сундырцева		
Разраб.	Антипенко		

Привязан:

Инв. №

125-045/1.2 Ч.3

9-этажная блок-секция рядовая с одно-двухкомнатными квартирами 1А 1А 1Б 1Б 2А 2А

Стадия	Лист	Листов
ТР	ВК-21	

План чердака

КБ по железобетону им. А.А Якушева Госстрой РСФСР

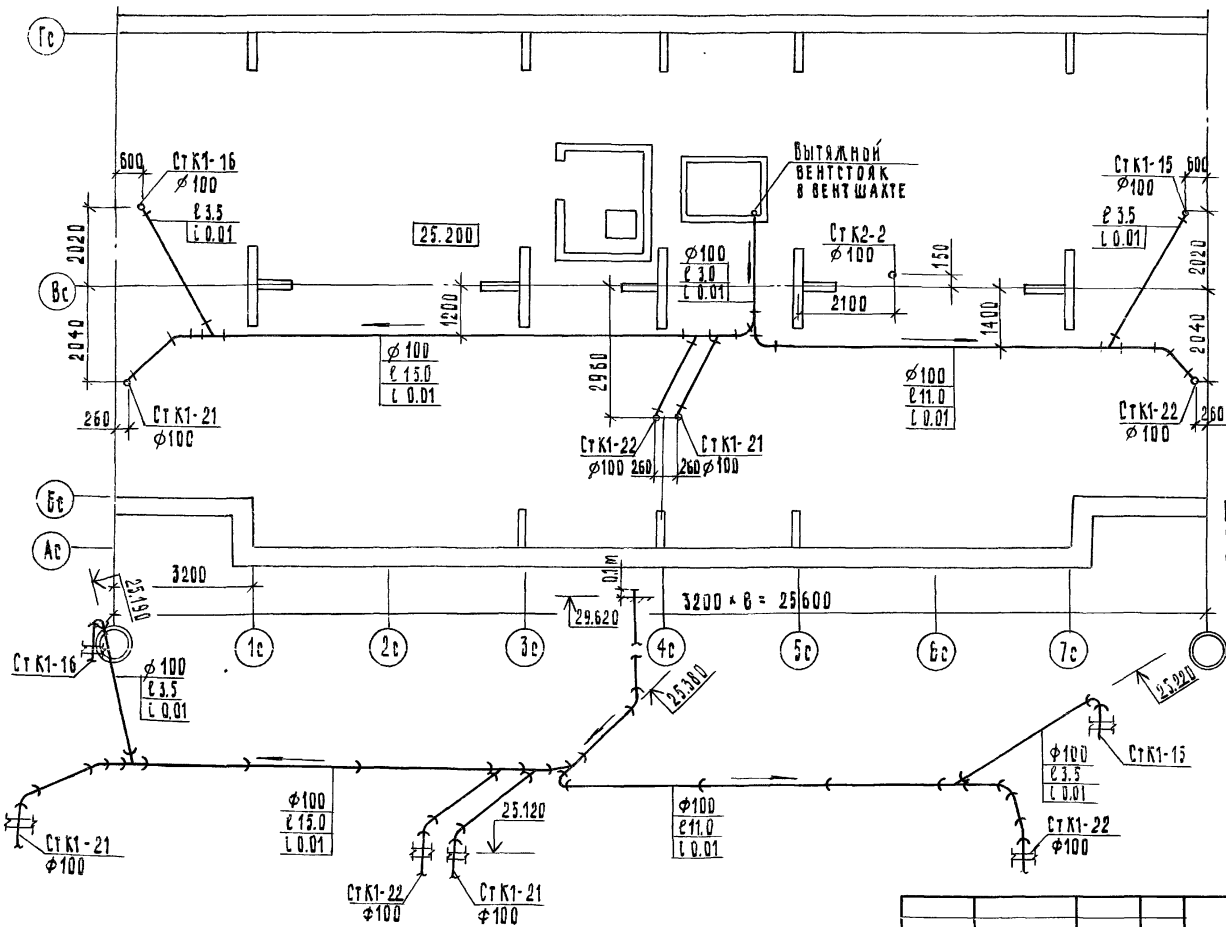

Поз. обозн.	Обозначение	Наименование	Кол.
	ГОСТ 6942.3-80	Труба Тчк-100	48/41
	ГОСТ 6942.7-80	Колено К-100	6
	ГОСТ 6942.9-80	Отвод О135°-100	3
	ГОСТ 6942.11-80	Тройник Тк45°-100-100	1
	ГОСТ 6942.17-80	Тройник Тк60°-100-100	4

Примечания: 1. При „теплом" чердаке в спецификации лист 5 уменьшить количество труб Ф100 на 8 м. Вместо этого добавить пункты выше приведенной спецификации.

2. В числителе спецификации указана общая длина труб, в знаменателе – длина труб без фасонных частей.

Зав. отд.	Якушевич		
Гл. конст. пр.	Сечейко		
Рук. бриг.	Сундырцева		
Проверил	Антипенко		
Разраб.	Сундырцева		

Привязан:

Инв. №

125-045/1.2 ч.3

Блок-секция 9-этажная 54-квартирная рядовая 1А-1А-1Б-1Б-2А-2А (для строительства в г.г. Братске и Усть-Илимске)

Стадия	Лист	Листов
ТР	ВК-22	

План „теплого" чердака сетями канализации. Схема объединения стояков канализации на чердаке.

КБ по железобетону им. А.А. Якушева

gost.e-ecolog.ru