ГОССТРОЙ РСФСР

КБ

ПО ЖЕЛЕЗОБЕТОНУ
ИМ. А.А. ЯКУШЕВА

КОМПЛЕКСНАЯ

СЕРИЯ 125

ТИПОВЫЕ ПРОЕКТЫ КРУПНОПАНЕЛЬНЫХ
ЖИЛЫХ ДОМОВ И ОБЩЕСТВЕННЫХ ЗДАНИЙ

ТИПОВОЙ ПРОЕКТ 125-045/12

БЛОК – СЕКЦИЯ 9 – ЭТАЖНАЯ 54 – КВАРТИРНАЯ
РЯДОВАЯ 1А–1А–1Б–1Б–2А–2А
/ДЛЯ СТРОИТЕЛЬСТВА В ГОРОДАХ БРАТСКЕ И УСТЬ – ИЛИМСКЕ/

ЧАСТЬ 1

АРХИТЕКТУРНО-СТРОИТЕЛЬНЫЕ
ЧЕРТЕЖИ ВЫШЕ ОТМ. 0.000

РАЗДЕЛ 1-5

ТЕПЛЫЙ ЧЕРДАК
КРОВЛЯ РУЛОННАЯ

Инв. №

Арх. № 97644

gost.e-ecolog.ru

КОМПЛЕКСНАЯ СЕРИЯ 125-ТИПОВЫЕ ПРОЕКТЫ КРУПНО-ПАНЕЛЬНЫХ ЖИЛЫХ ДОМОВ И ОБЩЕСТВЕННЫХ ЗДАНИЙ

ТИПОВОЙ ПРОЕКТ 125-045/12

БЛОК-СЕКЦИЯ 9-ЭТАЖНАЯ 54-КВАРТИРНАЯ РЯДОВАЯ 1А-1А-1Б-1Б-2А-2А

/ДЛЯ СТРОИТЕЛЬСТВА В ГОРОДАХ БРАТСКЕ И УСТЬ-ИЛИМСКЕ/

СОСТАВ ПРОЕКТА

Часть 0		Общая часть.
	Раздел 0-1	Общая характеристика проекта
	Раздел 0-2	Материалы для компоновки жилых домов из блок-секций.
	Раздел 0-3	Отопление и вентиляция. Табличный материал.
Часть 01		Архитектурно-строительные чертежи. ниже отм. 0.000.
	Раздел 01-1	Здание с техподпольем. Фундаменты свайные.
	Раздел 01-2	Здание с техподпольем. Фундаменты ленточные.
Часть 1		Архитектурно-строительные чертежи выше отм. 0.000.
	Раздел 1-1	Однорядная разрезка наружных стен Кровля рулонная
	Раздел 1-5	Теплый чердак. Кровля рулонная.
Часть 2		Отопление и вентиляция.
Часть 3		Водоснабжение, канализация, водостоки
Часть 5		Электрооборудование.
	Раздел 5-3	Вариант с электроплитами мощностью 8квт.
Часть 6		Связь и сигнализация.
Часть 8		Сметы.
	Раздел 8-1	Неизменяемая часть блок-секции.
	Раздел 8-2	Элементы блокировки 9-этажных блок-секций узлы
Часть 9		
	Раздел 9.1-110,	9.2-110, 9.3-110, 9.4-110, 9.7-110, Изделия заводского изготовления.
Часть 10		
	Раздел	10.1-1-110, 10.1-1-111, 10.1-2-110, 10.2-1-110, 10.2-2-110, 10.3-1-110, 10.3-2-110, 10.4-1-110, 10.4-2-110. 10.5-110, 10.6-110, 10.7-110, 10.7-111, 10.8-110, 10.9-1-110, 10.9-2-110, 10.11-1-110, 10.11-2-110, 10.12-1-110, 10.12-2-110, 10.12-111.

ВМ ВЕДОМОСТИ ПОТРЕБНОСТИ В МАТЕРИАЛАХ

Разработан КБ по железобетону им. А.А. Якушева Госстроя РСФСР

Начальник КБ В.А. Болтинский
Гл. инженер КБ В.С. Сабуров
Гл. арх. проекта Ф.Ф. Имашев

ЧАСТЬ 1
РАЗДЕЛ 1-5

Техноабочий проект утвержден Госстроем РСФСР Постановление N 46 от 21.06.82г

Рабочие чертежи введены в действие КБ по железобетону Приказ N 94 от 30.06.84г.

Инв. №

Ведомость чертежей

Лист	Наименование	Стр.	Примечание
АС-1	Заглавный лист /начало/	2	
АС-2	Заглавный лист /продолжение/	3	
АС-3	Заглавный лист /окончание/	4	
АС-4	Монтажный план чердака	5	
АС-5	Монтажный план покрытия	6	
АС-6	План кровли	7	
АС-7	3Бд-7, 3Бд-8 Монтажные планы	8	
АС-8	3Бд-9, 3Бд-10 Монтажные планы	9	
АС-9	Разрез I-I; II-II	10	
АС-10	Люк выхода на кровлю. План. Разрез 1-1	11	
АС-11	Люк выхода на кровлю. Разрез 2-2	(12)	

Привязка настоящего типового проекта выполнена в соответствии с действующими нормами и правилами

Гл. инженер пр. / /

19 г

Настоящий проект выполнен в соответствии с действующими нормами и правилами /в том числе по взрыво-пожарной безопасности/

Гл. архитектор проекта /Имашев Ф.Ф/

Гл. конструктор проекта /Сечейко А.И/

Инв. № подл. | Подпись и дата | Взамен инв. №

Инв. №

Нач. КБ	Болтинский	
Гл. инж. КБ	Сабуров	
Гл. кон. КБ	Фельман	
Зав. отд.	Якушевич	
Гл. арх. пр.	Имашев	
Гл. кон. пр.	Сечейко	
Рук. бриг.	Мачай	
Проверил	Сечейко	
Разраб.	Верещагина	

Привязан

Т.П 125-045/1.2 ч.1 в.1-5

9-этажная блок-секция рядовая с одно-двухкомнатными квартирами 1А 1А 1Б 1Б 2А 2А

Стадия	Лист	Листов
Т.Р	АС-1	12

Заглавный лист /начало/

КБ по железобетону им. А.А. Якушева Госстроя РСФСР

Копировал: Зубкова

Арх. № 27644-1

Ведомость применённых документов

Обозначение	Наименование	Примечание
Серия 1.138-10 вып. 1	Перемычки железобетонные для зданий с кирпичными стенами. Выпуск 1. Перемычки брусковые. Рабочие чертежи.	
ГОСТ 8486-66	Пиломатериалы хвойных пород.	
ИИ-03-02 Альбом 23-64*	Железобетонные изделия. Альбом 23-64* предварительно напряженные панели перекрытий длиной 586 см с круглыми пустотами армированные стержнями из стали классов А-V и А-III-в.	
ГОСТ 8929-75	Плиты фибролитовые на портландцементе	
ГОСТ 530-80	Кирпич глиняный обыкновенный	
Серия 1.438.1-2	Железобетонные парапетные плиты. Рабочие чертежи	
Серия 1.136.5-19	Двери деревянные входные наружные тамбурные и служебные для жилых и общественных зданий	

Обозначение	Наименование	Примечание
ГОСТ 22701.0-77	Плиты железобетонные ребристые, предварительно напряженные, размерами 6×3 м. для покрытий производственных зданий. Технические условия.	
ГОСТ 22701.1-77	Плиты железобетонные ребристые, предварительно напряженные размерами 6×3 м. для покрытий производственных зданий. Плиты типа ПГ. Показатели и армирование	
ГОСТ 22701.5-77	Плиты железобетонные ребристые, предварительно напряженные, размерами 6×3 м. для покрытий производственных зданий. Арматурные изделия и закладные детали	

Маркировка узлов парапетных стен принята с буквенными индексами а,б,в,г,д,е сверху вниз по фронту сопряжений.

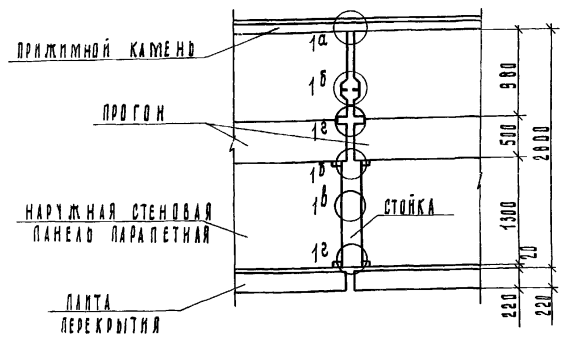

Инв. № подл. | Подпись и дата | Взамен инв. №

Привязан:

Инв. №

Зав. отд.	Якушевич	
Гл. констр.	Сечейко	
Рук. бриг.	Мачан	
Проверил	Сечейко	
Разраб.	Верещагина	

Т.П. 125-045/1.2 ч.1 в. 1-5

9-этажная блок-секция рядовая с одно-двухкомнатными квартирами 1А 1А 1Б 1Б 2А 2А

Стадия	Лист	Листов
Т.Р.	АС-2	

Заглавный лист /продолжение/

КБ по железобетону им. А.А. Якушева Госстроя СССР

Копировал: Аблизина

Адх. №27644-2

Общая часть

Теплый чердак разработан в соответствии со СНиП II-А, I-71 "Жилые здания, нормы проектирования" и "Рекомендациями по проектированию железобетонных крыш с теплым чердаком для жилых зданий различной этажности" ЦНИИЭП жилища.

Чердачное пространство железобетонной крыши используется как сборная вентиляционная камера статического давления, в которую открываются все вентиляционные каналы жилых помещений и из которой воздух удаляется через общую вытяжную шахту.

Конструктивные решения

Наружные стены чердака - керамзитобетонные панели высотой на этаж без сквозных отверстий.

Чердачное перекрытие состоит из типовых панелей междуэтажного перекрытия; верхняя поверхность панелей перекрытия служит полом теплого чердака. Вентиляционные железобетонные блоки над чердачным перекрытием завершаются оголовками высотой 0.6 м, выполняющими роль диффузора воздушного потока.

Вытяжная шахта выполнена в виде сборного железобетонного короба.

Покрытие из ребристых плит по ГОСТ 22701.0-77 опирается на несущие конструкции чердака /стойки, прогоны/.

Кровля рулонная. В качестве утеплителя предусмотрены плиты фибролитовые марки 400 по ГОСТ 8928-81. Уклон выполняется керамзитом с γ = 500 кг/м^3.

Для улучшения воздухообмена чердачное пространство выполнено в виде единого объема в пределах секции.

Смежные секции теплого чердака разделяются железобетонными сплошными панелями, в которых устанавливается герметичная дверь

Вход на чердак и выход на кровлю - из лестничной клетки через тамбур.

Указания по производству работ

Монтаж конструкций выполнять в соответствии со СНиП III-16-80 "Бетонные и железобетонные конструкции сборные. Правила производства и приемки монтажных работ."

Сварку производить электродами типа Э-42А.

Длина сварных швов должна быть не менее 60 мм, минимальная высота сварных швов при ручной сварке - 6 мм.

Режим и техника сварки согласно СН 393-78 „Указания по сварке, соединений арматуры и закладных деталей железобетонных конструкций"

Антикоррозийной защите, наносимой горячим оцинкованием, подлежат все закладные детали в узлах чердака.

Защиту закладных деталей и сварных соединений от коррозии выполнять по СНиП III-23-76 „Защита строительных конструкций и сооружений от коррозии. Правила производства и приемки работ."

Все ограждающие конструкции чердачного помещения должны быть герметизированы, швы примыканий всех ограждений уплотняются цементным раствором с затиркой.

Работы по герметизации стыков должны осуществляться в соответствии с рабочими чертежами и СН 420-71 "Указания по герметизации стыков при монтаже строительных конструкций."

Зазор между дверными блоками и внутренними стенами заполняется пенополиуретаном и заделывается нащельником. Выполненные по герметизации стыков работы должны быть приняты по акту на скрытые работы.

Наружные стены и потолок чердачного помещения окрашиваются стойкими красителями /клеевыми и ПХВ/ в белый цвет.

Указания по производству работ в зимнее время даны в разделе 1-1 настоящего проекта.

ТП 125-045/1.2	ч. 1	р. 1-5			
9-этажная блок-секция рядовая с одно-двух комнатными квартирами 1А1А 1Б1Б 2А2А					
Зав. отд.	Якушевич		Стадия	Лист	Листов
Гл. конструк.	Сечейко		ТР	АС-3	
Рук. бриг.	Мачай		Заглавный лист /окончание/	КБ по железобетону им. А.А. Якушева Госстроя РСФСР	
Проверил	Сечейко				
Разраб.	Верещагина				

Привязан

Инв. №

Корпорсад Куплевич

Инв. № подл. | Подп. и дата | Взам. инв. №

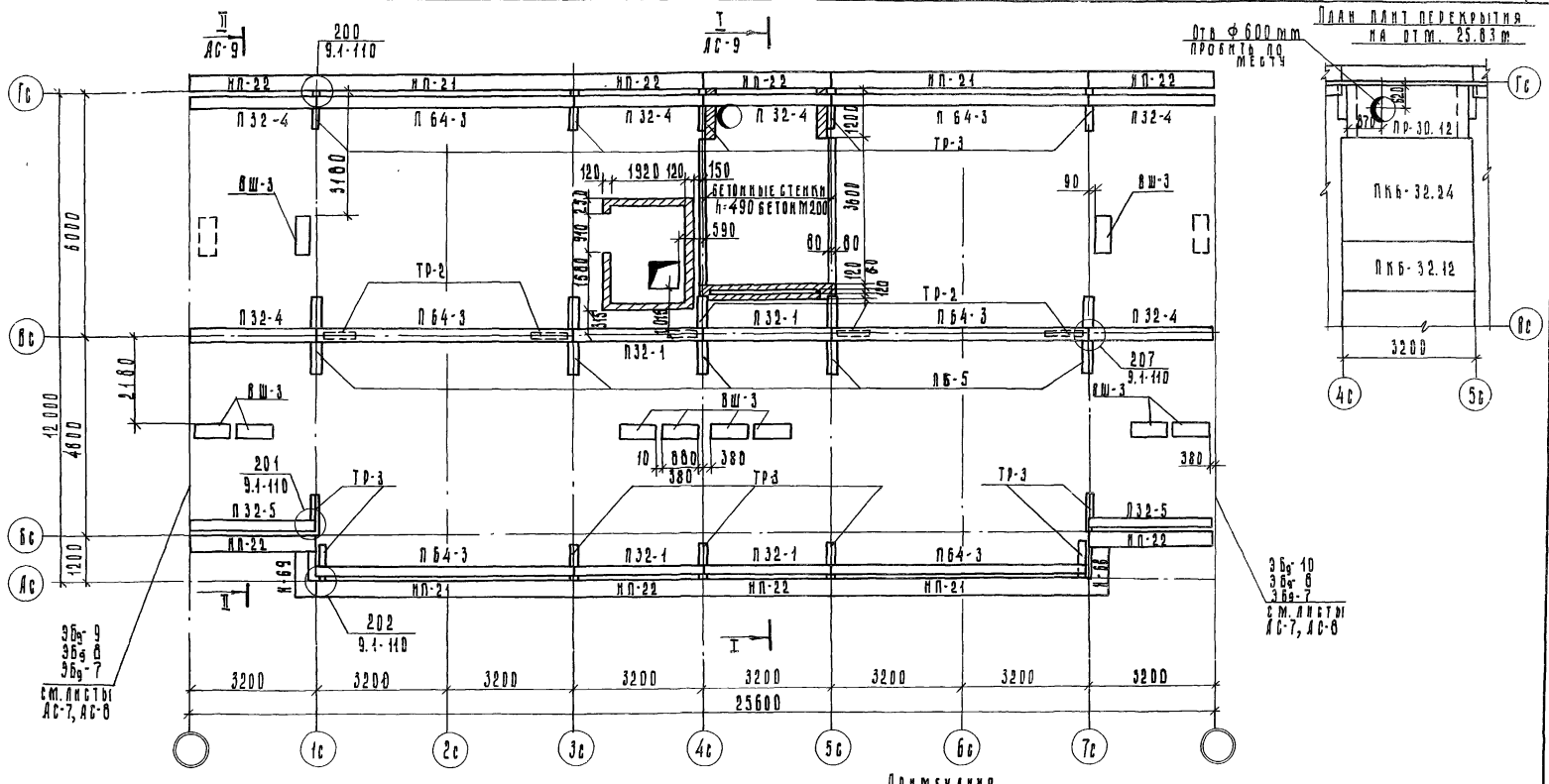

Примечания

1. Кладку стен выхода на кровлю выполнять из кирпича М100 на растворе М50
2. Наружную поверхность кирпичных стен, выходящую в чердак, оштукатурить.

Зав.отд.	Якушевич		
Гл.конс.пр.	Сечейко		
Рук.бриг.	Мачан		
Проверил	Сечейко		
Разраб.	Гатарникова		

Привязан:

т.п. 125-045/1.2 ч. 1 р. 1-5

9-этажная блок-секция рядовая с одно-двухкомнатными квартирами 1а 1а 1б 1б 2а 2а

Стадия	Лист	Листов
Т.Р.	АС-4	

Монтажный план чердака

КБ по железобетону им. А.А. Якушева Госстроя РСФСР

Копировал: Блажнова

Арх. № 27644-4

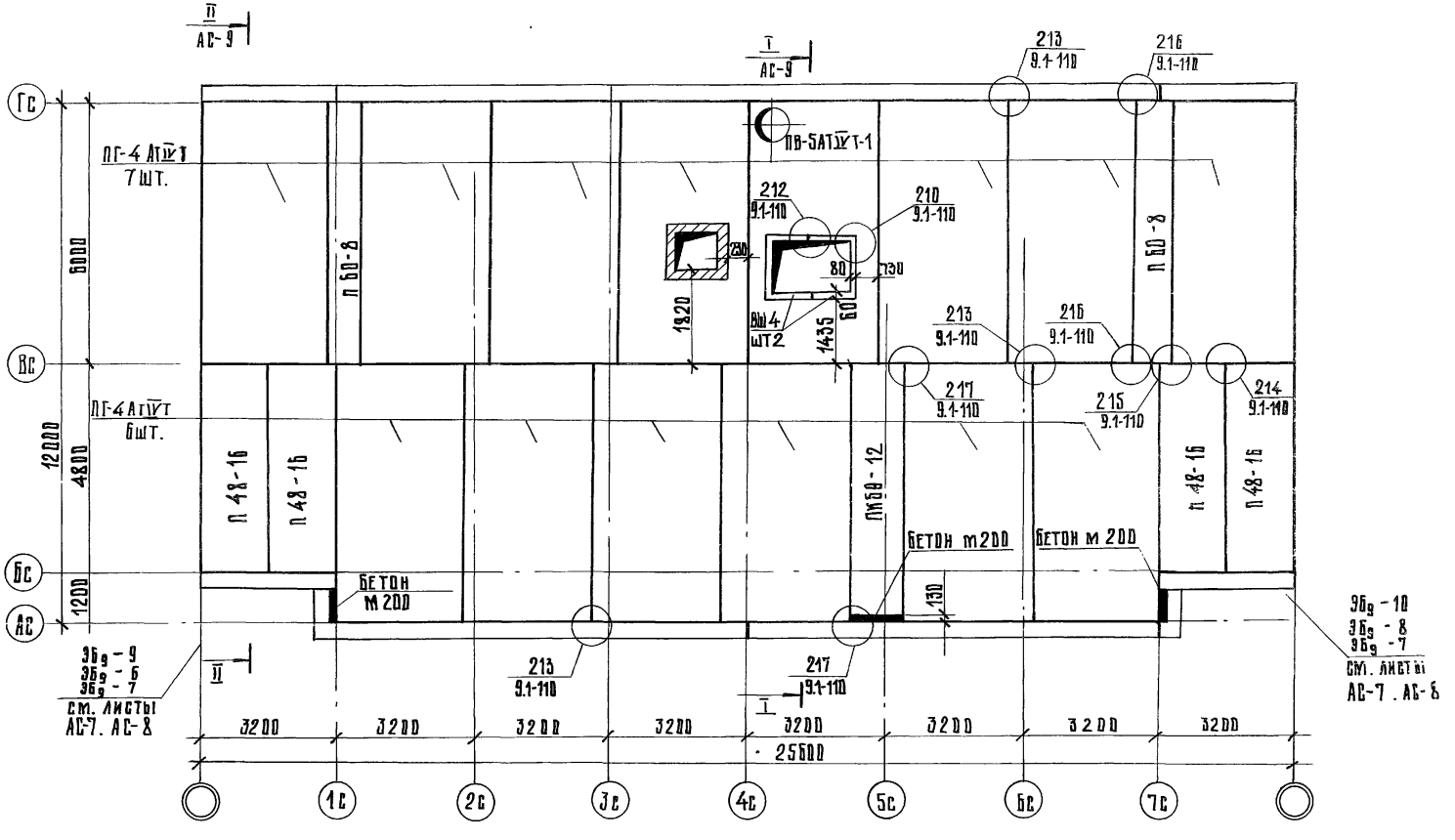

Привязан			
Зав. отд.	Якушевич		
Гл.конструк.	Сечейко		
Рук.бриг.	Мачай		
Проверил	Сечейко		
Инв. №	Разраб.	Перещагина	

ТП 125-045/1.2 ч.1 р.1-5

9-этажная блок-секция рядовая с одно-двухкомнатными квартирами 1А1А 1Б1Б 2А2А

Стадия	Лист	Листов
Тр	АС-5	

Монтажный план покрытия

КБ по железобетону им. А.А. Якушева Госстроя РСФСР

Копировал Куралович

Арх. №27644-5

Инв. № подл. | Подп. и дата | Взам. инв. №

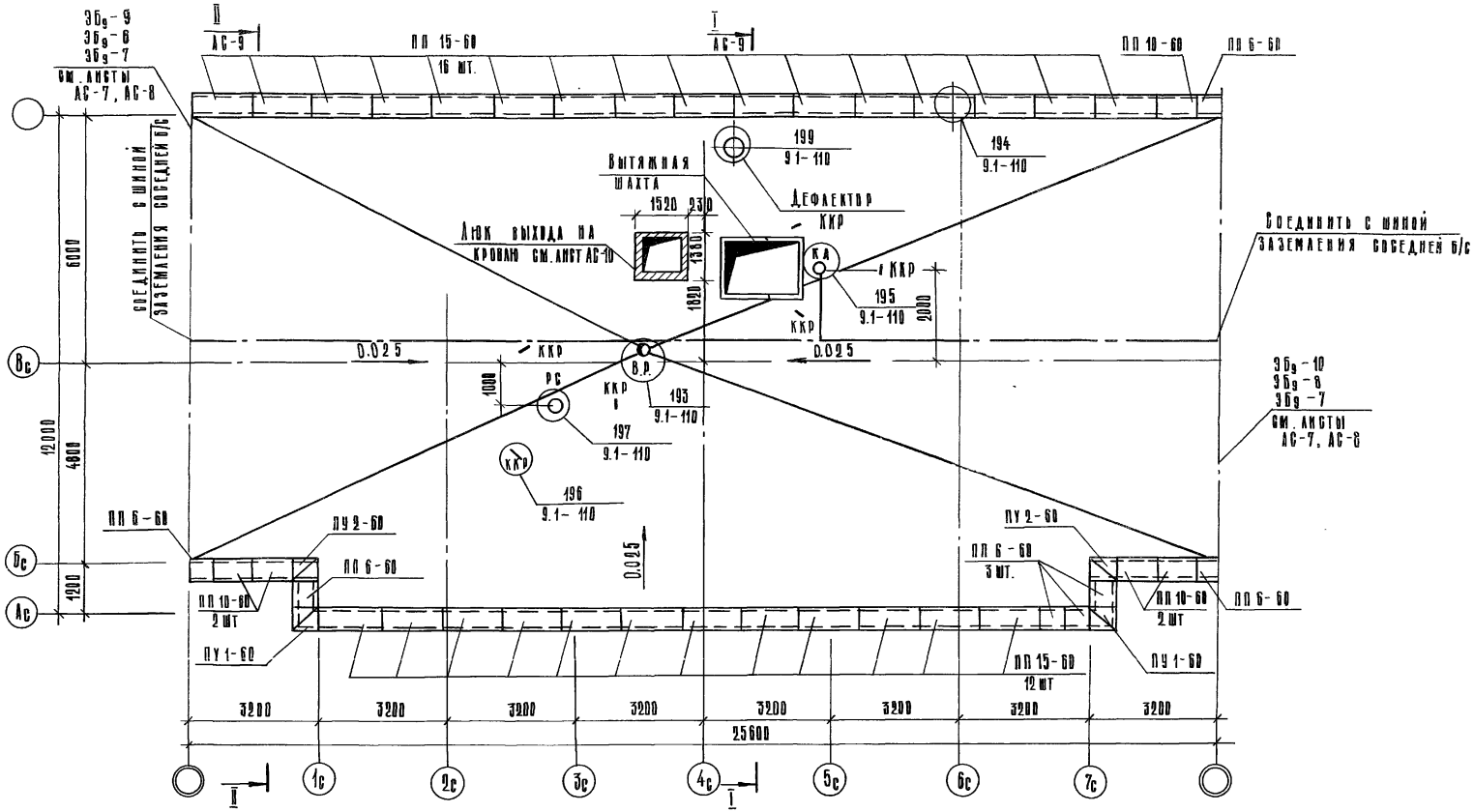

Примечание

Шину заземления правомить по рулонному ковру, соединения на сварке (2 шва = 60 мм). Перед укладкой очистить от грязи и ржавчины, покрыть антикоррозийным грунтом за 2 раза.

Условные обозначения

——·—— шина заземления (арматурная сталь 6А I)
○ Р.С. — радиостойка
⊙ Т.А. — телеантенна
◐ В.Р. — воронка внутреннего водостока
/ — кольцо крепления растяжек

Привязан:

Инв. №

Зав. отд.	Якушевич	
Гл. констр.	Сечейко	
Рук. бриг.	Мачай	
Проверил	Сечейко	
Разраб.	Верещагина	

ТП 125-045/4.2 ч.1 р. 1-5

9-этажная блок-секция рядовая с одно-двухкомнатными квартирами 1А 1А 1Б 1Б 2А 2А

Стадия	Лист	Листов
ТР	АС-6	

План кровли

ГПИ по железобетону им. А.А. Якушева Госстрой РСФСР

Копировал Юзина

Инв. № подл. | Подпись и дата | Взам. инв. №

План чердака 3Бд-7

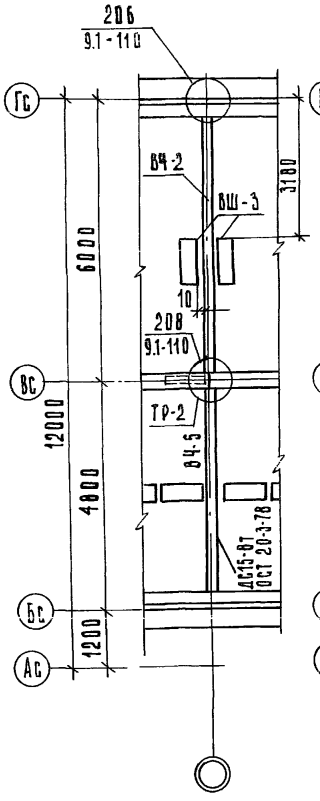

План покрытия 3Бд-7

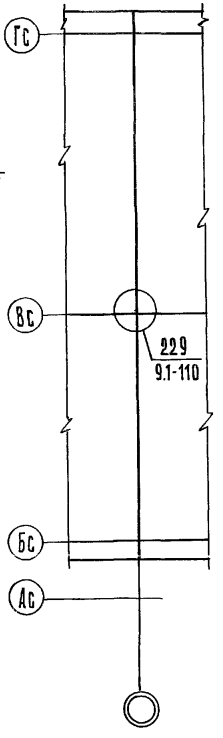

План кровли 3Бд-7

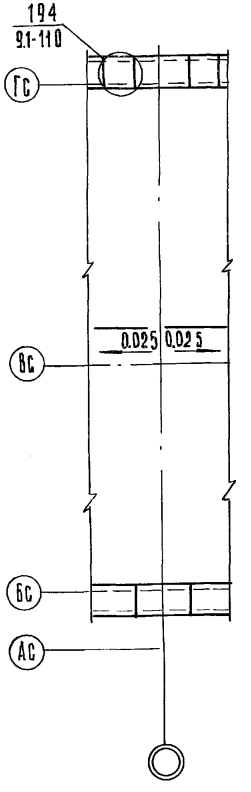

План чердака 3Бд-8

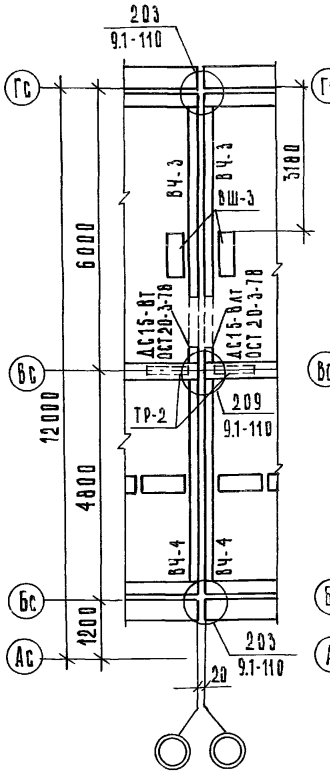

План покрытия 3Бд-8

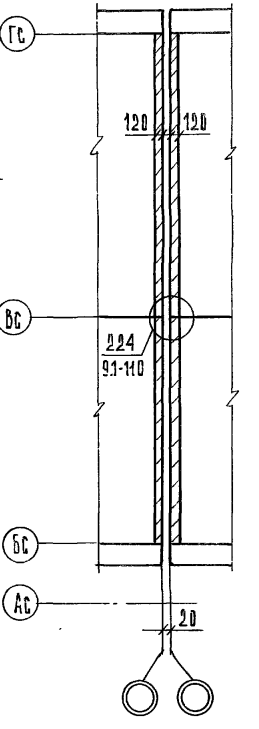

План кровли 3Бд-8

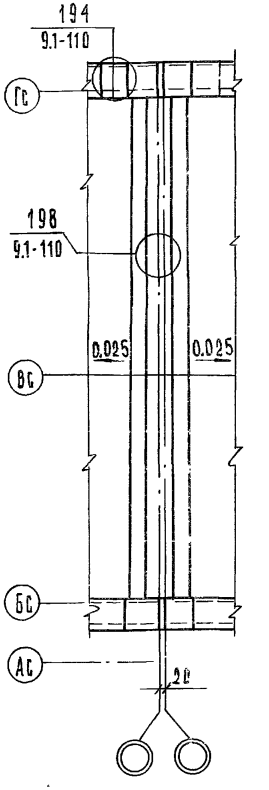

Привязан			
Инв. №			
Зав. отд.	Якушевич		
Гл. конст. пр	Сечейко		
Рук. бриг.	Мачай		
Проверил	Сечейко		
Разраб.	Берещагина		

ТП 125-045/1.2 ч. 1 р. 1-5

9-этажная блок-секция рядовая с одно-двухкомнатными квартирами 1А1А 1Б1Б 2А2А

Стадия	Лист	Листов
ТР	АС-7	

3Бд-7, 3Бд-8
Монтажные планы

КБ по железобетону им. А.А. Якушева Госстроя РСФСР

Копировал: Зубкова

Арх. №27640-7

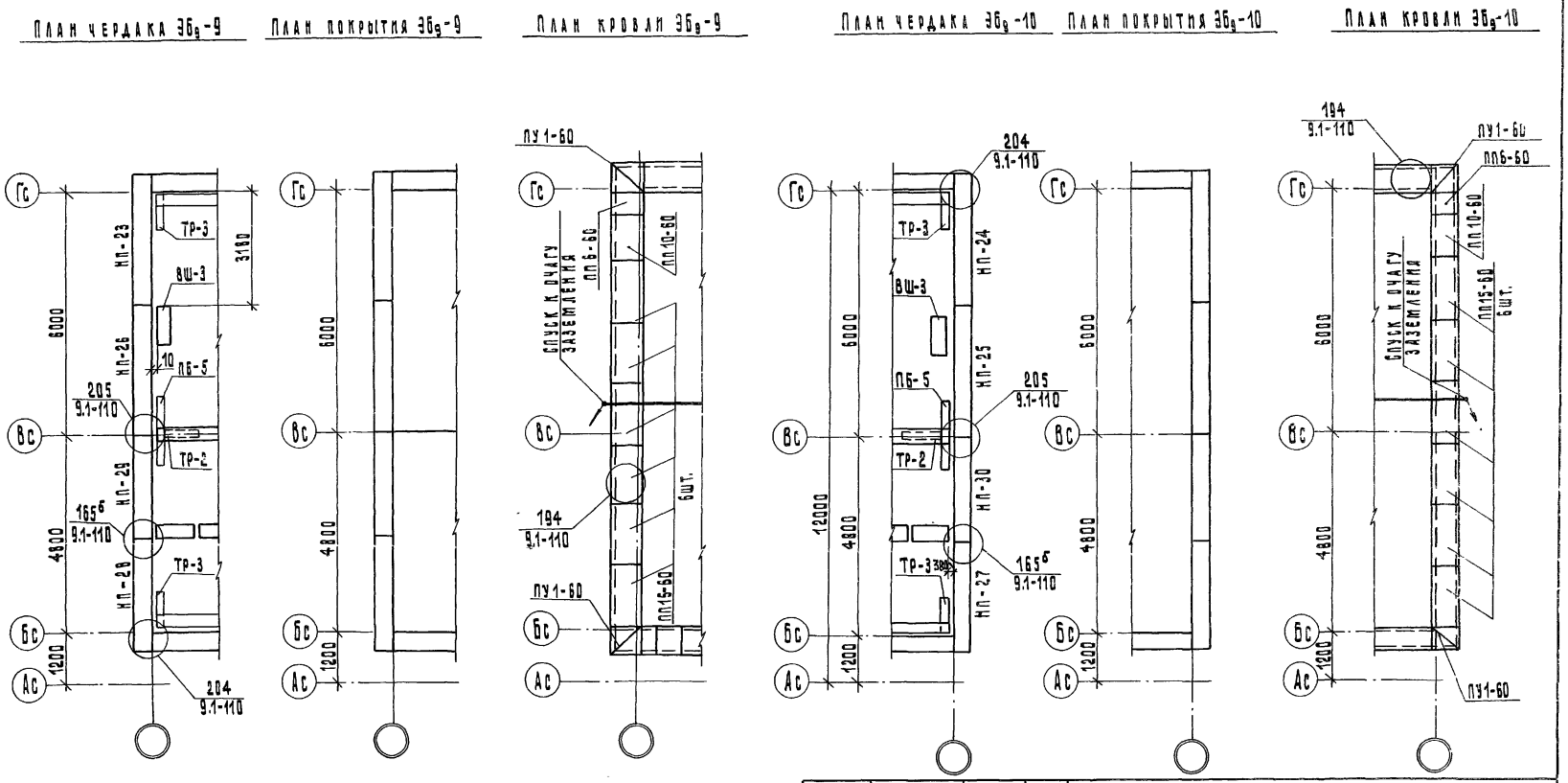

				125-045/1.2	ч.1 р. 1-5
				9-этажная блок-секция рядовая с одно-двухкомнатными квартирами 1А1А1Б1Б2А2А	
					Стадия: ТР; Лист: АС-8; Листов:
Привязан:				Эб9-9; Эб9-10 Монтажные планы	КБ по железобетону им. А.А. Якушева Госстроя РСФСР
Инв. №					

Зав.отд.	Якушевич	
Гл.конст.пр.	Сечейко	
Рук.бриг.	Мачай	
Проверил	Сечейко	
Разраб.	Верещагина	

Копировал: Леванцова

Арх. Н27644-8

Инв. № подл. | Подпись и дата | Взамен инв. №

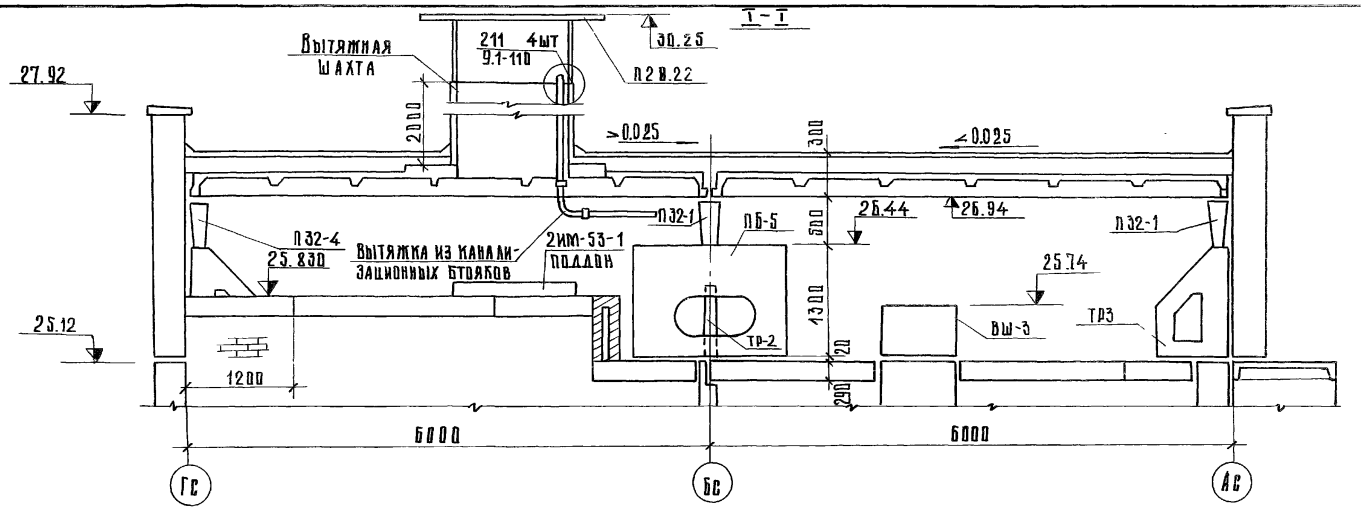

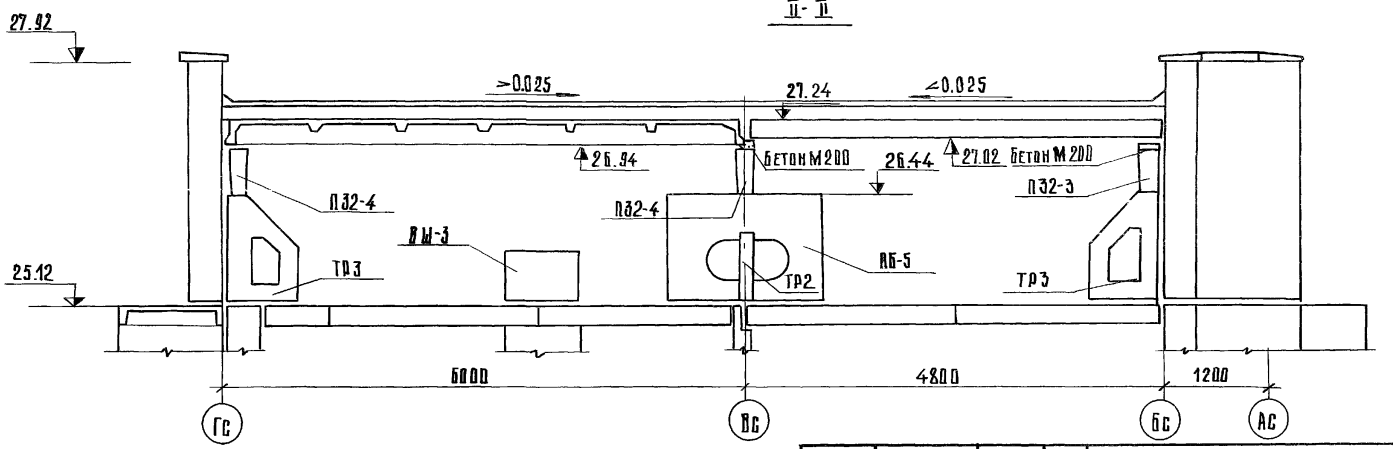

ТП 125-045/1.2	ч. 1	р. 1-5	
9-этажная блок-секция рядовая с одно-двухкомнатными квартирами 1А 1А 1Б 1Б 2А 2А			
	Стадия	Лист	Листов
	ТР	АС-9	
Разрез I-I, II-II.	КБ по железобетону им. А.А. Якушева Госстроя РСФСР		

Привязан:

Инв. №

Зав. отд.	Якушевич	
Гл. конст. пр.	Сечейко	
Рук. бриг.	Мачай	
Проверил	Сечейко	
Разраб.	Верещагина	

Копировал Кудлович

Арх. № 27644-8

Инв. № подл. | Подп. и дата | Взам. инв. №

План

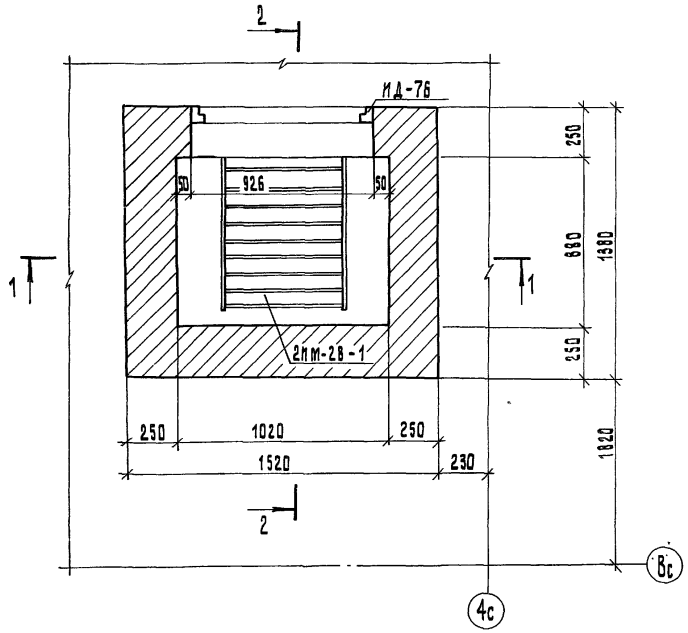

1-1

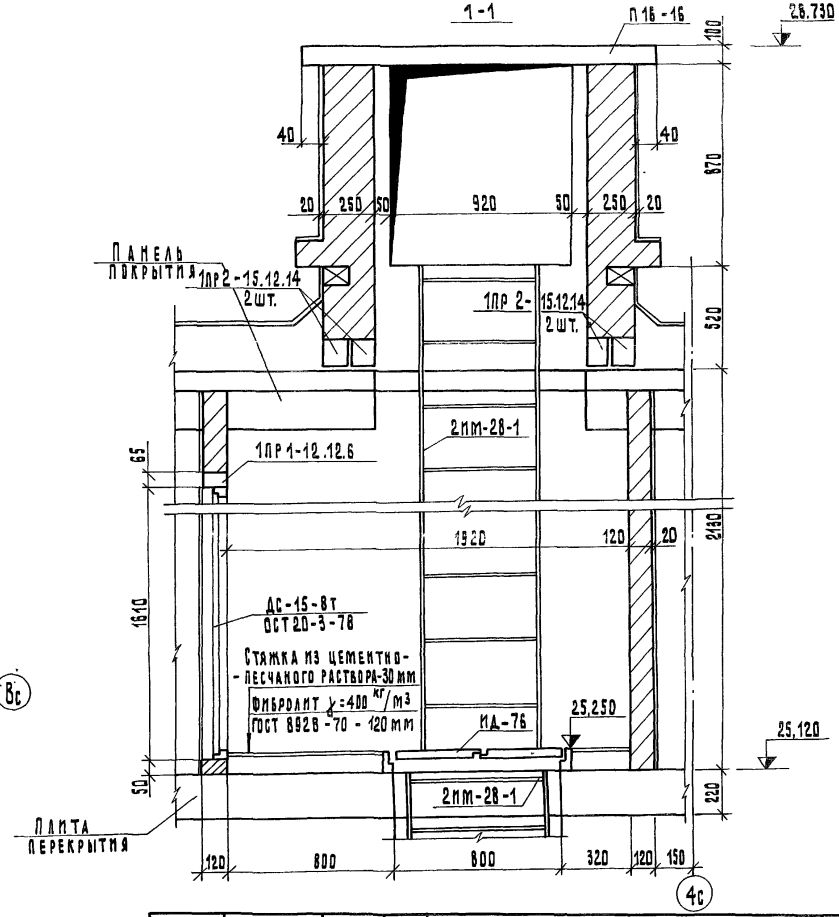

Примечание

Разрез 2-2 см. лист АС-11.

125-045И.2	Ч.1	Р. 1-5	
9-этажная блок-секция рядовая с одно-двухкомнатными квартирами 1А1А1Б1Б2А2А			
	Стадия	Лист	Листов
	Т.Р	АС-10	
Люк выхода на кровлю. План. Разрез 1-1	КБ по железобетону им. А.А. Якушева Госстрой РСФСР		

Привязан:		
Зав.отд.	Якушевич	
Гл.конст.пр.	Сечейко	
Рук.брига.	Мачай	
Проверил	Сечейко	
Инв.№	Разработ.	Верещагина

Инв.№ подл. | Подпись и дата | Взам. инв.№

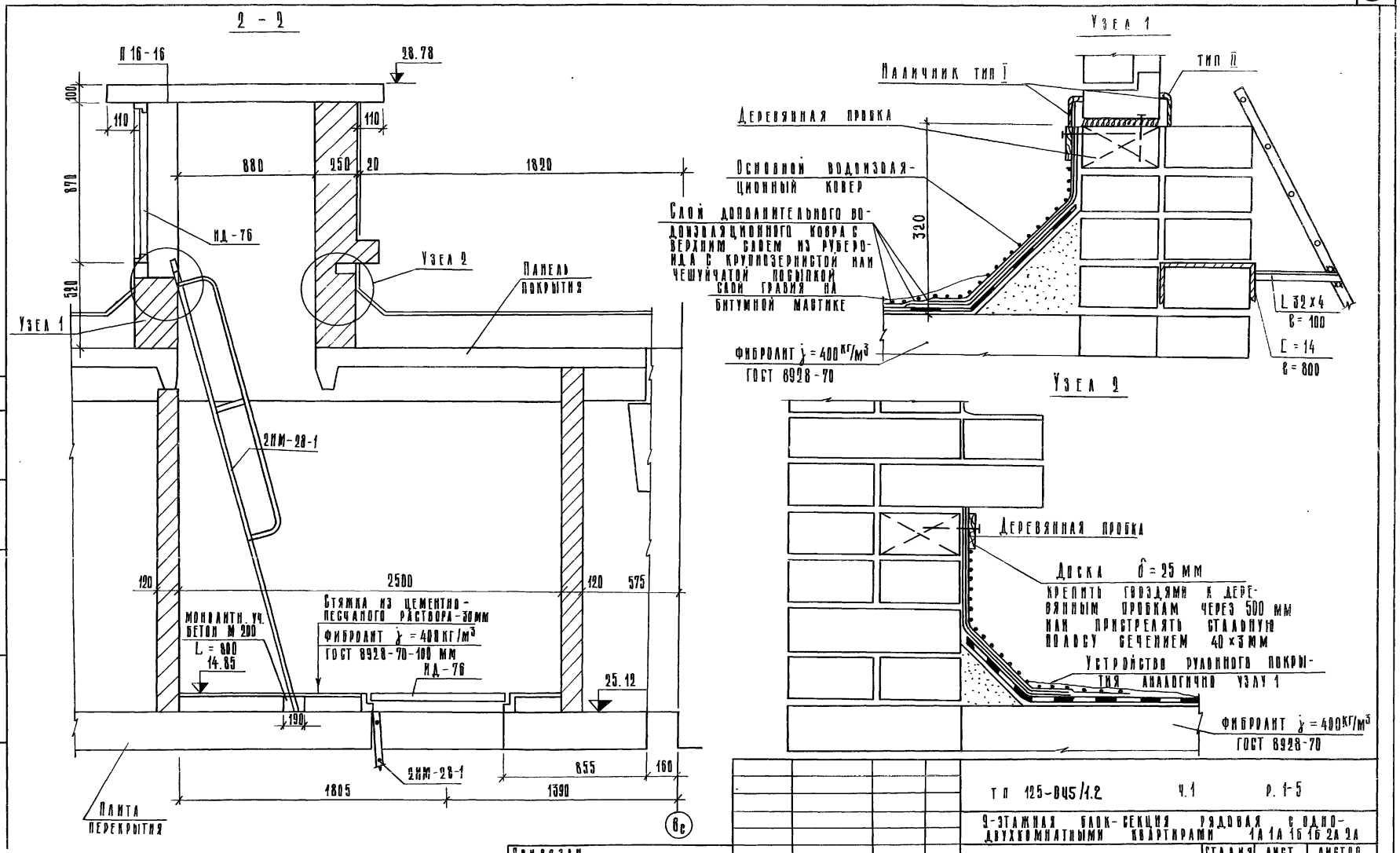

Зав. отд.	Якушевич		
Гл. конст. пр.	Сечейко		
Рук. бриг.	Мачай		
Проверка	Сечейко		
Разраб.	Верещагина		

Привязан

Инв. №

ТП 125-045/1.2 ч.1 р. 1-5

9-этажная блок-секция рядовая с одно-двухкомнатными квартирами 1А 1А 1Б 1Б 2А 2А

Стадия	Лист	Листов
Тр	АС-11	

Люк выхода на кровлю. Разрез 2-2

КБ по железобетону им. А.А. Якушева Госстроя РСФСР

Копировал: Козина

Инв. № подл. | Подпись и дата | Взамен инв. №

gost.e-ecolog.ru