ГОССТРОЙ РСФСР

КБ

ПО ЖЕЛЕЗОБЕТОНУ им. А.А. Якушева

КОМПЛЕКСНАЯ

# СЕРИЯ 125

ТИПОВЫЕ ПРОЕКТЫ КРУПНОПАНЕЛЬНЫХ ЖИЛЫХ ДОМОВ И ОБЩЕСТВЕННЫХ ЗДАНИЙ

# ТИПОВОЙ ПРОЕКТ 125-045/12

## БЛОК - СЕКЦИЯ 9-ЭТАЖНАЯ 54 - КВАРТИРНАЯ РЯДОВАЯ 1А-1А-1Б-1Б-2А-2А

/ДЛЯ СТРОИТЕЛЬСТВА В ГОРОДАХ БРАТСКЕ И УСТЬ-ИЛИМСКЕ/

## ЧАСТЬ 1

АРХИТЕКТУРНО-СТРОИТЕЛЬНЫЕ ЧЕРТЕЖИ ВЫШЕ ОТМЕТКИ 0.000

## РАЗДЕЛ 1-1

ОДНОРЯДНАЯ РАЗРЕЗКА НАРУЖНЫХ СТЕН КРОВЛЯ РУЛОННАЯ

Инв. №

Арх. № 27643

gost.e-ecolog.ru

# КОМПЛЕКСНАЯ СЕРИЯ 125 – ТИПОВЫЕ ПРОЕКТЫ КРУПНОПАНЕЛЬНЫХ ЖИЛЫХ ДОМОВ И ОБЩЕСТВЕННЫХ ЗДАНИЙ

## ТИПОВОЙ ПРОЕКТ 125-045/1.2

## БЛОК-СЕКЦИЯ 9-ЭТАЖНАЯ 54-КВАРТИРНАЯ РЯДОВАЯ 1А-1А-1Б-1Б-2А-2А

/ДЛЯ СТРОИТЕЛЬСТВА В ГОРОДАХ БРАТСКЕ И УСТЬ-ИЛИМСКЕ/

## СОСТАВ ПРОЕКТА


Часть 0 — Общая часть.
- Раздел 0-1 — Общая характеристика проекта.
- Раздел 0-2 — Материалы для компоновки жилых домов из блок-секций.
- Раздел 0-3 — Отопление и вентиляция. Табличный материал.

Часть 01 — Архитектурно-строительные чертежи ниже отм. 0.000.
- Раздел 01-1 — Здание с техподпольем. Фундаменты свайные.
- Раздел 01-2 — Здание с техподпольем. Фундаменты ленточные.

Часть 1 — Архитектурно-строительные чертежи выше отм. 0.000
- Раздел 1-1 — Однорядная разрезка наружных стен. Кровля рулонная.
- Раздел 1-5 — Теплый чердак. Кровля рулонная.

Часть 2 — Отопление и вентиляция.

Часть 3 — Водоснабжение, канализация, водостоки.

Часть 5 — Электрооборудование.
- Раздел 5-3 — Вариант с электроплитами мощностью 8 квт

Часть 6 — Связь и сигнализация.

Часть 8 — Сметы.
- Раздел 8-1 — Неизменяемая часть блок-секции.
- Раздел 8-2 — Элементы блокировки 9-этажных блок-секций

Часть 9 — Узлы.
- Раздел 9.1-110, 9.2-110, 9.3-110, 9.4-110, 9.7-110

Часть 10 — Изделия заводского изготовления.
- Раздел 10.1-1-110, 10.1-1-111, 10.1-2-110, 10.2-1-110, 10.2-2-110, 10.3-1-110, 10.3-2-110, 10.4-1-110, 10.4-2-110, 10.5-110, 10.6-110, 10.7-110, 10.7-111, 10.8-110, 10.9-1-110, 10.9-2-110, 10.11-1-110, 10.11-2-110, 10.12-1-110, 10.12-2-110, 10.12-111.

ВМ Ведомости потребности в материалах.



Разработан КБ по железобетону им. А.А. Якушева Госстроя РСФСР

Начальник КБ — В. А. Болтинский
Гл. инженер КБ — В. С. Сабуров
Гл. арх. проекта — Ф. Ф. Имашев
Гл. констр. пр. — А. И. Сечейко


# ЧАСТЬ 1
# РАЗДЕЛ 1-1


Технорабочий проект утвержден Госстроем РСФСР
Постановление № 48 от 21.06.82г

Рабочие чертежи введены в действие КБ по железобетону
Приказ № 94 от 30.06.84г


| | | | | | |
|---|---|---|---|---|---|
| | | | | | |
| | | | | | |
| | | | | | |
| | | | | | |
| Инв № | | | | | |

## Ведомость чертежей

| Лист | Наименование | Стр | Примечание |
|---|---|---|---|
| АС-1 | Заглавный лист (начало). | 2 | |
| АС-2÷АС-8 | Заглавный лист (продолжение). | 3÷9 | |
| АС-9 | Заглавный лист (окончание). | 10 | |
| АС-10 | Монтажный план стен 1 этажа. Планировочное решение основное с коляскочной типа I. Санкабины объемные. | 11 | |
| АС-11 | Монтажный план стен 1 этажа. Планировочное решение со сквозным проходом типа II и с электрощитовой типа III. Санкабины объемные. | 12 | |
| АС-12 | Монтажный план стен 2÷8 этажей. Санкабины объемные. | 13 | |
| АС-13 | Монтажный план стен 9 этажа. Санкабины объемные. | 14 | |
| АС-14 | Монтажный план стен 1 этажа. Планировочное решение основное с коляскочной типа I. Санкабины „россыпью“. | 15 | |
| АС-15 | Монтажный план стен 1 этажа. Планировочное решение со сквозным проходом типа II и с электрощитовой типа III. Санкабины „россыпью“. | 16 | |
| АС-16 | Монтажный план стен 2÷8 этажей. Санкабины „россыпью“. | 17 | |
| АС-17 | Монтажный план стен 9 этажа. Санкабины „россыпью“. | 18 | |
| АС-18 | Монтажный план перекрытия 1÷8 этажей. | 19 | |
| АС-19 | Монтажный план перекрытия 9 этажа. | 20 | |
| АС-20 | Монтажный план чердака. | 21 | |
| АС-21 | Монтажный план покрытия. | 22 | |
| АС-22 | План кровли. | 23 | |
| АС-23 | Збэ-7. Монтажные планы выше отм. 0.000. | 24 | |
| АС-24 | Збэ-8. Монтажные планы выше отм. 0.000. | 25 | |
| АС-25 | Збэ-9. Монтажные планы выше отм. 0.000. | 26 | |
| АС-26 | Збэ-10. Монтажные планы выше отм. 0.000. | 27 | |
| АС-27 | Фрагменты планов 3, 4. | 28 | |
| АС-28 | Фрагменты планов 5, 6. | 29 | |
| АС-29 | Фрагменты планов 7, 8. | 30 | |
| АС-30 | Разрезы II-II ; III-III. | 31 | |
| АС-31 | Сечения 1-1 ÷ 4-4, 5-5. | 32 | |
| АС-32 | Сечения 7-7 ÷ 11-11 | 33 | |
| АС-33 | План отделочных работ 1 этажа. Планировочное решение основное с коляскочной типа I. Санкабины объемные. | 34 | |
| АС-34 | План отделочных работ 1 этажа. Планировочное решение со сквозным проходом типа II и с электрощитовой типа III. Санкабины объемные. | 35 | |
| АС-35 | План отделочных работ 2-9 этажей. Санкабины объемные. | 36 | |
| АС-36 | План отделочных работ 1 этажа. Планировочное решение основное с коляскочной типа I. Санкабины „россыпью“ | 37 | |

Привязка настоящего типового проекта выполнена в соответствии с действующими нормами и правилами

Гл. инженер проекта / /

19 г.

Настоящий проект выполнен в соответствии с действующими нормами и правилами /в том числе по взрыво-пожарной безопасности/.

Гл. архитектор проекта /Ф.Ф. Имашев/

Гл. конструктор проекта /А.П. Сечейко/

1980 г.

Инв. № подл. | Подп. и дата | Взам. инв. №

Инв. №:

| | | |
|---|---|---|
| Гл. инж. КБ | Сабуров | |
| Гл. констр. КБ | Фельман | |
| Зав. отдел. | Якушевич | |
| Гл. арх. пр. | Имашев | |
| Гл. констр. пр. | Сечейко | |
| Рук. бр. п. с. | Мачай | |
| Проверил | Сечейко | |
| Разраб. | Мещерякова | |

Привязан

125-045/12 Часть 1 Раздел 1-1

9-этажная блок-секция рядовая с одно-двухкомнатными квартирами 1А 1А 1Б 1Б 2А 2А

| Стадия | Лист | Листов |
|---|---|---|
| Т. Р. | АС-1 | 43 |

Заглавный лист (начало)

КБ по железобетону им. А. А. Якушева Госстроя РСФСР

Копировал: Абанзина Арх № 27643-1

| Лист | Наименование | Стр. | Примечание |
|---|---|---|---|
| АС-37 | План отделочных работ 1 этажа. Планировочные решения со сквозным проходом тип II и с электрощитовой тип III. Санкабины „россыпью." | 38 | |
| АС-38 | План отделочных работ 2-9 этажей. Санкабины „россыпью." | 39 | |
| АС-39 | Монолитный участок УМ-1. | 40 | |
| АС-40 | Монолитные участки УМ-2, Ум-3. | 41 | |
| АС-41 | Схема каналов и узлы устройства связи. | 42 | |
| АС-42 | Развертка вентиляционных блоков | 43 | |
| АС-43 | Основные положения по производству строительно-монтажных работ (дополнение) | 44 | |
| АС-44 | Основные положения по производству строительно-монтажных работ (продолжение) | 45 | |

## Ведомость применённых документов

| Обозначение | Наименование | Примечание |
|---|---|---|
| Гост 17280-79 | Доски подоконные деревянные | |
| Гост 8242-75 | Детали деревянные фрезерованные для строительства | |
| Гост 16289-80 | Окна и балконные двери деревянные с тройным остеклением для жилых и общественных зданий. | |
| Гост 6629-74* | Двери деревянные внутренние для жилых и общественных зданий | |
| ГОСТ 22701.0-77 | Плиты железобетонные ребристые предварительно напряженные размерами 6×3 м для покрытий производственных зданий. Технические условия. | |
| Гост 22701.1-77 | Плиты железобетонные ребристые предварительно-напряженные размерами 6×3 м для покрытий производственных зданий. Плиты типа ПГ. Показатели и армирование. | |
| ГОСТ 22701.5-77 | Плиты железобетонные ребристые предварительно-напряженные размерами 6×3 м для покрытий производственных зданий. Арматурные изделия и закладные детали. | |
| Серия 1.136.5-19 | Двери деревянные входные наружные тамбурные и служебные для жилых и общественных зданий. | |
| Серия 1.136-5-17 | Окна и балконные двери деревянные с тройным остеклением для жилых и общественных зданий. | |
| Серия 1.136-10 | Двери деревянные внутренние для жилых и общественных зданий. | |
| Серия 1.188-5 вып. 5 | Железобетонные кабины санитарно-технических узлов жилых домов до 9этажей с высотой этажа 2.8 метра. Строительные чертежи разобщенных и совмещенных кабин типа „колпак" из тяжелого цементного бетона и керамзитобетона | |

Привязан:

Инв. №

| | | |
|---|---|---|
| Зав. отд. | Якушевич | |
| Гл.конст.пр. | Сечейко | |
| Рук. бриг. | Мачай | |
| Проверил | Сечейко | |
| Разраб. | Мещерякова | |

125-045/1.2 ч. 1 Р. 1-1

9-этажная блок-секция рядовая с одно-двухкомнатными квартирами 1А1А 1Б1Б 2А2А

| Стадия | Лист | Листов |
|---|---|---|
| ГР | АС-2 | |

Заглавный лист (продолжение)

КБ по железобетону им. А.А. Якушева Госстроя РСФСР

Копировал: Тырышкина Арх № 27643-2

Инв. № подл. | Подп. и дата | Взам. инв. №

| Обозначение | Наименование | Примечание |
|---|---|---|
| Серия 1.465-7 вып. 3 | Сборные железобетонные предварительно напряженные плиты для покрытий производственных зданий размером 3×6 и 1.5×6 м со стержневой, проволочной и прядевой арматурой. Вып. 3. Плиты размером 1.5×6 м. Часть 1. Рабочие чертежи. Часть 2. Арматурные изделия и закладные детали. | |
| Серия 1.138-10 | Перемычки железобетонные для зданий с кирпичными стенами Выпуск 1. Перемычки брусковые. Рабочие чертежи. | |
| ГОСТ 8486-66 | Пиломатериалы хвойных пород. | |
| ГОСТ 4598-74* | Плиты древесноволокнистые. Технические требования. | |
| ГОСТ 10632-77* | Плиты древесностружечные. Технические условия. | |
| ГОСТ 8929-75 | Плиты фибролитовые на портландцементе. | |
| ГОСТ 530-80 | Кирпич глиняный обыкновенный. | |
| Серия 2.144-1 вып. 6 | Детали перекрытий жилых зданий. Полы. | |

| Обозначение | Наименование | Примечание |
|---|---|---|
| Серия 1.189-6 вып. | Блоки железобетонных шахт. лифтов для жилых зданий до 9 этажей с высотой этажа 2.8 м. Выпуск 1. Элементы железобетонных шахт пассажирских лифтов с противовесом сзади кабины. | |
| | | |

## Условные обозначения

Узлы, примененные из разделов

○ номер узла / номер раздела

◎ обозначение над изображением фрагмента плана

| | | | |
|---|---|---|---|
| Зав. отд. | Якушевич | | |
| Гл. констр. | Сечейко | | |
| Рук. бриг. | Мачай | | |
| Проверил | Сечейко | | |
| Разраб. | Мачай | | |

Привязан:

Инв. №

125-045/1.2 ч. 1 р. 1-1

9-этажная блок-секция рядовая с одно-двухкомнатными квартирами 1А 1А 1Б 1Б 2А 2А

| Стадия | Лист | Листов |
|---|---|---|
| Т.Р. | АС-3 | |

Заглавный лист (продолжение)

КБ по железобетону им. А. А. Якушева Госстроя РСФСР

Копировал: Тырышкина 11-10 (П) Арх. N 27642-2

Инв. № подл. | Подпись и дата | Взам. инв. №

## Общая часть

Общие сведения о типовом проекте 125-045/1.2 указания по привязке и комплектации даны в общей части (часть 0-1).

## Указания по монтажу конструкций.

Монтаж конструкций блок-секции необходимо производить в соответствии со СНиП III-16-80 "Бетонные и железобетонные конструкции сборные. Правила производства работ" а также с указаниями на листах настоящей части и части 9. "Узлы монтажные".

Маркировка узлов наружных стен принята с буквенными индексами а, б, в сверху вниз по фронту сопряжения

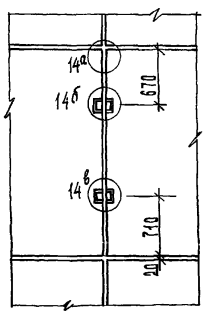


Маркировка узлов внутренних стен принята с буквенным индексом б, в сверху вниз по фронту сопряжения

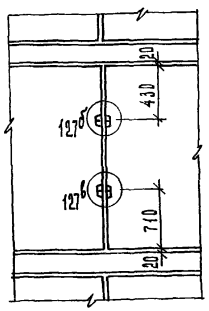


Монтаж надземной части производится башенным краном грузоподъемностью 8 тн, на вылете стрелы 15м (типа КБ - 160.2)

Конструкции монтируются поэтажно с разбивкой каждого этажа на захватки в соответствии с проектом производства работ.

Перед установкой стеновых панелей каждого этажа необходимо произвести следующие работы:

- вынести на перекрытие межсекционные и основные оси здания, произвести разбивку установочных рисок для наружных и внутренних стен;
- определить монтажный горизонт, т.е. расчетную отметку положения низа монтируемых конструкций и установить маяки (по 2 на каждую панель)

Монтаж труб мусоропровода производится поэтажно.

При монтаже вентблоков особое внимание уделить тщательному уплотнению поэтажных швов.

Каналы для скрытой электропроводки во избежание попадания в них раствора должны быть после установки панелей заглушены пробками.

Монтаж плит перекрытия следует начинать от лестничной клетки.

Поддоны санузлов монтировать на песок. Места примыкания к стенам зачеканить цементно-песчаным раствором М 150.

Наружные и внутренние стеновые панели и перегородки после установки и выверки временно закрепляются подкосами, стойками и другими приспособлениями.

Монтаж элементов этажа, в пределах каждой из захваток, производится в следующей последовательности:

- монтаж внутренних стен, лестницы, шахты лифта;
- монтаж наружных стен;
- монтаж санкабин и перегородок;
- монтаж панелей перекрытия.

Панели вышележащего этажа разрешается монтировать только после закрепления элементов конструкций согласно проекту и замоноличивания стыков нижележащего этажа и приемки этих работ.

Допустимые отклонения при монтаже не должны превышать величин, приведенных в таблице 1

Инв.№ подл. | Подпись и дата | Взам.инв.№

Привязан:

Инв.№

| | | |
|---|---|---|
| Зав.отд. | Якушевич | |
| Гл.конс.пр. | Сечейко | |
| Рук.бриг. | Жачай | |
| Проверил | Сечейко | |
| Разраб. | Жачай | |

125-045/1.2 Ч.1 Р.1-1

9-этажная блок-секция рядовая с одно-двухкомнатными квартирами 1А 1А 1Б 1Б 2А 2А

| Стадия | Лист | Листов |
|---|---|---|
| Т.Р. | АС-4 | |

Заглавный лист (продолжение)

КБ по железобетону им. А.А. Якушева Госстроя РСФСР

Копировал: Блинова Арх. №21643-4

Таблица 1

| NN п.п. | Наименование отклонений | Величина доп. отклонен. в мм |
|---|---|---|
| 1 | Смещение осей панелей стен и перегородок относительно разбивочных осей. | + 5 |
| 2. | Отклонение плоскостей стеновых панелей и перегородок в верхнем сечении от вертикали (на высоту этажа). | ± 5 |
| 3. | Разность отметок верха смежных стеновых панелей | 10 |
| 4. | Разность отметок верха стеновых панелей каждого этажа в пределах выверяемого участка при установке по маякам | 10 |
| 5. | Разность отметок лицевых поверхностей двух смежных плит перекрытий в стыке | 5 |

## Указания по герметизации, заделке стыков и примыканий.

### а) Замоноличивание стыков

Конструкция замоноличиваемых стыков решена на петлевых выпусках из наружных и внутренних стеновых панелей с последующим соединением скобами и заделкой бетоном М200 на портландцементе М400 и выше, с предельной крупностью щебня 10мм.

Подвижность смеси в момент укладки 8-10 см.

Уплотнение смеси в стыке выполнять вибратором ИВ-75 или ИВ-66 с диаметрами наконечника соответственно 28 и 38 мм.

### б) Сварочные работы

Связь между внутренними конструкциями блок-секции (панели перекрытия, внутренние стены) осуществляется при помощи стальных связей привариваемых к закладным деталям конструкций

Для дуговой сварки арматуры и элементов закладных деталей следует применять электроды по ГОСТ 9466-75 и ГОСТ 9467-75 с целым неотслоившимся сухим покрытием

Монтажную сварку выполнять электродами типа Э-42 А

Минимальная высота неотоваренных сварных швов при ручной сварке двухсторонними угловыми швами 6мм при толщине более толстого из свариваемых элементов $6 \div 10$мм и $h_{шва} = 8$мм при $\delta = 11 \div 22$мм.

Режим и техника сварки согласно СН 393-78 „Указания по сварке соединений арматуры и закладных деталей железобетонных конструкций" и СНиП III-18-75 „Металлические конструкции. Правила производства и приемки работ."

Сварку должен производить дипломированный сварщик.

Сварные соединения должны приниматься поэтажно с составлением соответствующего акта.

### в) Защита закладных деталей и сварных соединений от коррозии

Защите от коррозии подлежат стальные закладные детали и стыковые соединения всех несущих конструктивных элементов независимо от места их расположения в здании.

Защиту закладных деталей и сварных соединений от коррозии, выполнить по СНиП III-23-76 „Защита строительных конструкций и сооружений от коррозии. Правила производства и приемки работ."

Антикоррозионной защите, наносимой горячим оцинкованием или гальваническим методом в домах 125 серии подлежат все закладные детали и связи в узлах примыкания наружных стен с внутренними, в узлах кровли и цоколя, а также узлах крепления балконных плит.

Закладные детали и связи подлежат защите металлическими покрытиями на заводах до обетонирования. Металлические покрытия, нарушенные в результате сварки на монтаже, подлежат восстановлению с помощью металлизации.

Применение для этих целей протекторного грунта не допускается.

В остальных конструкциях, позволяющих восстановление антикоррозийного покрытия в процессе эксплуатации здания. Например, при капитальном ремонте, допускается закладные детали не металлизировать с защитой их протекторными грунтами при строительстве.

При обетонировании и оштукатуривании стыков бетонами и растворами с добавкой нитрита натрия (НН) дополнительная защита цинковых покрытий не требуется

При применении в качестве противоморозной добавки поташа (П) оцинкованные закладные детали, а так же покрытия протекторными грунтами, должны быть дополнительно окрашены щело-

| | | | |
|---|---|---|---|
| Привязан | | | |
| Инв. № | | | |
| Зав. отд. | Якушевич | | |
| Гл. конст. пр. | Сечейко | | |
| Рук. бриг. | Мачай | | |
| Проверил | Сечейко | | |
| Разраб. | Мачай | | |

125-045/1.2 ч.1 р. 1-1

9-этажная блок-секция рядовая с одно-двухкомнатными квартирами 1А 1А 1Б 1Б 2А 2А

| Стадия | Лист | Листов |
|---|---|---|
| ТР | АС-5 | |

Заглавный лист (продолжение)

КБ по железобетону им. А.А. Якушева Госстроя РСФСР

Копировал: Зуйкова

Арх. N 27643-5

Инв. N подл. | Подпись и дата | Взам. инв. №

честойкими лаками или красками.

В качестве протекторных грунтов рекомендуется применять цинковые грунты на лаковой основе с количеством цинка до 90% (по массе).

Материалы для цинковых протекторных грунтов должны удовлетворять следующим требованиям:

- цинковая пыль ЦМТУ 1229-45;
- ацетон ГОСТ 2603-79
- лак ХВ-784 ГОСТ 7313-75*

Рекомендуемые составы протекторных грунтов смотри таблицу 2

Таблица 2

| Протекторный грунт | Состав | |
|---|---|---|
| | компоненты | Кол-во,% |
| Однокомпонентный цинковый на основе лака ХВ | А. Лак ХВ | 20 |
| | цинковая пыль | 80 |
| | Б. Лак ХВ | 20 ÷ 25 |
| | цинковая пыль | 60 ÷ 70 |
| | Ацетон | 7 ÷ 10 |

Применять протекторные грунты допускается как при положительной, так и при отрицательной температурах воздуха (до -20°С).

Протекторный грунт наносится на поверхность с помощью кисти в два приема слоем толщиной 0,3 ÷ 0,4 мм.

Оштукатуривать стыковые соединения цементно-песчаным раствором после окраски следует по высохшему грунту не ранее, чем через 4 часа с момента нанесения при положительных температурах, через 24 часа – при температуре до -15°С; через 48 часов – при температуре от -16 до -20°С.

Для оштукатуривания рекомендуется применять плотные цементно-песчаные растворы (состава 1:1,5 или 1:2) при водоцементном отношении 0,35 ÷ 0,4 и консистенции, соответствующей погружению конуса СтройЦНИИ 4 ÷ 6 см.

Для штукатурки следует применять только цементно-песчаный раствор без каких-либо добавок-электролитов, способствующих коррозии стали. Не допускается применять цементно-известковый раствор и особенно растворы с добавками гипса, хлористого кальция и другими.

г. Герметизация стыков

Работы по герметизации стыков наружных стен должны осуществляться в соответствии с требованиями предусмотренными главой СНиП III-16-79 „Бетонные и железобетонные конструкции сборные. Правила производства и приемки работ", „Указаниями по герметизации стыков при монтаже строительных конструкций" СН-420-71 и части 9. Мастику УМС-50 в зависимости от температуры наружного воздуха следует нагревать до температуры указанной в таблице 3.

Таблица 3

| Температура наружного воздуха в °С | Температура мастики в °С |
|---|---|
| от +20 до +10 | 80 ÷ 90 |
| " +10 " 0 | 90 ÷ 100 |
| " 0 " -10 | 100 ÷ 110 |
| " -10 " -20 | 110 ÷ 120 |

Герметизацию стыков полиизобутиленовой мастикой УМС-50 рекомендуется выполнять при температуре не ниже -20°С.

Указания по производству работ в зимнее время

При производстве работ в зимнее время необходимо руководствоваться СНиП III-15-76 „Бетонные и железобетонные конструкции монолитные. „Правила производства и приемки работ" СНиП III-16-79 „Бетонные и железобетонные конструкции сборные. Правила производства и приемки работ", указаниями, которые предусматривают возможность монтажа конструкций при среднемесячной температуре до -25°С с изменением текущих температур до -40°С.

Твердение бетонов и растворов в швах и стыках обеспечивается прогревом конструкций или введением противоморозных добавок: поташа ($K_2CO_3$) ГОСТ 10690-73, нитрита натрия ($NaNO_2$) ГОСТ 19906-74 и ТУ 6-03-361-74.

Не допускается применение бетонов и растворов с добавками хлористых солей во избежание образования высолов на поверхности стыков.

| | | | |
|---|---|---|---|
| Зав. отд. | Якушевич | | |
| Гл. конст. пр. | Сечейко | | |
| Рук. бриг. | Мачай | | |
| Проверил | Сечейко | | |
| Разраб. | Мачай | | |

Привязан:

Инв. №

125-045/1.2 ч.1 р.1-1

9-этажная блок-секция рядовая с одно-двухкомнатными квартирами 1А 1А1Б 1Б 2А 2А

| Стадия | Лист | Листов |
|---|---|---|
| Тр | АС-6 | |

Заглавный лист (продолжение)

КБ по железобетону им. А.А. Якушева Госстроя РСФСР

Копировал Козина ... Арх. N27643-6

Инв. № подл. | Подпись и дата | Взам. инв. №

Рекомендуемая температура бетонной смеси (раствора) с добавкой поташа - не выше +5°С, с добавкой нитрита натрия - не выше +40°С. Можно применять смеси с более низкой температурой, но при этом температура смеси после укладки и уплотнения должна превышать температуру ее замерзания не менее чем на 5°С.

Количество противоморозных добавок в бетоне должно быть не более указанных в таблице 4 в зависимости от расчетной температуры твердения (в % от массы цемента).

Таблица 4.

| Расчетная температура твердения бетона °С, до | Поташ | Нитрит натрия |
|---|---|---|
| -5 | 5 ÷ 6 | 4 ÷ 6 |
| -10 | 6 ÷ 8 | 6 ÷ 8 |
| -15 | 8 ÷ 10 | 8 ÷ 10 |
| -20 | 10 ÷ 12 | — |
| -25 | 12 ÷ 15 | — |

Требуемая минимальная прочность раствора горизонтальных швов в уровне перекрытий для различных стадий готовности возводимого здания назначается по таблице 5.

Таблица 5

| Монтируемый этаж | Прочность раствора, МПа, на этажах | | | | | | | |
|---|---|---|---|---|---|---|---|---|
| | 1-м | 2-м | 3-м | 4-м | 5-м | 6-м | 7-м | 8-м |
| 2-й | 1.0 | — | — | — | — | — | — | — |
| 3-й | 1.5 | 1.0 | — | — | — | — | — | — |
| 4-й | 2.0 | 1.5 | 1.0 | — | — | — | — | — |
| 5-й | 2.5 | 2.0 | 1.5 | 1.0 | — | — | — | — |
| 6-й | 3.0 | 2.5 | 2.0 | 1.5 | 1.0 | — | — | — |
| 7-й | 3.0 | 3.0 | 2.5 | 2.0 | 1.5 | 1.0 | — | — |
| 8-й | 4.5 | 3.0 | 3.0 | 2.5 | 2.0 | 1.5 | 1.0 | — |
| 9-й | 7.5 | 4.5 | 3.0 | 3.0 | 2.5 | 2.0 | 1.5 | 1.0 |

При применении для заделки стыков и монтажа бетонов и растворов с противоморозными добавками предварительный прогрев стыкуемых элементов не требуется.

Дуговая сварка соединений элементов из сталей марок Ст.3 и класса А-I допускается при температуре ниже -30°С, а из сталей классов А-II и А-III - не ниже -20°С.

При температурах, ниже указанных, сварку конструкций следует производить с предварительным подогревом стали в зоне выполнения сварки до 100-120°С на ширине 100 мм с каждой стороны соединения.

## Мусоропровод

Проект мусоропровода разработан в соответствии с указаниями по проектированию мусоропроводов в жилых и общественных зданиях ВСН 8-72.

Мусоропровод запроектирован в лифтовом холле с размещением загрузочных клапанов на 2-8 этажах.

Мусоросборная камера располагается на первом этаже. Стены мусоросборной камеры облицовываются керамической плиткой, а потолок окрашивается масляной краской.

Пол из мозаичной шлифованной плитки размером 400 х 400 мм на цементном растворе М100 по двум слоям рубероида на битумной мастике. Рулонная гидроизоляция должна заводиться на стены мусорокамеры на высоту не менее 100 мм. Для создания уклона i=0.01 к трапу по железобетонной плите должна быть выполнена цементная стяжка из раствора М100 - толщиной 20 мм.

Привязан:

Инв. N

| | | |
|---|---|---|
| Зав. отд. | Якушевич | |
| Гл. конст. пр. | Сечейко | |
| Рук. бриг. | Мачай | |
| Проверил | Сечейко | |
| Разраб. | Мачай | |

125-045/1.2 ч. 1 р. 1-1

9-этажная блок-секция рядовая с одно-двухкомнатными квартирами 1А1А1Б1Б2А2А

| Стадия | Лист | Листов |
|---|---|---|
| ТР | АС-7 | |

Заглавный лист (продолжение)

КБ по железобетону им. А.А. Якушева Госстроя РСФСР

Копировал: Тырышкина Арх. N 27643-7

Инв. N подл. | Подп. и дата | Взам. инв. N

В мусоросборной камере предусмотрено устройство водопровода со шлангом для промывания бункера и мытья полов и стен камеры, а также тушения пожара в случае загорания мусора.

В камере имеется электрическое освещение. Расчетная температура в камере +5°С.

Двери мусорокамеры с внутренней стороны обшиваются оцинкованной кровельной сталью по двум слоям асботкани. По низу двери для обеспечения притвора устанавливается на болтах транспортерная кордовая лента δ=5мм с двух сторон.

## Лифт

В здании предусмотрен лифт грузоподъемностью 320 кг с противовесом сзади и с верхним машинным отделением.

Входы в лифт размещаются на уровне каждого этажа. Месторасположение лифтовой шахты назначено из условия максимально возможного ее удаления от квартир.

Машинное отделение расположено в пределах 9 этажа и не выступает над крышей.

Размеры лифтовых шахт приняты в соответствии с заданием на проектирование строительной части лифтов.

Стены машинного отделения лифта приняты из кирпичной кладки толщиной 250мм с устройством звукоизолирующего слоя /см. часть 9. раздел 9.2-110/.

Заливка чистого пола на 50мм в машинном отделении и приямка производится при монтаже лифта после установки оборудования и прокладки труб электропроводки.

## Требования техники безопасности

При производстве работ руководствоваться указаниями СНиП III-4-80. „Техника безопасности в строительстве."

Отверстия в перекрытиях и проемы лестничных клеток, к которым возможен доступ людей, должны быть закрыты сплошным прочным настилом или иметь ограждения высотой не менее 1.2м с бортовыми досками.

Освобождение поднятых и установленных элементов от строп допускается после закрепления его монтажными связями, подкосами или стойками.

При отсутствии штампа ОТК, а также при наличии поврежденных монтажных петель монтировать панели запрещается.

Нитрит натрия– ядовитое вещество. Попадание кристаллов приводит к отравлению, опасному для жизни. На всех емкостях, в которых хранят или переносят водный раствор нитрита натрия, должны быть предупредительные надписи „Яд".

Поташ следует хранить в закрытом помещении в неповрежденной таре /бочках, барабанах или мешках/ на стеллажах.

Кристаллический нитрит натрия следует хранить в сухом запираемом помещении в таре завода-изготовителя. Вход в эти помещения посторонним должен быть запрещен.

Инв. № подл. | Подпись и дата | Взам. инв. №

Привязан

Инв. №

| | | |
|---|---|---|
| Зав. отд. | Якушевич | |
| Гл.конст.пр | Сечейко | |
| Рук.бриг. | Мачай | |
| Проверил | Сечейко | |
| Разраб. | Мачай | |

125-045/1.2 ч.1 Р. 1-1

9-этажная блок-секция рядовая с одно-двухкомнатными квартирами 1А1А1Б1Б2А2А

| Стадия | Лист | Листов |
|---|---|---|
| ТР | АС-8 | |

Заглавный лист /продолжение/

КБ по железобетону им. А.А. Якушева Госстрой РСФСР

Копировал Жучкова

Инв. № 27642-8

## Перечень основных приспособлений и инструментов

Таблица 6

| №№ п.п. | Наименование | Марка тип | Назначение |
|---|---|---|---|
| 1 | Склад пирамид | МП-28-00-00 КБ по железобет. | Склад железобетонных изделий |
| 2 | Кассета для наружных панелей | МП-19-00-00 КБ по железобет. | Для монтажа нулевого цикла. Склад железобетонных изд. |
| 3 | Кассета для хранения внутренних панелей | МП-21-00-00 КБ по железобет. | Склад железобетонных изделий |
| 4 | Траверса Q = 8т | МП-25/1-00-00 КБ по железобет. | Подъем изделий, имеющих 1÷4 петли |
| 5 | Захват для монтажа лестничных маршей | МП-37-00-00 КБ по железобет. | Монтаж конструкций |
| 6 | Подкос L = 1300÷2190 для НС | 1146-01 КБ по железобет. | Временное крепление конструкций |
| 7 | Подкос L = 3600÷5000 для НС | 1146-01 КБ по железобет. | —— " —— |
| 8 | Подкос L = 4200 для ВС | 1146-03 КБ по железобет. | —— " —— |
| 9 | Захват для крепления подкосов | 1146-05 КБ по железобет. | —— " —— |
| 10 | Подпорка для крепления козырька | 1146-07 КБ по железобет. | —— " —— |
| 11 | Стойки для крепления керамзитобетонных перегородок | МП-08-00-00 КБ по железобет | —— " —— |
| 12 | Стойка для крепления ВС | МП-09-00-00 КБ по железобет. | Временное крепление конструкций |
| 13 | Нащельник для заделки стыков | 1146-19 КБ по железобет. | Заделка стыков |
| 14 | Площадка для сварщика | 1146-13 Альбом 467А | Монтаж конструкций |
| 15 | Столик-стремянка для заделки стыков | | Заделка стыков |
| 16 | Площадка навесная для заделки стыков | 1146-09 Альбом 467А | Расшивка швов |

Инв. № подл. | Подпись и дата | Взам. инв. №

Привязан

Инв. №

| | | |
|---|---|---|
| Зав. отд. | Якушевич | |
| Гл. конст. пр. | Сечейко | |
| Рук. бриг. | Мачай | |
| Проверил | Сечейко | |
| Разработ. | Мещерякова | |

125-045/1.2 ч. 1 р. 1-1

9-этажная блок-секция рядовая с одно-двухкомнатными квартирами 1А 1А 1Б 1Б 2А 2А

| Стадия | Лист | Листов |
|---|---|---|
| ТР | АС-9 | |

Заглавный лист (окончание)

КБ по железобетону им. А.А. Якушева Госстроя РСФСР

Копировал Козина

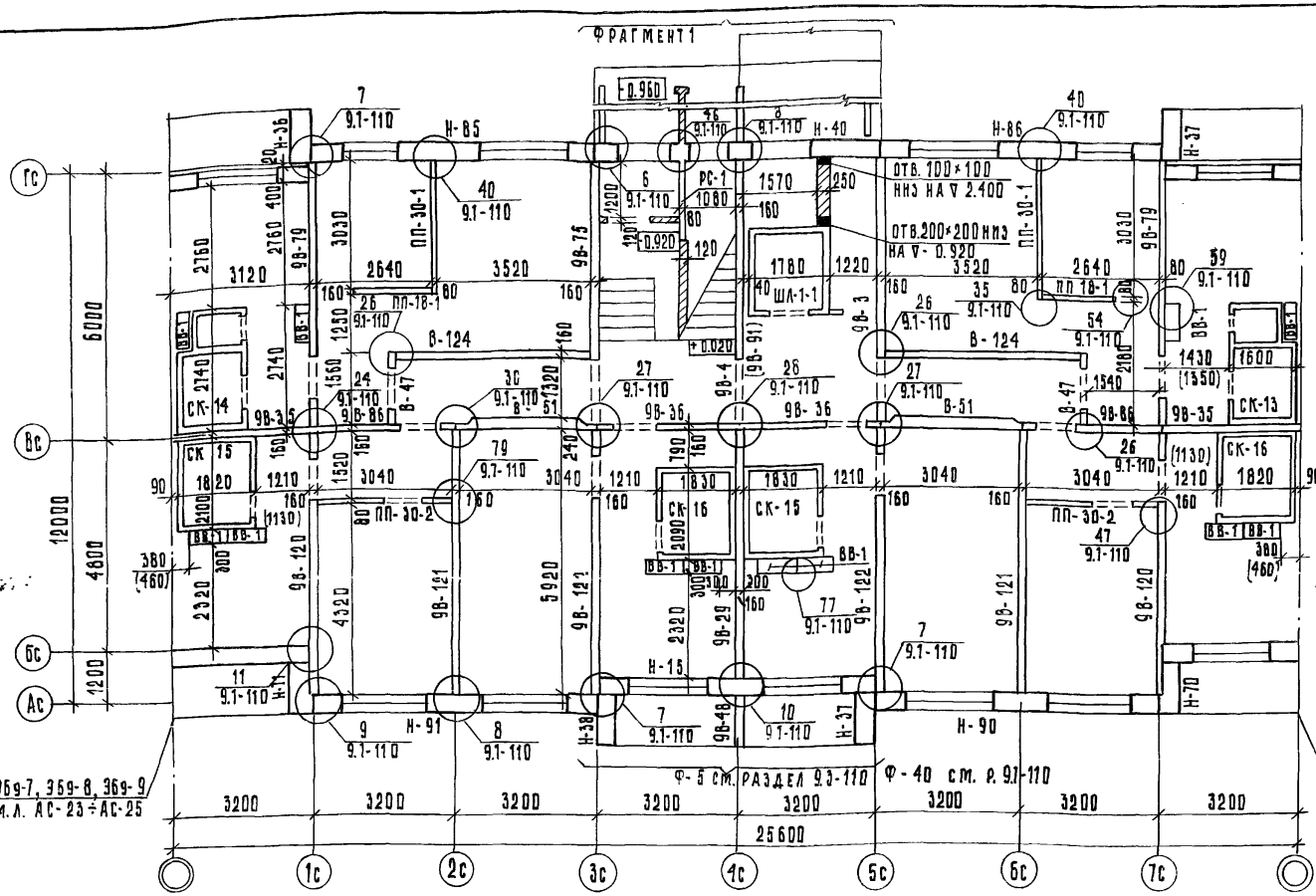


## Фрагмент 1. Вход „тип-1д"

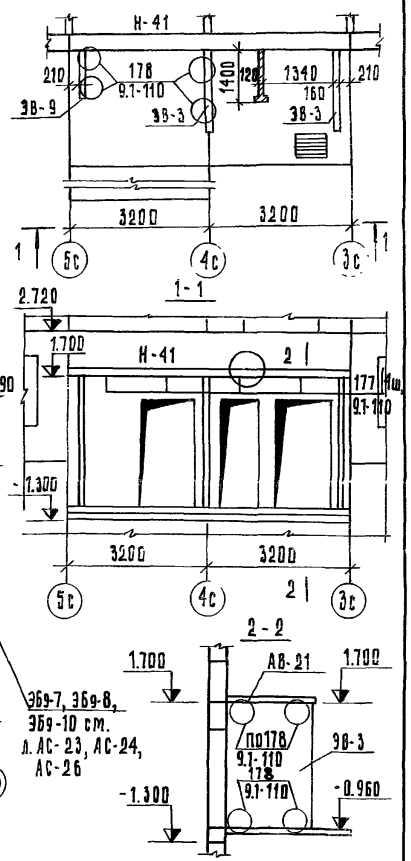


### Примечания:

1. Монтажные планы шахт лифтов объемных и „россыпью" см. раздел 9.2-110
2. Размеры в скобках даны при компановке блок-секции с элементом блокировки Эб9-8
3. Развертки вентиляционных блоков см. р. 9.2-110, р.1-1
4. Схему лестниц и ограждений см. р. 9.2-110
5. Марка внутренней стеновой панели 9В-91 в скобках дана для варианта шахт лифтов „россыпью"
6. Фрагмент Ф-40 применять для варианта фасада с остекленными лоджиями

Привязан:

Инв. №

| | | |
|---|---|---|
| Зав. отд | Якушевич | |
| Гл. конс. пр. | Сечейко | |
| Рук. бриг. | Мачай | |
| Проверил | Сечейко | |
| Разраб. | Пахомова | |

125-045/1.2 Ч.1 Р.1-1

9-этажная блок-секция рядовая, с одно-двухкомнатными квартирами 1А 1А 1Б 1Б 2А 2А

| Стадия | Лист | Листов |
|---|---|---|
| Т.Р | АС-10 | |

Монтажный план стен 1 этажа
Планировочное решение основное
С колясочной тип I
Санкабины объемные

КБ по железобетону им. А.А. Якушева Госстроя РСФСР

Копировал: Зубкова

Арх. № 27643-10

Инв. № подл. | Подпись и дата | Взам. инв. №

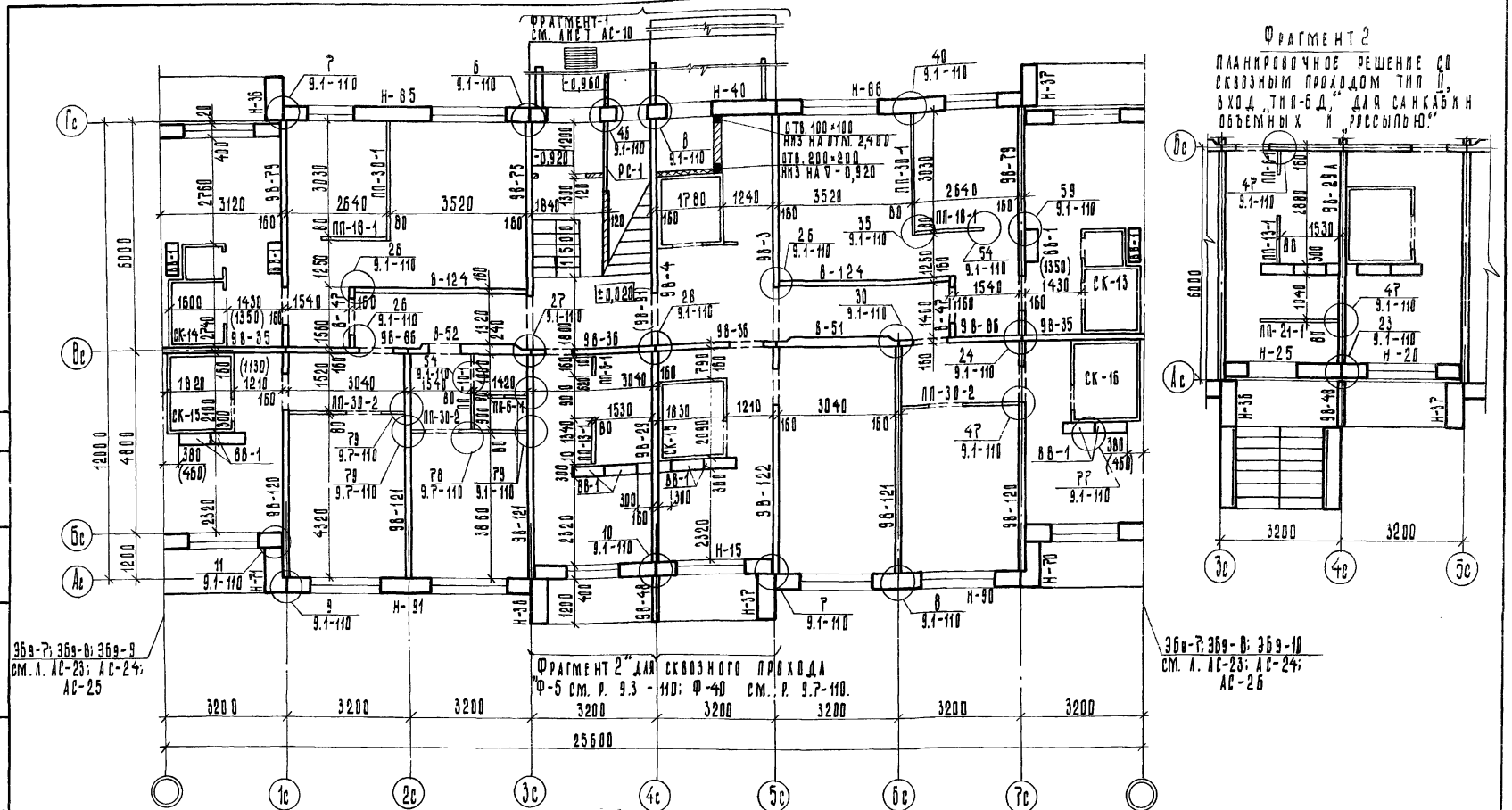


Примечания:

1. Монтажные планы шахт лифтов объемных и „россыпью" см. раздел 9.2-110.
2. Размеры в скобках даны при компановке блок-секции с элементом блокировки Эб9-8.
3. Развертки вентиляционных блоков см. р. 9.2-110, р. 1-1.
4. Схему лестниц и ограждений см. р. 9.2-110.
5. Марка внутренней стеновой панели 9В-91 в скобках дана для варианта шахт лифтов „россыпью."
6. Фрагмент Ф-40 применять для варианта „фасада с остекленными лоджиями.

Привязан:

Инв. №

| | | |
|---|---|---|
| Зав. отд. | Якушевич | |
| Гл. констр. пр. | Сечейко | |
| Рук. брис. | Мачай | |
| Проверил | Сечейко | |
| Разработал | Пахомова | |

125-045/1.2 ч. 1 р. 1-1

9-этажная блок-секция рядовая с одно-двухкомнатными квартирами 1А 1А 1Б 1Б 2А 2А

| Стадия | Лист | Листов |
|---|---|---|
| Т.Р. | АС-11 | |

Монтажный план стен 1го этажа. Планировочное решение со сквозным проходом тип II и с электрощитовой тип III. Санкабины объемные. Копировал: Аблизина

КБ по железобетону им. А.А. Якушева Госстроя РСФСР

Инв. №: подл. | Подпись и дата | Взам. инв. №:

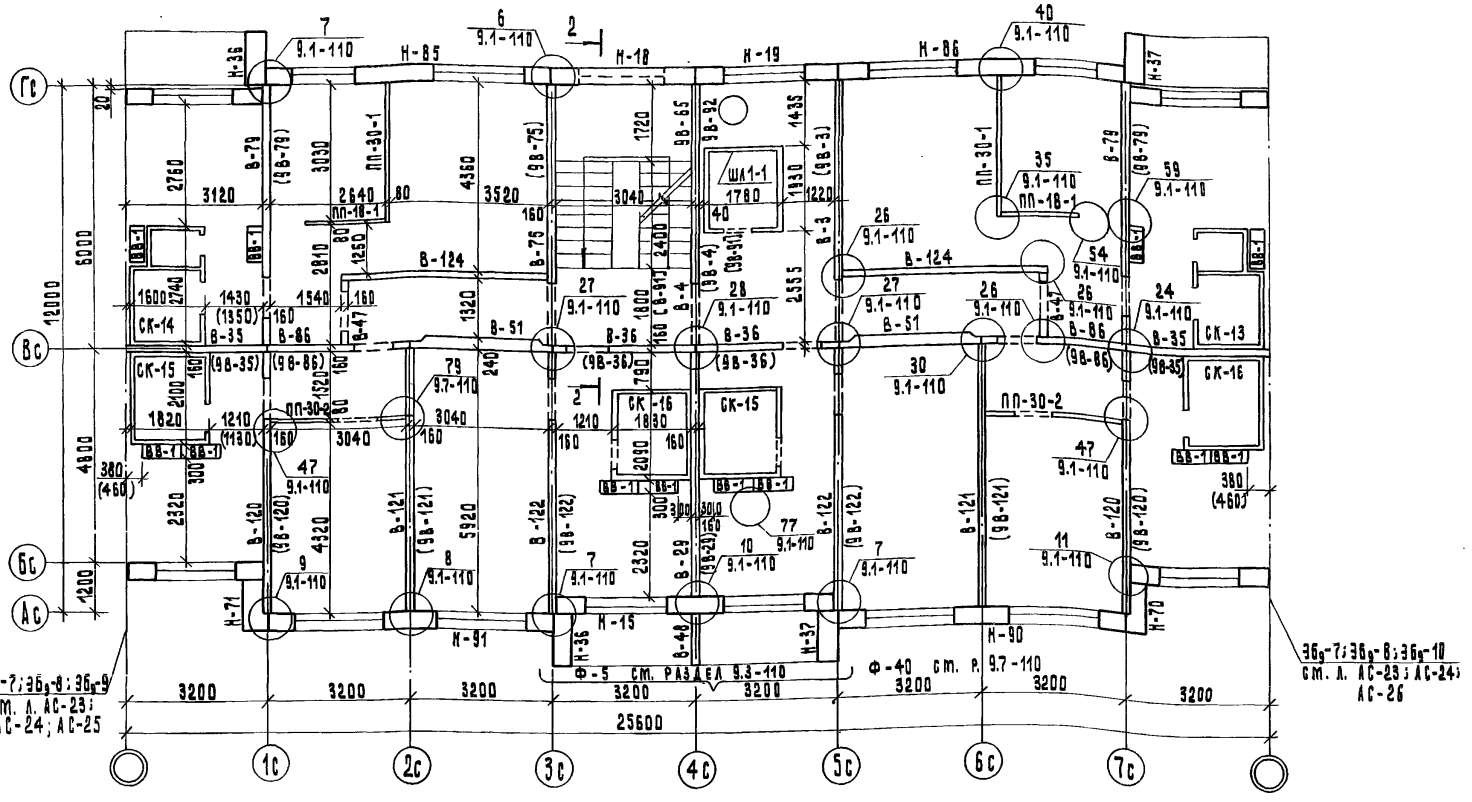


Примечания:

1. Марки внутренних стеновых панелей в скобках даны для 2÷4 этажей.
2. Внутренние стеновые панели марки 98-65 по осям 4с устанавливать только на 4 этаже.
3. Фрагмент плана шахты лифта „россыпью" см. лист АС-16
4. Внутренние стеновые панели марки 98-92; 8-91; 98-91 применять при варианте шахт лифтов „россыпью."
5. Фрагмент Ф-40 применять для варианта фасада с остекленными лоджиями.
6. Разрез 2-2 см. раздел 9.2-110.

| | | |
|---|---|---|
| Привязан: | | |
| Зав.отдел. | Якушевич | |
| Гл.конструктор | Сечейко | |
| Рук.бриг. | Мачай | |
| Проверил | Сечейко | |
| Разработ. | Плахтиева | |
| Инв.№ | | |

125-045/11.2 ч.1 Р. 1-1

9-этажная блок-секция рядовая с одно-двухкомнатными квартирами 1А1А 1б1б 2А 2А

| Стадия | Лист | Листов |
|---|---|---|
| ТР | АС-12 | |

Монтажный план стен 2÷9 этажей /санкабины объемные/

КБ по железобетону им. А.А. Якушева Госстроя РСФСР

Копировал: Леванцова

Арх. №27643-12

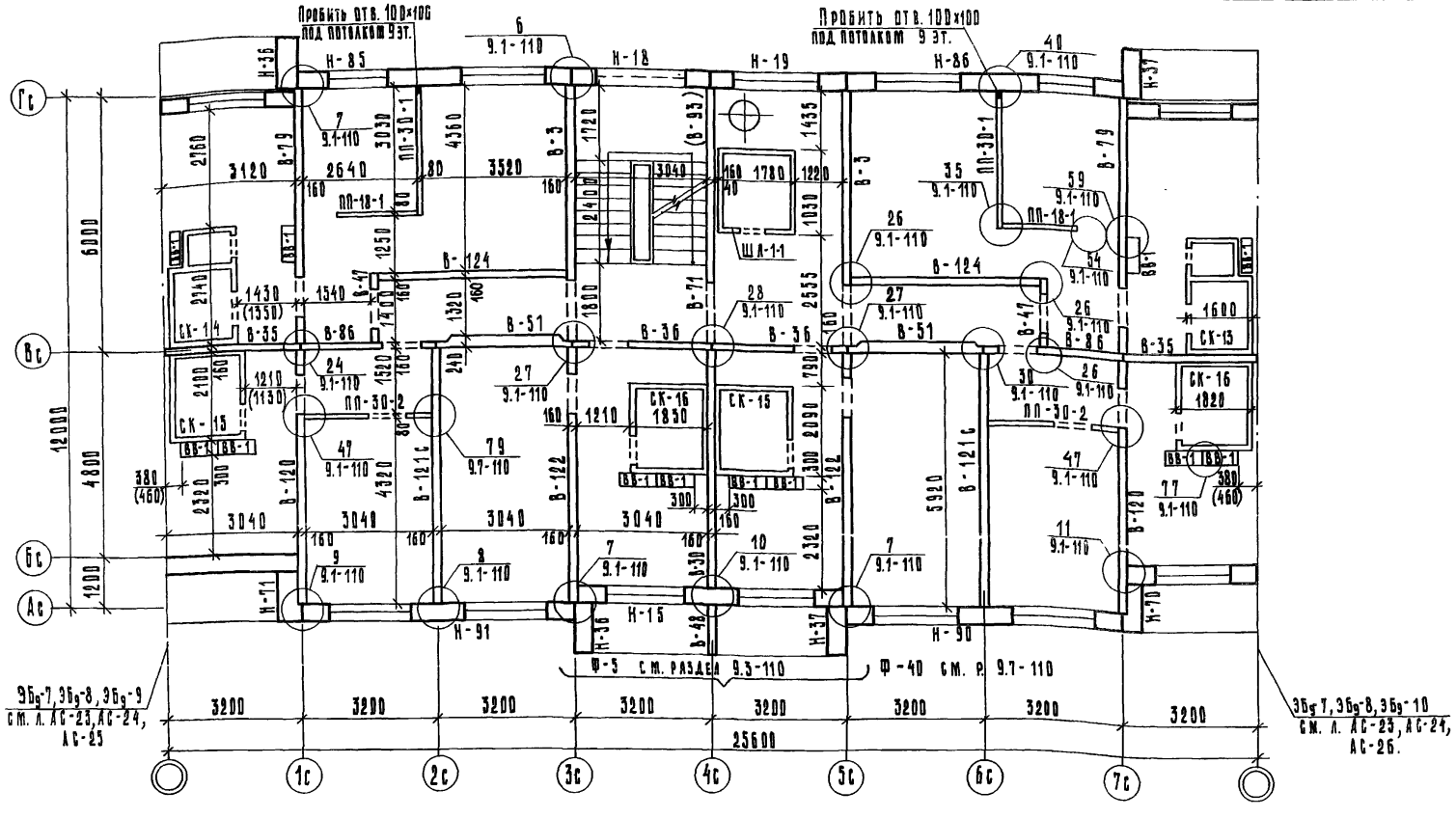


## Примечания

1. Марка внутренней стеновой панели В-93 в скобках дана для варианта шахт лифтов „россыпью."
2. Размеры в скобках даны при компоновке блок-секции с элементом блокировки 3Бд-8.
3. Фрагмент Ф-40 применять для варианта фасада с остекленными лоджиями.

Привязан:

Инв. №

| | | |
|---|---|---|
| Зав. отд. | Якушевич | |
| Гл. конст. пр. | Сечейко | |
| Рук. бриг. | Мачай | |
| Проверил | Сечейко | |
| Разраб. | Пахомова | |

125-045/1.2 Ч.1 Р. 1-1

9-этажная блок-секция рядовая с одно-двухкомнатными квартирами 1А1А1Б1б 2А2А

| Стадия | Лист | Листов |
|---|---|---|
| Т.Р | АС-13 | |

Монтажный план стен 9 этажа. Санкабины обозначены.

КБ по железобетону им. А.А. Якушева Госстроя РСФСР

Копировал: Тырышкина

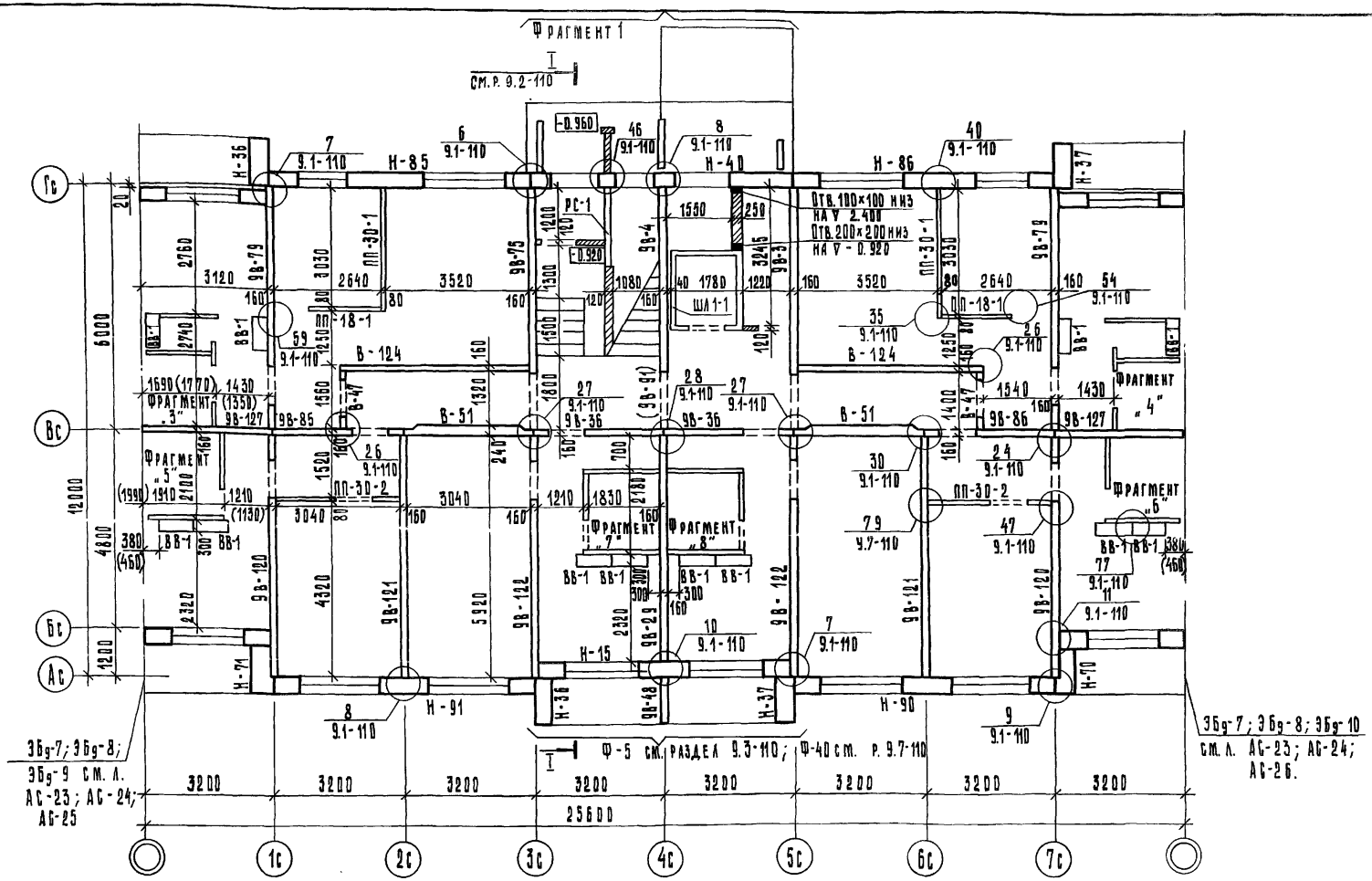


## Примечания

1. Монтажные планы шахт лифтов объемных и „россыпью" см. раздел 9.2-110.
2. Размеры в скобках даны при компоновке блок-секции с элементом блокировки 3Бд-8.
3. Развертки вентиляционных блоков см. р. 9.2-110, р. 1-1.
4. Схему лестниц и ограждений см. р. 9.2-110.
5. Фрагменты санузлов 3 ÷ 8 см. листы АС-27, АС-28, АС-29.
6. Марка внутренней стеновой панели 9В-91 в скобках дана для варианта шахт лифтов „россыпью."
7. Фрагмент 1 см. лист АС-10.

Привязан:

Инв. №

| | | |
|---|---|---|
| Зав. отд. | Якушевич | |
| Гл. конст. пр. | Сечейко | |
| Рук. брига. | Мачай | |
| Проверил | Сечейко | |
| Разраб. | Мещерякова | |

125-045/1.2 Ч. 1 Р. 1-1

9-этажная блок-секция рядовая с одно-двухкомнатными квартирами 1А1А1Б1Б2А2А

| Стадия | Лист | Листов |
|---|---|---|
| Т.Р | АС-14 | |

Монтажный план стен 1этажа. Планировочное решение, основное с коляской „тип 2". С анкабины „россыпью".

КБ по железобетону им. А.А. Якушева Госстроя РСФСР

Копировал: Тырышкина

АРХ.№27643-14

Инв. № подл. | Подп. и дата | Взам. инв. №

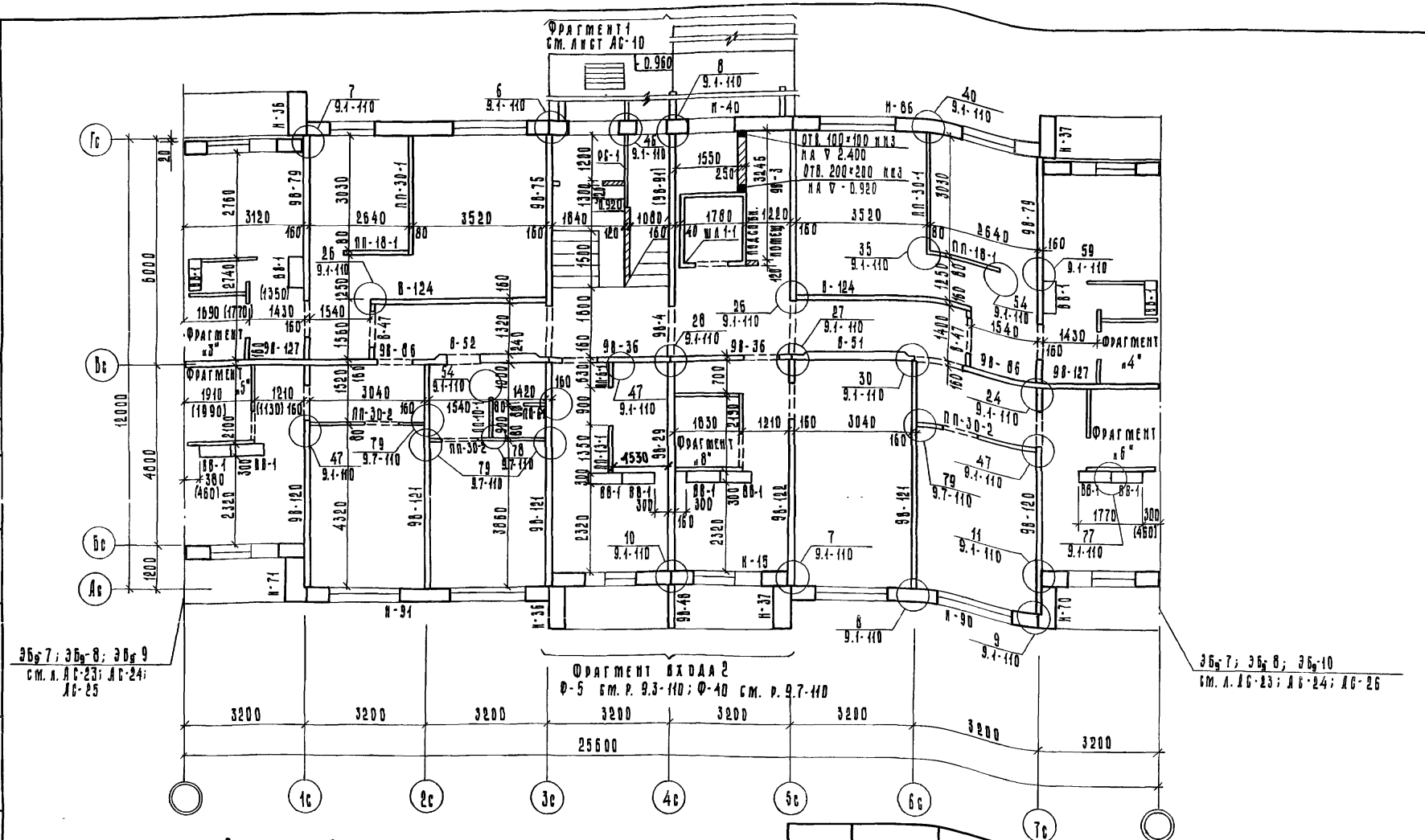


## Примечания:

1. Общие примечания с 1 по 5 см. лист АС-10
2. Фрагмент входа 2 см. лист АС-11.
3. Фрагменты санкабин «Россыпью» 3,4,5,6,8 см. листы АС-27; АС-28; АС-29.
4. Фрагмент Ф-40 применять для варианта фасада с остекленными лоджиями.

Привязан:

Инв. №

| | | |
|---|---|---|
| Зав. отд. | Якушевич | |
| Гл. конст. пр. | Сечейко | |
| Рук. бриг. | Мачай | |
| Проверил | Сечейко | |
| Разраб. | Мещеряковой | |

125-045/1.2 ч.1 р. 1-1

9-этажная блок-секция рядовая с одно-двухкомнатными квартирами 1А 1А 1Б 1Б 2А 2А

| Стадия | Лист | Листов |
|---|---|---|
| ТР | АС-15 | |

Монтажный план стен 1 этажа. Планировочные решения со сквозным проходом типа и с электрошитовой типа санкабины «Россыпью»

КБ по железобетону им. А.А. Якушева Госстроя РСФСР

Копировал Блажкова

АДК. N27643-15

Инв. № подл. | Подпись и дата | Взам. инв. №

Фрагмент плана
Шахта лифта „россыпью"

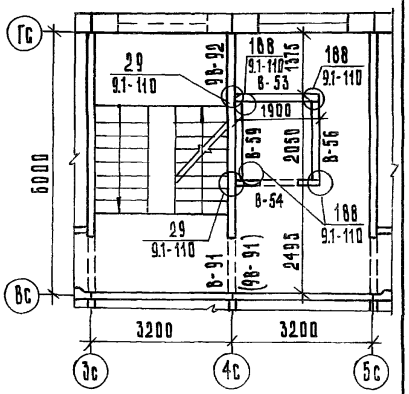


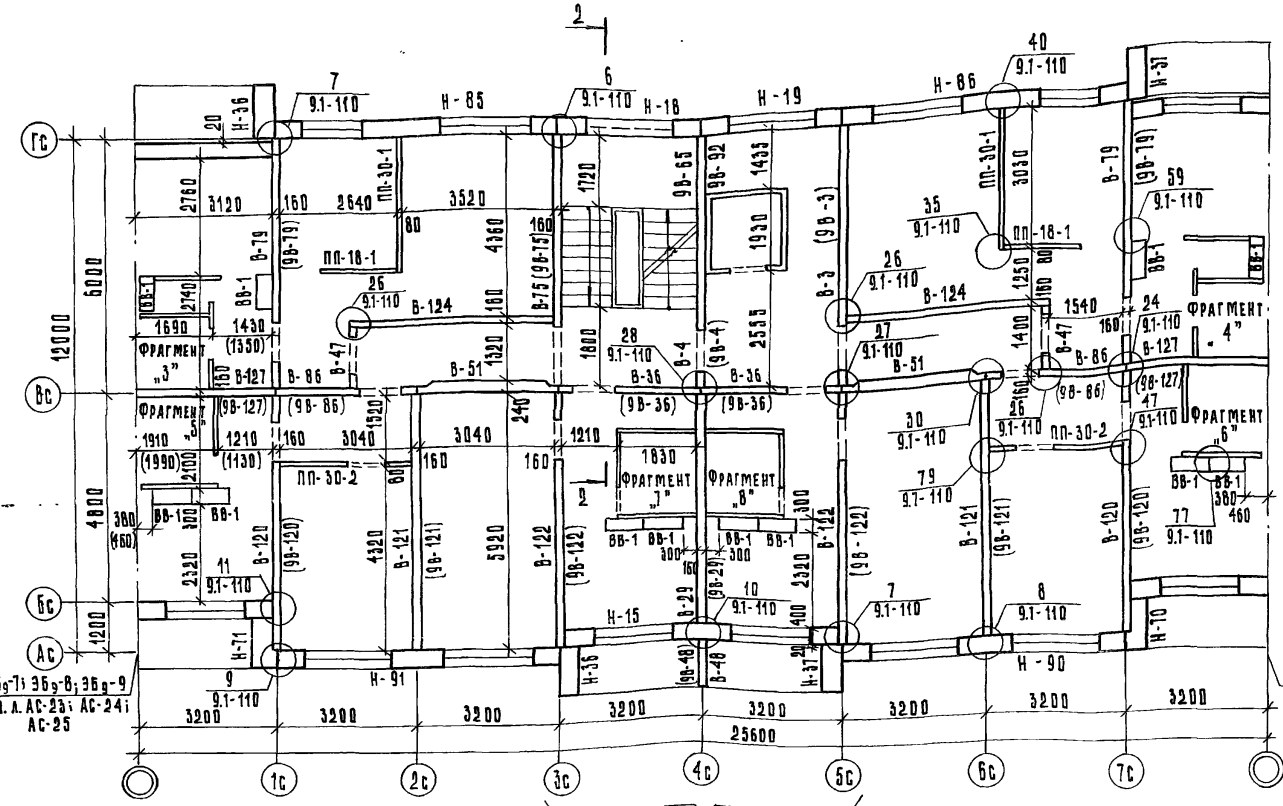


Ф-5 см. раздел 9.3-110, Ф-40 см. р. 9.7-110

Примечания:

1. Марки внутренних стеновых панелей в скобках даны для 2÷4 этажей.
2. Общие примечания с 1 по 5 см. лист АС-10.
3. Внутренние стеновые панели марки 98-65; по оси 4с устанавливать только на 4 этаже.
4. Фрагменты санкабин „россыпью" 3, 4, 5, 6, 7, 8 см. листы АС-27; АС-28; АС-29
5. Фрагмент Ф-40 применять для варианта фасада с остекленными лоджиями

Привязан:

Инв. №

| | | |
|---|---|---|
| Зав. отд. | Якушевич | |
| Гл. конст. пр. | Сечейко | |
| Рук. бриг. | Мачан | |
| Проверил | Сечейко | |
| Разраб. | Мещерякова | |

125-045/1.2 ч.1 р. 1-1

9-этажная блок-секция рядовая с одно- двухкомнатными квартирами 1А 1А 1Б 1Б 2А 2А

| Стадия | Лист | Листов |
|---|---|---|
| Т Р | АС-16 | |

Монтажный план стен 2÷8 этажей. Санкабины „россыпью"

КБ по железобетону им. А. А. Якушева Госстроя РСФСР

Корнеева · Зиенкова · Адх. №27643-16

Инв. № подл. | Подпись и дата | Взам. инв. №

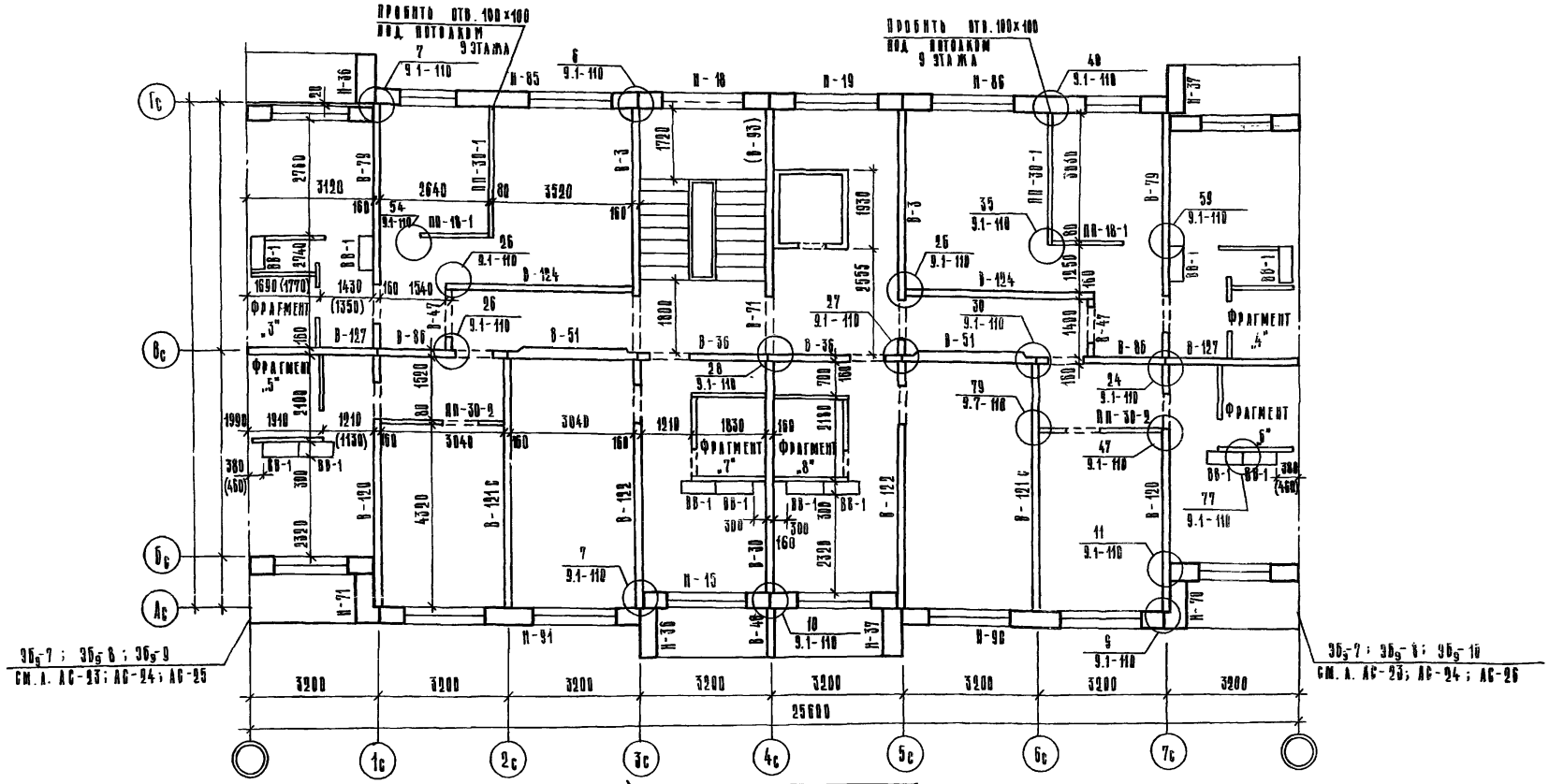


## Примечания

1. Примечания с 1 по 5 см. лист АС-10.
2. Марка внутренней стеновой панели В-93 в скобках дана для варианта шахт лифтов „Россыпью".
3. Фрагмент Ф-40 применять для варианта фасада с остекленными лоджиями.
4. Фрагменты санузлов „Россыпью" 3÷8 см. листы АС-27 ÷ АС-29.

| | | | |
|---|---|---|---|
| Привязан: | | | |
| Инв. № | | | |

| | | |
|---|---|---|
| Зав. отд. | Якушевич | |
| Гл. конст. пр. | Сечейко | |
| Рук. бриг. | Мачай | |
| Проверил | Сечейко | |
| Разработ. | Мещерякова | |

125-045/1.2 ч.1 р.1-1

9-этажная блок-секция рядовая с одно-двухкомнатными квартирами 1а 1а 1б 1б 2а 2а

| Стадия | Лист | Листов |
|---|---|---|
| ТР | АС-17 | |

Монтажный план стен 9 этажа. Санкабины „Россыпью"

КБ по железобетону им. А.А. Якушева Госстроя РСФСР

Копировал Козина ... АРХ-Н 27643-17

Инв. № подл. | Подп. и дата | Взам. инв. №

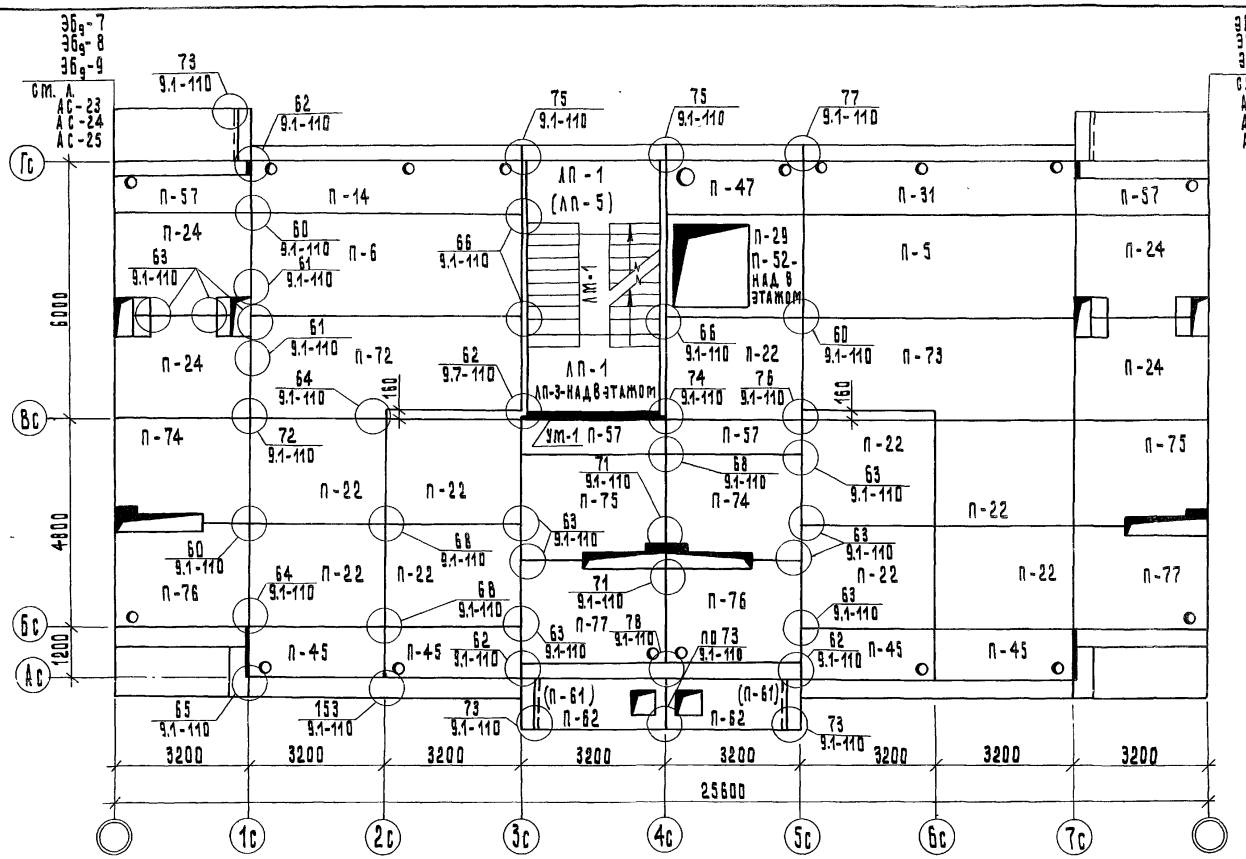


## Примечания:

1. Марки в скобках даны для 1÷4 этажей.
2. Монолитный участок УМ-1 см. лист АС-39.

| | | | | | | |
|---|---|---|---|---|---|---|
| 125-045/1.2 | | ч.1 | | р. 1-1 | | |
| 9-этажная блок-секция рядовая с одно-двухкомнатными квартирами 1А 1А 1Б 1Б 2А 2А | | | | | | |
| | | | | | Стадия | Лист | Листов |
| | | | | | ТР | АС-18 | |
| Монтажный план перекрытия 1-8 этажей | | | | | КБ по железобетону им. А.А. Якушева Госстроя РСФСР | | |
| Зав. отд. | Якушевич | | | | | | |
| Гл. конс. пр. | Сечейко | | | | | | |
| Рук. бриг. | Мачай | | | | | | |
| Проверил | Сечейко | | | | | | |
| Разработ. | Бурова | | | | | | |

Привязан:

Инв. №

Копировал: Леванцова

Арх. 427643-18

Инв. № подл. | Подпись и дата | Взам. инв. №

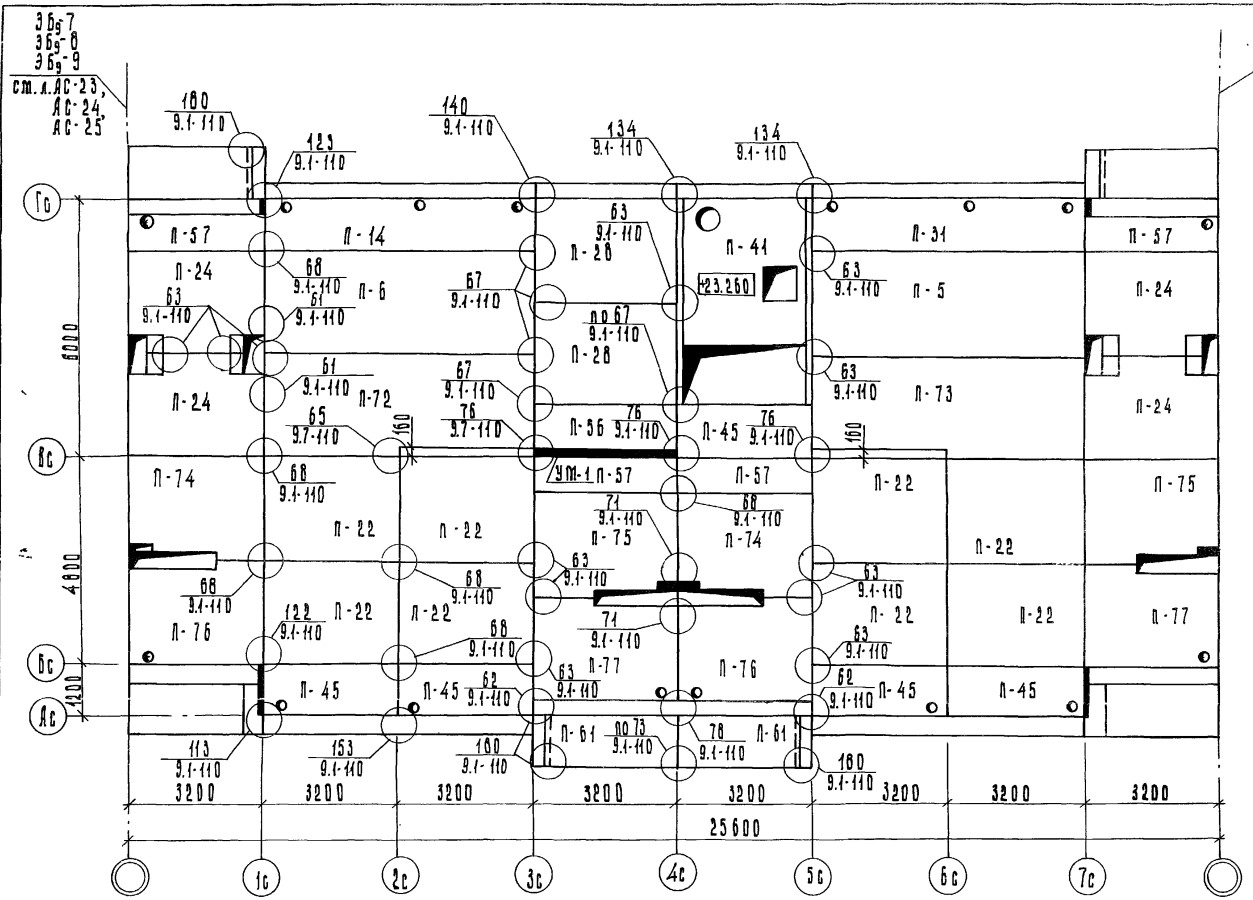


Фрагмент плана перекрытия для варианта с выходом на кровлю

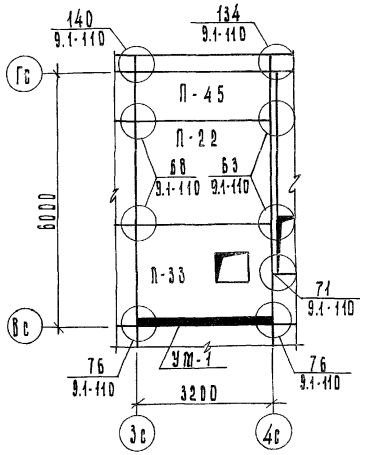


Примечание

1. Монолитный участок УМ-1 см. лист АС-39

| | | | |
|---|---|---|---|
| Зав. отд. | Якушевич | | |
| Гл. конс. пр. | Сечейко | | |
| Рук. бриг. | Мачай | | |
| Проверил | Сечейко | | |
| Разработ. | Бурова | | |

Привязан:

Инв. №

125-045/1.2 ч. 1 р. 1-1

9-этажная блок-секция рядовая с одно-двухкомнатными квартирами 1а 1а 1б 1б 2а 2а

| Стадия | Лист | Листов |
|---|---|---|
| Т.Р. | АС-19 | |

Монтажный план перекрытия 9 этажа

КБ по железобетону им. А.А. Якушева Госстроя РСФСР

Копировал: Блажнова

Арх. N27643-19

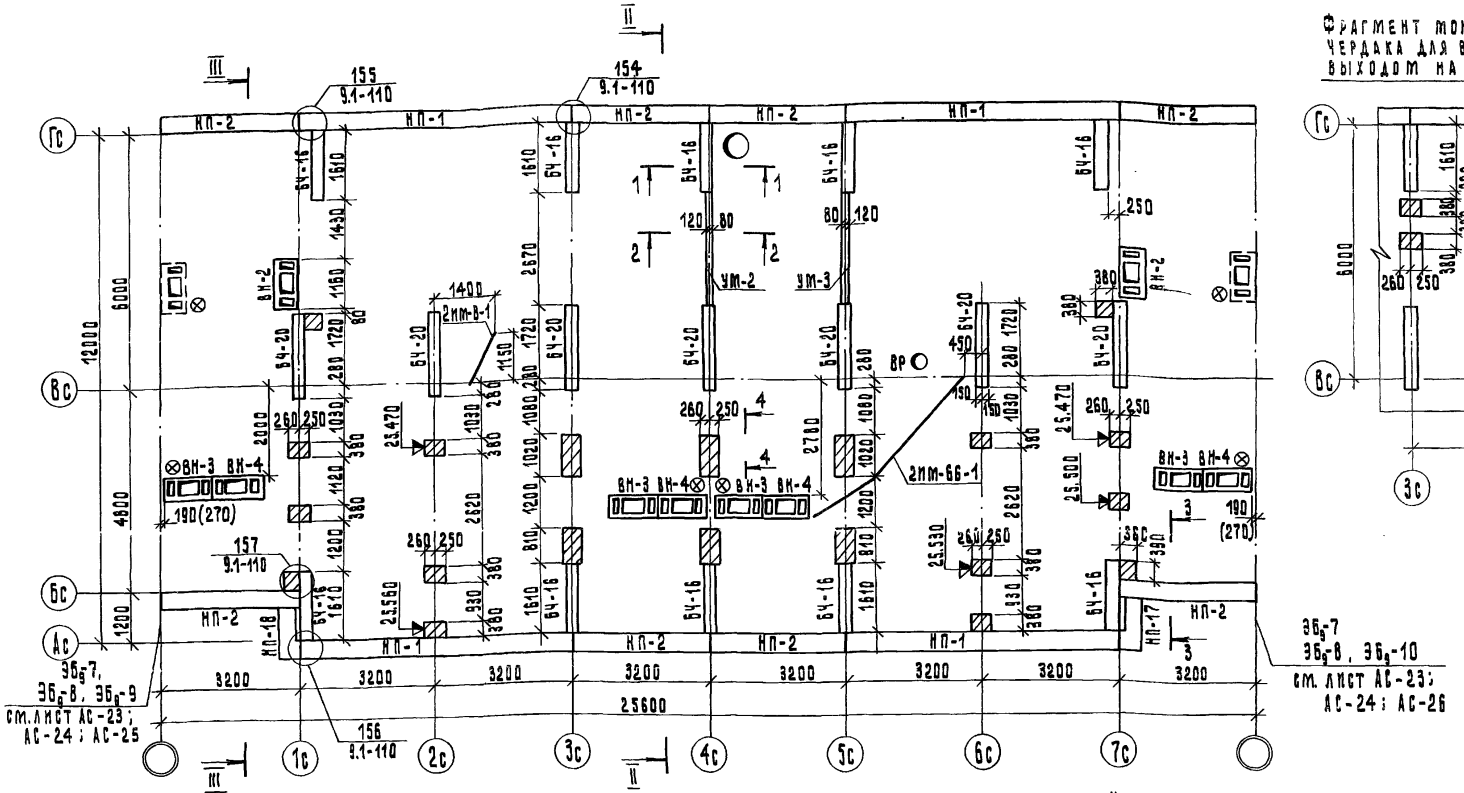


Фрагмент монтажного плана чердака для варианта с выходом на кровлю




Условные обозначения:

- ○ ВР - воронка внутреннего водостока
- ⊗ - вытяжка канализационного стояка

Примечания:

1. Кирпичные столбики выполнить из кирпича М100 на растворе М50.
2. Металлические изделия 2пм-8-1, 2пм-66-1 нижним концом завести в слаботочные каналы электрощитовой.
3. Выход на кровлю см. раздел 9.3-110.
4. Сечения см. лист АС-31.
5. Размер в скобках дан для компоновки блок-секции с $3б_9$-8.
6. Монолитные участки ум-2, ум-3 см. лист АС-40
7. Разрезы II-II, III-III см. лист АС-30.

Привязан:

Инв. №

| | | |
|---|---|---|
| Зав. отдел. | Якушевич | |
| Гл. конст. пр. | Сечейко | |
| Рук. бриг. | Мачай | |
| Проверил | Сечейко | |
| Разработ. | Мещерякова | |

125-845/к.2 ч.1 р.1-1

9-этажная блок-секция рядовая с одно-двухкомнатными квартирами 1А 1А 1Б 1Б 2А 2А

| Стадия | Лист | Листов |
|---|---|---|
| ТР | АС-20 | |

Монтажный план чердака

КБ по железобетону им. А.А. Якушева Госстроя РСФСР

Копировал: Левандова

Арх. №27643-20

## Фрагмент монтажного плана плит покрытия для выхода на кровлю

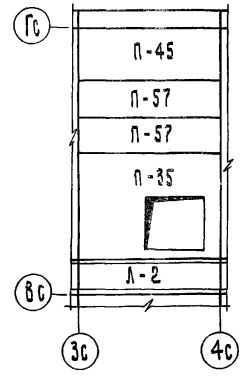


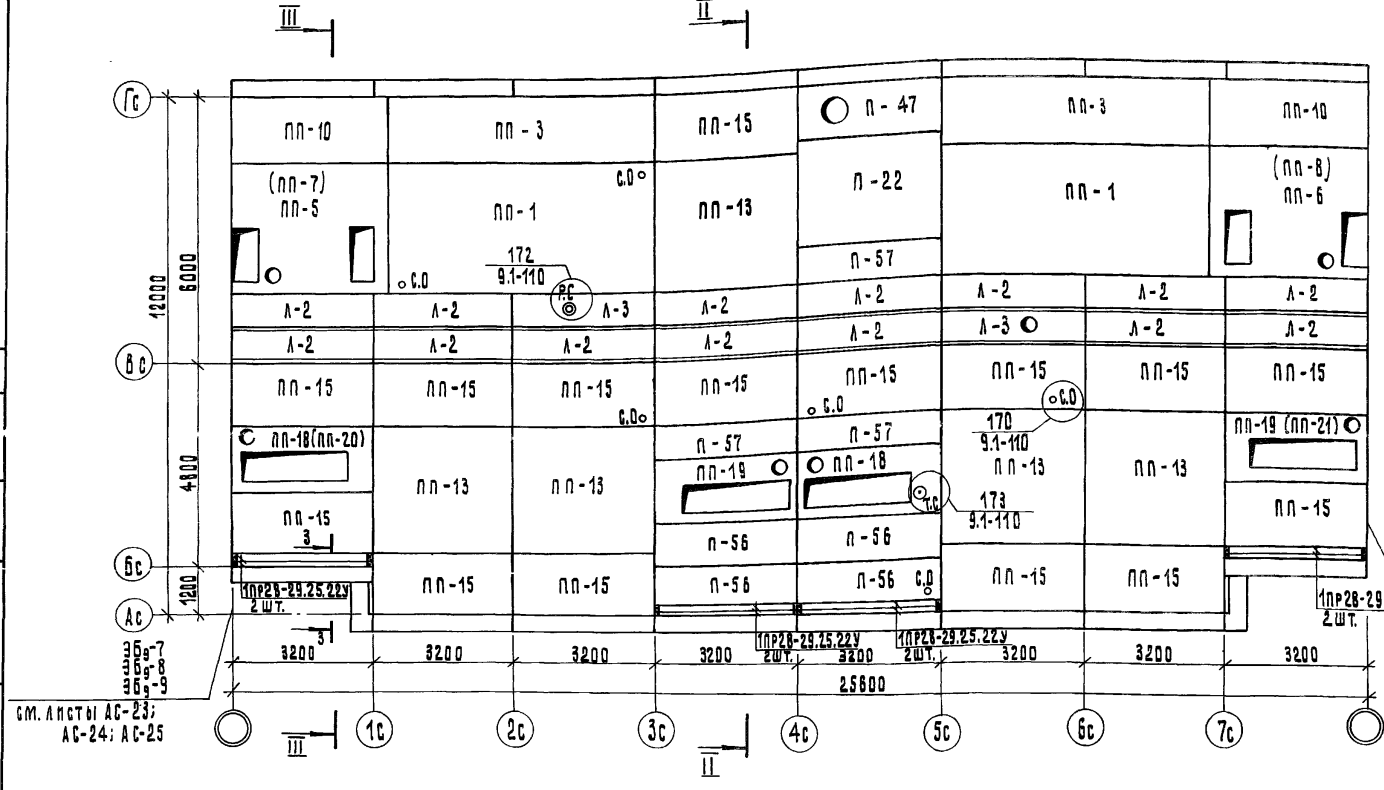


### Условные обозначения:

- ○ Р.С - радиостойка
- ⊙ ТС - телестойка
- ∘ С.О - стойка оттяжки
- ⊗ - вытяжка канализационного стояка

### Примечания:

1. Марка плит в скобках дана при блокировке блок-секции с $3Б_9$-9; $3Б_9$-10.
2. Для телеантенны устанавливается 2пм-7-1.
   Для радиостойки РС-1, РС-2 - 2пм-5-1; РС-3-2пм-6-1
   Марку радиостойки указать привязывающей организации.
3. Разрезы II-II; III-III см. лист АС-30.
4. Сечение 3-3 см. лист АС-31.
5. Конструкцию кровли см. раздел 9.1-110.

| | | | |
|---|---|---|---|
| Привязан: | | | |
| Инв.№ | | | |
| Зав.отд. | Якушевич | | |
| Гл.конст.пр | Сечейко | | |
| Рук.бриг. | Мачай | | |
| Проверил | Сечейко | | |
| Разраб. | Мещерякова | | |

125-045/1.2 ч.1 р. 1-1

9-этажная блок-секция рядовая с одно,-двухкомнатными квартирами 1А1А1Б1Б2А2А

| Стадия | Лист | Листов |
|---|---|---|
| ТР | АС-21 | |

Монтажный план покрытия

КБ по железобетону им. А.А. Якушева Госстрой РСФСР

Копировал: Орлова

АРХ-№27643-21

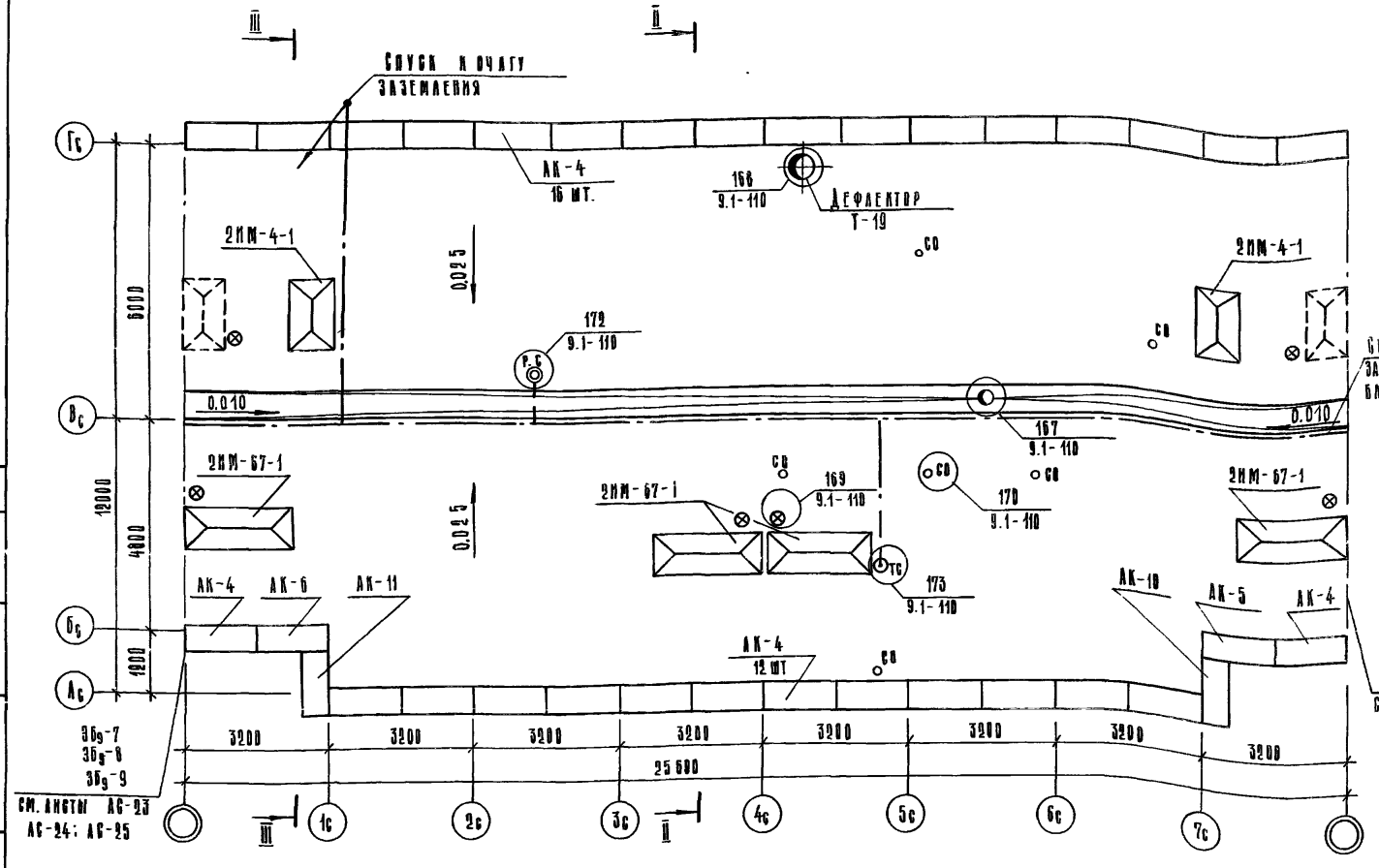


Фрагмент плана кровли для варианта с выходом на кровлю

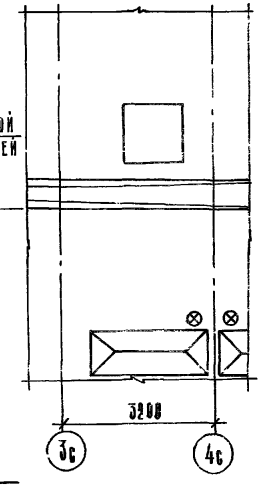


Условные обозначения:

- ○ РС – радиостойка
- ⊙ ТС – телестойка
- ○ СО – стойка оттяжки
- ⊗ – вытяжка канализационного стояка
- ◐ ВР – воронка внутреннего водостока
- —·—·— – шина заземления /арматура 8 А I/

Примечания:

1. Шину заземления проложить по рулонному ковру, соединения на сварке (8 шва = 60 мм). Перед укладкой очистить от грязи и ржавчины, покрыть антикоррозионным грунтом за 2 раза.
2. Уклон в водоотводном лотке создать цементным раствором М 100.
3. Разрезы II-II ÷ III-III см. листы АС-30.

| | | | |
|---|---|---|---|
| Привязан: | | | |
| | Зав. отд. | Якушевич | |
| | Гл. конст. пр. | Сечейко | |
| | Рук. бриг. | Мачай | |
| | Проверил | Сечейко | |
| Инв. № | Разработ. | Мещеряков | |

125-045/1.2 ч.1 р.1-1

9-этажная блок-секция рядовая с одно-, двухкомнатными квартирами 1а 1а 1б 1б 2а 2а

| Стадия | Лист | Листов |
|---|---|---|
| ТР | АС-22 | |

План кровли

КБ по железобетону им. А.А. Якушева Госстроя РСФСР

Копировал Козина

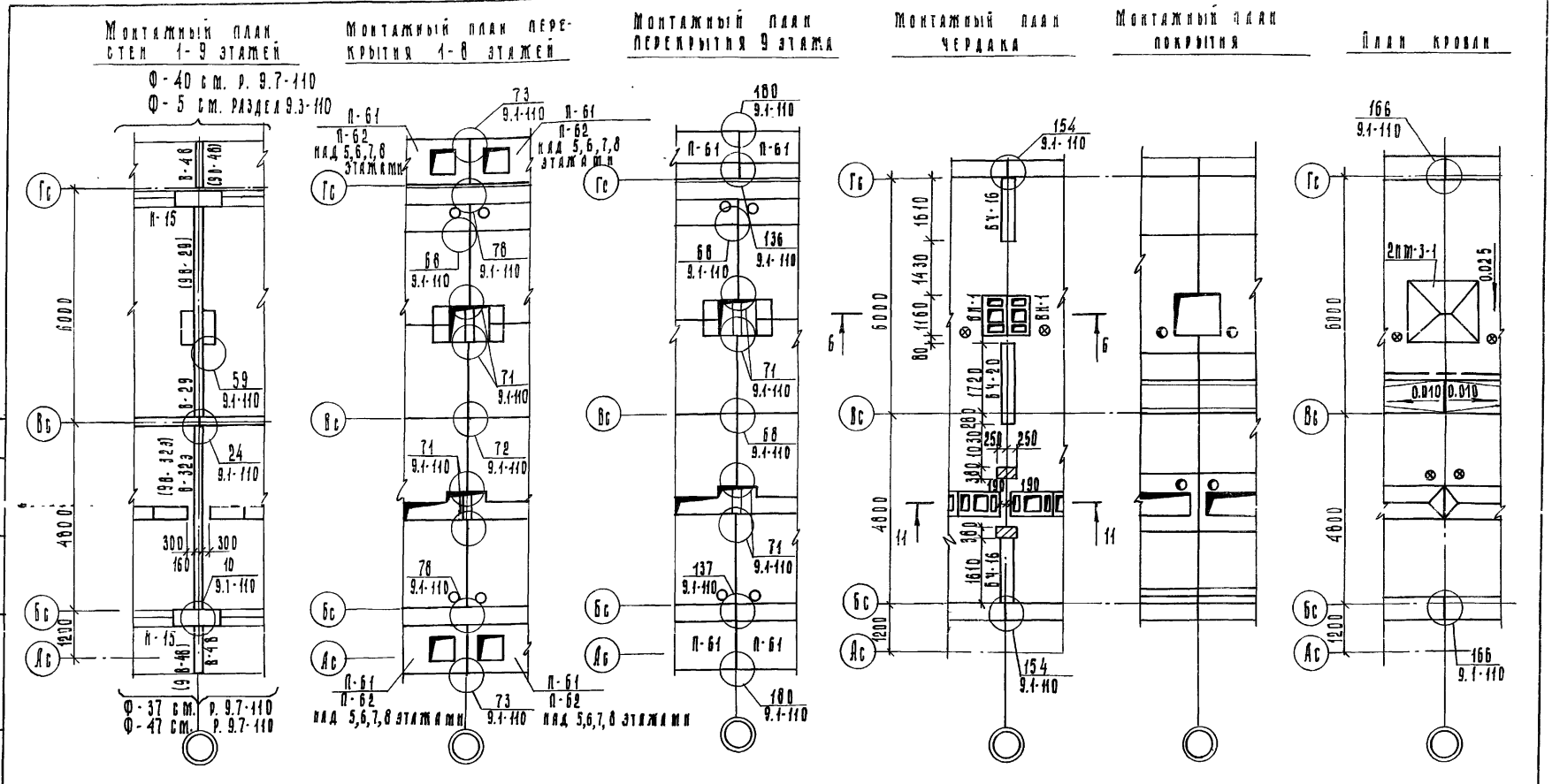


## Примечания

1. Общие примечания и условные обозначения см. лист АС-20
2. Фрагменты Ф-47, Ф-40 применять для варианта фасада с остекленными лоджиями.
3. Сечения 6-6; 11-11 см. лист АС-31, АС-32
4. Марки в скобках даны для 1-4 этажей

Привязан:

Инв. №

| | | |
|---|---|---|
| Зав. отд. | Якушевич | |
| Гл. конс. пр. | Сечейко | |
| Рук. бриг. | Мачай | |
| Проверил | Сечейко | |
| Разраб. | Мещерякова | |

125-045/1.2 ч. 1 р. 1-1

9-этажная блок-секция рядовая с одно-двухкомнатными квартирами 1а 1а 1б 1б 2а 2а

| Стадия | Лист | Листов |
|---|---|---|
| Т.Р. | АС-23 | |

Эбр-7. Монтажные планы выше отм. 0.000

КБ по железобетону им. А.А. Якушева Госстроя РСФСР

Копировал: Блажнова

Арх. N 27643-23

Инв. № подл. | Подпись и дата | Взам. инв. №

Монтажный план стен 1-9 этажей

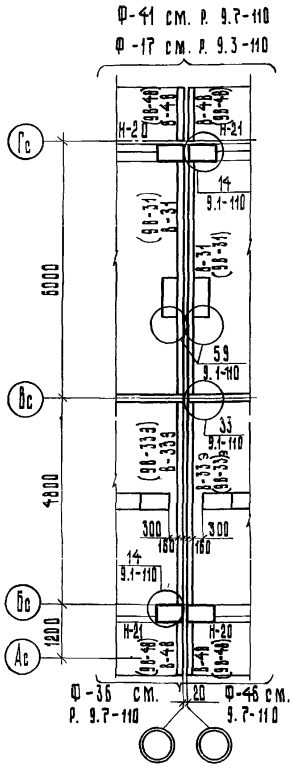


Монтажный план перекрытия 1÷8 этажей

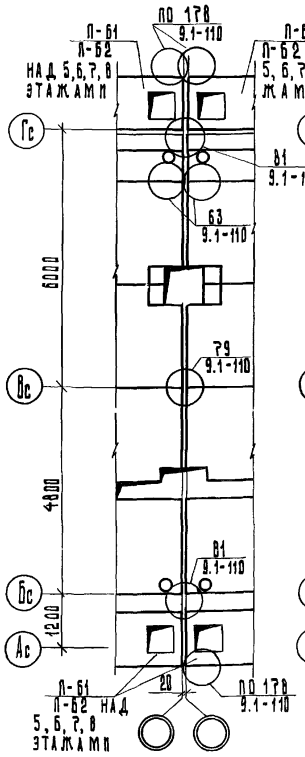


Монтажный план перекрытия 9 этажа

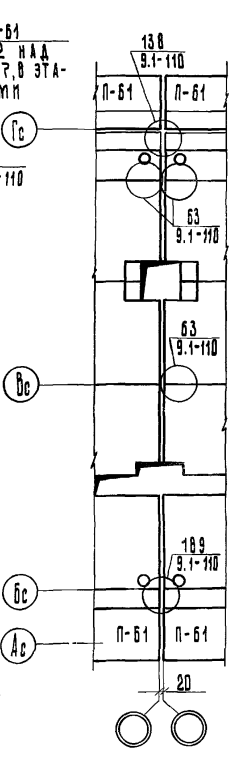


Монтажный план чердака

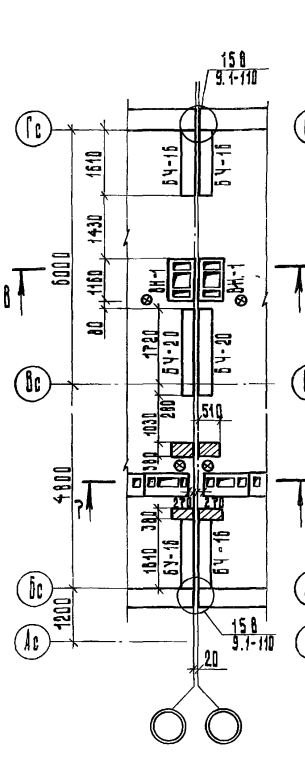


Монтажный план покрытия

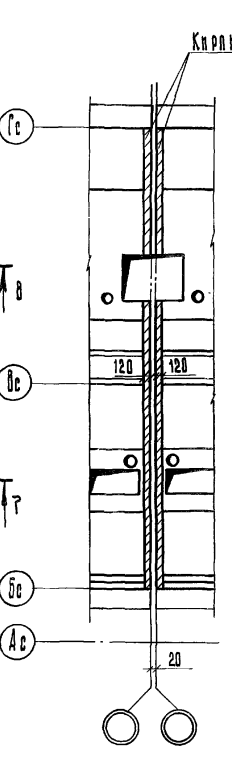


План кровли

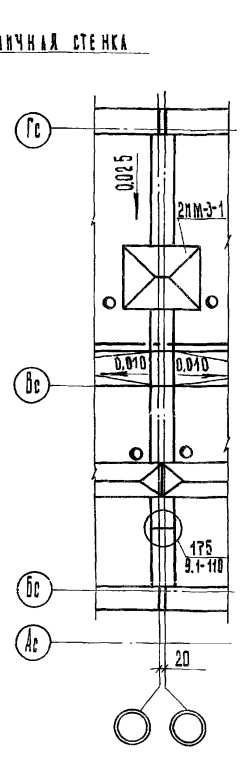


## Примечания

1. Условные обозначения см. лист АС-20.
2. Внутренние стеновые панели по оси Вс закрепить к плитам перекрытия до монтажа В-31 и В-33.
3. Сечения 7-7, 8-8 см. лист АС-32.
4. Фрагменты Ф-46, Ф-41 применять для варианта фасада с остекленными лоджиями.

Привязан:

Инв. №:

| | | |
|---|---|---|
| Зав. отд. | Якушевич | |
| Гл. констр. пр. | Сечейко | |
| Рук. бриг. | Мачан | |
| Проверил | Сечейко | |
| Разработал | Мещерякова | |

125-045/1.2 Ч.1 Р.1-1

9-этажная блок-секция рядовая с одно-двухкомнатными квартирами 1А 1А 1Б 1Б 2А 2А

| Стадия | Лист | Листов |
|---|---|---|
| Т.Р. | АС-24 | |

Збэ-8. Монтажные планы выше отм. 0.000

КБ по железобетону им. А.А. Якушева Госстроя РСФСР

Копировал: Аблизина

Адр. №27643-24

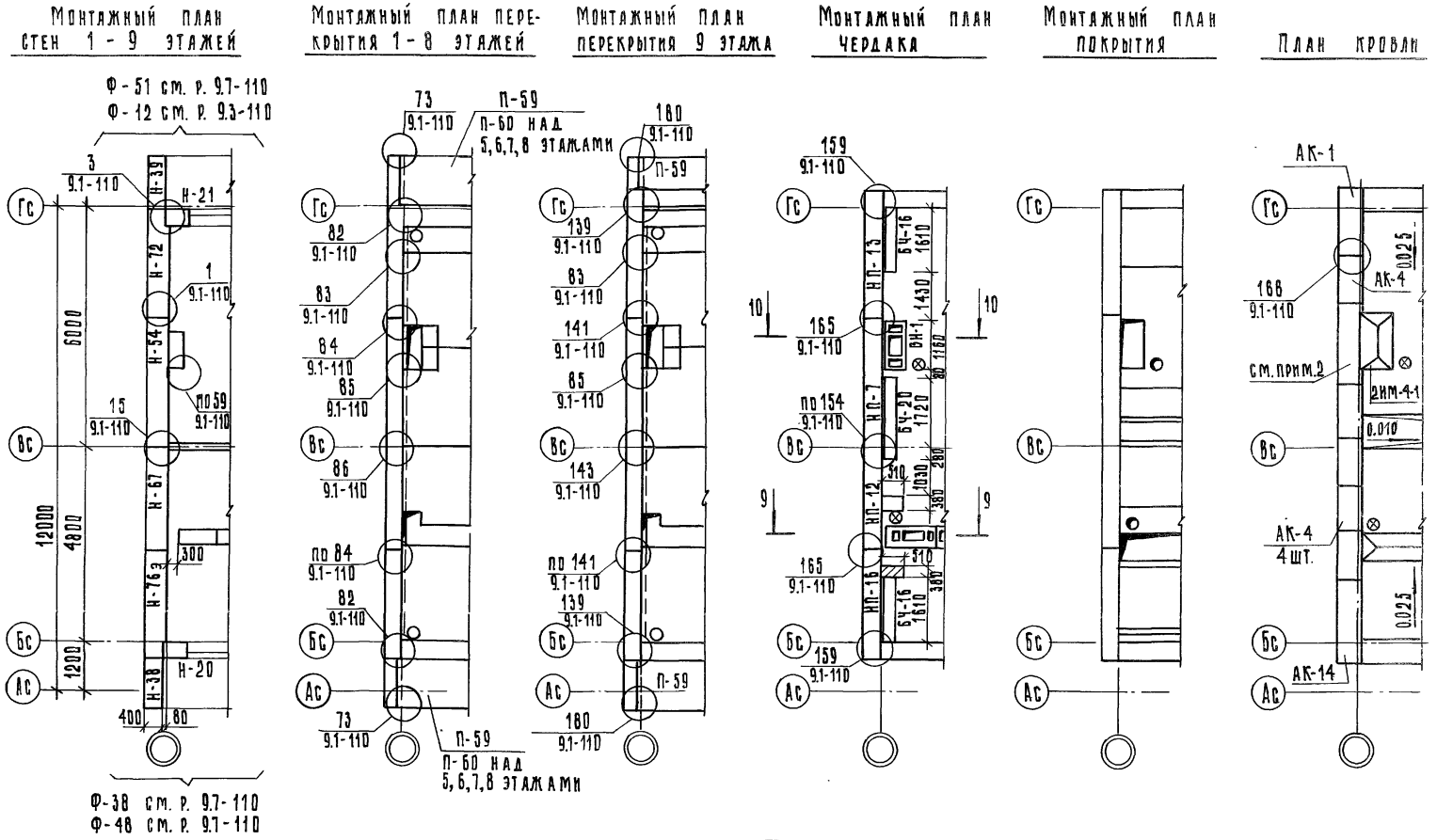


## Примечания

1. Условные обозначения см. лист АС-20
2. Монолитный участок выполнить по форме прижимных камней из бетона М 200
3. Сечение 9-9, 10-10 см. лист АС-32
4. Фрагмент Ф-46, Ф-51 применять для варианта фасада с остекленными лоджиями

| | | | |
|---|---|---|---|
| Привязан: | | | |
| Инв. № | | | |
| Зав. отд. | Якушевич | | |
| Гл.конст.пр. | Сечейко | | |
| Рук.бриг. | Мачай | | |
| Проверил | Сечейко | | |
| Разраб. | Мещерякова | | |

125-045/1.2 ч. 1 р. 1-1

9-этажная блок-секция рядовая с одно-двухкомнатными квартирами 1А 1А 1Б 1Б 2А 2А

| Стадия | Лист | Листов |
|---|---|---|
| ТР | АС-25 | |

ЭБ9-9. Монтажные планы выше отм. 0.000

КБ по железобетону им. А.А. Якушева Госстроя РСФСР

Копировал: Зубкова

Монтажный план стен 1-9 этажей

Монтажный план перекрытия 1-8 этажей

Монтажный план перекрытия 9 этажа

Монтажный план чердака

Монтажный план покрытия

План кровли

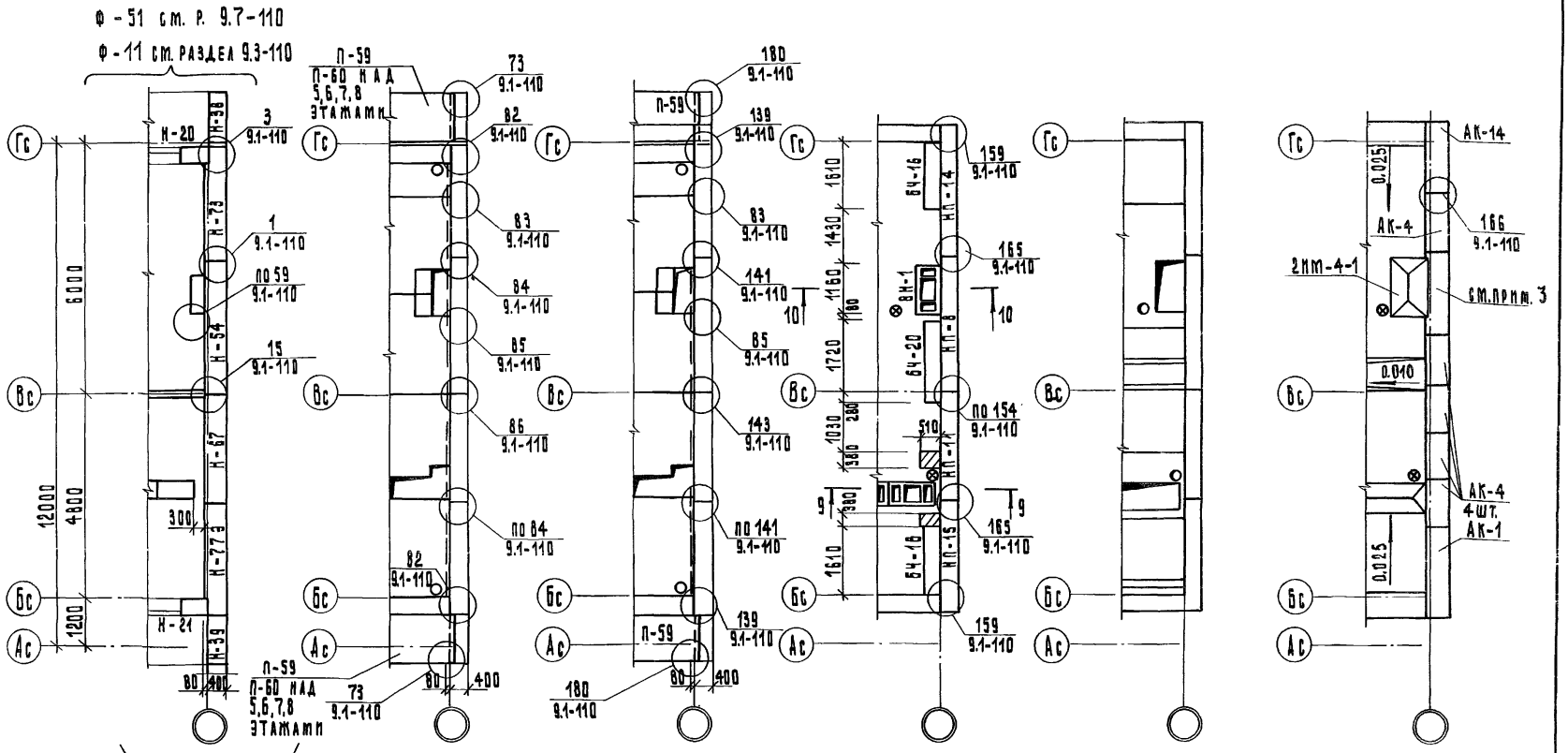


## Примечания

1. Условные обозначения см. лист АС-20
2. Сечения 9-9 ; 10-10 см. л. АС-32.
3. Монолитный участок выполнить по форме примыкания камней из бетона М 200.
4. Фрагменты Ф-49 ; Ф-51 применять для фасада с остекленными лоджиями.

| | | | |
|---|---|---|---|
| Привязан: | | | |
| Зав.отд. | Якушевич | | |
| Гл.констр.пр. | Сечейко | | |
| Рук.бриг. | Мачай | | |
| Проверил | Сечейко | | |
| Инв. № | Разработ. | Мещерякова | |

125-045/1.2 ч.1 р. 1-1

9-этажная блок-секция рядовая с одно-двухкомнатными квартирами 1А 1А 1Б 1Б 2А 2А

| Стадия | Лист | Листов |
|---|---|---|
| ТР | АС-25 | |

3Бg-10. Монтажные планы выше отм. 0.000

КБ по железобетону им. А.А. Якушева Госстроя РСФСР

Копировал: Леванцова

АДК № 27643-25

Инв. № подл. | Подп. и дата | Взам. инв. №

Фрагмент плана 3

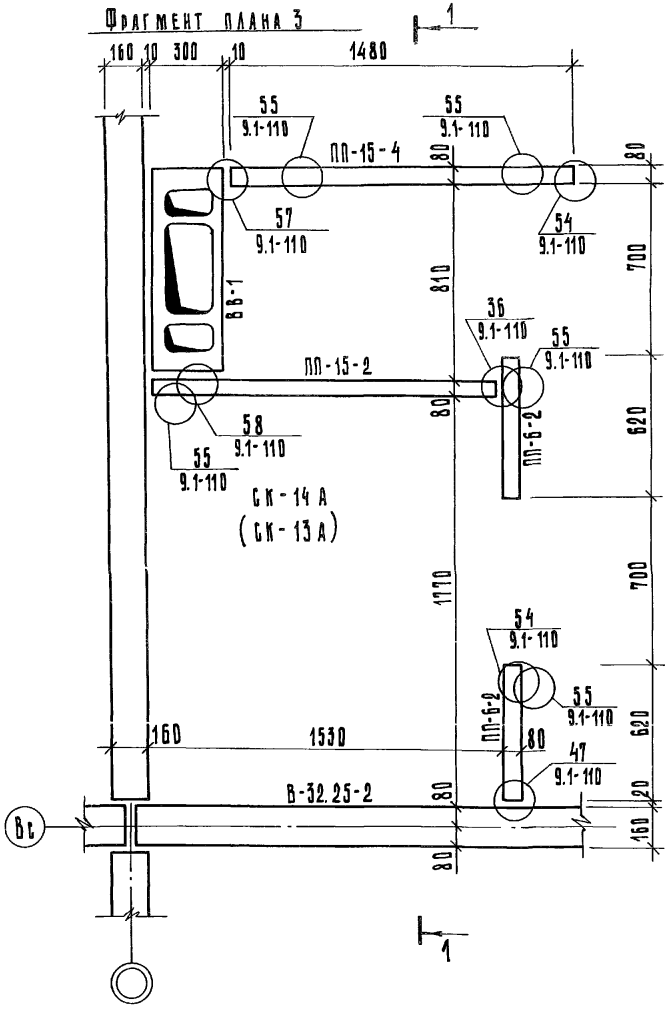


1-1

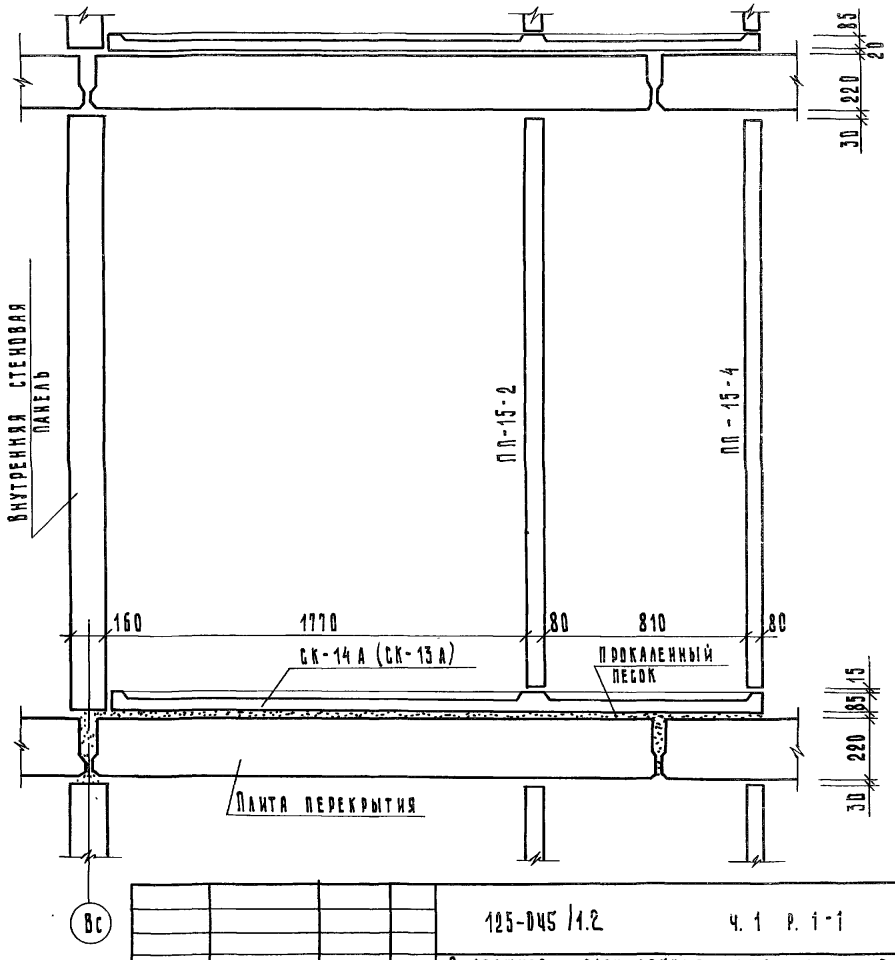


Примечания:

1. Фрагмент плана 4 зеркален фрагменту плана 3.
2. Марки в скобках для фрагмента плана 4.

Привязан:

Инв. №

| | | |
|---|---|---|
| Зав. отд. | Якушевич | |
| Гл. конст. пр. | Сечейко | |
| Рук. бриг. | Мачай | |
| Проверил | Сечейко | |
| Разраб. | Мещерякова | |

125-045/1.2 ч. 1 Р. 1-1

9-этажная блок-секция рядовая с одно-двухкомнатными квартирами 1А1А 1Б1Б 2А2А

| Стадия | Лист | Листов |
|---|---|---|
| Т Р | АС-27 | |

Фрагмент плана 3, 4

КБ по железобетону им. А. А. Якушева Госстроя РСФСР

Копировал: Тырышкина

Инв. № подл. | Подпись и дата | Взам. инв. №

## Фрагмент плана 5

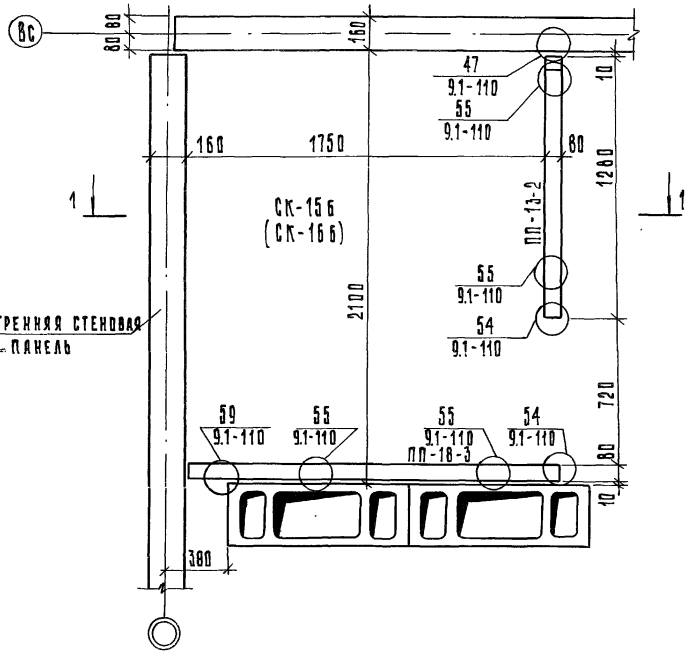


## 1 — 1

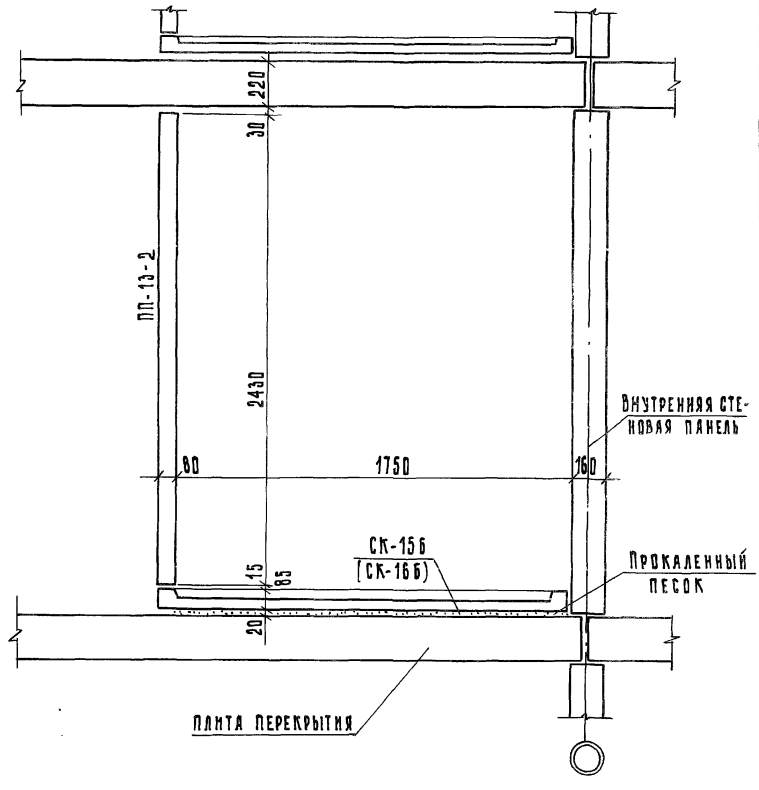


### Примечания

1. Фрагмент плана 6 зеркален фрагменту плана 5
2. Марки в скобках для фрагмента плана 6.

| | | | | | |
|---|---|---|---|---|---|
| Привязан: | | | | 125-045/1.2 | ч. 1 р. 1-1 |
| | | | | 9-этажная блок-секция рядовая с одно-двухкомнатными квартирами 1А 1А 1Б 1Б 2А 2А | |
| | | Зав. отд. | Якушевич | | Стадия: ТР; Лист: АС-28; Листов: |
| | | Гл. конст. пр. | Сечейко | | |
| | | Рук. бриг. | Мачай | Фрагмент плана 5,6 | КБ по железобетону им. А.А. Якушева Госстроя РСФСР |
| | | Проверил | Сечейко | | |
| Инв. № | | Разраб. | Мещерякова | | |

Копировал: Зубкова ... Арх. №27643-28

Инв. № подл. | Подпись и дата | Взам. инв. №

## Фрагмент плана „В“

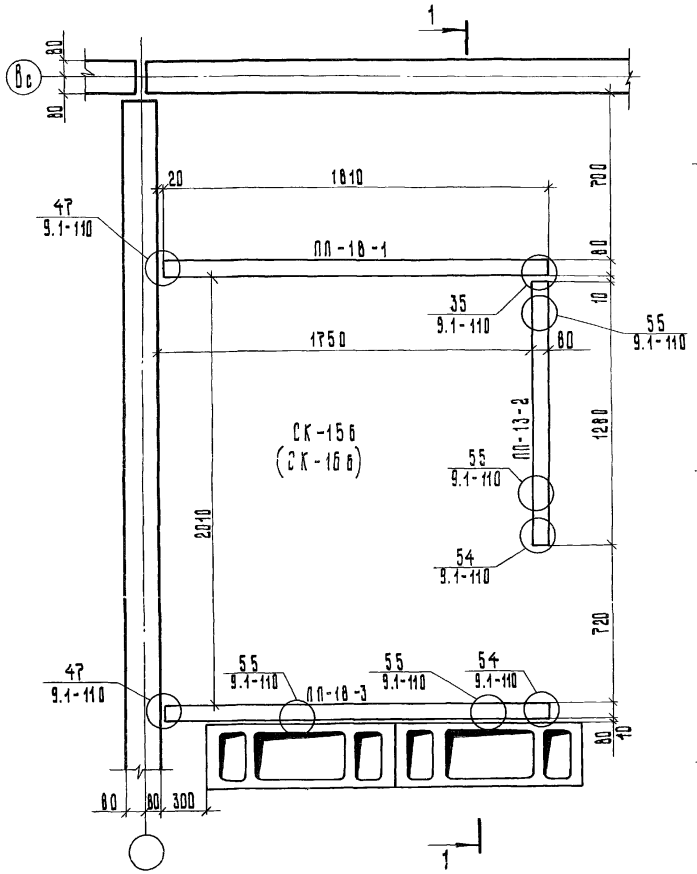


## 1-1

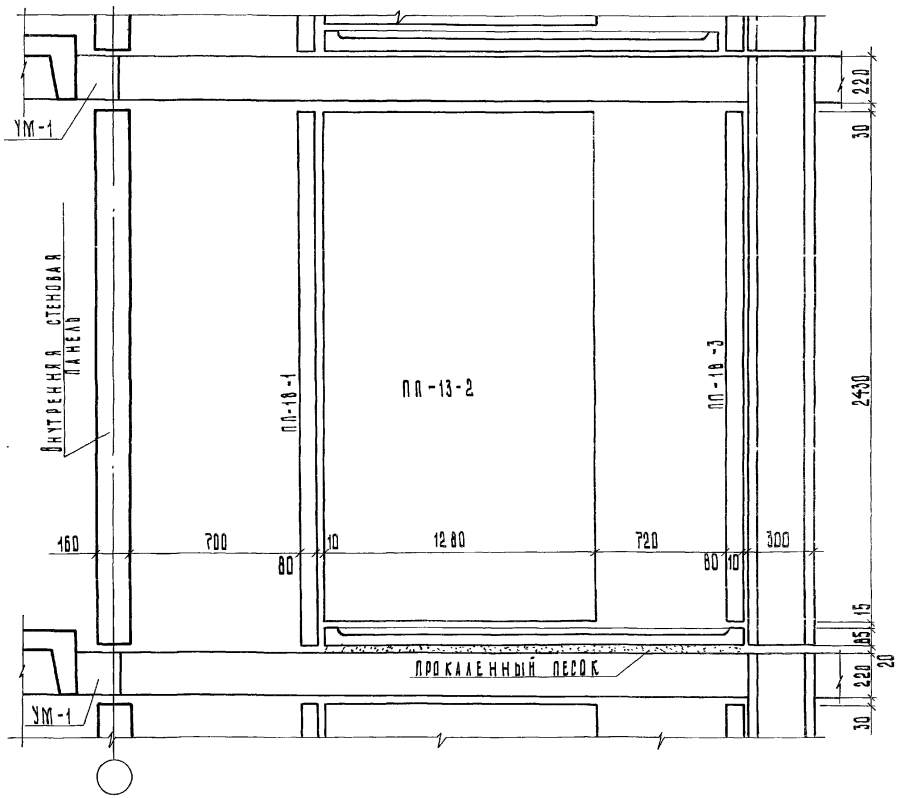


Примечания:

1. Фрагмент плана 7 зеркален фрагменту плана 8.
2. Марки в скобках для фрагмента плана 7.

| | | | |
|---|---|---|---|
| Зав. отд. | Якушевич | | |
| Гл. констр. пр. | Сечейко | | |
| Рук. бриг. | Мачай | | |
| Проверил | Сечейко | | |
| Разработал | Мещерякова | | |

Привязан:

Инв. №

125-045/1.2 ч. 1 р. 1-1

9-этажная блок-секция рядовая с одно-двухкомнатными квартирами 1А 1А 1Б 1Б 2А 2А

| Стадия | Лист | Листов |
|---|---|---|
| Т. Р. | АС-29 | |

Фрагмент плана 7, 8

КБ по железобетону им. А.А. Якушева Госстроя РСФСР

Копировал: Аблизина

Арх. N27642-29

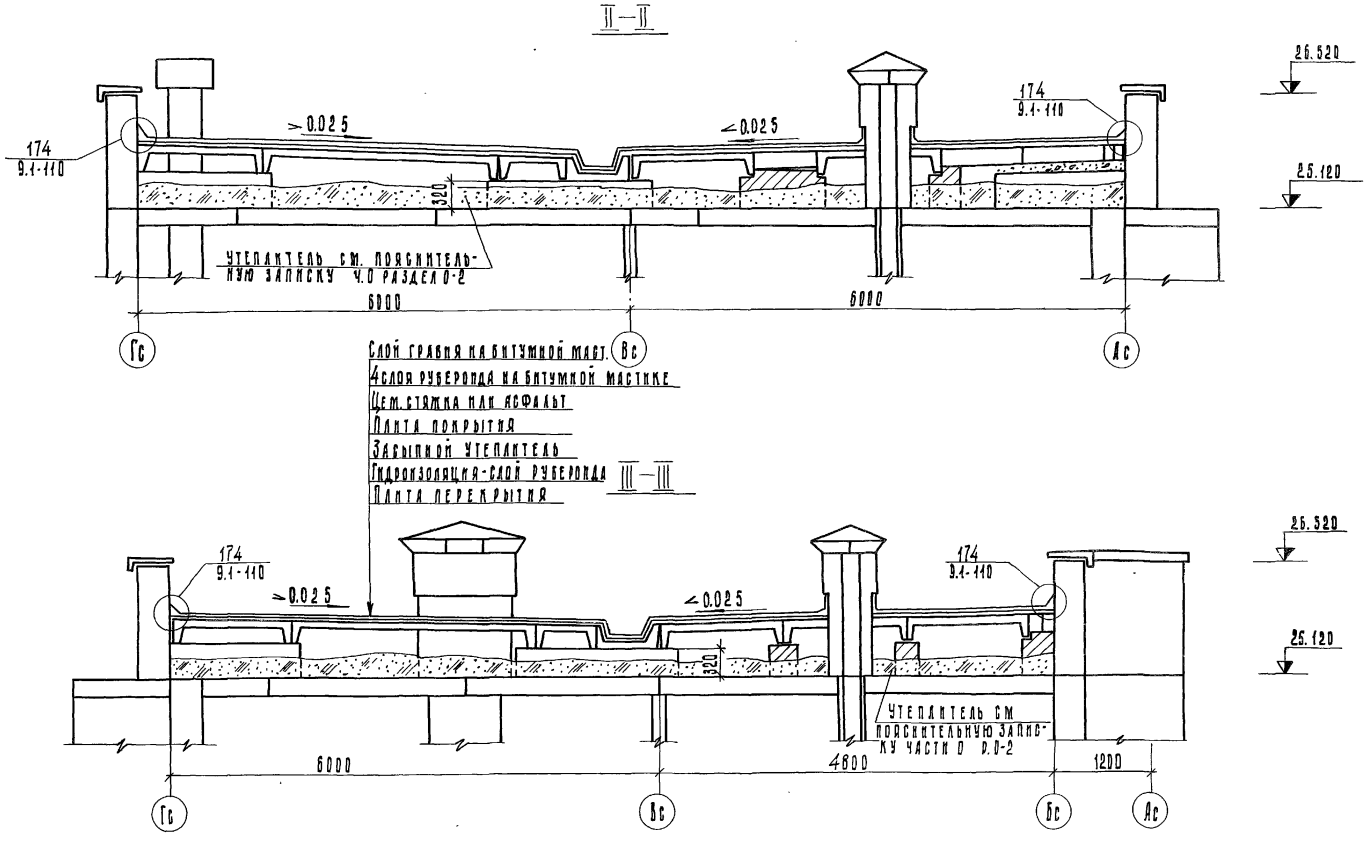


| | | | | |
|---|---|---|---|---|
| Привязан: | Зав. отд. | Якушевич | | 125-045/1,2 ч. 1 р. 1-1 |
| | Гл. конс. пр. | Сечейко | | 9-этажная блок-секция рядовая с одно-двухкомнатными квартирами 1а 1а 1б 1б 2а 2а |
| | Рук. бриг. | Мачай | | Стадия: Т.Р. / Лист: АС-30 / Листов: |
| | Проверил | Сечейко | | Разрезы II-II III-III |
| Инв. № | Разработ. | Мещерякова | | КБ по железобетону им. А.А. Якушева Госстроя РСФСР |

Копировал Блажнова

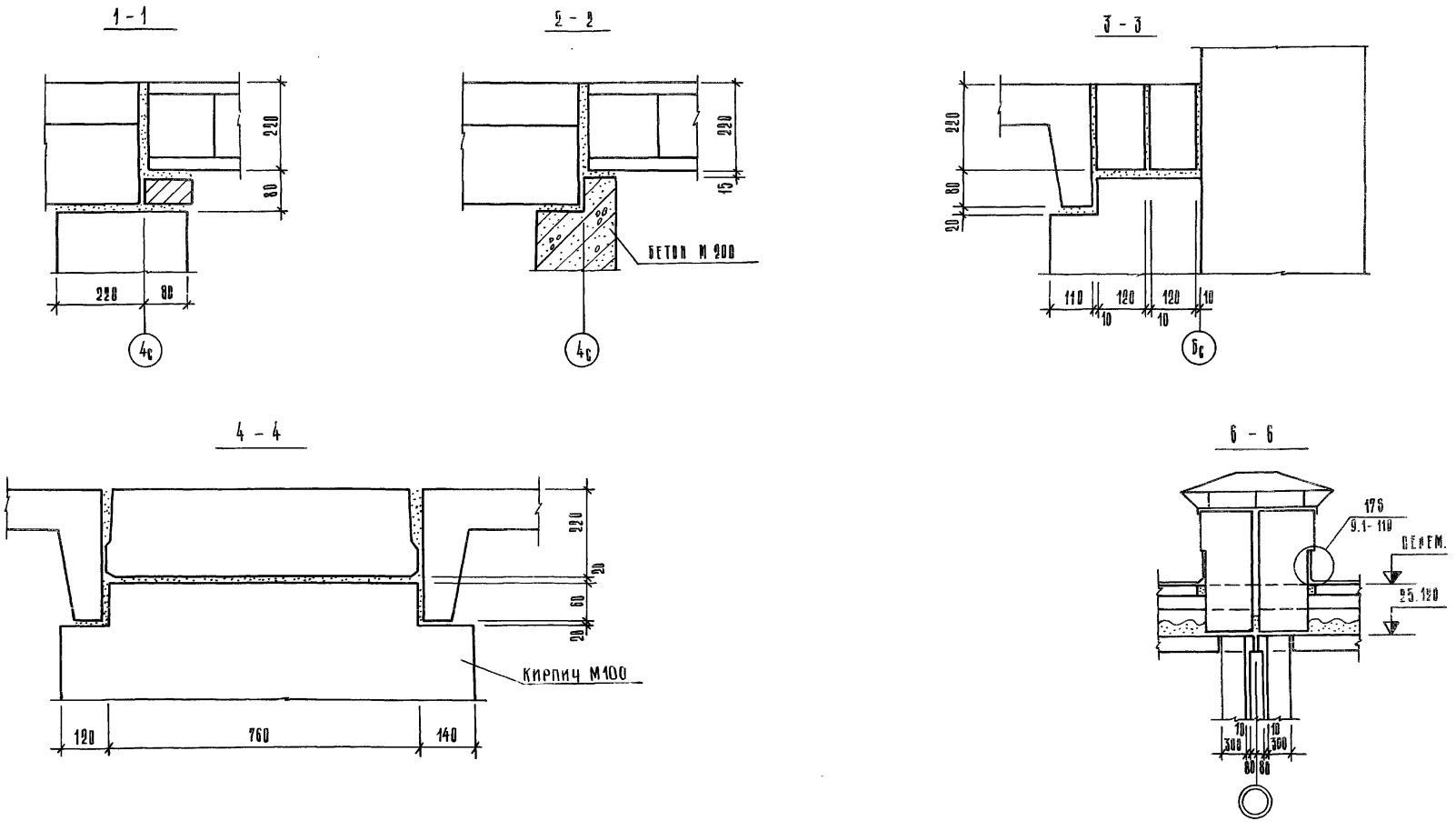


| | | | | | | |
|---|---|---|---|---|---|---|
| | | | | 125-045/1.2 | ч.1 | п.1-1 |
| | | | | 9-ЭТАЖНАЯ БЛОК-СЕКЦИЯ РЯДОВАЯ С ОДНО-ДВУХКОМНАТНЫМИ КВАРТИРАМИ 1А 1А 1Б 1Б 2А 2А | | |
| ПРИВЯЗАН: | | | | | СТАДИЯ | ЛИСТ | ЛИСТОВ |
| | ЗАВ.ОТД. | ЯКУШЕВИЧ | | | ТР | АС-31 | |
| | ГЛ.КОНСТ.ПР. | СЕЧЕЙКО | | | | | |
| | РУК.БРИГ. | МАЧАЙ | | Сечения 1-1÷4-4; 6-6 | КБ ПО ЖЕЛЕЗОБЕТОНУ ИМ. А.А.ЯКУШЕВА ГОСОТРОЯ РСФСР | | |
| | ПРОВЕРИЛ | СЕЧЕЙКО | | | | | |
| ИНВ. № | РАЗРАБОТ. | МЕЩЕРЯКОВА | | | | | |

Копировал Козина ... Арх. N 27642-21

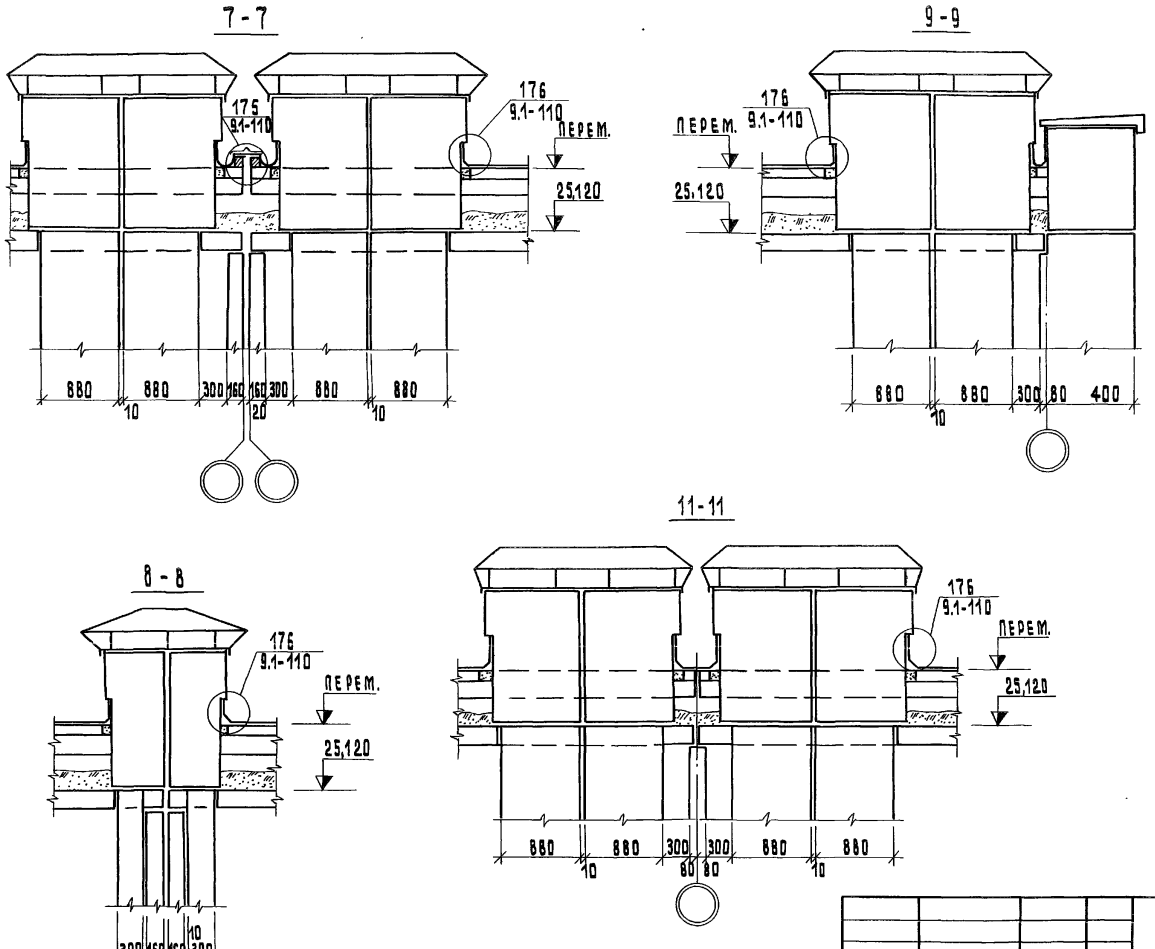


| | | | | | | |
|---|---|---|---|---|---|---|
| | | | | 125-045/1.2 ч. 1 р. 1-1 | | |
| | | | | 9-ЭТАЖНАЯ БЛОК-СЕКЦИЯ РЯДОВАЯ С ОДНО-ДВУХ-КОМНАТНЫМИ КВАРТИРАМИ 1А 1А 1Б 1Б 2А 2А | | |
| ПРИВЯЗАН: | ЗАВ.ОТД. | ЯКУШЕВИЧ | | | СТАДИЯ | ЛИСТ | ЛИСТОВ |
| | ГЛ.КОНСТР.ПР. | СЕЧЕЙКО | | | ТР | АС-32 | |
| | РУК.БРИГ. | МАЧАЙ | | Сечения 7-7 ÷ 11-11 | КБ ПО ЖЕЛЕЗОБЕТОНУ ИМ. А.А.ЯКУШЕВА ГОССТРОЯ РСФСР | | |
| ИНВ. № | ПРОВЕРИЛ | СЕЧЕЙКО | | | | | |
| | РАЗРАБОТ. | МЕЩЕРЯКОВА | | | | | |

КОПИРОВАЛ: ДЕВАНЦОВА

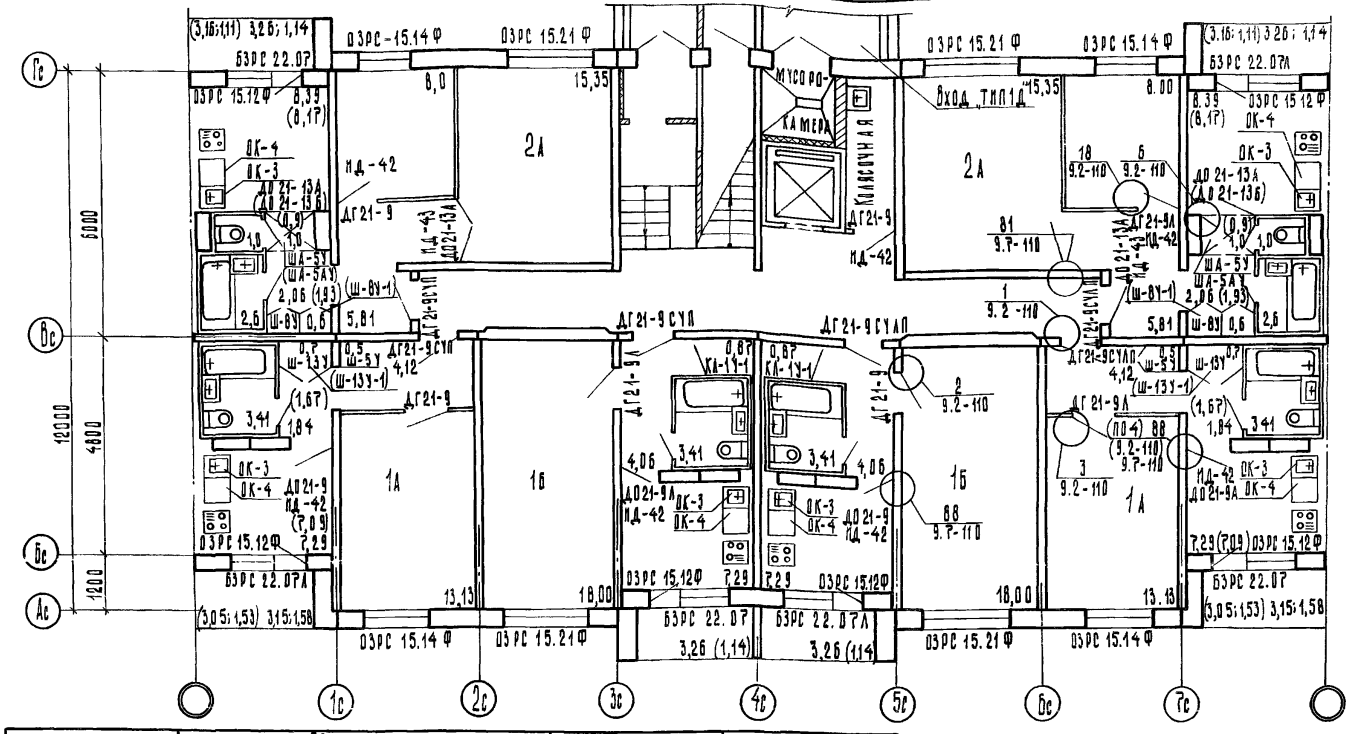


## Примечания

1. Отделку входа „ТИП-1д" см раздел 9.3-110.
2. Обозначения в скобках даны для компоновки блок-секций с элементом блокировки 3Б9-8.

| Наименование | Пол: Площадь на этаж, м² | Пол: №№ узлов дет по р. 9.2-110 | Пол: Покрытие | Потолок | Стены и перегородки |
|---|---|---|---|---|---|
| Жилые комнаты | 104,65 | 1,2 | Дощатое | Улучшенная клеевая окраска | Клеевая окраска, обои |
| Коридоры | 33,83 (32,87) | 1,2,3,4,5,6,7,8 | Дощатое, полимерные материалы | | Масляная окраска h=1,8 м |
| Кухни | 45,94 (45,10) | | | | Глазурованная плитка 0,6м |
| Санузлы | 18,84 | 12,13 | Керамическая плитка, мозаичная плитка | Масляная окраска | Глазурованная плитка h=1,6 м |
| Лестнично-лифтовый узел, коляскочная | 51,36 | 9,11 | | Улучшенная клеевая окраска | Масляная окраска h=1,6м |
| Встроенные шкафы, кладовые, антресоли | 7,34 (7,14) | Детали 1,2,3,4,5,6,7,8 | Дощатые, полимерные материалы | | Улучшенная масляная окраска |
| Мусорокамера | 2,26 | 11 | Керамическая плитка | Масляная окраска | Глазурованная плитка |
| Тамбур | 2,12 | — | — | Масляная окраска | Масляная окраска |
| Лоджии | 19,34 (7,72) | 11 | Керамическая плитка | — | — |
| Окна, двери | Масляная окраска за один раз | | | | |

| | | | |
|---|---|---|---|
| Зав. отд. | Якушевич | | |
| Гл. констр. пр. | Сечейко | | |
| Рук. бриг. | Мачай | | |
| Проверил | Сечейко | | |
| Разработал | Бурова | | |

Привязан:

Инв. №

125-045/1.2 Ч.1 Р. 1-1

9-этажная блок-секция рядовая с одно-двухкомнатными квартирами 1А 1А 1Б 1Б 2А 2А

| Стадия | Лист | Листов |
|---|---|---|
| Т.Р. | АС-33 | |

План отделочных работ 1 этажа. Планировочное решение основное с коляскочной типа Санкабины объемные

КБ по железобетону им. А.А. Якушева Госстроя РСФСР

Копировал: Авлизина

Арх. №27643-33

Инв. № подл. | Подпись и дата | Взамен инв. №

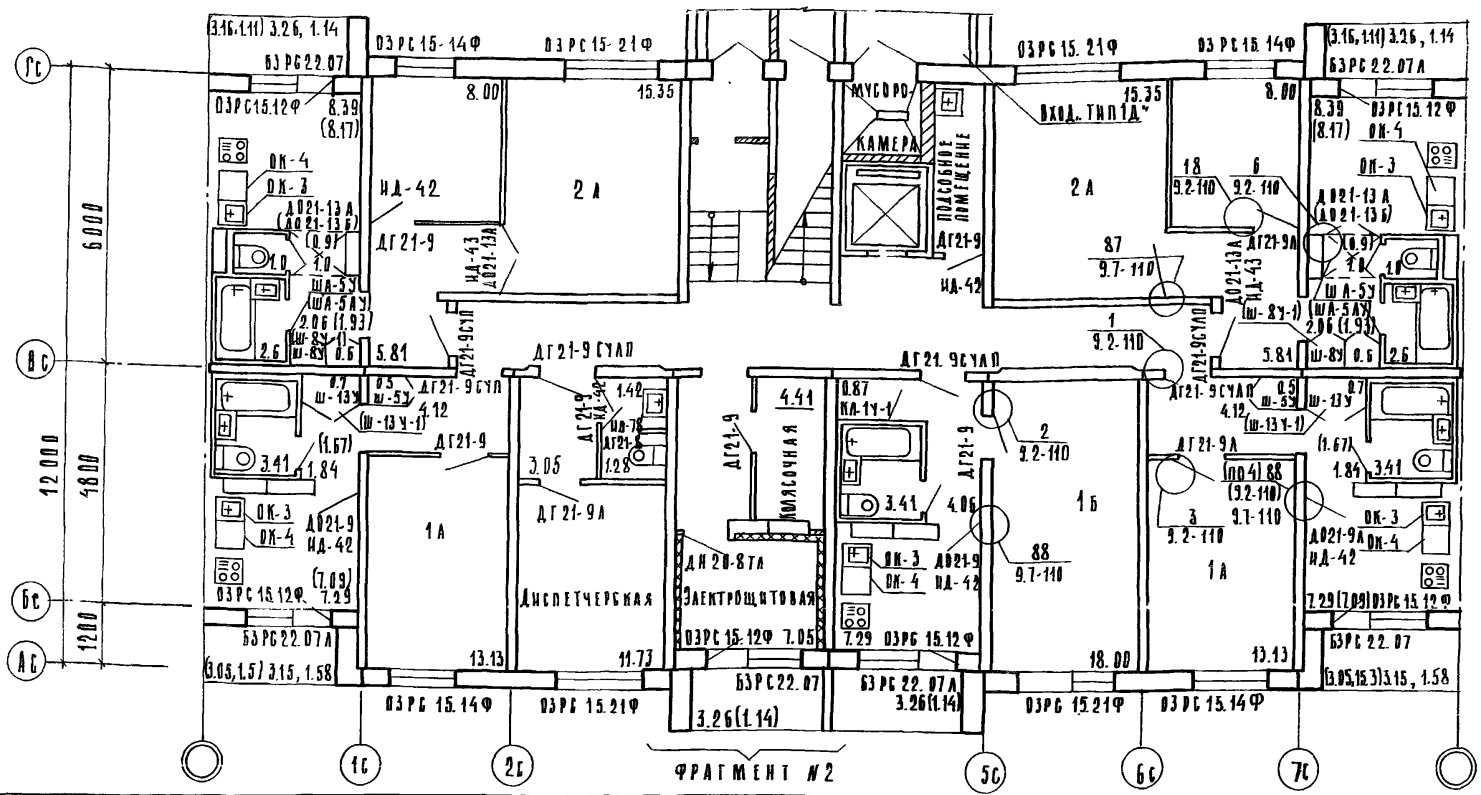


## Примечания.

1. Отделку входов „тип-1д", „тип 6д" см. раздел 9.3-110.
2. Обозначения в скобках даны для компоновки блок-секций с элементом блокировки ЭБ9-8.
3. Фрагмент №2 - планировочное решение со сквозным проходом см. лист АС-37.

| Наименование | Пол: Площадь на этаж. м² | Пол: №№ узлов дет. по р. 9.2-110 | Пол: Покрытие | Потолок | Стены и перегородки |
|---|---|---|---|---|---|
| Жилые комнаты | 86.65 | 1.2 | Дощатое | Улучшенная клеевая окраска | Клеевая окраска. Обои |
| Коридоры. Диспетчерская | 44.08 (43.12) | 1.2.3.4.5.6.7.8 | Дощатое, полимерные материалы | | Масляная окраска h=1.8м |
| Кухни | 39.36 (38.52) | | | | Глазурованная плитка 0.6м |
| Санузлы | 18.13 | 12.13 | Керамическая плитка | Масляная окраска | Глазурованная плитка h=1.8м |
| Лестнично-лифтовый коляс. сучн. подсобн. помещ. | 60.12 | 9.11 | Мозаичная плитка | Улучшенная клеевая окраска | Масляная окраска h=1.6м |
| Встроенные шкафы, кладовые, антресоли | 6.47 | Детали 1.2.3.4.5.6.7.8 | Дощатое, полимерные материалы | | Улучшенная масляная окраска |
| Мусорокамера | 2.26 | 11 | Керамическая плитка | Масляная окраска | Глазурованная плитка |
| Тамбур | 2.12 | — | — | Масляная окраска | Масляная окраска |
| Лоджии | 16.08 (6.58) | 11 | Керамическая плитка | — | — |
| Электрощитовая | 7.05 | 10 | Асфальтобетонное | Улучшенная клеевая окраска | Масляная окраска на h=1.6м |
| Окна, двери | Масляная окраска за 1 раз | | | | |

Привязан:

Инв. №

| | | |
|---|---|---|
| Зав. отд. | Якушевич | |
| Гл. конст. пр. | Сечейко | |
| Рук. бриг. | Мачай | |
| Проверил | Сечейко | |
| Разраб. | Петрова | |

125-045/1.2 ч. 1 р. 1-1

9-этажная блок-секция рядовая с одно-двухкомнатными квартирами 1А1А 1Б1Б 2А2А

| Стадия | Лист | Листов |
|---|---|---|
| ТР | АС-34 | |

План отделочных работ 1 этажа. Планировочное решение со сквозным проходом, тип II и с электрощитовой тип III (Санкавины объемные)

КБ по железобетону им. А.А. Якушева Госстроя РСФСР

Копировал: Дроздова

Инв. № подл. | Подп. и дата | Взам. инв. №

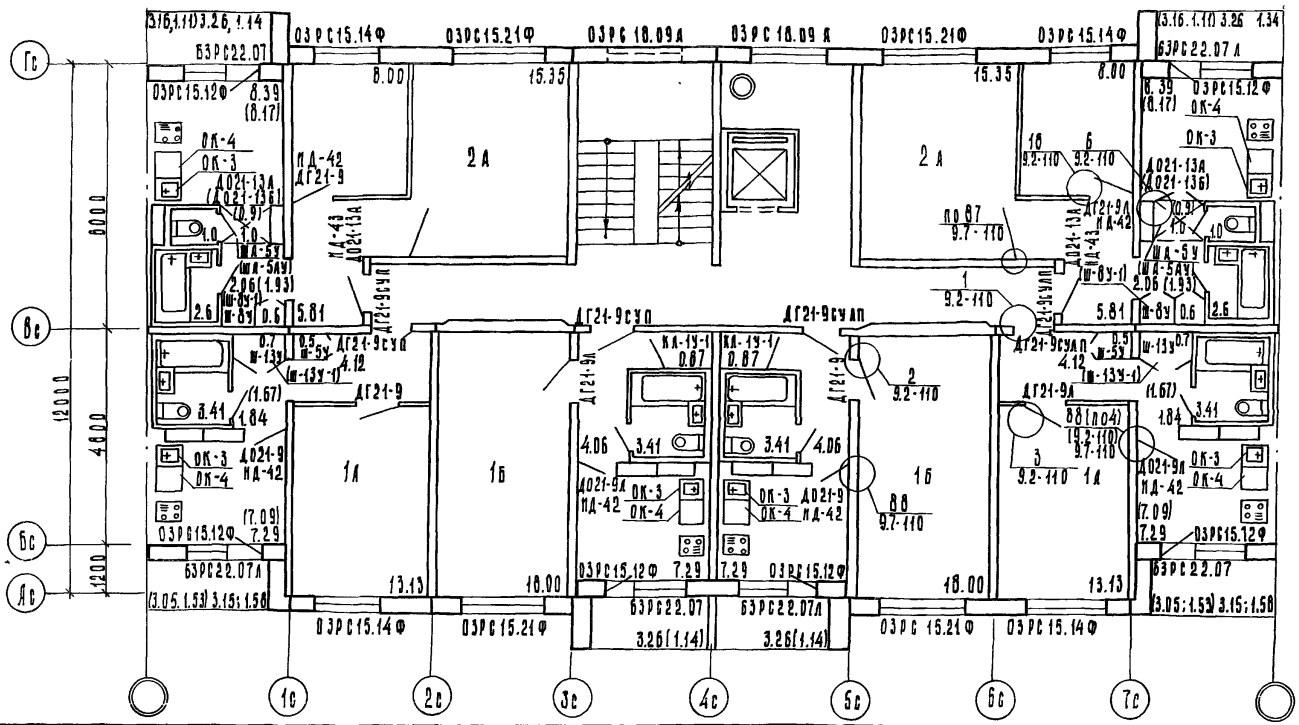


## Примечание

1. Обозначения в скобках даны для компоновки блок-секций с элементом блокировки ЭБ5-8

| Наименование | Пол: Площадь на этаж м² | Пол: NN узлов дет. по р. 9.2-110 | Пол: Покрытие | Потолок | Стены и перегородки |
|---|---|---|---|---|---|
| Жилые комнаты | 111.90 | 1.2 | Дощатое | Улучшенная клеевая окраска | Клеевая окраска, обои |
| Коридоры | 35.76 (34.80) | 1,2,3,4,5,6,7,8 | Дощатое, полимерные материалы | | Масляная окраска h=1.8 м |
| Кухни | 45.94 (45.10) | | | | Глазурованная плитка 0.6 м |
| Санузлы | 18.84 | 12.13 | Керамическая плитка | Масляная окраска | Глазурованная плитка h=1.8 м |
| Лестнично-лифтовый узел | 45.95 | 9.11 | Мозаичная плитка | Улучшенная клеевая окраска | Масляная окраска h=1.6 м |
| Встроенные шкафы, кладовые, антресоли | 7.34 (7.14) | Деталь 1,2,3,4,5,6,7,8 | Дощатое, полимерные материалы | | Улучшенная масляная окраска |
| Мусорокамера | — | — | Керамическая плитка | Масляная окраска | Глазурованная плитка |
| Тамбур | — | — | — | Масляная окраска | Масляная окраска |
| Лоджии | 19.34 (7.72) | 11 | Керамическая плитка | — | — |
| Окна, двери | Масляная окраска за один раз. | | | | |

Привязан:

Инв. №

| | | |
|---|---|---|
| Зав. отд. | Якушевич | |
| Гл. конс. пр. | Сечейко | |
| Рук. бриг. | Мачай | |
| Проверил | Сечейко | |
| Разраб. | Бурова | |

125-045/1.2 ч. 1 р. 1-1

9-этажная блок-секция рядовая с одно-двухкомнатными квартирами 1А 1А 1Б 1Б 2А 2А

| Стадия | Лист | Листов |
|---|---|---|
| Т.Р. | АС-35 | |

План отделочных работ 2-9 этажей. Ванны, кабины объемные

КБ по железобетону им. А.А. Якушева Госстроя РСФСР

Копировал Блажнова

Инв. № подл. | Подпись и дата | Взам. инв. №

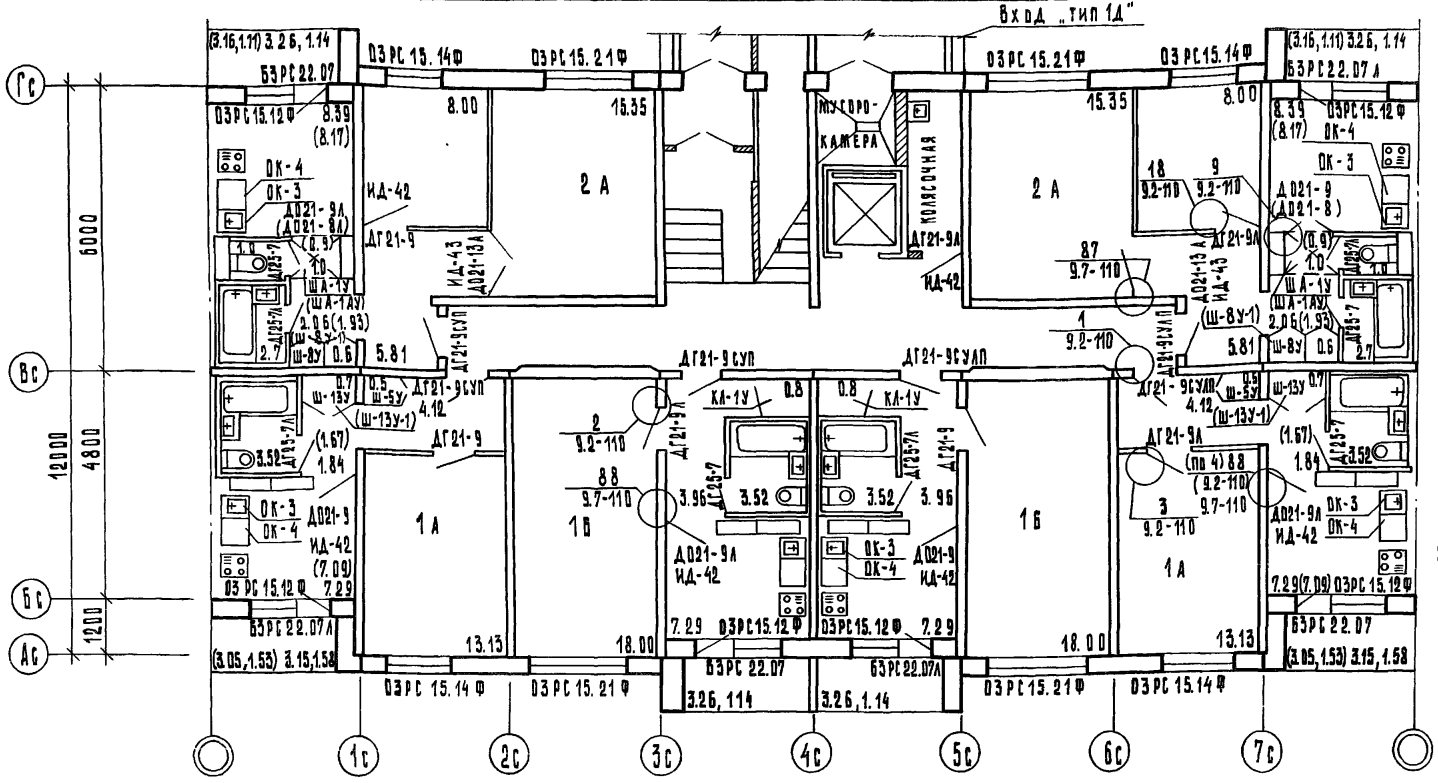


## Примечания

1. Отделку входа „Тип-1д" см. раздел 9.3-110
2. Обозначения в скобках даны для компоновки блок-секций с элементом блокировки ЭБg-8.

| Наименование | Пол: Площадь на этаж м² | Пол: № узлов дет. по р. 9.2-110 | Пол: Покрытие | Потолок | Стены и перегородки |
|---|---|---|---|---|---|
| Жилые комнаты | 104.65 | 1.2 | Дощатое | Улучшенная клеевая окраска | Клеевая окраска, обои |
| Коридоры | 33.97(33.01) | 1,2,3,4,5,6,7,8 | Дощатое, полимерные материалы | | Масляная окраска h=1.8м |
| Кухни | 45.94(45.10) | | | | Глазурованная плитка h=1.8м |
| Санузлы | 19.64 | 12.13 | Керамическая плитка | Масляная окраска | Глазурованная плитка h=1.8м |
| Лестнично-лифтовый узел, коляочная | 51.36 | 9.15 | Мозаичная плитка | Улучшенная клеевая окраска | Масляная окраска h=1.8м |
| Встроенные шкафы, кладовые, антресоли | 7.2 (7.0) | Детали 1,2,3,4,5,6,7,8 | Дощатое, полимерные материалы | | Улучшенная масляная окраска |
| Мусорокамера | 2.26 | 11 | Керамическая плитка | Масляная окраска | Глазурованная плитка |
| Тамбур | 2.12 | — | — | Масляная окраска | Масляная окраска |
| Лоджии | 19.34 (7.72) | 11 | Керамическая плитка | — | — |
| Окна, двери | Масляная окраска за один раз | | | | |

Привязан:

Инв. №

| | | |
|---|---|---|
| Зав. отд. | Якушевич | |
| Гл. констр. пр. | Сечейко | |
| Рук. бриг. | Мачай | |
| Проверил | Сечейко | |
| Разраб. | Мещерякова | |

125-045/1.2 ч. 1 р. 1-1

9-этажная блок-секция рядовая с одно-двухкомнатными квартирами 1А1А1Б1Б 2А2А

| Стадия | Лист | Листов |
|---|---|---|
| Т Р | АС-36 | |

План отделочных работ 1 этажа. Планировочное решение основное с коляочной тип I. „Санкабины „Россыпью".

КБ по железобетону им. А.А. Якушева Госстроя РСФСР

Копировал: Тюшнитина

Инв.№ подл. | Подпись и дата | Взам. инв.№

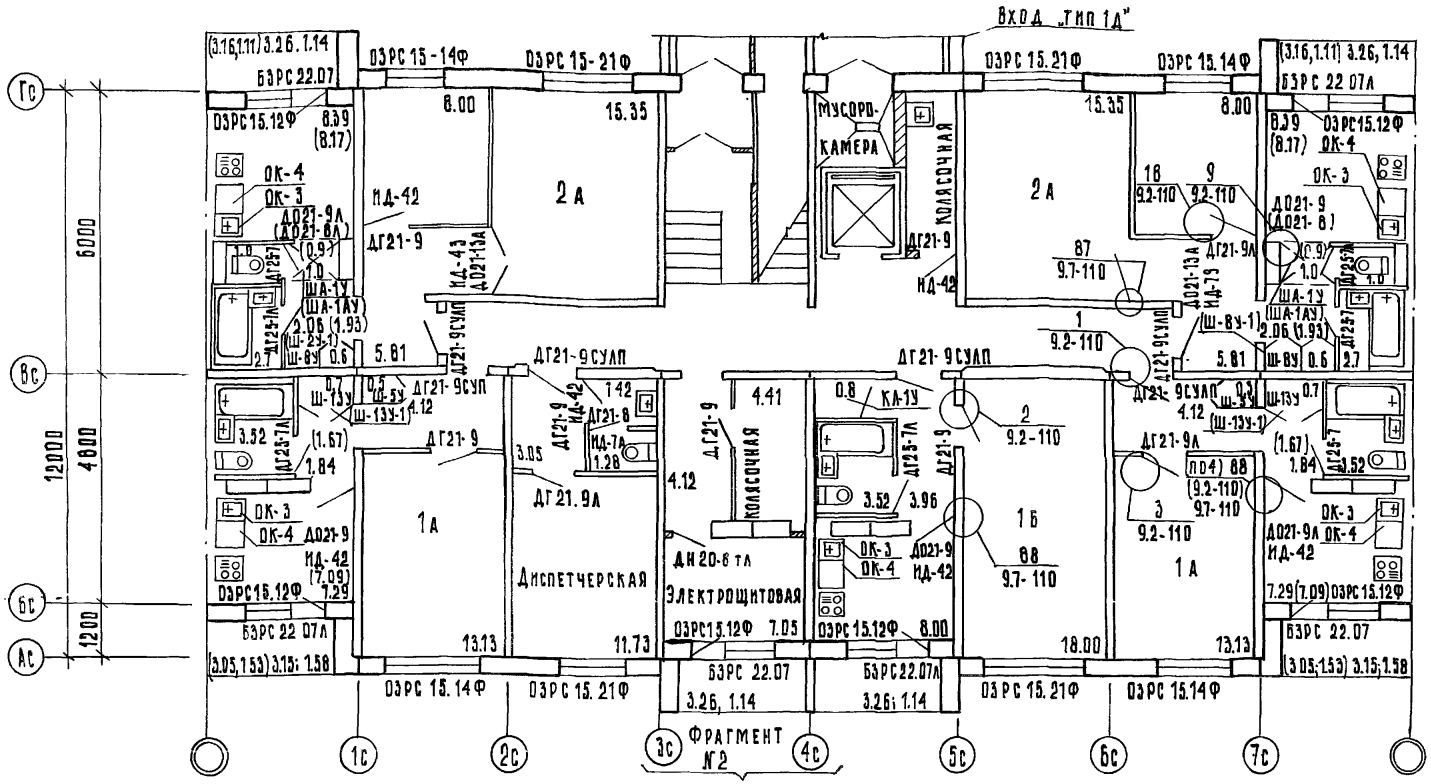


## Фрагмент №2. Вход по тип 6д

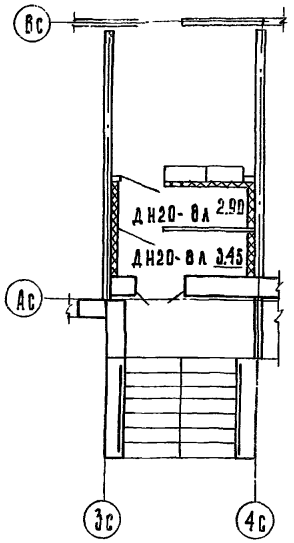


| Наименование | Пол: площадь на этаж м² | Пол: № узлов дет. по р. 9.2-110 | Пол: покрытие | Потолок | Стены и перегородки |
|---|---|---|---|---|---|
| Жилые комнаты | 86.65 | 1.2 | Дощатое | Улучшенная клеевая окраска | Клеевая окраска, h=0.60 м |
| Коридоры, диспетчерская | 44.15 (43.19) | 1,2,3,4,5,6,7,8 | Дощатое полимерные материалы | | Масляная окраска h=1.8м |
| Кухни | 39.36 (38.52) | | | | Глазурованная плитка h=0.6м |
| Санузлы | 20.78 | 12.13 | Керамическая плитка | Масляная окраска | Глазурованная плитка h=1.8м |
| Лестнично-лифтовый узел коляс очная, подсоб. | 60.12 | 9.11 | Мозаичная плитка | Улучшенная клеевая окраска | Масляная окраска h=1.5м |
| Встроенные шкафы, кладовые, антресоли | 6.4 | Детали 1,2,3,4,5,6,7,8 | Дощатое полимерные материалы | | Улучшенная масляная окраска |
| Мусорокамера | 2.26 | 11 | Керамическая плитка | Масляная окраска | Глазурованная плитка |
| Тамбур | 2.12 | — | — | Масляная окраска | Масляная окраска |
| Лоджии | 19.34 (7.72) | 11 | Керамическая плитка | — | — |
| Электрощитовая | 7.05 | 10 | Асфальтобетон | Улучшенная клеевая | Масляная окраска h=1.5м |
| Окна, двери | Масляная окраска за 1 раз | | | | |

### Примечания:

1. Обозначения в скобках даны при компоновке блок-секции с элементом блокировки ЭБ9-8
2. Отделку входов „тип 1Д", „тип 6д" см. раздел 9.3-110

Привязан:

Инв. №

| | | |
|---|---|---|
| Зав. отд | Якушевич | |
| Гл. конст. пр. | Сечейко | |
| Рук. бриг. | Мачай | |
| Проверил | Сечейко | |
| Разраб. | Мещерякова | |

125-045/1.2 Ч.1 Р.1-1

9-этажная блок-секция рядовая с одно-двухкомнатными квартирами 1А 1А 1Б 1Б 2А 2А

| Стадия | Лист | Листов |
|---|---|---|
| ТР | Ас-37 | |

План отделочных работ 1 этажа. Планировочные решения со сквозным проходом тип Б и с электрощитовой тип Ш. Санкабины „Россыпь"

КБ по железобетону им. А.А. Якушева Госстроя РСФСР

Копировал: Зубкова

Инв. № 27643-37

Инв. № подл. | Подпись и дата | Взам. инв. №

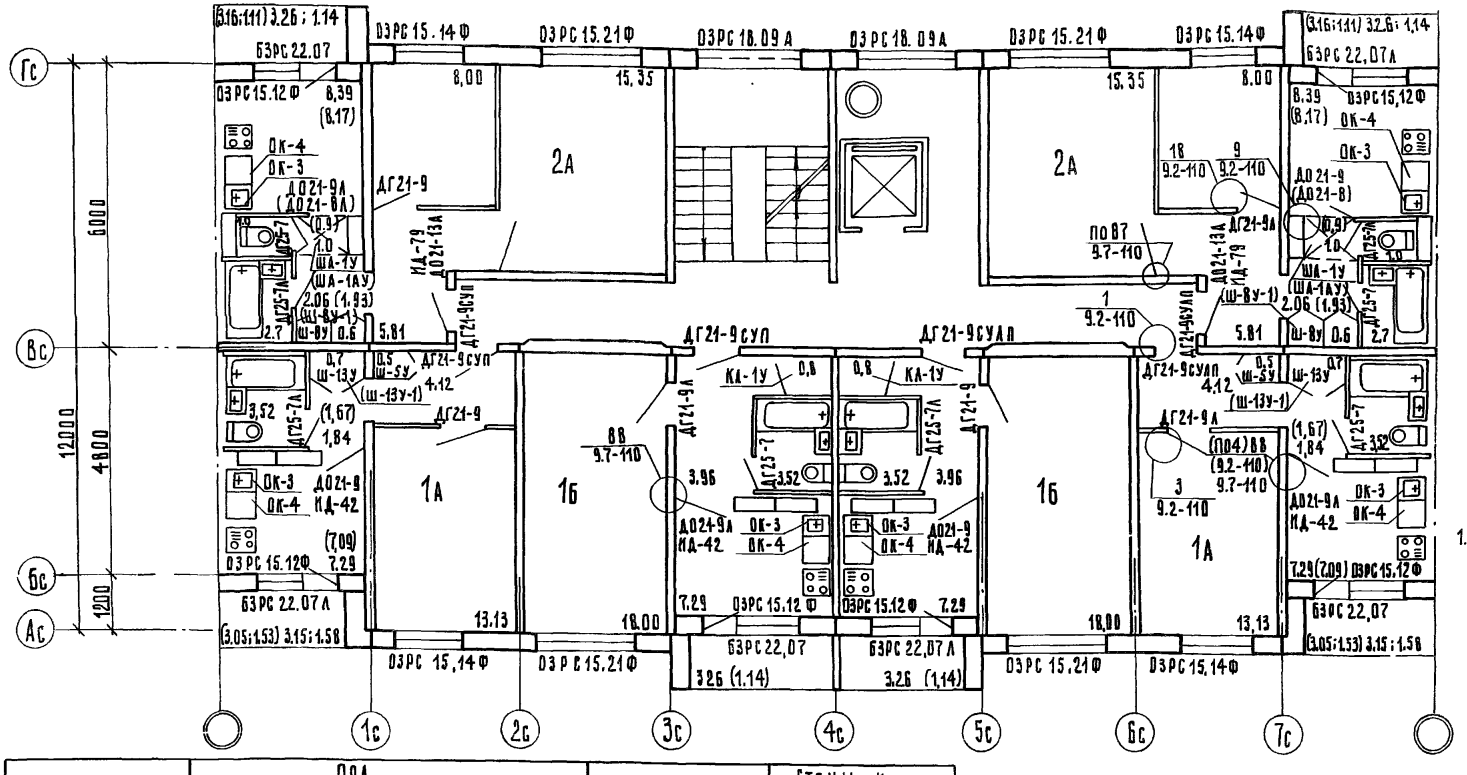


| Наименование | Пол: площадь на этаж, м² | Пол: № узлов дет. по р. 9.2-110 | Пол: покрытие | Потолок | Стены и перегородки |
|---|---|---|---|---|---|
| Жилые комнаты | 111,90 | 1,2 | Дощатое | Улучшенная клеевая окраска | Клеевая окраска, обои |
| Коридоры | 35,9 (34,94) | 1,2,3,4,5,6,7,8 | Дощатое, полимерные материалы | | Масляная окраска h=1.8 м |
| Кухни | 45,94 (45,10) | | | | Глазурованная плитка 0,6 м |
| Санузлы | 19,64 | 12,13 | Керамическая плитка, | Масляная окраска | Глазурованная плитка h=1.8 м |
| Лестнично-лифтовый узел | 45,95 | 9,11 | Мозаичная плитка | Улучшенная | Масляная окраска h=1.6 м |
| Встроенные шкафы, кладовые, антресоли | 7,2 (7,0) | Детали 1,2,3,4,5,6,7,8 | Дощатое, полимерные материалы | Клеевая окраска | Улучшенная масляная окраска |
| Лоджии | 19,34 (7,72) | 11 | Керамическая плитка | — | — |
| Окна, двери | Масляная окраска за один раз | | | | |

**Примечание**

1. Обозначения в скобках даны для компоновки блок-секций с элементом блокировки ЭБ-8.

Привязан:

Инв. №

| | | |
|---|---|---|
| Зав.отд. | Якушевич | |
| Гл.конструктор | Сечейко | |
| Рук.бриг. | Мачай | |
| Проверил | Сечейко | |
| Разработал | Мещерякова | |

125-045 Л.2 ч.1 р.1-1

9-этажная блок-секция рядовая с одно-двухкомнатными квартирами 1А 1А 1Б 1Б 2А 2А

| Стадия | Лист | Листов |
|---|---|---|
| Т.Р. | АС-38 | |

План отделочных работ 2-9 этажей. Санкабины "рассыпью"

КБ по железобетону им. А.А. Якушева Госстроя СССР

Копировал: Орлова

Инв. № 27643-38

УМ-1

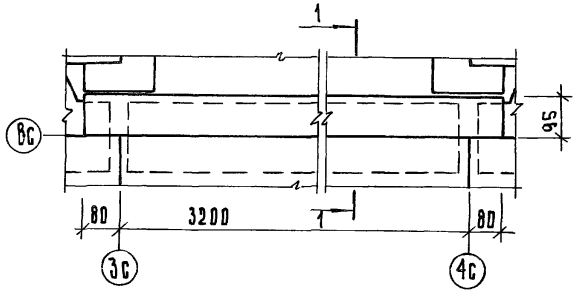


1 - 1

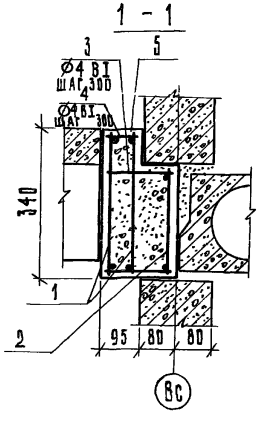


КМ-1, КМ-2

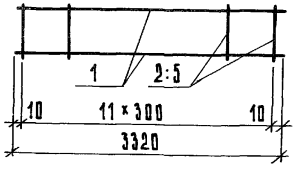


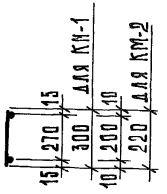


| Марка | Поз. | Обозначение | Наименование | Кол. | Масса ед. т | Примечания |
|---|---|---|---|---|---|---|
| УМ-1 | | | Сборочные единицы и детали | | | |
| | 1 | | Каркас КМ-1 | 2 | | |
| | 2 | | Каркас КМ-2 | 1 | | |
| | 3 | | Ø4В-I ГОСТ 6727-80 L=140 | 12 | | |
| | 4 | | Ø4В-I ГОСТ 6727-80 L=60 | 12 | | |
| | | | Материалы | | | |
| | 5 | | Бетон М200, м³ | 0.17 | | |

Выборка стали на один элемент, кг

| Марка | Арматурные изделия | | | | |
|---|---|---|---|---|---|
| | Сталь А III ГОСТ 5781-82 | | Сталь В-I ГОСТ 6727-80 | | Итого |
| | Ø 6 | Ø | Ø 4 | Ø | |
| УМ-1 | 4.440 | | 1.188 | | 5.628 |
| | | | | | |

Спецификация и выборка стали на одно арматурное изделие

| Марка изделия | № поз. | Ф мм класс | Длина мм | Кол. шт. | Общ. длина | Вес, кг 1 поз. | Вес, кг марки |
|---|---|---|---|---|---|---|---|
| КМ-1 | 1 | 6А III | 3320 | 2 | 6.640 | 1.48 | 1.830 |
| | 2 | 4В I | 300 | 12 | 3.600 | 0.35 | |
| | | | | | | | |
| КМ-2 | 1 | 6А III | 3320 | 2 | 6.640 | 1.48 | 1.740 |
| | 5 | 4В I | 220 | 12 | 2.640 | 0.26 | |
| | | | | | | | |

125-045/1.2 ч. 1 р. 1-1

9-этажная блок-секция рядовая с одно-двухкомнатными квартирами 1А1А 1Б1Б 2А 2А

| Стадия | Лист | Листов |
|---|---|---|
| ТР | АС-39 | |

Монолитный участок УМ-1

КБ по железобетону им. А. А. Якушева Госстроя РСФСР

Привязан:

Инв. №

| | | |
|---|---|---|
| Зав. отдел. | Якушевич | |
| Гл. конст. пр. | Сечейко | |
| Рук. бриг. | Мачай | |
| Проверил | Мачай | |
| Разраб. | Пушина | |

Копировал: Зубкова ... АРХ-N 27643-39

Инв. № подл. | Подпись и дата | Взам. инв. №

УМ-2 (УМ-3 зеркально)

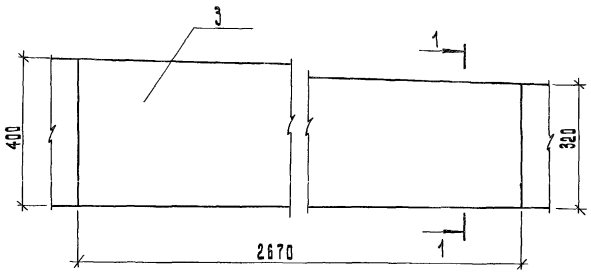


1-1

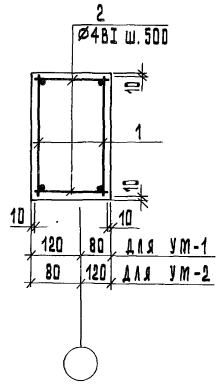


КМ-2

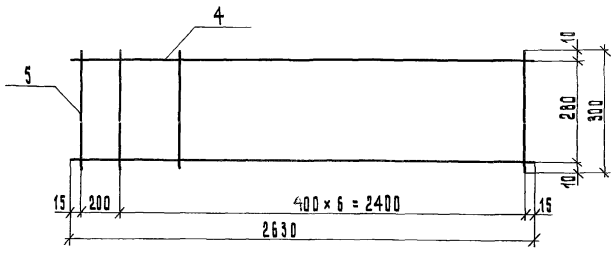


| Поз. обозн. | Обозначение | Наименование | Кол. | Масса ед., т | Примечание |
|---|---|---|---|---|---|
| | | Сборочные единицы | | | |
| | | и детали | | | |
| 1 | | Каркас КМ-2 | 2 | 0.00076 | |
| 2 | | Ø4BI ГОСТ 6727-80 L=180 | 12 | 0.00002 | |
| | | | | | |
| | | Материалы | | | |
| 3 | | Бетон М 200, м³ | 0.19 | | |

Выборка стали на один элемент, кг

| Марка | Арматурные изделия | |
|---|---|---|
| | Сталь BI ГОСТ 6727-53* | Итого |
| | Ø4 | |
| УМ-2, УМ-3 | 1,76 | 1,76 |
| | | |

Спецификация и расход стали на одно арматурное изделие

| Марка изделия | Поз. обозн. | Сечение | Длина мм | Класс стали | Кол-во шт. | Вес поз. кг | Общ. вес кг | Вес марки кг |
|---|---|---|---|---|---|---|---|---|
| КМ-2 | 4 | Ø4 | 2630 | BI | 2 | 0.26 | 0.52 | 0.76 |
| | 5 | Ø4 | 300 | BI | 8 | 0.03 | 0.24 | |

125-045/1.2 ч.1 р. 1-1

9-этажная блок-секция рядовая с одно-двухкомнатными квартирами 1А 1А 1Б 1Б 2А 2А

| Стадия | Лист | Листов |
|---|---|---|
| ТР | АС-40 | |

Монолитные участки УМ-2, УМ-3

КБ по железобетону им. А.А. Якушева Госстроя РСФСР

Привязан:

Инв. №

| | | |
|---|---|---|
| Зав. отд. | Якушевич | |
| Гл. констр. пр. | Сечейко | |
| Рук. бриг. | Мачай | |
| Проверил | Сечейко | |
| Разраб. | Мещерякова | |

Копировал: Леванцова

Авт. N27643-40

Инв. № подл. | Подпись и дата | Взам. инв. №

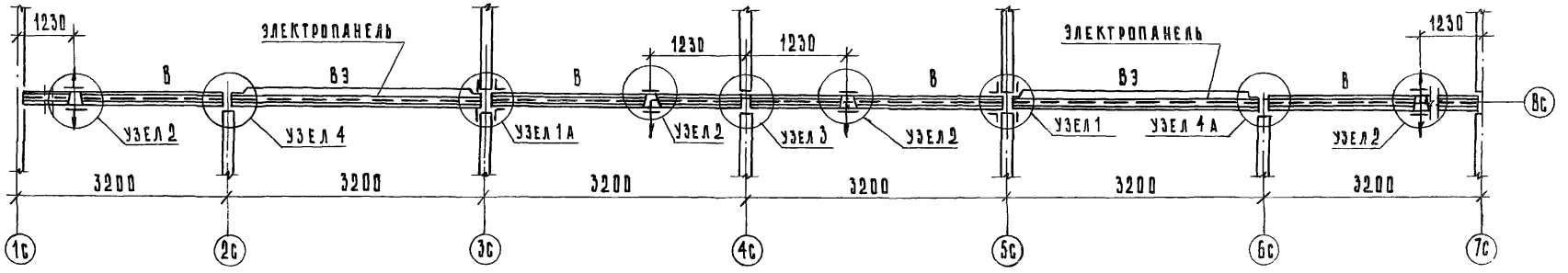


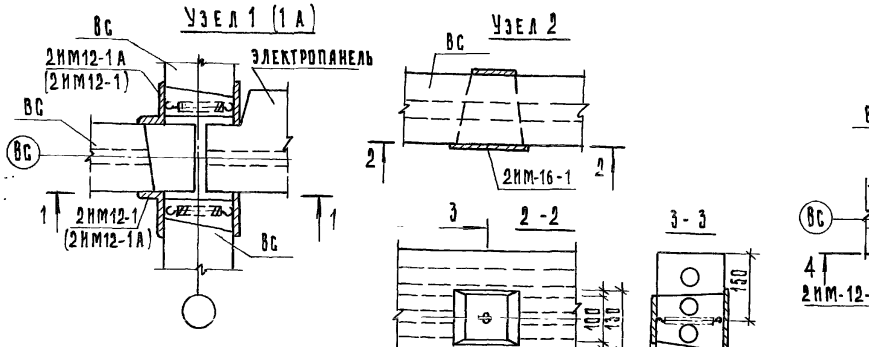


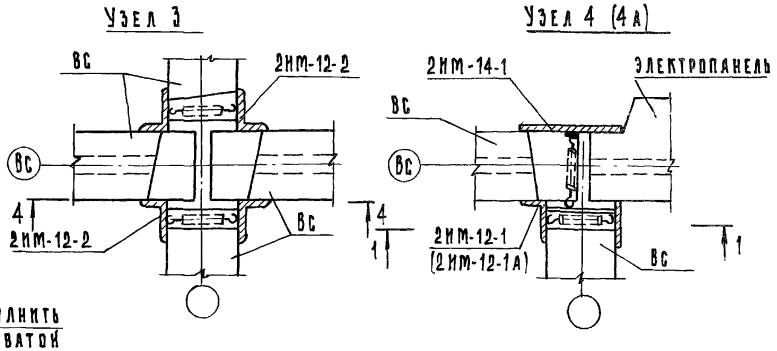


1. Металлические изделия см. часть 10 раздел 10.7-110
2. Узлы 1А; 4А зеркальны узлам 1; 4
3. Марки металлических изделий в скобках соответствуют узлам 1А; 4А

| | | | |
|---|---|---|---|
| Привязан: | | | |
| Зав. отд. | Якушевич | | |
| Гл. конст. пр. | Сечейко | | |
| Рук. бриг. | Мачай | | |
| Проверил | Сечейко | | |
| Разраб. | Боровская | | |

Инв. №

125-045/1.2 ч. 1 Р. 1-1

9-этажная блок-секция рядовая с одно-двухкомнатными квартирами 1А 1А 1Б 1Б 2А 2А

| Стадия | Лист | Листов |
|---|---|---|
| ТР | АС-41 | |

Схема каналов и узлы устройства связи

КБ по железобетону им. А.А. Якушева Госстроя РСФСР

Копировал: Зубкова

Акт №27643-41

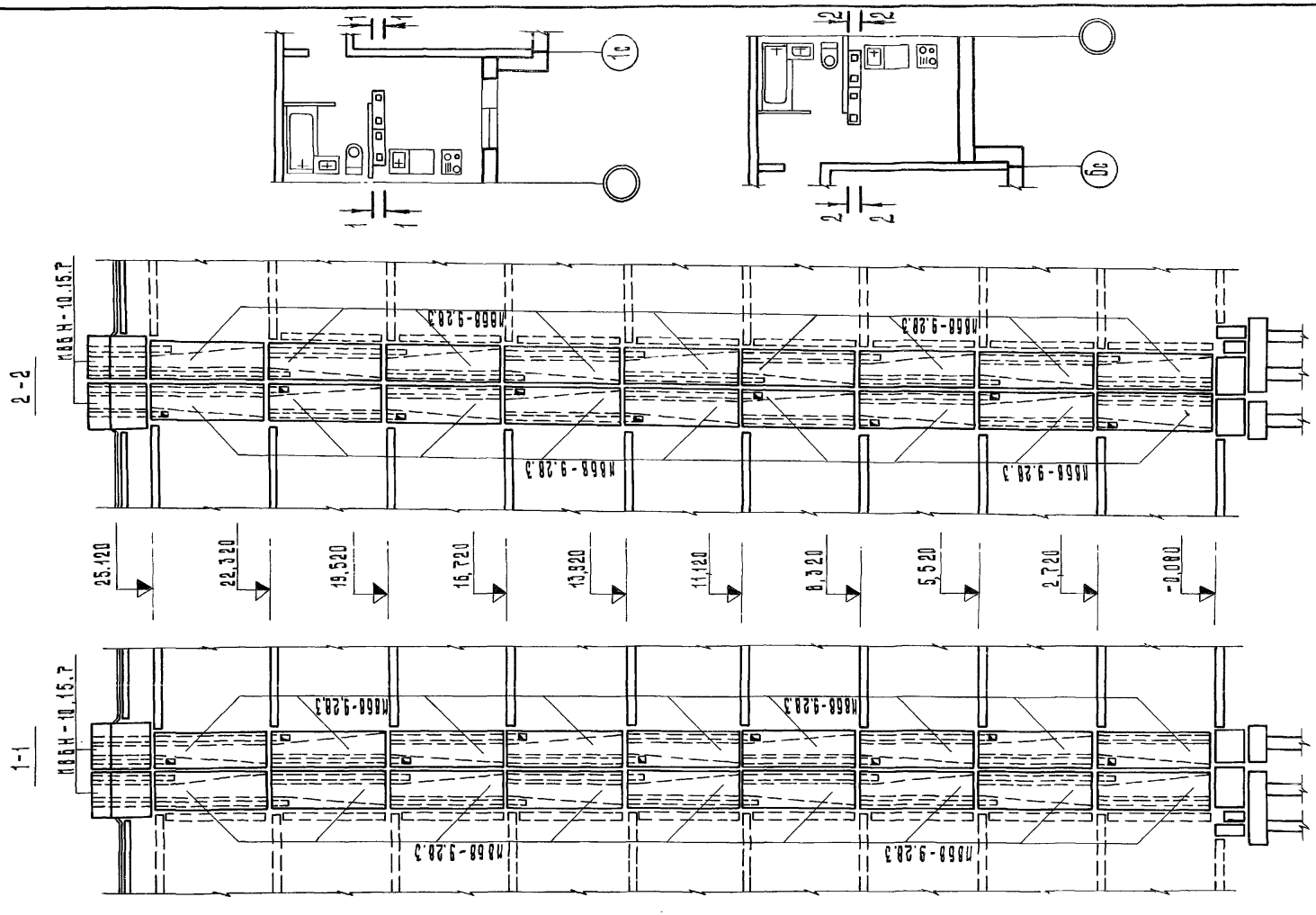


| | | | |
|---|---|---|---|
| Привязан: | | | |
| Инв. № | | | |

| | | |
|---|---|---|
| Зав. отд. | Якушевич | |
| Гл. констр. пр. | Сечейко | |
| Рук. бриг. | Хрусталева | |
| Проверил | Мещерякова | |
| Разработал | Кирюшина | |

125-045/1.2 ч. 1 р. 1-1

9-этажная блок-секция рядовая с одно-двухкомнатными квартирами 1А 1А 1Б 1Б 2А 2А

| Стадия | Лист | Листов |
|---|---|---|
| Т.Р. | АС-42 | |

Развертка вентиляционных блоков

КБ по железобетону им. А.А. Якушева Госстроя РСФСР

Копировал: Аблизина

АРХ-N27643-42

Инв. № подл. | Подп. и дата | Взам. инв. №

Основные положения по производству строительно-монтажных работ смотри общие данные листы АС-4, АС-9

В дополнение к основным правилам необходимо выполнять следующие требования:

## I. Методы производства работ.

Монтаж конструкций надземной части здания осуществляется при помощи башенных кранов марки КБ-160.2, КБ-405.2, КБ-503. Монтаж основных сборных элементов надземной части следует выполнять непосредственно с транспортных средств. Монтаж балконных плит, элементов лестниц и других доборных изделий допускается производить с открытого склада, расположенного в зоне действия крана.

Монтаж вертикальных элементов выполняется свободным или ограниченно-свободным методами. При свободном методе монтажа временное закрепление и выверка стеновых элементов производится при помощи подкосов. Ограниченно-свободный метод монтажа предусматривает применение отдельных или групповых приспособлений (ориентиры, фиксаторы, шаблоны и связи).

Для монтажа стеновых панелей свободным методом применяются подкосы с вертлюжным устройством. Верхний крюк подкоса закрепляется за монтажную петлю стеновой панели, а нижним крюком — за захват, установленный в технологическое отверстие панели перекрытия.

Подъем стеновых панелей должен производиться при помощи траверс.

Строповка панелей перекрытия производится за захваты закрепляемые в технологических отверстиях.

Монтаж балконных плит осуществлять с применением поддерживающих монтажных стоек.

Перед монтажом панелей перекрытия следует поднять на этаж и разложить в помещениях пакеты и контейнеры с материалами, полуфабрикатами и деталями для выполнения последующих общестроительных и специальных работ.

## II. Производство работ в зимних условиях.

При производстве работ в зимних условиях необходимо руководствоваться главой СНиП III-15-76 а также действующими инструкциями, рекомендациями и специальными указаниями проекта. Для обеспечения твердения в зимних условиях растворов и бетонов, последние приготавливаются с противоморозными добавками, кроме этого при необходимости может производиться дополнительный внутренний обогрев помещений.

В качестве противоморозных добавок в процессе приготовления растворов и бетонов следует применять нитрит натрия ($NaNO_2$), комплексную добавку НКМ (нитрат кальция — мочевина); поташ ($K_2CO_3$) и совмещенную добавку поташа с нитритом натрия.

Применение противоморозных добавок нитрита натрия рекомендуется при температуре наружного воздуха до -15°С, комплексной добавки НКМ — до -20°С поташа и совмещенной добавки нитрита натрия с поташом — до -30°С.

Количество противоморозных добавок назначается исходя из среднесуточной температуры по прогнозам на декаду в соответствии с „Руководством по возведению каменных и полносборных конструкций зданий повышенной этажности в зимних условиях Москва 1978 г. ЦНИИСК им. В.А. Кучеренко.

При сдаче здания в эксплуатацию должно быть документально подтверждено достижение раствором и бетоном проектных марок.

Расстилание раствора в горизонтальные швы следует производить непосредственно перед установкой элементов. Требуемая прочность раствора приведена в таблице 5 на листе АС-7.

При возведении домов в зимних условиях необходимо строго соблюдать правила пожарной безопасности техники безопасности и соблюдать меры, противодействующие взрывоопасности.

| | | | | |
|---|---|---|---|---|
| | | | | 125-045/1.2 ч. 1 в. 1-1 |
| | | | | 9 этажная блок-секция рядовая с одно-двухкомнатными квартирами 1А 1А 1Б 1Б 2Б 2Б |
| ПРИВЯЗАН: | | | | |
| | ЗАВ. ОТД. | ЯКУШЕВИЧ | | СТАДИЯ / ЛИСТ: АС-43 / ЛИСТОВ |
| | ГЛ.КОНС.ПР. | СЕЧЕЙКО | | |
| | РУК. БР. | ХРУСТАЛЕВА | | Основные положения по производству строительно-монтажных работ (дополнение) |
| ИНВ. № | | | | КБ по железобетону им. А.А. Якушева |

Копировал: Дроздова ... Формат 12 г

## III. Требование по технике безопасности

Для обеспечения безопасных условий производства строительно-монтажных работ необходимо руководствоваться главой СНиП III 4-79 „Техника безопасности в строительстве", которая содержит общие положения по охране труда в строительстве и общие требования техники безопасности и производственной санитарии при организации строительной площадки и рабочих мест эксплуатации строительных машин и технологической оснастки, а также производства основных видов строительно-монтажных работ.

В дополнение к основным правилам необходимо выполнять следующие требования:

— погрузка стеновых панелей на транспортные средства и разгрузка их на стройплощадке должна производиться кранами с применением траверс и стропов соответствующей грузоподъемности;

— все грузоподъемные механизмы и такелажные приспособления перед эксплуатацией должны быть проверены и испытаны согласно правилам госгортехнадзора;

— перед подъемом необходимо проверить надежность закрепления монтажных петель и исправность поднимаемого элемента в целом, для чего элемент предварительно поднимается на высоту 20-30 см и после проверки надежности продолжается подъем;

— монтажники, выполняющие установку подкосов, расстроповку и заделку внутренних швов, а также сварщики должны быть обеспечены катучими стремянками или монтажными стоянками. Применение для этих работ приставных лестниц запрещается;

— работы, производимые одновременно с монтажом, разрешается выполнять только на разных захватках и под защитой не менее двух перекрытий, а над той захваткой, где ведутся работы, независимо от количества перекрытий, перемещать и монтировать сборные элементы категорически запрещается;

— расстроповку стеновых панелей можно производить только после окончательной выверки и постоянного или временного крепления.

| | | | | |
|---|---|---|---|---|
| | | | | 125-045/1.2 ч.1 р.1-1 |
| | | | | 9-этажная блок-секция рядовая с одно-, двухкомнатными квартирами 1А-1А-1Б-1Б-2А-2А |
| | | | | Стадия / Лист / Листов: АС-44 |
| Зав. отд. | Якушевич | | | Основные положения по производству строительно-монтажных работ (продолжение) |
| Гл. конс. пр. | Сечейко | | | КБ по железобетону им. А.А. Якушева |
| Рук. бонг. | Хрусталева | | | |

gost.e-ecolog.ru