ТИПОВОЙ ПРОЕКТ

902-2-483.91

ОТСТОЙНИКИ КАНАЛИЗАЦИОННЫЕ ПЕРВИЧНЫЕ С ВРАЩАЮЩИМСЯ СБОРНО-РАСПРЕДЕЛИТЕЛЬНЫМ УСТРОЙСТВОМ ИЗ СБОРНОГО ЖЕЛЕЗОБЕТОНА ДИАМЕТРОМ 24 м

АЛЬБОМ 4

Наружные технологические трубопроводы
Распределительная и сборная камеры. Жиросборник.

ТК Технологические трубопроводы стр. 3-11
ТХ Технологические решения стр. 12-15
ТХН Общие виды нетиповых технологических конструкций стр.16
КЖ Конструкции железобетонные стр. 16
КЖ.И Строительные изделия стр. 28-30

25115-02

Отпускная цена
на момент реализации
указана в счет-накладной

gost.e-ecolog.ru

ТИПОВОЙ ПРОЕКТ

902-2-483.91

ОТСТОЙНИКИ КАНАЛИЗАЦИОННЫЕ ПЕРВИЧНЫЕ С ВРАЩАЮЩИМСЯ СБОРНО-РАСПРЕДЕЛИТЕЛЬНЫМ УСТРОЙСТВОМ ИЗ СБОРНОГО ЖЕЛЕЗОБЕТОНА ДИАМЕТРОМ 24 м

АЛЬБОМ 4

ПЕРЕЧЕНЬ АЛЬБОМОВ

АЛЬБОМ 1	ПЗ	Пояснительная записка (из т.п. 902-2-482.91)
АЛЬБОМ 2		Отстойники
	ТХ	Технологические решения
	ТХН	Общие виды нетиповых технологических конструкций
	КЖ	Конструкции железобетонные
	КЖИ	Строительные изделия
АЛЬБОМ 3		Насосная станция сырого осадка (из т.п. 902-2-482.91)
	ТХ	Технологические решения
	ТХН	Общие виды нетиповых технологических конструкций
	ОВ	Отопление и вентиляция
	ВК	Внутренний водопровод и канализация
	АР	Архитектурные решения
	КЖ	Конструкции железобетонные
	КМ	Конструкции металлические
	КЖИ	Строительные изделия
АЛЬБОМ 4		Наружные технологические трубопроводы Распределительная и сборная камеры. Жиросборник
	ТК	Технологические трубопроводы
	ТХ	Технологические решения
	ТХН	Общие виды нетиповых технологических конструкций
	КЖ	Конструкции железобетонные
	КЖИ	Строительные изделия
АЛЬБОМ 5	ЭМ	Электрооборудование и автоматизация (из т.п. 902-2-482.91)
	АТХ.1	Технологический контроль (из т.п. 902-2-482.91)
	СС	Связь и сигнализация (из т.п. 902-2-482.91)
АЛЬБОМ 6	СО	Спецификации оборудования (из т.п. 902-2-482.91)
АЛЬБОМ 7	ВМ	Ведомости потребности в материалах (из т.п. 902-2-482.91)
АЛЬБОМ 8	С	Сметы.Часть 1. Часть 2.

ПРИМЕНЕННЫЕ ТИПОВЫЕ МАТЕРИАЛЫ

Серия 7.902-4

Бак разрыва струи емкостью 180 л.

Распространитель АПП ЦИТП (Тбилисский филиал)

РАЗРАБОТАН: институтом «Союзводоканалпроект»

Главный инженер института *В.М.Евтеев*

Главный инженер проекта *Е.Б.Петрова*

Утвержден институтом «Союзводоканалпроект», протокол № 13 от 25 июля 1991 г.

Введен в действие институтом «Союзводоканалпроект», приказ № 43 от 8 октября 1991 г.

Содержание альбома

NN п.п.	Наименование листов	NN листов	NN стр.
1	Содержание альбома		2
	Технологические трубопроводы		
2	Общие данные	ТК-1	3
3	План группы отстойников	ТК-2	4
4	Сеть бытовых сточных вод (подающий трубопровод). Профили.	ТК-3	5
5	Сеть бытовых сточных вод (подающий трубопровод). Профиль.	ТК-4	6
6	Сеть бытовых сточных вод (отводящий трубопровод). Профиль.	ТК-5	7
7	Сеть бытовых сточных вод (отводящий трубопровод). Профили.	ТК-6	8
8	Сеть сырого осадка. Профили.	ТК-7	9
9	Сеть всплывающих веществ. Профили.	ТК-8	10
10	Сети всплывающих веществ опорожнения сооружений, промывной воды. Профили	ТК-9	11
	Технологические решения		
11	Общие данные	ТХ-1	12
12	Распределительная камера. План. Разрезы	ТХ-2	13
13	Сборная камера. План. Разрезы.	ТХ-3	14
14	Жиросборник. План, разрезы	ТХ-4	15
	Общие виды нетиповых технологических конструкций		
15	Сборная камера. Устройство для регулирования уровня водослива. Эскизный чертеж общего вида.	ТХН-1	16

NN п.п	Наименование листов	NN листов	NN стр.
	Конструкции железобетонные		
16	Общие данные	КЖ-1	17
17	Распределительная камера. Планы, разрезы.		
	Опалубочный чертеж	КЖ-2	18
18	Распределительная камера. Разрезы.		
	Опалубочный чертеж	КЖ-3	19
19	Распределительная камера. Планы, сечения		
	Арматурный чертеж.	КЖ-4	20
20	Распределительная камера. Сечения		
	Арматурный чертеж	КЖ-5	21
21	Сборная камера. Планы, разрезы, узлы		
	Опалубочный чертеж.	КЖ-6	22
22	Сборная камера. Разрезы, узлы.		
	Опалубочный чертеж	КЖ-7	23
23	Сборная камера. Планы, сечения. Арматурный чертеж.	КЖ-8	24
24	Сборная камера. Спецификация элементов	КЖ-9	25
25	Жиросборник. Опалубочный чертеж.	КЖ-10	26
26	Жиросборник. Арматурный чертеж.	КЖ-11	27
	Строительные изделия		
27	Технические требования	КЖИ.ТТ	28
	Изделия закладные (ЗДИ1)	КЖИ.1.01	
28	Щит (Щ-1; Щ-2; Щ-3; Щ-4)	КЖИ.1.02	29
	Изделие закладное (ЗДИ2)	КЖИ.1.03	
	Изделие закладное (ЗДИ3)	КЖИ.1.04	
29	Изделие закладное (ЗДИ4)	КЖИ.1.05	30
	Решетка (Р1)	КЖИ.1.06	
	Щит (Щ-5; Щ-6)	КЖИ.1.07	

Альбом 4

Ведомость основных комплектов

Обозначение	Наименование	Примечание
ТК	Технологические трубопроводы	Альбом 4

Ведомость чертежей основного комплекта ТК

Лист	Наименование	Примечание
1	Общие данные	
2	План группы отстойников	
3	Сеть бытовых сточных вод (подающий трубопровод). Профили	
4	Сеть бытовых сточных вод (подающий трубопровод). Профили	
5	Сеть бытовых сточных вод (отводящий трубопровод). Профили.	
6	Сеть бытовых сточных вод (отводящий трубопровод). Профили.	
7	Сеть сырого осадка. Профили	
8	Сеть всплывающих веществ. Профили	
9	Сети всплывающих веществ, опорожнения сооружений, промывной воды. Профили.	

Условные обозначения

Обозначение	Наименование	Примечание
— К1 —	Сеть бытовых сточных вод	
— К13 —	Сеть всплывающих веществ	
— К14 —	Сеть опорожнения сооружений	
— К15 —	Сеть сырого осадка	
— К16 —	Сеть промывочной воды	
— Т91 —	Сеть сжатого воздуха	
— В1 —	Хозяйственно-питьевой водопровод.	

Ведомость ссылочных и прилагаемых документов

Обозначение	Наименование	Примечание
902-2-482.91-ТК.СО	Спецификации оборудования	Альбом 6
902-2-482.91-ТК.ВМ	Ведомости потребности в материалах	Альбом 7

Схема группы отстойников

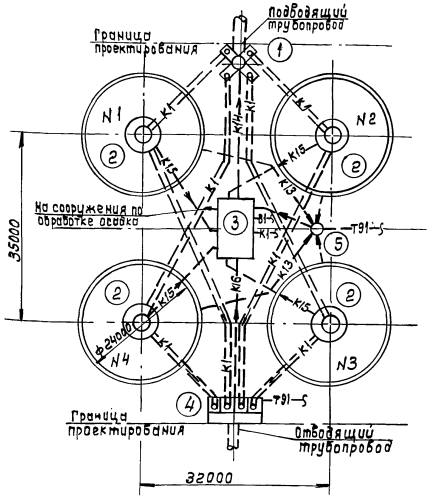

Экспликация сооружений

Титул сооруж.	Наименование	Примечание
1	Распределительная камера	Альбом 4
2	Отстойник	Альбом 2
3	Насосная станция сырого осадка	т.п.902-2-482.91 Альбом 3
4	Сборная камера	Альбом 4
5	Жиросборник	Альбом 4

Настоящий проект разработан в соответствии с действующими нормами и правилами, обеспечивает взрыво и пожаробезопасность сооружений при соблюдении установленных правил эксплуатации.

Главный инженер проекта Е.Б. Петрова

Привязан

Инв. № подл. | Подп. и дата | Взам. инв. №

Исполн.	Рудичева	
Зам. гип а	Зазова	
Нач. отд.	Дацун	
Н. контр.	Васильев	
ГИП	Петрова	

Инв. №

ТП 902-2-483.91 — ТК

Отстойники канализационные первичные с вращающимся сборно-распределительным устройством из сборного ж/б. диам. 24м

Стадия	Лист	Листов
Р.П.	1	9

Общие данные

СОЮЗВОДОКАНАЛПРОЕКТ

25116-02 4

Альбом 4

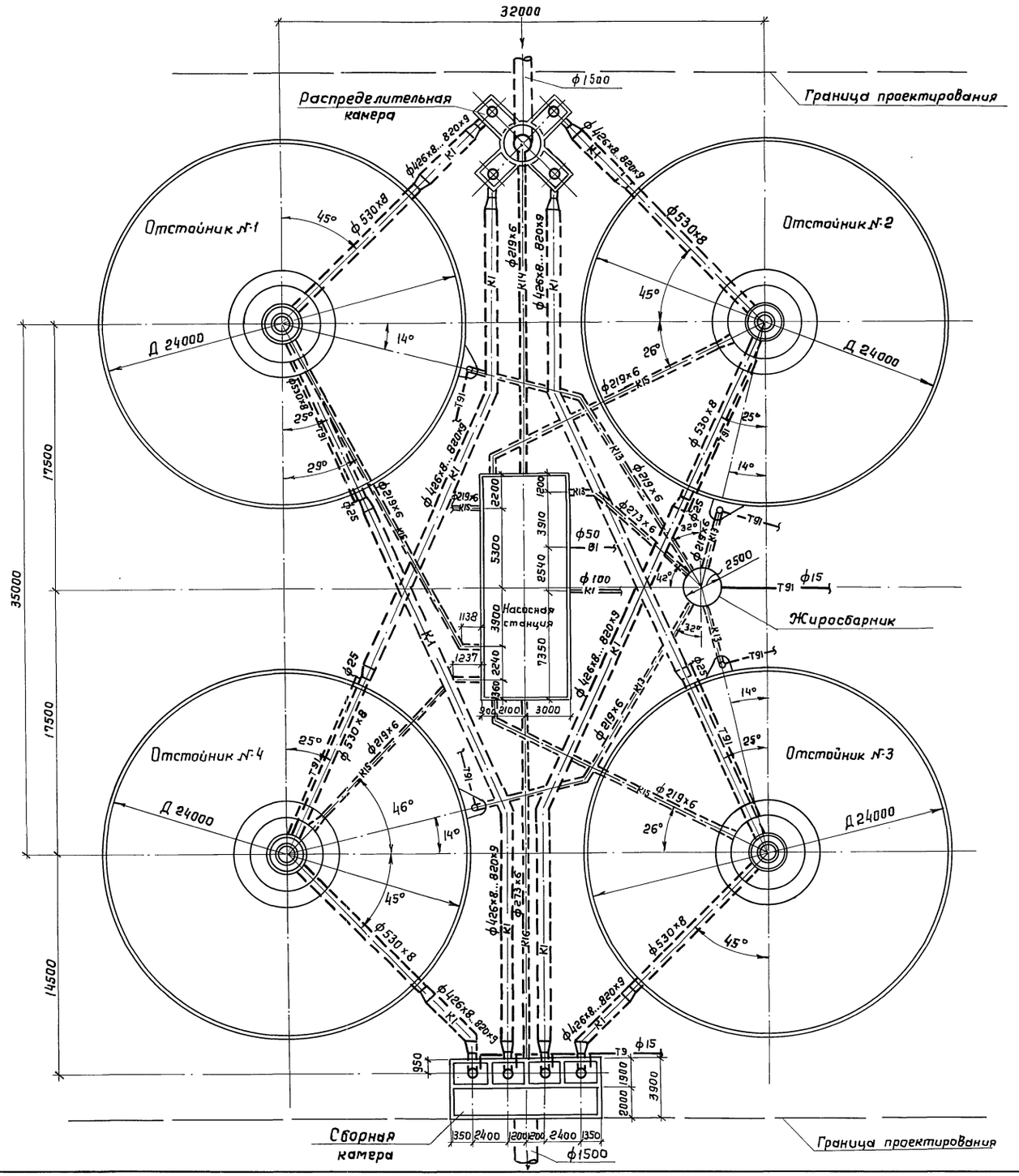

Условные обозначения

К1	Сеть бытовых сточных вод
К13	Сеть всплывающих веществ
К14	Сеть опорожнения сооружений
К15	Сеть сырого осадка
К16	Сеть промывной воды
Т91	Сеть сжатого воздуха
В1	Хоз-питьевой водопровод

Профили трубопроводов построены для расчетного расход сточных вод 0,442 м³/с.

Привязан

Инв. №

Инж III кат	Гвоздяр		
Зам ГИПа	Зазова		
Нач.отд.	Дацун		
Норм.конт	Васильев		
ГИП	Петрова		

ТП902-2-483.91 -ТК

Отстойники канализационные первичные с вращающимся сборно-распред устройств. из сборного ж/б диам 24м

Стадия	Лист	Листов
Р.П.	2	

План группы отстойников

СОЮЗВОДОКАНАЛПРОЕКТ

25116-02 5

Копир. Гольденбаум

Формат А2

Инв № подл.	Подпись и дата	Взам. инв. №
Отд. №5	Иванов	
Отд. №8	Чирков	
Отд. №15	Смирнов	

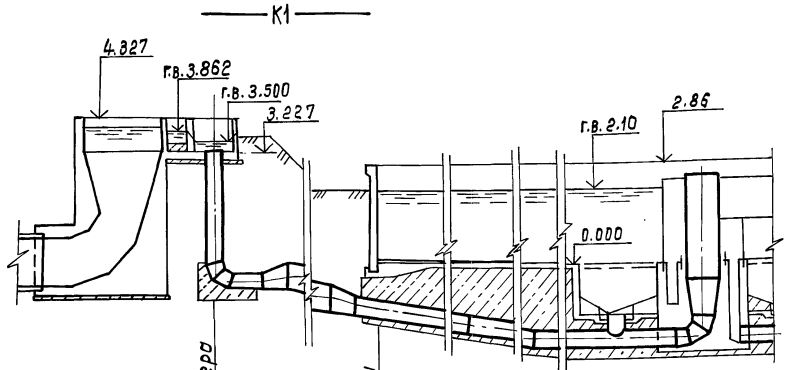

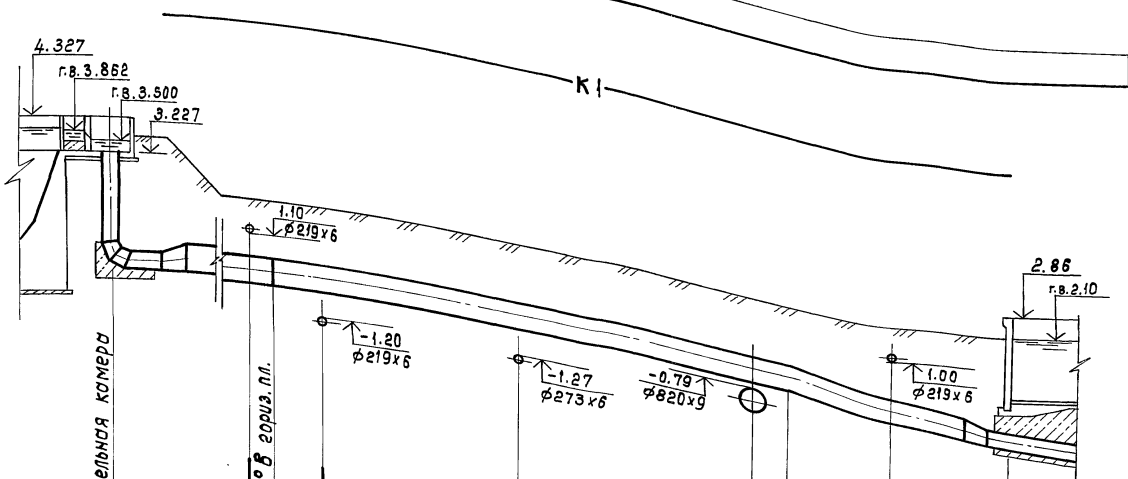

	Распределительная камера	Внутренняя грань стены отстойника N1	Распределительная камера	К13	Поворот на 25° в гориз. пл.	К15	К13	К1	К13	Внутренняя грань стены отстойника N3
Отметка лотка трубы	-0.893	-1.50	3.827-0.343	-0.42	-0.424	-0.43	-0.46	-0.50	-0.96	-1.50
Проектная отметка земли	3.827	2.10		2.057	2.058	2.06	2.07	2.084	2.086	2.09	2.10
Натурная отметка земли.										
Обозначение трубы и тип изоляции		ГОСТ 10704-76 ф 820х9								
Основание										
Уклон / Длина		79.4‰ / 7.64								
Расстояние		7.64								
Номер колодца, точки угла поворота										

ГОСТ 10704-76 ф820х9

29.43				5.5‰		6.31	156.8‰
14.17	0.71	1.41	5.64	6.50	1.00	2.84	3.47

1. Расположение сетей в плане см. на листе ТК-2.
2. Гидроизоляция стальных трубопроводов, прокладываемых в грунте, уточняется при привязке проекта.
3. Основание под стальные трубопроводы определяется при привязке проекта.
4. Профиль подводящего трубопровода к отстойнику N2 аналогичен профилю подводящего трубопровода к отстойнику N1.

Инв. № подл.	Подпись и дата	Взам. инв. N	Привязан				
			Инв. №				

Инж. III к.	Гвоздяр		ТП902-2-483.91 -ТК	
Зам. гипа	Зазова			
Нач. отд.	Дацун		Отстойники канализационные первичные с вращающимся сборно-распределительным устройством из сборного ж/б. диаметром 24 м.	Стадия: Р.П. / Лист: 3 / Листов:
Н. контр.	Васильев		Сеть бытовых сточных вод (подводящий трубопровод) Профили.	СОЮЗВОДОКАНАЛПРОЕКТ
ГИП	Петрова			

25116-02 6

Альбом 4

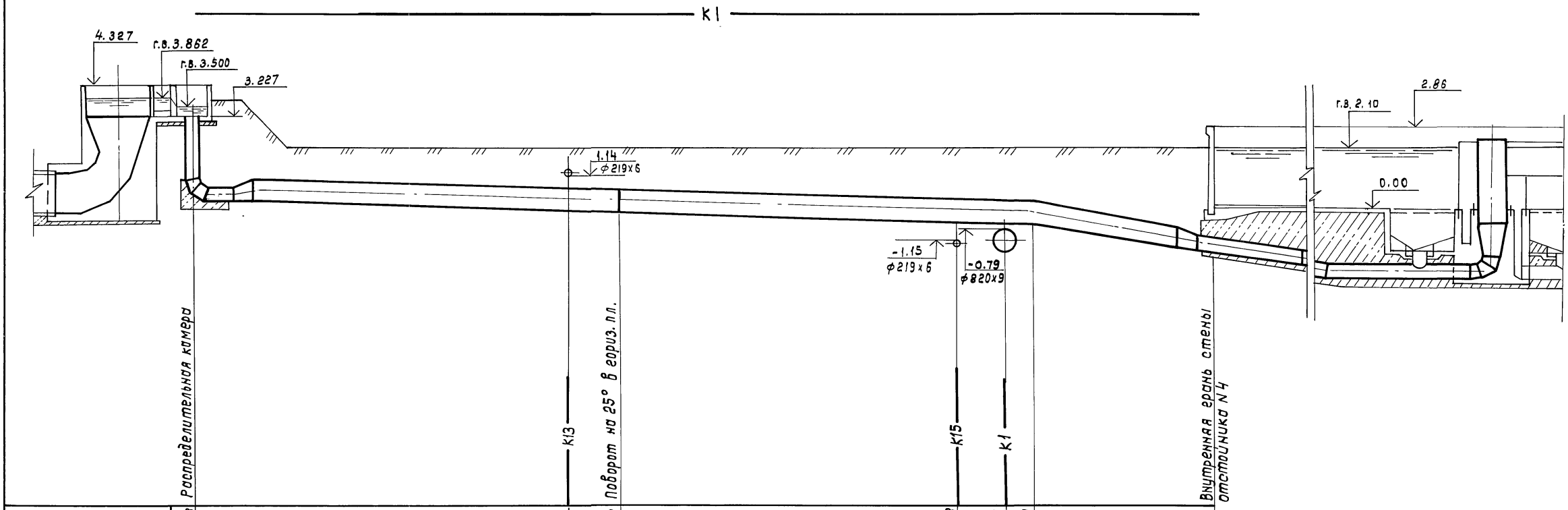

Отметка лотка трубы	-0.343	-0.41	-0.42	-0.48	-0.49	-0.50	-1.50	
Проектная отметка земли	3.827	2.057	2.06	2.08	2.088	2.09	2.10	
Натурная отметка земли								
Обозначение трубы и тип изоляции	ГОСТ 10704-76 ф 820х9							
Основание								
Уклон / Длина	29.43		5.3‰				6.31	148.9‰
Расстояние	13.11	1.77	11.89	1.66	1.00	6.31		
Номер колодца, точки угла поворота								

1. Расположение сетей в плане см. на листе ТК-2.
2. Гидроизоляция стальных трубопроводов, прокладываемых в грунте, уточняется при привязке проекта.
3. Основание под стальные трубопроводы определяется при привязке проекте.

Привязан	Инж III к.	Гвоздяр	Гвозд	ТП 902-2-483.91 -ТК		
	Зам. гипа	Зазова	Зазов	Отстойники канализационные первичные с вращающимся сборно-распределительным устройством из сборного ж/б. диаметром 24 м.	Стадия	Лист	Листов
	Нач. отд.	Дацун			Р.П.	4	
	Н. контр.	Васильев		Сеть бытовых сточных вод (подводящий трубопровод) Профиль.	СОЮЗВОДОКАНАЛПРОЕКТ		
Инв. №	ГИП	Петрова	Зазов				

Взам. инв. N | Подп. и дата | Инв. № подл.

25116-02 7

Альбом 4

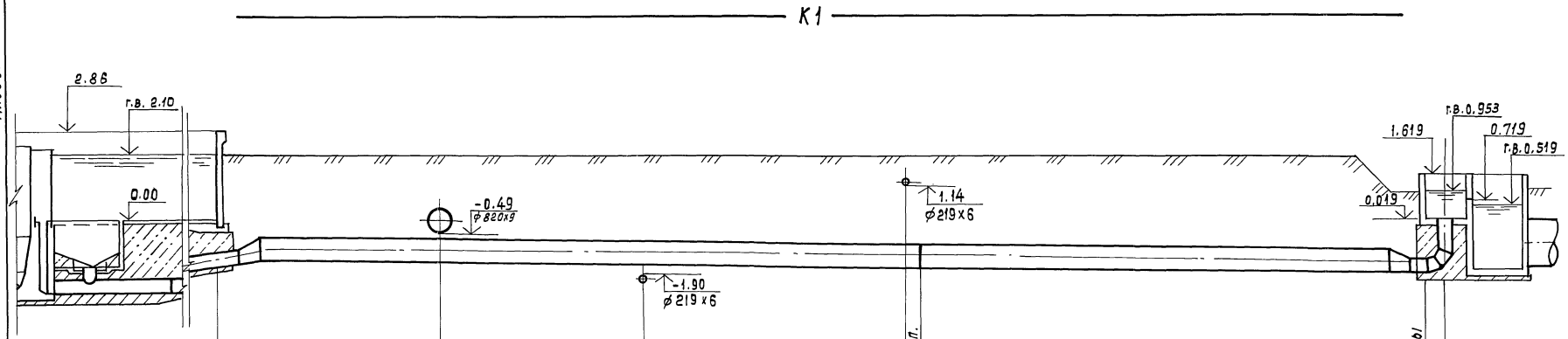

	Внутренняя грань стены отстойника К1	К1	К15	К13 поворот на 25° вправо		Внутренняя грань стены сборной камеры	
Отметка лотка трубы	-1.50	-1.59	-1.67	-1.77	-1.775	-1.98	
Проектная отметка земли	2.10	2.09	2.08	2.07	2.07	1.119	
Натурная отметка земли.							
Обозначение трубы и тип изоляций	ГОСТ 10704-76 ф 820х9						
Основание							
Длина / Уклон	39.68				12.1‰		
Расстояние	7.31	6.73	8.56	0.42	16.66	0.75	
Номер колодца, точки угла поворота							

1. Расположение сетей в плане см. на листе ТК-2.
2. Гидроизоляция стальных трубопроводов, прокладываемых в грунте, уточняется при привязке проекта
3. Основание под стальные трубопроводы определяется при привязке проекта.

Инв.№ подл. | Подп. и дата | Взам.инв.№

Привязан

Инв.№

Инж. ш.к	Гвоздар		
Зам. гип	Зазова		
Нач. отд	Дацун		
Н. контр.	Васильев		
Гип	Петрова		

ТП 902-2-483.91 - ТК

Отстойники канализационные первичные с вращающимся сборно распределительным устройством из сборного ж/б. диаметром 24 м.

Стадия	Лист	Листов
Р.П.	5	

Сеть бытовых сточных вод (отводящий трубопровод) профиль.

СОЮЗВОДОКАНАЛПРОЕКТ

25116-02 8

Альбом 4

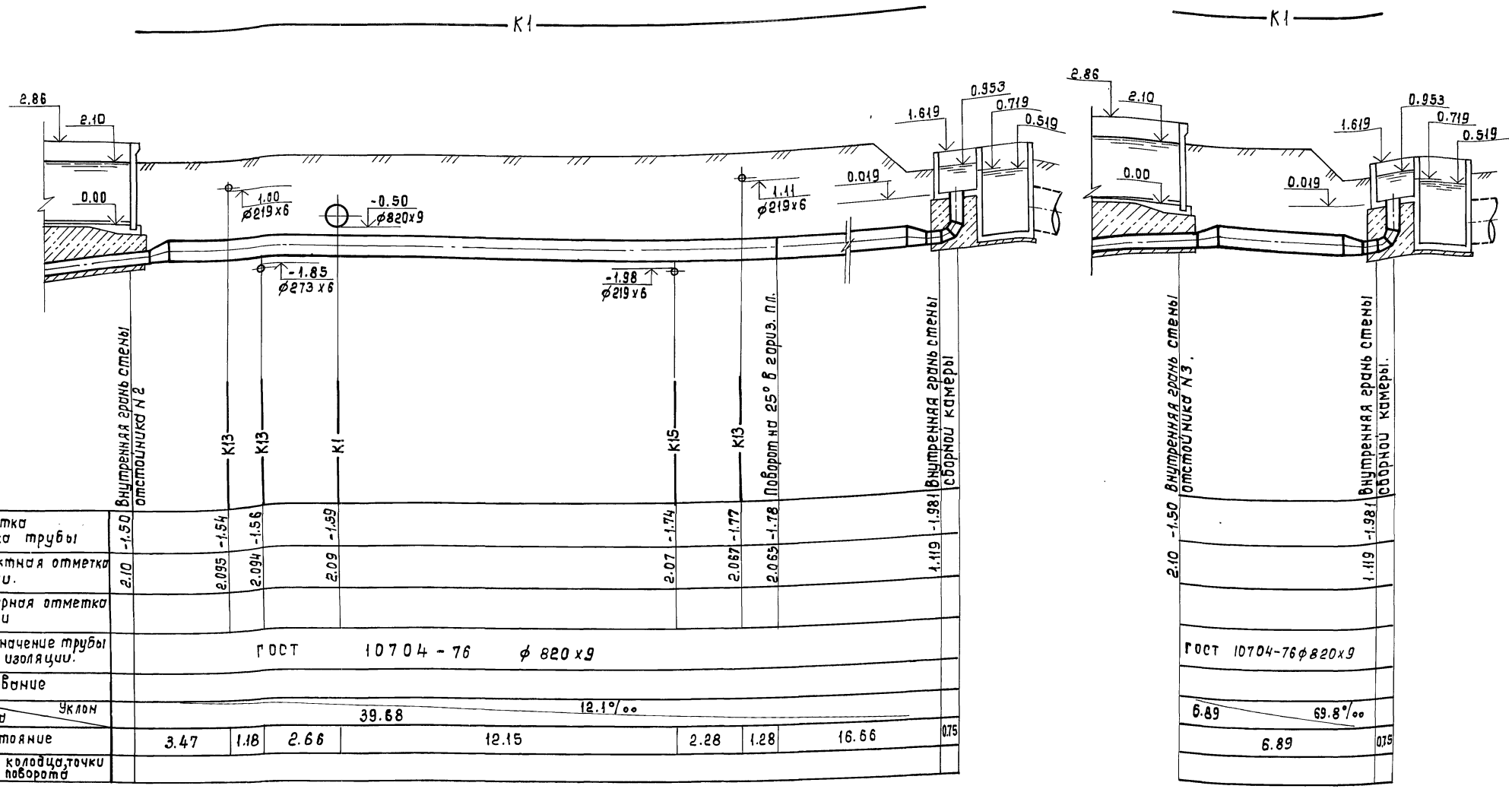

1. Расположение сетей в плане см. на листе ТК-2.
2. Гидроизоляция стальных трубопроводов, прокладываемых в грунте, уточняется при привязке проекта
3. Основание под стальные трубопроводы определяется при привязке проекта.
4. Профиль отводящего трубопровода от отстойника №4 аналогичен профилю отводящего трубопровода от отстойника № 3.

Инв.№ подл. | Подп. и дата | Взам. инв.№

Привязан			
Инж. Ш к.	Гвоздар		
Зам. гип а	Зазова		
Нач. отд.	Дацун		
Н. контр.	Васильев		
ГИП	Петрова		
Инв. №			

ТП 902-2-483.91 -ТК

Отстойники канализационные первичные с вращающимся сборно-распределительным устройством из сборного ж/б. диаметром 24м.	Стадия	Лист	Листов
	Р.П.	6	
Сеть бытовых сточных вод (отводящий трубопровод) профили.	СОЮЗВОДОКАНАЛПРОЕКТ		

Альбом 4

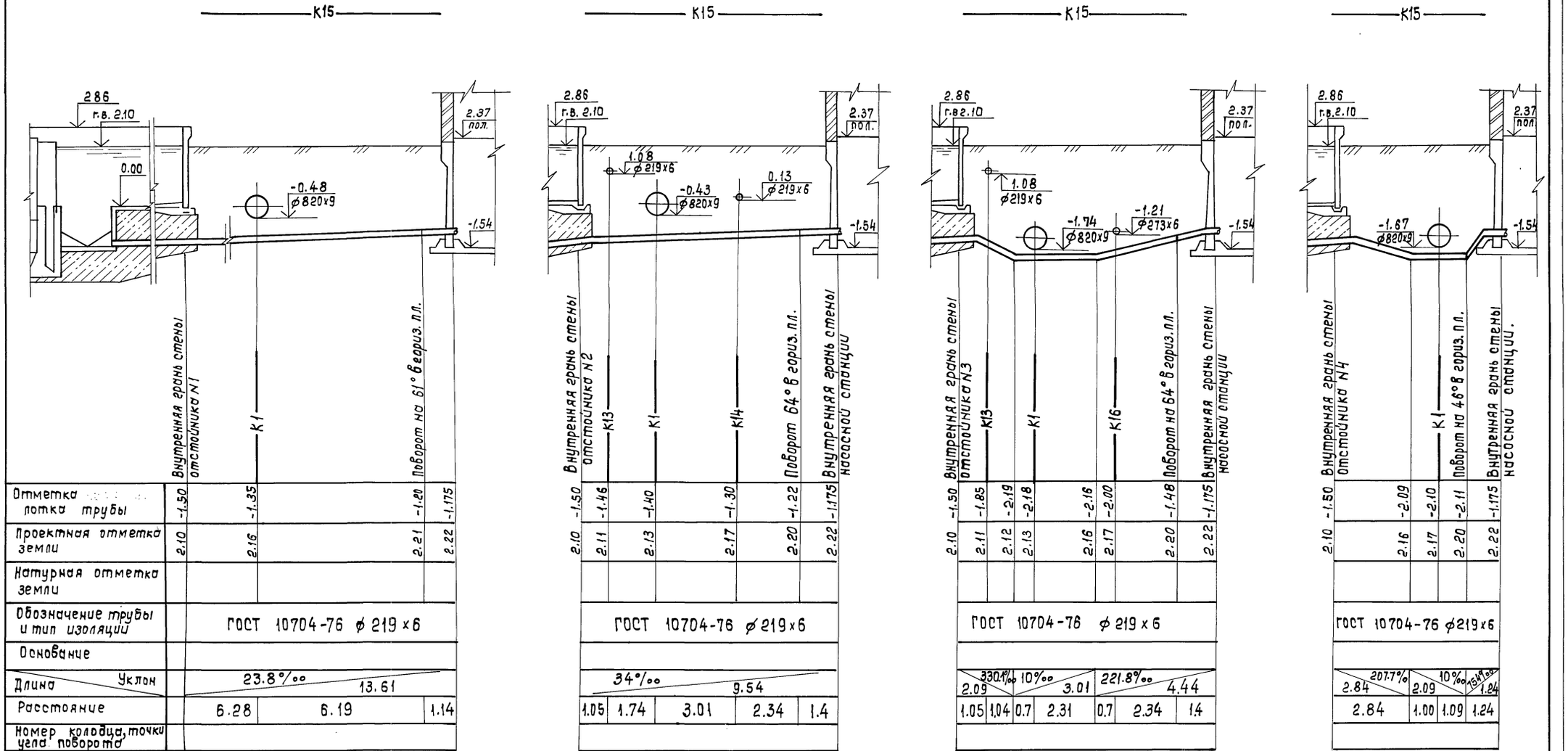
К15
2.86
г.в. 2.10
2.37
пол.
0.00
-0.48
ф820х9
-1.54
Внутренняя грань стены отстойника N1
К1
Поворот на 61° в гориз. пл.
К15
2.86
г.в. 2.10
2.37
пол.
1.08
ф219х6
-0.43
ф820х9
0.13
ф219х6
-1.54
Внутренняя грань стены отстойника N2
К13
К1
К14
Поворот 64° в гориз. пл.
Внутренняя грань стены насосной станции
К15
2.86
г.в. 2.10
2.37
пол.
1.08
ф219х6
-1.74
ф820х9
-1.21
ф273х6
-1.54
Внутренняя грань стены отстойника N3
К13
К1
К16
Поворот на 64° в гориз. пл.
Внутренняя грань стены насосной станции
К15
2.86
г.в. 2.10
2.37
пол.
-1.67
ф820х9
-1.54
Внутренняя грань стены отстойника N4
К1
Поворот на 46° в гориз. пл.
Внутренняя грань стены насосной станции.

| | | |

Альбом 4

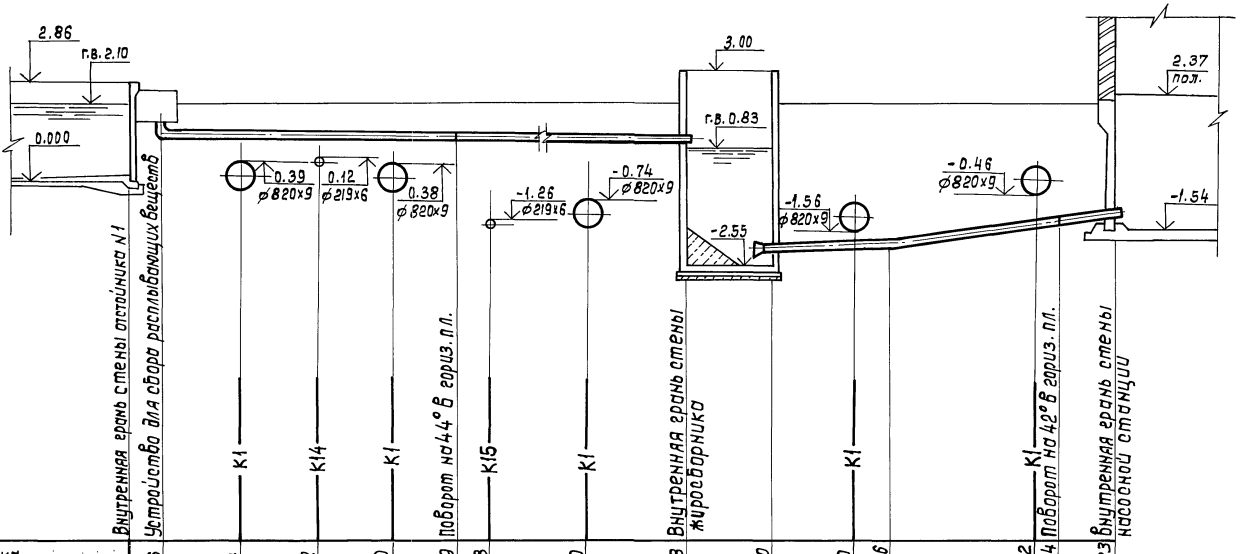
К13
К13
К13
2.86
г.в.2.10
0.000
3.00
г.в.0.83
2.37
пол.
-1.54
-2.55
0.39 ф820х9
0.12 ф219х6
0.38 ф820х9
-1.26 ф219х6
-0.74 ф820х9
-1.56 ф820х9
-0.46 ф820х9
Внутренняя грань стены отстойника N1
Устройство для сбора всплывающих веществ
К1
К14
К1
Поворот на 44° в гориз. пл.
К15
К1
Внутренняя грань стены жироосборника
К1
К1
Поворот на 42° в гориз. пл.
Внутренняя грань стены насосной станции
Внутренняя грань стены отстойника N2
Устройство для сбора всплывающих веществ
Внутренняя грань стены жироосборника
Устройство для сбора всплывающих веществ
Внутренняя грань стены отстойника N3

| | | |

Альбом 4

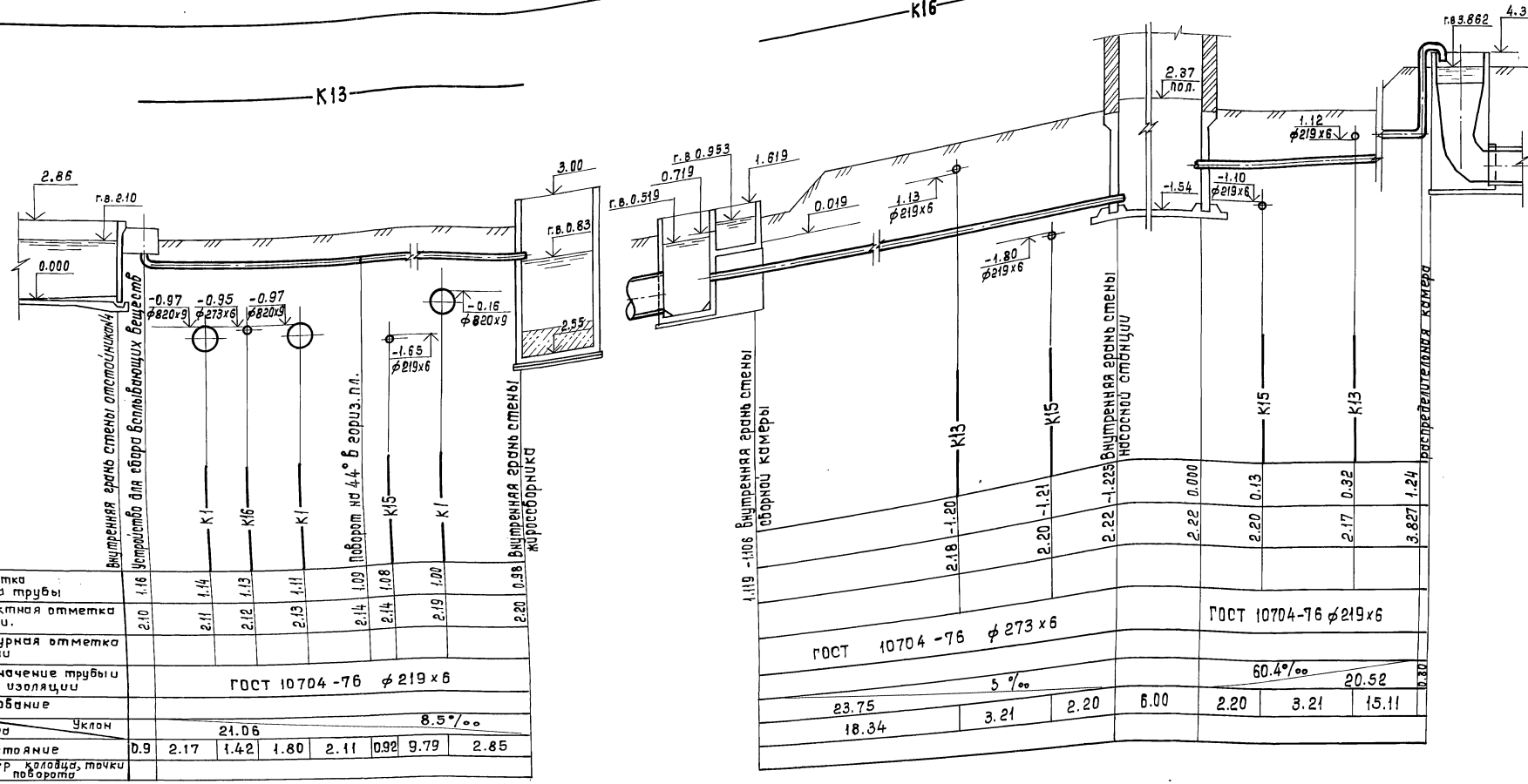

Отметка лотка трубы	1.16	1.14	1.13	1.11	1.09	1.08	1.00	0.98	1.119 -1.106
Проектная отметка земли.	2.10	2.11	2.12	2.13	2.14	2.14	2.19	2.20	
Натурная отметка земли									
Обозначение трубы и тип изоляции		ГОСТ 10704-76 ф219х6							
Основание									
Уклон / Длина		21.06					8.5‰		
Расстояние	0.9	2.17	1.42	1.80	2.11	0.92	9.79	2.85	
Номер колодца, точки угла поворота									

Отметка лотка трубы	2.18 -1.20	2.20 -1.21	2.22 -1.225	2.22 0.000	2.20 0.13	2.17 0.32	3.827 1.24	
Проектная отметка земли.								
Натурная отметка земли								
Обозначение трубы и тип изоляции	ГОСТ 10704-76 ф273х6			ГОСТ 10704-76 ф219х6				
Основание								
Уклон / Длина	5‰			60.4‰			20.52	0.30
Расстояние	23.75	3.21	2.20	6.00	2.20	3.21	15.11	
Номер колодца, точки угла поворота	18.34							

1. Расположение сетей в плане см. на листе ТК-2.
2. Гидроизоляция стальных трубопроводов, прокладываемых в грунте, уточняется при привязке проекта
3. Основание под стальные трубопроводы определяется при привязке проекта.

Привязан	Инж. III к.	Гвоздяр		ТП902-2-483.91 -ТК		
	Зам. гипа	Зазова		Отстойники канализационные первичные сбращающимся сборно-распределительным устройством из сборного ж/б. диаметром 24 м.	Стадия	Лист	Листов
	Нач. отд.	Дацун			Р.П.	9	
Инв. №	Н. контр.	Васильев		Сети всплывающих веществ, опорожнения сооружений, промывной воды. Профили.	СОЮЗВОДОКАНАЛПРОЕКТ		
	Гип	Петрова					

Инв. № подл. | Подпись и дата | Взам. инв. №

25116-02 12

Альбом 4

Ведомость основных комплектов

Обозначение	Наименование	Примечание
ТХ	Технологические решения	Альбом 4
ТХН	Общие виды нетиповых технологических конструкций	Альбом 4
КЖ	Конструкции железобетонные	Альбом 4
КЖИ	Строительные изделия	Альбом 4
ЭМ	Электрооборудование и автоматизация	Альбом 5 из т.п 902-2-482.91
АТХ1	Технологический контроль	Альбом 5 Из т.п. 902-2-482.91
СС	Связь и сигнализация	Альбом 5 Из т.п. 902-2-482.91

Ведомость ссылочных и прилагаемых документов

Обозначение	Наименование	Примечание
902-2-483.91-ТХН лист 1	Сборная камера. Устройство для регулирования уровня водослива	
	Экизный чертеж общего вида	Альбом 4
902-2-482.91-ТХ.СО	Спецификации оборудования	Альбом 6
902-2-482.91-ТХ.ВМ	Ведомости потребности в материалах	Альбом 7

Настоящий проект разработан в соответствии с действующими нормами и правилами, обеспечивает взрыво и пожаробезопасность сооружений при соблюдении установленных правил эксплуатации.

Главный инженер проекта Зазова Е.Б.Метрова

Ведомость чертежей основного комплекта ТХ

Лист	Наименование	Примечание
1	Общие данные	
2	Распределительная камера. План. Разрезы	
3	Сборная камера. План. Разрезы.	
4	Жиросборник. План, разрезы.	

Условные обозначения

Обозначение	Наименование	Примечание
К1	Сеть бытовых сточных вод	
К13	Сеть всплывающих веществ	
К14	Сеть опорожнения сооружений	
К15	Сеть сырого осадка	
К16	Сеть промывной воды	
Т91	Сеть сжатого воздуха	
В1	Хозяйственно-питьевой водопровод.	

Экспликация сооружений

Типул сооружения	Наименование	Примечание
1	Распределительная камера	Альбом 4
2	Отстойник	Альбом 2
3	Насосная станция сырого осадка	т.п. 902-2-482.91 Альбом 3
4	Сборная камера	Альбом 4
5	Жиросборник	Альбом 4

Схема группы отстойников

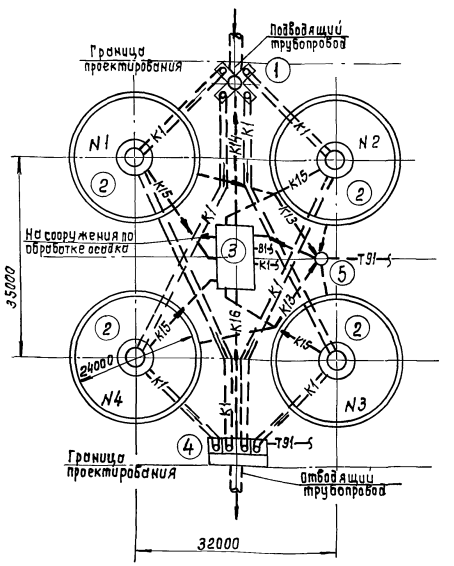

Инв. № подл. | Подпись и дата | Взам. инв. №

Привязан

Инв. №

ТП 902-2-483.91 – ТХ

Исполн.	Прохватаева		
Зам. гип	Зазова	Зазова	
Нач. отд.	Дацун		
Н. контр.	Васильев		
ГИП	Петрова	Зазова	

Отстойники канализационные первичные с вращающимся сборно-распределительным устройством. Из сборного ж/б диаметром 24м.

Стадия	Лист	Листов
Р.П	1	4

Общие данные

СОЮЗВОДОКАНАЛПРОЕКТ

25116-02 13 Формат А2

Альбом 4

А-А

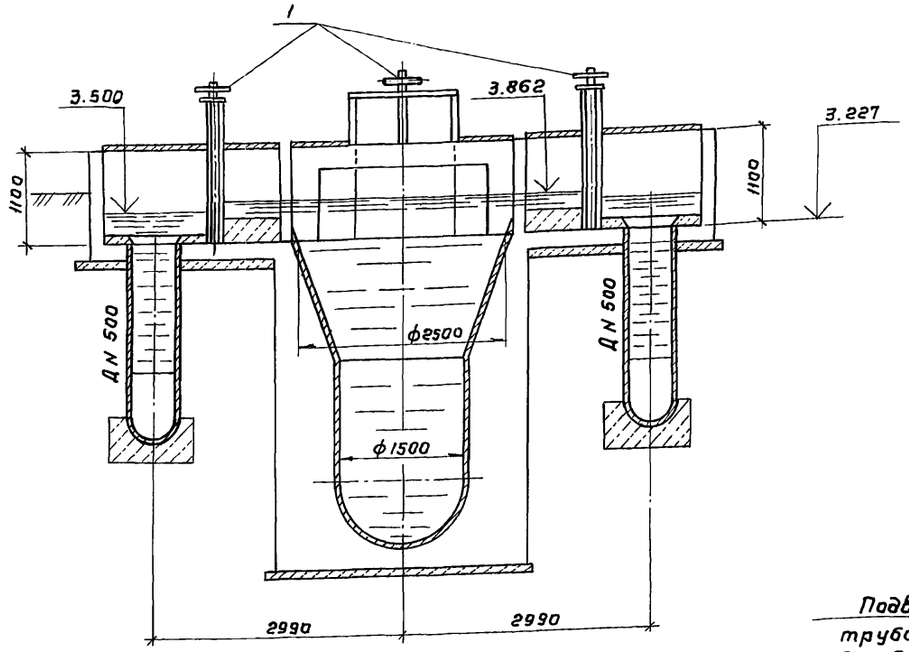

Б-Б

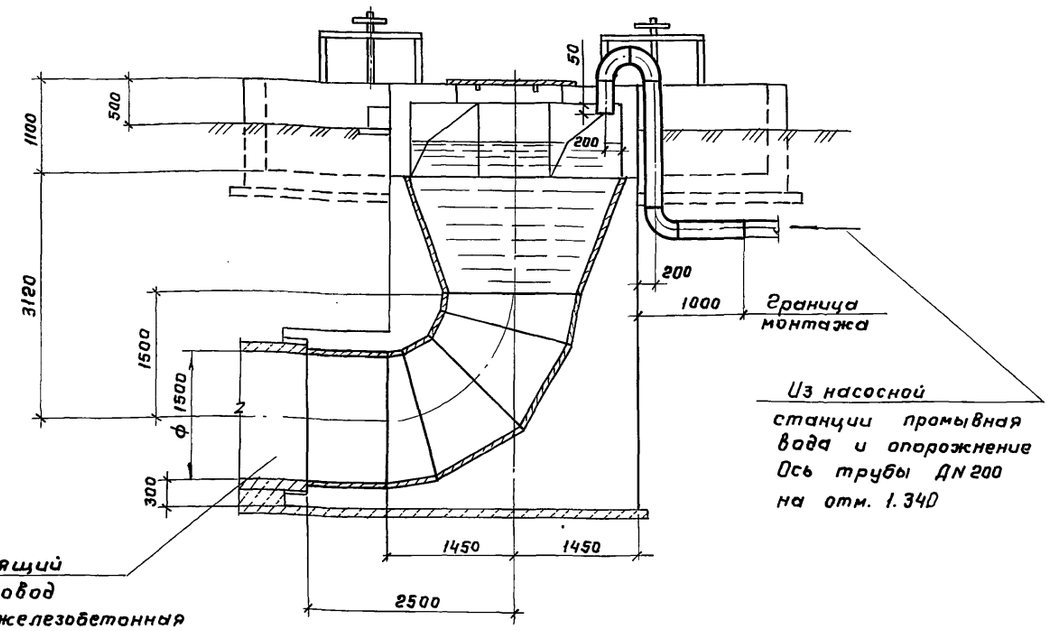

План

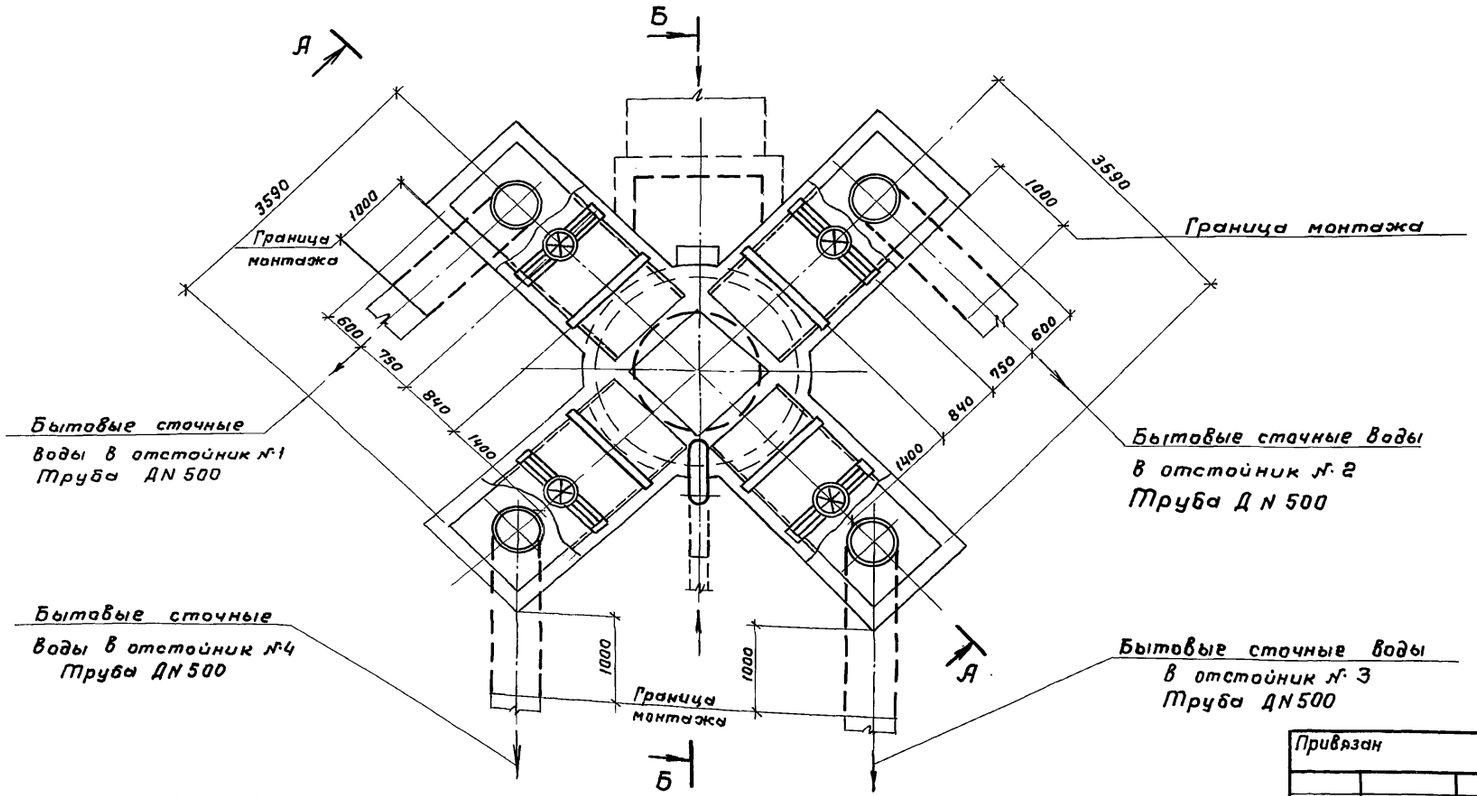

1. Расположение распределительной камеры в узле сооружений см. ТК-2 Альбом 4
2. Совместно с данным листом см. спецификацию оборудования - альбом 6.

Привязан

Инв. №

Разраб.	Еремина		
Пров.	Вайнштейн		
Нач.пр.гр.	Смирнов		
Гл.спец.	Турукин		
Нач.отд.	Орлов		
ГИП	Петрова		

ТП 902-2-483.91-ТХ

Отстойники канализационные первичные с вращающимся сборно-распределительным устройством из сборного ж.б. диаметром 24м.

Стадия	Лист	Листов
Р.П.	2	

Распределительная камера. План. Разрезы.

СОЮЗВОДОКАНАЛПРОЕКТ

Отд. 4 Петрова
Отд. 8 Чирков
Взам. инв. №
Подпись и дата
Инв. № подл.

25116-02 14 Копир. Гольденбаун Формат А2

Альбом 4

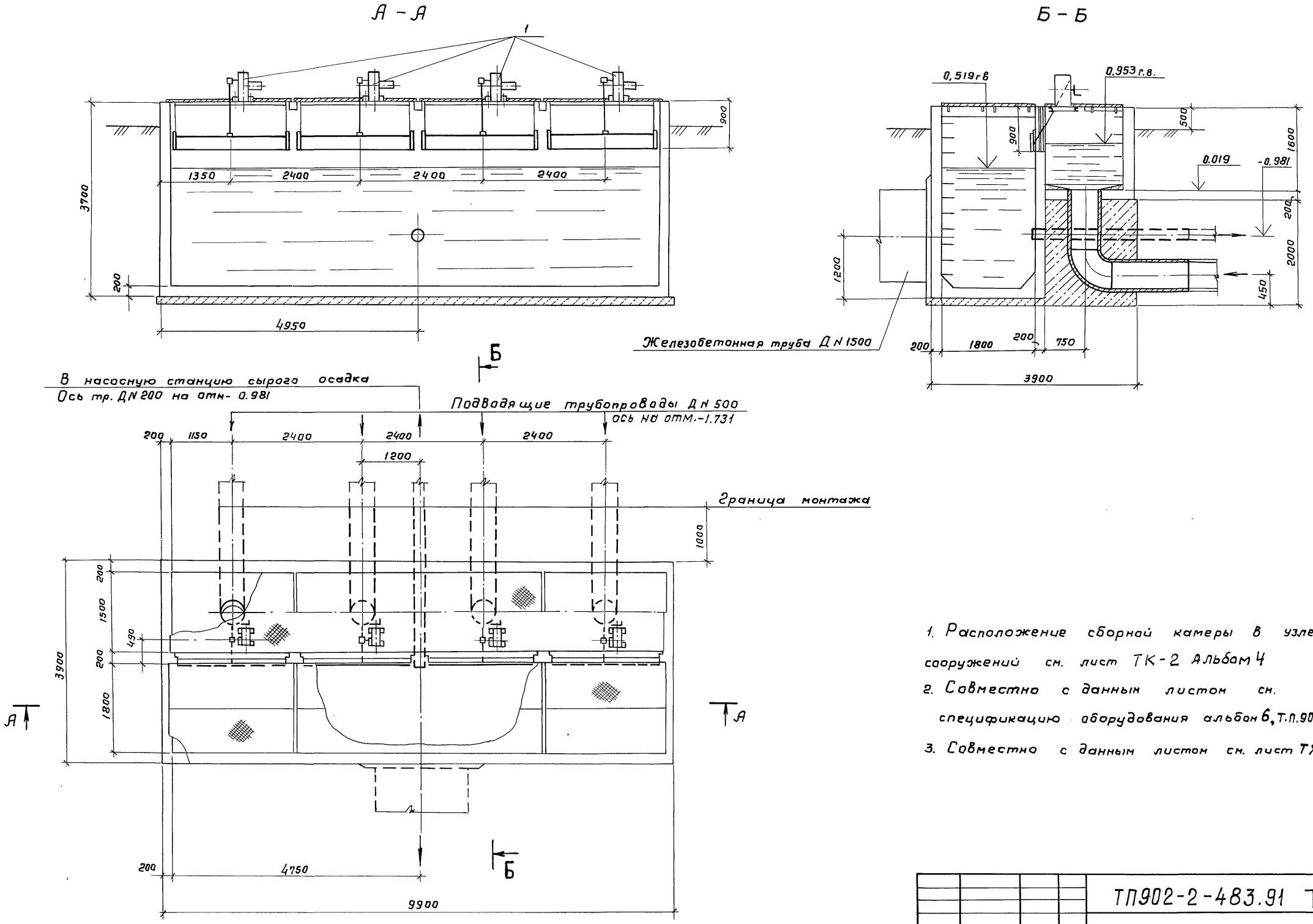

1. Расположение сборной камеры в узле сооружений см. лист ТК-2 Альбом 4
2. Совместно с данным листом см. спецификацию оборудования альбом 6, Т.П.902-2-482.91
3. Совместно с данным листом см. лист ТХН-1

				ТП902-2-483.91 ТХ			
Разраб.	Еремина			Отстойники канализационные первичные с вращающимся сборно-распределительным устройством из сборного ж.б. диаметром 24 м.	Стадия	Лист	Листов
Пров	Вайнштейн				РП	3	
Нач.пр.гр	Смирнов						
Гл.спец.	Турукин		09.91	Сборная камера План. Разрезы.	СОЮЗВОДОКАНАЛПРОЕКТ		
Нач.отд.	Орлов						
/ГИП	Петрова						

Инв. № подл. | Подпись и дата | Взам. инв. № | Отд. 4 | Отд. 8 | Зазова | Чирков

Копир. Гольденбаум 25116-02 15 Формат А2

Альбом 4

Разрез 1-1

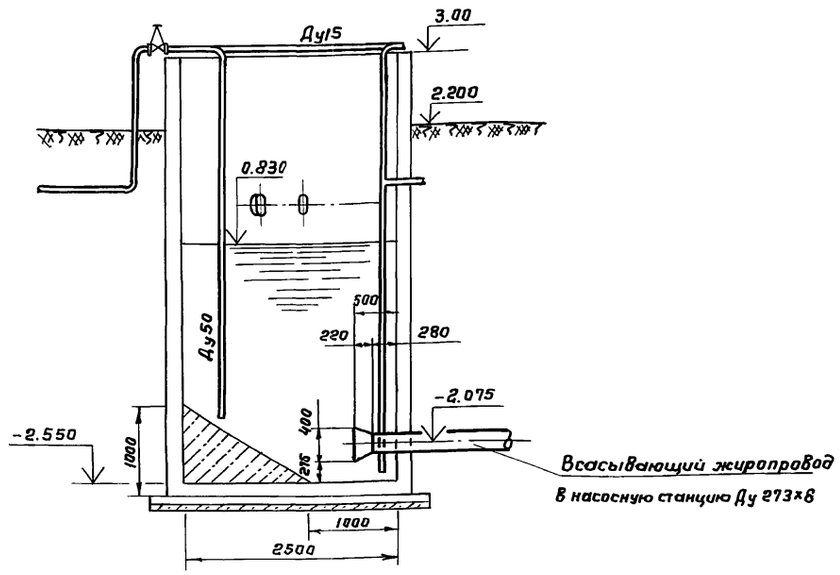

Разрез 2-2

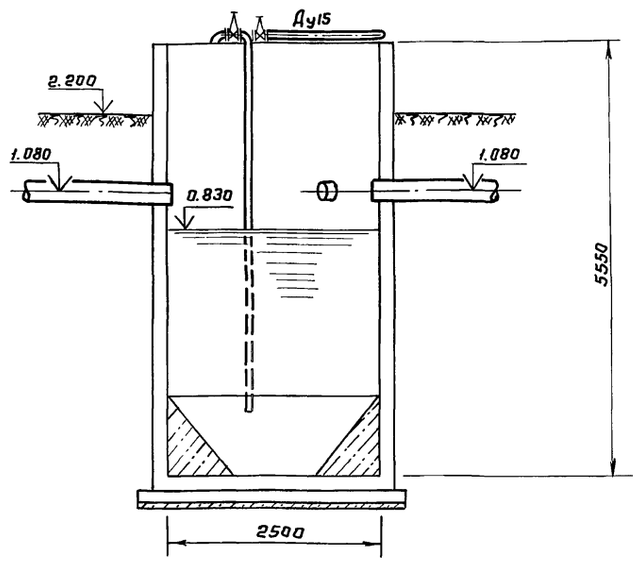

План м 1:50

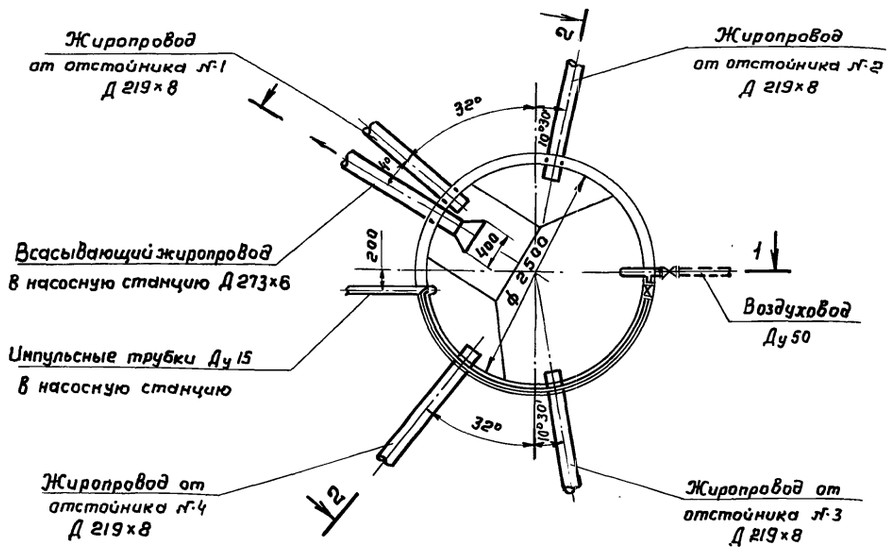

1. Отметки жиропроводов уточняются при привязке проекта в зависимости от глубины промерзания грунтов.
2. Расположение трубопроводов см на листе ТК лист 2
3. Импульсные трубки к насосной станции прокладываются на глубине 1м с уклоном i = 0.01 к жиросборнику.
4. За отметку 0.000 принята отметка дна отстойника.

Согласовано:

Инв. № подл.	Подп. и дата	Взам. инв. №	Отд. №	Чирков

Привязан				
Инв. №				

Инж. I кат	Гвоздяр	
Зам. ГИПа	Зазова	
Нач. отд.	Дацун	
Норм. конт	Васильев	
ГИП	Петрова	

ТП902-2-483.91 -ТХ

Отстойники канализационные первичные с вращающимся сборно-распред. устройством из сборного ж.б. диам. 24 м

Стадия	Лист	Листов
Р.П.	4	

Жиросборник. План, разрезы. м 1:50

СОЮЗВОДОКАНАЛПРОЕКТ

Копир. Гольденбаум

25116-02 16 Формат А2

Альбом 4

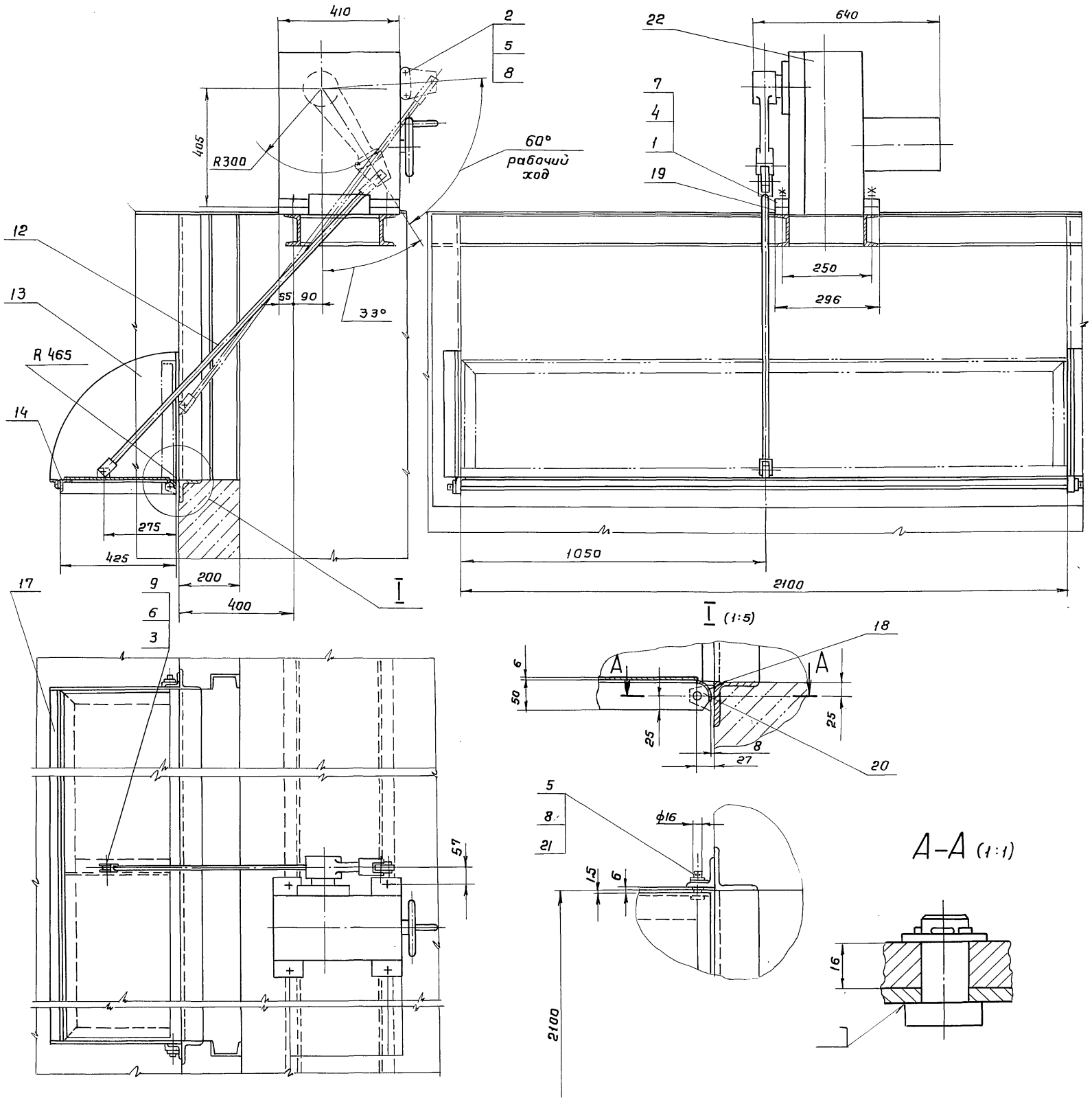

Поз.	Наименование	Кол.	Дополнительные указания
	Стандартные изделия		
1	Гайка М16-6Н.01 15 ГОСТ 5915-70	4	
2	Ось 2-16h11×80 ст.3 ГОСТ 9650-80	2	
3	Ось 2-20h11×50 Ст.3 ГОСТ 9650-80	4	
4	Шайба 16.65Г ГОСТ 6402-70	4	
5	Шайба 16.02.0115 ГОСТ 11371-78	4	
6	Шайба 20.02.0115 ГОСТ 11371-78	4	
7	Шпилька М16-6g×70 ГОСТ 22034-76	4	
8	Шплинт 4×28.0115 ГОСТ 397-79	4	
9	Шплинт 5×32.0115 ГОСТ 397-79	4	
	Сборочные единицы		
12	Штанга	2	2,5 кг
13	Щека	2	5,0 кг
14	Заслонка	1	41,0 кг
	Детали		
17	Уголок Б-32×32×4 ГОСТ 8509-86 / Ст.3 ГОСТ 535-79	2,120 м	4.1 кг
18	Труба 50×5 ГОСТ 8732-78 / Д ГОСТ 8731-87	2,097 м	3.0 кг
19	Лист Б-20.0 ГОСТ 19903-74 / Ст.3 ГОСТ 14637-88	4	50×100; 0,8 кг
20	Лист Б-16.0 ГОСТ 19903-74 / Ст3 ГОСТ 14637-88	2	0,4 кг
21	Ось	2	0,16 кг
	Прочие изделия		
22	МЭО-1600/63-0,25-87	1	Чебоксары „Промприбор" 140,0 кг.

Разраб.	Вайнштейн		ТП902-2-483.91 – ТХН 1	
Пров.	Дубинская		Отстойники канализационные первичные с вращающимся сборно-распределительным устройством из сборного ж.б. диаметром 24м	Стадия: Р.П. / Лист: 1 / Листов: 1
Нач.пр.гр.	Смирнов			
Гл.спец.	Турукин		Устройство для регулирования уровня водослива. Эскизный чертеж общего вида	СОЮЗВОДОКАНАЛПРОЕКТ
Нач.отд.	Орлов			
ГИП	Петрова			

Согласовано: Отд.№8 Чирков; Взам.инв.№; Подп. и дата; Инв.№ подл.

Альбом 4

Ведомость чертежей основного комплекта „КЖ"

Лист	Наименование	Примечание
1	Общие данные	
2	Распределительная камера Планы, разрезы. Опалубочный чертеж	
3	Распределительная камера. Разрезы. Опалубочный чертеж	
4	Распределительная камера. Планы, сечения. Арматурный чертеж	
5	Распределительная камера. Сечения. Арматурный чертеж.	
6	Сборная камера. Планы, разрезы, узлы. Опалубочный чертеж	
7	Сборная камера. Разрезы, узлы. Опалубочный чертеж	
8	Сборная камера. Планы, сечения. Арматурный чертеж	
9	Сборная камера. Спецификация элементов	
10	Жиросборник. Опалубочный чертеж	
11	Жиросборник. Арматурный чертеж	

Ведомость ссылочных и прилагаемых документов

Обозначение	Наименование	Примечание
1	2	3
	Ссылочные документы	
1.400-15 в.0,1	Унифицированные закладные изделия железобетонных конструкций для крепления технологических коммуникаций и устройств	
5.900-2	Сальники набивные Ду 50 ÷ 1400 мм для пропуска труб через стены	
	Прилагаемые документы	
– КЖИ.ТТ	Технические требования	
– КЖИ.1.01	Изделие закладное (ЗДИ1)	
– КЖИ.1.02	Щит (Щ-1; Щ-2; Щ-3; Щ-4)	
– КЖИ.1.03	Изделие закладное (ЗДИ2)	
– КЖИ.1.04	Изделие закладное (ЗДИ3)	
– КЖИ.1.05	Изделие закладное (ЗДИ4)	
– КЖИ.1.06	Решетка (Р1)	
– КЖИ.1.07	Щит (Щ-5; Щ-6)	

Ведомость спецификаций

Лист	Наименование	Примечание
3, 9, 10	Спецификация элементов	
5, 9, 11	Ведомость расхода стали на элемент	
5, 8, 11	Ведомость деталей	

1. Совместно с данным см. л. КЖ-2÷11.
2. За относительную отметку 0.000 принят уровень верха железобетонного днища отстойника, что соответствует абсолютной отметке ☐

Настоящий раздел проекта разработан в соответствии с действующими нормами и правилами и обеспечивает взрыво и пожаро-безопасность сооружений при соблюдении установленных правил их эксплуатации

Главный инженер проекта Зазоф /Петрова/

Инв.№ подл. | Подпись и дата | Взам. инв.№

Привязан

Инв.№

ТП902-2-483.91 -КЖ

Н.контр.	Козловичер		
Инж.Ик	Никитина		
Вед.инж.	Семенова		
Нач.пр.гр	Чирков		
Гл.спец.	Козловичер		
Нач.отд.	Альтшуллер		

Отстойники канализационные первичные с вращающимся сборно-распределительным устройством из сборного ж.б. диаметром 24м

Стадия	Лист	Листов
Р	1	11

Распределительная камера Сборная камера, жиросборник Общие данные

СОЮЗВОДОКАНАЛПРОЕКТ

Копировал Гольденбаум

Альбом 4

План

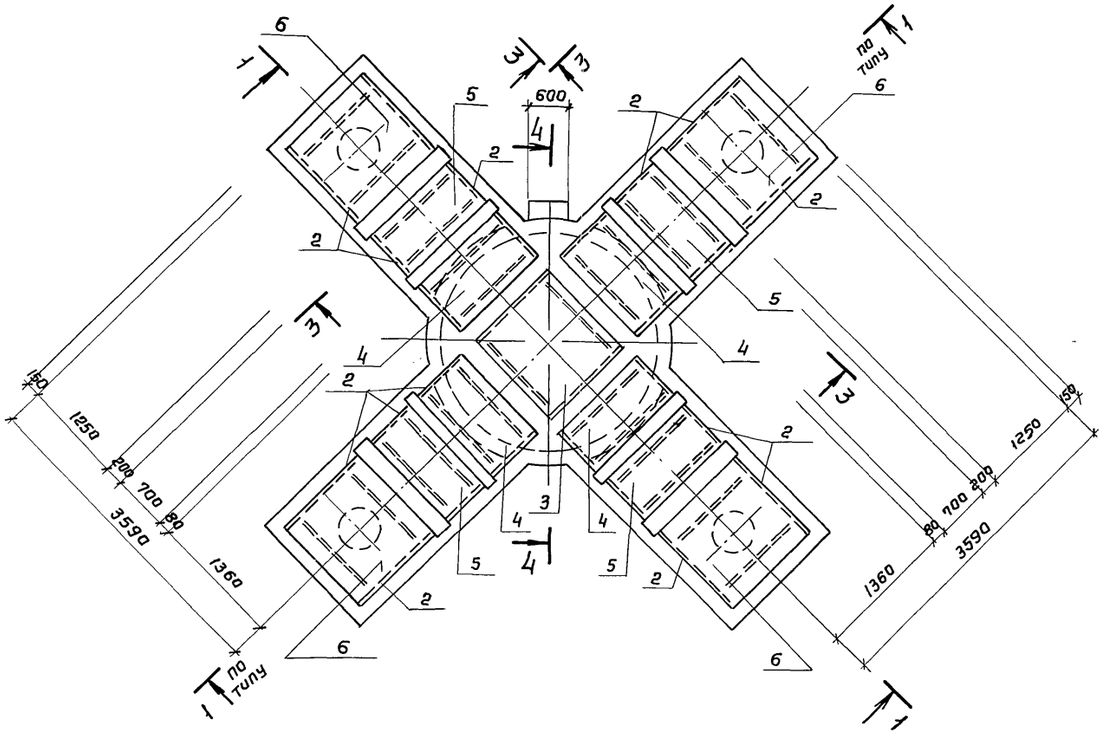

1-1

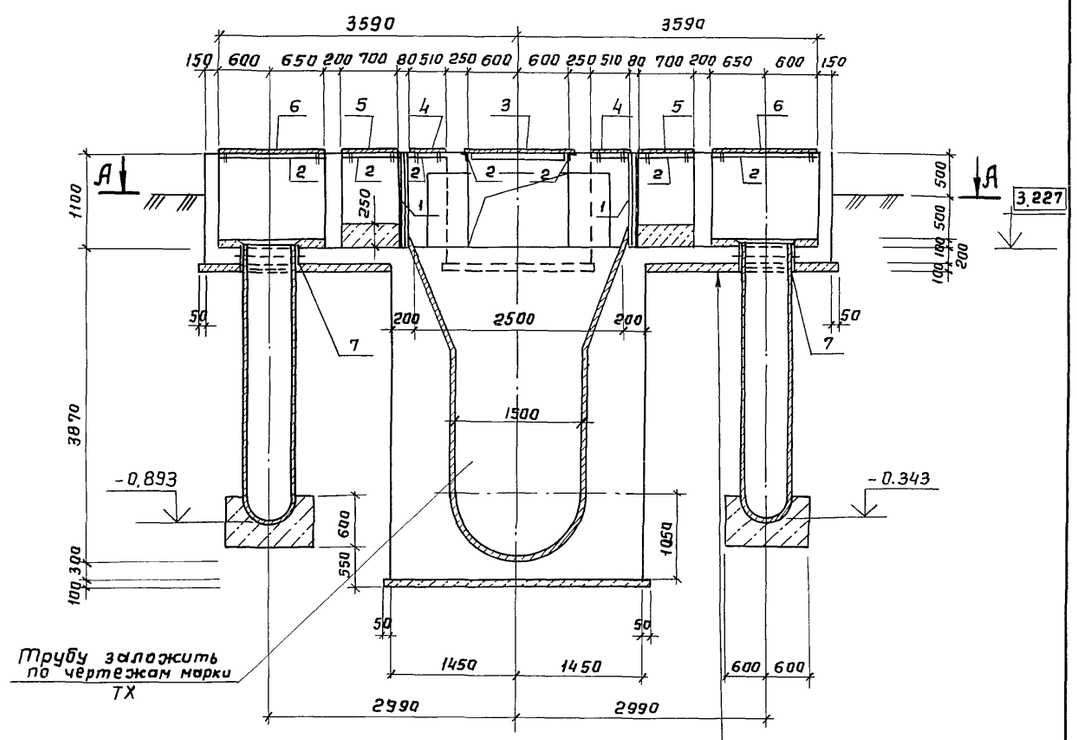

План по А-А

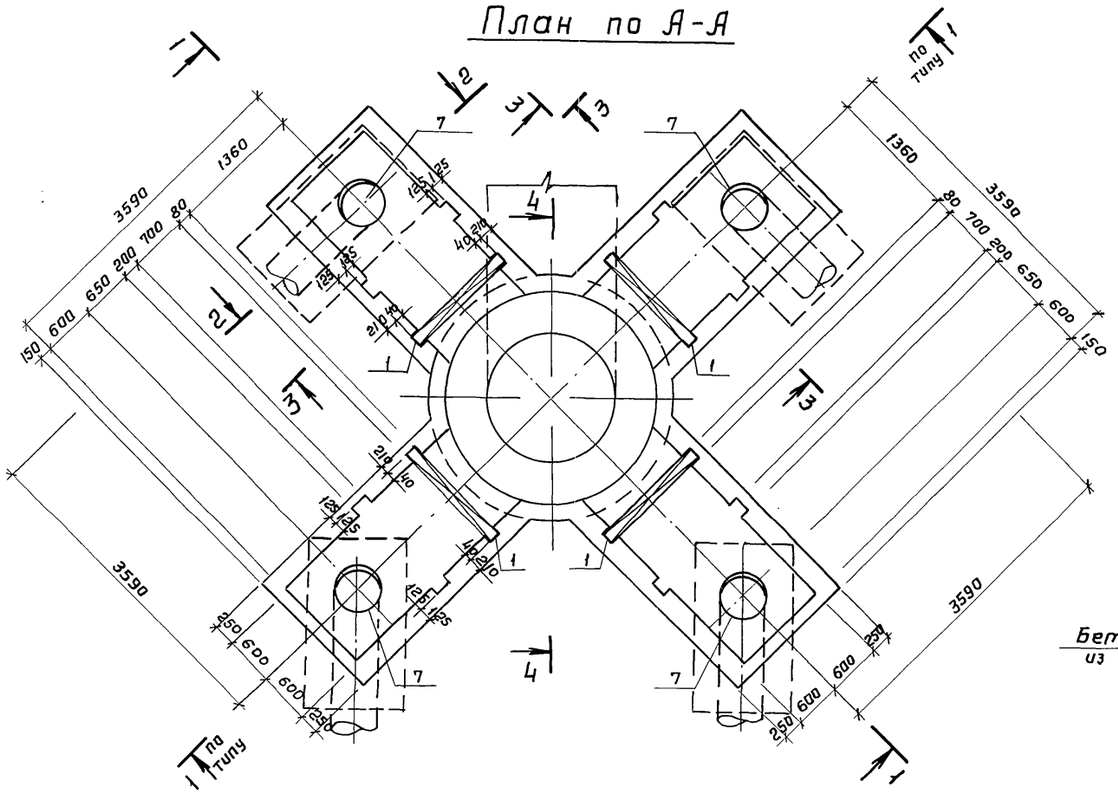

2-2

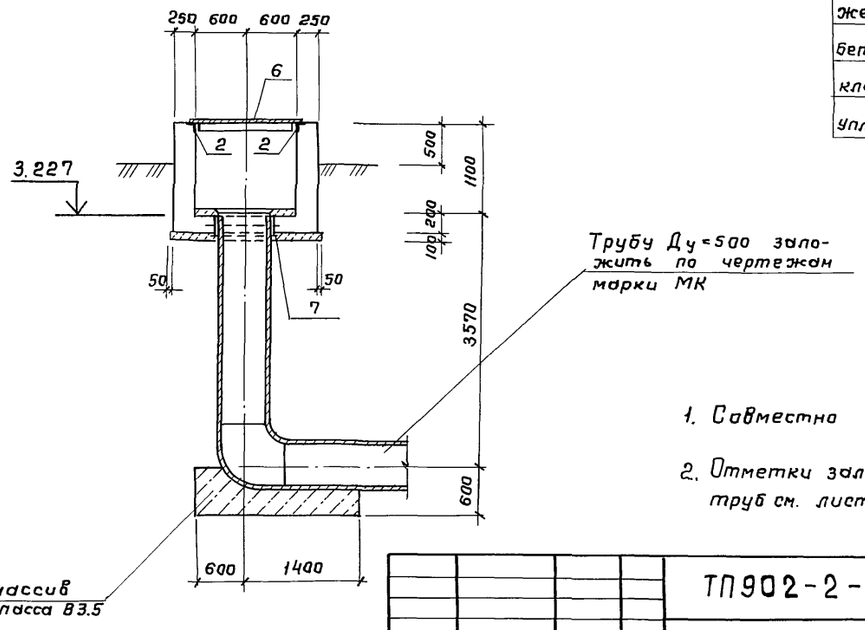

набетонка из бетона класса В10 δ=100

железобетонное днище δ=200

бетонная подготовка из бетона класса В 3.5 δ=100

Уплотненное основание

1. Совместно с данным см. л. КЖ-3
2. Отметки заложения лотков отводящих труб см. листы ТК-3,4.

Н.контр	Козловичер		
Инж.I к.	Сапунова		
Инж II к.	Никитина		
Вед.инж	Семенова		
Нач.пр.гр.	Чирков		
Гл.спец.	Козловичер		
Нач.отд.	Альтшуллер		

Привязан

Инв. №

ТП902-2-483.91 -КЖ

Отстойники канализационные первичные с вращающимся сборно-распределительным устройством из сборного ж.б. Диаметром 24м

Стадия	Лист	Листов
Р	2	

Распределительная камера
Планы, разрезы
Опалубочный чертеж

СОЮЗВОДОКАНАЛПРОЕКТ

Согласовано

Отд.4	Петрова	
Отд.15	Смирнов	

Взам.инв.№ | Подп. и дата | Инв.№ подл.

Копир. Гольденбаум 25116-02 19 Формат А2

4 - 4

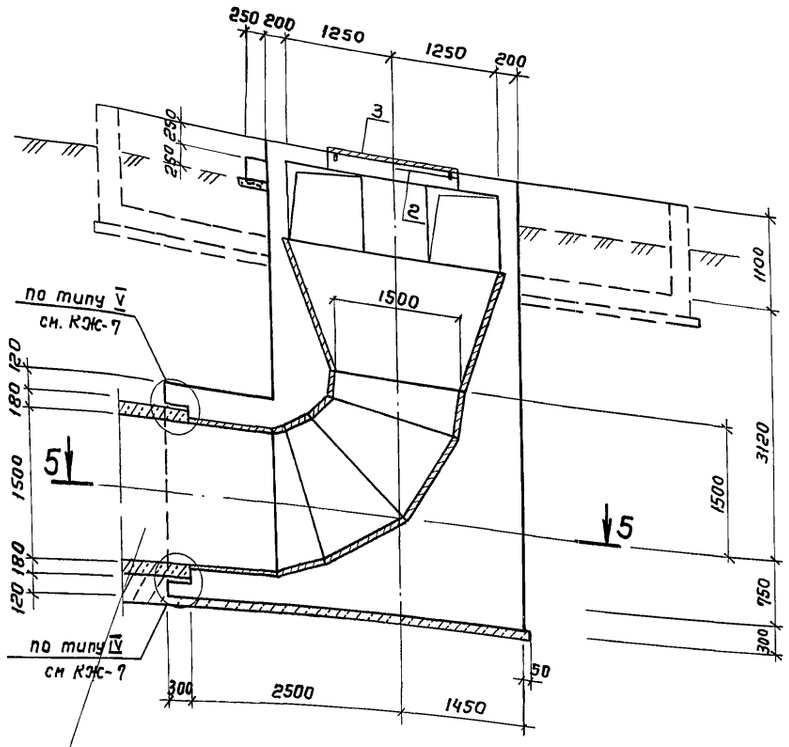

Железобетонная труба Ду = 1500

3 - 3

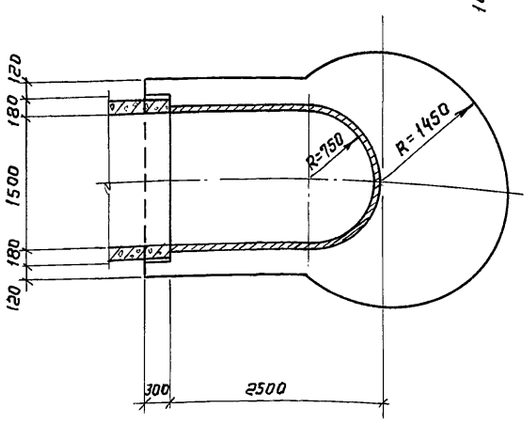

5 - 5

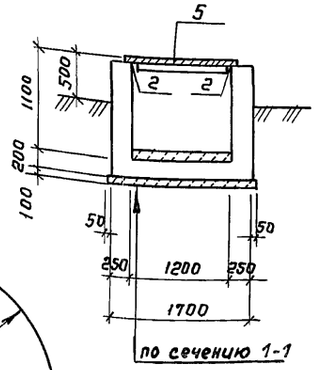

по сечению 1-1

Спецификация элементов

Формат	Зона	Позиц.	Обозначение	Наименование	Кол.	Примеч.
				Распределительная камера		
				Сборочные единицы		
				Изделия закладные		
А3		1	-КЖИ.101	Изделие закладное ЗДИ1	4	25.0 кг
БЧ		2	1.400-15 в 0.1	МН 553 п. м.	22.1	1 п.м. 4,1 кг
БЧ		7	5.900-2	Сальник для труб Ду=500 $\ell_в$=200	4	375 кг
				Детали		
БЧ		11*		ф6АIII ГОСТ 5781-82* ℓ= 4150	56	0.9 кг
БЧ		15*		ℓ= 1720	48	0,4 кг
БЧ		16*		ℓ= 1230	48	0,3 кг
БЧ		17*		ℓ= 3250	8	0,7 кг
БЧ		18		ℓ= 610	96	0,2 кг
БЧ		10*		ф8АIII ГОСТ 5781-82* ℓ= 7350	24	2,9 кг
БЧ		12*		$\ell_{ср}$=3950	36	1,6 кг
БЧ		13*		ℓ= 1380	144	0,6 кг
БЧ		14*		ℓ= 1800	24	0,7 кг
БЧ		20*		ℓ= 1800	44	0,7 кг
БЧ		21*		$\ell_{ср}$=3000	28	1,2 кг
БЧ		22*		ℓ = 820	92	0,3 кг
БЧ		28*		ℓ= 1930	24	0,8 кг
БЧ		45		ℓ= 1000	64	0,4 кг
БЧ		19*		ф12АIII ГОСТ 5781-82* ℓ= 1160	24	1.0 кг
БЧ		23*		ℓ= 4450	24	4.0 кг
БЧ		24*		ℓ= 3400	18	3.1 кг
БЧ		25*		ℓ= 9350	13	8.7 кг
БЧ		26*		ℓ=7400	7	6.6 кг
БЧ		27		ℓ=1550	20	1.4 кг
БЧ		9		ℓ=7430	16	6.6 кг
БЧ		29		ℓ=4300	5	3.8 кг
БЧ		30		ℓ=3600	15	3.2 кг
БЧ		31*		ℓ=3600	5	2.9 кг
БЧ		32*		ℓ=5620	15	5.2 кг
БЧ		33*		ℓ=1800	11	1.6 кг
БЧ		34*		ℓ=2850	28	2.5 кг
БЧ		35*		ф12АIII ГОСТ 5781-82* ℓ= 730	30	0,7 кг
БЧ		36*		ℓ=6800	3	6,1 кг
БЧ		37*		ℓ=1950	18	1,7 кг
БЧ		38		ℓ=2100	36	1,9 кг
БЧ		39*		ℓ=4600	11	4,1 кг
БЧ		40*		$\ell_{ср}$=2200	14	2,0 кг
БЧ		41*		ℓ= 7350	12	6,5 кг
БЧ		42*		ℓ=5800	16	5,2 кг
БЧ		43*		ℓ=3240	10	2,9 кг
БЧ		44		ℓ=2500	22	2,2 кг
				Материал		
				Бетон класса В15; F150; W4	39.5	м³
				Элементы перекрытия камеры		
		3		Щит Щ-1	1	60.7 кг
А3		4	-КЖИ.102	Щит Щ-2	4	30.7 кг
		5		Щит Щ-3	4	39.0 кг
		6		Щит Щ-4	4	62.9 кг

* Эскиз позиции см. ведомость деталей на л. КЖ-5

1. Совместно с данным см. л. КЖ-2.

Согласовано

Отд. №4	Петрова	
Отд. №15	Смуров	

Взам. инв. №

Подпись и дата

Инв. № подл.

Привязан

Инв. №

Н. контр.	Козловичер	
Инж. I к	Сапунова	
Инж. II к	Никитина	
Вед. инж.	Сененова	
Нач. пр. гр.	Чирков	
Гл. спец.	Козловичер	
Нач. отд.	Альтшуллер	

ТП 902-2-483.91 - КЖ

Отстойники канализационные первичные с вращающимся сборно-распределительным устройством из сборного ж.б. диаметром 24м	Стадия	Лист	Листов
	Р	3	
Распределительная камера Разрезы Опалубочный чертеж	СОЮЗВОДОКАНАЛПРОЕКТ		

Копир. Гольденбаум

25116-02 20

Формат А2

Альбом 4

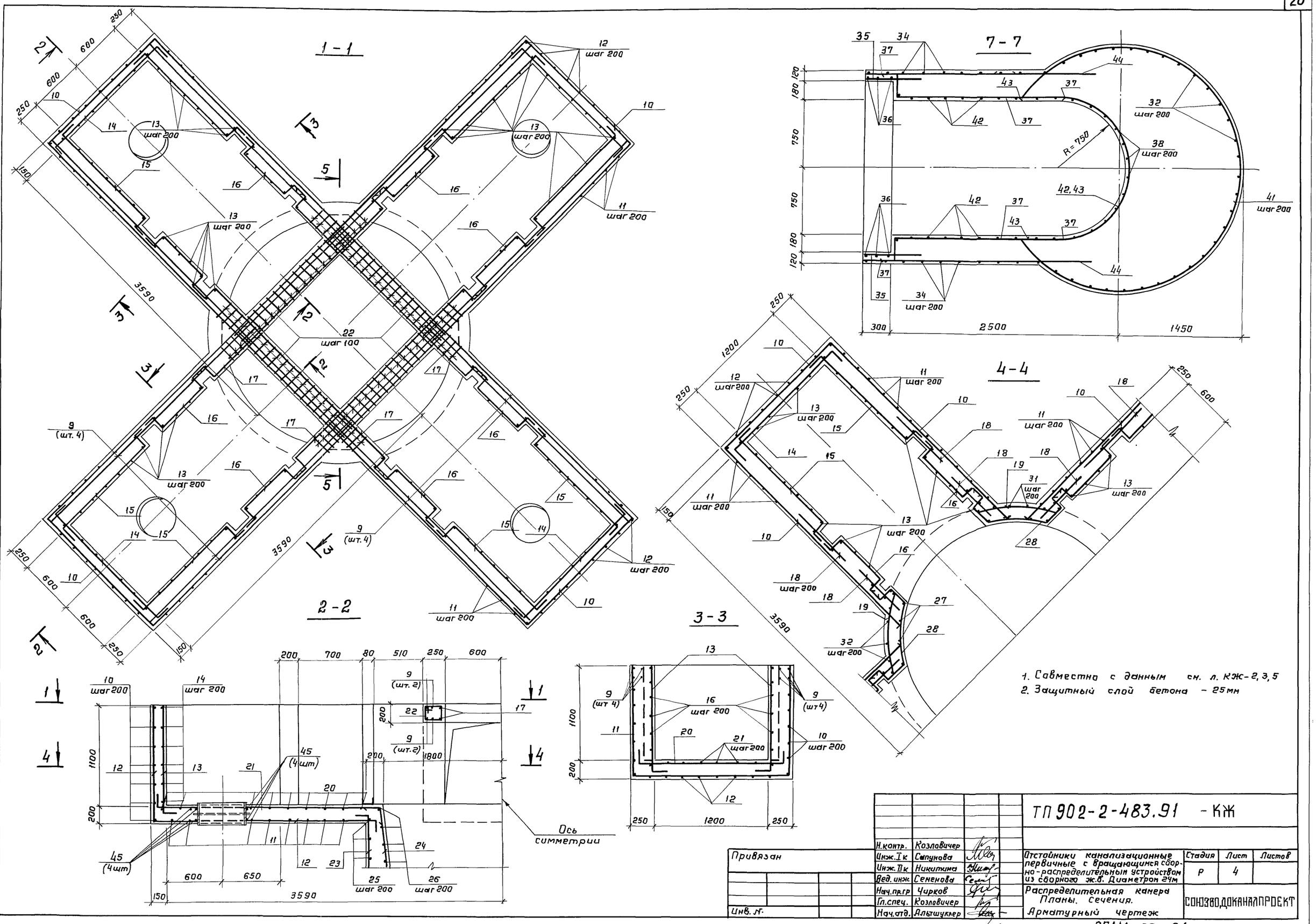

1. Совместно с данным см. л. КЖ-2, 3, 5
2. Защитный слой бетона – 25мм

Привязан	Н.контр.	Козловичер		ТП 902-2-483.91 - КЖ			
	Инж. I к	Сапунова		Отстойники канализационные первичные с вращающимся сборно-распределительным устройством из сборного ж.б. Диаметром 24м	Стадия	Лист	Листов
	Инж. II к	Никитина			Р	4	
	Вед. инж	Семенова					
	Нач. пр. гр	Чирков		Распределительная камера Планы. Сечения.	СОЮЗВОДОКАНАЛПРОЕКТ		
	Гл. спец.	Козловичер		Арматурный чертеж			
Инв. №	Нач. отд.	Альтшуклер					

Копир. Гольденбаум 25116-02 21 Формат А2

Инв. № подл. | Подп. и дата | Взам. инв. №

Альбом 4

5 - 5

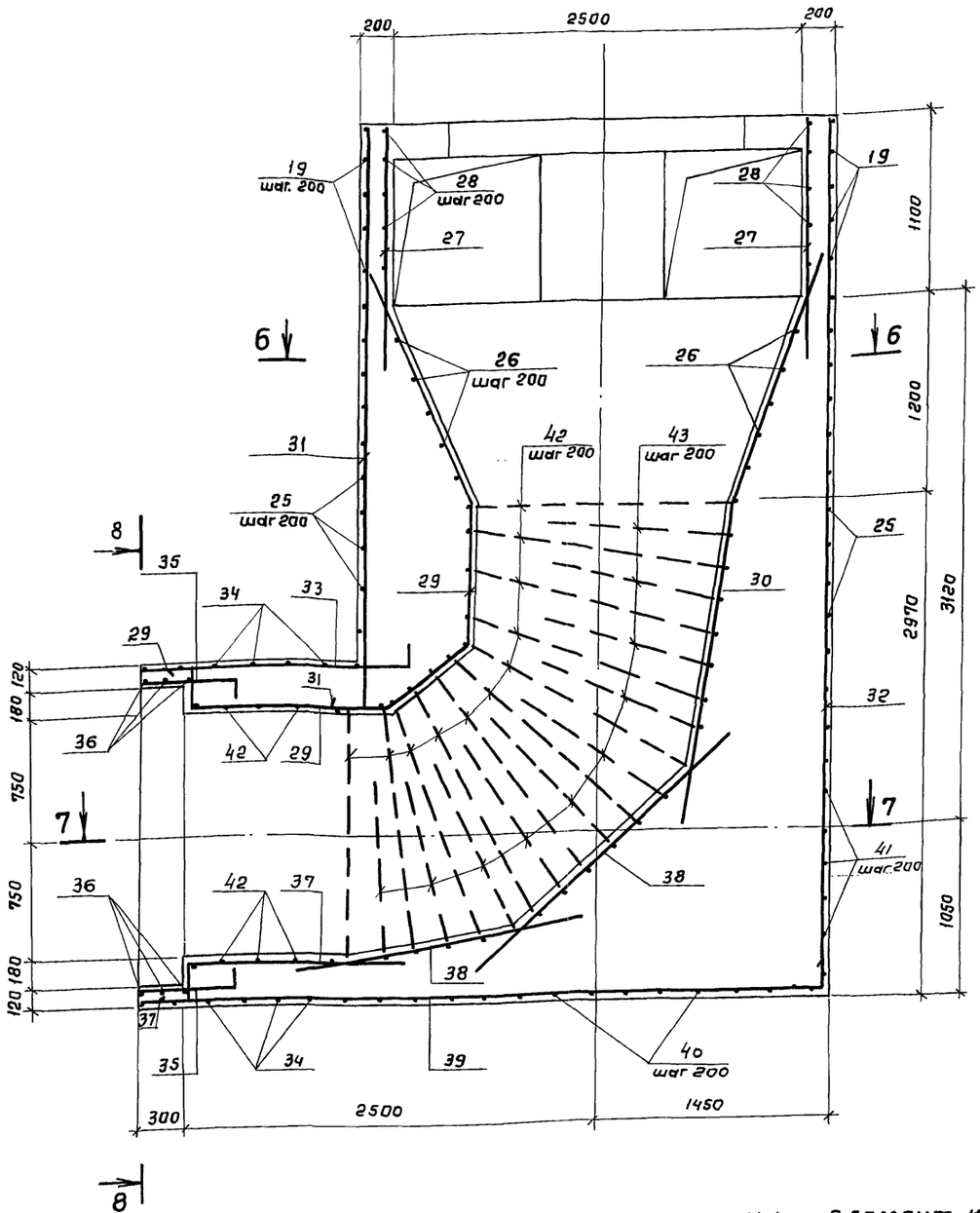

6 - 6

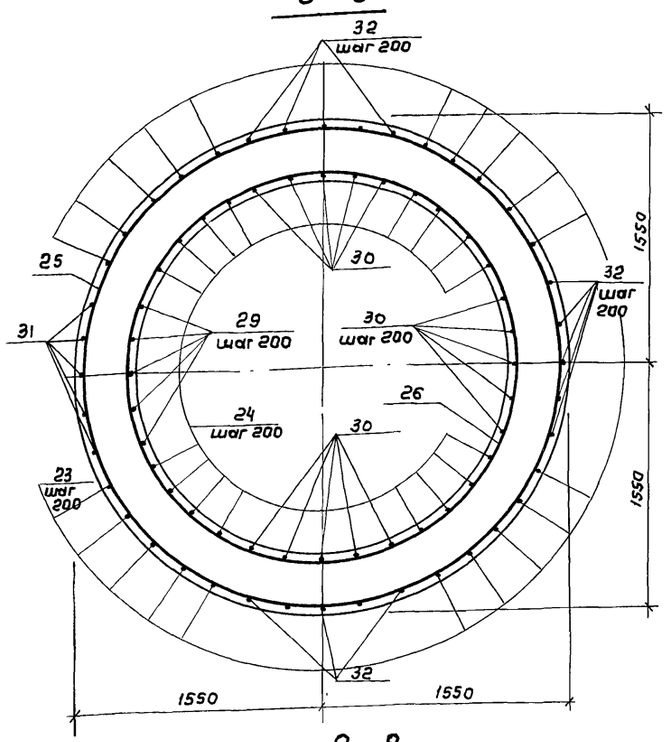

8 - 8

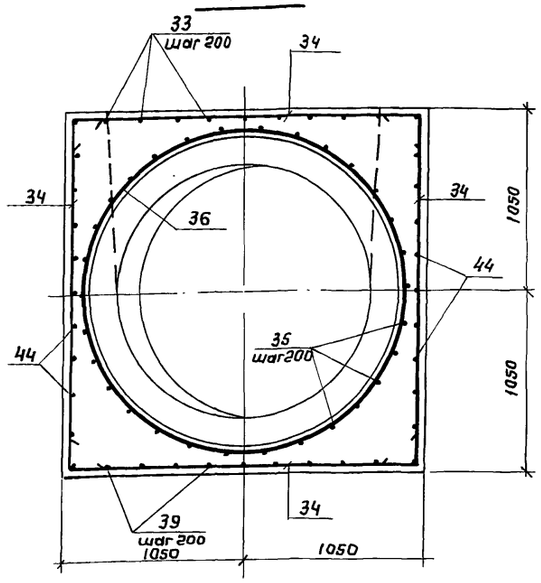

Ведомость деталей

Поз	Эскиз
10	2700, 150, 1650, 2700, 150
11	1250, 1650, 1250
12	1250, 2500÷2700, 100
13	1230, 150
14	100, 1600, 100
15	100, 1330, 190, 100
16	650, 190, 190, 100, 100
17	2670, 190, 190, 100, 100
19	R=1425, 100, 100
20	150, 1500, 150
21	200, 2500÷2700, 200
22	260, 210, 200, 150
23	4100, 350, 20°
24	3100, 300
25	400, 2850
26	400, 1600÷2600
28	190, 100, R=850, 100, 190, 250, 250, R=1275
31	3400, 200
32	5220, 400
33	1600, 200
34	400, 2050, 400
35	580, 150
36	400, 1910
37	1500, 250, 200
39	4200, 400
40	400, 2850÷750, 400
41	1550, 2850
42	400, 1550
43	400, 400, 1550

1. Совместно с данным см. л. КЖ-2, 3, 4
2. Стержень поз. 29, 30 изогнуть по месту

Ведомость расхода стали на элемент, кг

Марка элемента	Изделия арматурные: Арматура класса A III ГОСТ 5781-82* ф6	ф8	ф12		Итого	Всего	Изделия закладные: Арматура класса A III ГОСТ 5781-82* ф8		Сальники 5.900-2		Прокат марки С245 ГОСТ 27772-88 ГОСТ 9509-86	ГОСТ 8240-89			Всего	Общий расход
Распределительная камера	98.2	308.0	1137.1		1543.1	1543.1	8.2			Ду 500 150.0	84.0	98.4			340.6	1883,7

Привязан

Инв. №

Н.контр.	Козловичер	
Инж. I к.	Салунова	
Инж. II к.	Никитина	
Вед. инж.	Сененова	
Нач. пр-гр	Чирков	
Гл. спец.	Козловичер	
Нач. отд.	Альтшуллер	

ТП 902-2-483.91 - КЖ

Отстойники канализационные первичные с вращающимся сборно-распределительным устройством из сборного ж.б. диаметром 24м

Распределительная камера сечения. Арматурный чертеж

Стадия	Лист	Листов
Р	5	

СОЮЗВОДОКАНАЛПРОЕКТ

25116-02 22

Формат А2

Инв. № подл. | Подпись и дата | Взам. инв. №

Альбом 4

3 – 3

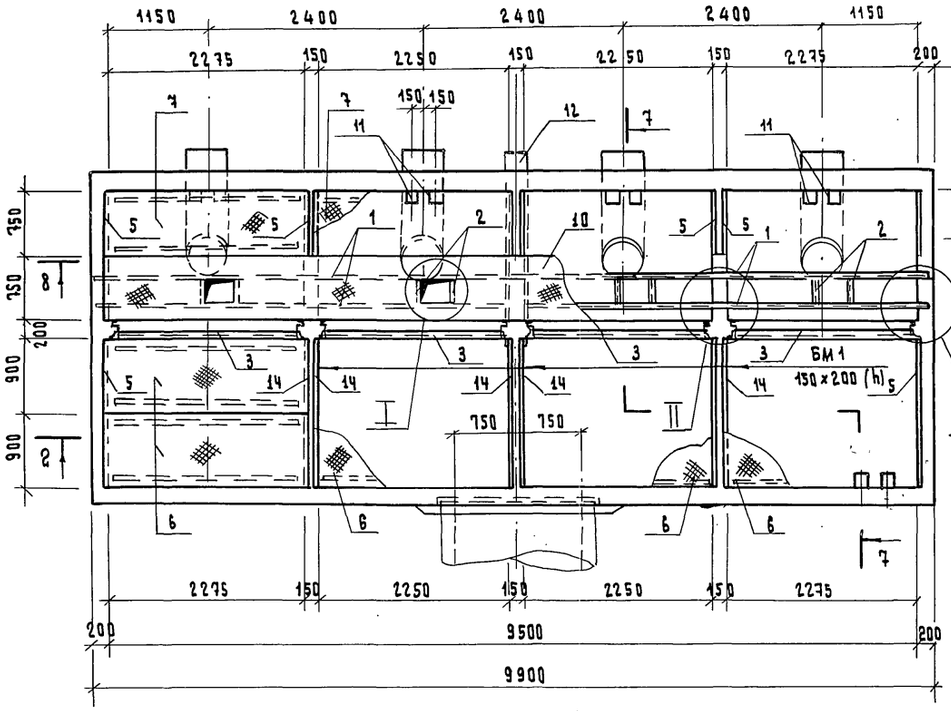

Фом 1

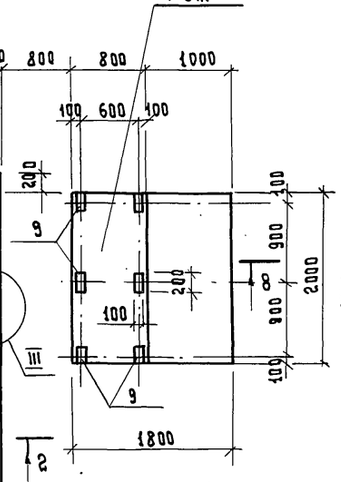

2 – 2

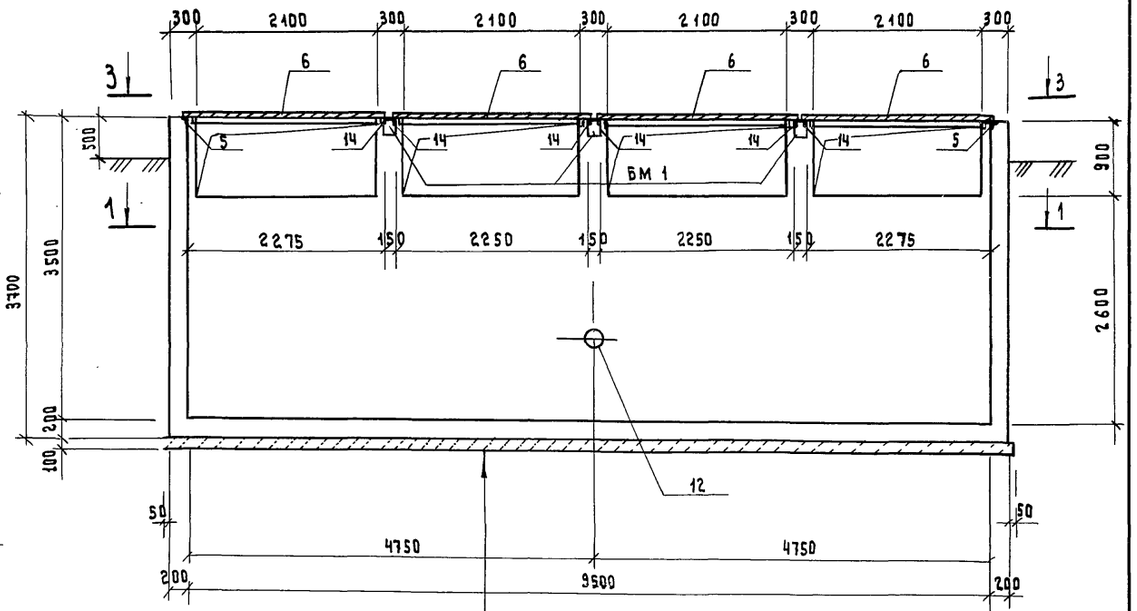

ЖЕЛЕЗОБЕТОННОЕ ДНИЩЕ δ = 200

БЕТОННЫЙ МАССИВ ИЗ БЕТОНА КЛАССА В 3.5

I

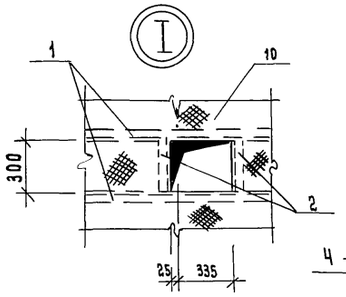

II

III

1 – 1

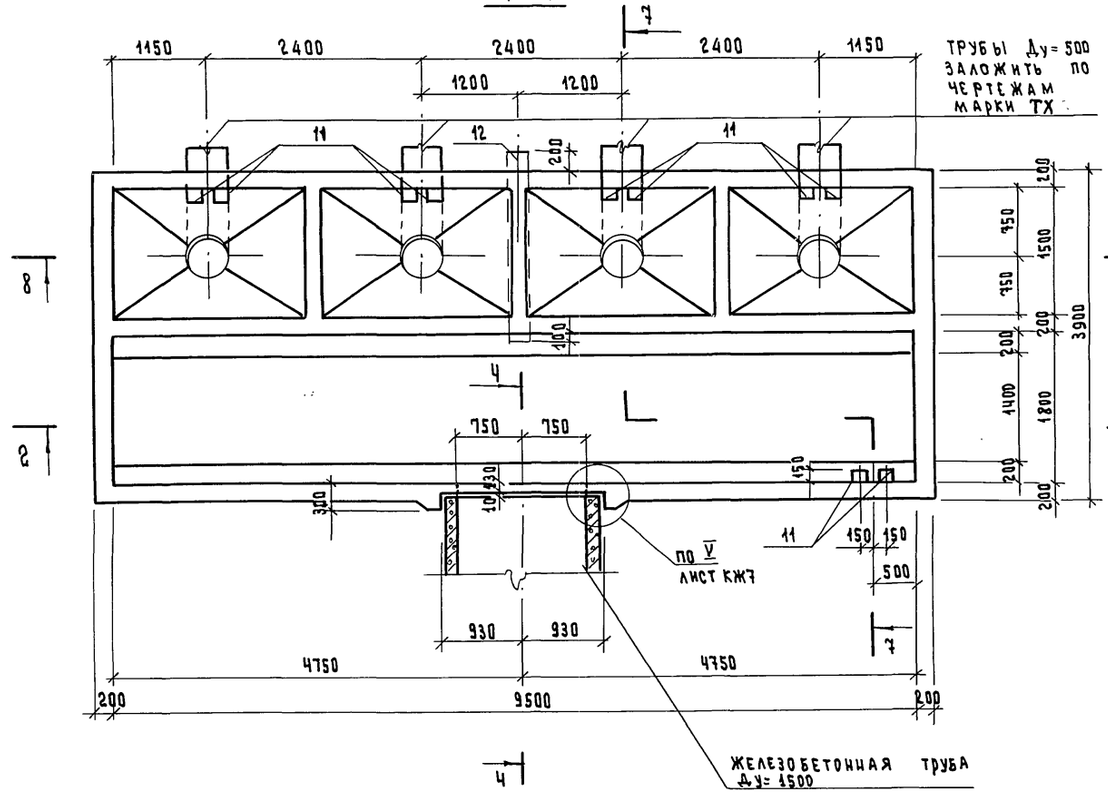

ТРУБЫ Ду = 500 ЗАЛОЖИТЬ ПО ЧЕРТЕЖАМ МАРКИ ТХ

ПО V ЛИСТ КЖ7

ЖЕЛЕЗОБЕТОННАЯ ТРУБА Ду= 1500

4 – 4

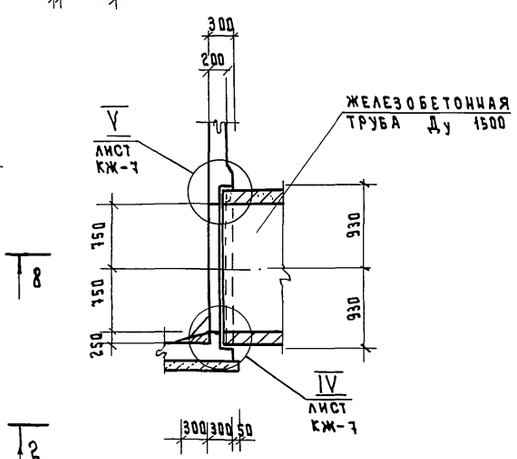

V ЛИСТ КЖ-7

ЖЕЛЕЗОБЕТОННАЯ ТРУБА Ду 1500

IV ЛИСТ КЖ-7

5 – 5

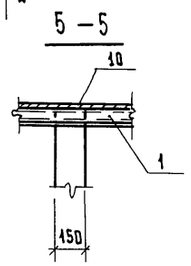

6 – 6

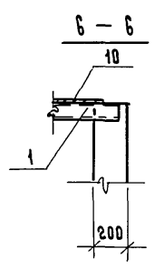

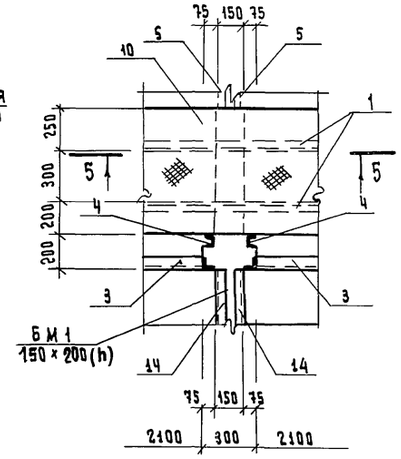

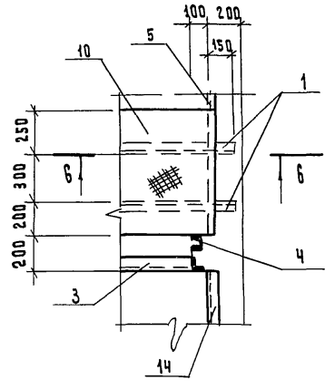

1. Совместно с данным см. лл. КЖ-7,8,9

СОГЛАСОВАНО

Отд.№4	Петрова	
Отд.№15	Смирнов	

Инв.№подл. | Подпись и дата | Взам.инв.№

Привязан

Инв. №

Н.контр.	Козловичер	
Инж.ТК.	Цветкова	
Инж.ТК.	Никитина	
Вед.инж.	Семенова	
Нач.пр.гр	Чирков	
Гл.спец.	Козловичер	
Нач.отд.	Альтшуллер	

ТП 902-2-483.91 –КЖ

Отстойники канализационные первичные с вращающимся сборно-распределительным устройством из сборного ж.б. диаметром 24м

Стадия	Лист	Листов
Р	6	

Сборная камера. Планы, разрезы, узлы. Опалубочный чертеж.

Союзводоканалпроект

25116-02 23

Формат А2

Альбом 4

7 – 7

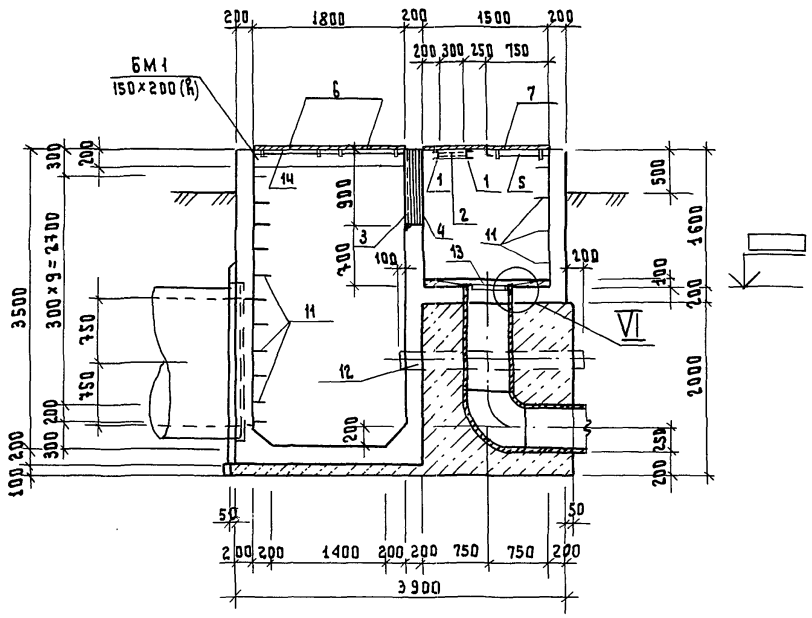

8 – 8

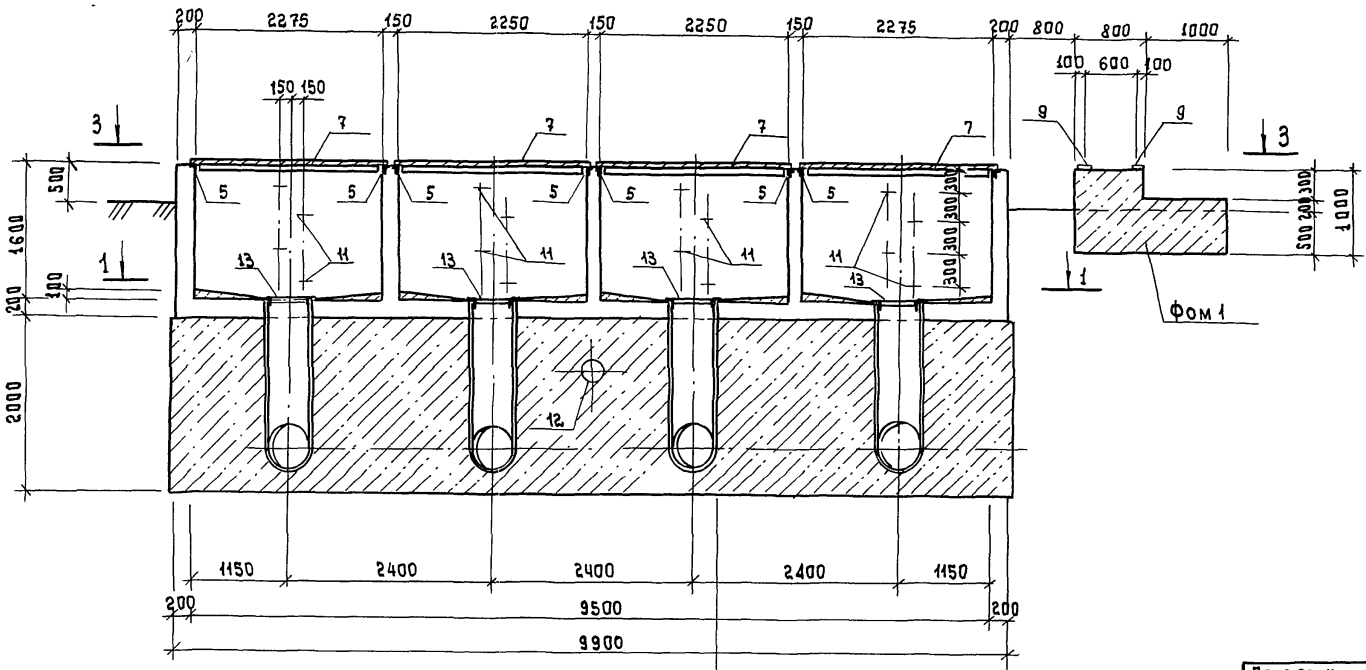

НАБЕТОНКА ИЗ БЕТОНА КЛАССА В10

ЖЕЛЕЗОБЕТОННОЕ ДНИЩЕ δ=200

БЕТОННЫЙ МАССИВ ИЗ БЕТОНА КЛАССА В3.5

IV

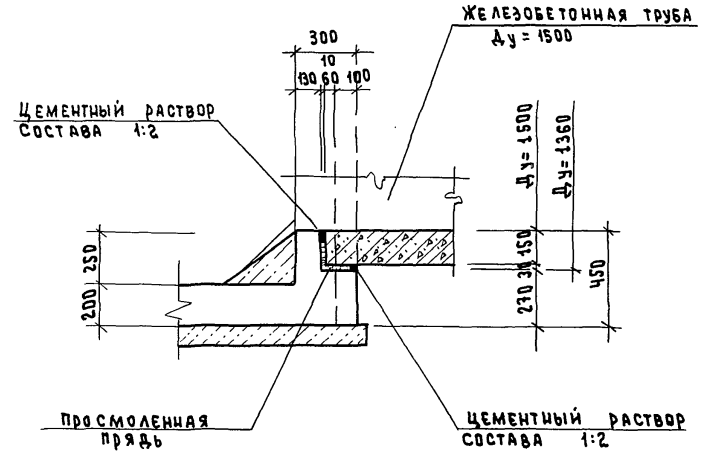

VI

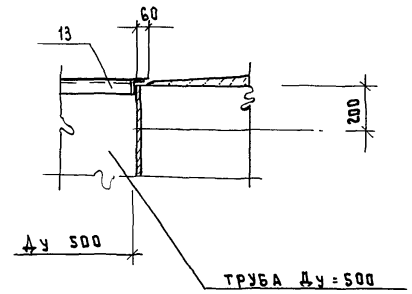

V

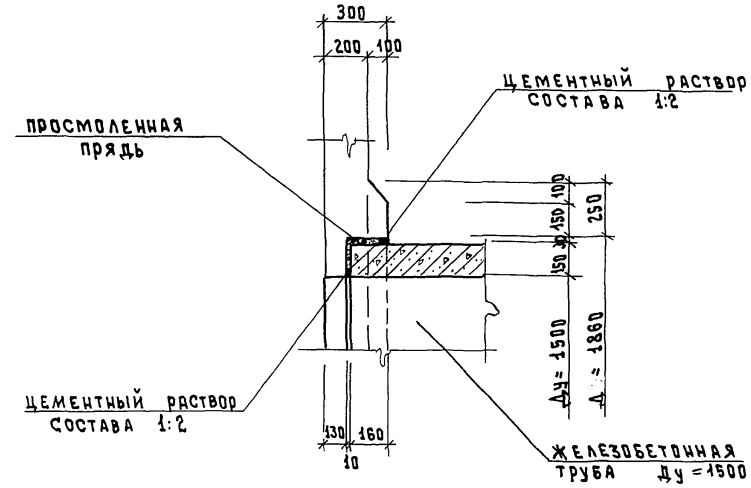

1 Совместно с данным см. л.л. КЖ – 6, 8, 9

СОГЛАСОВАНО
Отд. №4 Петрова
Отд. №15 Смирнов

Инв. № подл. | Подпись и дата | Взам. инв. №

Привязан

Инв. №

Н.контр.	Козловичер	
Инж. Iк.	Цветкова	
Инж. IIк.	Никитина	
Вед. инж.	Семенова	
Нач. пр. гр.	Чирков	
Гл. спец.	Козловичер	
Нач. отд.	Альтшуллер	

ТП 902-2-483.91 – КЖ

Отстойники канализационные первичные с вращающимся сборно-распределительным устройством из сборного ж.б. диаметром 24 м.

Стадия	Лист	Листов
Р	7	

Сборная камера. Разрезы, узлы. Опалубочный чертеж.

Союзводоканалпроект

25116-02 24

Формат А2

Альбом 4

1-1

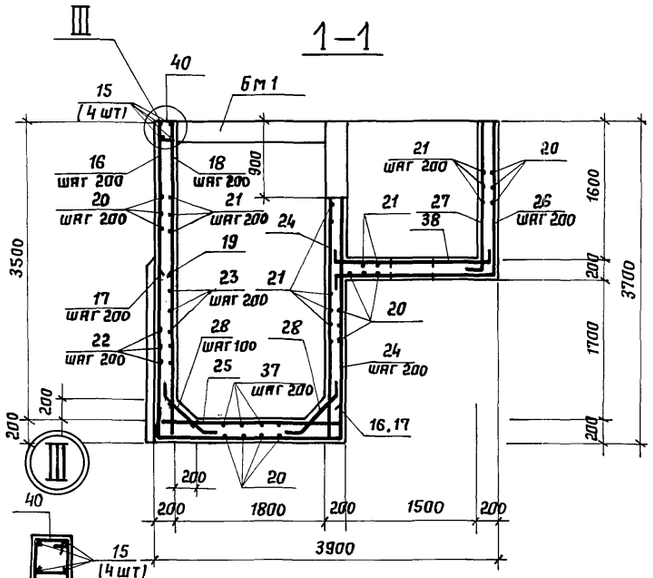

6м1

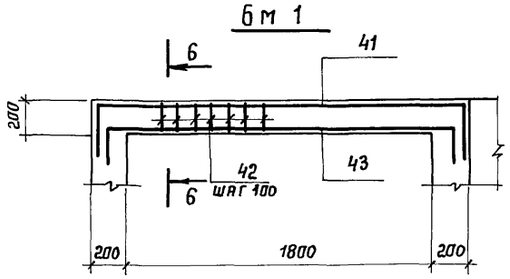

6-6

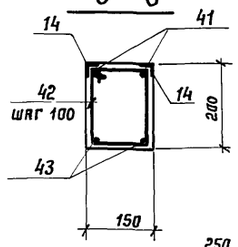

7-7

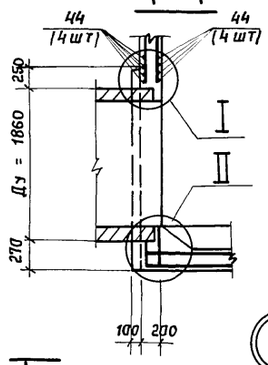

4-4

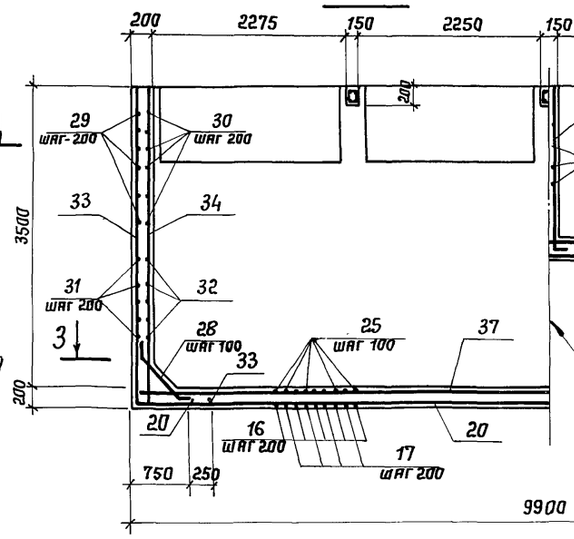

5-5

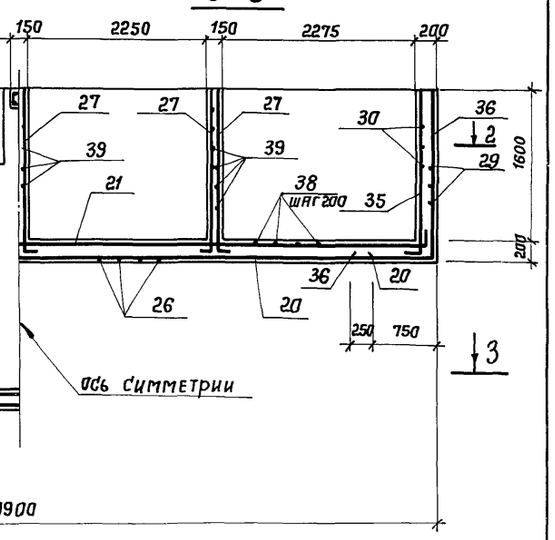

2-2

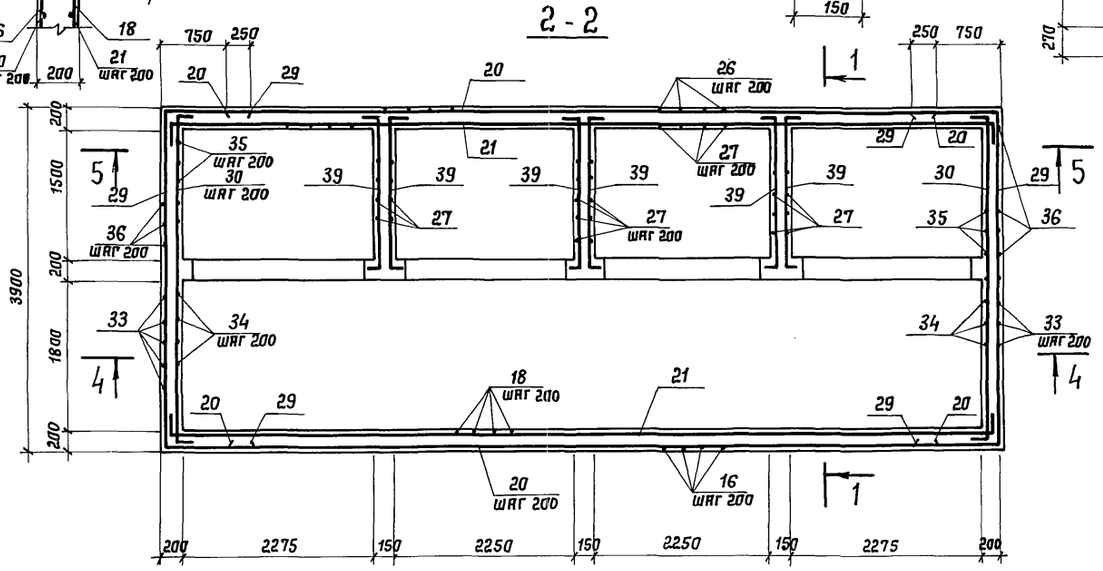

3-3

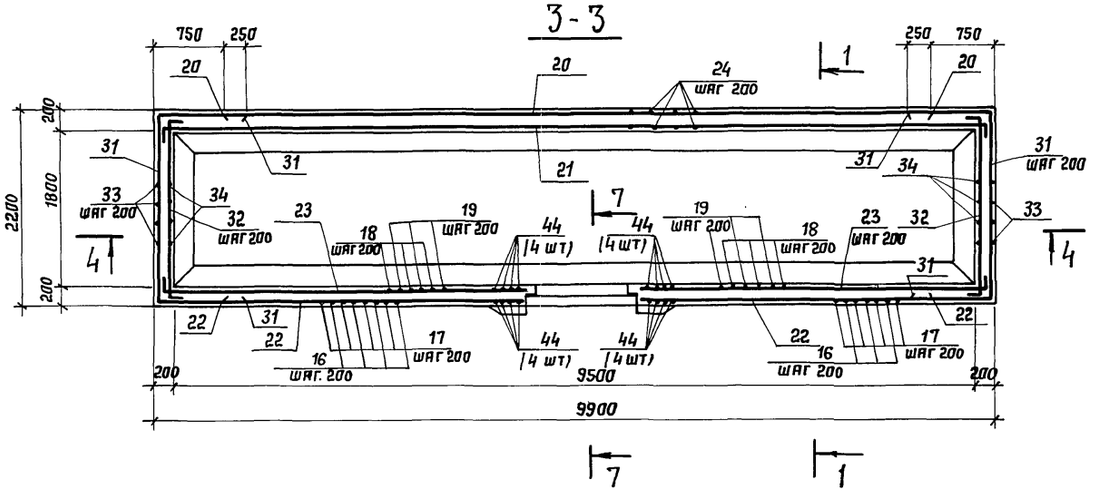

I

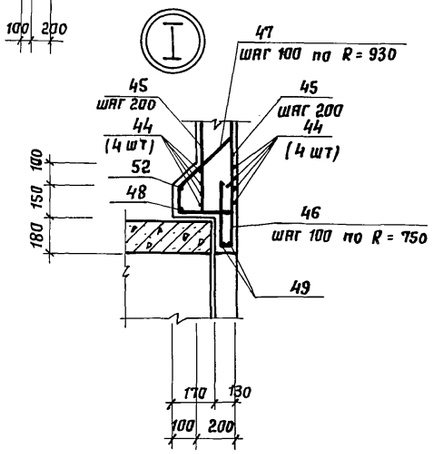

II

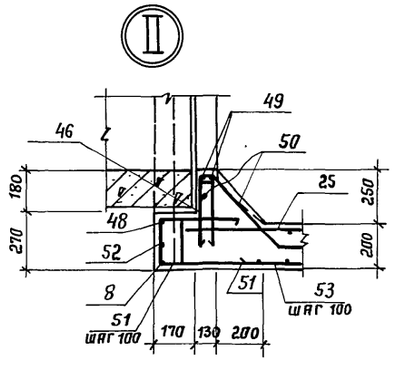

Ведомость деталей

поз.	эскиз
15	200 | 9800 | 200
16	400 / 3650 | 2150
17	400 / 1900 | 2150
21	150 | 9750 | 150
23	4200 ÷ 4800 | 150
26	150 | 1800 | 1750
27	1740 | 150
28	45° 200 | 750 | 200
29	970 | 3820 | 970
30	150 | 3800 | 150
31	970 | 2120 | 970
32	150 | 2100 | 150
33	3650 | 970
35	1740 | 250
36	1750 | 970
38	150 | 1800 | 150
39	100 | 1800 | 100
40	220 | 230 / 150 | 150
41	400 | 2170 | 400
42	220 | 180 / 100 | 150
43	150 | 2100 | 150
46	100 | 400 / 400
47	100 | 350 45° / 250 | 150
48	350 1900
49	350 1550
50	200 | 80 350 45° | 200
51	220 | 600 / 600
53	220 ÷ 820 | 2150 | 400
52	350 2130

1. Совместно с данным см. л. КЖ-6,7,9
2. Защитный слой бетона - 25 мм
3. Ведомость расхода стали см. л. КЖ-9

Привязан

Инв. №

Взам. инв. №

Подпись и дата

Инв. № подл.

Н. контр.	Козловичер		
Инж I к	Цветкова		
Инж II к	Никитина		
Вед. инж	Семенова		
Нач. пр. гр	Чирков		
Гл. спец	Козловичер		
Нач. отд	Альтшуллер		

ТП902-2-483.91-КЖ

Отстойники канализационные первичные с вращающимся сборно-распределительным устройством из сборного ж.б. диаметром 24м

Стадия: Р | Лист: 8 | Листов:

Сборная камера. Планы, сечения. Армурный чертеж.

Союзводоканалпроект

Копировал: Соловьева

25116-02 25 Формат А2

Альбом 4

Спецификация элементов

Формат	Зона	Позиц.	Обозначение	Наименование	Кол.	Примеч.
				Сборная камера		
				Сборочные единицы		
				Изделия закладные		
БЧ		1		Швеллер $\frac{\text{[10 ГОСТ 8240-89}}{\text{С245 ГОСТ 27772-88}}$ ℓ= 9800	2	84.2 кг
БЧ		2		Швеллер $\frac{\text{[10 ГОСТ 8240-89}}{\text{С245 ГОСТ 27772-88}}$ ℓ= 300	8	2.6 кг
АЧ		3	-КЖИ.1.03	Изделие закладное ЗДИ2	4	29.6 кг
АЧ		4	-КЖИ.1.04	Изделие закладное ЗДИ3	8	8,2 кг
БЧ		5	1.400 - 15 В.0,1	МН 553 п.м.	9.6	1 п.м. 4.1 кг
АЧ		11	-КЖИ.1.05	Изделие закладное ЗДИ4	27	2.0 кг
БЧ		12		Труба ф219×5 ГОСТ 10704-76 ℓ= 2200	1	58.1 кг
				Детали		
БЧ		20		ф6А III ГОСТ 5781-82* ℓ=8400	60	1.9 кг
БЧ		21*		ℓ=10050	50	2.2 кг
БЧ		22		ℓ= 3250 ÷ 3950 ℓср=3600	20	0.8 кг
БЧ		23*		ℓср=4500	20	1.0 кг
БЧ		37		ℓ= 9850	8	2.2 кг
БЧ		39*		ℓ= 2000	48	0,4 кг
БЧ		40*		ℓ= 750	50	0,2 кг
БЧ		46*		ℓ= 900	48	0.2 кг
БЧ		47*		ℓ= 850	60	0,2 кг
БЧ		50*		ℓ= 830	18	0.2 кг
БЧ		51*		ℓ= 1420	18	0,3 кг
БЧ		24		ф8А III ГОСТ 5781-82* ℓ=2770	100	1.1 кг
БЧ		26*		ℓ= 3700	50	1,5 кг
БЧ		27*		ℓ=1890	96	0,7 кг
БЧ		29*		ℓ=5760	20	2.3 кг
БЧ		30*		ℓ=4100	18	1.6 кг
БЧ		31*		ℓ=4060	20	1.6 кг
БЧ		32*		ℓ=2400	20	0,9 кг
БЧ		38*		ℓ=2100	48	0,8 кг
БЧ		48*		ℓ=6300	1	2,5 кг
БЧ		49*		ℓ=5200	2	2.1 кг
БЧ		52*		ℓ=7050	1	2.8 кг
БЧ		8		ℓ= 2000	1	0.8 кг
БЧ		15*		ф10А III ГОСТ 5781-82* ℓ=10200	4	6.3 кг
БЧ		16*		ℓ=6200	40	3.8 кг
БЧ		17*		ℓ= 4450	40	2.7 кг
БЧ		18		ф10А III ГОСТ 5781-82* ℓ= 3650	40	2.3 кг
БЧ		19		ℓ=1900	40	1.2 кг
БЧ		25		ℓ=2150	95	1.3 кг
БЧ		28*		ℓ=1150	208	0,7 кг
БЧ		33*		ℓ=4620	22	2.9 кг
БЧ		34		ℓ=3650	20	2.3 кг
БЧ		35*		ℓ=1990	16	1.2 кг
БЧ		36*		ℓ=2720	20	1.7 кг
БЧ		44		ℓ=3650	24	2,3 кг
БЧ		45		ℓ= 1500÷2100 ℓср=1800	16	1.1 кг
БЧ		53*		ℓср=3070	18	1.9 кг
				Материал		
БЧ		14	1.400-15 В.0,1	Бетон класса В15; F=150; W4	28.2	м³
				Балка БМ1	(3шт)	
				Сборочные единицы		
				Изделия закладные		
				МН553 ℓ=1800	2	7.4 кг
				Детали		
БЧ		41*		ф10А III ГОСТ 5781-82* ℓ=2970	2	1.8 кг
БЧ		43*		ℓ=2400	2	1,5 кг
БЧ		42*		ф6А III ГОСТ 5781-82* ℓ= 640	20	0,4 кг
				Материал		
				Бетон класса В15, F=300, W4	0.05	м³
				Фундамент ФОМ1	(1шт)	
				Сборочные единицы		
				Изделия закладные		
БЧ		9	1.400-15 В.0,1	МН 107-2	6	1,3 кг
				Материал		
				Бетон класса В15	3.0	м³
				Элементы перекрытия камеры		
А3		6	-КЖИ.1.07	Щит (Щ-5)	6	87.5 кг
		7		Щит (Щ-6)	6	75.6 кг
БЧ		10		Рифл.ст $\frac{\text{δ=4 ГОСТ 8568-77*}}{\text{С235 ГОСТ 27772-88}}$	7.2	1 м² 33.4 кг
АЧ		13	-КЖИ.1.06	Решетка (Р1)	4	8.2 кг

* Эскиз позиций см. ведомость деталей на л. КЖ-8

Ведомость расхода стали на элемент, кг

Марка элемента	Изделия арматурные: Арматура класса A III ГОСТ 5781-82*: ф6	ф8	ф10	Итого	Всего	Изделия закладные: Арматура класса A I ГОСТ 5781-82*: ф16	Арматура класса A III ГОСТ 5781-82*: ф8	Прокат марки С245 ГОСТ 27772-88: ГОСТ 8509-86 L50×50×5	L75×75×6	ГОСТ 8240-89 [10	ГОСТ 19903-74 -8-6	ГОСТ 10704-76 Труба ф219×5	Всего	Общий расход
Сборная камера	335.6	425.7	964.2	1725.6	1725.6	54.0	9.7	36.5	115.6	250.8		58.1	594.7	2250.3
Балка БМ1	4.0	—	6.6	10.6	10.6	—	1.1	13.7	—	—	—	—	14.8	25.4
Фундамент Фом1	—	—	—	—	—	—	2.4	—	—	—	5.4	—	7.8	7.8

1. Совместно с данным см. л. КЖ-6, 7, 8.

Привязан

Инв. №

Взам. инв. №

Подпись и дата

Инв. № подл.

Н.контр.	Козловичер		
Инж. I к.	Цветкова		
Инж. II к.	Никитина		
Вед. инж.	Семенова		
Нач. п/гр	Чирков		
Гл. спец.	Козловичер		
Нач. отд.	Альтшуллер		

ТП 902-2-483.91 - КЖ

Отстойники канализационные первичные с вращающимся сборно-распределительным устройством из сборного ж.б. диаметром 24 м

Стадия	Лист	Листов
Р	9	

Сборная камера. Спецификация элементов.

СОЮЗВОДОКАНАЛПРОЕКТ

Копир. Гольденбаум

25116-02 26 Формат А2

Альбом 4

2 - 2

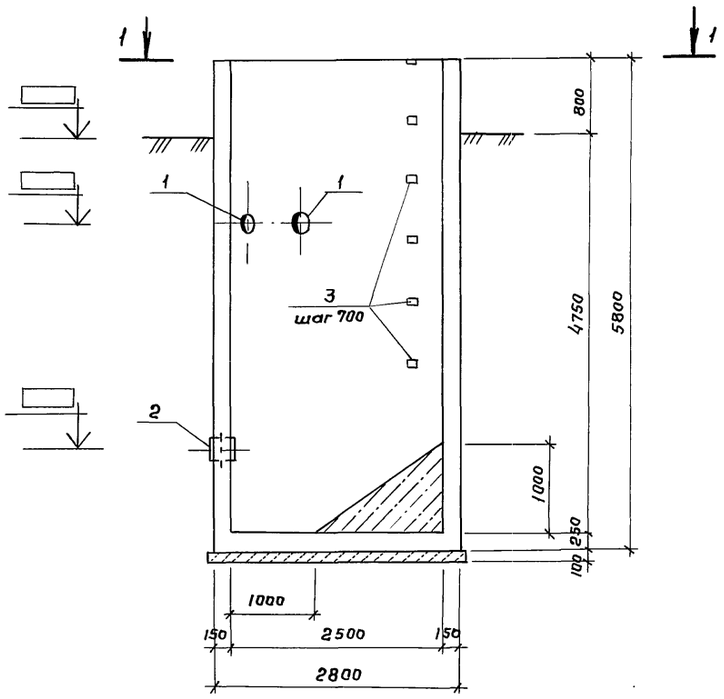

3 - 3

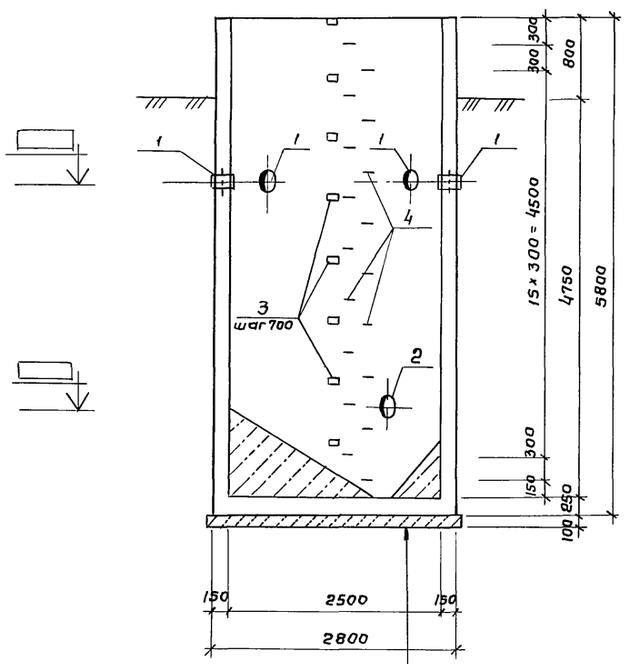

Набетонка из бетона В10

Железобетонное днище

Бетонная подготовка из бетона класса В 3.5

1 - 1

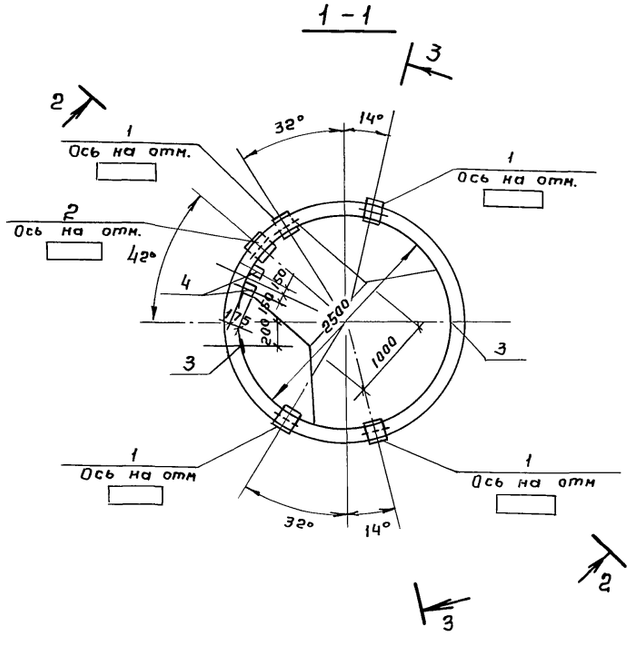

Спецификация элементов

Формат	Зона	Позиц.	Обозначение	Наименование	Кол.	Примеч.
				Жиросборник		
				Сборочные единицы		
				Изделия закладные		
Б4		1	5.900-2	Сальник для труб Ду=200 ℓк=200	4	12.0 кг
Б4		2	5.900-2	Сальник для труб Ду=250 ℓк=200	1	14.2 кг
Б4		3	1.400-15 В. 0,1	МН 105-6	15	1.0 кг
А3		4	-кжи.1.05	Изделие закладное ЗДИ 4	18	2.0 кг
				Детали		
Б4		5*		ф 8А III ГОСТ 5781-82* ℓ=4530	43	1.8 кг
Б4		6		ℓ=2300	43	0,9 кг
Б4		7*		ℓ=8900	29	3,5 кг
Б4		8*		ℓ=3950	40	1.6 кг
Б4		9*		ℓ=8310	18	3.3 кг
Б4		10*		ℓср=2270	28	0,9 кг
Б4		11*		ℓср=7840	4	3.1 кг
				Материал		
				Бетон класса В15; F150; W4	8,9	м³

* Эскиз позиции см. ведомость деталей на л. КЖ-11

1. Совместно с данным см. л. КЖ-11.

Отд. №4 Петрова Вдзон				ТП 902-2-483.91-КЖ			
Взам. инв. №	Подпись и дата	Инв. № подл.	Привязан	Н.контр. Козловичер	Отстойники канализационные первичные с вращающимся сборно-распределительным устройством из сборного ж.б. диаметром 24м	Стадия Р	Лист 10	Листов
				Инж. II к. Никитина			
				Вед. инж. Семенова			
				Нач. пр. гр. Чирков	Жиросборник	СОЮЗВОДОКАНАЛПРОЕКТ	
				Гл. спец. Козловичер	Опалубочный чертеж		
			Инв. №	Нач. отд. Альтшуллер			

Копировал Гольденбаум 25116-02 27 Формат А2

Альбом 4

1 - 1

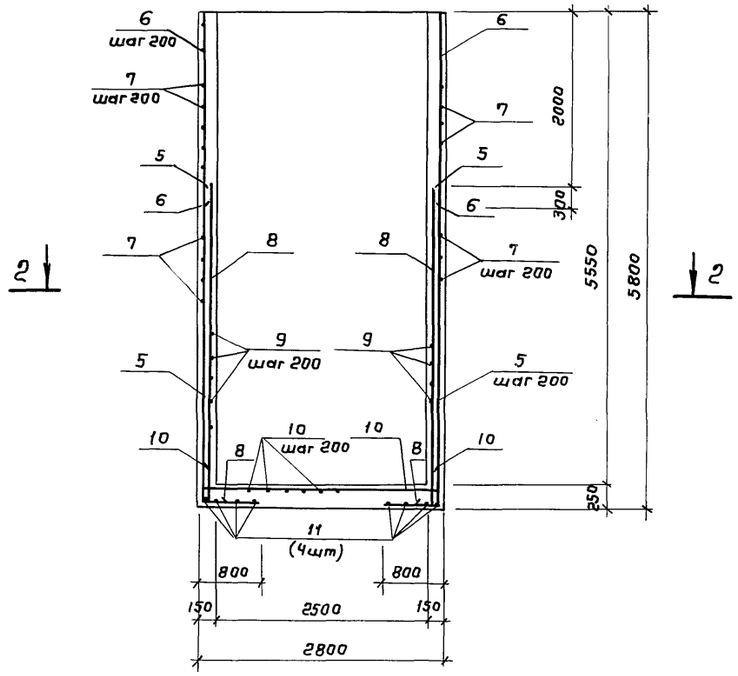

План верхней арматуры днища

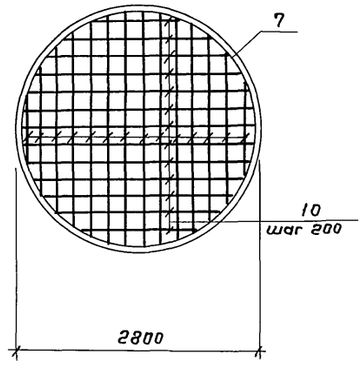

План нижней арматуры днища

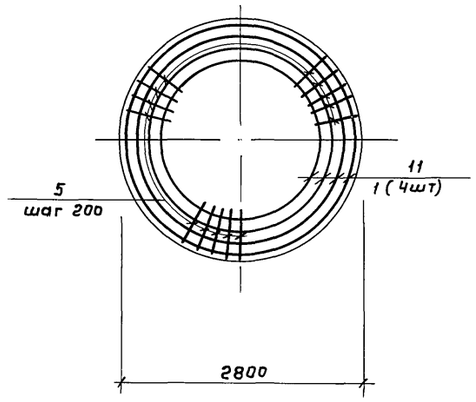

2 - 2

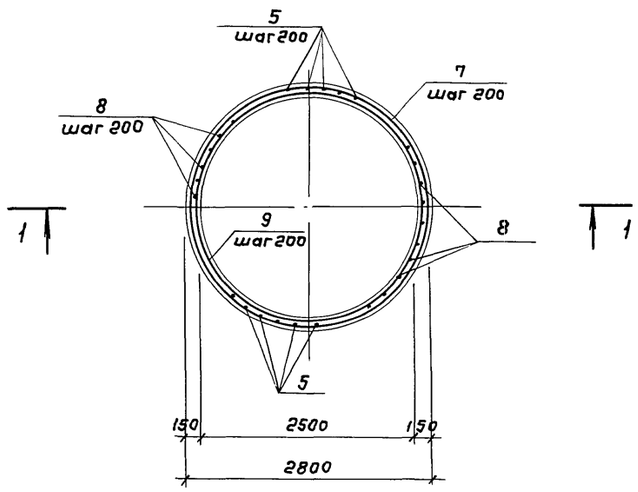

Ведомость деталей

Поз.	Эскиз
5	3750 | 780
7	300, 2750
8	3800 | 150
9	300, 2550
10	200 | 1000 ÷ 2730 | 200
11	300, 2100 ÷ 2700

Ведомость расхода стали на элемент, кг

Марка элемента	Изделия арматурные				Изделия закладные							Общий расход
	Арматура класса			Все-го	Арматура класса		Сальник	Прокат марки			Все-го	
	A III				A I	A III		Ст3сп ГОСТ 27772-88				
	ГОСТ 5781-82*				ГОСТ 5781-82*		5.900-2	ГОСТ 19903-74				
	ф8		Итого		ф16	ф8	Ду200	Ду250	-6=6	-6=8		
Жиросборник	378.6		378.6	378.6	34.0	1.5	48	14.2	7.5	6	111.2	489.8

1. Совместно с данным см. л. КЖ-10
2. Защитный слой бетона - 25мм

Взам. инв. №
Подп. и дата
Инв. № подл.

Привязан

Инв. №

Н.контр.	Козловичер		
Инж.Пк.	Никитина		
Вед.инж.	Семенова		
Нач.пр.гр.	Чирков		
Гл.спец.	Козловичер		
Нач.отд.	Альтшуллер		

ТП902-2-483.91 - КЖ

Отстойники канализационные первичные с вращающимся сборно-распределительным устройством из сборного ж.б. диаметром 24 м

Стадия	Лист	Листов
Р	11	

Жиросборник
Арматурный чертеж

СОЮЗВОДОКАНАЛПРОЕКТ

Копировал Гольденбаум

25116-02 28

Формат А2

Альбом 4

Технические требования к изготовлению закладных изделий

1. Закладные изделия должны иметь металлизационное цинковое или алюминиевое покрытие толщиной - 200 мкм. Покрытие наносится на пластины и приваренные к ним анкера и арматурные стержни на длину 40-50 мм от пластины. Перед нанесением покрытия должна быть обеспечена вторая степень очистки поверхности согласно ГОСТ 9.402-80.
2. В изготовлении закладных изделий применяется контактная и автоматическая сварка по ГОСТ 19292-73, а также ручная дуговая сварка.
3. Высоту неоговоренных сварных швов принимать по наименьшей толщине свариваемых элементов.
4. Металлические конструкции свариваются электродами Э42 по ГОСТ 9467-75*.

Инв.№ подл. | Подп. и дата | Взам. инв.№

Привязан	Н. контр.	Козловичер	
	Инж. Тк	Никитина	
	Вед. инж.	Семенова	
	Нач. пр. гр	Чирков	
	Гл. спец.	Козловичер	
Инв.№	Нач. отд.	Альтшуллер	

ТП902-2-483.91 – КЖИ-ТТ

Технические требования

Стадия	Масса	Масштаб
Р	–	–
Лист	Листов 1	

СОЮЗВОДОКАНАЛПРОЕКТ

Формат А3

Альбом 4

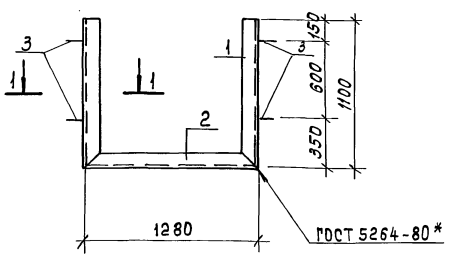

1 – 1

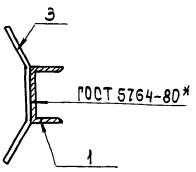

Поз. 3

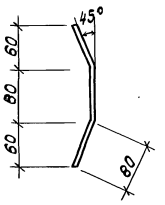

Формат	Зона	Поз.	Обозначение	Наименование	Кол.	Примечание
				Документация		
А3			КЖИ-ТТ	Технические требования		
				Детали		
Бч		1	-КЖИ.1.01.1	Швеллер 8 ГОСТ 8240-89 / С245 ГОСТ 27772-88 Р=1100	2	7.8 кг
Бч		2	.2	Р=1280	1	9.0 кг
Бч		3	.3	ф8 AIII ГОСТ 5781-82* Р=240	4	0.1 кг

Инв.№ подл. | Подп. и дата | Взам. инв.№

25116-02 29

Привязан	Н. контр.	Козловичер	
	Инж. Тк	Сапунова	
	Инж. Тк	Никитина	
	Вед. инж.	Семенова	
	Нач. пр. гр	Чирков	
	Гл. спец.	Козловичер	
Инв.№	Нач. отд.	Альтшуллер	
	Нач. отд.		

ТП902-2-483.91 -КЖИ.1.01

Изделие закладное (ЗДИ1)

Стадия	Масса	Масштаб
Р	25.0 кг	
Лист	Листов 1	

СОЮЗВОДОКАНАЛПРОЕКТ

Формат А3

Альбом 4

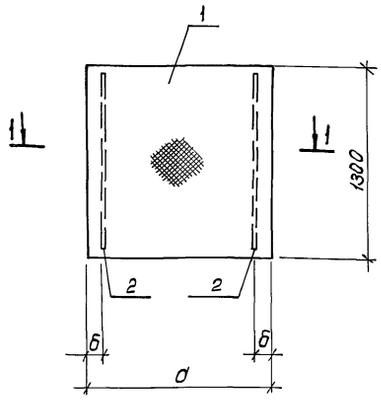

Формат	Зона	Поз.	Обозначение	Наименование	Кол-во на исп. —	01	02	03	Примечание
				Документация					
А3			-КЖИ-ТТ	Технические требования	X	X	X	X	
				Детали					
БЧ		1	-КЖИ.1.02.1	Рифл.стб.-4х1300 ГОСТ 8568-77* / С 235 ГОСТ 27772-88 е=1190	1	—	—	—	52.1 кг.
БЧ			.2	е=500	—	1	—	—	22.1 кг
БЧ			.3	е=690	—	—	1	—	30.4 кг
БЧ			.4	е=1240	—	—	—	1	54.3 кг
БЧ		2	.5	полоса-6х80 ГОСТ 19903-74* / С 245 ГОСТ 27772-88 е=1150	2	2	2	2	4.3 кг
					Щ-1	Щ-2	Щ-3	Щ-4	

1-1

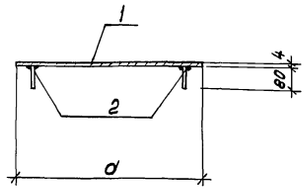

Обозначение	Размеры в мм а	б	Масса ед. кг.	Примеч.
-КЖ.И.1.02	1190	250	60.7кг	Щ-1
-01	500	50	30.7кг	Щ-2
-02	690	50	39.0кг	Щ-3
-03	1240	250	62.9кг	Щ-4

Привязан

Инв.№

Н.контр.	Козловичер	
Инж.Iк.	Сапунова	
Инж.IIк.	Никитина	
Вед.инж.	Семенова	
Нач.пр.гр	Чирков	
Гл.спец.	Козловичер	
Нач.отд.	Альтшуллер	

ТП 902-2-483.91 -КЖИ.1.02

Щит (Щ-1; Щ-2; Щ-3; Щ-4)

Стадия	Масса	Масштаб
Р	см. табл.	
Лист	Листов	

СОЮЗВОДОКАНАЛПРОЕКТ

Коп.

Формат А3

Альбом 4

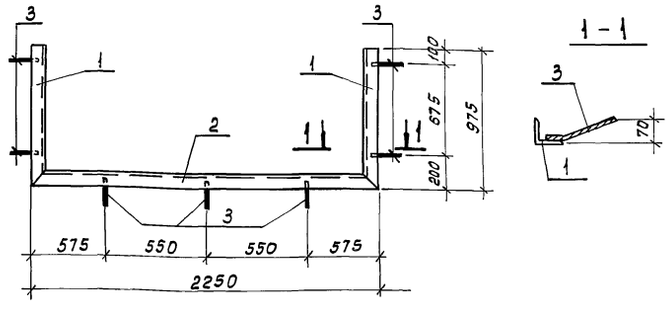

Формат	Зона	Позиц.	Обозначение	Наименование	Кол.	Прим.
				Документация		
А3			-КЖ.И-ТТ	Технические требования		
				Детали		
БЧ		1	-КЖ.И.1.03.1	Уголок 75х75х6 ГОСТ 8509-86 / С245 ГОСТ 27772-88 е=975	2	6.7кг
БЧ		2	.2	е=2250	1	15.5кг
БЧ		3	.3	ф8 А III ГОСТ 5781-82* е=200	7	0.1кг

Привязан

Инв.№

Н.контр.	Козловичер	
Инж.Iк	Цветкова	
Инж.IIк	Никитина	
Вед.инж.	Семенова	
Нач.пр.гр	Чирков	
Гл.спец.	Козловичер	
Нач.отд.	Альтшуллер	

ТП 902-2-483.91 -КЖ.И.1.03

Изделие закладное (ЗДИ2)

Стадия	Масса	Мас
Р	29.6кг	
Лист	Листов 1	

СОЮЗВОДОКАНАЛПРОЕКТ

Формат А4

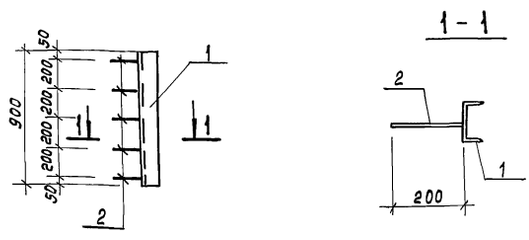

Формат	Зона	Позиц.	Обозначение	Наименование	Кол.	Прим.
				Документация		
А3			-КЖИ-ТТ	Технические требования		
				Детали		
БЧ		1	-КЖ.И.1.04.1	Швеллер С10 ГОСТ 8240-89 / С245 ГОСТ 27772-88 е=900	1	7.7.кг
БЧ		2	.2	ф8 А III ГОСТ 5781-82* е=200	5	0.1 кг

Привязан

Инв.№

Н.контр.	Козловичер	
Инж.Iк	Цветкова	
Инж.IIк	Никитина	
Вед.инж.	Семенова	
Нач.пр.гр	Чирков	
Гл.спец.	Козловичер	
Нач.отд.	Альтшуллер	

ТП 902-2-483.91 -КЖ.И.1.04

Изделие закладное (ЗДИ3)

Стадия	Масса	Масштаб
Р	8.2кг	
Лист	Листов 1	

СОЮЗВОДОКАНАЛПРОЕКТ

Коп.

Формат А4

25716-02 30

Альбом 4

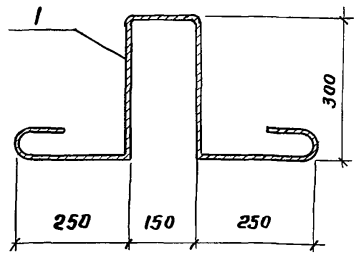

Формат	Зона	Позиц.	Обозначение	Наименование	Кол.	Примеч.
				Документация		
А3			-КЖИ-ТТ	Технические требования		
				Детали		
Б4		1	-КЖИ.1.05.1	ф16АI ГОСТ 5781-82* ℓ=1250	1	2.0 кг

Привязан

Инв. №

Взам. инв. №

Подпись и дата

Инв. № подл.

Н.контр.	Козловичер		
Инж.I к.	Цветкова		
Инж.II к.	Никитина		
Вед.инж.	Семенова		
Нач.пр.гр.	Чирков		
Гл.спец.	Козловичер		
Нач.отд.	Альтшуллер		

ТП 902-2-483.91 -КЖИ.1.05

Изделие закладное (ЗДИ4)

Стадия	Масса	Масштаб
Р	2.0 кг	
Лист	Листов 1	

СОЮЗВОДОКАНАЛПРОЕКТ

Формат А4

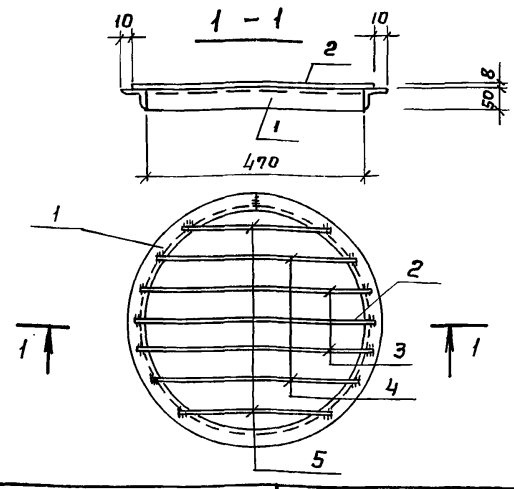

Формат	Зона	Позиц.	Обозначение	Наименование	Кол.	Примеч.
				Документация		
А3			-КЖИ-ТТ	Технические требования		
				Детали		
Б4		1	-КЖИ.1.06.1	Уголок 50х50х5 ГОСТ 8509-86 / С245 ГОСТ 27772-88 ℓ=1800	1	6.8 кг
Б4		2	.2	ф8АIII ГОСТ 5781-82* ℓ=530	1	0,2 кг
Б4		3	.3	ℓ=480	2	0,2 кг
Б4		4	.4	ℓ=460	2	0,2 кг
Б4		5	.5	ℓ=410	2	0,2 кг

Привязан

Инв. №

Взам. инв. №

Подпись и дата

Инв. № подл.

Н.контр.	Козловичер		
Инж.I к.	Цветкова		
Инж.II к.	Никитина		
Вед.инж	Семенова		
Нач.пр.гр	Чирков		
Гл.спец.	Козловичер		
Нач.отд.	Альтшуллер		

ТП 902-2-483.91 -КЖИ.1.06

Решетка (Р1)

Стадия	Масса	Масштаб
Р	8,2 кг	
Лист	Листов	

СОЮЗВОДОКАНАЛПРОЕКТ

Формат А4

Альбом 4

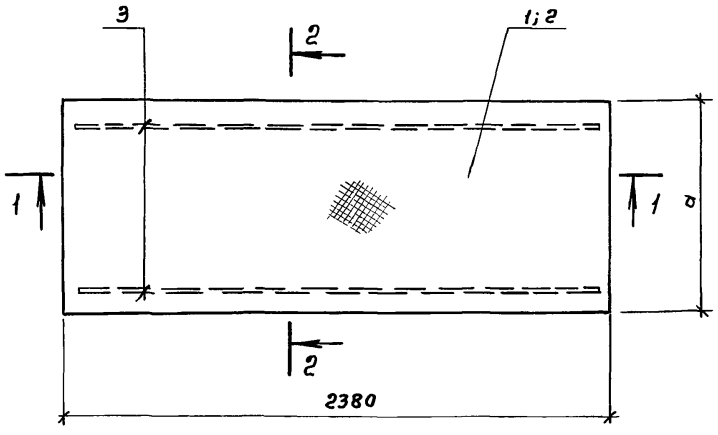

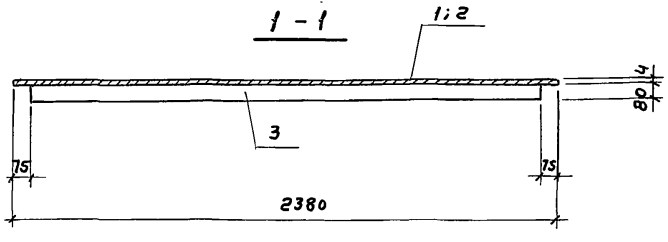

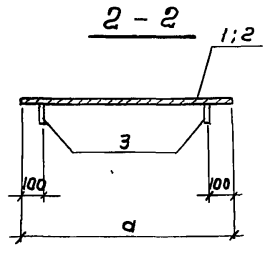

Формат	Зона	Позиция	Обозначение	Наименование	Кол-во на исп. –	Кол-во на исп. -01	Примечан.
				Документация			
А3			-КЖИ-ТТ	Технические требования			
				Детали			
Б4		1	-КЖ.И.1.07.1	Рифл.ст. δ=4 х 890 ГОСТ 8568-77* / С235 ГОСТ 27772-88 ℓ=2380	1	—	70.7кг
Б4		2	.2	Рифл.ст. δ=4 х 740 ГОСТ 8568-77* / С235 ГОСТ 27772-88 ℓ=2380	—	1	58.8кг
Б4		3	.3	Полоса −6х80 ГОСТ 19903-74* / С245 ГОСТ 27772-88 ℓ=2230	2	2	8.4кг
					Щ-5	Щ-6	

Обозначение	Размеры в мм a		Масса Ед. кг	Примеч.
-КЖ.И.1.07	890		87.5	Щ-5
-01	740		75.6	Щ-6

Привязан

Инв. №

Подпись и дата

Взам. инв. №

Инв. № подл.

Н.контр.	Козловичер		
Инж.I к.	Цветкова		
Инж.II к.	Никитина		
Вед.инж.	Семенова		
Нач.пр.гр.	Чирков		
Гл.спец.	Козловичер		
Нач.отд.	Альтшуллер		

ТП902-2-483.91 -КЖ.И.1.07

Щит (Щ-5; Щ-6)

Стадия	Масса	Масштаб
Р	см. табл.	
Лист	Листов 1	

СОЮЗВОДОКАНАЛПРОЕКТ

Формат А3

25146-02 3

gost.e-ecolog.ru