ТИПОВОЙ ПРОЕКТ

902-2-483.91

ОТСТОЙНИКИ КАНАЛИЗАЦИОННЫЕ ПЕРВИЧНЫЕ С ВРАЩАЮЩИМСЯ СБОРНО-РАСПРЕДЕЛИТЕЛЬНЫМ УСТРОЙСТВОМ ИЗ СБОРНОГО ЖЕЛЕЗОБЕТОНА ДИАМЕТРОМ 24 м

АЛЬБОМ 2

Отстойники

ТХ Технологические решения стр. 3; 4
ТХН Общие виды нетиповых технологических конструкций стр. 5-7
КЖ Конструкции железобетонные стр. 8-12
КЖ.И Строительные изделия стр. 13; 14

25Н6 -01

Отпускная цена
на момент реализации
указана в счет-накладной

gost.e-ecolog.ru

ТИПОВОЙ ПРОЕКТ

902-2-483.91

ОТСТОЙНИКИ КАНАЛИЗАЦИОННЫЕ ПЕРВИЧНЫЕ С ВРАЩАЮЩИМСЯ СБОРНО-РАСПРЕДЕЛИТЕЛЬНЫМ УСТРОЙСТВОМ ИЗ СБОРНОГО ЖЕЛЕЗОБЕТОНА ДИАМЕТРОМ 24 м

АЛЬБОМ 2

ПЕРЕЧЕНЬ АЛЬБОМОВ

АЛЬБОМ 1	ПЗ	Пояснительная записка (из т.п. 902-2-482.91)
АЛЬБОМ 2		Отстойники
	ТХ	Технологические решения
	ТХН	Общие виды нетиповых технологических конструкций
	КЖ	Конструкции железобетонные
	КЖИ	Строительные изделия
АЛЬБОМ 3		Насосная станция сырого осадка (из т.п. 902-2-482.91)
	ТХ	Технологические решения
	ТХН	Общие виды нетиповых технологических конструкций
	ОВ	Отопление и вентиляция
	ВК	Внутренний водопровод и канализация
	АР	Архитектурные решения
	КЖ	Конструкции железобетонные
	КМ	Конструкции металлические
	КЖИ	Строительные изделия
АЛЬБОМ 4		Наружные технологические трубопроводы Распределительная и сборная камеры. Жиросборник
	ТК	Технологические трубопроводы
	ТХ	Технологические решения
	ТХН	Общие виды нетиповых технологических конструкций
	КЖ	Конструкции железобетонные
	КЖИ	Строительные изделия
АЛЬБОМ 5	ЭМ	Электрооборудование и автоматизация (из т.п. 902-2-482.91)
	АТХ.1	Технологический контроль (из т.п. 902-2-482.91)
	СС	Связь и сигнализация (из т.п. 902-2-482.91)
АЛЬБОМ 6	СО	Спецификации оборудования (из т.п. 902-2-482.91)
АЛЬБОМ 7	ВМ	Ведомости потребности в материалах (из т.п. 902-2-482.91)
АЛЬБОМ 8	С	Сметы. Часть 1. Часть 2.

ПРИМЕНЕННЫЕ ТИПОВЫЕ МАТЕРИАЛЫ

Серия 7.902-4 — Бак разрыва струи емкостью 180 л.

Распространитель АПП ЦИТП (Тбилисский филиал)

РАЗРАБОТАН: институтом «Союзводоканалпроект»

Главный инженер института — *В.М.Евтеев*

Главный инженер проекта — *Е.Б.Петрова*

Утвержден институтом «Союзводоканалпроект», протокол № 13 от 25 июля 1991 г.

Введен в действие институтом «Союзводоканалпроект», приказ № 43 от 8 октября 1991 г.

Содержание альбома

№№ п.п.	Наименование листов	№№ листов	№№ стр.
1	Содержание альбома		2
	Технологические решения		
2	Общие данные	ТХ-1	3
3	Отстойник №2. Монтажный чертеж.		
	План, разрезы.	ТХ-2	4
	Общие виды нетиповых технологических		
	конструкций		
4	Илоскреб с вращающимся сборно-распреде-		
	лительным устройством. Диаметром 24м.		
	Эскизный чертеж общего вида.	ТХН-1	5
5	Илоскреб с вращающимся сборно-распредели-		
	тельным устройством. Диаметром 24м		
	Эскизный чертеж общего вида	ТХН-2	6
6	Илоскреб с вращающимся сборно-распредели-		
	тельным устройством. Диаметром 24м		
	Эскизный чертеж общего вида	ТХН-3	7

№№ п.п.	Наименование листов	№№ листов	№№ стр
	Конструкции железобетонные		
7	Отстойник№2 Общие данные.	КЖ-1	8
8	Отстойник№2 План. Разрезы. Сечения.	КЖ-2	9
9	Отстойник№2 Днище. Опалубочный чертеж.	КЖ-3	10
10	Отстойник№2 Днище. Арматурный чертеж.	КЖ-4	11
11	Отстойник№2 Схема расположения стеновых		
	панелей	КЖ-5	12
	Строительные изделия.		
12	Технические требования	КЖ.И.ТТ	
	Каркас плоский (КР1)	КЖ.И.1.01	
	Изделие закладное МН	КЖ.И.1.02	
	Изделие закладное МН2	КЖ.И.1.03	13
13	Панель стеновая		
	ПСЦ 3-30-1А; ПСЦ 3-30-1Б; ПСЦ 3-30-1В, ПСЦ 3-30-1Г	КЖ.И.1.04	14

Альбом 2

Ведомость основных комплектов

Обозначение	Наименование	Примечание
ТХ	Технологические решения	Альбом 2
ТХН	Общие виды нетиповых технологических конструкций	Альбом 2
КЖ	Конструкции железобетонные	Альбом 2
КЖ.И	Строительные изделия	Альбом 2
ЭМ	Электрооборудование и автоматизация	Альбом 5
		Из т. п. 902-2-482.9
АТХ.1	Технологический контроль	Альбом 5
		Из т. п. 902-2-482.91
СС	Связь и сигнализация	Альбом 5
		Из т. п. 902-2-482.91

Ведомость ссылочных и прилагаемых документов

Обозначение	Наименование	Примечание
902-2-483.91 – ТХН листы 1÷3	Илоскреб с вращающимся сборно-распределительным устройством диаметром 24м. Эскизный чертеж общего вида	Альбом 2
902-2-482.91-ТХ.СО	Спецификации оборудования	Альбом 6
902-2-482.91-ТХ.ВМ	Ведомости потребности в материалах	Альбом 7

Настоящий проект разработан в соответствии с действующими нормами и правилами, обеспечивает взрыво и пожаробезопасность сооружений при соблюдении установленных правил эксплуатации.

Главный инженер проекта Е.Б.Петрова

Ведомость чертежей основного комплекта ТХ

Лист	Наименование	Примечание
1	Общие данные	
2	Отстойник №2. Монтажный чертеж План, разрезы	

Схема группы отстойников

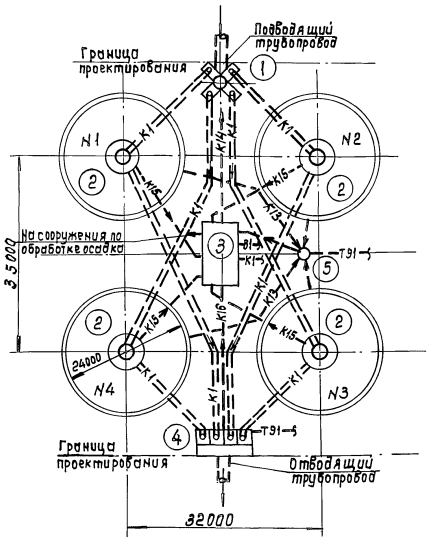

Условные обозначения

Обозначение	Наименование	Примечание
К1	Сеть бытовых сточных вод	
К13	Сеть всплывающих веществ	
К14	Сеть опорожнения сооружений	
К15	Сеть сырого осадка	
К16	Сеть промывной воды	
Т91	Сеть сжатого воздуха	
В1	Хозяйственно-питьевой водопровод	

Экспликация сооружений

Титул сооружения	Наименование	Примечание
1	Распределительная камера	Альбом 4
2	Отстойник	Альбом 2
3	Насосная станция сырого осадка	Из т.п. 902-2-482.91 альбом 3
4	Сборная камера	Альбом 4
5	Жиросборник	Альбом 4

Привязан

Инв. №

ТП 902-2-483.91 – ТХ

Исполнил	Прохоставева		
Зам. ГИПа	Зазова		
Нач. отд.	Даццун		
Норм. конт.	Васильев		
ГИП	Петрова		

Отстойники канализационные первичные с вращающимся сборно-распределительным устройством из сборного ж/б диаметром 24м.

Стадия	Лист	Листов
Р.П	1	2

Общие данные

СОЮЗВОДОКАНАЛПРОЕКТ

25116-01 4

Инв. № подл. | Подпись и дата | Взам. инв. №

Альбом 2

А-А (1:100)

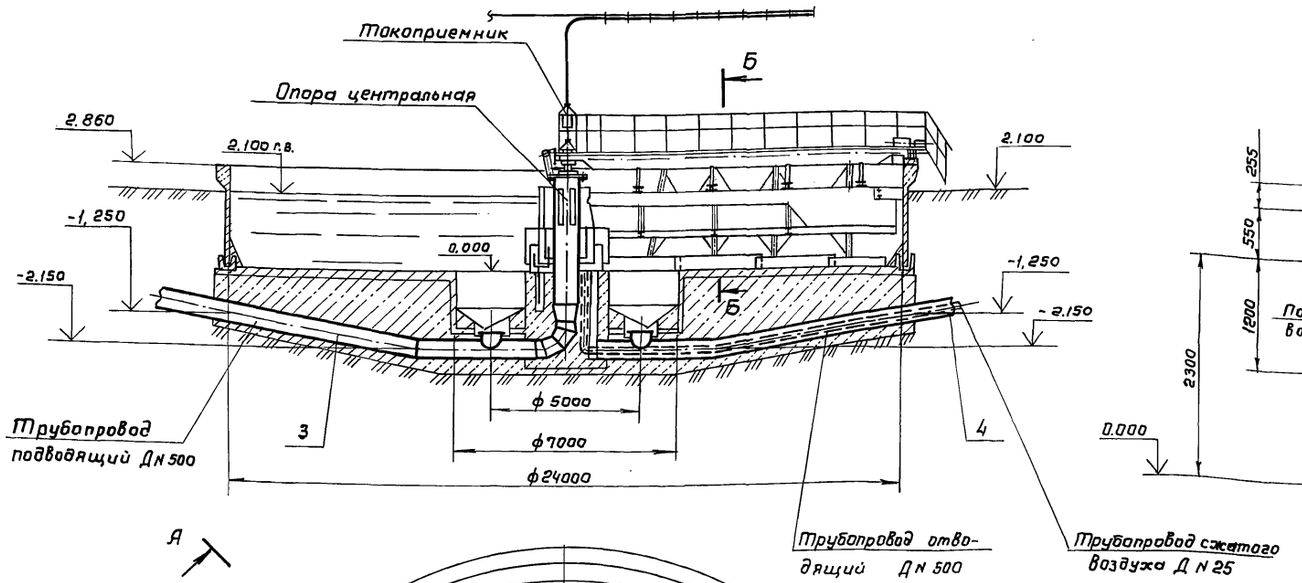

Б-Б (1:40)

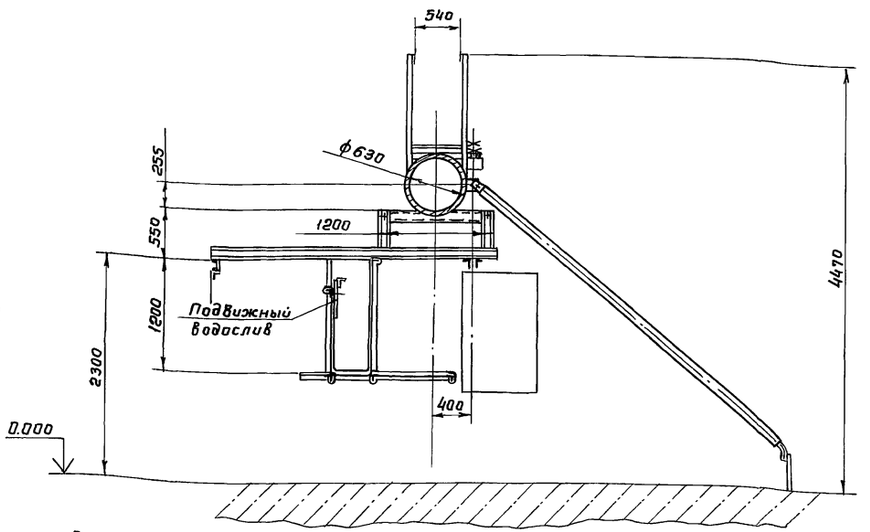

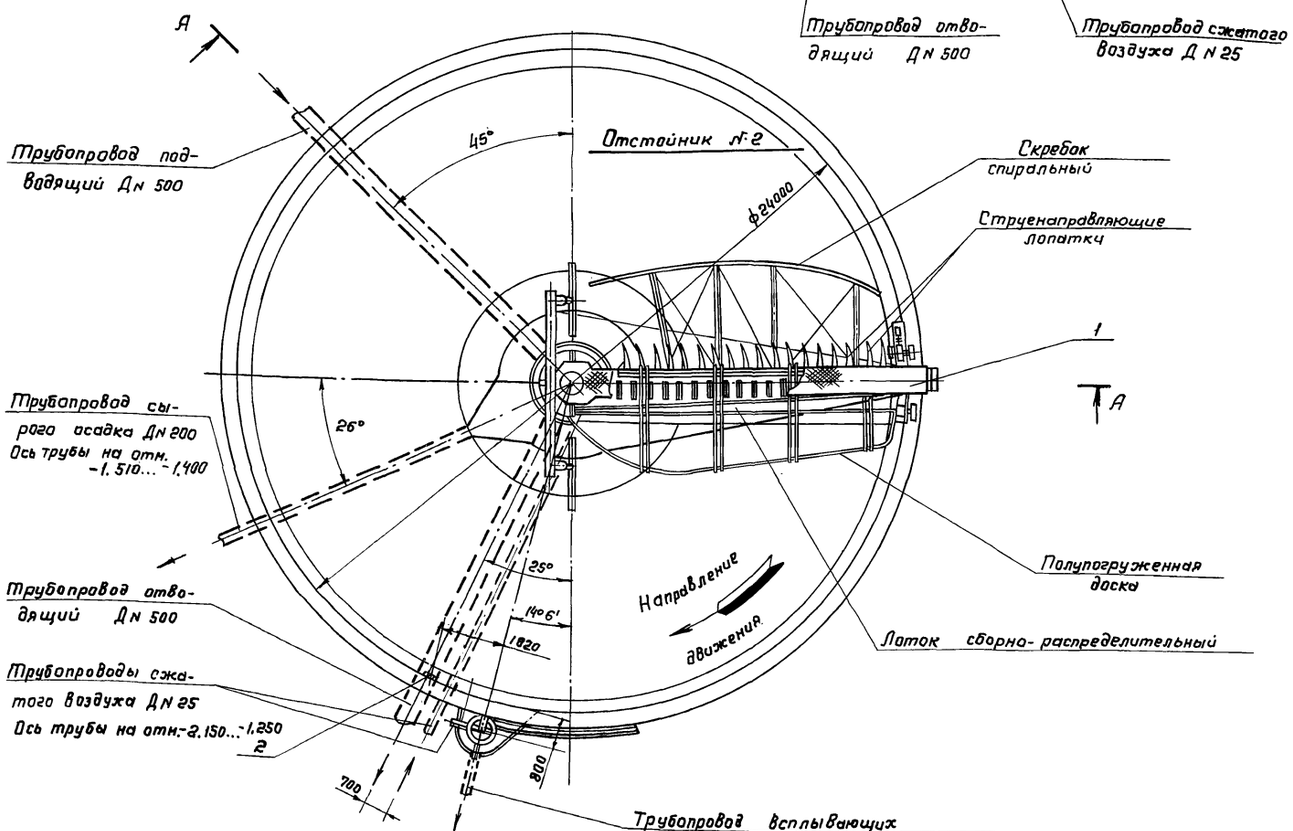

1. На данном чертеже изображен отстойник №2, отстойники №1,3,4 аналогичны данному.
2. План отстойников см. черт. ТК-2 Альбом 4
3. Спецификацию оборудования см. Альбом 6
4. За относительную отметку принята отметка дна отстойника 0.000
5. На разрезе А-А условно показаны отводящий трубопровод и трубопровод сырого осадка
6. Установку устройства для удаления плавающих веществ и датчика СУ 10г выполнить по механическим чертежам.

Разраб.	Корсакова		ТП 902-2-483.91-ТХ	
Пров.	Вайнштейн		Отстойники канализационные первичные с вращающимся сборно-распределительным устройством из сборного железобетона диаметром 24 м.	Стадия: Р.П. / Лист: 2 / Листов:
Нач.пр.гр.	Смирнов			
Гл.спец.	Турукин			
Н.контр.	Вайнштейн		Отстойник №2 Монтажный чертеж. План, разрезы.	СОЮЗВОДОКАНАЛПРОЕКТ
Утв.	Орлов			
ГИП	Петрова			

25116-01 5

Согласовано

Инв. № подл.	Подп. и дата	Взам. инв. №	Отд. № 4	Зазова	Зазова
			Отд. № 8	Чирков	

Альбом 2

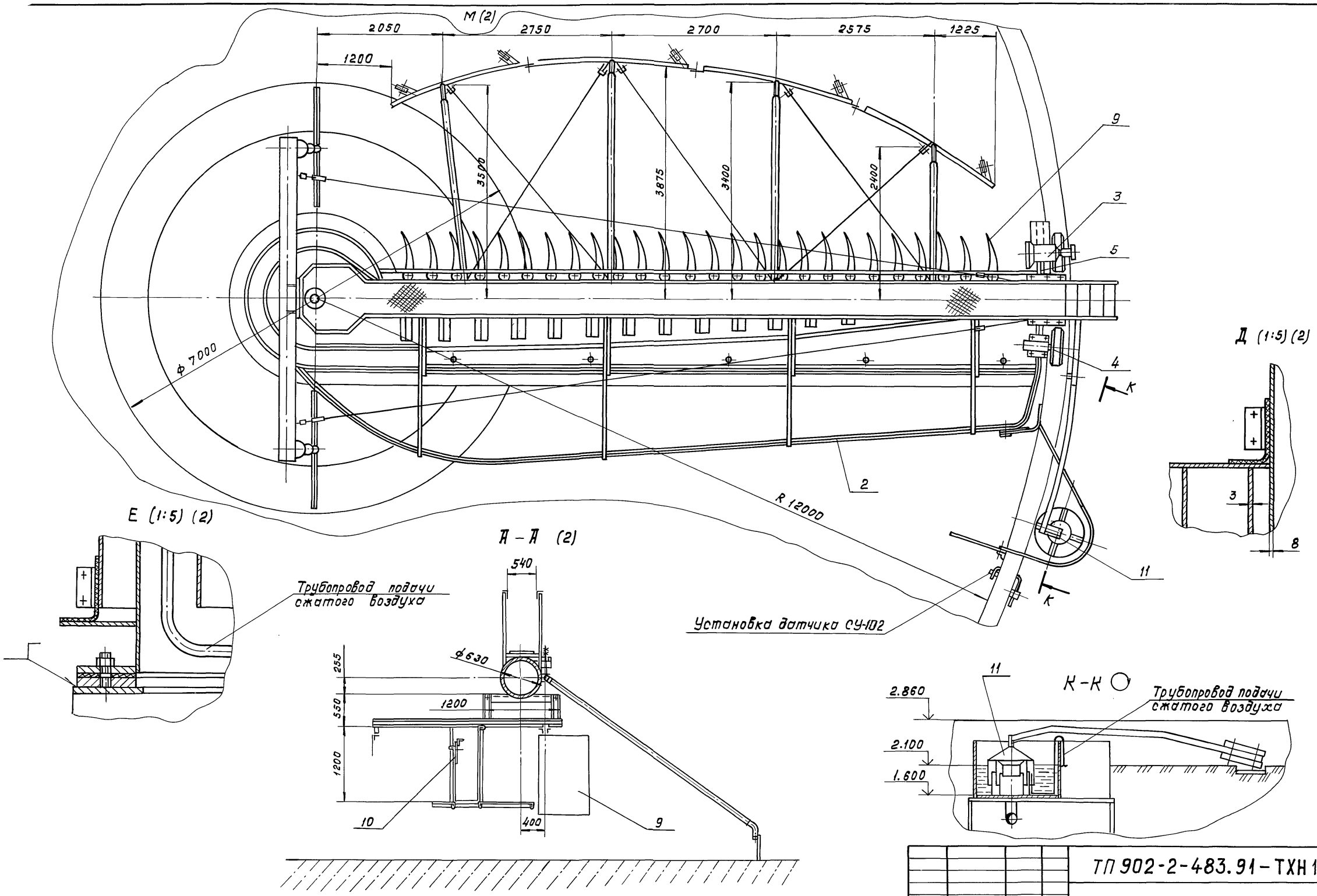

				ТП 902-2-483.91-ТХН1			
		Разраб.	Дубинская				
Привязан		Провер.	Вайнштейн	Отстойники канализационные первичные с вращающимся сборно-распределительным устройством из сборного железобетона диаметром 24 м	Стадия	Лист	Листов
		Нач.пр.гр.	Смирнов		РП	1	3
		Гл.спец.	Турукин				
		Н.контр.	Вайнштейн	Илоскреб с вращающимся сборно-распределительным устройством диаметром 24 м	СОЮЗВОДОКАНАЛПРОЕКТ		
		Нач.отд.	Орлов	Эскизный чертеж общего вида.			
Инв. №		ГИП	Петрова				

Согласовано:

Отд. 8	Чирков	
Отд. 4	Зазова	

Инв. № подл. | Подпись и дата | Взам. инв. №

Коп. Дуг

25116-01 6

Формат А2

Альбом 2

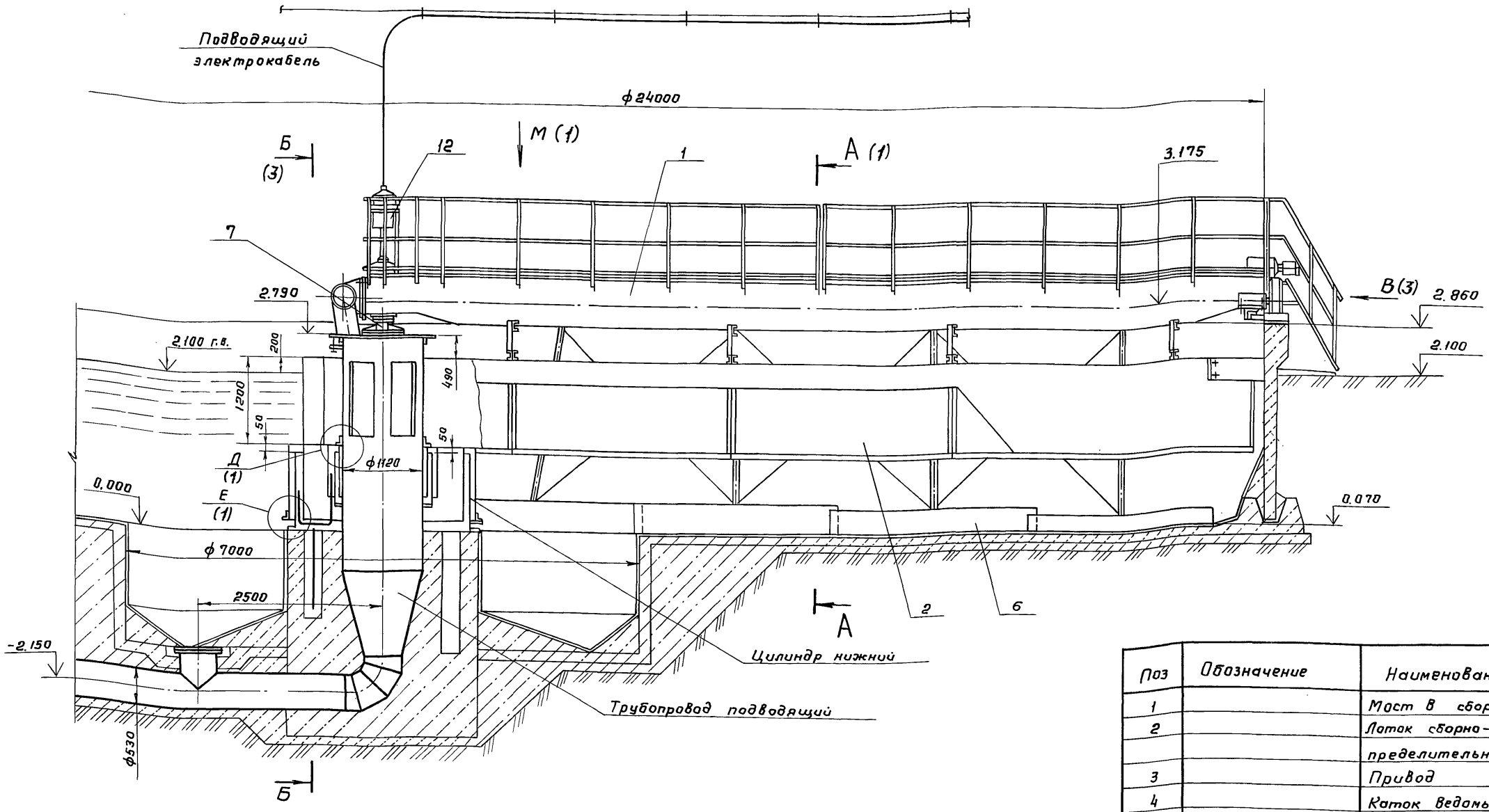

Техническая характеристика

1. Внутренний диаметр отстойника, мм – 24000
2. Гидравлическая глубина отстойника, мм – 2000
3. Частота вращения сборно-распределительного устройства:
   при переменном вращении, об/ч – 2...5
   при постоянном вращении, об/ч – 2; 3,5; 5
4. Привод: мотор-редуктор МПО-2М-15Щ-204-0,75/6,7-4АМА71В4
   электродвигатель 4АМА71В4-0,75 кВт
   частота вращения, об/мин – 1400
5. Диаметр колеса привода (шины массивной), мм – 630
6. Масса илоскреба с вращающимся сборно-распределительным устройством, кг – 7120

Поз	Обозначение	Наименование	Кол.	Масса ед. кг	Примечание
1		Мост в сборе	1	2054	
2		Лоток сборно-распределительный	1	1750	
3		Привод	1		
4		Каток ведомый	1		
5		Рама	1		
6		Скребок-спиральный	4		
7		Центральная опора	1		
8		Скребок-донного желоба	2		
9		Лопатка струе-направляющая	26		
10		Стенка переливная	1		
11		Устройство для удаления всплывающих веществ	1		
12		Токоприемник кольцевой	1		

Привязан

Инв. №

Согласовано

Отд. 8	Чирков	
Отд. 4	Зазова	
Отд. 16	Сафонова	

Инв. № подл. | Подп. и дата | Взам. инв. №

ТП902-2-483.91-ТХН2

Разраб	Дубинская	
Провер.	Вайнштейн	
Нач. пр. гр.	Смирнов	
Гл. спец.	Турукин	
Н. контр.	Вайнштейн	
Нач. отд.	Орлов	
ГИП	Петрова	Зазова

Отстойники канализационные первичные с вращающимся сборно-распределительным устройством из сборного железобетона диаметром 24м

Стадия	Лист	Листов
РП	2	

Илоскреб с вращающимся сборно-распределительным устройством диаметром 24м. Эскизный чертеж общего вида

СОЮЗВОДОКАНАЛПРОЕКТ

Копир. Рольденбаун 25116-01 7 Формат А2

Альбом 2

Б-Б (2)

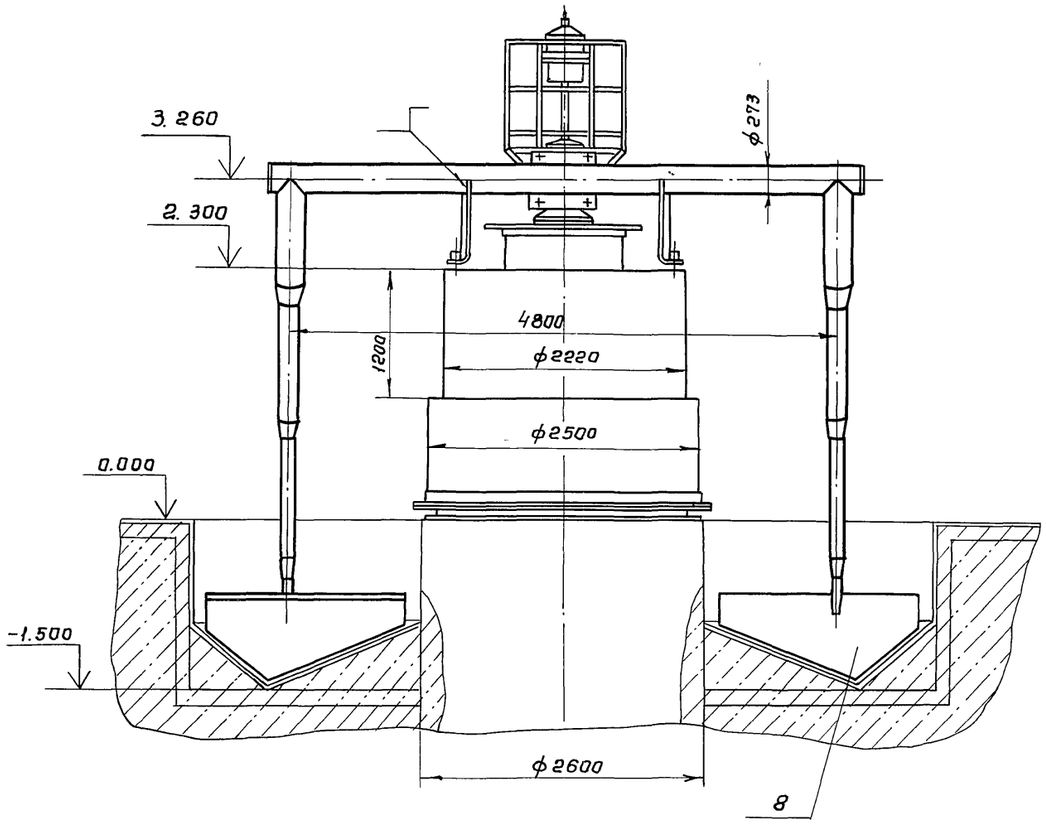

В (1:10) (2)

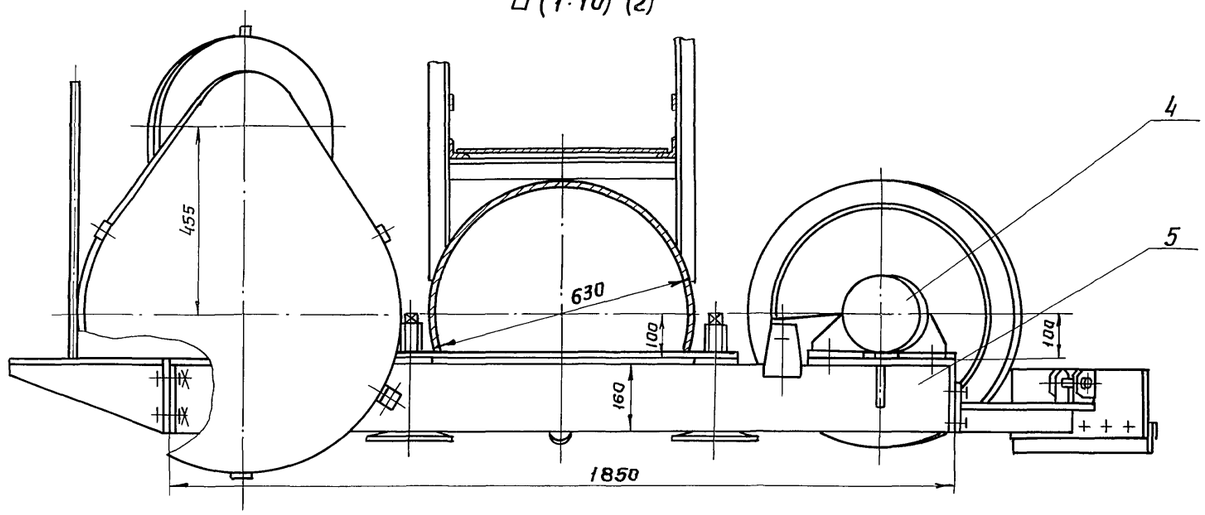

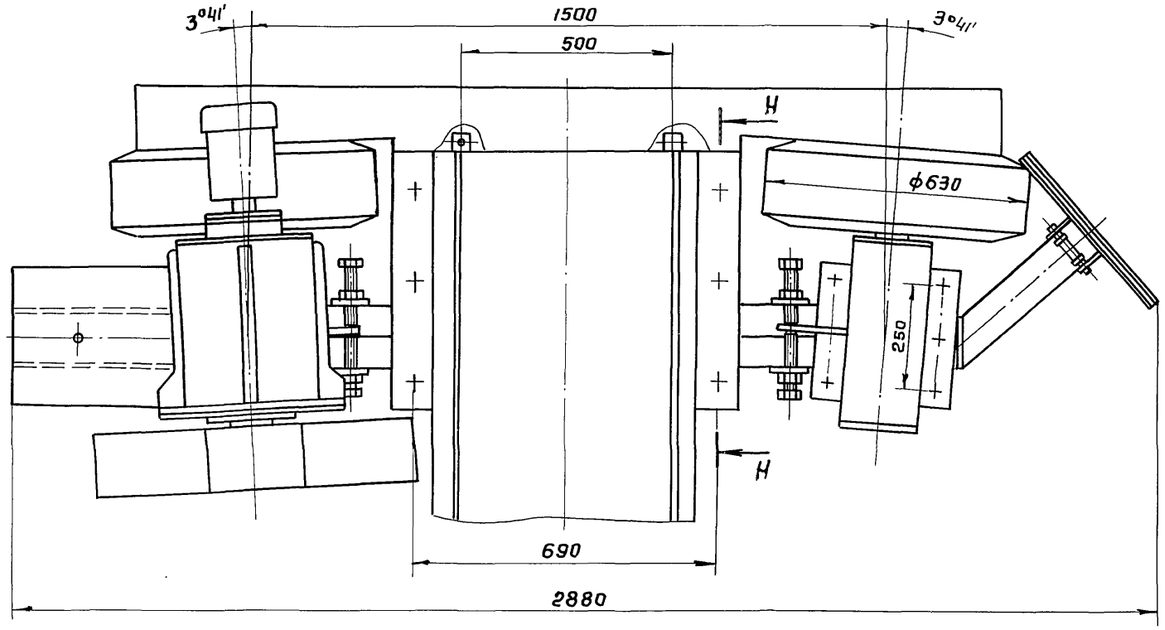

Н-Н (1:5)

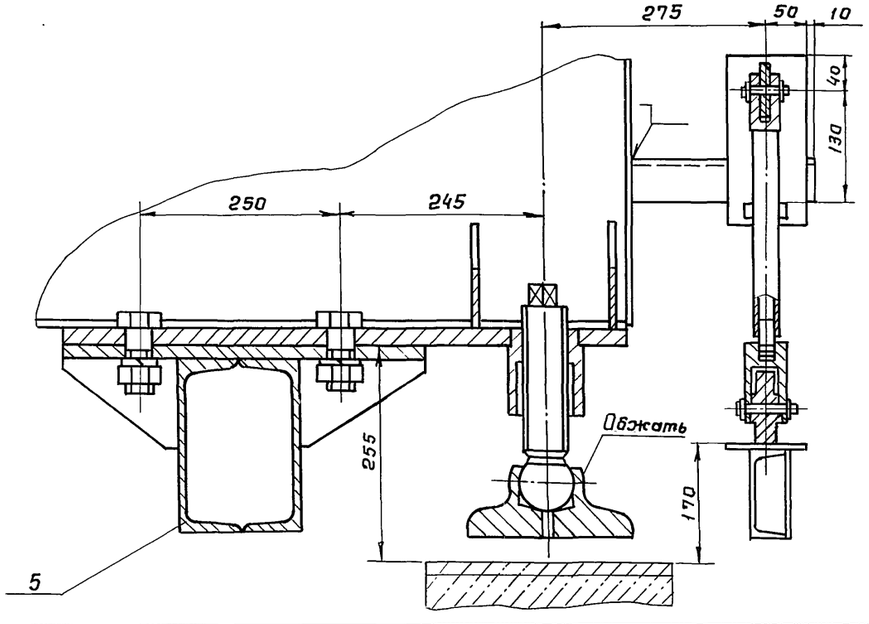

Привязан

Инв. №

Разраб.	Дубинская		
Провер	Вайнштейн		
Нач.пр.гр.	Смирнов		
Гл.спец	Турукин		
Н.контр	Вайнштейн		
Нач.отд.	Орлов		
ГИП	Петрова		

ТП 902-2-483.91-ТХН 3

Отстойники канализационные первичные с вращающимся сборно-распределительным устройством из сборного железобетона диаметром 24м

Стадия	Лист	Листов
Р.П	3	

Илоскреб с вращающимся сборно-распределительным устройством диаметром 24м Эскизный чертеж общего вида.

СОЮЗВОДОКАНАЛПРОЕКТ

25116-01 8 Копир. Гольденбаум Формат А2

Согласовано

Отд.8	Ким
Отд.4	Чирков
	Газова

Инв.№ подл. | Подп. и дата | Взам. инв.№

Альбом 2

Ведомость рабочих чертежей основного комплекта „КЖ"

Лист	Наименование	Примечание
1	Отстойник №2 Общие данные	
2	Отстойник №2 План. Разрезы. Сечения	
3	Отстойник №2 Днище. Опалубочный чертеж	
4	Отстойник №2 Днище. Арматурный чертеж	
5	Отстойник №2 Схема расположения стеновых панелей	

Ведомость спецификаций

Лист	Наименование	Примечание
3	Спецификация элементов днище	
5	Спецификация стеновых панелей	

Ведомость ссылочнных и прилагаемых документов

Обозначение	Наименование	Примечание
	Ссылочные документы	
3.900.1 – 11 Вып. 0-1	Конструкции железобетонные круглых емкостных сооружений для водоснабжения и канализации	
1.400-15 Вып. 0.1	Унифицированные закладные изделия железобетонных конструкций для крепления технологических коммуникаций и устройств	
	Прилагаемые документы	
– КЖ.И.ТТ	Технические требования	
– КЖ.И.-1.03	Изделие закладное МН2	
– КЖ.И-1.01	Каркас плоский (КР1)	
– КЖ.И-1.02	Изделие накладное МН1	
– КЖ.И-1.04	Панель стеновая ПСЦЗ-30-1А; ПСЦЗ-30-1Б; ПСЦЗ-30-1В; ПСЦЗ-30-1Г	

Ведомость объемов сборных железобетонных конструкций по рабочим чертежам основного комплекта марки „КЖ"

№№ п/п	Наименование группы элементов конструкции	Код	Кол. $м^3$	Примечание
1	Панели стеновые	583100	34.20	на один отстойник

1. За относительную отметку ± 0.000 принят уровень верха железобетонного днища отстойника, что соответствует абсолютной отметке ☐
2. Компоновка из четырех отстойников приведена на листе НК

В данном проекте разработан отстойник №2.

Настоящий раздел проекта разработан в соответствии с действующими нормами и правилами и обеспечивает взрыво и пожаро-безопасность сооружения при соблюдении установленных правил его эксплуатации.

/Главный инженер проекта Зазов /Петрова/.

Инв. №				Привязан
Н.контр.	Козловичер			ТП 902-2-483.91-КЖ
Инж.I к.	Петропавловская			Отстойники канализационные первичные с вращающимся сборно-распределительным устройством из сборного ж.б. диаметром 24м.
Вед.инж.	Семенова			Стадия: Р; Лист: 1; Листов: 5
Нач.пр.гр.	Чирков			Отстойник №2 Общие данные
Гл.спец.	Козловичер			СОЮЗВОДОКАНАЛПРОЕКТ
Нач.отд.	Альтшуллер			

Инв. № подл. | Подпись и дата | Взам. инв. №

Копировал Гольденбаум 25116-01 9 Формат А2

Альбом 2

1 — 1

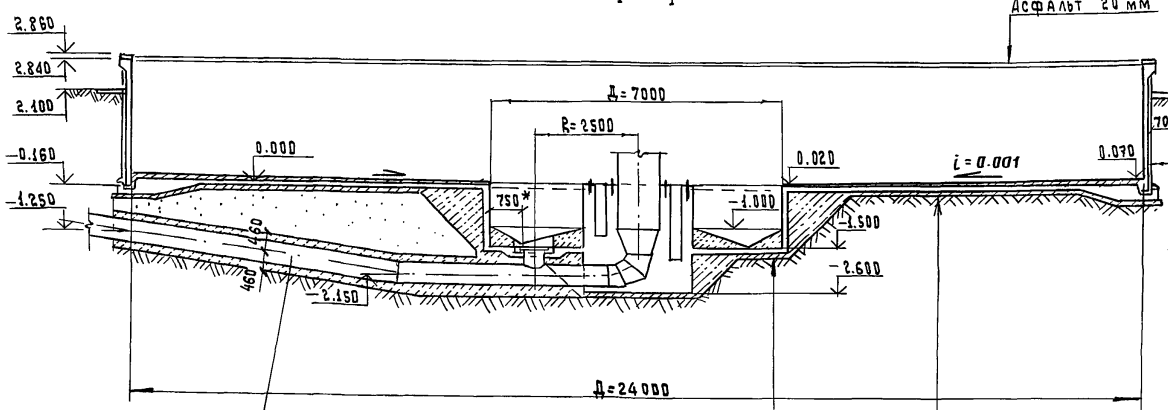

2 — 2

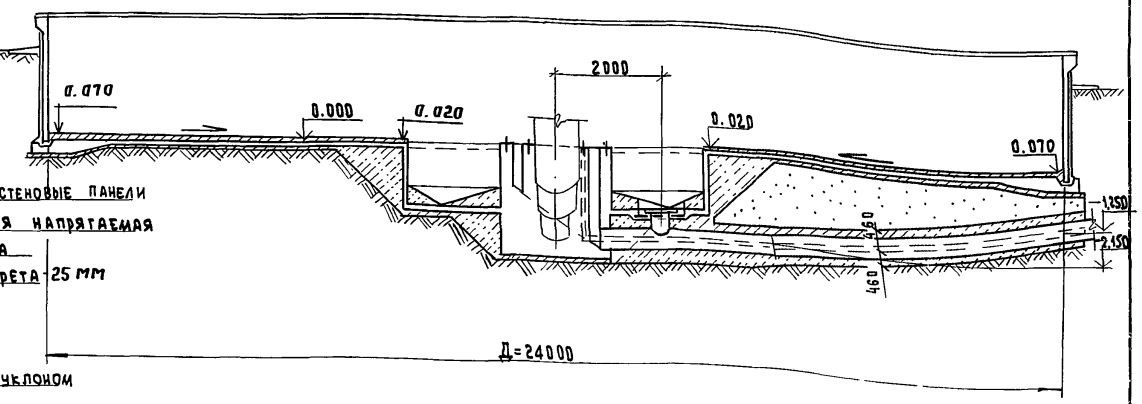

ПЛАН

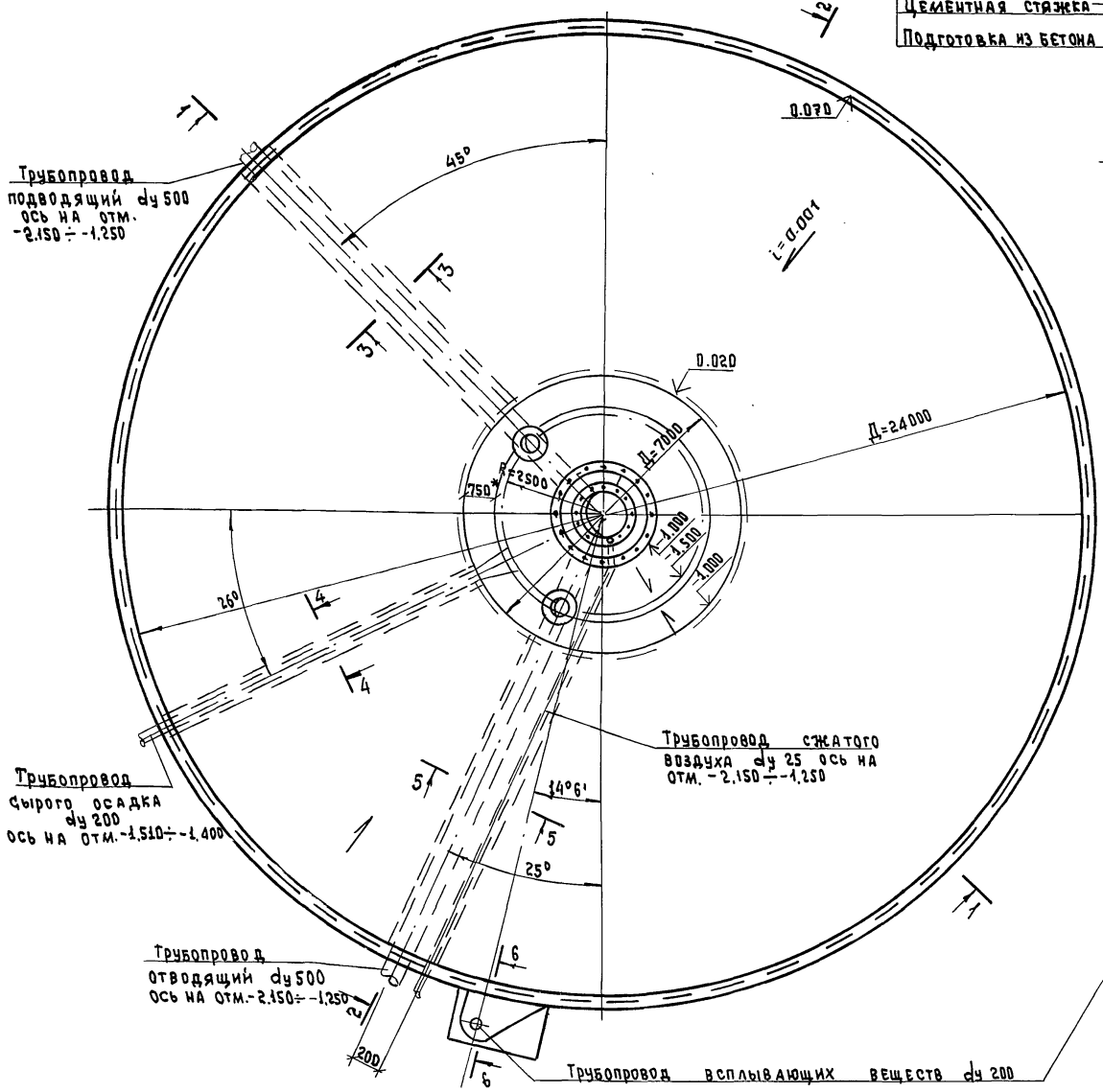

3 — 3

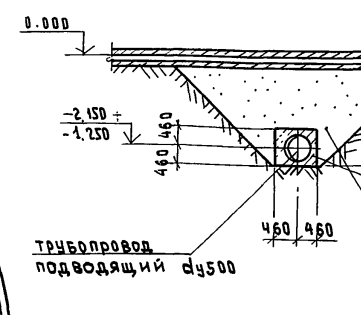

4 — 4

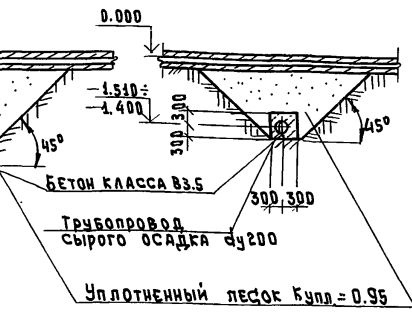

5 — 5

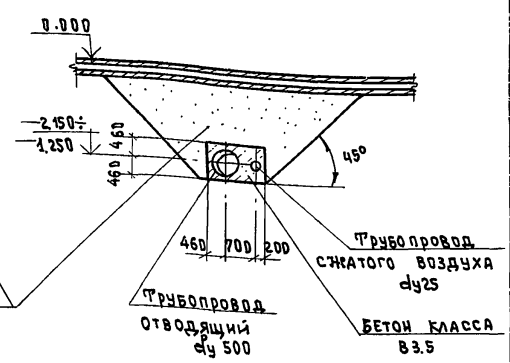

6 — 6

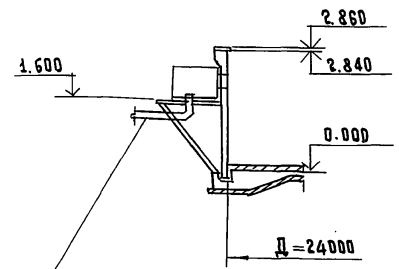

1. Трубопроводы заложить по механическим и технологическим чертежам
2. Размер, отмеченный *, уточняется по месту по центральным скребкам

Согласовано

Отдел ч	Петрова
Отдел №15	Смирнов

Взам. инв. №

Подпись и дата

Инв. № подл.

Привязан

Инв. №

Н. контр.	Козловичер	
Инж. Тк.	Петропавловская	
Вед. инж.	Семенова	
Нач. пр. гр.	Чирков	
Гл. спец.	Козловичер	
Нач. отд.	Альтшуллер	

ТП 902-2-483.91-КЖ

Отстойники канализационные первичные с вращающимся сборно-распределительным устройством из сборного ж.б. диаметром 24м

Отстойник №2
План. Разрезы. Сечения

Стадия	Лист	Листов
Р	2	

Союзводоканалпроект

Копировал Тим 2511б-01 10 Формат А2

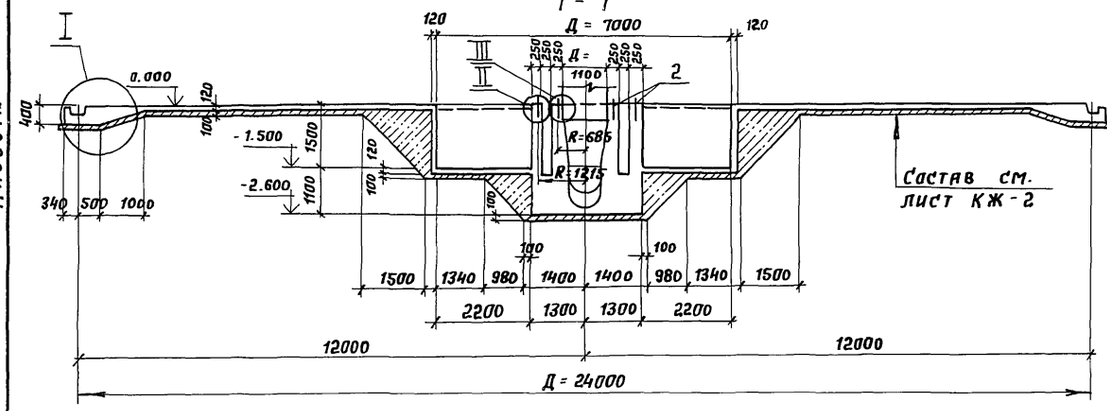

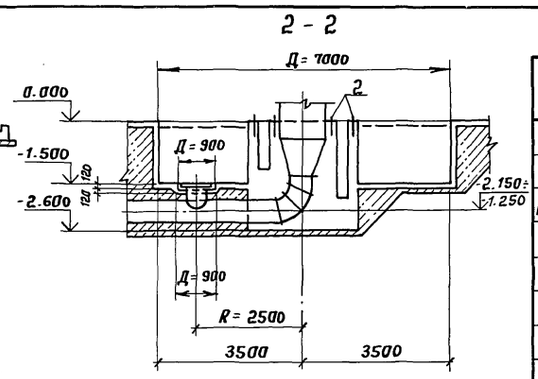

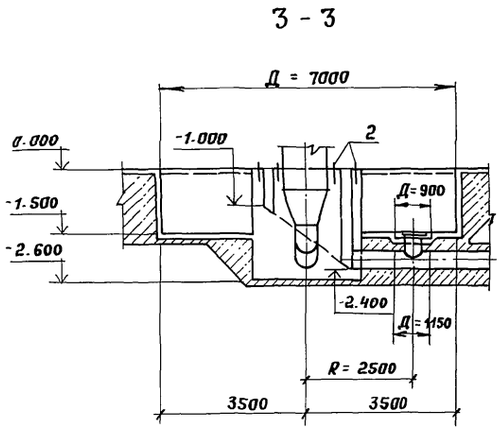

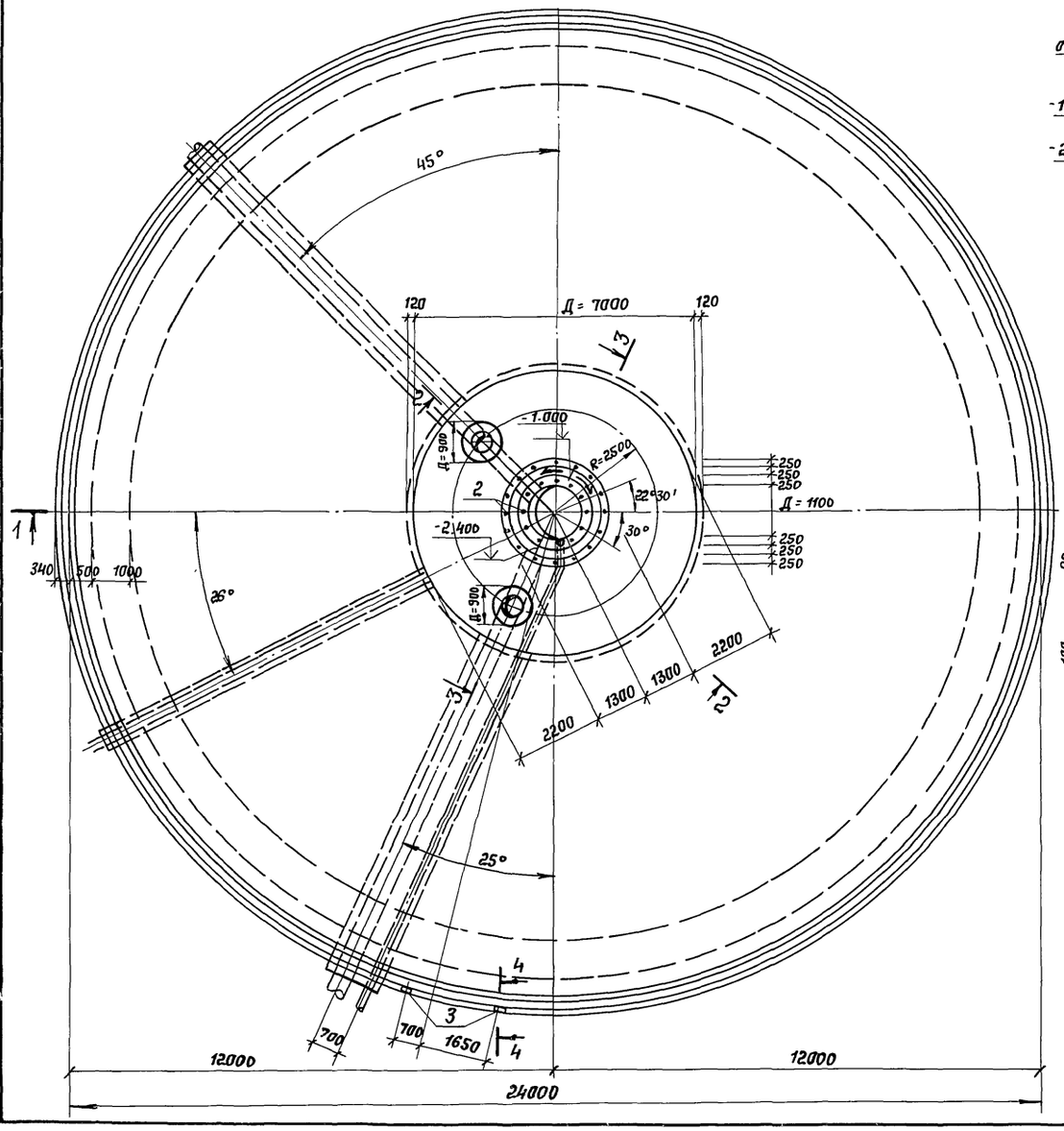

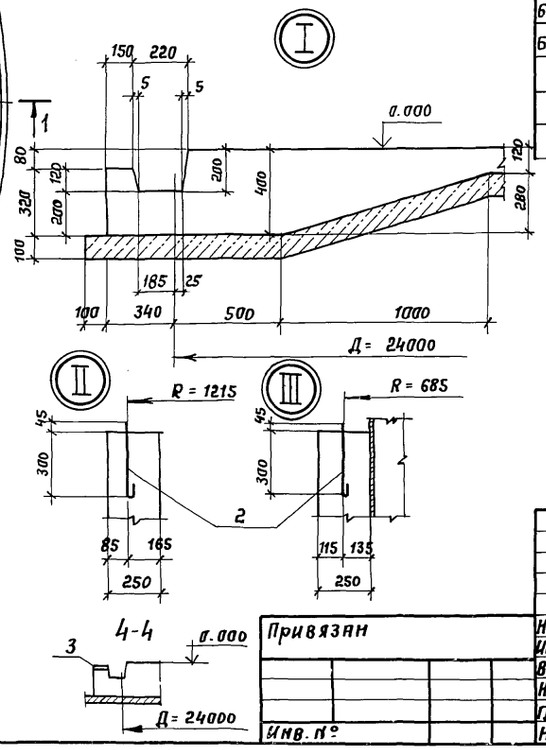

Спецификация элементов днища

Формат	Зона	Поз.	Обозначение	Наименование	Кол.	Примечание
				Днище		
				Сборочный чертеж		
АЧ		1	КЖ.И-1.01	Каркас плоский КР1	377	3,5 кг
				Изделие закладное		
		2	На данном листе	Болт М12×450 ГОСТ 7798-70*	28	0,4 кг
			То же	Шайба 12 ГОСТ 11371-78*	28	0,006 кг
			—"—	Гайка М12 ГОСТ 5915-70*	28	0,02 кг
		3	1.400-15	МН111-6	2	1,6 кг
				Детали		
				ф10А III ГОСТ 5281-82*		
БЧ		4	КЖ-4	ℓ = 4200	754	2,6 кг
БЧ		5*	То же	ℓ = 3500	754	2,2 кг
БЧ		6*	—"—	ℓ = 4390	114	2,7 кг
БЧ		7*	—"—	ℓ = 2170	110	1,3 кг
БЧ		8*	—"—	ℓ = 2820	110	1,7 кг
БЧ		9*	—"—	ℓ = 2850	41	1,8 кг
БЧ		10*	—"—	ℓср.= 2180	28	1,4 кг
БЧ		11	—"—	ℓ= 1250÷2550 ℓ ср.= 1900	64	1,2 кг
БЧ		12*	—"—	ℓ ср = 2620	10	1,6 кг
БЧ		13*	—"—	ℓ = 1420	30	0,9 кг
БЧ		14*	—"—	ℓ = 910	20	0,6 кг
БЧ		15*	—"—	ℓ = 1150	10	0,7 кг
БЧ		16*	—"—	ℓ = 1070	10	0,7 кг
БЧ		17	—"—	ф6АI ГОСТ 5781-82*	п.м 5600	1 п.м. 0,222 кг
				Материалы		
				Бетон класса В15, F50, W4	100	м3

Позиции со знаком * - см. „Ведомость деталей" л. КЖ-4

1. Совместно с данным см. л. КЖ-2
2. Конструкции труб показаны условно.

Согласовано

Отд. №4 Петрова

Отд. №15 Дубинская

Взам. инв. №

Подпись и дата

Инв. № подл.

Привязан	Н.контр.	Козловичер	
	Инж I к	Петропавловская	
	Вед. инж	Семенова	
	Нач.пр.гр	Чирков	
Инв. №	Гл.спец.	Козловичер	
	Нач.отд	Альтшуляер	

ТП 902-2-483.91 - КЖ

Отстойники канализационные, первичные с вращающимся сборно-распределительным устройством из сборного ж.б. диаметром 24 м

Стадия	Лист	Листов
Р	3	

Отстойник №2
Днище
Опалубочный чертеж

СОЮЗВОДОКАНАЛПРОЕКТ

Копировал: Солт.

25116-01 11 Формат А2

Альбом 2

1–1

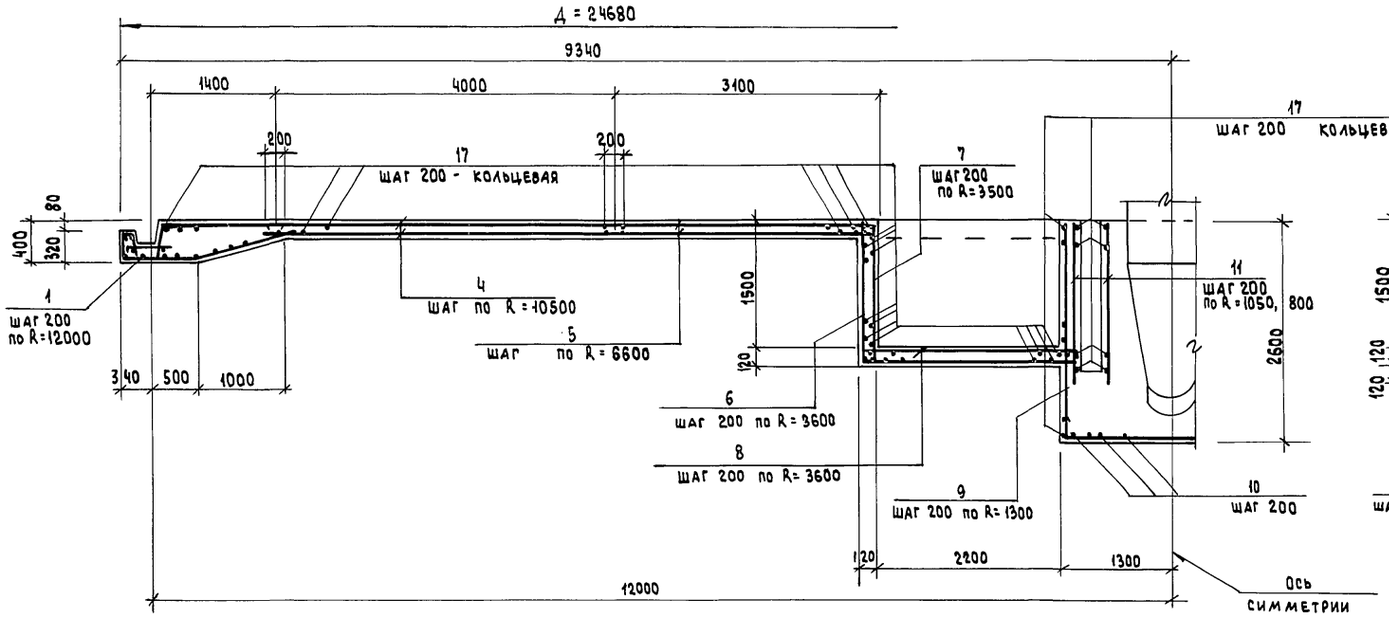

2–2

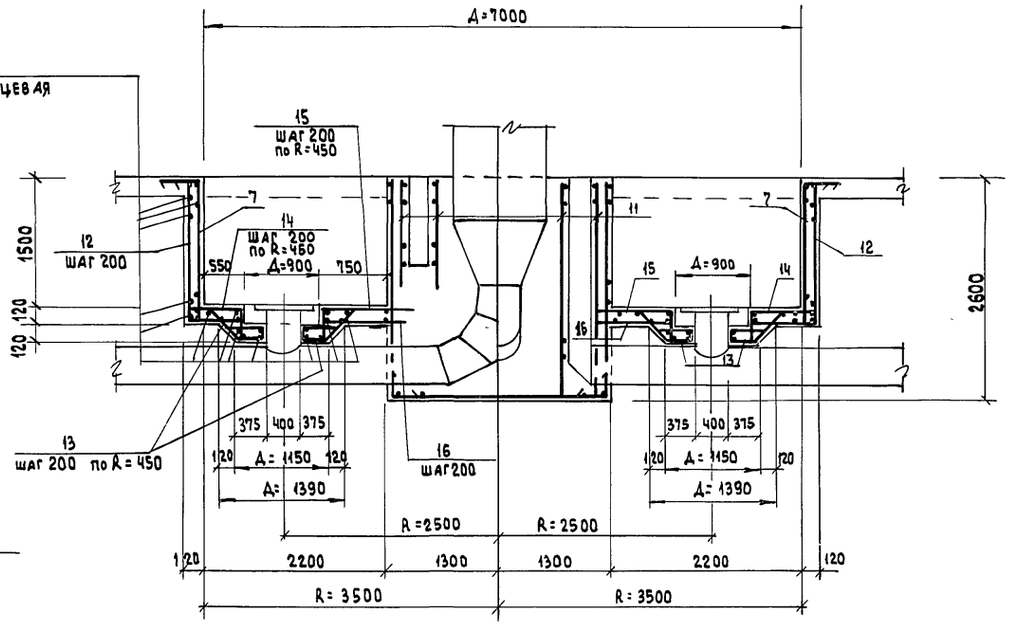

Схема расположения нижней и верхней арматуры

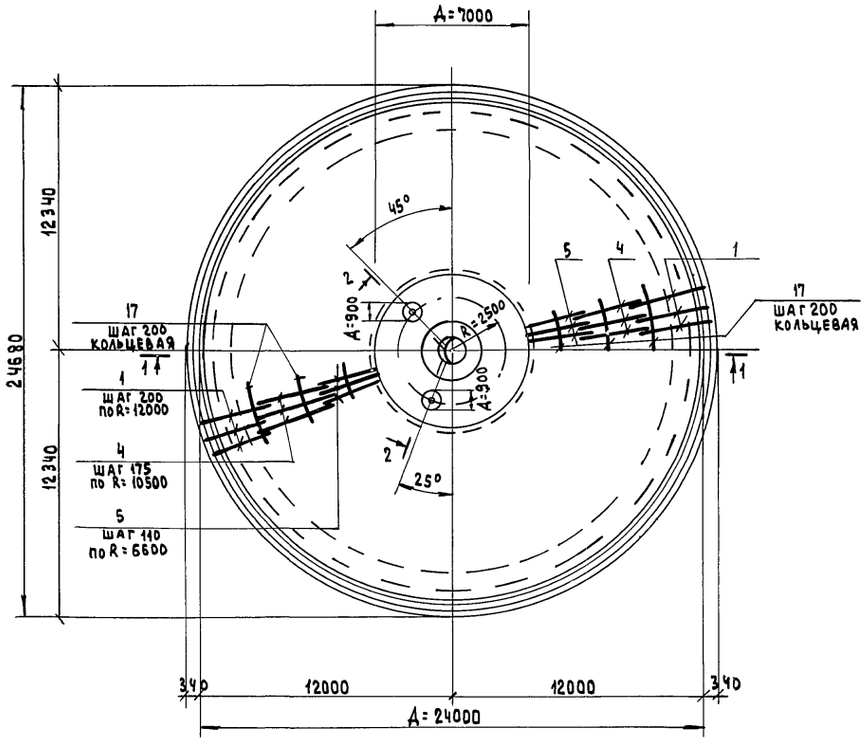

Ведомость деталей

поз.	Эскиз
5	3200, 300
6	300, 1510, 2520
7	300, 1510, 300
8	300, 2520
9	2550, 300
10	300, 2550 ÷ 600, 300

Ведомость деталей

поз.	Эскиз
12	300, 1570, 650÷850
13	300, 45°, 200, 400, 350, 70
14	620, 100, 190
15	960, 200
16	950, 120

Ведомость расхода стали на элемент, кг

Марка элемента	Изделия арматурные				Всего	Изделия закладные				Общий расход
	Арматура класса					Прокат				
	AI		AIII			ГОСТ 19903-74*		ГОСТ 7798-70* ГОСТ 11371-78* ГОСТ 5915-70*		
	ГОСТ 5781-82*									
	ф6	Итого	ф10	Итого		-δ=6	-δ=8	Болт М12 Шайба М12 Гайка М12	Итого	
Днище	1318.6	1318.6	5759.9	5759.9	7078.5	2.2	0.8	11.9	14.9	7093.4

1. Совместно с данным см. л. КЖ-3
2. Защитный слой бетона – 25 мм.
3. Перепуск арматуры поз. 16 в стыках принят – 200 мм.

Инв. № подл. | Подпись и дата | Взам. инв. №

Привязан

Инв. №

Н. контр.	Козловичер	
Инж. т к.	Петропавловская	
Вед. инж.	Семенова	
Гл. инж. пр	Чирков	
Гл. спец.	Козловичер	
Нач. отд.	Альтшуллер	

ТП 902-2-483.91-КЖ

Отстойники канализационные первичные с вращающимся сборно-распределительным устройством из сборного ж.б. диаметром 24м

Стадия	Лист	Листов
Р	4	

Отстойник №2 Днище Арматурный чертеж

Союзводоканалпроект

Копировал

25116-01 12

Формат А2

Альбом 2

1 – 1

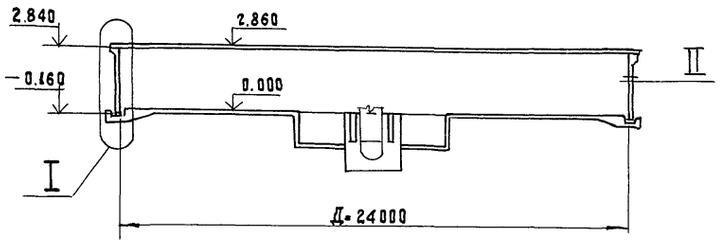

Схема расположения стеновых панелей

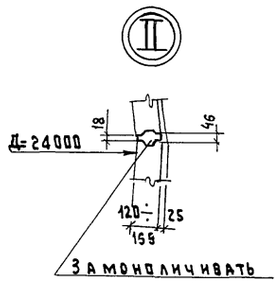

Замоноличивать цементно-песчаным раствором М300

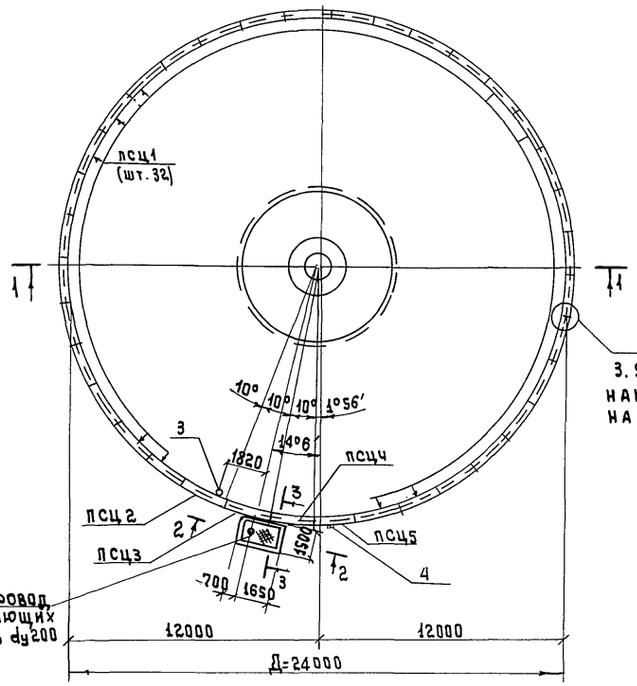

Узел 3
3.900.1-11.0-1-09
НАКЛАДКИ УЧТЕНЫ НА ДАННОМ ЛИСТЕ поз.1

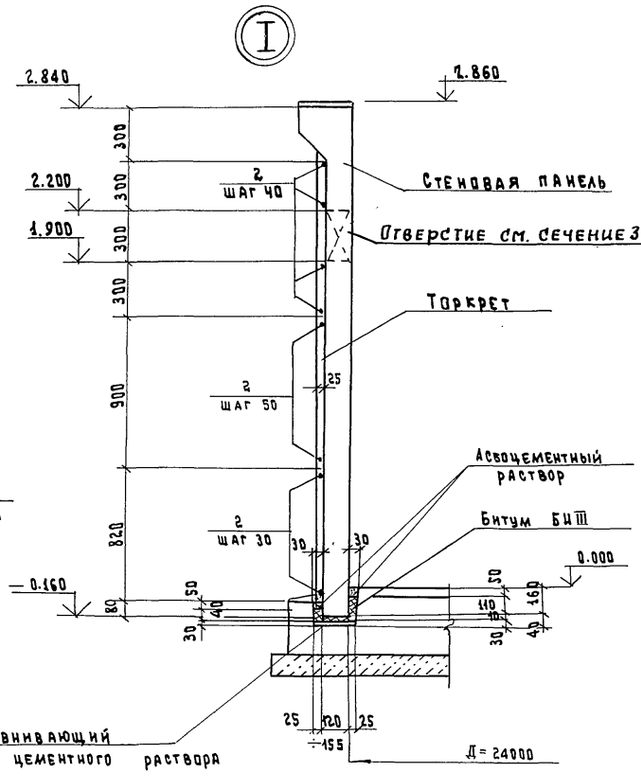

3 – 3

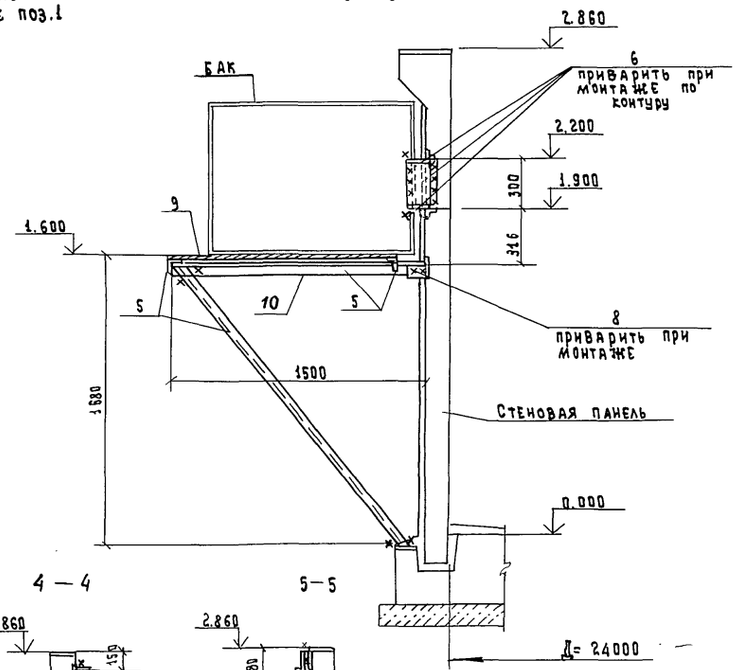

2 – 2

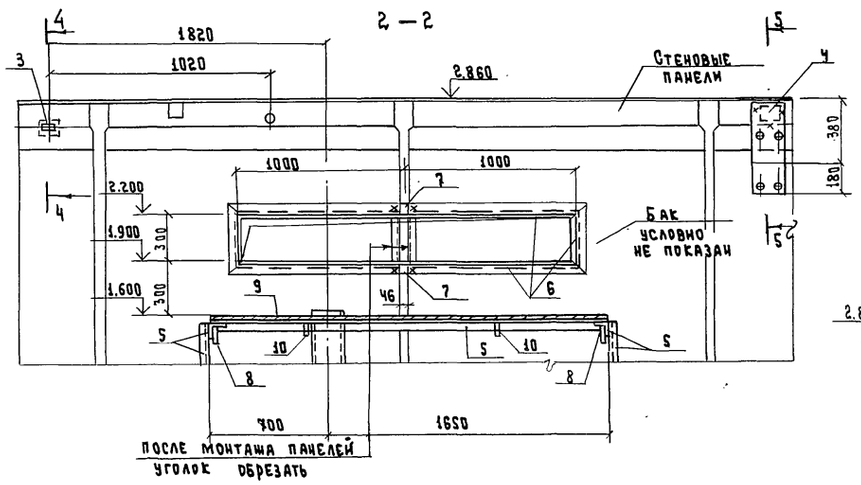

После монтажа панелей уголок обрезать

4 – 4

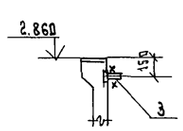

5 – 5

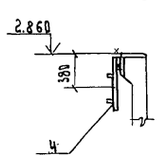

Спецификация элементов

Марка поз.	Обозначение	Наименование	Кол.	Масса ед. кг	Примеч.
		Стеновые панели			
псц1	3.900.1-11 вып.1-1	псц3-30-1	32	2400	
псц2	КЖ.И-1.04	псц3-30-1А	1	2400	
псц3	-01	псц3-30-1Б	1	2400	
псц4	-02	псц3-30-1В	1	2400	
псц5	-03	псц3-30-1Г	1	2400	
		Детали			
1	На данном листе	⌀10AIII ГОСТ5781-82* ℓ=220	144	0.14	
2	то же	⌀5ВрII ГОСТ 7348-81*	п.м. 4800	1 п.м. 0.154	
3	КЖ.И-1.02	мн1	1	0.2	
4	КЖ.И-1.03	мн2	1	12.3	
5	На данном листе	Уголок 63×63×6 ГОСТ 8509-86 / С245 ГОСТ 27772-88	п.м. / кг	1 п.м. / 9.72	
6	то же	Полоса -8×150 ГОСТ 19903-74* / С245 ГОСТ 27772-88	п.м / кг	1 п.м. / 9.42	
7	—"—	Полоса -8×46 ГОСТ 19903-74* / С245 ГОСТ 27772-88 ℓ=80	2	0.2	
8	—"—	Полоса -10×100 ГОСТ 19903-74* / С245 ГОСТ 27772-88 ℓ=100	2	0.8	
9	—"—	Рифл.ст.-δ=4 ГОСТ 8568-77* / С235 ГОСТ 27772-88	м2 / кг	1м2 / 34.4	
10	—"—	Полоса -8×100 ГОСТ 19903-74* / С245 ГОСТ 27772-88 ℓ=1300	2	8.4	

Совместно с данным см. л. КЖ-2

Согласовано: Отдел №16 Волкова; Отдел №15 Смирнова

Взам. инв. №

Подпись и дата

Инв. № подл.

привязан

Инв. №

Н.контр.	Козловичер	
Инж. т.к.	Петропавловская	
Вед. инж.	Семенова	
Нач. пр. гр.	Чирков	
Гл. спец.	Козловичер	
Нач. отд.	Альтшуллер	

ТП 902-2-483.91-КЖ

Отстойники канализационные первичные с вращающимся сборно-распределительным устройством из сборного ж.б. диаметром 24 м

Стадия	Лист	Листов
Р	5	

Отстойник №2
Схема расположения стеновых панелей

Союзводоканалпроект

Копировал Тиан 25116-01 13 Формат 2

Технические требования к изготовлению арматурных и закладных изделий

1. Арматурные сетки и каркасы изготовляются при помощи контактной точечной сварки. Сварку производить во всех точках пересечения стержней.
2. Сварка сеток выполняется в соответствии с ГОСТ,ом 14098-85. „Соединения сварные арматуры и закладных изделий железобетонных конструкций".
3. Размеры сеток даны по осям и торцам стержней.
4. Сетки и каркасы изготовляются в кондукторах.
5. В изготовлении закладных изделий применяется контактная и автоматическая сварка по ГОСТ 19292-73, а также ручная дуговая сварка.
6. Высоту неоговоренных сварных швов принимать по наименьшей толщине свариваемых элементов
7. Металлические конструкции свариваются электродами Э42 по ГОСТ 9467-75

Технические требования к изготовлению сборных железобетонных изделий

1. При изготовлении сборных железобетонных изделий обязательно соблюдение требований ГОСТ 13015.4-84
2. Закладные изделия должны иметь металлизационное цинковое или алюминиевое покрытие толщиной - 200 мкм

Покрытие наносится на пластины и приваренные к ним анкера и арматурные стержни на длину 40-50 мм от пластины. Перед нанесением покрытия должна быть обеспечена вторая степень очистки поверхности согласно ГОСТ 9.402-80

Привязан

Инв. №

Н. контр.	Козловичер	ТП 902-2-483.91 - КЖ.И-ТТ	
Инж. I к.	Петропавловская	Технические требования	Стадия: Р; Масса: ; Масштаб:
Вед. инж.	Семенова		Лист; Листов 1
Нач. пр. гр.	Чирков		
Гл. спец.	Козловичер		СОЮЗВОДОКАНАЛПРОЕКТ
Нач. отд.	Альтшуллер		

Взам. инв. № | Подпись и дата | Инв. № подл.

Копировал Формат А4

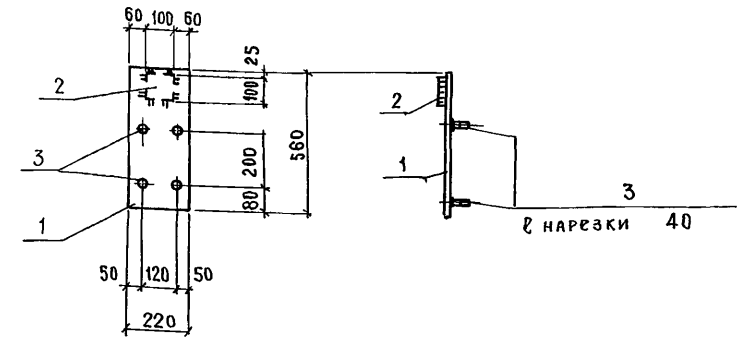

Формат	Зона	Поз	Обозначение	Наименование	Кол.	Примечание
				Документация		
А4			-КЖ.И-ТТ	Технические требования		
				Детали		
БЧ		1	КЖ.И-1.03.1	Лист -10×220 ГОСТ 19903-74* / С345-3 ГОСТ 27778-88* ℓ=560	1	9,7 кг
БЧ		2	.2	Лист -30×100 ГОСТ 19903-74* / С345-3 ГОСТ 27772-88* ℓ=100	1	2,4 кг
БЧ		3	.3	ф12АI ГОСТ 5781-82* ℓ=60	4	0,05 кг

Привязан

Инв. №

Н. контр.	Козловичер	ТП 902-2-483.91 - КЖ.И-1.03	
Инж. I к.	Петропавловская	Изделие накладное МН2	Стадия: Р; Масса: 12,3; Масштаб:
Вед. инж.	Семенова		Лист; Листов 1
Нач. пр. гр.	Чирков		
Гл. спец	Козловичер		СОЮЗВОДОКАНАЛПРОЕКТ
Нач. отд.	Альтшуллер		

Взам. инв. № | Подпись и дата | Инв. № подл.

Копировал Формат А4

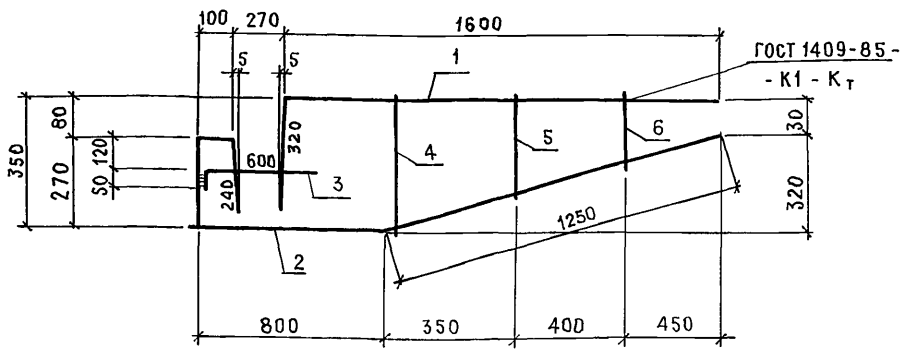

Формат	Зона	Поз.	Обозначение	Наименование	Кол.	Примечание
				Документация		
А4			КЖ.И-ТТ	Технические требования		
				Детали		
БЧ		1	-КЖ.И-1.02.1	ф10АI ГОСТ 5781-82* ℓ = 300	1	0,2 кг

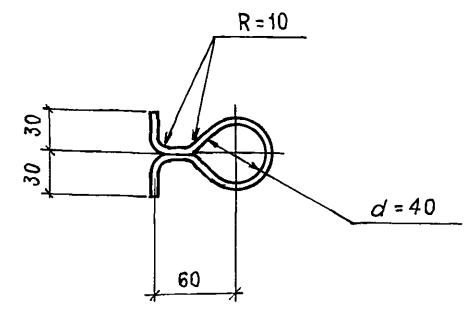

Привязан

Инв. №

Н. контр.	Козловичер	ТП 902-2-483.91 - КЖ.И-1.02	
Инж. I к.	Петропавловская	Изделие накладное МН1	Стадия: Р; Масса: 0,2; Масштаб:
Вед. инж.	Семенова		Лист; Листов 1
Нач. пр. гр.	Чирков		
Гл. спец	Козловичер		СОЮЗВОДОКАНАЛПРОЕКТ
Нач. отд.	Альтшуллер		

Взам. инв. № | Подпись и дата | Инв. № подл.

Копировал Формат А4

Формат	Зона	Поз.	Обозначение	Наименование	Кол.	Примечание
				Документация		
А4			-КЖ.И-ТТ	Технические требования		
				Детали		
БЧ		1	КЖ.И-1.01.1	ф10АIII ГОСТ 5781-82* ℓ=1920	1	1,2 кг
БЧ		2	.2	ф10АIII ГОСТ 5781-82* ℓ=2660	1	1,6 кг
БЧ		3	.3	ф10АIII ГОСТ 5781-82* ℓ=650	1	0,5 кг
БЧ		4	.4	ф6АI ГОСТ 5781-82* ℓ=380	1	0,08 кг
БЧ		5	.5	ф6АI ГОСТ 5781-82* ℓ=280	1	0,06 кг
БЧ		6	.6	ф6АI ГОСТ 5781-82* ℓ=180	1	0,04 кг

Привязан

Инв. №

Н. контр.	Козловичер	ТП 902-2-483.91-КЖ.И-1.01	
Инж. I к	Петропавловская	Каркас плоский (КР1)	Стадия: Р; Масса: 3,5; Масштаб:
Вед. инж.	Семенова		Лист; Листов 1
Нач. пр. гр.	Чирков		
Гл. спец	Козловичер		СОЮЗВОДОКАНАЛПРОЕКТ
Нач. отд	Альтшуллер		

Взам. инв. № | Подпись и дата | Инв. № подл.

Копировал Формат А4

2516-01 14

Обозначение	Марка элемента	Рис.	Масса ед. кг.
КЖ.И1.04	ПСЦ3-30-1А	1	2400
-01	ПСЦ3-30-1Б	2	2400
-02	ПСЦ3-30-1В	3	2400
-03	ПСЦ3-30-1Г	4	2400

Формат	Зона	Поз.	Обозначение	Наименование	Количество на исполнение -1.04 —	01	02	03	Примечание
				Документация					
				Панель стеновая					со всеми закладными изделиями
			3.900.1-11 вып. 1-1	ПСЦ3-30-1					
				Сборочные единицы					
				Изделия закладные					
		1	1.400-15	МН 106-6	1	1			1,2 кг
		2		Труба d=32×3,5 ГОСТ10704-76* ℓ=300		1			0,8 кг
		3	1.400-15	МН 548		п.м. 2.65	п.м 2.65		1 п.м 4,2 кг
		4	1.400-15	МН 101-6		1	1		0,6 кг
		5	1.400-15	МН 113-6				1	1,9 кг
Б.4		6	КЖ.М-1.04 л.2	ФВАШ ГОСТ 5781-82 ℓ=2000		12	12		0.8 кг
				Бетон В15 F150 W4					
					ПСЦ2	ПСЦ3	ПСЦ4	ПСЦ5	

Ведомость расхода стали на дополнительные элементы, кг

Марка элемента	Изделия закладные: Арматура класса A III ГОСТ 6781-82* ⌀8	Итого	Прокат: ГОСТ 19903-74* −δ=6	δ=8	ГОСТ 8509-86 L50×5	ГОСТ 10704-76* Труба d 32×3	Итого	Общий расход
ПСЦ3-30-1А	0,1	0,1	0,7	0,4			1,1	1,2
ПСЦ3-30-1Б	10.9	10,9	1,0	0,6	10,6	0,8	13,0	23,.9
ПСЦ3-30-1В	10,8	10,8	0,3	0,2	10,6		11,1	21,.9
ПСЦ3-30-1Г	0,1	0,1	1,4	0,4			1,8	1,9

Типовой проект 902-2-483.91 Альбом 2

Взам. инв.№ | Подпись и дата | Инв.№ подл.

Привязан

Инв.№

Н.контр.	Козловичер	
Инж I к.	Петропавловская	
Вед.инж.	Семенова	
Нач.пр.гр.	Чирков	
Гл.спец	Козловичер	
Нач.отд	Альтшуллер	

ТП 902-2-483.91-КЖ.И-1.04

Панель стеновая.
ПСЦ3-30-1А; ПСЦ3-30-1Б
ПСЦ3-30-1В; ПСЦ3-30-1Г

Стадия	Масса	Масштаб
Р	2400	
Лист 1	Листов 2	

СОЮЗВОДОКАНАЛПРОЕКТ

Копировал Шифр

Формат А3

Рис.1

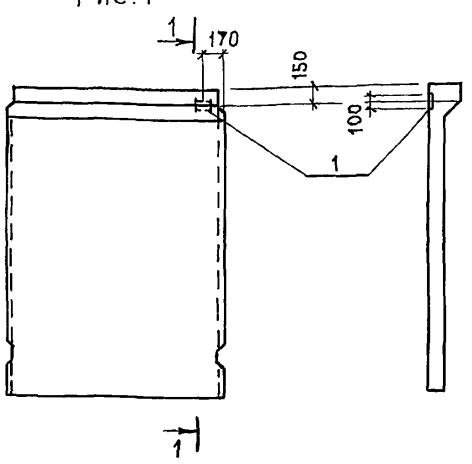

Рис.2

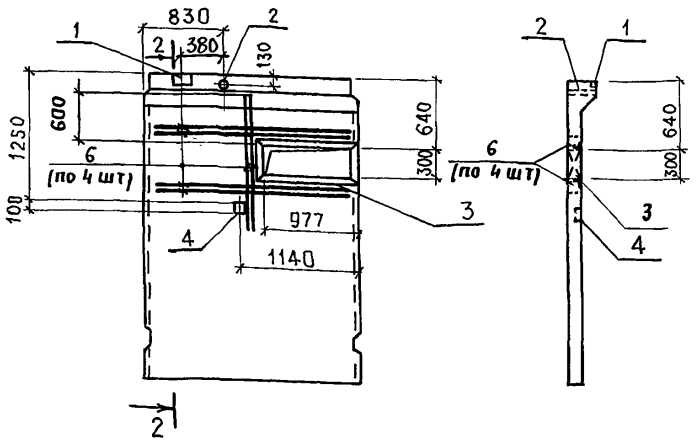

Рис.3

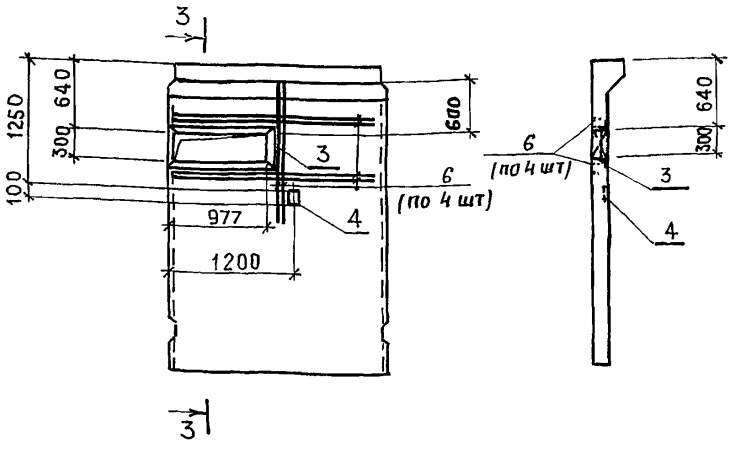

Рис 4

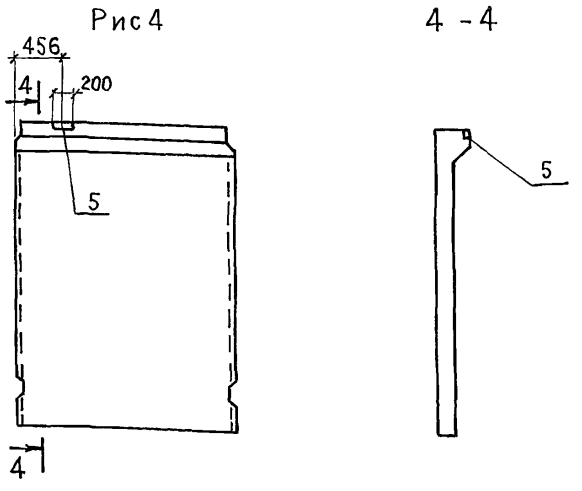

Привязан

Инв.№

ТП 902-2-483.91-КЖ.И-1.04

Лист 2

Копировал Шубарев

Формат А3

gost.e-ecolog.ru