ТИПОВОЙ ПРОЕКТ

902-2-482.91

ОТСТОЙНИКИ КАНАЛИЗАЦИОННЫЕ ПЕРВИЧНЫЕ С ВРАЩАЮЩИМСЯ СБОРНО-РАСПРЕДЕЛИТЕЛЬНЫМ УСТРОЙСТВОМ ИЗ СБОРНОГО ЖЕЛЕЗОБЕТОНА ДИАМЕТРОМ 18 М

АЛЬБОМ 3

Насосная станция сырого осадка

ТХ Технологические решения стр. 3-5
ТХН Общие виды нетиповых технологических конструкций стр. 6
ОВ Отопление и вентиляция стр. 7-9
ВК Внутренний водопровод и канализация стр. 10; 11
АР Архитектурные решения стр. 12-16
КЖ Конструкции железобетонные стр. 17-24
КМ Конструкции металлические стр. 25-29
КЖ.И Строительные изделия стр. 30-32

25115-03

Отпускная цена на момент реализации указана в счет-накладной

gost.e-ecolog.ru

ТИПОВОЙ ПРОЕКТ

902-2-482.91

ОТСТОЙНИКИ КАНАЛИЗАЦИОННЫЕ ПЕРВИЧНЫЕ С ВРАЩАЮЩИМСЯ СБОРНО-РАСПРЕДЕЛИТЕЛЬНЫМ УСТРОЙСТВОМ ИЗ СБОРНОГО ЖЕЛЕЗОБЕТОНА ДИАМЕТРОМ 18 М

АЛЬБОМ **3**

ПЕРЕЧЕНЬ АЛЬБОМОВ

АЛЬБОМ 1	ПЗ	Пояснительная записка
АЛЬБОМ 2		Отстойники
	ТХ	Технологические решения
	ТХН	Общие виды нетиповых технологических конструкций
	КЖ	Конструкции железобетонные
	КЖИ	Строительные изделия
АЛЬБОМ 3		Насосная станция сырого осадка
	ТХ	Технологические решения
	ТХН	Общие виды нетиповых технологических конструкций
	ОВ	Отопление и вентиляция
	ВК	Внутренний водопровод и канализация
	АР	Архитектурные решения
	КЖ	Конструкции железобетонные
	КМ	Конструкции металлические
	КЖИ	Строительные изделия
АЛЬБОМ 4		Наружные технологические трубопроводы Распределительная и сборная камеры. Жиросборник
	ТК	Технологические трубопроводы
	ТХ	Технологические решения
	ТХН	Общие виды нетиповых технологических конструкций
	КЖ	Конструкции железобетонные
	КЖИ	Строительные изделия
АЛЬБОМ 5	ЭМ	Электрооборудование и автоматизация
	АТХ.1	Технологический контроль
	СС	Связь и сигнализация
АЛЬБОМ 6	СО	Спецификации оборудования
АЛЬБОМ 7	ВМ	Ведомости потребности в материалах
АЛЬБОМ 8	С	Сметы.Часть 1. Часть 2.

ПРИМЕНЕННЫЕ ТИПОВЫЕ МАТЕРИАЛЫ

Серия 7.902-4 Бак разрыва струи емкостью 180 л.

Распространитель АПП ЦИТП (Тбилисский филиал)

РАЗРАБОТАН: институтом «Союзводоканалпроект»

Главный инженер института *В.М.Евтеев*

Главный инженер проекта *Е.Б.Петрова*

Утвержден институтом «Союзводоканалпроект», протокол № 13 от 25 июля 1991 г.

Введен в действие институтом «Союзводоканалпроект», приказ № 43 от 8 октября 1991 г.

25115-03 2

Содержание альбома

№№ п.п.	Наименование листов	№№ листов	№№ стр.
1	Содержание альбома		2
	Технологические решения		
2	Общие данные	ТХ-1	3
3	Насосная станция сырого осадки. Планы.		
	Разрезы.	ТХ-2	4
4	Насосная станция сырого осадка		
	Аксонометрическая схема	ТХ-3	5
	Общие виды нетиповых технологических		
	конструкций		
5	Пробоотборник. Эскизный чертеж общего		
	вида	ТХН-1	6
	Отопление и вентиляция		
6	Общие данные	ОВ-1	7
7	План на отм. -1.520; 2.370; 3.170; 5.160.		
	Разрез 1-1; 2-2	ОВ-2	8
8	Схемы систем отопления, теплоснабжения,		
	вентиляции. Узел управления	ОВ-3	9
	Внутренний водопровод и канализация		
9	Общие данные	ВК-1	10
10	Насосная станция сырого осадка		
	Внутренний водопровод и канализация. План		
	Схемы систем.	ВК-2	11
	Архитектурные решения		
11	Общие данные	АР-1	12
12	План на отм. -1.520, 2.370 Фрагмент плана		
	Разрез 1-1 и 2-2	АР-2	13
13	Фасады. Схемы заполнения оконных проемов	АР-3	14
14	Планы кровли, полов и перемычек.		
	Экспликация полов. Ведомость перемычек.	АР-4	15
15	Детали здания.	АР-5	16
	Конструкции железобетонные		
16	Общие данные	КЖС-1	17
17	Днище. Опалубочный чертеж	КЖС-2	18
18	Днище. Спецификация элементов	КЖС-3	19
19	Днище. Арматурный чертеж	КЖС-4	20
20	Схема расположения стеновых панелей	КЖС-5	21
21	Монолитные участки стен. Опалубочный чертеж	КЖС-6	22
22	Монолитные участки стен. Арматурный чертеж	КЖС-7	23
23	Схемы расположения элементов покрытия		
	и перекрытия	КЖС-8	24
	Конструкции металлические		
24	Общие данные (начало)	КМ-1	25
25	Общие данные (окончание)	КМ-2	26
26	Пути подвесного транспорта и обслужи-		
	вающие площадки. Лист 1	КМ-3	27
27	Пути подвесного транспорта и обслужи-		
	вающие площадки. Лист 2	КМ-4	28
28	Схема расположения элементов перекрытия		
	на отм. 3.170	КМ-5	29
	Строительные изделия		
29	Технические требования	КЖ.И.ТТ	
	Сетка арматурная (С1)	КЖ.И.1.01	
	Сетка арматурная (С2)	КЖ.И.1.02	
	Плита перекрытия (2П1-2АIVВт-3А)	КЖ.И.1.08	30
30	Каркас плоский (Кр1)	КЖ.И.1.03	
	Каркас плоский (Кр2)	КЖ.И.1.04	
	Плита перекрытия (2П1-2АIVВт-2А)	КЖ.И.1.06	
	Изделие закладное (ЗД1)	КЖ.И.1.07	31
31	Панель стеновая (ПС1-36-БТ2А; Б; В; Г; Д; Е; Ж; И; К)	КЖ.И.1.05	32

Альбом 3

Ведомость основных комплектов

Обозначение	Наименование	Примечание
ТХ	Технологические решения	Альбом 3
ТХН	Общие виды нетиповых	
	технологических конструкций	Альбом 3
ОВ	Отопление и вентиляция	Альбом 3
ВК	Внутренний водопровод и	
	канализация	Альбом 3
АР	Архитектурные решения	Альбом 3
КЖ	Конструкции железобетонные	Альбом 3
КМ	Конструкции металлические	Альбом 3
КЖИ	Строительные изделия	Альбом 3
ЭМ	Электрооборудование и	
	автоматизация	Альбом 5
АТХ.1	Технологический контроль	Альбом 5
СС	Связь и сигнализация	Альбом 5

Ведомость ссылочных и прилагаемых документов

Обозначение	Наименование	Примечание
902-2-482.91 - ТХН	Пробоотборник. Эскизный чертеж	
лист 1	общего вида	Альбом 3
902-2-482.91-ТХ. СО	Спецификации оборудования	Альбом 6
902-2-482.91-ТХ. ВМ	Ведомости потребности в	
	материалах.	Альбом 7

Настоящий проект разработан в соответствии с действующими нормами и правилами, обеспечивает взрыво и пожаробезопасность сооружений при соблюдении установленных правил эксплуатации.

Главный инженер проекта Зазык Е.Б. Петрова

Ведомость чертежей основного комплекта ТХ

Лист	Наименование	Примечание
1	Общие данные	
2	Насосная станция сырого осадка. Планы	
	Разрезы.	
3	Насосная станция сырого осадка.	
	Аксонометрическая схема	

Схема группы отстойников

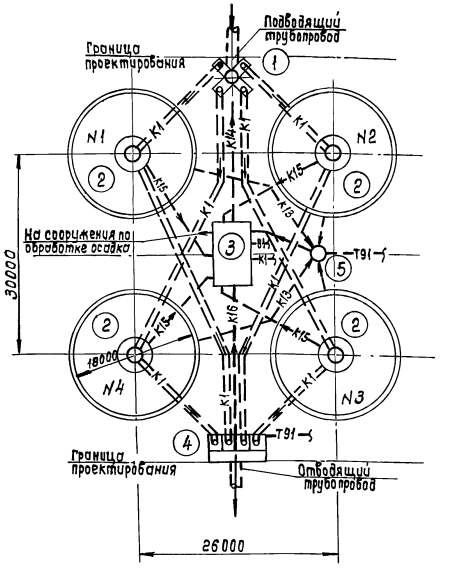

Условные обозначения

Обозначение	Наименование	Примечание
—— К1 ——	Сеть бытовых сточных вод	
—— К13 ——	Сеть всплывающих веществ	
—— К14 ——	Сеть опорожнения сооружений	
—— К15 ——	Сеть сырого осадка	
—— К16 ——	Сеть промывной воды	
—— Т91 ——	Сеть сжатого воздуха	
—— В1 ——	Хозяйственно-питьевой	
	водопровод	

Экспликация сооружений

Титул сооружения	Наименование	Примечание
1	Распределительная камера	Альбом 4
2	Отстойник	Альбом 2
3	Насосная станция сырого осадка	Альбом 3
4	Сборная камера	Альбом 4
5	Жиросборник	Альбом 4

Привязан

Инв. №

ТП 902-2-482.91-ТХ

Исполнит.	Прохватаева		
Зам. гл.	Зазыба		
Нач. отд.	Дацун		
Норм. конт.	Васильев		
ГИП	Петрова		

Отстойники канализационные первичные с вращающимися сборно-распределительным устройством из сборного ж/б диам. 18 м

Стадия	Лист	Листов
Р.П	1	3

Общие данные

СОЮЗВОДОКАНАЛПРОЕКТ

Инв. № подл. | Подпись и дата | Взам. инв. №

25115-03 4

Альбом 3

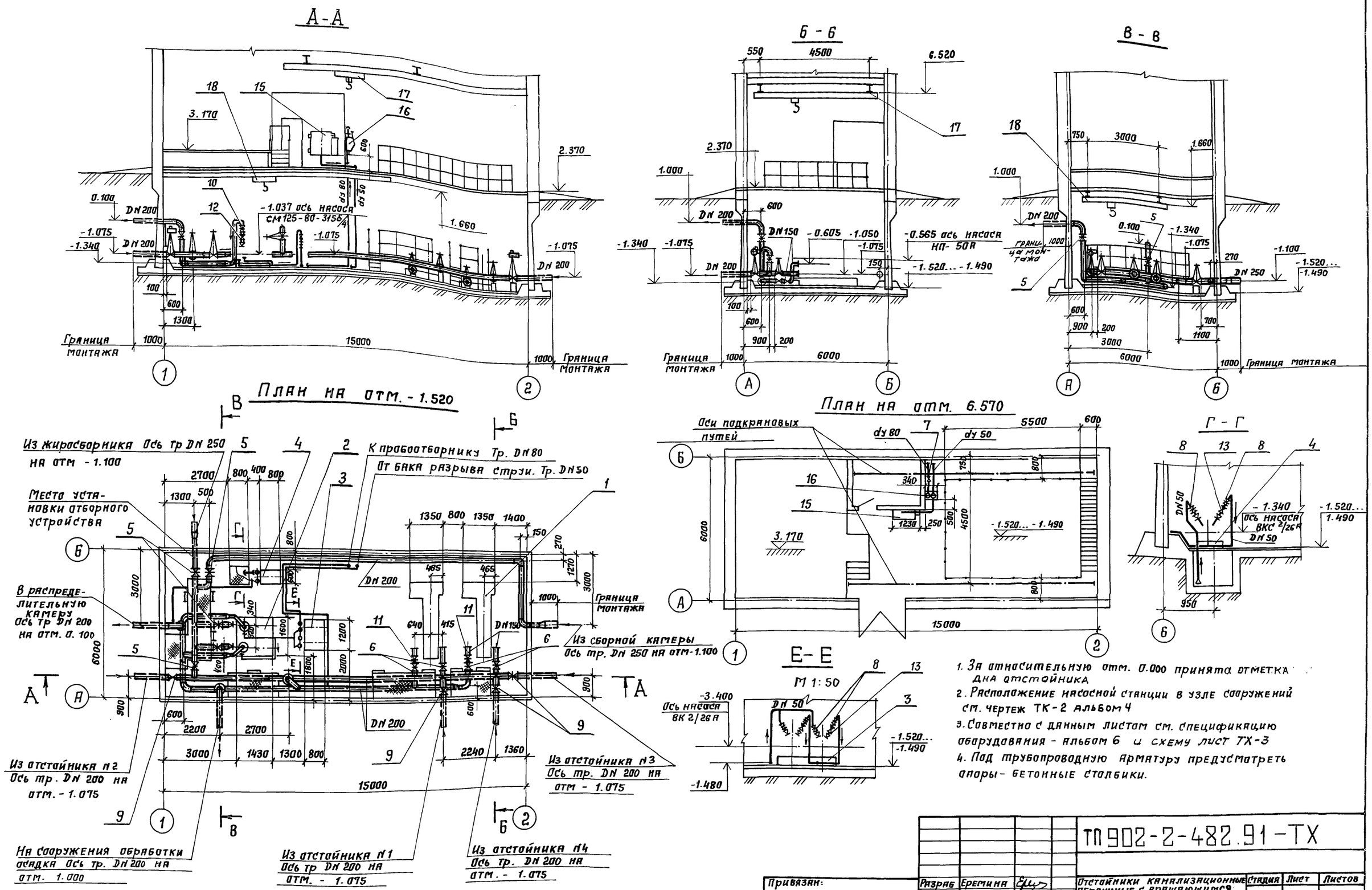

1. За относительную отм. 0.000 принята отметка дна отстойника
2. Расположение насосной станции в узле сооружений см. чертеж ТК-2 альбом 4
3. Совместно с данным листом см. спецификацию оборудования - альбом 6 и схему лист ТХ-3
4. Под трубопроводную арматуру предусмотреть опоры - бетонные столбики.

Согласовано	Отд.№4	Зазова	Зазова				
	Отд.№8	Чирков					
Взам. инв.№							
Подпись и дата							
Инв.№ подл.							

ТП 902-2-482.91-ТХ

Привязан:	Разраб	Еремина		Отстойники канализационные первичные с вращающимся сборно-распределительным устройством из сборного ж.б. диаметром 18 м	Стадия	Лист	Листов
	Пров.	Смирнов			р.п	2	
	Нач.пр.гр	Смирнов					
	Гл.спец	Турукин		Насосная станция сырого осадка	СОЮЗВОДОКАНАЛПРОЕКТ		
	Нач.отд	Орлов		Планы, разрезы.			
Инв.№	ГИП	Петрова					

Копировал: Соз

25115-03 5 Формат А2

Альбом 3

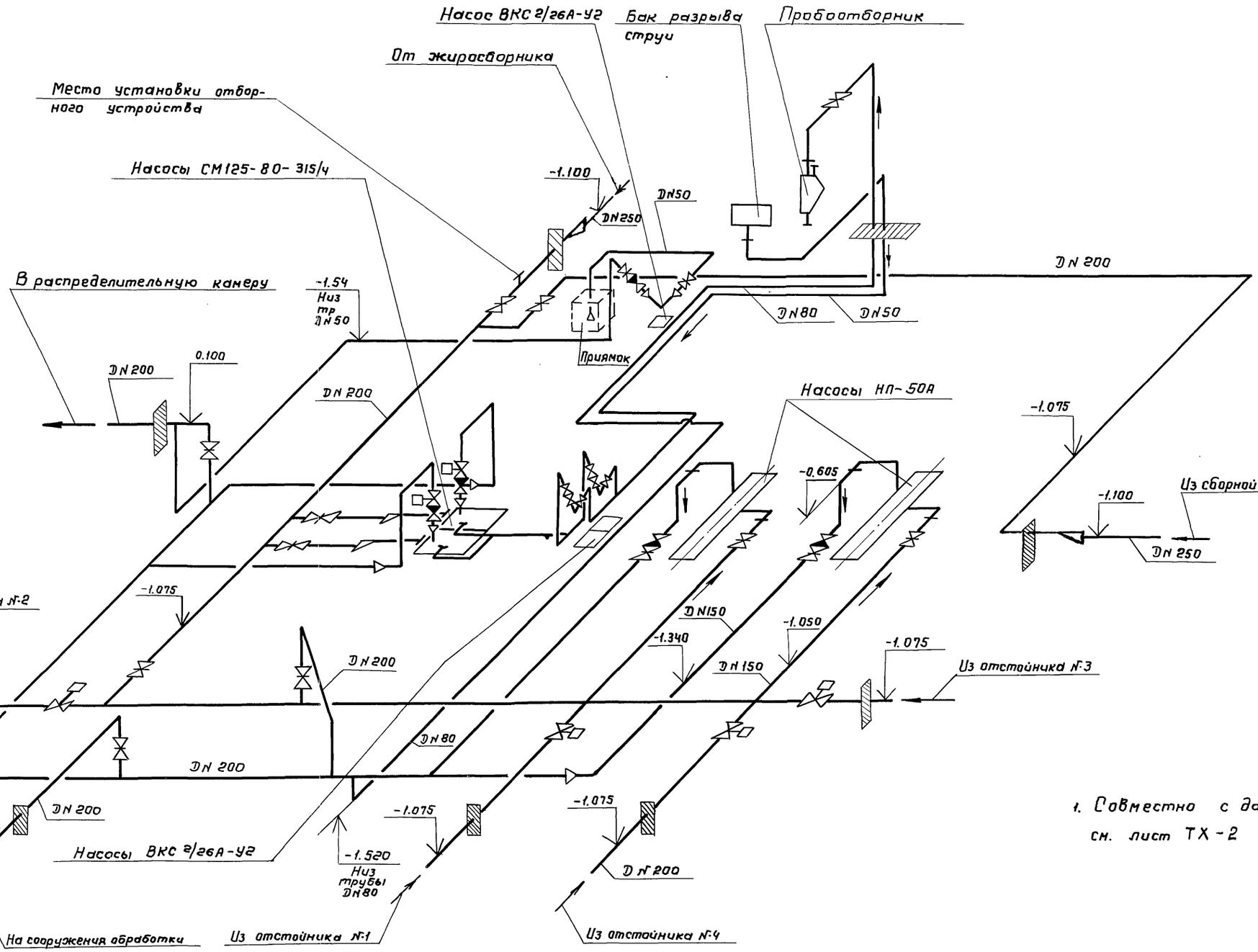

Условные обозначения

- Задвижка
- Задвижка с электроприводом
- Обратный клапан
- Переход концентрический
- Переход эксцентрический

1. Совместно с данным листом см. лист ТХ-2

Инв.№ подл. | Подпись и дата | Взам.инв.№ | Инв.№ дубл. | Подпись и дата

Разраб.	Еремина		
Провер.	Смирнов		
Нач.пр.гр.	Смирнов		
Гл.спец.	Турукин		
Нач.отд.	Орлов		
ГИП	Петрова		

ТП 902-2-482.91 — ТХ

Отстойники канализационные с вращающимся сборно-распределительным устройством из сборного ж.б. диаметром 18 м.

Стадия	Лист	Листов
Р.П.	3	

Насосная станция сырого осадка. Аксонометрическая схема.

СОЮЗВОДОКАНАЛПРОЕКТ

25115-03 6

Копиров Гольденбаум

Формат А2

Альбом 3

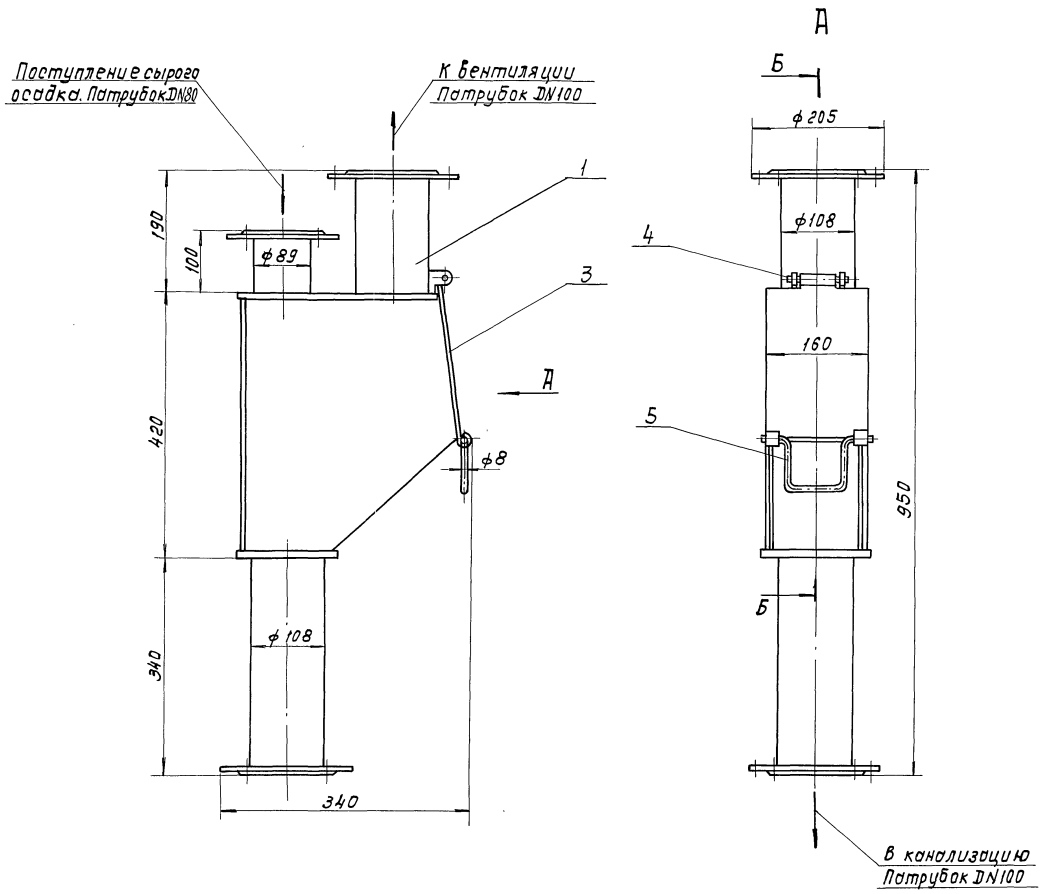

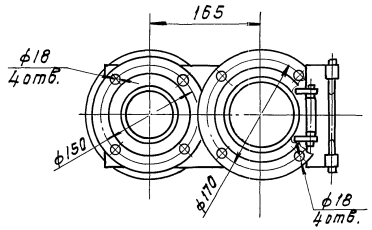

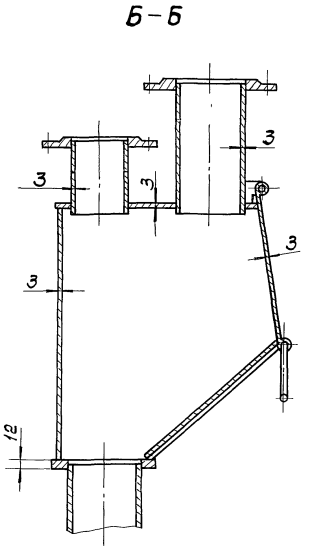

Поз.	Обозначение	Наименование	Кол.	Масса ед.кг.	Примечание
1		Корпус			
		Ст3 ГОСТ 380-88	1	30	
3		Крышка откидная	1	1.4	
4		Ось	1	0.04	
5		Ручка	1	0.14	

ТП902-2-482.91 – ТХН1

Разраб.	Дубинская		
Провер.	Вайнштейн		
Нач.пр.гр.	Смирнов		
Гл.спец.	Турукин		
Н.контр.	Вайнштейн		
Нач.отд.	Орлов		
Гип	Петрова		

Отстойники канализационные первичные с вращающимся сборно-распределительным устройством из сборного железобетона диаметром 18 м.

Стадия	Лист	Листов
РП	1	1

Проводотворник Эскизный чертеж общего вида.

СОЮЗВОДОКАНАЛПРОЕКТ

Привязан

Инв.№

Инв.№ подл. | Подпись и дата | Взам.инв.№ | Отд.№4 | Заказ | Заказ

25115-03 7

Альбом 3

ПЛАН - СХЕМА

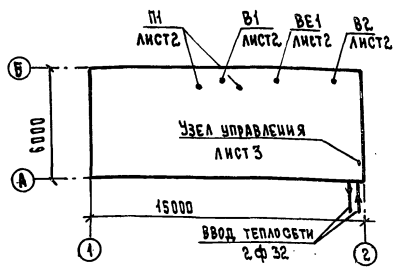

ХАРАКТЕРИСТИКА ОТОПИТЕЛЬНО-ВЕНТИЛЯЦИОННЫХ СИСТЕМ

Обозначение системы	Кол. систем	Наименование обслуживаемого помещения (технологического оборудования)	Тип установки	Вентилятор: Дк	№°	Схема исполнения	Положение	L м³/ч	P, Па (кгс/м²)	n об/мин	Электродвигатель: тип, исполнение по взрывозащите	N кВт	n об/мин	Воздухонагреватель: тип	№	Кол.	t-ра нагрева, °С от	до	Расход тепла, Вт (ккал/ч)	Др, Па (кгс/м²)	Фильтр: тип	№	Кол	Др Па (кгс/м²)	Концентрация мг/м³ начальная	конечная	Примечание
П1	1	МАШЗАЛ	В-Ц14-46	1.0Дн	3,15	1	Л0°	3000	650 (65)	1395	АИР80В4	1.5	1395	КВС6Б	6	2	-30	+39,2	69536 (59790)	Ч6 Ч,6	ФСВУ-	Фильтрующий материал					АПР 3,15 1-РАБ; 1-РЕЗ
В1	1	МАШЗАЛ	крышный радиальн.	ВКРБ.00 -45.6	5			3000	250 (25)	915	АИР80А6У2	0.75	915															РЕЗЕРВ НА СКАДЕ
В2	1	МАШЗАЛ (ТЕПЛЫЙ ПЕР.)	крышный осевой	ВКО	5			3000	30 (3)	1360	АИР71А4У2	0.55	1360															
ВЕ1	1	САНУЗЕЛ	Дефлектор	Д315.00.000				50																			

ВЕДОМОСТЬ ЧЕРТЕЖЕЙ ОСНОВНОГО КОМПЛЕКТА

Лист	Наименование	Примечание
1	Общие данные.	
2	Планы на отм. -1,520; 2,370; 3,170; 5,160. Разрезы 1-1; 2-2.	
3	Схемы систем вентиляции, отопления, теплоснабжения.	
	Узел управления.	

ВЕДОМОСТЬ ССЫЛОЧНЫХ И ПРИЛАГАЕМЫХ ДОКУМЕНТОВ

Обозначение	Наименование	Примечание
	Ссылочные документы	
Ч.904-69	Детали крепления санитарно-технических при-	
	боров и трубопроводов	
5.903-2 вып.1	Воздухосборники для систем отопления и тепло-	
	снабжения вентустановок	
Ч.903-10 вып.Ч	Опоры трубопроводов неподвижные	
5.903-1	Узлы обвязки регулирующих клапанов на	
	трубопроводах теплоснабжения калориферных	
	установок	
1.469-7 вып.2.3	Покрытия зданий с крышными вентиляторами	
1.494-10	Решетки щелевые регулирующие типР	
5.904-1 вып.0;1	Детали крепления воздуховодов	
5.904-45	Узлы прохода вентиляционных шахт через	
	покрытия зданий.	
5.904-34. вып.1-1	Приточно-рециркуляционные агрегаты произ-	
	водительностью от 1.0 до 5 тыс. м3/ч	
5.904-51 вып.1	Зонты и дефлекторы вентиляционных	
	систем	
7.903.9-2 вып1:2	Тепловая изоляция трубопроводов с положи-	
	тельными температурами.	
7.906.9-2 вып.17.1	Тепловая изоляция трубопроводов с отри-	
	цательными температурами.	
5.903-13 вып.5. 12	Изделия и детали трубопроводов для теп-	
	ловых сетей. Грязевики.	
5.904-41	Клапаны обратные общего назначения	
	Прилагаемые документы	
902-2-482.91-ОВ.СО	Спецификация оборудования	
902-2-482.91-ОВ.ВМ	Ведомость потребности в материалах.	

ОСНОВНЫЕ ПОКАЗАТЕЛИ ПО ЧЕРТЕЖАМ ОТОПЛЕНИЯ И ВЕНТИЛЯЦИИ

Наименование здания (сооружения), помещения	Объем м³	Периоды года при tн,°С	Расход тепла, Вт (ккал/ч): на отопление	на вентиляцию	на горячее водоснабжение	Общий	Расход холода, Вт (ккал/ч)	Установленная мощн. электродвиг. кВт
Насосная станция	785	-30	—	69536 (59790)	—	69536 (59790)	—	4.3
Бытовые помещения		-30	1058 [910]	—	—	1058 [910]	—	—

Настоящий раздел проекта разработан в соответствии с действующими нормами и правилами и обеспечивает взрыво и пожаробезопасную эксплуатацию при соблюдении предусмотренных проектом мероприятий.

Главный инженер проекта Петрова Е.Б.

Общие указания

Проект отопления и вентиляции выполнен на основании технологического задания, архитектурно-строительных чертежей, действующих строительных норм и правил: 2.04 05-86; 2.04.03-85; 2.09.04-87; 2.01.01-82; ГОСТ 12.1.005-88

Источником теплоснабжения являются внутриплощадочные тепловые сети. В качестве теплоносителя для нужд отопления и вентиляции принята перегретая вода 150-70°С. Гидравлическое сопротивление системы отопления: 6429 Па (656 кгс/м²).

Расчетные температуры наружного воздуха приняты:

для расчета отопления - 30°С; для расчета вентиляции: холодный период -30°С, теплый период 22°С

Средняя температура отопительного периода - 6.2°С. Продолжительность отопительного периода 232 суток. Климатическая зона - нормальная; влажностный режим помещений - нормальный.

Отопление.

В помещении машзала - отопление воздушное совмещенное с приточной вентиляцией. В санузле система отопления бифилярная с местными нагревательными приборами. В качестве нагревательных приборов приняты конвекторы настенные с кожухом малой глубины типа „Универсал". Все трубопроводы и нагревательные приборы покрыть эмалью ПФ-837 за два раза. Трубопроводы принять по ГОСТ 3262-75; ГОСТ 10704-76.

Вентиляция.

В помещении машзала воздухообмен определен из расчета ассимиляции тепловыделений от работающего электрооборудования в теплый период года. Приток воздуха механический от двух установок АПР 3.15. Вытяжка механическая крышными вентиляторами В1 и В2.

В холодный период года предусмотрен 3х кратный воздухообмен. Приток от одной установки АПР3,15, вытяжка крышным вентилятором В1. В санузле вентиляция - вытяжная, с естественным побуждением.

Все воздуховоды покрыть лаком ПФ-170 по грунтовке ГФ-021.

Воздухоприемные короба до приточных установок теплоизолировать минераловатными плитами на битумном связующем с покровным слоем из рулонного стеклопластика. Воздуховоды приняты из углеродистой стали ГОСТ 19904-74, класс „Н". Монтаж отопительно-вентиляционного оборудования вести в соответствии СНиП 3.05.01-85

Привязан

Инв.№

ТП 902-2-482.91 - ОВ

Провер.	Коновалова	
Нач.гр.	Витошко	
Н.контр.	Иванов	
Гл.спец.	Иванов	
Нач.отд.	Молчанов	
ГИП	Петрова	

Отстойники канализационные первичные с вращающимся сборно-распределительным устройством из сборного ж.б. диаметром 18м. насосная станция сырого осадка

Стадия	Лист	Листов
Р.П.	1	3

Общие данные

Союзводоканалпроект

Инв.№подл. | Подпись и дата | Взам.инв.№

25115-03 8

Альбом 3

ПЛАН НА ОТМ. 2.370 И 3.170

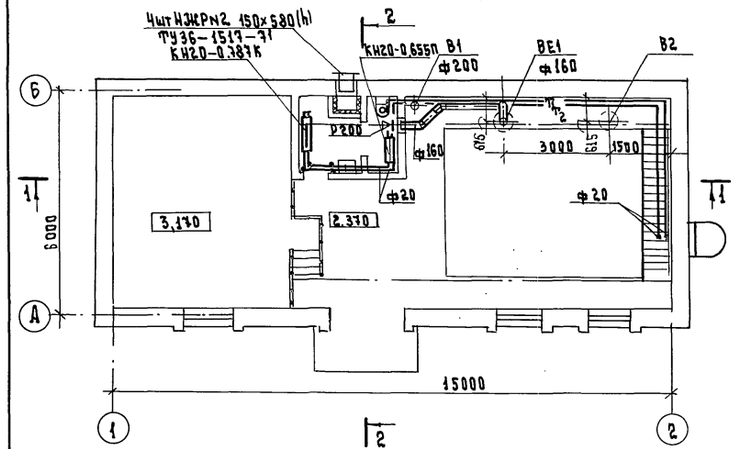

РАЗРЕЗ 1-1

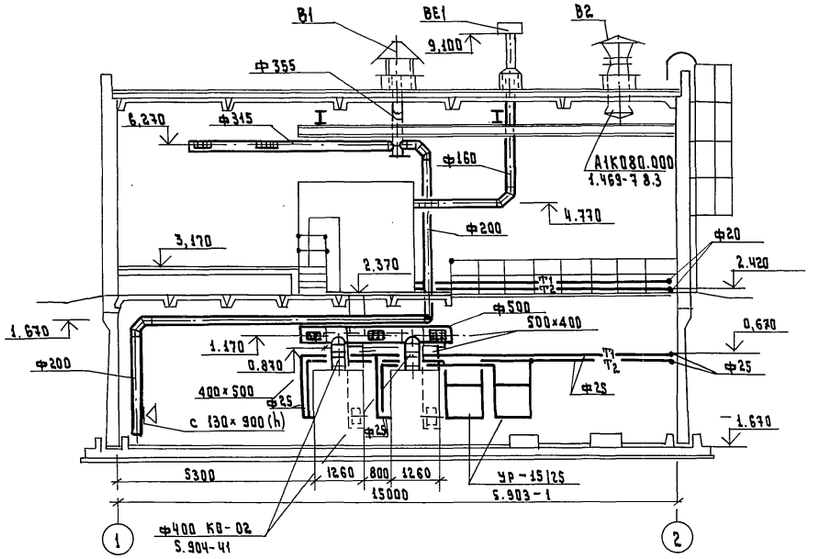

РАЗРЕЗ 2-2

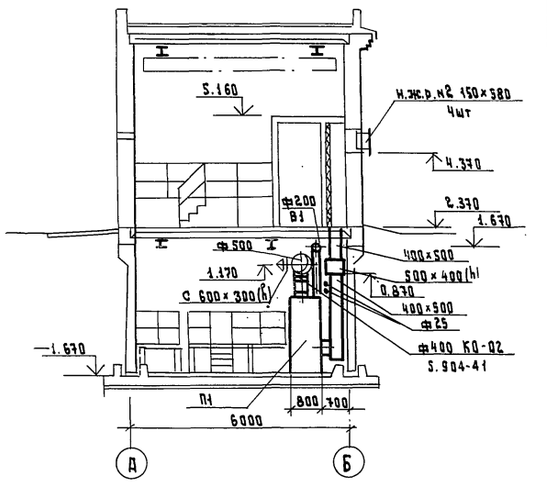

ПЛАН НА ОТМ. — 1.520

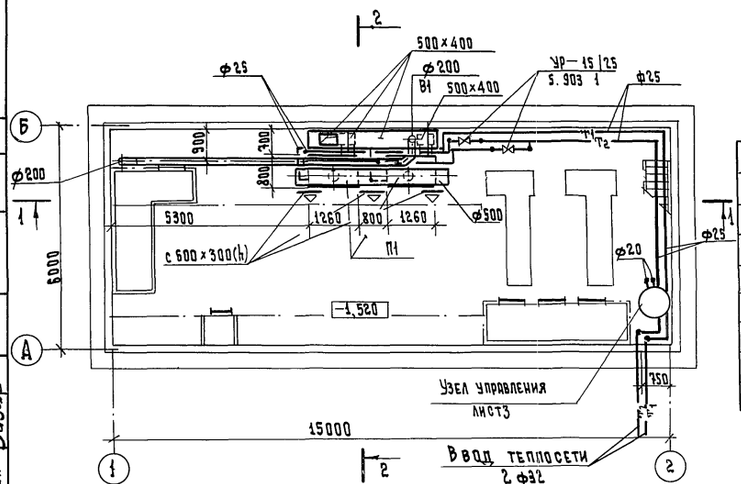

ФРАГМЕНТ ПЛАНА НА ОТМ. 5,160

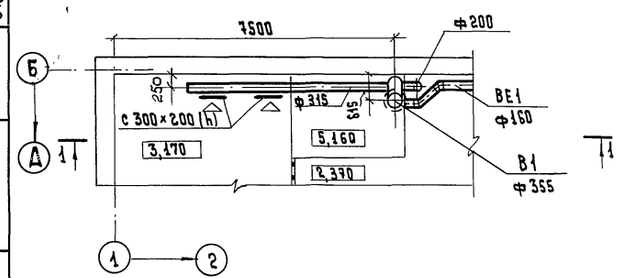

	5.904-34 вып. 1-1	5. Фильтр А1А264.040	2	12.0	
	5.904-34 вып. 1-1	6. Гибкая вставка	2	1.93	
		А1А264.070			
	5.904-34 вып. 1-1	7. Вентиляторная сек-	2	135	
		ция А1А 264.120			
	5.904-34 вып. 1 1	8. Заслонка наружного	2	6.1	
		воздуха А1А 263.070			

СПЕЦИФИКАЦИЯ ОТОПИТЕЛЬНО-ВЕНТИЛЯЦИОННЫХ УСТАНОВОК

Марка, поз.	Обозначение	Наименование	Кол.	Масса ед., кг	Примечание
		П1			
П1.1	5.904-34 вып. 1-1	приточно-рециркуляционный	2	671	компл.
	А1А264.000-ОБ	агрегат АПР 3.15 с верхним			
		выходом воздуха состоящий			
		из элементов:			
	ТУ22-5436-83	1. Вентилятор радиальный	2	57.9	компл.
		В-Ц14-46-3,15-01 лев. исп.1,			
		10°, диаметр колеса 1.0 д.ном.,			
		с виброизоляторами, с элект-			
		родвигателем АИР 80В4			
		1395 об/мин; 1.5 кВт			
		2. Механизм электрический	2		
		исполнительный однооборот-			
		ный МЭО16/63-0.25-82			
	ТУ22-5721-84	3. Калорифер КВ СББ-П	4	55	
	5.904-34 вып. 1-1	4. Заслонка воздушная обвод-			
		ная А1А263.110	2	52	

ТП 902-2-482.91 — ОВ

Провер.	Коновалова		
Инж. I к.	Витошко		
Н. контр.	Иванов		
Гл. спец.	Иванов		
Нач. отд.	Молчанов		
ГИП	Петрова		

Отстойники канализационные первичные с вращающимся сборно-распределительным устройством из сборного ж.б. диаметром 18 м. Насосная станция сырого осадка

Планы на отм. -1.520; 2,370; 3,170; 5,160. Разрезы 1-1; 2-2

Стадия	Лист	Листов
Р.П	2	

СОЮЗВОДОКАНАЛПРОЕКТ

Привязан

Инв. №

Инв. № подл. | Подпись и дата | Взам. инв. №

Отд. 16 Сафонова
Отд. 8 Чирков
Отд. 4 Зазова

25115-03 9

Альбом 3

В1

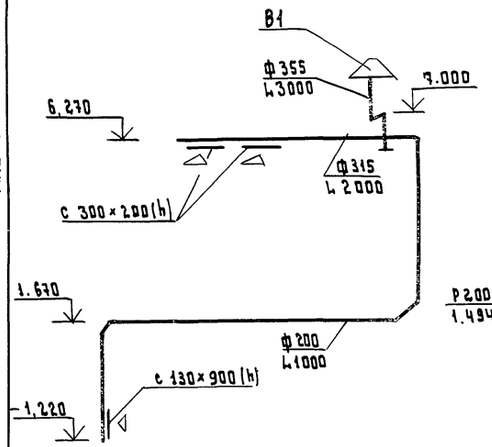

ВЕ1

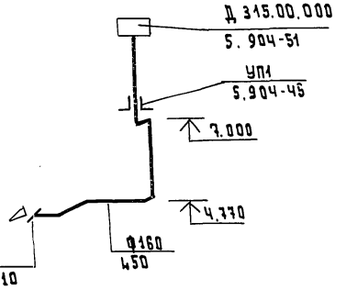

П1

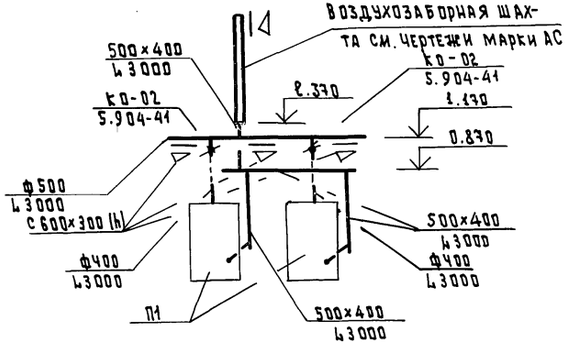

Система отопления

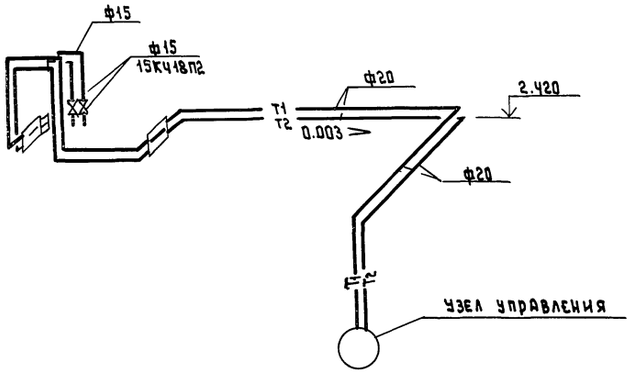

Узел управления

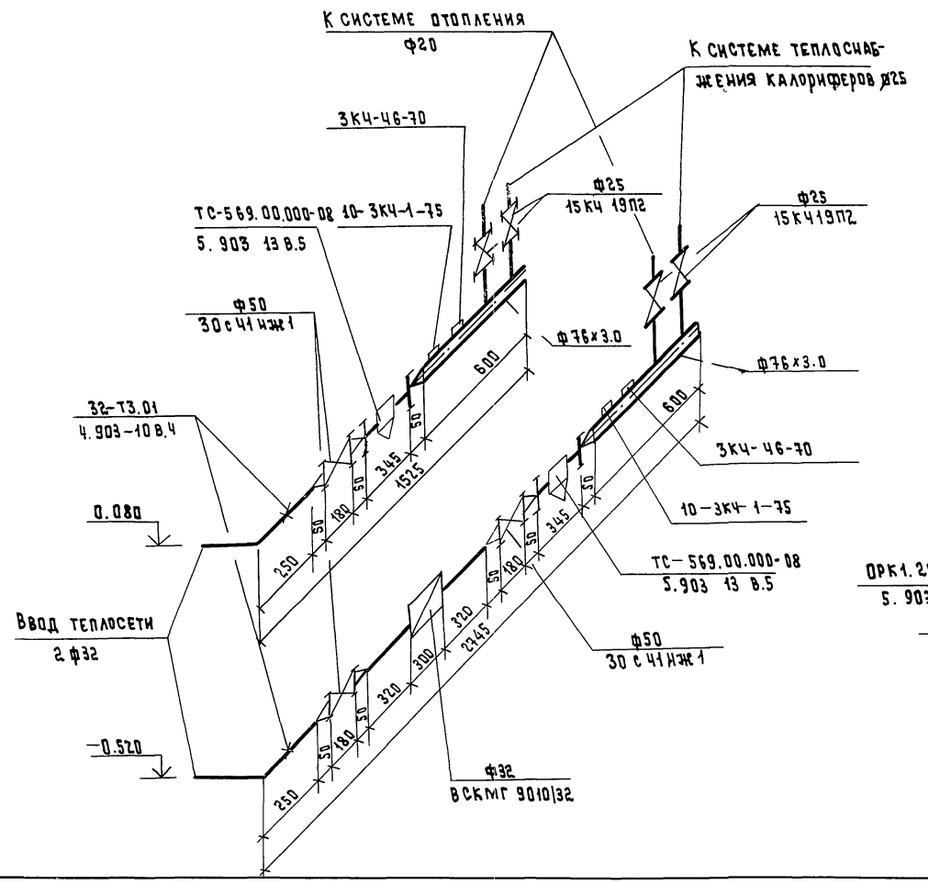

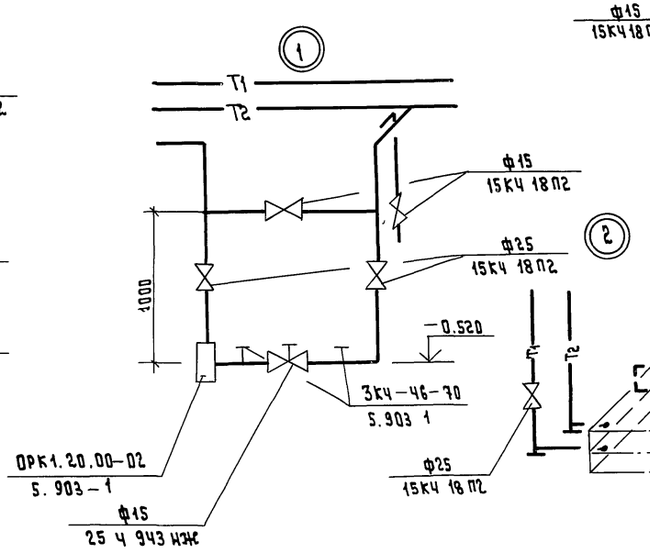

Система теплоснабжения калориферов

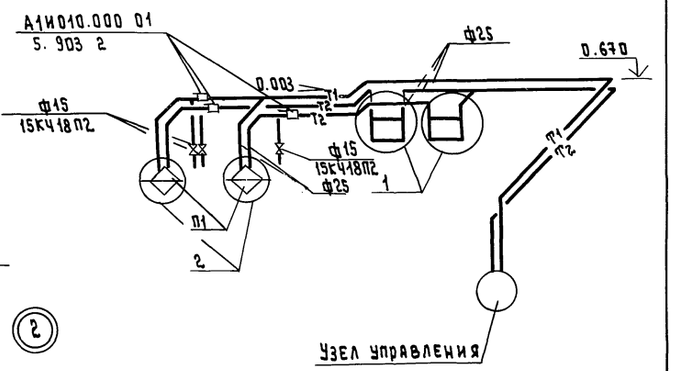

						ТП 902-2-482.91 – 08	
Привязан			Провер.	Коновалова		Отстойники канализационные первичные с вращающимся сборно-распределительным устройством из сборного ж.б. диаметром 18 м. насосная станция сырого осадка	Стадия: РП; Лист: 3; Листов:
			Инж.тк.	Витошко			
			Н.контр.	Иванов			
			ГлСпец	Иванов			
Инв.№			Нач.отд.	Молчанов		Схемы систем вентиляции, отопления, теплоснабжения. Узел управления	Союзводоканалпроект
			ГИП	Петрова			

Инв.№ подл. | Подпись и дата | Взам. инв.№

25115-03 10

Альбом 3

Ведомость основных комплектов

Обозначение	Наименование	Примечание
ВК	Внутренний водопровод и	
	канализация	Альбом 3

Ведомость чертежей основного комплекта ВК

Лист	Наименование	Примечание
1	Общие данные	
2	Насосная станция сырого осадка	
	Внутренний водопровод и канализация. План.	
	Схемы систем.	

Основные показатели по водопроводу и канализации

Наименование системы	Потребный напор на вводе, м	Расчетный расход				Установленная мощность электродвигателя кВт.	Примечание
		м³/сут.	м³/ч	л/с	При пожаре		
Водопровод							
хозяйственно-							
питьевой - произ							
водственный							
всего,		10.085	1.9	0.528	—		
в том числе							
- хозпитьевые							
нужды		0.025	0.67	0.186	—		
- производствен-							
ные нужды		10.06	1.23	0.342	—		
Канализация							
хозяйственно-							
бытовая, всего		0.025	1.9	0.186			

Ведомость ссылочных и прилагаемых документов

Обозначение	Наименование	Примечание
902-2-482.91-ВК. СО	Спецификации оборудования	Альбом 6
902-2-482.91-ВК. ВМ	Ведомости потребности в	
	материалах	Альбом 7
7.902-4	Бак разрыва струи емкостью	
	180 л	

Настоящий проект разработан в соответствии с действующими нормами и правилами, обеспечивает взрыво и пожаробезопасность сооружений при соблюдении установленных правил эксплуатации.

Главный инженер проекта Зазов Е.Б. Петрова

Инв. № подл. | Подпись и дата | Взам. инв. №

Инв. №			
Инж. III к.	Гвоздяр		
Зам. ГИПа	Зазова		
Нач. отд.	Дацун		
Н. контр.	Васильев		
ГИП	Петрова		

Привязан

ТП902-2-482.91 - ВК

Отстойники канализационные первичные с вращающимся сборно-распределительным устройством из сборного ж/б. диаметром 18м.

Стадия	Лист	Листов
Р.П.	1	2

Общие данные

СОЮЗВОДОКАНАЛПРОЕКТ

25115-03 11

Альбом 3

Разрез 1-1

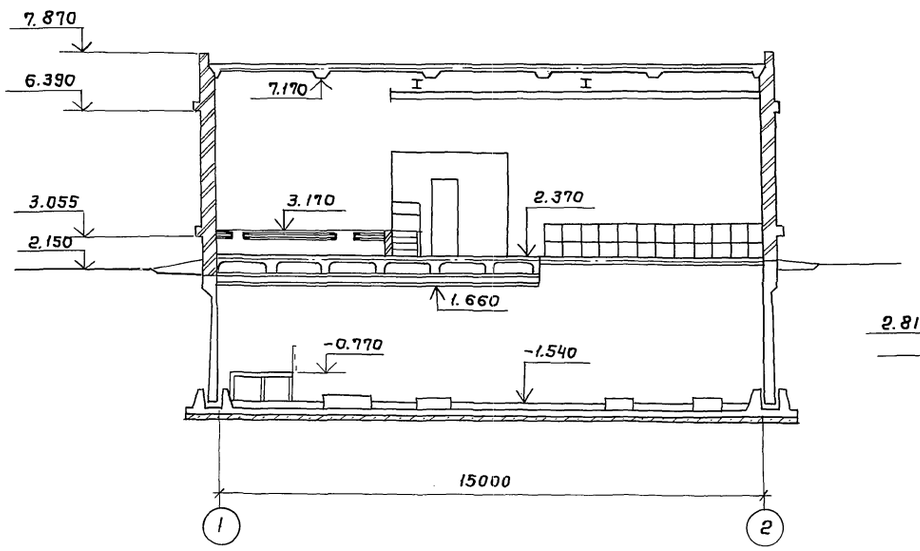

Схема канализации

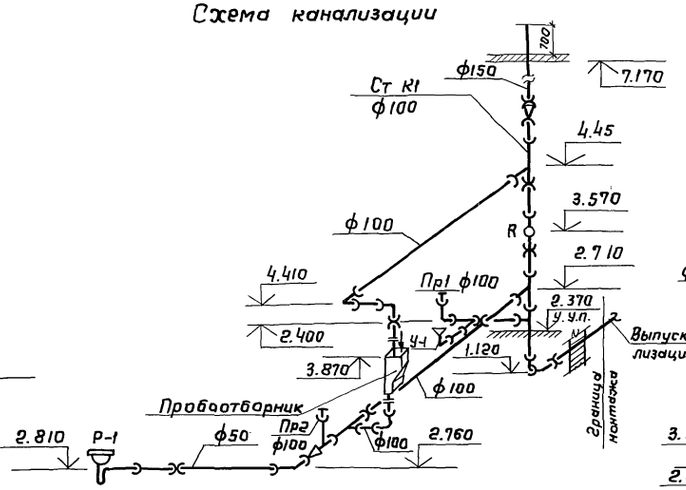

Схема хозяйственно питьевого водопровода

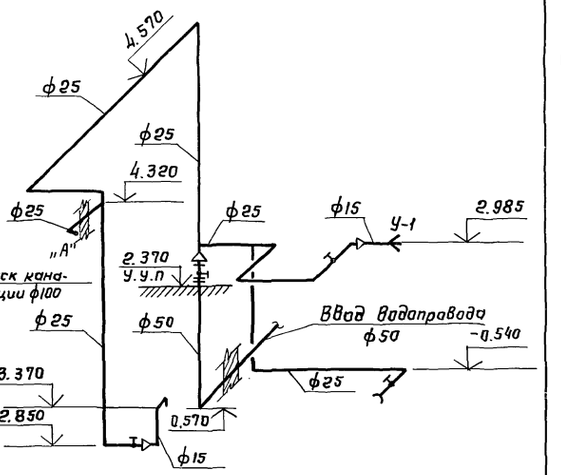

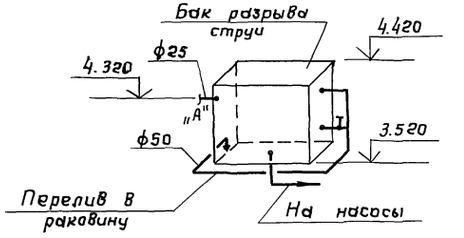

План на отм. 2.370 и 3.170

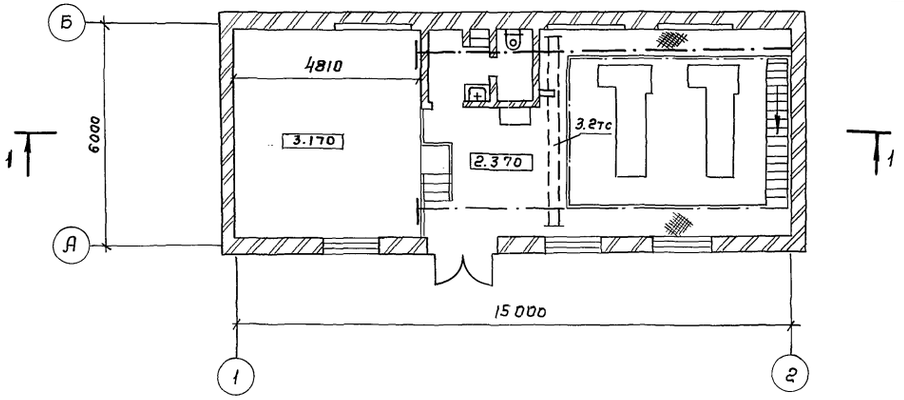

Фрагмент плана

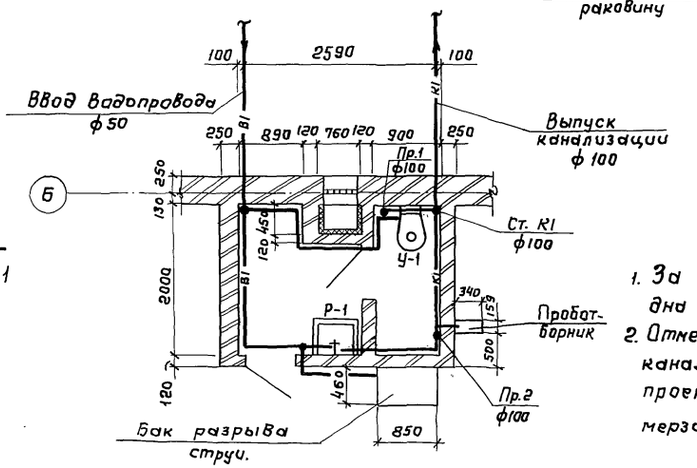

1. За отметку 0.000 принята отметка дна отстойника.
2. Отметка ввода водопровода и выпуска канализации уточняются при привязке проекта в зависимости от глубины промерзания грунта.

Привязан				ТП 902-2-482.91-ВК		
	Инж. Шк	Гвоздяр		Отстойники канализационные первичные с вращающимся сборно-распр. устройст. из сборного ж.-б. диам. 18м	Стадия	Лист	Листов
	Зам. ГИПа	Зазова			Р.П.	2	
	Нач. отд.	Дацун		Насосная станция сырого осадка			
	Норм. конт	Васильев		Внутренний водопровод и канализация	СОЮЗВОДОКАНАЛПРОЕКТ		
Инв. №	ГИП	Петрова		План и схемы систем			

25115-03 12 Копир. Гольденбаум Формат А2

Согласовано: Отд. №8 Чирков; Отд. №15 Смирнов

Инв. № подл. | Подпись и дата | Взам. инв. №

Альбом 3

Ведомость ссылочных и прилагаемых документов

Обозначение	Наименование	Примечание
ГОСТ 12506-81	Окна деревянные для зданий промышленных предприятий	
ГОСТ 6629-74	Двери деревянные внутренние для жилых и общественных зданий	
1.038.1-10 в.1	Перемычки железобетонные для зданий промышленных предприятий	
2.435-6 в.1	Противопожарные двери и ворота промышленных зданий	
2.430.-20 в.1,2	Типовые архитектурно-строительные детали промышленных зданий с кирпичными стенами	
2.460-18 в.1	Узлы покрытий одноэтажных производственных зданий с рулонными кровлями и железобетонными плитами	
1.494-27 в.7	Воздухоприемные устройства с подвесными утепленными клапанами	

Основные строительные показатели

Наименование	Ед. изм.	Кол.
Площадь застройки	м²	102
Строительный объем	м³	997
В том числе		
Наземная часть	м³	562
Подземная часть	м³	435

Ведомость рабочих чертежей основного комплекта АР

№№ листов	Наименование	Примечание
1	Общие данные	
2	План на отм. -1.520, 2.370 Разрезы 1-1 и 2-2	
3	Фасады. Схемы заполнения оконных проемов	
4	Планы кровли, полов и перемычек. Экспликация полов	
5	Детали здания	

Ведомость спецификаций

№№ листов	Наименование	Примечание
АР-1	Спецификация элементов заполнения проемов	
АР-4	Спецификация древесины	

Спецификация элементов заполнения проемов

Марка поз.	Обозначение	Наименование	Кол.	Всего	Масса ед. кг	Примечание
1	2.435-6 в.1	ПДУ-4	1	1		
2	ГОСТ 6629-74	ДГ 21-7	2	2		
ОК-1	ГОСТ 11214-86	ОС 12-15	3	3		

Спецификация перемычек

Марка поз.	Обозначение	Наименование	Кол.	Всего	Масса ед. кг	Примечание
1	1.038.1-1 в.1	3ПБ 25-8	2	2	162	
2	1.038.1-1 в.1	2ПБ 22-3	2	2	92	
3	1.038.1-1 в.1	3ПБ 21-8	6	6	137	
4	1.038.1-1 в.1	2ПБ 19-3	6	6	81	
5	1.038.1-1	1ПБ 10-1	2	2	20	
6	1.038.1-1	4ПБ30-4	14	14	259	

Ведомость перемычек

Марка поз.	Схема сечения
ПБ 1	
ПБ2	
ПБ3	
ПБ4	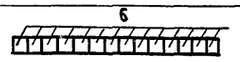

Ведомость проемов и дверей

Марка поз.	Размер проема в мм B×h
1	1890 × 2415
2	710 × 2070
ОК-1	1510 × 1810
ОК-2	680 × 660
ОК-3	1510 × 2110

1. Уровень чистого пола монтажной площадки принят на отм. 2.370, что соответствует абсолютной отметке [ ]
2. Гидроизоляция стен на отм. 2.340 из цементно-песчаного раствора состава 1:2 толщ. 30мм.
3. Стены выполняются из отборного глиняного кирпича марки „75" пластического прессования (ГОСТ 530-80) на растворе М„25" кладку снаружи вести под расшивку швов валиком, изнутри - впустошовку
4. Перегородки толщиной 120 мм выполняются из кирпича марки „75" пластического прессования на растворе марки „25" с укладкой горизонтальной арматуры 2 ⌀ 4В I через 5 рядов кладки по всей высоте
5. Над всеми проемами, шириной менее 1,0м, выполняются рядовые перемычки. Рядовые перемычки выкладываются из отборного кирпича М„75" на растворе марки „25" Арматура заделывается в простенки на 250 мм от откосов проемов.
6. При кладке стен и перегородок в откосы оконных и дверных проемов заложить антисептированные деревянные пробки размером 250×120×65 (h) на высоте 300 мм от низа проема и выше через 600 мм, но не менее 2-х с каждой стороны для крепления коробок.
7. Опирание плит покрытия осуществляется на кирпичные стены. Для жесткой связи плит покрытия со стенами в кладку стен закладываются стальные элементы МН-1 в соответствии с указаниями серии 2.430-20. В местах опирания плит пространство между ребрами плит покрытия заложить кирпичом на цементном растворе
8. Все деревянные изделия окрасить масляной краской за 2 раза по грунту.
9. Стальные лестницы, перила ограждений, площадки, монорельсы и закладные детали окрашиваются краской БТ177 за 2 раза по грунту ГФ-021.
10. Откосы оконных и дверных проемов, штукатурятся цементно-песчаным раствором состава 1:3. Нижние откосы оконных проемов покрываются оцинкованной кровельной сталью.
11. Стены монолитной подземной части насосной станции изнутри затираются цементно-песчаным раствором состава 1:3.
12. Вокруг здания устраивается асфальтовая отмостка шириной 1.0 м толщиной 25 мм по плотно утрамбованному щебеночному основанию δ=150 мм.

Рабочие чертежи выполнены в соответствии с действующими строительными нормами и правилами
Главный инженер проекта Зозов /Петрова/

Инв. № подл.	Подпись и дата	Взам. инв. №		

Привязан

Инв. №

ТП 902-2-482.91 — АР

Арх.	Кибальчич	
Нач. пр. гр.	Айдинян	
Нач. пр. гр.	Чирков	
Гл. спец.	Козловичер	
Нач. отд.	Альтшуллер	

Отстойники канализационные первичные с вращающимся сборно-распределительным устройством из сборного ж.б диаметром 18м

Стадия	Лист	Листов
Р	1	5

Насосная станция
Общие данные

Союзводоканалпроект

Копировал [подпись] 25115-03 13 Формат А2

Альбом 3

Слой гравия на антисептированной битумной мастике
4 слоя рубероида РэМ-350 на антисептированной битумной мастике
Цементно-песчаная стяжка М-50 - 15мм
Утеплитель пенобетон γ=500 - 200мм
сборные жел.бетонн. плиты

План на отм. 2.370 и 3.170

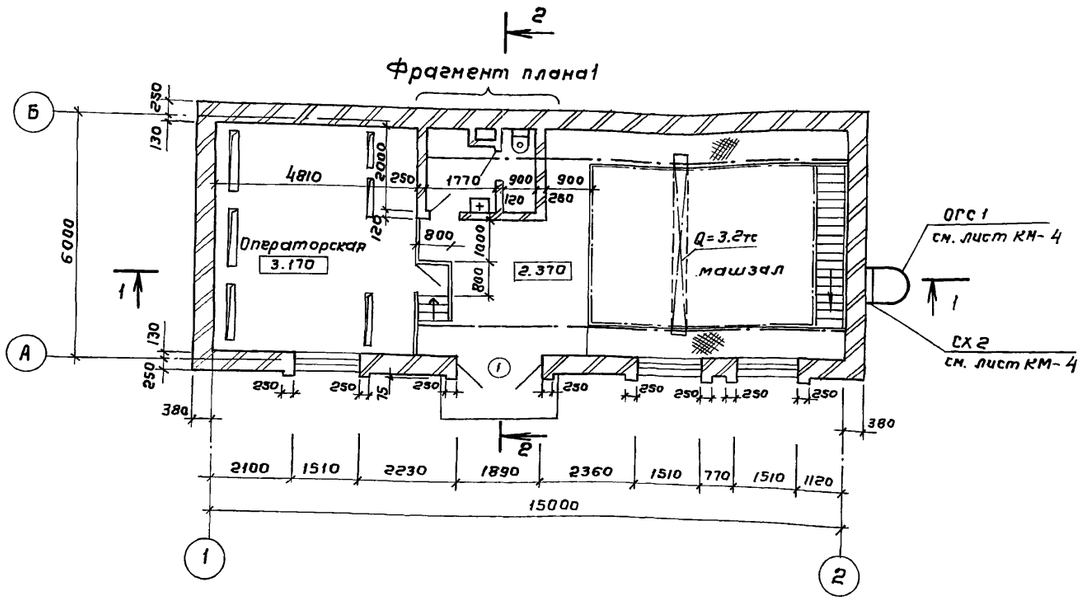

Разрез 1-1

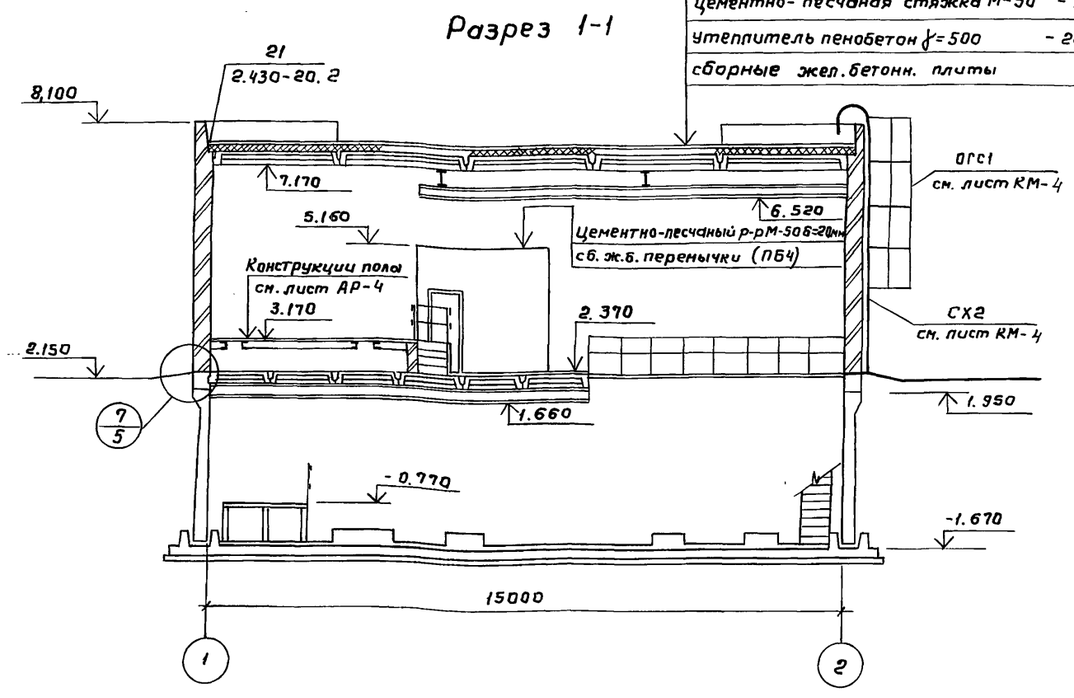

План на отм.-1.520

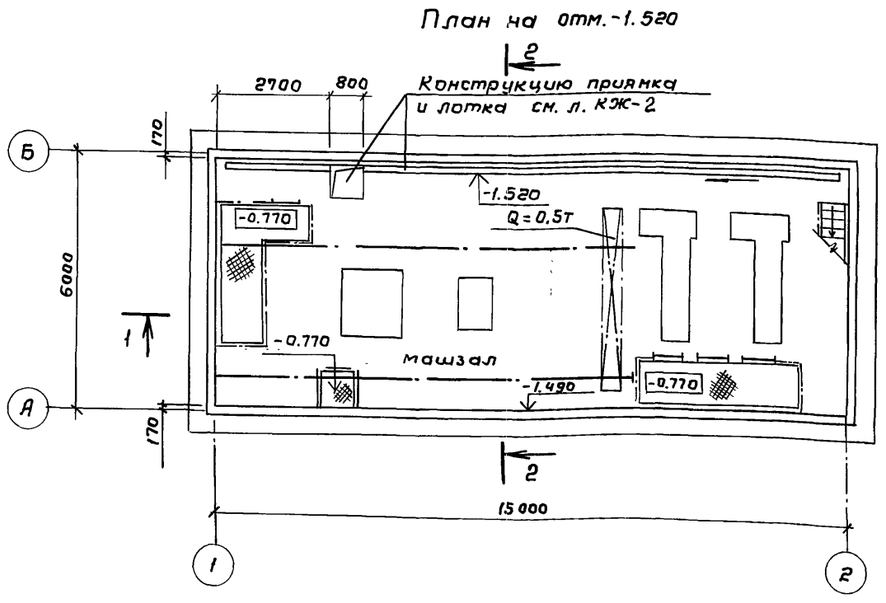

Разрез 2-2

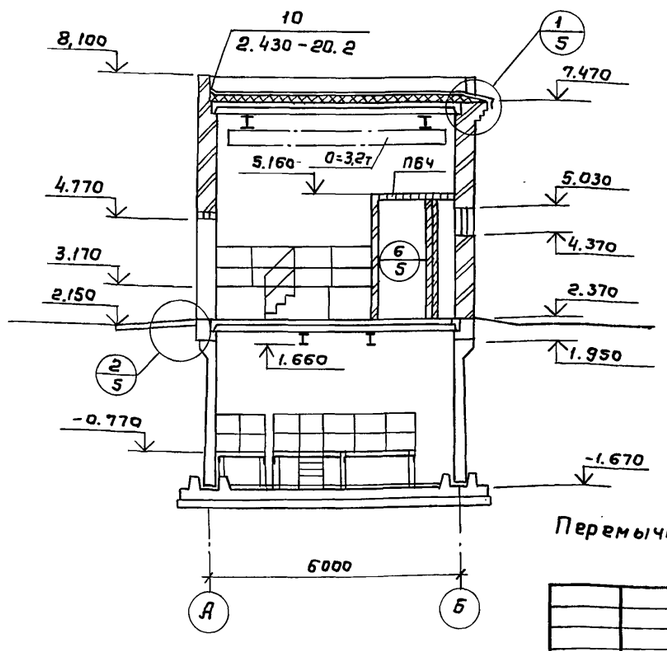

Фрагмент плана 1

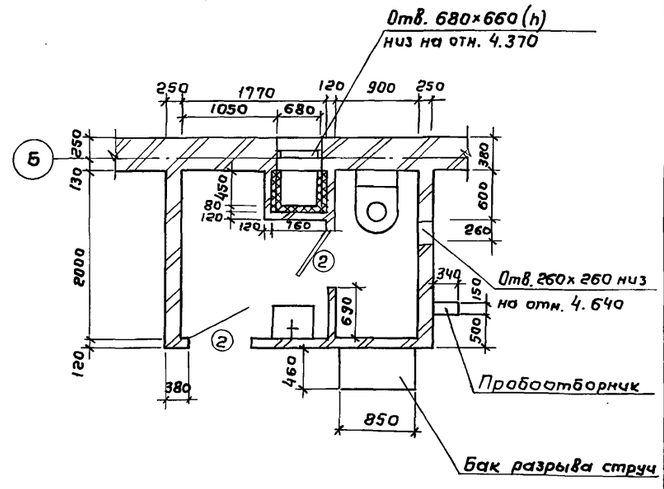

Перемычки замаркированы на листе АР-4

Арх.	Кибальчич		ТП 902-2-482.91-АР	
Нач.гр.арх.	Айдинян		Отстойники канализационные первичные с вращающимся сборно-распределительным устройством из сборного ж.б. диаметром 18м	Стадия: Р; Лист: 2; Листов:
Нач.пр.гр	Чирков			
Гл.спец.	Козловичер			
Нач.отд.	Альтшуллер		Насосная станция План на отм-1.520, 2.370 Разрезы 1-1 и 2-2.	СОЮЗВОДОКАНАЛПРОЕКТ

Привязан

Инв. №

Отд.№2 Зазова
Отд.№5 Коновалова
Отд.№15 Смирнов

Взам. инв. №
Подпись и дата
Инв. № подл.

25115-03 14

Копир. Гольденбаум

Формат А2

Альбом 3

Фасад 1-2

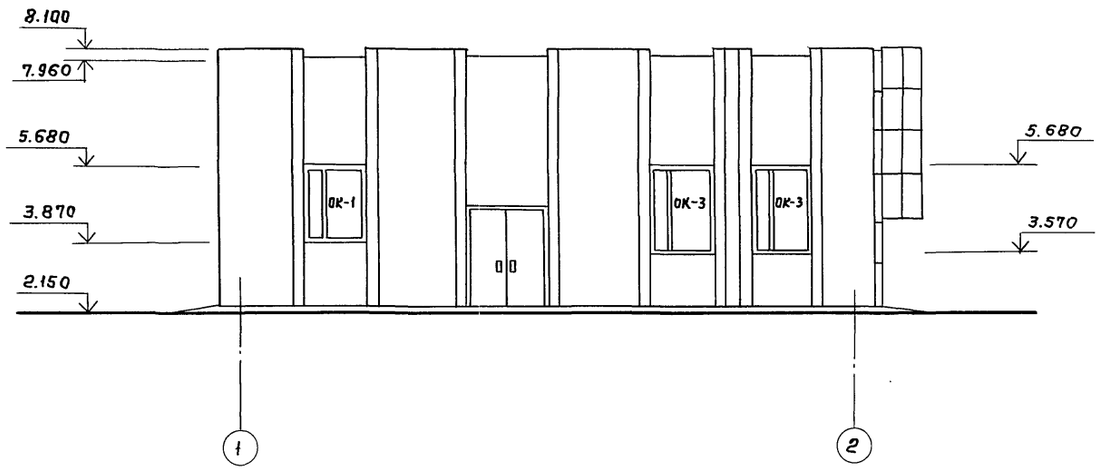

Фасад А-Б

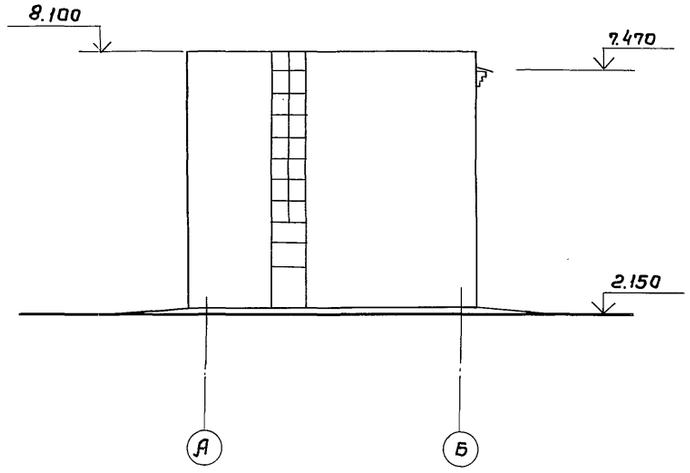

Фасад 2-1

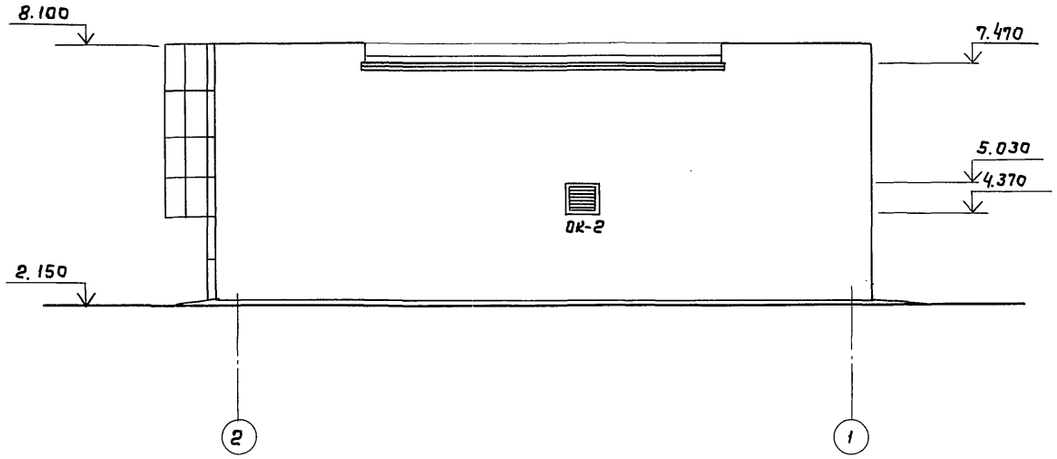

Фасад Б-А

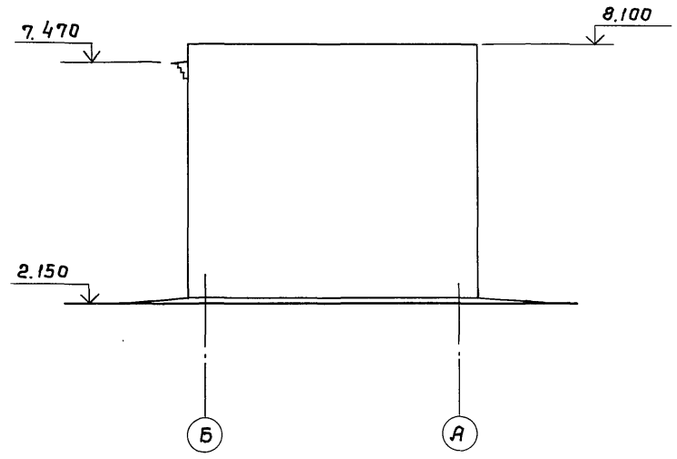

Схемы заполнения оконных проемов

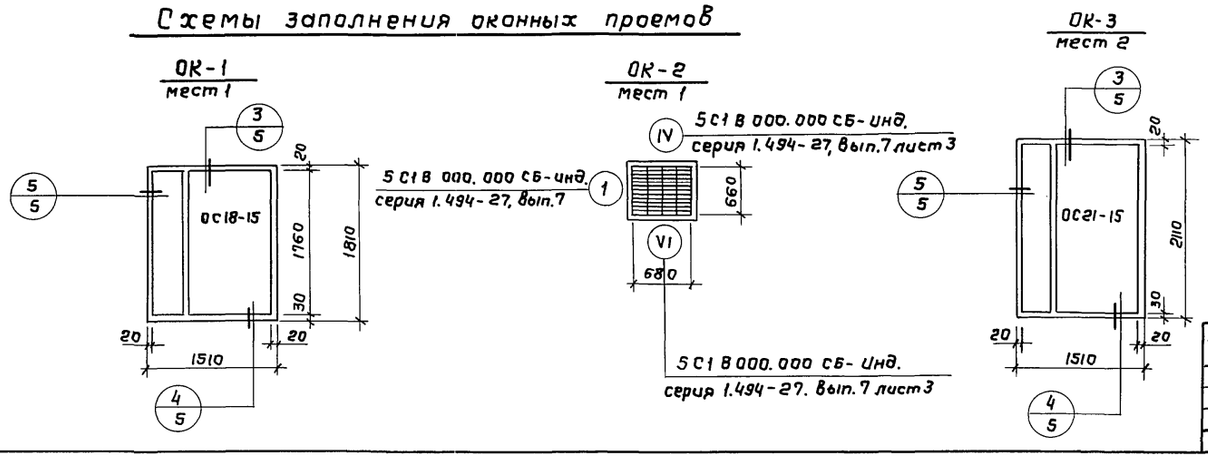

1. Обвязку для жалюзийной решетки выполнить по месту.

Привязан					ТЛ902-2-482.91-АР		
			Арх.	Кибальчич			
			Нач.пр.гр.	Айдинян	Отстойники канализационные первичные с вращающимися сборно-распределительным устройством из сборного ж.б. диаметром 18м	Стадия	Лист	Листов
			Нач.пр.гр.	Чирков		Р	3	
			Гл.спец.	Козловичер				
			Нач.отд.	Альтшуллер	Насосная станция Фасады. Схемы заполнения оконных проемов.	СОЮЗВОДОКАНАЛПРОЕКТ		
Инв. №.								

25115-03 15

Копир. Гольденбаум

Формат А2

Инв.№ подл. | Подпись и дата | Взам. инв.№ | Отд. №6 Коновалова

Альбом 3

План кровли

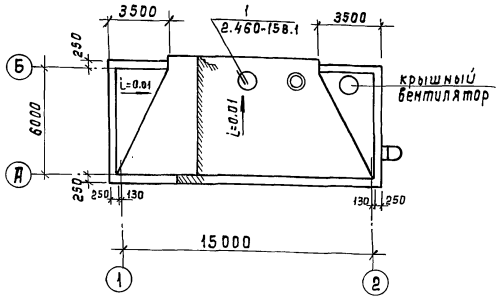

План полов и перемычек на отм. 2.370 и 3.170

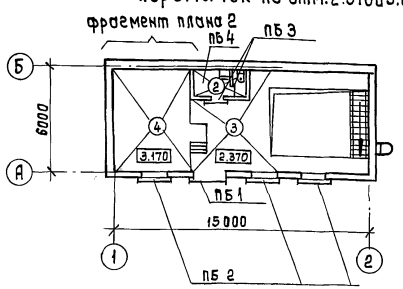

План полов на отм. -3.800

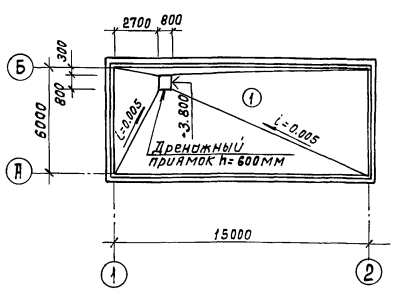

Ведомость отделки помещений

Наименование или номер помещения	Потолок		Стены или перегородки		Низ стен или перегородок (панель)			Примечание
	Площадь м²	Вид отделки	Площадь м²	Вид отделки	Площадь м²	Вид отделки	Высота мм	
Операторская, монтажная площадка.	87	Затирка, клеевая покраска	137	Штукатурка кирпичных стен, клеевая покраска	65	Окраска эмалью ПФ-115	1800	
Санузел	5.5	Затирка клеевая покраска	8	Штукатурка кирпичных стен клеевая покраска	18	Облицовка глазурованной плиткой	2000	
Машзал	54	Затирка клеевая покраска	80	Затирка жел. бет. стен, клеевая покраска	75	Окраска эмалью ПФ-115	1800	

Экспликация полов

Наименование или номер помещения по проекту	Тип пола по проекту	Схема пола или номер узла по серии	Элементы пола и их толщина	Площадь пола м²
машзал	1	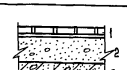	1. Покрытие из керамической плитки (ГОСТ 6787-69) на цем. песчан. растворе – 30 мм 2. Бетон В 7.5 100 ÷ 160 мм 3. Железобетонное днище	75,5
санузел	2	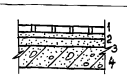	1. Покрытие из керамической плитки на цем. песчаном растворе – 30 мм 2. 2 слоя гидроизола на битумной мастике (Г-19) – 5 мм 3. Цем. песч. стяжка М50 – 15 мм 4. Железобетонная плита перекрытия	5,34
монтажная площадка,	3	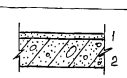	1. Покрытие из цементно-песчаного раствора марки „300" – 20 мм 2. Железобетонная плита перекрытия	17,08
операторская	4	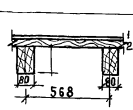	1. Линолеум на прослойке из холодной мастики – 5 мм 2. Дощатое покрытие – 30 мм 3. Деревянные балки сеч. 80×160 мм с шагом 568 мм	27,61

Спецификация древесины

№ № поз.	Наименование элемента	Сечение мм	Длина м	Количество шт.	Объем древесины м³
1	прогон	160×80	2670	11	0.4
2	прогон	160×80	1130	11	0.02
3	доска	100×30	22 м²	—	0.7
				Итого	1.12 м³

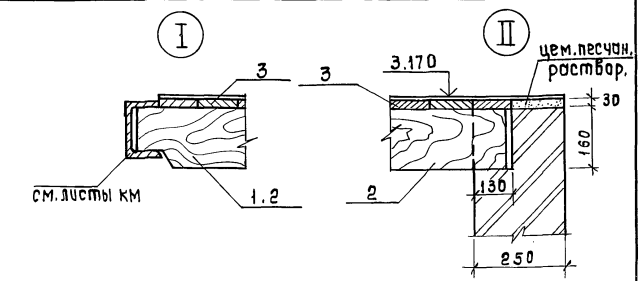

Фрагмент плана 2

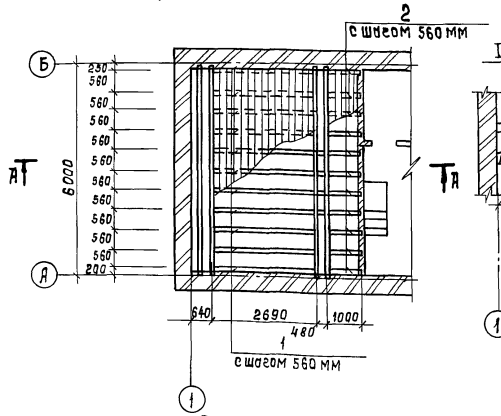

Все деревянные элементы пола должны быть глубоко пропитаны антипиренами и антисептированы. (диаммоний фосфат с добавлением фтористого натрия)

Инв. № подл. | Подпись и дата | Взам. инв. № | Инв. № дубл. | Отд. 5 Коновалов | Отд. 16 Волкова

Привязан

Инв. №

Арх.	Кибальчич	
Нач. гр. арх	Дайнян	
Нач. пр. гр.	Чирков	
Гл. спец.	Козлобичер	
Нач. отд.	Альтшуллер	

ТП 902-2-482.91 – АР

Отстойники канализационные первичные с вращающимися сборно-распределительным устройством из сварного ж.б. диаметром 18 м.	Стадия	Лист	Листов
		4	
Насосная станция. Планы кровли, полов и перемычек. Экспликация полов.	СОЮЗВОДОКАНАЛПРОЕКТ		

25115-03 16

Альбом 3

1

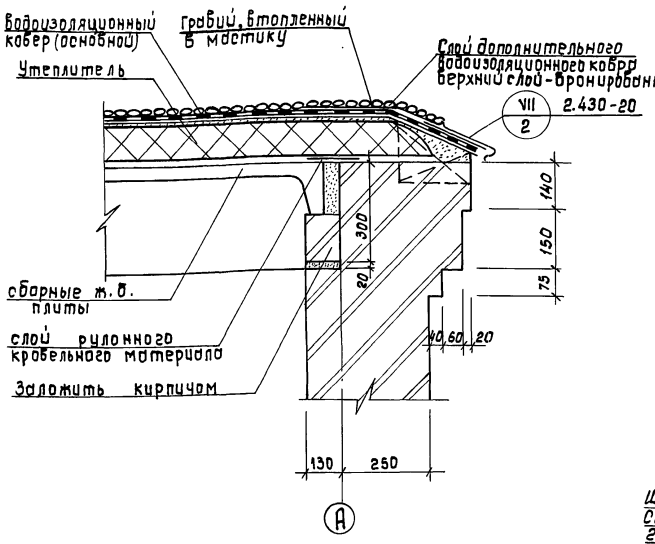

6

Деталь крепления утепления

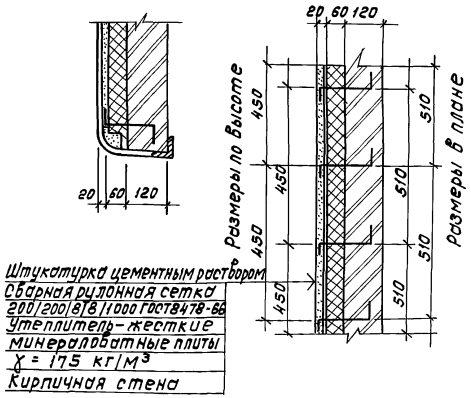

2

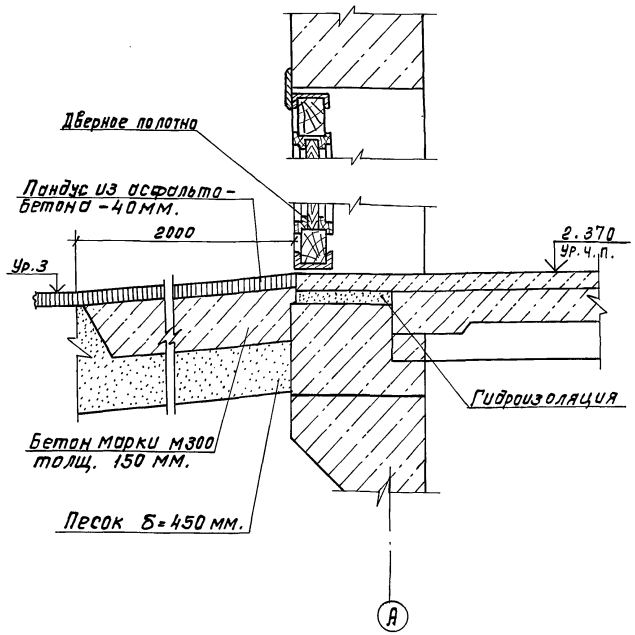

3

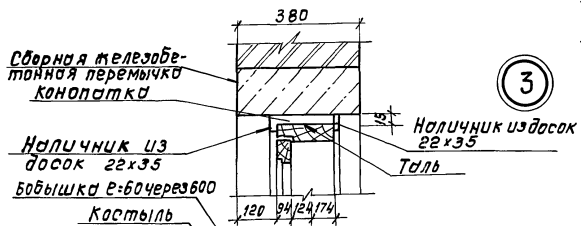

4

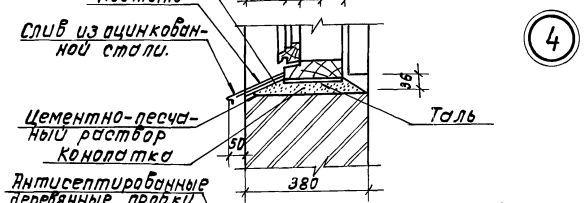

5

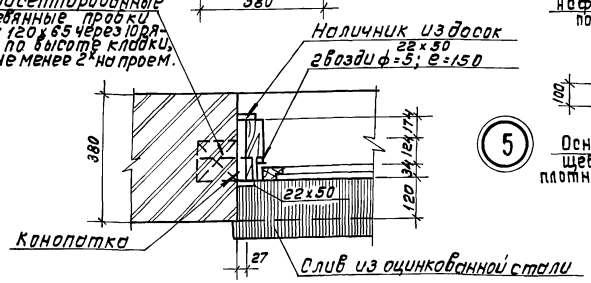

7

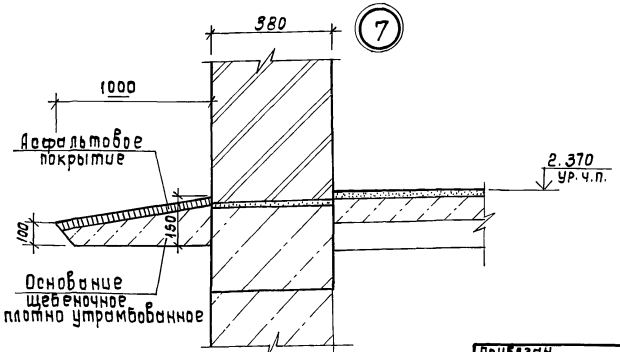

1. Данный лист рассматривать совместно с листом АР-2
2. Оконные и дверные блоки до установки в проем оклеить толем.
   Зазоры в местах примыкания блоков к кладке тщательно проконопатить войлоком, смоченном в олифостровом молоке.
3. Слив из оцинкованной кровельной стали завести в паз коробки на сурикобой замазке и одеть на костыль. Костыль прибить к бобышке, утопленной в растворе откоса.

Арх.	Кибальчич	
Нач.пр.ер	Айдинян	
Нач.пр.ер	Чирков	
Гл.спец.	Козлобичер	
Нач.отд	Альтшуллер	

Привязан

Инв. №

Инв. № подл. | Подпись и дата | Взам. инв. № | Инв. № дубл. | Подпись и дата | Инв. № подл.

ТП 902-2-482.91 -АР

Отстойники канализационные первичные с вращающимся сборно-распределительным устройством из сборного ж.б. диаметром 18 м

Стадия	Лист	Листов
Р	5	

Насосная станция
Детали здания

Союзводоканалпроект

25115-03 17

Альбом 3

Ведомость рабочих чертежей основного комплекта „КЖ"

Лист	Наименование	Примечание
1	Общие данные	
2	Днище. Опалубочный чертеж.	
3	Днище. Спецификация элементов.	
4	Днище. Арматурный чертеж.	
5	Схема расположения стеновых панелей	
6	Монолитные участки стен. Опалубочный чертеж.	
7	Монолитные участки стен. Арматурный чертеж.	
8	Схемы расположения элементов покрытия и перекрытия.	

Ведомость ссылочных и прилагаемых документов

Обозначение	Наименование	Примечание
1	2	3
	Ссылочные документы	
ГОСТ 22701.1-77	Плиты железобетонные ребристые предварительно-напряженные размерами 6×3 м для покрытий производственных зданий.	
2.430-20 в.3	Узлы стен из кирпича одноэтажных зданий промышленных предприятий.	
2.460-14 в.0	Типовые узлы покрытий промышленных зданий в местах пропуска вентиляционных шахт.	
1.494-24 в.1	Стаканы для крепления крышных вентиляторов, дефлекторов и зонтов.	
1.450.3-6	Стальные лестницы, площадки, стремянки и ограждения.	
1.400-15 в.0,1	Унифицированные закладные изделия железобетонных конструкций для крепления технологических коммуникаций и устройств.	
1.442.1-2 в.1.2	Плиты перекрытий железобетонные ребристые высотой 400 мм укладываемые на ригели прямоугольного сечения.	
3.900.1-10 в.в. 0-1; 1-1; 1-2	Конструкции железобетонные прямоугольных сооружений для водоснабжения и канализаций.	
5.900-2	Сальники набивные Ду50 ÷ 1400 мм для пропуска труб через стены	
ГОСТ 23279-85	Сетки сварные из стержневой арматуры диаметром до 40мм	
	Прилагаемые документы	
902-2-482.91-КЖ.И.ТТ	Технические требования	
1.08	Плита перекрытия (2П1-2АIVВт-3А)	
1.01	Сетка арматурная (С1)	
1.02	Сетка арматурная (С2)	
1.03	Каркас плоский (КР1)	
1.04	Каркас плоский (КР2)	
1.06	Плита перекрытия (2П1-2АIVВт-2А)	
1.07	Изделие закладное (ЗД1)	
1.05	Панель стеновая (ПС1-36-5Г 2А; Б; В; Г; Д; Е; Ж; И; К)	

Настоящий раздел проекты разработан в соответствии с действующими нормами и правилами и обеспечивает взрыво и пожаро-безопасность сооружения при соблюдении, установленных правил его эксплуатации.

Главный инженер проекта Зазак /Петрова/

Ведомость спецификаций

Лист	Наименование	Примечание
3, 5, 6, 8	Спецификация элементов	
4.7	Ведомость расхода стали на элемент	
4.7	Ведомость деталей	

Ведомость объемов сборных бетонных и железобетонных конструкций по рабочим чертежам основного комплекта марки „КЖ"

№ строки	Наименование группы элементов конструкций	Код	Кол. м³	Примечание
1	Панели стеновые	583200	18.8	
2	Плиты покрытий	584100	11.4	
	Всего бетона и железобетона		30.2	

Материалы на изготовление сборных бетонных и железобетонных конструкций учтены в ведомости потребности в материалах и отдельно не учитываются.

Привязан

Инв. №

ТП 902-2-482.91-КЖ

Н. Контр.	Козловичер	
Инж. Iк.	Сапунова	
Инж. Iк.	Цветко Ва	
Вед. инж.	Семенова	
Нач. пр. гр.	Чирков	
Гл. спец.	Козловичер	
Нач. отд.	Альтшуллер	

Отстойники канализационные первичные с вращающимся сборно-распределительным устройством из сборного ж.б. диаметром 18 м

Стадия	Лист	Листов
Р	1	8

Насосная станция. Общие данные.

СОЮЗВОДОКАНАЛПРОЕКТ

Копировал Гольденбаум 2511S-03 18 Формат А2

Инв. № подл. | Подпись и дата | Взам. инв. №

Альбом 3

2—2

3—3

4—4

5—5

1—1

6—6

7 7

8 8

9 9

11—11

ПЛАН

10—10

ф01

ф02

ф03

ф04

ось патрубков

Клюзы 150×150×300 (h)

Клюзы 150×150×230 (h)

Клюзы 170×350×400 (h)

Клюзы 170×170×440 (h)

Набетонка с уклоном из бетона класса В10

Железобетонное днище — 250

Бетонная подготовка 100 из бетона класса В3.5

1 Совместно с данным см. л. КЖ-3

2 Устройство полов производить после прокладки труб электропроводки по черт. электротехнического оборудования.

3 При бетонировании днища предусмотреть клюзы под фундамент ф02 по данному чертежу.

Согласовано

Отд. №4 Петрова

Отд. №5 Вайнштейн

Отд. №6 Волкова

Взам. инв. №

Подпись и дата

Инв. № подл.

Привязан

Инв. №

Н. контр.	Козловичер	
Инж. I к.	Сапунова	
Инж. I к.	Цветкова	
Вед. инж.	Семенова	
Нач. пр. гр	Чирков	
Гл. спец	Козловичер	
Нач. отд.	Альтшуллер	

ТП902-2-482.91 — КЖ

Отстойники канализационные первичные с вращающимся сборно распределительным устройством из сборного ж.б. диаметром 18м

Стадия	Лист	Листов
Р	2	

Насосная станция. Днище. Опалубочный чертеж.

Союзводоканалпроект

25115-03 19

Альбом 3

Формат	Зона	Поз	Обозначение	Наименование	Кол.	Примечан.
1	2	3	4	5	6	7
				Днище		
				Сборочные единицы		
				Изделия закладные		
		1	1.400-15 в. 0.1	МН 111-1	6	1.6кг
		2	1.400-15. в. 0,1	МН 555 п.м. - 3.6	—	1 п.м 5.3кг
		18	1.400-15 в. 0.1	МН 102-3	18	0,6кг
				Каркасы плоские		
А4		3	902- КЖ.И.1.03	КР1	28	2.6кг
А4		4	1.04	КР2	632	0.9кг
				Сетки арматурные		
А4		5	1.01	С1	8	104.0кг
А4		6	1.02	С2	6	51.2кг
		7	ГОСТ 23279-85	4с $\frac{10AIII-100}{6AIII-200}$ 225×705	8	118.0кг
		8	ГОСТ 23279-85	4с $\frac{10AIII-100}{6AIII-200}$ 225×285	6	48.0кг
				Детали		
				ф6AI ГОСТ 5781-82		
Бч		9	902- КЖ-4	п.м. - 510.0	—	1п.м 0.222кг
				ф 10AIII ГОСТ 5781-82		
Бч		10*	"	Р=1620	27	1.0кг
Бч		11*	"	Р= 2200	9	1.4кг
Бч		12*	"	Р= 4450	12	2.8кг
Бч		13*	"	Р= 3850	21	2.4кг
Бч		14*	"	Р= 1550	50	1.0кг
Бч		15	"	п.м.- 50.0	—	1 п.м. 0.617 кг
				Материалы		
				Бетон класса В15, W 4, F 50	—	37.0 м³
				Набетонка из бетона класса В10	—	10.7 м³
				Бетонная подготовка из бетона класса В3.5	—	13.0 м³

1	2	3	4	5	6	7
				Элементы перекрытия		
				приямка		
		16	902- -КЖ-2	рифл. сталь δ= 4мм ГОСТ 8568-77* m² - 0.65	—	1м² 33.4кг
		17	"	Полоса 5×50 ГОСТ 19903-74 / С235 ГОСТ 27772-88 ℓ= 770	2	1.5кг
				Фундаменты под оборудование		
			902- -КЖ-2	Ф01 (шт. 2)		
				Материалы		
				Бетон класса В10	—	1,14м³
			"	Ф02 (шт.1)		
				Материалы		
				Бетон класса В10	—	0.48м³
			902- -КЖ-2	Ф03 (шт.1)		
				Материалы		
				Бетон класса В10	—	0.18м³
			"	Ф04 (шт.1)		
				Материалы		
				Бетон класса В10	—	0.09м³

* Эскиз позиций см. ведомость деталей на л. КЖ-4

Совместно с данным см. л.л. КЖ-2,4.

Взам. инв. №

Подпись и дата

Инв. № подл.

Привязан

Инв. №

Нконтр.	Козловичер		
Инж. Iк	Сапунова		
Инж. Iк	Цветкова		
Вед. инж	Семенова		
Нач. пр. гр.	Чирков		
Гл. спец.	Козловичер		
Нач. отд.	Альтшуллер		

ТП 902-2-482.91-КЖ

Отстойники канализационные первичные сбраживающиеся сборно-распределительным устройством из сборного ж.б. диаметром 18м	Стадия	Лист	Листов
	Р	3	
Насосная станция. Днище. Спецификация элементов.	СОЮЗВОДОКАНАЛПРОЕКТ		

Копировал Гольденбаум

25115-03 20 Формат А2

Альбом 3

Раскладка верхней арматуры днища

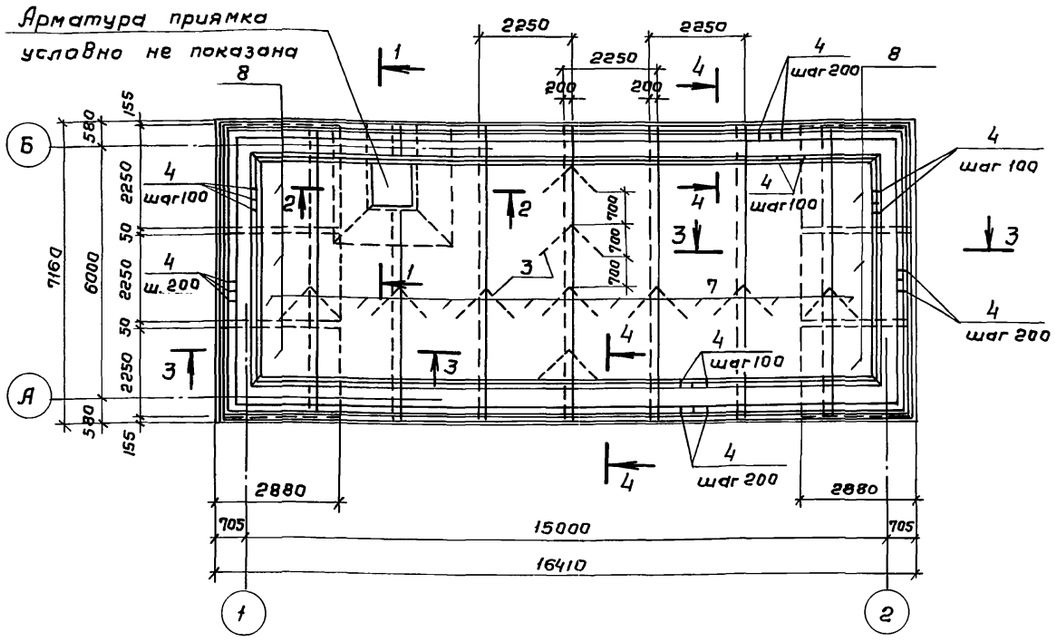

Раскладка нижней арматуры днища

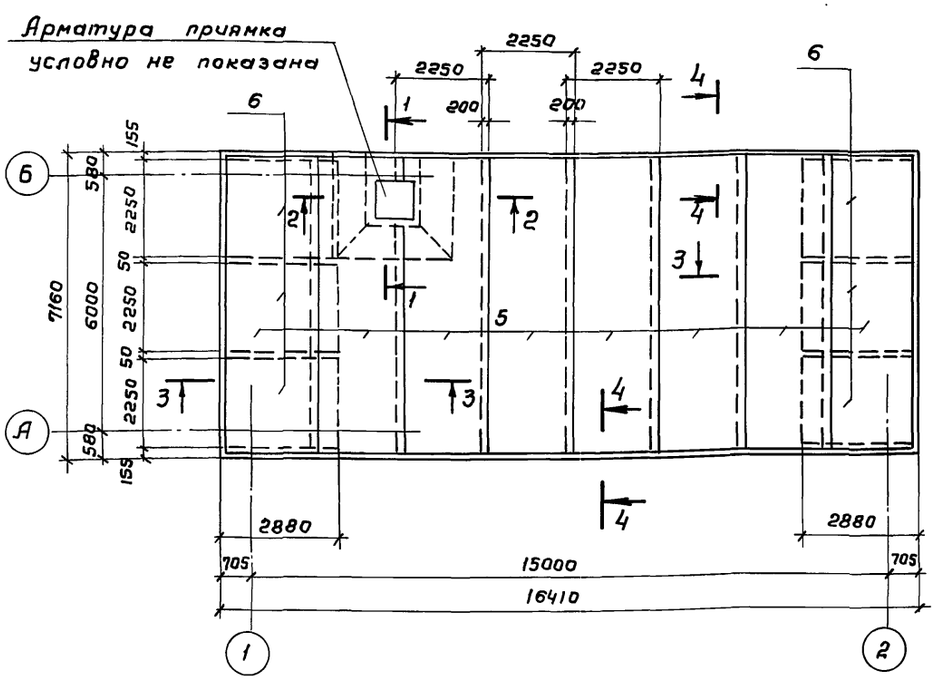

1 - 1

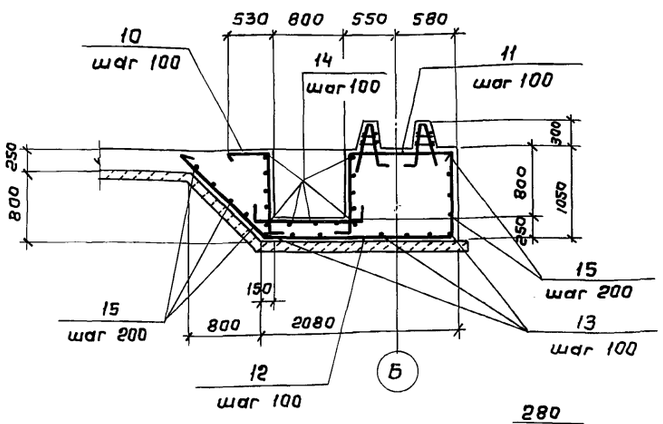

2 - 2

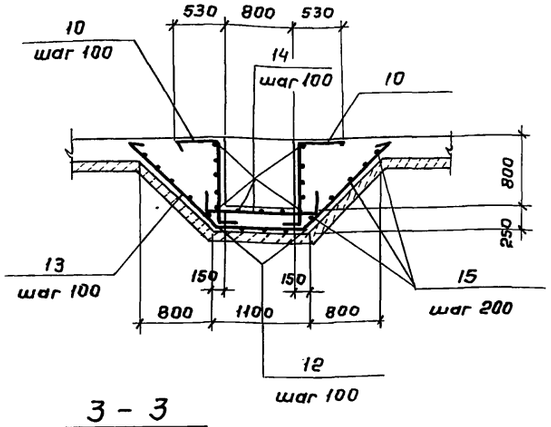

3 - 3

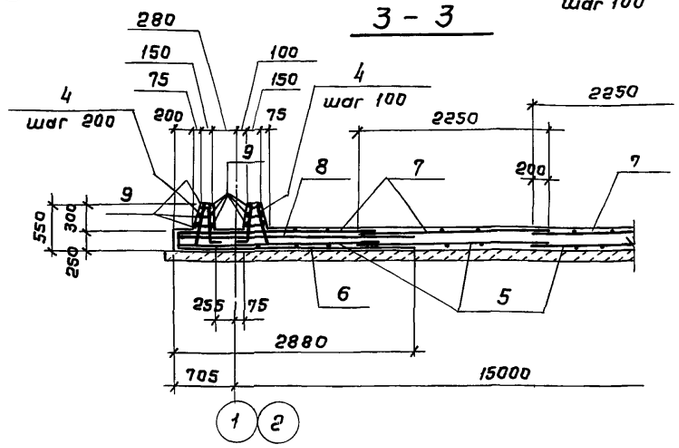

Ведомость деталей

Поз.	Эскиз
10	970, 150, 500
11	1080, 150, 970
12	45°, 1400, 2050, 1000
13	1400, 1050, 1400, 45°
14	200, 1150, 200

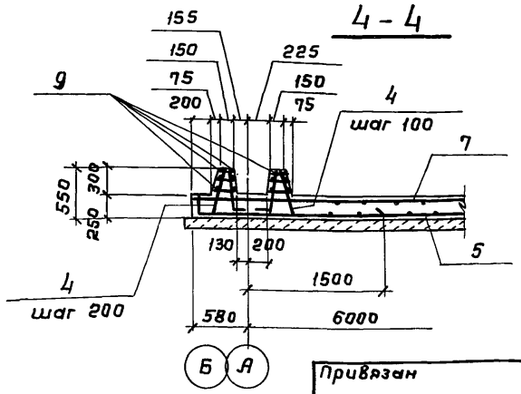

Ведомость расхода стали на элемент, кг

Марка элемента	Изделия арматурные								Изделия закладные				Общий расход
	Арматура класса							Всего	Ар-ра класса	Прокат		Всего	
	AI			AIII					AI	AIII	Ст3сп5		
	ГОСТ 5781-82								ГОСТ 5781-82	ГОСТ 103-76	ГОСТ 8509-86		
	ф6	ф8	Итого	ф6	ф8	ф10	Итого		ф6	ф8	Б=6		
Днище	113.0	72.8	185.8	328.2	316.0	2405.4	3285.6	3471.4	0.7	6.2	10.5	17.3	34.7	3516.1

1. Совместно с данным см. л.л. КЖ-2, 3.
2. Защитный слой бетона для нижней арматуры - 35мм; в остальнан - 25мм.
3. В месте расположения приямка арматуру обрезать по месту.

Привязан

Инв. №

Н.контр.	Козловичер		
Инж. Iк.	Сапунова		
Инж. Iк.	Цветкова		
Вед.инж.	Семенова		
Нач.пр.гр	Чирков		
Гл.спец.	Козловичер		
Нач.отд.	Альтшуллер		

ТП 902-2-482.91-КЖ

Отстойники канализационные первичные с вращающимся сборно-распределительным устройством из сборного ж.б. диаметром 18м.

Стадия	Лист	Листов
Р	4	

Насосная станция. Днище. Арматурный чертеж.

СОЮЗВОДОКАНАЛПРОЕКТ

Копировал Гольденбаум

25115-03 21 Формат А2

Взам. инв. №
Подп. и дата
Инв. № подл.

Альбом 3

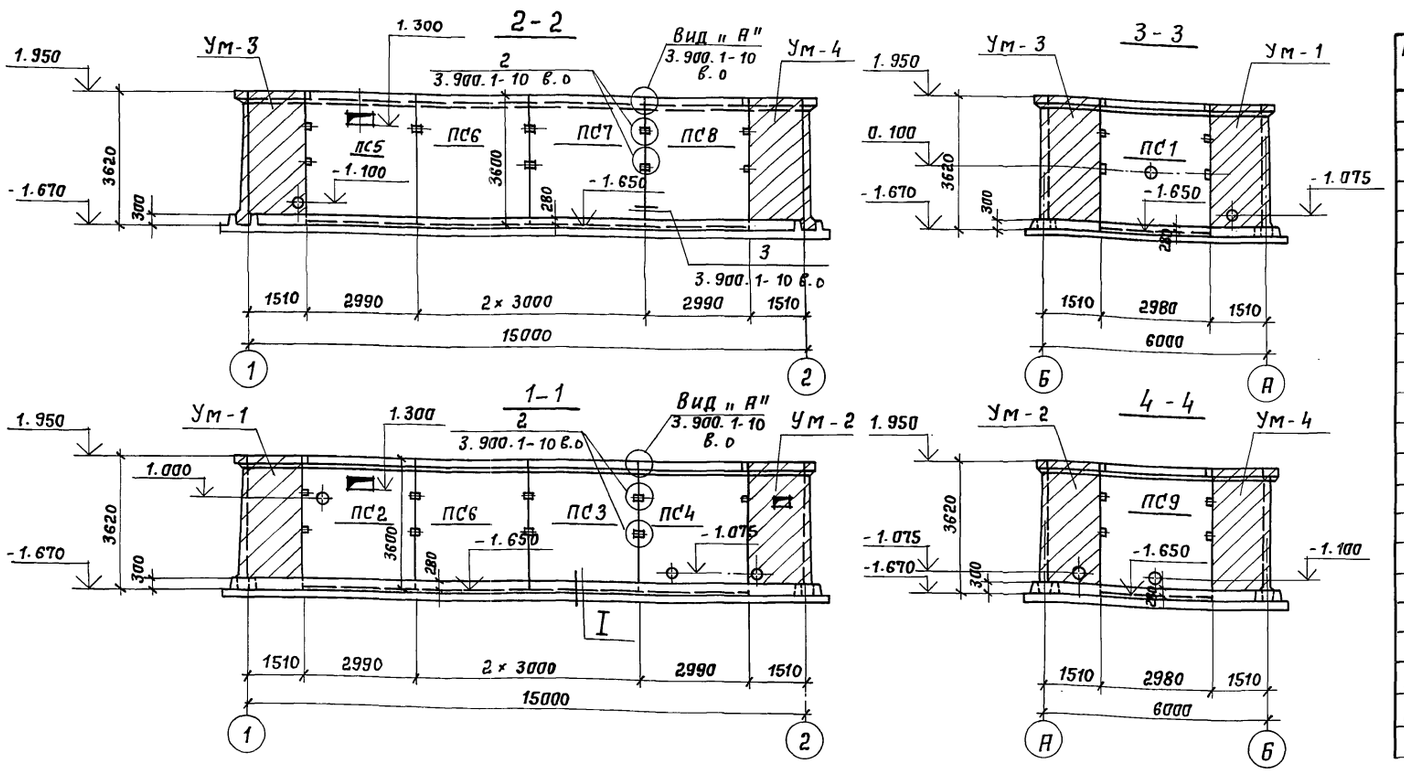

Спецификация элементов

Марка, поз.	Обозначение	Наименование	Кол.	Масса ед. кг.	Примеч.
		Панели стеновые			
ПС1	902- КЖ.И.1.05	ПС1-36-БГ2А	1	4700	
ПС2	-01	ПС1-36-БГ2Б	1	4700	
ПС3	-02	ПС1-36-БГ2В	1	4700	
ПС4	-03	ПС1-36-БГ2Г	1	4700	
ПС5	-04	ПС1-36-БГ2Д	1	4700	
ПС6	-05	ПС1-36-БГ2Е	2	4700	
ПС7	-06	ПС1-36-БГ2Ж	1	4700	
ПС8	-07	ПС1-36-БГ2И	1	4700	
ПС9	-08	ПС1-36-БГ2К	1	4700	
		Монолитные участки стен			
Ум-1	902- КЖ-6	Ум-1	1	—	
Ум-2	"	Ум-2	1	—	
Ум-3	"	Ум-3	1	—	
Ум-4	"	Ум-4	1	—	
		Соединительные эл-ты стеновых панелей			
поз. 1	3.900.1-10 в.о. л. 12	ф10АIII ГОСТ 5781-82 ℓ=250	84	0,15	
поз. 2	902- КЖ-5	ф12АIII ГОСТ 5781-82 ℓ=800	18	0,7	

Схема расположения стеновых панелей

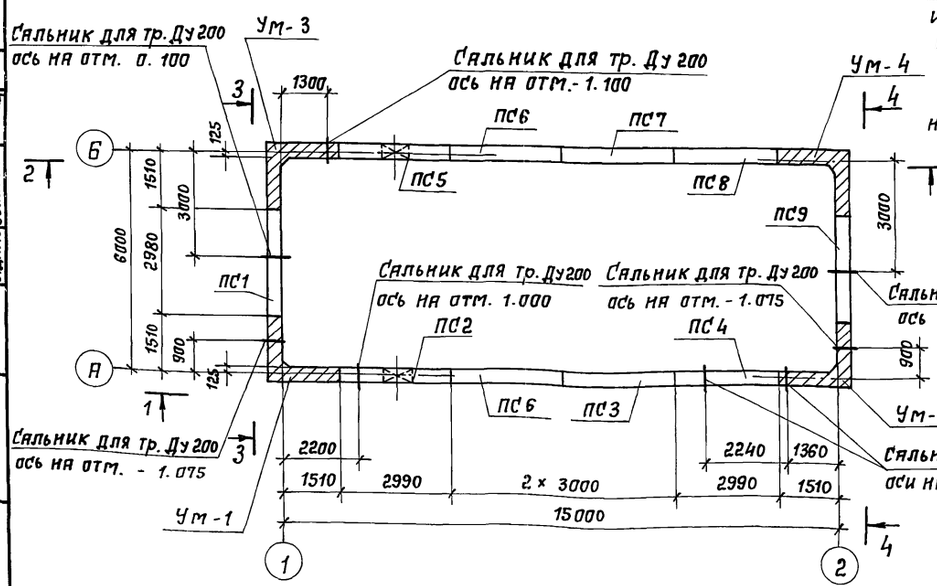

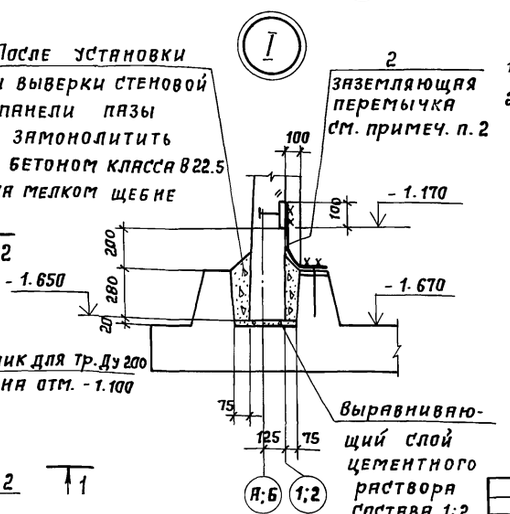

1. Совместно с данным см. л.л. КЖ-2,6
2. Для обеспечения непрерывности электрической цепи закладные детали днища и элементов стен соединяются между собой заземляющей перемычкой на сварке (см. узел „I").

Н. контр.	Козловичер		ТП 902-2-482.91-КЖ	
Инж. I к.	Сапунова			
Инж. I к.	Цветкова		Отстойники канализационные первичные с вращающимся сборно распределительным устройством из сборного ж.б. диаметром 18 м.	Стадия: Р; Лист: 5; Листов:
Вед. инж.	Семенова			
Нач. пр. гр.	Чирков		Насосная станция. Схема расположения стеновых панелей.	Союзводоканалпроект
Гл. спец.	Козловичер			
Нач. отд.	Альтшуллер			

Привязан:

Инв. №

Копировал: Солов

25115-03 22

Формат А2

Согласовано: отд. №4 Петрова; отд. №5 Коновалова; отд. №15 Вайнштейн; отд. №16 Волкова

Взам. инв. №; Подпись и дата; Инв. № подл.

Альбом №3

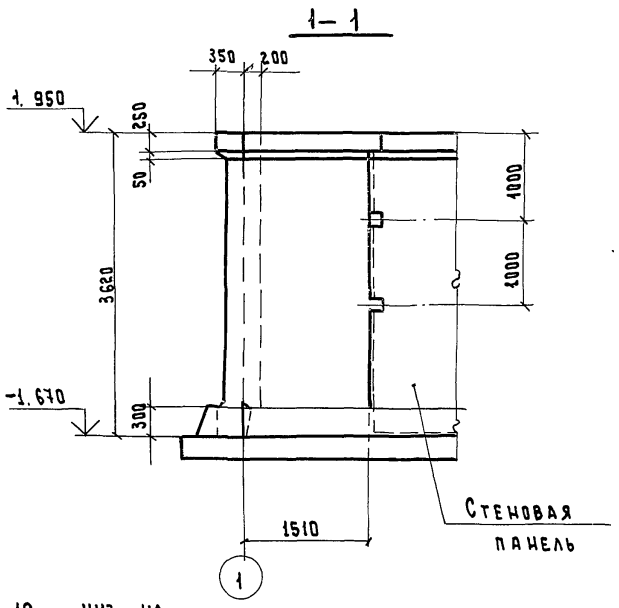

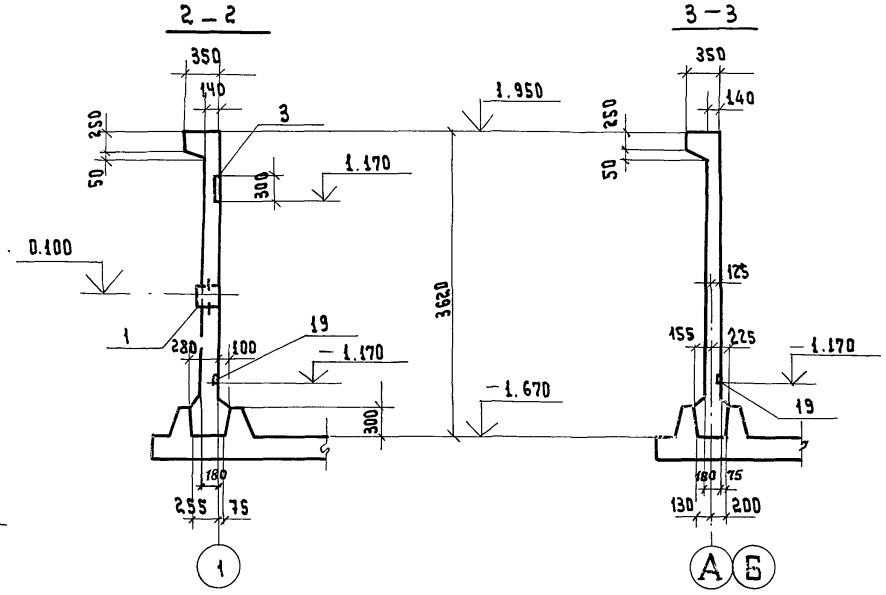

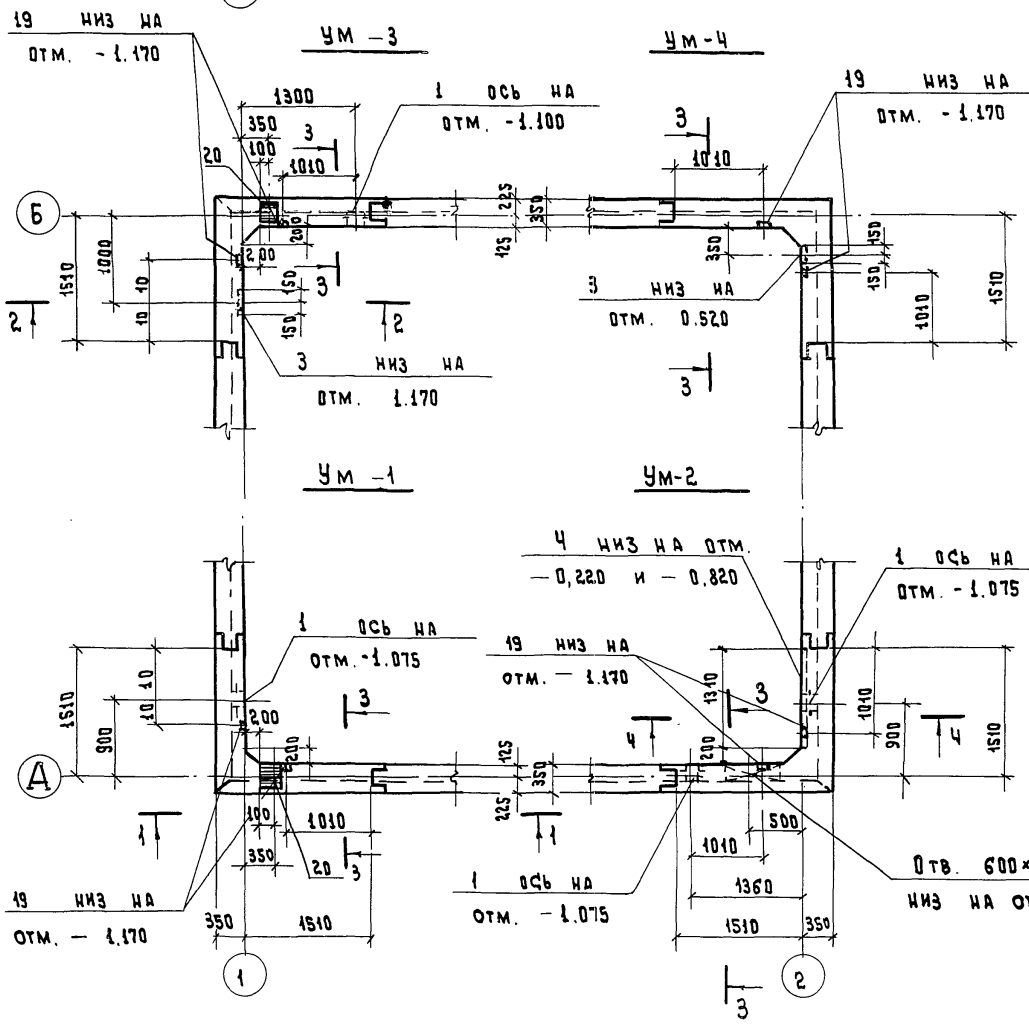

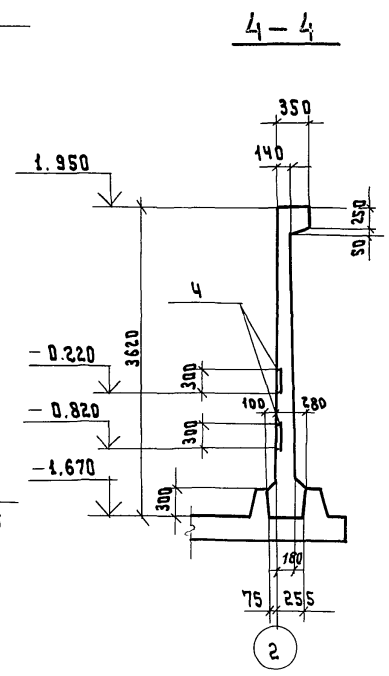

Взам. инв. №

Подпись и дата

Инв. № подл.

Спецификация элементов

Формат	Зона	Поз	Обозначение	Наименование	Кол-во Ум.1	Ум.2	Ум-3	Ум-Ч	Примеч.
				Сборочные единицы					
				Изделия закладные					
		1	5.900-2	Сальник для тр Ду 200, lк=200	1	2	1		12.0 кг
		3	1.400-15 в.0,1	МН 124-6			1	1	5.4 кг
		4	1.400-15 в.0,1	МН 132-6 l= 1310		2			25.1 кг
		19	1.400-15 в.0,1	МН 101-6	2	2	2	2	0.6 кг
		20	1.400-16 в.0,1	МН 121-2	1		1		4.5 кг
				Детали					
				ф 6 AI ГОСТ 5781-82*					
БЧ		16*	902- -КЖ-7	l= 1090	12	12	12	12	0.3 кг
				ф 8 А III ГОСТ 5781-82*					
БЧ		9*	"	l= 1700	10	10	10	10	0.7 кг
БЧ		10*	"	l= 1600	10	10	10	10	0.6 кг
БЧ		17	"	l= 3600	26	26	26	26	1.4 кг
БЧ		15*	"	lср = 800	12	12	12	12	0.3 кг
				ф 12 А III ГОСТ 5781-82*					
БЧ		21	"	l = 1600		8			1.4 кг
БЧ		11*	"	l = 3400	4	4	4	4	3.0 кг
БЧ		12*	"	l= 1900	4	4	4	4	1.7 кг
БЧ		13*	"	l= 1780	4	4	4	4	1.6 кг
БЧ		18	"	l= 1200	8	8	8	8	1.1 кг
БЧ		8*	"	l= 3490	10	10	10	10	2.8 кг
БЧ		22	"	l= 1600		8			1.4 кг
				ф 16 А III ГОСТ 5781-82*					
БЧ		5*	"	l= 3780	3	3	3	3	6.0 кг
БЧ		6*	"	l= 2080	3	3	3	3	3,3 кг
БЧ		7*	"	l= 1980	3	3	3	3	3,1 кг
БЧ		14*	"	l= 1430	3	3	3	3	2.3 кг
				Материалы					
			Бетон класса В15, W4, F50		м³ 2,16	м³ 2,16	м³ 2,16	м³ 2,16	

* Эскиз позиций см. ведомость деталей на л. КЖ-7

Совместно с данным см. л. КЖ-7,5.

Привязан

Инв. №

Н. контр.	Козловичер	
Инж I к.	Сапунова	
Инж I к.	Цветкова	
Вед инж	Семенова	
Нач. пр. гр	Чирков	
Гл. спец.	Козловичер	
Нач. отд.	Альтшуллер	

ТП 902-2-482.91 — КЖ

Отстойники канализационные первичные с вращающимся сборно-распределительным устройством из сборного ж.б. диаметром 18 м.

Насосная станция. Монолитные участки стен. Опалубочный чертеж.

Стадия	Лист	Листов
Р	6	

Союзводоканалпроект

Копировал: Тит

25115-03 23 Формат А2

Альбом 3

Ведомость деталей

Поз.	Эскиз
5	1830 | 1950
6	1880 | 200
7	200 | 1780
8	1540 | 1650
9	1600 | 100
10	100 | 1500
11	1640 | 1760
12	1700 | 200

Поз.	Эскиз
13	200 | 1580
14	150, 1130, 150, 45°
15	100, 45°, 350÷650, 100
16	300, 200, 310, 200, 200

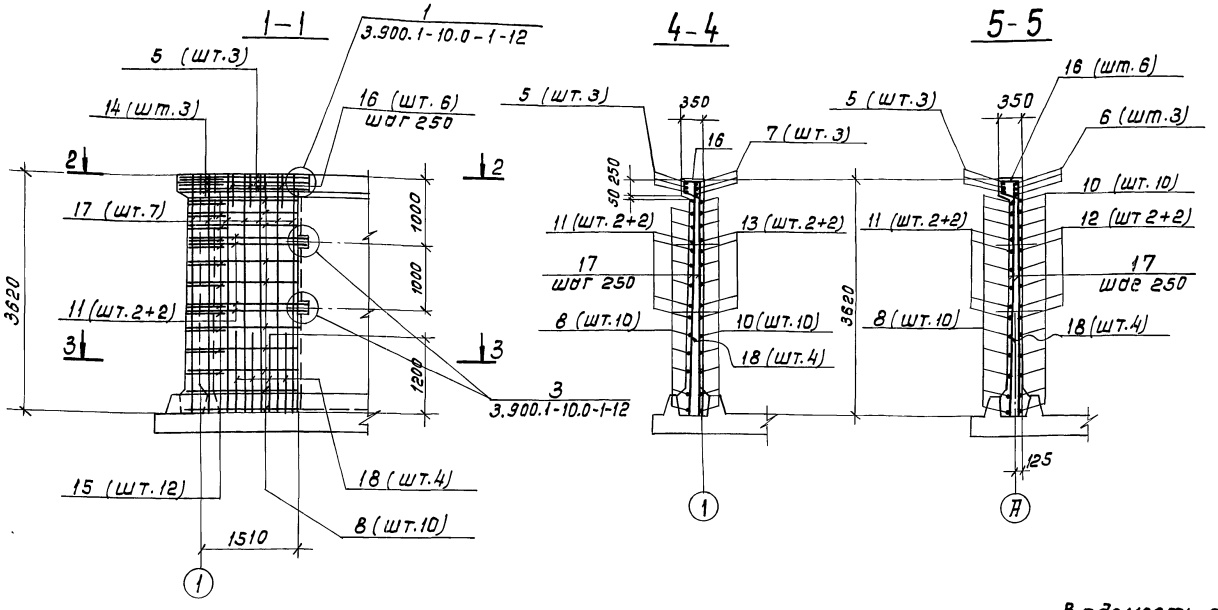

Ведомость расхода стали на элемент, кг

Марка элемента	Изделия арматурные: Арматура класса AI ГОСТ 5781-82 ф6	Итого	Арматура класса AIII ГОСТ 5781-82 ф8	ф12	ф16	Итого	Всего	Изделия закладные: Ар-ра класса AIII ГОСТ 5781-82 ф8	ф10	ф12	Прокат Ст3сп5 ГОСТ 27772-88 ГОСТ 19903-74 -δ=6	-δ=8	-δ=10	Всего	Общий расход
УМ-1	3.6	3.6	53.0	62.0	44.1	159.1	162.7	0.2	0.7		0.6	4.2		5.7	168.4
УМ-2	3.6	3.6	53.0	83.6	44.1	181.5	185.1	0.2		4.0	0.6	41.4	5.2	51.4	236.5
УМ-3	3.6	3.6	53.0	62.0	44.1	159.1	162.7	0.2	1.0		0.6	9.3		11.1	173.8
УМ-4	3.6	3.6	53.0	62.0	44.1	159.1	162.7	0.2	0.3		0.6	5.5		6.6	169.3

Армирование УМ-1

(Армирование УМ-2,3,4 аналогично данному)

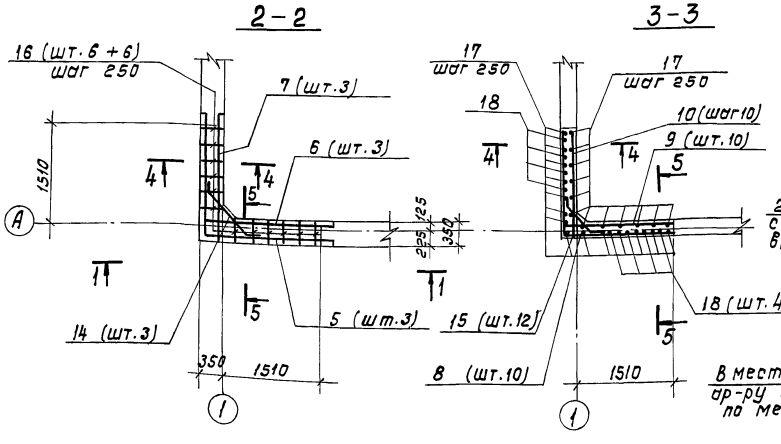

Деталь армирования отверстия

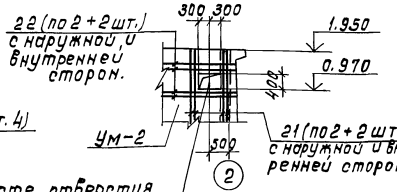

В месте отверстия ар-ру обрезать по месту.

1. Совместно с данным см. л. КЖ-6.
2. Защитный слой бетона – 20 мм.
3. Длина позиций „ 8,9,10,11,12,13 " уточняется по месту.
4. В местах сальников арматуру обрезать по месту, концы обрезанной арматуры прибарить к корпусу сальников.

Н. контр.	Козловичев		ТП 902-2-482.91-КЖ
Инж. Ік.	Сопунова		
Инж. Ік.	Цветкова		
Вед. инж.	Семенова		Отстойники канализационные первичные с вращающимся сборно-распределительным устройством из сборного ж.б. диаметром 18 м.
Нач. пр. др	Чирков		Стадия: Р; Лист: 7; Листов:
Гл. спец.	Козловичев		Насосная станция. Монолитные участки стен. Арматурный чертеж.
Нач. отд.	Альтшиллер		СОЮЗВОДОКАНАЛПРОЕКТ

Привязан

Инв. №

Инв. № подл. | Подп. и дата | Взам. инв. №

Кол. Доценко

25115-03 24

Формат А2

Альбом 3

Схема расположения элементов покрытия

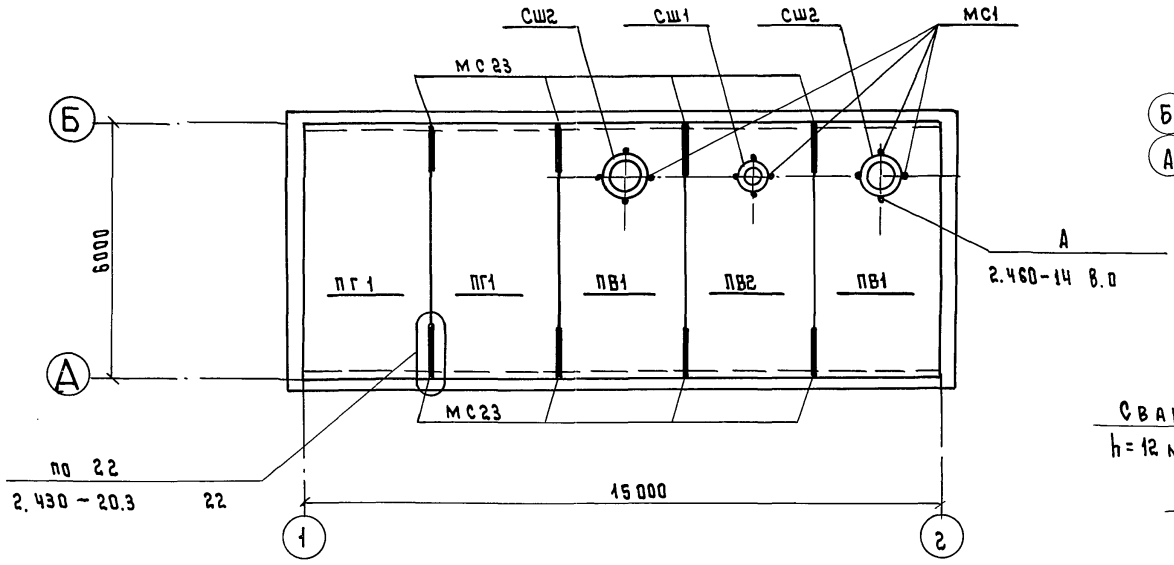

Схема расположения элементов перекрытия на отм. 2.350

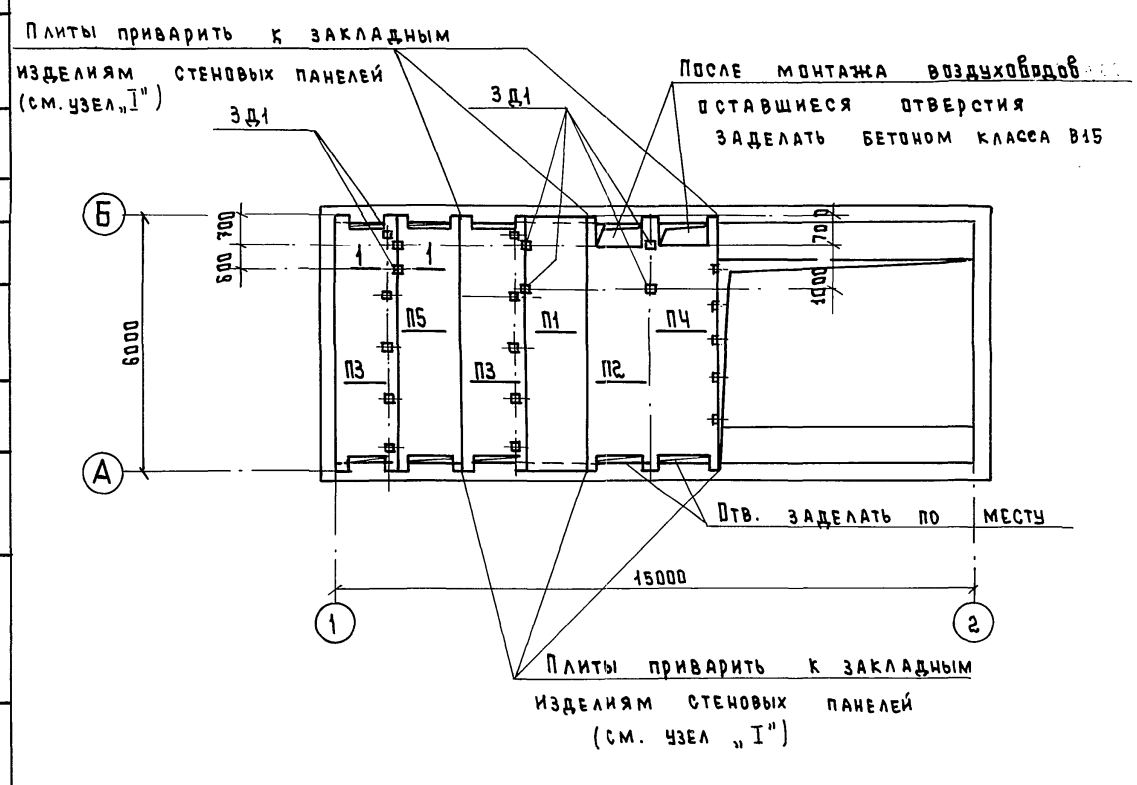

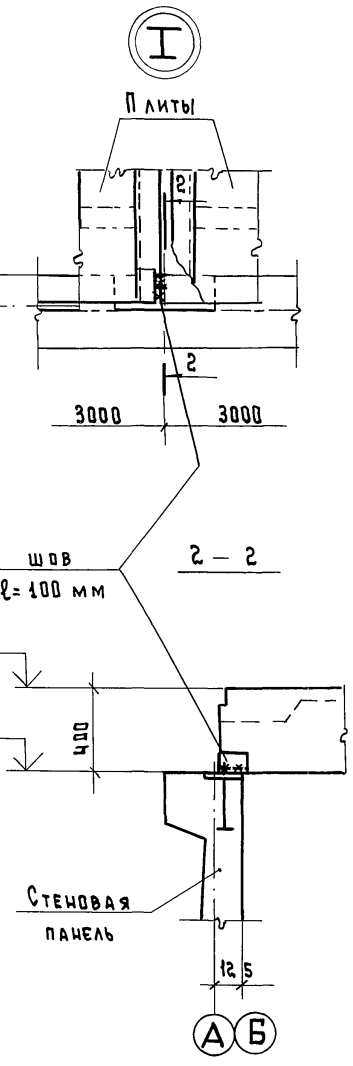

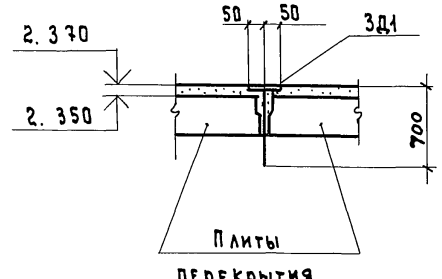

Спецификация элементов

Марка, поз.	Обозначение	Наименование	Кол	Масса ед, кг	Примеч
		Плиты покрытия			
ПГ1	ГОСТ 22701.1-77	ПГ – 4АтVт	2	2650	
ПВ1	ГОСТ 22701.2-77	ПВ7 – 4АтVт	2	3200	
ПВ2	ГОСТ 22701.2-77	ПВ4 – 4АтVт	1	3300	
		Плиты перекрытия			
П1	1.442.1-2 в.1	2П1 – 2А IV Вт	1	2400	
П2	1.442.1-2 в.1	2П1 – 2А IV Вт-3	1	2200	
П3	КЖ.И.1.06	2П1 – 2А IV Вт-2А	2	2300	
П4	1.08	2П1 – 2А IV Вт – 3А	1	2200	
П5	1.442.1-2 в.1	2П1 – 2А IV Вт 2	1	2300	
		Стаканы			
Сш1	1.494-24 в.1	СБ4А-1	1	150	
Сш2	1.494-24 в.1	СБ7А-2	2	290	
		Соединительные элементы			
Узел „А"	2.460-14 в.0	МС1	12	0.43	
МС23	2.430-20.3 090	МС23	8	0.74	
3Д1	КЖ.И.1.07	Изделие закладное 3Д1	6	2.7	

Согласовано: Отд.№5 Коновалова; Отд.№16 Власова

Инв.№ подл. | Подпись и дата | Взам. инв.№

Привязан	Н.контр.	Козловичев	
	Инж.1к.	Салунова	
	Инж.1к.	Цветкова	
Инв.№	Вед.инж.	Семенова	
	Нач.пр.гр	Чирков	
	Гл.спец.	Козловичев	
	Нач.отд.	Альтшуллер	

ТП 902-2-482.91 – КЖ

Отстойники канализационные первичные с вращающимся сборно-распределительным устройством из сборного ж.б. диаметром 18м	Стадия	Лист	Листов
	Р	8	
Насосная станция. Схемы расположения элементов покрытия и перекрытия	Союзводоканалпроект		

Копировал: Со-

25115-03 25 Формат А2

Альбом 3

Ведомость рабочих чертежей основного комплекта „КМ"

Лист	Наименование	Примечание
1	Общие данные (начало)	
2	Общие данные (окончание)	
3	Пути подвесного транспорта и обслуживающие площадки. Лист 1.	
4	Пути подвесного транспорта и обслуживающие площадки. Лист 2.	
5	Схема расположения элементов перекрытия на отм. 3.170	

Ведомость ссылочных и прилагаемых документов

Обозначение	Наименование	Примечание
	Ссылочные документы	
1.450.3-6	Стальные лестницы, площадки, стремянки и ограждения.	

Ведомость спецификаций

Лист	Наименование	Примечание
1,2	Техническая спецификация металла	
4,5	Спецификация металла	

Настоящий раздел проекта разработан в соответствии с действующими нормами и правилами и обеспечивает взрыва и пожаро-безопасность сооружения при соблюдении установленных правил его эксплуатации.

Главный инженер проекта Зозоl /Петрова/

Ведомость металлоконструкций по видам профилей

Наименование конструкции по номенклатуре	Позиции по прейскуранту	№ п/п	Код конструкций	Масса конструкций, т											Количество, шт	Серия типовых конструкций
				Всего стали повышенной и высокой точности	По видам профилей стали									Всего		
					Балки и швеллеры	Крупносортная сталь	Среднесортная сталь	Мелкосортная сталь	Толстолистовая сталь	Универсальная сталь	Тонколистовая сталь	Гнутые и гнутосварные	Трубы	Прочее		
1	2	3	4	5	6	7	8	9	10	11	12	13	14	15	16	17	18
Пути подвесного транспорта		1			2.11				0.17						2.28		
Площадки с ограждениями для обслуживания и осмотра технологического оборудования		2			0.46	0.63			0.66						1.75		
Лестницы с ограждениями для обслуживания и осмотра технологического оборудования		3						0.05	0.07		0.06	0.82			1.00		
Итого					2.57	0.63		0.05	0.90		0.06	0.82			5.03		
Всего с учетом 3.3% на разработку чертежей КМД и 1.1% на наплавленный металл.					2.68	0,66		0.05	0,94		0,06	0.86			5.25		

1. Стальные конструкции запроектированы в соответствии с требованиями СНиП II-23-81* „Стальные конструкции", СНиП 2.01.07-85 „Нагрузки и воздействия", СНиП 2.03.11-85 „Защита строительных конструкций от коррозии".
2. Сварку металлоконструкций производить в соответствии с табл. 55 приложения 2 СНиП II-23-81*.
3. Монтажные соединения на болтах нормальной точности и сварке. Все болты М16, кроме особо оговоренных, по ГОСТ, у 7798-70*.
4. Высоту неоговоренных сварных швов принимать по наименьшей толщине свариваемых элементов.
5. Перед нанесением антикоррозийных защитных покрытий поверхности стальных конструкций должны быть обезжирены и очищены от загрязнений и окислов.
6. Все металлоконструкции окрасить краской БТ-177 по огрунтовке ГФ-021 согласно СНиП 2.03.11-85.

Привязан

Инв. №

ТП902-2-482.91-КМ

Н.контр.	Закутный		
Инж. I к.	Сапунова		
Инж. I к.	Цветкова		
Вед.инж.	Семенова		
Нач.пр.гр.	Чирков		
Гл.спец.	Козловичер		
Нач.отд.	Ильшуллер		

Отстойники канализационные первичные с вращающимся сборно-распределительным устройством из сборного ж.б. диаметром 18 м.

Стадия	Лист	Листов
Р	1	5

Насосная станция. Общие данные (начало).

СОЮЗВОДОКАНАЛПРОЕКТ

Копировал Гольденбаун

25115-03 26

Формат А2

Взам. инв. №

Подпись и дата

Инв. № подл.

Альбом 3

Техническая спецификация металла

Вид профиля и ГОСТ; ТУ	Марка металла и ГОСТ	Обозначение и размер профиля	№ п/п	Код марки металла	Код вида профиля	Код размер профиля	Количество, шт	Длина мм	Масса металла по элементам конструкций, т: Монорельсы	Балки	Площадки и ограждения	Стремянки, лестницы, ограждения			Общая масса, т	Масса потребности в металле по кварталам, т (заполняется изготовителем): I	II	III	IV	Заполняется ВЦ
									Код элемента конструкций											
1	2	3	4	5	6	7	8	9	10	11	12	13	14	15	16	17	18	19	20	21
Балки двутавровые для монорельсов ГОСТ 19425-74*	С255 ГОСТ 27772-88*	I 24м	1						1.55											
	Итого		2																	
Всего профиля			3						1.55											
Балки двутавровые ГОСТ 8239-89	С255 ГОСТ 27772-88*	I 18	4						1.55											
	Итого		5						0.56											
Всего профиля			6						0.56											
Швеллеры горячекатанные ГОСТ 8240-89	С245 ГОСТ 27772-88*	С20	7						0.56											
	Итого		8							0.46										
Всего профиля			9							0.46										
Швеллеры стальные гнутые равнополочные ГОСТ 8278-83*	С235 ГОСТ 27772-88*	ГН С180х50х4	10							0.46										
	Итого		11									0.12								
Всего профиля			12									0.12								
Уголки стальные горячекатаные равнополочные ГОСТ 8509-86	С245 ГОСТ 27772-88*	L75х75х6	13									0.12								
		L63х63х5	14								0.17	0.01								
		L25х25х3	15								0.18									
	Итого		16									0.05								
Всего профиля			17								0.35	0.06								
Уголки стальные гнутые равнополочные ГОСТ 19771-74*	С235 ГОСТ 27772-88*	ГН L80х80х5	18								0.35	0.06								
	Итого		19									0.29								
Всего профиля			20									0.29								
Уголки стальные горячекатанные неравнополочные ГОСТ 8510-86	С245 ГОСТ 27772-88*	L90х56х6	21									0.29								
											0.28									
	Итого		22																	
Всего профиля			23								0.28									
Гнутый профиль ГОСТ 8281-80*	С235 ГОСТ 27772-88*	L50х40х12х2.5	24								0.28									
	Итого		25									0.27								
Всего профиля			26									0.27								
Гнутый профиль 4МТУ2-130-70	С235 ГОСТ 27772-88*	L90х30х25х3	27									0.27								
	Итого		28									0.14								
Всего профиля			29									0.14								
Сталь толстолистовая ГОСТ 19903-74*	С245 ГОСТ 27772-88*	t=4	30									0.14								
		t=6	31									0.04								
		t=10	32								0.04	0.01								
	Итого		33						0.17		0.03									
Всего профиля			34						0.17		0.07	0.05								
Сталь тонколистовая ГОСТ 16523-70*	С245 ГОСТ 27772-88*	t=2	35						0.17		0.07	0.05								
	Итого		36									0.07								
Всего профиля			37									0.07								
Сталь листовая рифленая ромбическая ГОСТ 8568-77*	С235 ГОСТ 27772-88*	рифл. t=4	38									0.07								
											0.59									
	Итого		39																	
Всего профиля			40								0.59									
В том числе по маркам	С235 ГОСТ 27772-88*		41								0.59									
	С245 ГОСТ 27772-88*		42						—	—	0.59	0.89								
	С255 ГОСТ 27772-88*		43						0.17	0.46	0.70	0.11								
									2.11	—	—	—								

Взам. инв. №

Подпись и дата

Инв. № подл.

Привязан

Инв. №

Н.контр.	Козловичер	
Инж. Iк	Сапунова	
Инж. Iк.	Цветкова	
Вед. инж.	Семенова	
Нач. пр. гр	Чирков	
Гл. спец.	Козловичер	
Нач. отд	Альтшуллер	

ТП 902-2-482.91-КМ

Отстойники канализационные первичные с вращающимся сборно-распределительным устройством из сборного ж.б. диаметром 18м.

Стадия	Лист	Листов
Р	2	

Насосная станция. Общие данные (окончание).

СОЮЗВОДОКАНАЛПРОЕКТ

Копировал Гольденбаун 25115-03 27 Формат А2

Альбом 3

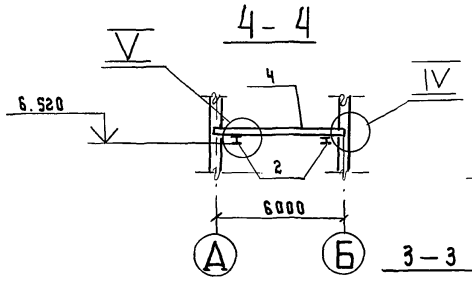

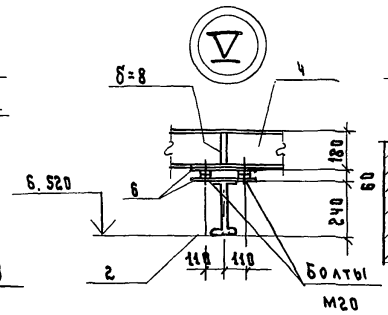

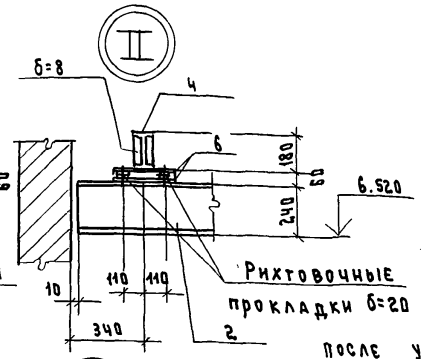

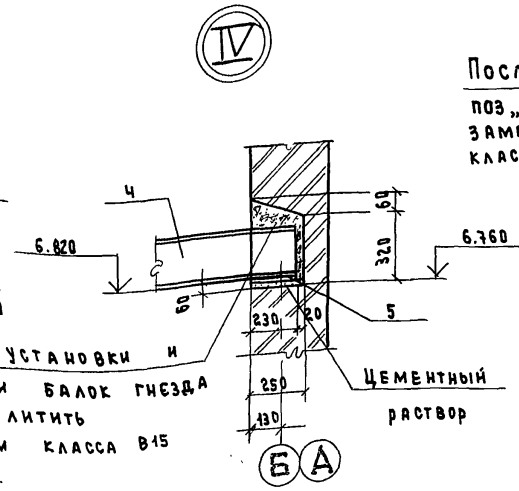

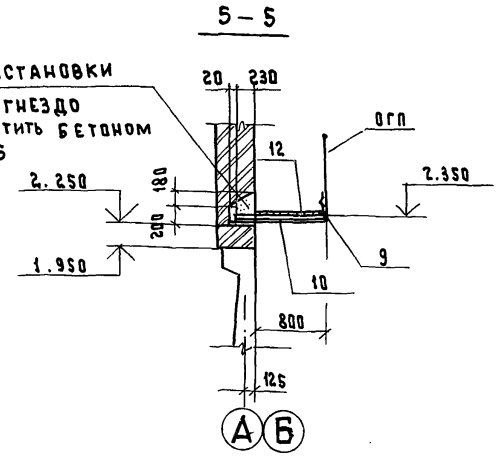

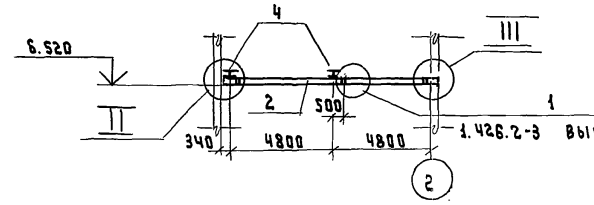

Схема расположения путей подвесного транспорта на отм. 6.520

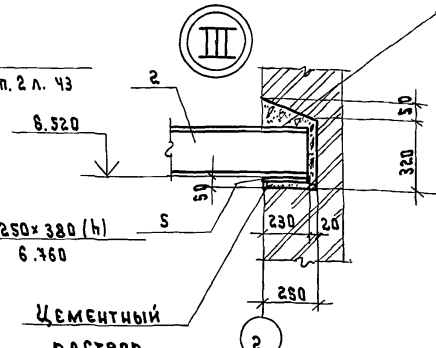

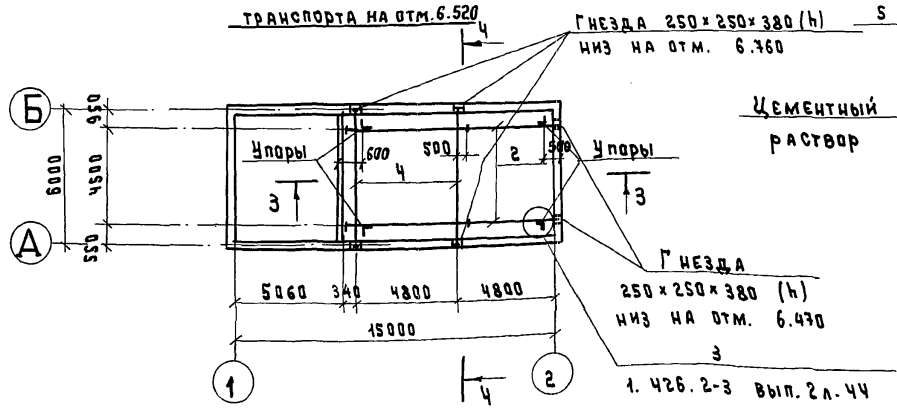

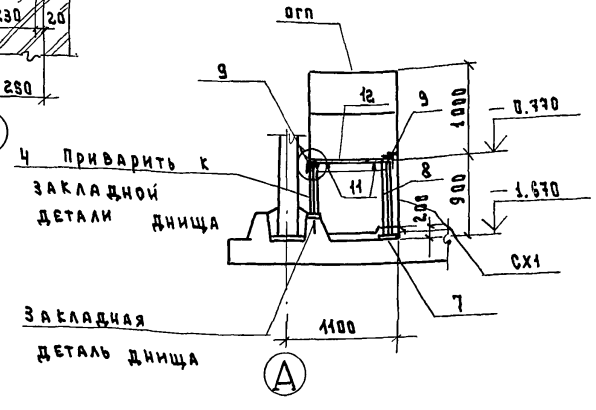

Схема расположения обслуживающих площадок на отм. 2.350

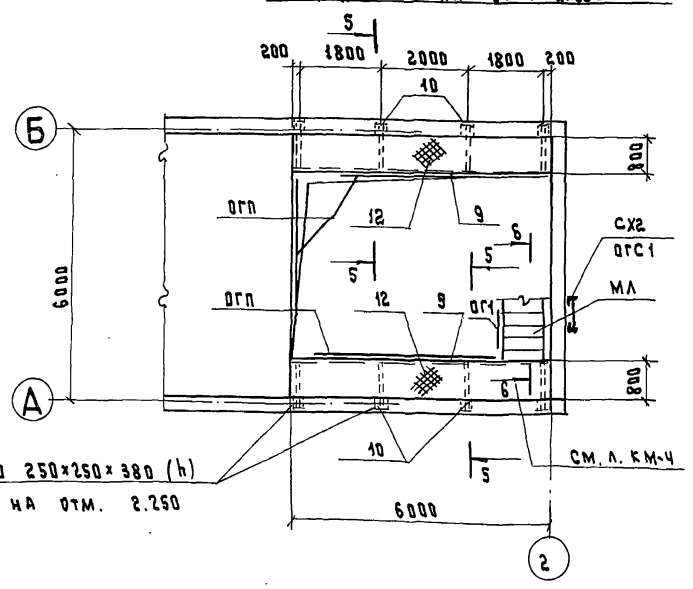

Схема расположения обслуживающих площадок на отм. — 0.770

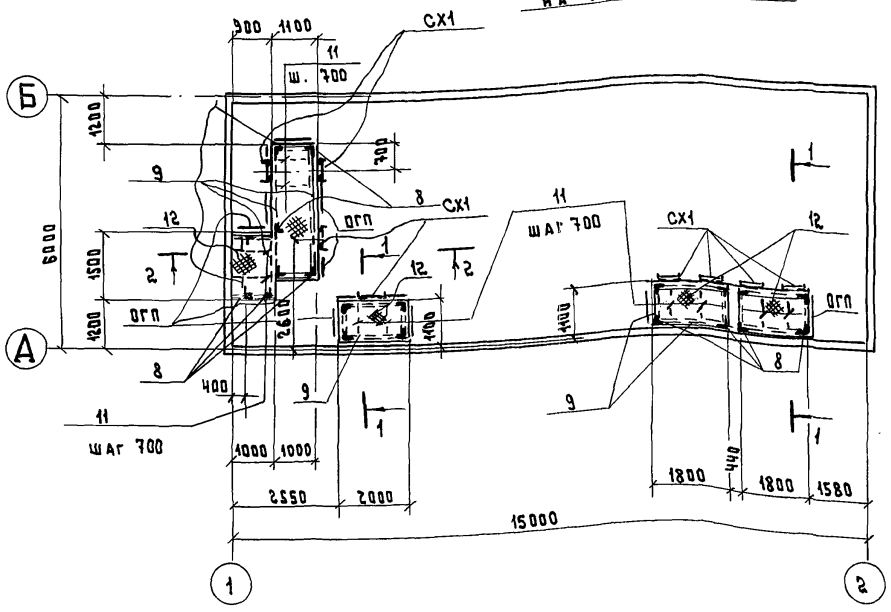

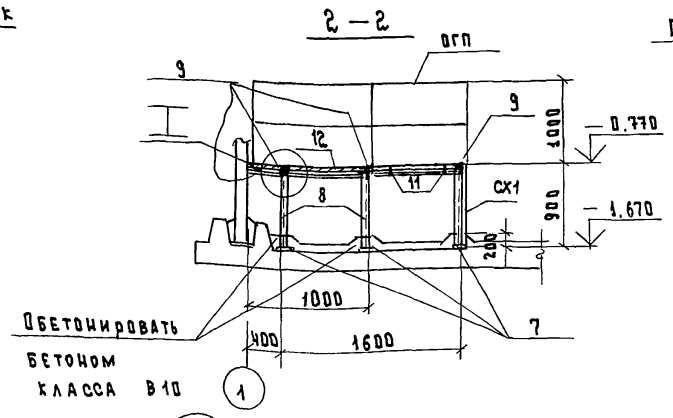

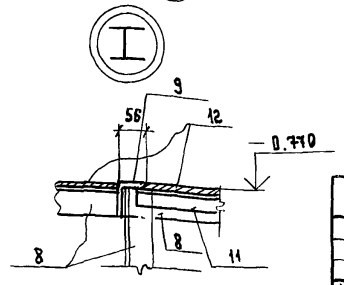

Совместно с данным см. л. КМ-4

Н. контр.	Закутный		
Инж. I к.	Сапунова		
Инж. I к.	Цветкова		
Вед. инж.	Семенова		
Нач. пр. гр.	Чирков		
Гл. спец.	Козловичер		
Нач. отд.	Альтшуллер		

Привязан

Инв. №

ТП 902-2-482.91-КМ

Отстойники канализационные первичные с вращающимся сборно-распределительным устройством из сборного ж.б. диаметром 18 м	Стадия	Лист	Листов
	Р	3	
Насосная станция. пути подвесного транспорта и обслуживающие площадки. Лист 1	Союзводоканалпроект		

Копировал: Солят- 25115-03 28 Формат А2

Инв. № подл. | Подпись и дата | Взам. инв. № | Отд. №15 Вайнштейн

Альбом 3

Схема расположения путей подвесного транспорта на отм. 1.650

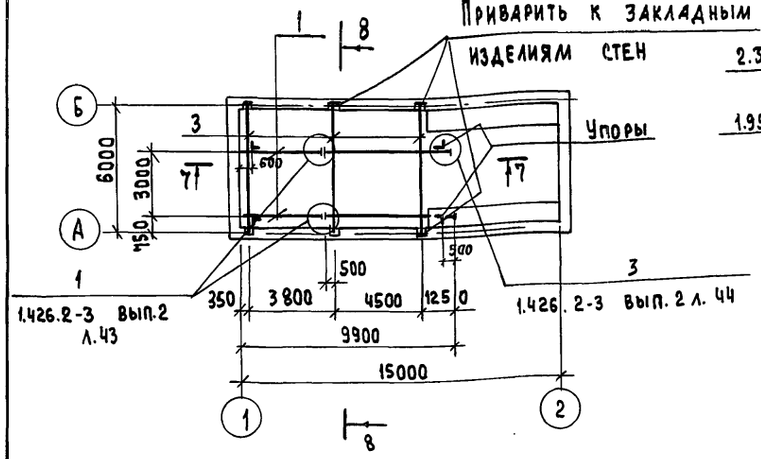

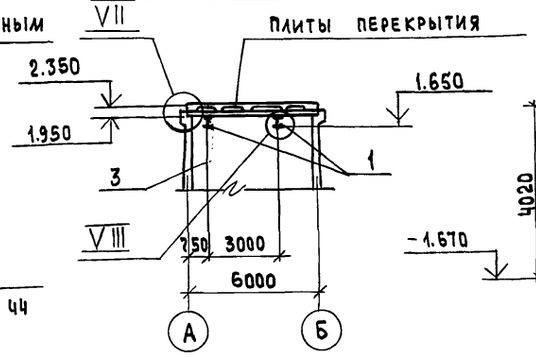

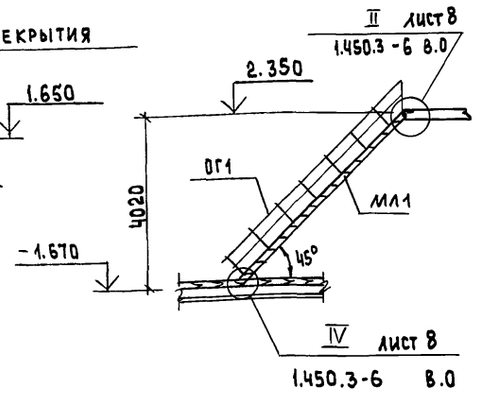

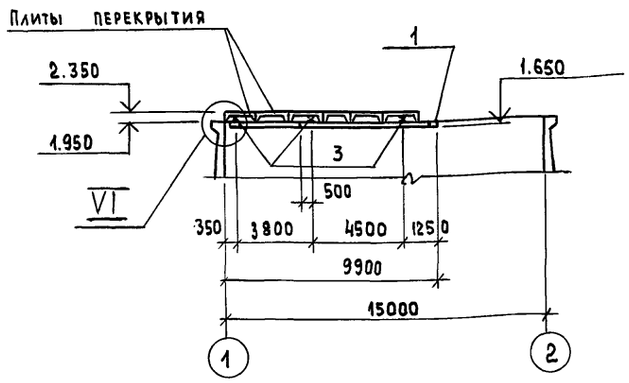

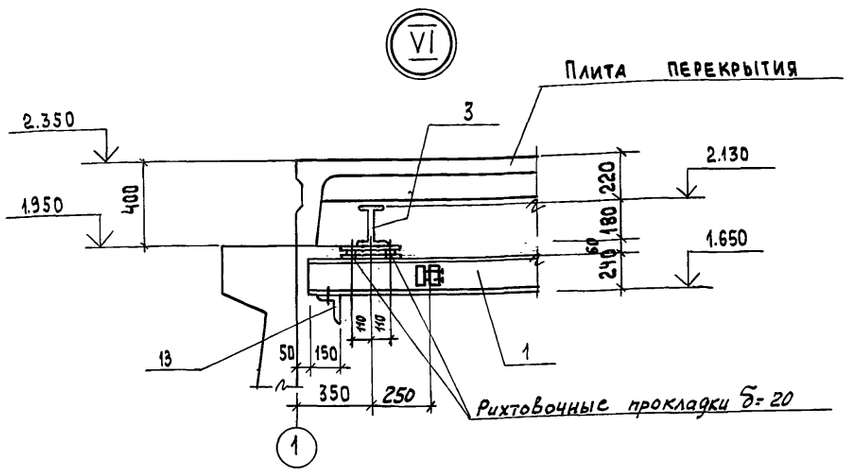

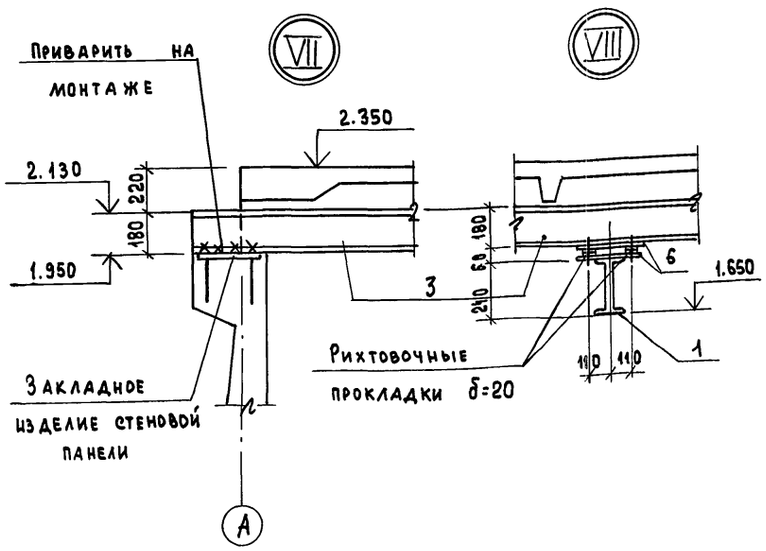

Спецификация элементов

Марка, поз.	Обозначение	Наименование	Кол.	Масса ед.кг	Примеч.
1	2	3	4	5	6
		Лестницы			
МЛ1	1.450.3-6	ЛхФ 45-42.7	1	164.6	обрезать по месту
	1.450.3-6	ЭПлх45-42	1+1	10.8	
ОГ1	1.450.3-6	Эслх45-42	1+1	9.2	
	1.450.3-6	Слх 45 п/п	1+1	2.8	
		Стремянки			
СХ1	1.450.3-6	СХ22	7	37.5	
СХ2	1.450.3-6	СХ70	1	116.8	
		Ограждение стремянок			
ОГС1	1.450.3-6	ОГС 48.4	1	42.9	

1	2	3	4	5	6
		Ограждение площадок			
ОГП	1.450.3-6	СТПХ; ЭППХ; ЭСПХ; ЭБПХ п.м - 37.0	—	1п.м 10.5	
		Детали			
поз.1	902- КМ 3,4	Двутавр 24М ГОСТ 19425-74* / С255 ГОСТ 27772-88* ℓ=9850	2	377.0	усилие 0,5т
поз.2	"	Двутавр 24М ГОСТ 19425-74 / С255 ГОСТ 27772-88* ℓ=10220	2	384.0	усилие 3.2т
поз.3	"	Двутавр 18 ГОСТ 8239-89 / С255 ГОСТ 27772-88* ℓ=6450	3	119.0	усилие 0.66т
поз.4	"	Двутавр 18 ГОСТ 8239-89 / С255 ГОСТ 27772-88* ℓ=6200	2	114.0	усилие 3.39т
поз.5	"	Лист 10х230 ГОСТ 19903-74* / С245 ГОСТ 27772-88* ℓ=250	6	4.5	
поз.6	"	Лист 10х300 ГОСТ 19903-74 / С245 ГОСТ 27772-88* ℓ=300	20	7.0	
поз.7	"	Лист 10х150 ГОСТ 19903-74* / С245 ГОСТ 27772-88* ℓ=150	18	1.8	
поз.8	"	Уголок 75х75х6 ГОСТ 8509-86 / С245 ГОСТ 27772-88* ℓ=880	18	6.0	
поз.9	"	Уголок 90х56х6 ГОСТ 8510-86 / С245 ГОСТ 27772-88* п.м. 42.0	—	1п.м 6.7	
поз.10	"	Уголок 75х75х6 ГОСТ 8509-86 / С245 ГОСТ 27772-88* ℓ=1030	8	7.1	
поз.11	"	Лист 6х60 ГОСТ 19903-74* / С235 ГОСТ 27772-88* ℓ=970	14	2.8	
поз.12	"	Рифл. ст. δ=4 мм ГОСТ 8568-77 м² — 18.8	—	1м² 30.4	
поз.13	"	Уголок 75х75х6 ГОСТ 8509-86 / С245 ГОСТ 27772-88* ℓ=200	2	1.4	

1. Совместно с данным см. л. КМ-3.
2. Сварку производить в соответствии с табл. 55 приложения СНиП II-23-81.
3. Минимальные толщины угловых швов принимать по табл. 38 СНиП II-23-81
4. Металлоконструкции покрасить краской БТ-177 по огрунтовке ГФ-021.

Привязан

Инв. №

Н.контр.	Закутный		
Инж.1к	Сапунова		
Инж.1к	Цветкова		
Вед.инж	Семенова		
Нач.пр.п	Чирков		
Гл.спец	Козловичер		
Нач.ота	Альтшулер		

ТП 902-2-482.91 - КМ

Отстойники канализационные первичные с вращающимся сборно-распределительным устройством из сборного ж.б. диаметром 18 м

Насосная станция. Пути подвесного транспорта и обслуживающие площадки. Лист 2

Стадия	Лист	Листов
Р	4	

Союзводоканалпроект

Копировал: Щербу

25115-03 29 Формат А2

Инв.№ подл. | Подпись и дата | Взам. инв.№ | Инв.№ дубл. | Подпись и дата

Альбом 3

1-1

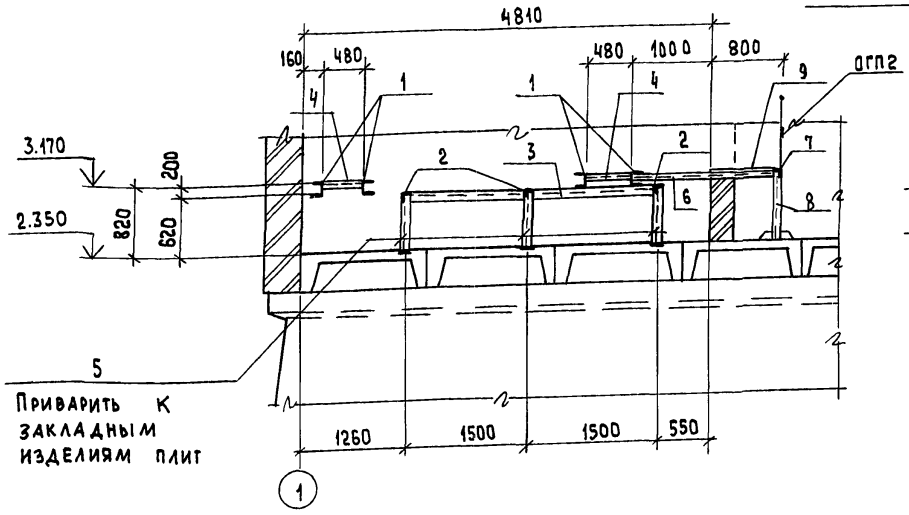

2-2

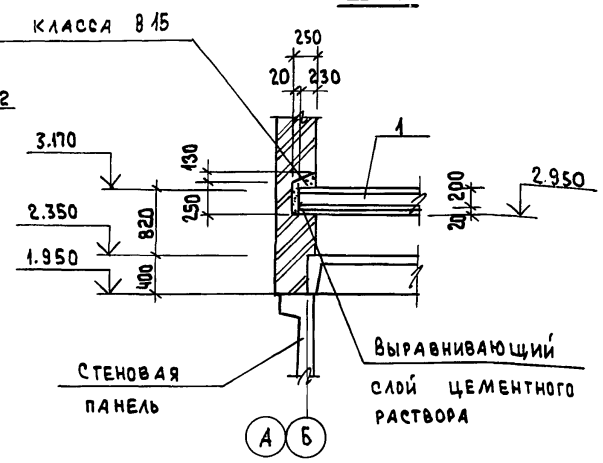

План на отм. 2.970

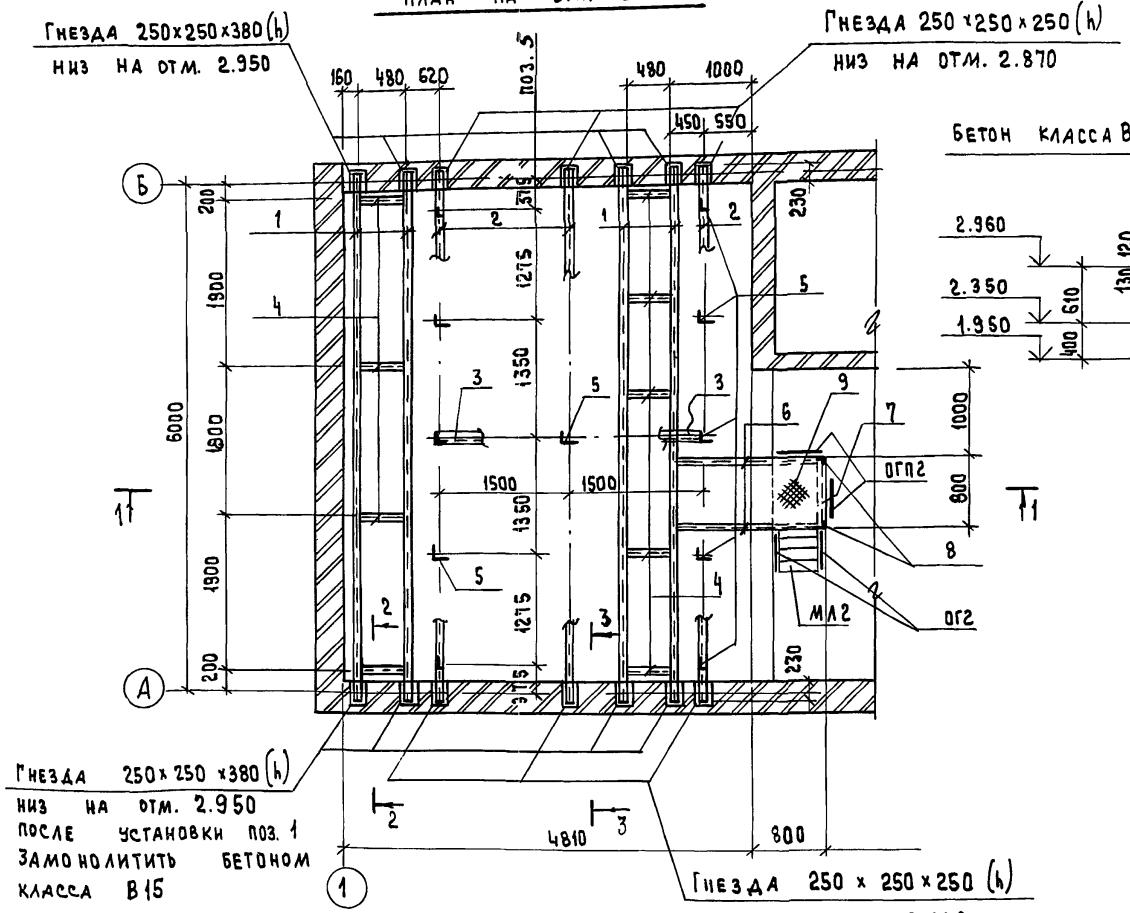

3-3

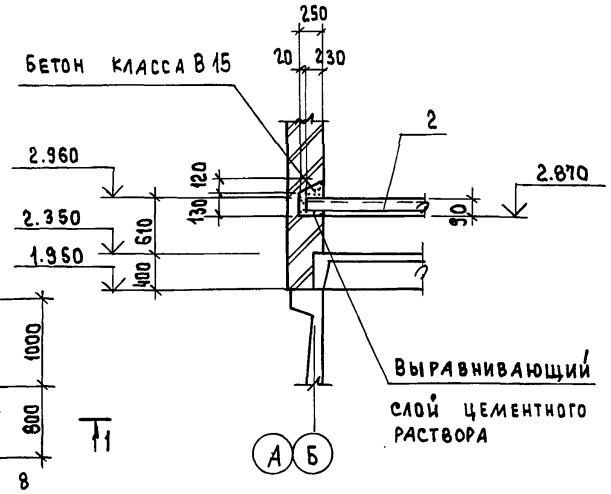

Гнезда 250х250х380(h)
низ на отм. 2.950
после установки поз. 1
замоноличить бетоном класса В15

Гнезда 250х250х250(h)
низ на отм. 2.870
после установки поз. "2"
замоноличить бетоном класса В15

Спецификация элементов

Марка, поз.	Обозначение	Наименование	Кол.	Масса ед.кг	Примеч.
		Лестницы			
МЛ2	1.450.3-6	ЛХФ 60-18.7	1	48.9	обрезать по месту
		Ограждение лестниц			
ОГ2	1.450.3-6	Слх60л/п; Эплх60-18; Эслх60-18	1	11.9	обрезать по месту
		Ограждение площадок			
ОГП2	1.450.3-6	Стпх; Эппх-7; Эспх-7, Эбпх-7	2	7.1	
		Детали			
поз.1	ТП902- КМ-5	Швеллер 20 ГОСТ 8240-89 / с245 ГОСТ 27772-88* / ℓ= 6210	4	114.0	
поз.2	"	Уголок 63х63х5 ГОСТ 8509-86 / с235 ГОСТ 27772-88* / ℓ= 6210	3	30.0	
поз.3	"	Уголок 63х63х5 ГОСТ 8509-86 / с235 ГОСТ 27772-88* / ℓ= 3070	1	14.8	
поз.4	"	Уголок 63х63х5 ГОСТ 8509-86 / с235 ГОСТ 27772-88* / ℓ= 480	8	2.3	
поз.5	"	Уголок 63х63х5 ГОСТ 8509-86 / с235 ГОСТ 27772-88* / ℓ= 605	11	2.9	
поз.6	"	Уголок 63х63х5 ГОСТ 8509-86 / с235 ГОСТ 27772-88* / ℓ= 1790	2	8.6	
поз.7	"	Уголок 63х63х5 ГОСТ 8509-86 / с235 ГОСТ 27772-88* / ℓ= 790	1	3.8	
поз.8	"	Уголок 63х63х5 ГОСТ 8509-86 / с235 ГОСТ 27772-88* / ℓ= 810	2	3.9	
поз.9	"	Рифл. ст. δ = 4 мм ГОСТ 8568-77 / м² - 0.5	-	1м² 33.4	

1. Совместно с данным см. л. АР-2
2. Сварку производить в соответствии с табл. 55 приложения СНиП II-23-81.
3. Минимальные толщины угловых швов принимать по табл. 38 СНиП II-23-81.
4. Металлоконструкции окрасить краской БТ-177 за 2 раза по огрунтовке ГФ-021.

Привязан

Инв. №

Инв. № подл. | Подпись и дата | Взам. инв. № | Отд. 116 Волкова

Н. контр.	Закутный		
Инж. Т.к.	Сапунова		
Инж. Т.к	Цветкова		
Вед. инж	Семенова		
Нач. пр. гр	Чирков		
Гл. спец.	Козловичер		
Нач. отд	Альтшуллер		

ТП 902-2-482.91 - КМ

Отстойники канализационные первичные с вращающимся сборно-распределительным устройством из сборного ж.б. диаметром 18м	Стадия	Лист	Листов
	Р	5	
Насосная станция. Схема расположения элементов перекрытия на отм. 3.170.	Союзводоканалпроект		

25115-03 30 Формат А2

Технические требования к изготовлению арматурных и закладных изделий

1. Арматурные сетки и каркасы изготовляются при помощи контактной точечной сварки. Сварку производить во всех точках пересечения стержней.
2. Сварка сеток выполняется в соответствии с ГОСТ, ом 14098-85„ Соединения сварные арматуры и закладных изделий железобетонных конструкций."
3. Размеры сеток даны по осям и торцам стержней.
4. Сетки и каркасы изготовляются в кондукторах.
5. При изготовлении закладных изделий применяется контактная и автоматическая сварка по ГОСТ 19292-73, а также ручная дуговая сварка.
6. Высоту неоговоренных сварных швов принимать по наименьшей толщине свариваемых элементов.

Технические требования к изготовлению сборных железобетонных изделий

1. При изготовлении сборных железобетонных изделий обязательно соблюдение требований ГОСТ 13015.4-84.
2. Закладные изделия должны иметь метализационное цинковое или алюминиевое покрытие толщиной - 200 мкм. Покрытие наносится на пластины и приваренные к ним анкера и арматурные стержни на длину 40-50 мм от пластины. Перед нанесением поктия должны быть обеспечена вторая степень очистки поверхности согласно ГОСТ 9.402-80

Взам. инв. № | Подпись и дата | Инв. № подл.

Н. контр.	Козловичер		
Инж. I к.	Сапунова		
Инж. I к.	Цветкова		
Вед. инж.	Семенова		
Нач. пр. гр.	Чирков		
Гл. спец	Козловичер		
Нач. отд.	Альтшуллер		

ТП 902-2-482.91-КЖ. И. ТТ

Технические требования

Стадия	Масса	Масштаб
Р	-	-

Лист | Листов 1

СОЮЗВОДОКАНАЛПРОЕКТ

Формат А4

Альбом 3

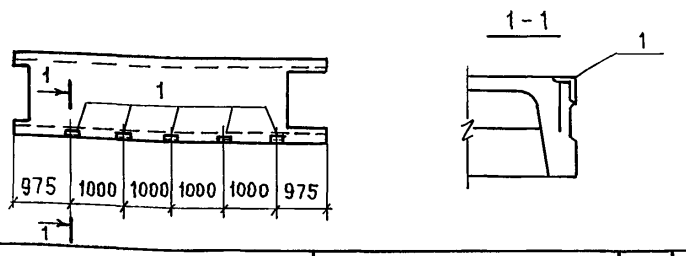

Формат	Зона	Поз.	Обозначение	Наименование	Кол.	Примеч.
				Документация		
			1.442.1-2 в.1	Плита 2П1-2А IV вт-3		
				Сборочные единицы		
		1	1.442.1-2 в. 2	Изделие закладное МН4	5	0,9 кг

Ведомость расхода стали на дополнительные элементы, кг

Марка элемента	Изделия закладные				Общий расход
	Арматура класса		Прокат		
	А III		С 235 ГОСТ 27772-88*		
	ГОСТ 5781-82*		ГОСТ 19903-74*		
	ф 8		L 80×50×6		
2П1-2А IV вт-3А	1,0		3,5		4,5

Взам. инв. № | Подпись и дата | Инв. № подл.

Привязан

Инв. №

Н. контр.	Козловичер		
Инж. I к.	Сапунова		
Инж. I к.	Цветкова		
Вед. инж.	Семенова		
Нач. пр. гр.	Чирков		
Гл. спец	Козловичер		
Нач. отд.	Альтшуллер		

ТП 902-2-482.91-КЖ. И. 1.08

Плита перекрытия (2П1-2А IV вт-3А)

Стадия	Масса	Масштаб
Р	2200	-

Лист | Листов 1

СОЮЗВОДОКАНАЛПРОЕКТ

Формат А4

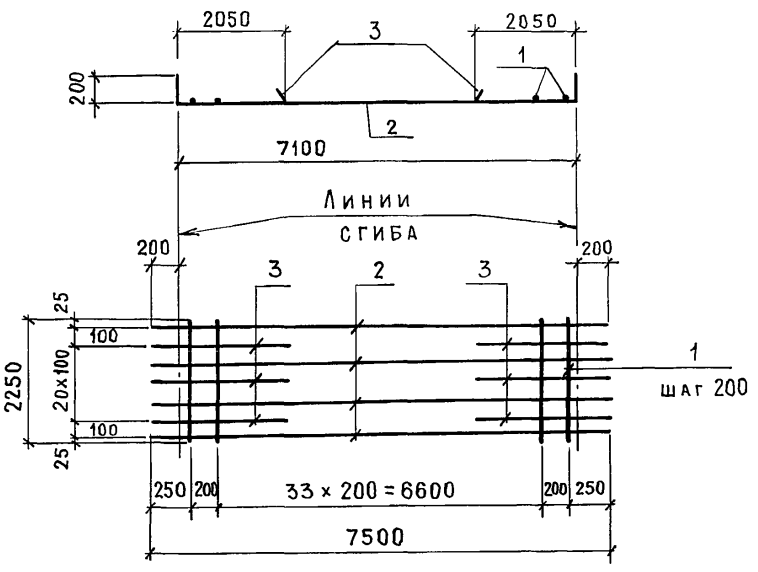

Формат	Зона	Поз.	Обозначение	Наименование	Кол.	Примеч.
				Документация		
			КЖ.И.ТТ	Технические требования		
				Детали		
БЧ		1	902- КЖ.И.1.01.1	ф 6А III ГОСТ 5781-82* ℓ=2250	36	0,5 кг
БЧ		2	.2	ф 10А III ГОСТ 5781-82* ℓ=7500	12	4,6 кг
БЧ		3	.3	ф 10А III ГОСТ 5781-82* ℓ=2250	22	1,4 кг

Взам. инв. № | Подпись и дата | Инв. № подл.

Привязан

Инв. №

Н. контр.	Козловичер		
Инж. I к	Сапунова		
Инж. I к.	Цветкова		
Вед. инж.	Семенова		
Нач. пр. гр.	Чирков		
Гл. спец.	Козловичер		
Нач. отд.	Альтшуллер		

ТП 902-2-482.91-КЖ. И. 1.01

Сетка арматурная (С1)

Стадия	Масса	Масштаб
Р	104,0	-

Лист | Листов 1

СОЮЗВОДОКАНАЛПРОЕКТ

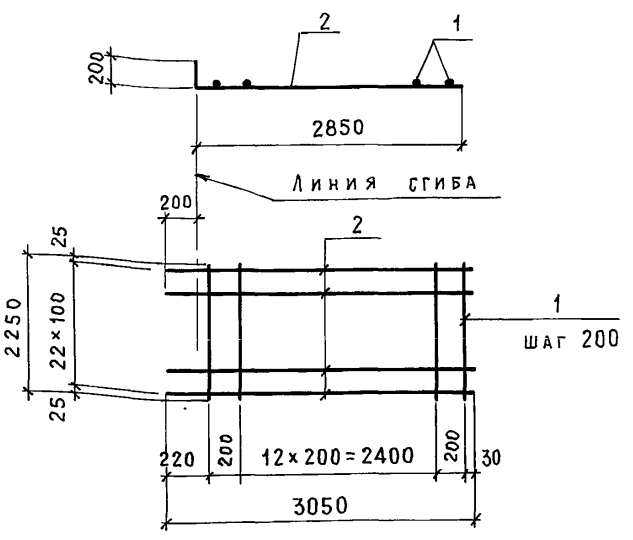

Формат	Зона	Поз.	Обозначение	Наименование	Кол.	Примеч.
				Документация		
			КЖ.И.ТТ	Технические требования		
				Детали		
БЧ		1	902- КЖ.И.1.02.1	ф 6А III ГОСТ 5781-82* ℓ=2250	15	0,5 кг
БЧ		2	.2	ф 10А III ГОСТ 5781-82* ℓ=3050	23	1,9 кг

Взам. инв. № | Подпись и дата | Инв. № подл.

Привязан

Инв. №

Н. контр.	Козловичер		
Инж. I к.	Сапунова		
Инж. I к.	Цветкова		
Вед. инж.	Семенова		
Нач. пр. гр.	Чирков		
Гл. спец.	Козловичер		
Нач. отд.	Альтшуллер		

ТП 902-2-482.91-КЖ. И. 1.02

Сетка арматурная (С2)

Стадия	Масса	Масштаб
Р	51,2	-

Лист | Листов 1

СОЮЗВОДОКАНАЛПРОЕКТ

25115-03 31

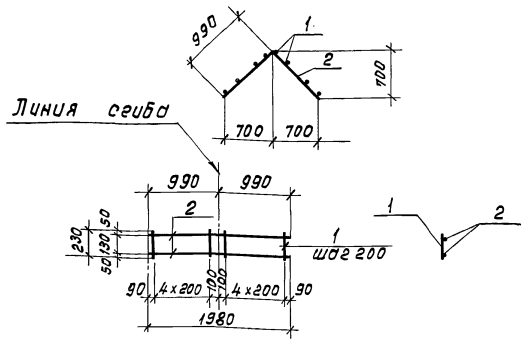

Формат	Зона	Поз	Обозначение	Наименование	Кол.	Примеч.
				Документация		
			КЖ.И.ТТ	Технические требования		
				Детали		
Б4		1	902- КЖ.И.1.03.1	ф8AI ГОСТ 5781-82* l=230	10	0.1 кг
Б4		2	.2	ф8AI ГОСТ 5781-82* l=1980	2	0.8 кг

Привязан

Инв. №

Н.контр.	Козловичер	ТП 902-2-482.91- КЖ.И.1.03	
Инж. Ік	Сапунова	Каркас плоский (КР1)	Стадия: Р; Масса: 2.6; Масштаб: —
Инж. Ік	Цветкова		Лист; Листов 1
Вед. инж.	Семенова		СОЮЗВОДОКАНАЛПРОЕКТ
Нач. пр. гр	Чирков		
Гл. спец.	Козловичер		
Нач. отд.	Альтшуллер		

Копировал Дан

Формат А4

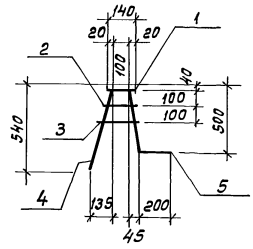

Формат	Зона	Поз	Обозначение	Наименование	Кол.	Примечан.
				Документация		
			КЖ.Н.ТТ	Технические требования		
				Детали		
Б4		1	902- КЖ.И.1.04.1	ф8AIII ГОСТ 5781-82* l=140	1	0.05 кг.
Б4		2	.2	ф8AIII ГОСТ 5781-82* l=190	1	0.1 кг.
Б4		3	.3	ф8AIII ГОСТ 5781-82* l=220	1	0.1 кг.
Б4		4	.4	ф8AIII ГОСТ 5781-82* l=550	1	0.25 кг.
Б4		5	.5	ф10AIII ГОСТ 5781-82* l=700	1	0.4 кг.

Привязан

Инв. №

Н.контр.	Козловичер	ТП 902-2-482.91- КЖ.И.1.04	
Инж. Ік	Сапунова	Каркас плоский (КР2)	Стадия: Р; Масса: 0.9; Масштаб: —
Инж. Ік	Цветкова		Лист; Листов 1
Вед. инж.	Семенова		СОЮЗВОДОКАНАЛПРОЕКТ
Нач. пр. гр	Чирков		
Гл. спец.	Козловичер		
Нач. отд.	Альтшуллер		

Копировал Доценко

Формат А4

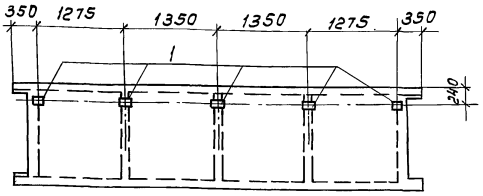

Формат	Зона	Поз	Обозначение	Наименование	Кол.	Примеч.
				Документация		
			1.442.1-2 в.1	Плита 2п1-2AIVвт-2		
				Сборочные единицы		
		1	1.400-15 в.0.1	Изделие закладное МН402-2	5	1.5 кг

Ведомость расхода стали на дополнительные элементы, кг

Марка элемента	Изделия закладные: Арматура класса		Прокат		Общий расход
	AIII		С235 ГОСТ 27772-88		
	ГОСТ 5781-82*		ГОСТ 19903-74		
	ф8		-δ=6		
2п1-2AIVвт-2А	2.0		5.5		7.5

Привязан

Инв. №

Н.контр.	Козловичер	ТП 902-2-482.91-КЖ.И.1.06	
Инж. Ік	Сапунова	Плита перекрытия (2п1-2AIVвт-2А)	Стадия: Р; Масса: 2300; Масштаб: 1:50
Инж. Ік	Цветкова		Лист; Листов 1
Вед. инж.	Семенова		СОЮЗВОДОКАНАЛПРОЕКТ
Нач. пр. гр	Чирков		
Гл. спец.	Козловичер		
Нач. отд.	Альтшуллер		

Кап. Дан

Формат А4

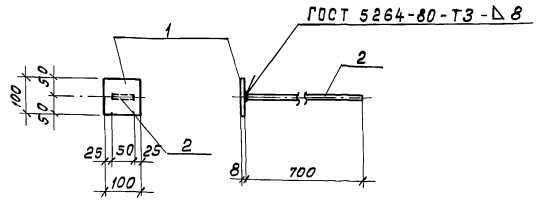

Формат	Зона	Поз	Обозначение	Наименование	Кол.	примеч.
				Документация		
			902- КЖ.И. ТТ	Технические требования		
				Детали		
Б4		1	902- КЖ.И.1.07.1	Полоса 8x100 ГОСТ 19903-74 / С235 ГОСТ 27772-88 / l=100	1	0.6кг
Б4		2	.2	Полоса 8x50 ГОСТ 19903-74 / С235 ГОСТ 27772-88 / l=700	1	2.1кг

Привязан

Инв. №

Н.контр.	Козловичер	ТП 902-2-482.91-КЖ.И. 1.07	
Инж. Ік	Сапунова	Изделие закладное (ЗД1)	Стадия: Р; Масса: 2.7; Масштаб: —
Инж. Ік	Цветкова		Лист; Листов 1
Вед. инж.	Семенова		СОЮЗВОДОКАНАЛПРОЕКТ
Нач. пр. гр	Чирков		
Гл. спец.	Козловичер		
Нач. отд.	Альтшуллер		

Кап. Доценко

Формат А4

Рис. 1 (ПС1) 1-1

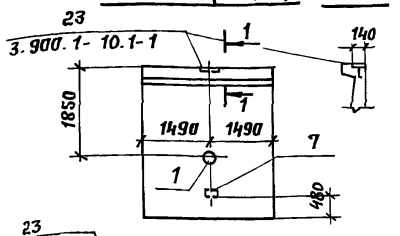

Рис. 2 (ПС2)

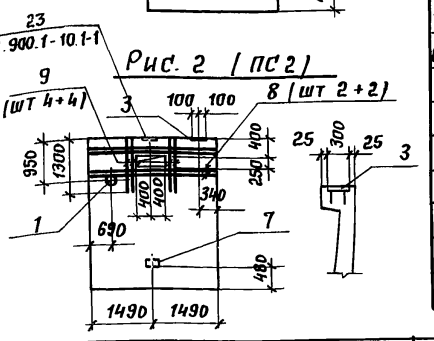

Формат	Зона	Поз	Обозначение	Наименование	К-во на исполнение 1.05 —	01	02	03	04	05	06	07	08	Примечание
				Документация										
			3.900.1-10 в.1-1	Панель стеновая										
				ПС1-36-6Г2 *										Со всеми закл. 439.
				Детали										
БЧ		9	902-5.900-2 КЖ.И.1.05.2	ф10 AIII ГОСТ 5781-82* с=1300	1	8		1	8				1	0,8 кг
		1	5.900-2	Сальник для тр Ду200 Ск-200	1	1		1					1	12.0 кг
		3	1.400-15 в.0,1	МН 121-2		1	1		1		1			4,5 кг
		4	1.400-15 в.0,1	МН 124-6							1	1	1	5,4 кг
		5	1.400-15 в.0.1	МН 129-6 с= 1980						1				21,2 кг
		6	1.400-15 в.0.1	МН 129-6 с = 1640							1		2	17,5 кг
		7	1.400-15 в.0,1	МН 101-6	1	1	1	1	1	1	1	1	1	0,6 кг
6'		8	ТП 902- КЖ.И.1.05.1	ф10 AIII ГОСТ 5781-82* с=2800		4			4					1,7 кг
					ПС1	ПС2	ПС3	ПС4	ПС5	ПС6	ПС7	ПС8	ПС9	

Обозначение	Марка элемента	Рис.	Масса ед, кг	Примечание
902- КЖ.И.1.05	ПС1-36-6Г2А	1	4700	(ПС1)
-01	ПС1-36-6Г2Б	2	4700	(ПС2)
-02	ПС1-36-6Г2В	3	4700	(ПС3)
-03	ПС1-36-6Г2Г	4	4700	(ПС4)
-04	ПС1-36-6Г2Д	5	4700	(ПС5)
-05	ПС1-36-6Г2Е	6	4700	(ПС6)
-06	ПС1-36-6Г2Ж	7	4700	(ПС7)
-07	ПС1-36-6Г2И	8	4700	(ПС8)
-08	ПС1-36-6Г2К	9	4700	(ПС9)

* Панели стеновые отличаются от стандартных панелей ПС1-36-6Г2 по серии 3.900.1-10 отсутствием арматурных сеток поз. "6" (С5-9.28-8) и смещением закладного изделия поз. "23" (МН4-14).
Бетон класса В 15, W4, F50.

Привязан

Инв. №

Н. контр.	Козловичер	
Инж. I к	Сапунова	
Инж I к	Цветкова	
Вед. инж	Семенова	
Нач. пр.	Чирков	
Гл. спец	Козловичер	
Нач. отд	Альтшуллер	

ТП 902-2-482.91-КЖ.И.1.05

Панель стеновая (ПС1-36-6Г2А;Б;В;Г;Д;Е;Ж;И;К)

Стадия	Масса	Масштаб
Р	4700	
Лист 1	Листов 2	

Союзводоканалпроект

Копировал: Формат А3

Рис. 3 (ПС3)

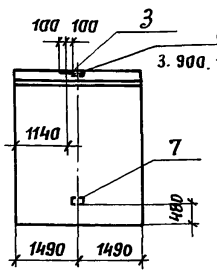

Рис. 4 (ПС4)

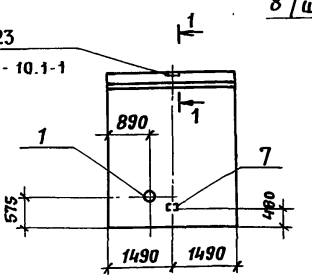

Рис. 5 (ПС5)

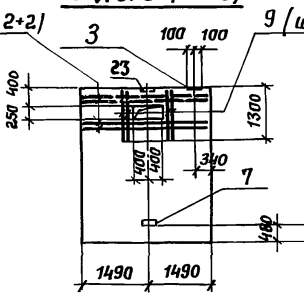

Рис. 6 (ПС6)

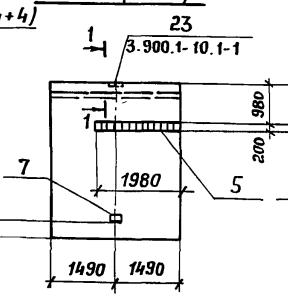

Рис. 7 (ПС7)

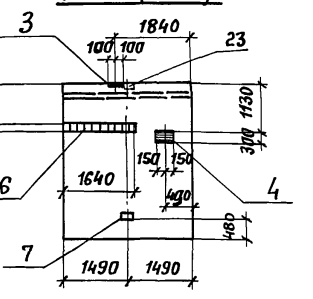

Рис. 8 (ПС8)

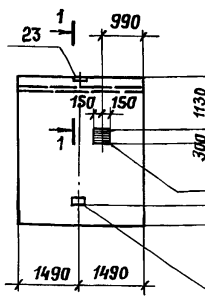

Рис. 9 (ПС9)

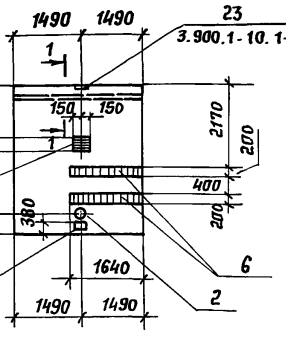

Ведомость расхода стали на дополнительные элементы, кг

Марка элемента	Изделия закладные: Арматура класса AIII ГОСТ 5781-82* ф8	ф10		Прокат С235 ГОСТ 21712-88* -δ=6	-δ=8		Сальники Серия 5.900-2 Ск=200 Ду200			Общий расход
ПС1-36-6Г2Б	0,1	13,9		0,3	4,0		12.0			30.3
ПС1-36-6Г2В	0.1	0,7		0,3	4,0					5.1
ПС1-36-6Г2Г	0,1			0,3	0,2		12.0			12,6
ПС1-36-6Г2Д	0,1	13,9		0,3	4,0					18,3
ПС1-36-6Г2Е	0,7			18,9	2,2					21.8
ПС1-36-6Г2Ж	0,6	1,0		15,7	10,7					28.0
ПС1-36-6Г2И	0,1	0,3		0.3	5,3					6.0
ПС1-36-6Г2К	1,1	0,3		31,1	8,5		12,0			53,0
ПС1-36-6Г2А	0,1			0,3	0,2		12,0			12,6

Ведомость расхода стали на элемент, кг *

Марка элемента	Изделия арматурные: Арматура класса AIII ГОСТ 5781-82* ф8	ф8	ф10	ф12	Итого	Bp I ГОСТ 6727-80 ф5	Итого	Всего	Изделия закладные: Ар-ра класса AIII ГОСТ 5781-82* ф8	ф14	Итого	Прокат С235 ГОСТ 21712-88* -δ=6	-δ=12	Итого	Ар-ра класса AC-II ГОСТ 5781-82* ф14	Итого	Общий расход
ПС1-36-6Г2*	8.69	44.8	22.54	10.24	86.27	25.87	25.87	112.14	2.56	1.17	3.73	16,56	8,73	25.29	4,71	4,71	145.87

* Ведомость расхода стали взята по серии 3.900-1-10.1-1 за вычетом арматурных сеток С5-9.28-8- (см. примеч. на л. 1)

Привязан

Инв. №

ТП 902-2-482.91-КЖ.И.1.05 Лист 2

Копировал: Формат А3

gost.e-ecolog.ru