ТИПОВОЙ ПРОЕКТ
411-2-216.94
ЦЕХ ЛЕСОПИЛЕНИЯ МОЩНОСТЬЮ 5.0 ТЫС. М3 В ГОД

АЛЬБОМ 2

ОВ	Отопление и вентиляция	стр. 3÷9
ВК	Внутренний водопровод и канализация	стр. 10÷12
ЭМ	Силовое электрооборудование и электроосвещение	стр. 13÷20
АОВ	Автоматизация систем отопления и вентиляции	стр. 21÷23
АВК	Автоматизация систем водопровода и канализации	стр. 24÷26
СС	Связь и сигнализация	стр. 27÷28

gost.e-ecolog.ru

ТИПОВОЙ ПРОЕКТ
411-2-216.94
ЦЕХ ЛЕСОПИЛЕНИЯ МОЩНОСТЬЮ 5,0 ТЫС. М3 В ГОД

АЛЬБОМ 2

Перечень альбомов

Альбом 1	ПЗ	Пояснительная записка
	ТХ	Технология производства
	АР	Архитектурные решения
	КЖ	Конструкции железобетонные
	КЖИ	Строительные изделия
	КМ	Конструкции металлические
Альбом 2	ОВ	Отопление и вентиляция
	ВК	Внутренний водопровод и канализация
	ЭМ	Силовое электрооборудование и электроосвещение
	АОВ	Автоматизация систем отопления и вентиляции
	АВК	Автоматизация систем водопровода и канализации
	СС	Связь и сигнализация
Альбом 3	СО	Спецификация оборудования
Альбом 4	С	Сметы
Альбом 5	ВМ	Ведомости потребности в материалах

РАЗРАБОТАН:
А.О. "Проектный институт N2"

Главный инженер института Б.Л. Аронов
Главный инженер проекта И.В. Иванова

Утвержден ГЛАВПРОЕКТОМ МИНСТРОЯ РОССИИ
письмо от 30.09.94 N 9-3-1/137
Введен в действие
А.О. "Проектный институт N2"
приказ от 02.11.94 N 85

© ГП ЦПП, 1995

СОДЕРЖАНИЕ АЛЬБОМА

ЛИСТ	НАИМЕНОВАНИЕ	СТР.
	Отопление и вентиляция	
ОВ-1	Общие данные (начало)	3
ОВ-2	Общие данные (окончание)	4
ОВ-3	План на отм. 0.000 систем отопления	5
	Фрагмент 1,2	
ОВ-4	Схема систем отопления 1,2	6
ОВ-5	Узел управления, схема теплоснабжения установки П1	7
ОВ-6	Установка системы П1, схемы систем вентиляции П1,	8
	ВЕ1, ВЕ2	
ОВ-7	Установка системы В1	9
	Внутренний водопровод и канализация	
ВК-1	Общие данные	10
ВК-2	Планы на отм. 0.000; 3.300	11
	План кровли	
ВК-3	Схемы В1, К1, К2	12
	Силовое электрооборудование и электроосвещение	
ЭМ-1	Общие данные	13
	Принципиальная схема питающей сети	
ЭМ-2	Принципиальная схема питающей сети	14
ЭМ-3	Принципиальная схема распределительной сети	15
ЭМ-4	План расположения электрооборудования и прокладки	16
	питающей сети	

ЛИСТ	НАИМЕНОВАНИЕ	СТР.
ЭМ-5	План расположения электрооборудования и прокладки	17
	распределительной сети	
ЭМ-6	План расположения электрооборудования и прокладки	18
	сетей освещения	
ЭМ-7	Принципиальная схема блокировки вентилятора со	19
	станком	
ЭМ-8	Кронштейн	20
	Автоматизация систем отопления и вентиляции	
АОВ-1	Общие данные	21
	План трасс кабелей и труб	
АОВ-2	Приточная система П-1	22
	Функциональная схема	
АОВ-3	Приточная система П-1	23
	Схема внешних соединений	
	Автоматизация систем водопровода и канализации	
АВК-1	Общие данные	24
	Функциональная схема	
АВК-2	Принципиальная схема управления	25
	Схема внешних соединений	
АВК-3	План трасс кабелей и труб	26
	Связь и сигнализация	
СС-1	Сети связи. Общие данные	27
СС-2	Сети связи на планах с отм. 0.000 и 3.000	28
	Пояснительная записка	

Альбом 2

ПЛАН-СХЕМА

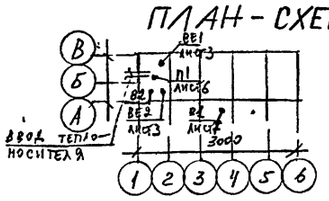

ХАРАКТЕРИСТИКА ОТОПИТЕЛЬНО-ВЕНТИЛЯЦИОННЫХ СИСТЕМ

Обозначение системы	Кол систем	Наименование обслуживаемого помещения (технологического оборудования)	Тип установки	Вентилятор: Тип, исполнение по взрывозащите	№	Схема исполнения	положение	L, м3/ч	P, Па	n, об/мин	Электродвигатель: Тип, исполнение по взрывозащите	N, квт	n об/мин	Воздухонагреватель: Тип	№	Кол.	Т-ра нагрева, °С от	до	Расход тепла, Вт	ΔP, Па (кгс/м2)	Фильтр: Тип	№	Кол	ΔP, Па	Концентрация, мг/м3 начальная	конечная	Примечание
П1	1	УЧК РАСКРОЯ КРУГЛОГО ЛЕСА КОМНАТА ОБОГРЕВА И ПРИЕМА ПИЩИ	Фнон.	ВЦ4-75	5	1	10°	4400	750	1420	4А90L4У2	2,2	1430	КСк3-02	4	1	-30	5	55000	100							
В1	1	УЧАСТОК РАСКРОЯ КРУГЛОГО ЛЕСА		ВР100-45 00.00	5,2-01	4	10°	4430	2500	2285	4А132S4У2	7,5	1455								УЧ 1000	КАН.4	1	900			
В2	1	ЗАТОЧНОЙ УЧАСТОК	ПЫЛЕУЛАВЛИВАЮЩИЙ АГРЕГАТ ПАЦ-12Ц					920	-	2800	4АНР90В2У2	1,5	2800														

ВЕДОМОСТЬ РАБОЧИХ ЧЕРТЕЖЕЙ ОСНОВНОГО КОМПЛЕКТА

Лист	Наименование	Примечание
1	ОБЩИЕ ДАННЫЕ (НАЧАЛО)	
2	ОБЩИЕ ДАННЫЕ (ОКОНЧАНИЕ)	
3	ПЛАН НА ОТН. 0.000 СИСТЕМ ОТОПЛЕНИЯ. ФРАГМЕНТ 1,2	
4	СХЕМЫ СИСТЕМ ОТОПЛЕНИЯ 1,2	
5	УЗЕЛ УПРАВЛЕНИЯ, СХЕМА ТЕПЛОСНАБЖЕНИЯ УСТАНОВКИ П1	
6	УСТАНОВКА СИСТЕМЫ П1, СХЕМЫ СИСТЕМ ВЕНТИЛЯЦИИ	
	П1, ВЕ1, ВЕ2	
7	УСТАНОВКА СИСТЕМЫ В1	

ВЕДОМОСТЬ ССЫЛОЧНЫХ И ПРИЛАГАЕМЫХ ДОКУМЕНТОВ

Обозначение	Наименование	Примечание
	ССЫЛОЧНЫЕ ДОКУМЕНТЫ	
5.904-74.93 в.1	УНИФИЦИРОВАННЫЕ КОНСТРУКЦИИ	
	ПРИТОЧНЫХ ВЕНТИЛЯЦИОННЫХ УСТАНО-	
	ВОК: - КОНФУЗОРЫ, КОРОБКИ, ПАТРУБКИ,	
	ФЛАНЦЫ, РАМЫ. РАБОЧИЕ ЧЕРТЕЖИ	
5.903-20 в.1	ВОЗДУХОСБОРНИКИ ДЛЯ СИСТЕМ ОТОП-	
	ЛЕНИЯ И ТЕПЛОСНАБЖЕНИЯ ВЕНТИЛЯ-	
	ЦИОННЫХ УСТАНОВОК. РАБОЧИЕ ЧЕРТЕЖИ	
4.904-69	ДЕТАЛИ КРЕПЛЕНИЯ САНИТАРНО-ТЕХНИ-	
	ЧЕСКИХ ПРИБОРОВ И ТРУБОПРОВОДОВ	
1.494-10	РЕШЕТКИ ЩЕЛЕВЫЕ РЕГУЛИРУЮЩИЕ	
	ТИП Р	
5.904-50	РЕШЕТКИ ВЕНТИЛЯЦИОННЫЕ РЕГУЛИ-	
	РУЕМЫЕ ТИП РВ	

Технические решения, принятые в рабочих чертежах, соответствуют требованиям экологических, санитарно-гигиенических, противопожарных и других норм, действующих на территории Российской Федерации, и обеспечивают безопасную для жизни и здоровья людей эксплуатацию объекта при соблюдении предусмотренных рабочими чертежами мероприятий

ВЕДОМОСТЬ ССЫЛОЧНЫХ И ПРИЛАГАЕМЫХ ДОКУМЕНТОВ

Обозначение	Наименование	Примечание
5.904-51	ЗОНТЫ И ДЕФЛЕКТОРЫ ВЕНТИЛЯ-	
	ЦИОННЫХ ОКОШЕК	
5.904-4	ДВЕРИ И ЛЮКИ ДЛЯ ВЕНТИЛЯ-	
	ЦИОННЫХ КАМЕР	
5.904-38	ГИБКИЕ ВСТАВКИ К ВЕНТИЛЯТОРАМ	
	РАБОЧИЕ ЧЕРТЕЖИ	
5.904-45	УЗЛЫ ПРОХОДА ВЕНТИЛЯЦИОННЫХ	
	ВЫТАЖНЫХ ШАХТ ЧЕРЕЗ ПОКРЫТИЯ	
	ЗДАНИЙ. УЗЛЫ ПРОХОДА ОБЩЕГО	
	НАЗНАЧЕНИЯ. РАБОЧИЕ ЧЕРТЕЖИ	
5.903-21 в.1	УЗЛЫ ОБВЯЗКИ РЕГУЛИРУЮЩИХ	
	КЛАПАНОВ НА ТРУБОПРОВОДАХ ТЕПЛО-	
	И ХОЛОДОСНАБЖЕНИЯ ВОЗДУХОПОДОГРЕ-	
	ВАТЕЛЕЙ И ПОВЕРХНОСТНЫХ ВОЗДУХО-	
	ОХЛАДИТЕЛЕЙ. РАБОЧИЕ ЧЕРТЕЖИ	
Ш. 614 в.4	УЗЛЫ И НОРМАЛИ СИСТЕМ ПНЕВМО-	
ГОСУДАРСТВЕННЫЙ ИНСТИТУТ ПО ПРОЕКТИРО-	ТРАНСПОРТА ДРЕВЕСНЫХ ОТХОДОВ	
ВАНИЮ МЕБЕЛЬНЫХ, ФА-	ДЛЯ ПРЕДПРИЯТИЙ ПО ПРОИЗВОДСТВУ	
НЕРНЫХ И ПЛИТНЫХ ПРЕД-	МЕБЕЛИ, ФАНЕРЫ, ДРЕВЕСНОСТРУЖЕЧ-	
ПРИЯТИЙ „ГИПРОДРЕВ-	НЫХ ПЛИТ	
ПРОМ"		
1.494-21	КРЕПЛЕНИЕ РЕШЕТОК ВОЗДУХОПРИТОЧНЫХ	
	ТИПА „Р" И ЩЕЛЕВЫХ РЕГУЛИРУЮЩИХ	
	ТИПА „Р" К ВОЗДУХОВОДАМ И СТРОИ-	
	ТЕЛЬНЫМ КОНСТРУКЦИЯМ	
5.904-1 в.1 ч.1 и 2	ДЕТАЛИ КРЕПЛЕНИЙ ВОЗДУХОВОДОВ	
	РАБОЧИЕ ЧЕРТЕЖИ	
5.903-13	ИЗДЕЛИЯ И ДЕТАЛИ ТРУБОПРОВОДОВ	
	ДЛЯ ТЕПЛОВЫХ СЕТЕЙ	
В.I ч.1,2	ДЕТАЛИ ТРУБОПРОВОДОВ.	
В.II ч.1,2	ДРЕНАЖНЫЕ УЗЛЫ.	
В.III	УСТАНОВКА КОНТРОЛЬНО-ИЗМЕРИТЕЛЬНЫХ	
	ПРИБОРОВ (ТЕРМОМЕТРОВ, МАНОМЕТРОВ)	
В.V ч.1,2	ГРЯЗЕВИК	
4.903-9-3	КОНСТРУКЦИИ ТЕПЛОВОЙ ИЗОЛЯЦИИ	

ВЕДОМОСТЬ ССЫЛОЧНЫХ И ПРИЛАГАЕМЫХ ДОКУМЕНТОВ

Обозначение	Наименование	Примечание
	ТРУБОПРОВОДОВ НАДЗЕМНОЙ И	
	ПОДЗЕМНОЙ КАНАЛЬНОЙ ПРОКЛАДОК	
	ВОДЯНЫХ ТЕПЛОВЫХ СЕТЕЙ ПАРОПРО-	
	ВОДОВ И КОНДЕНСАТОПРОВОДОВ	
	ПРИЛАГАЕМЫЕ ДОКУМЕНТЫ	
ОВ СО	СПЕЦИФИКАЦИЯ ОБОРУДОВАНИЯ	Альбом 3
ОВ ВМ	ВЕДОМОСТИ ПОТРЕБНОСТИ В МАТЕРИАЛАХ	Альбом 5

ОСНОВНЫЕ ПОКАЗАТЕЛИ ПО ЧЕРТЕЖАМ ОТОПЛЕНИЯ И ВЕНТИЛЯЦИИ

Наименование здания (сооружения), помещения	Объем м3	Периоды года при t н, °С	Расход тепла, Вт: На отопление	На вентиляцию	На горячее водоснабжение	Общий	Расход холода, Вт (ккал/ч)	Установ. влен. мощн. эл. двигат, квт.
ЛЕСОПИЛЬНЫЙ ЦЕХ		-30	81200	55000	-	136200	—	11,2

ПРИВЯЗАН

ИНВ. №

Листов

Изм.	Кол.уч	Лист	№док.	Подп.	Дата
ГИП		Иванова			
Нач.отд.		Надточеев			
Зав.гр.		Тихомиров			
Зав.гр.		Гриль			
Проверил		Тихомирова			

411-2-216.94 ОВ

Деревообрабатывающее предприятие по переработке низкосортной древесины мощностью 5,0 тыс. м3 в год

Цех лесопиления мощностью 5,0 тыс. м3 в год

Стадия	Лист	Листов
Р	1	7

Общие данные (начало)

ПРОЕКТНЫЙ ИНСТИТУТ №2

400264-02 4

Инв. № подл. | Подпись и дата | Взам. инв. № | Инв. № дубл. | Подпись и дата

НСО-2 Госстрой ВС Одесса ГО

МЕСТНЫЕ ОТСОСЫ ОТ ТЕХНОЛОГИЧЕСКОГО ОБОРУДОВАНИЯ

Технологическое оборудование			Характеристика выделяющихся вредностей	Объем вытяжки, м3/ч		Характеристика местного отсоса		Обозначение системы	Примечание
Поз.	Наименование	Кол.		На ед. оборуд	Всего	Обозначение	Применяемые документы		
	Участок раскроя круглого леса								
2	Передвижная лесопильная рама ЛРВ-1 (РПМ)	1	опилки	4430	4430	отсос от короба	поданным технологов	В1	
	Заточной участок								
4	Станок для заточки круглых ленточных пил и плоских ножей типа-7	1	металлическая и абразивная пыль	720	720	патрубок	по данным технологов	В2	

Общие указания

Проект разработан для климатических районов с расчетными параметрами наружного воздуха для проектирования систем отопления $t_н = -30°C$; $\varphi = 75\%$

для проектирования систем вентиляции: в холодный период года $t_н = -30°C$; $\varphi = 75\%$; в теплый период года $t_н = 22°C$; $\varphi = 55\%$

Теплоносителем для систем отопления и теплоснабжения калориферов служит перегретая вода с параметрами 150-70°С

Система отопления лесопильного цеха по заданию технологов рассчитана на поддержание внутренней температуры +5°С.

Во вспомогательных помещениях внутренняя температура воздуха принимается согласно СНиП.

В качестве нагревательных приборов приняты радиаторы МС-140-98, в помещении электрощитовой - регистры из гладких труб.

Расчетное сопротивление системы отопления цеха составляет $P = 25000$ Па;

Системы отопления вспомогательных помещений $P = 10000$ Па.

Система теплоснабжения калориферов запроектирована по двухтрубной тупиковой схеме.

Потери напора составляют $P = 35000$ Па.

Для удаления опилок при работе пилорамы и транспортировки их в бункер-накопитель применяется система пневмотранспорта В1.

Загрязненный воздух поступает в циклон УЦ1000, из которого материал ссыпается в бункер и периодически увозится грузовым автотранспортом.

Приточная система П1 компенсирует забираемый из цеха воздух для работы пневмотранспорта.

Во вспомогательных помещениях запроектирована естественная вытяжка при помощи шахт с дефлекторами без организованного притока.

При разработке проекта были использованы следующие нормативные документы:

СНиП 2.09.04-87* "Административные и бытовые здания."

СНиП 2.04.05-91 "Отопление, вентиляция и кондиционирование"

СНиП II-3-79** ч. II гл. 3 "Строительная теплотехника."

Мероприятия по защите воздуховодов и трубопроводов от коррозии.

Воздуховоды систем, эксплуатируемые в нормальных температурно-влажностных условиях, окрашиваются краской БТ-177 по грунту ГФ-021 за 2 раза.

Воздуховоды систем В1, В2 выполняются из тонколистовой стали $\delta = 1{,}5$ мм, изнутри окрашиваются олифой, снаружи синтетическими эмалями.

Трубопроводы систем отопления, теплоснабжения и нагревательные приборы окрасить синтетическими эмалями за 2 раза.

Подающий трубопровод теплоснабжения и трубопроводы, прокладываемые в подпольных каналах изолировать согласно серии 3.903.9-3.

Мероприятия по снижению уровня шума от работы вентиляторов.

Для борьбы с шумом от вентиляционных установок и снижения его до уровня нормируемой величины предусматриваются следующие мероприятия:

- установка вентиляторов на виброизолирующих основаниях;
- соединение вентиляторов и воздуховодов гибкими вставками;
- размещение вентустановок приточных систем в выгороженных от производственных цехов помещениях

Взам. инв. № | Подпись и дата | Инв. № подл.

ПРИВЯЗАН

Инв. №

Изм.	Кол.уч.	Лист	№док.	Подп.	Дата	411-2-216.94 ОВ			
						Деревообрабатывающее предприятие по переработке низкосортной древесины мощностью 5,0 тыс. м³ в год			
ГИП		Иванова				Цех лесопиления мощностью 5,0 тыс м³ в год	Стадия	Лист	Листов
Нач. отд.		Надточеев					Р	2	
Зав. гр.		Тихомирова							
Зав. гр.		Грилль				Общие данные (окончание)	ПРОЕКТНЫЙ ИНСТИТУТ №2.		
Проверил		Тихомирова							

Альбом 2

ПЛАН НА ОТМ. 0.000

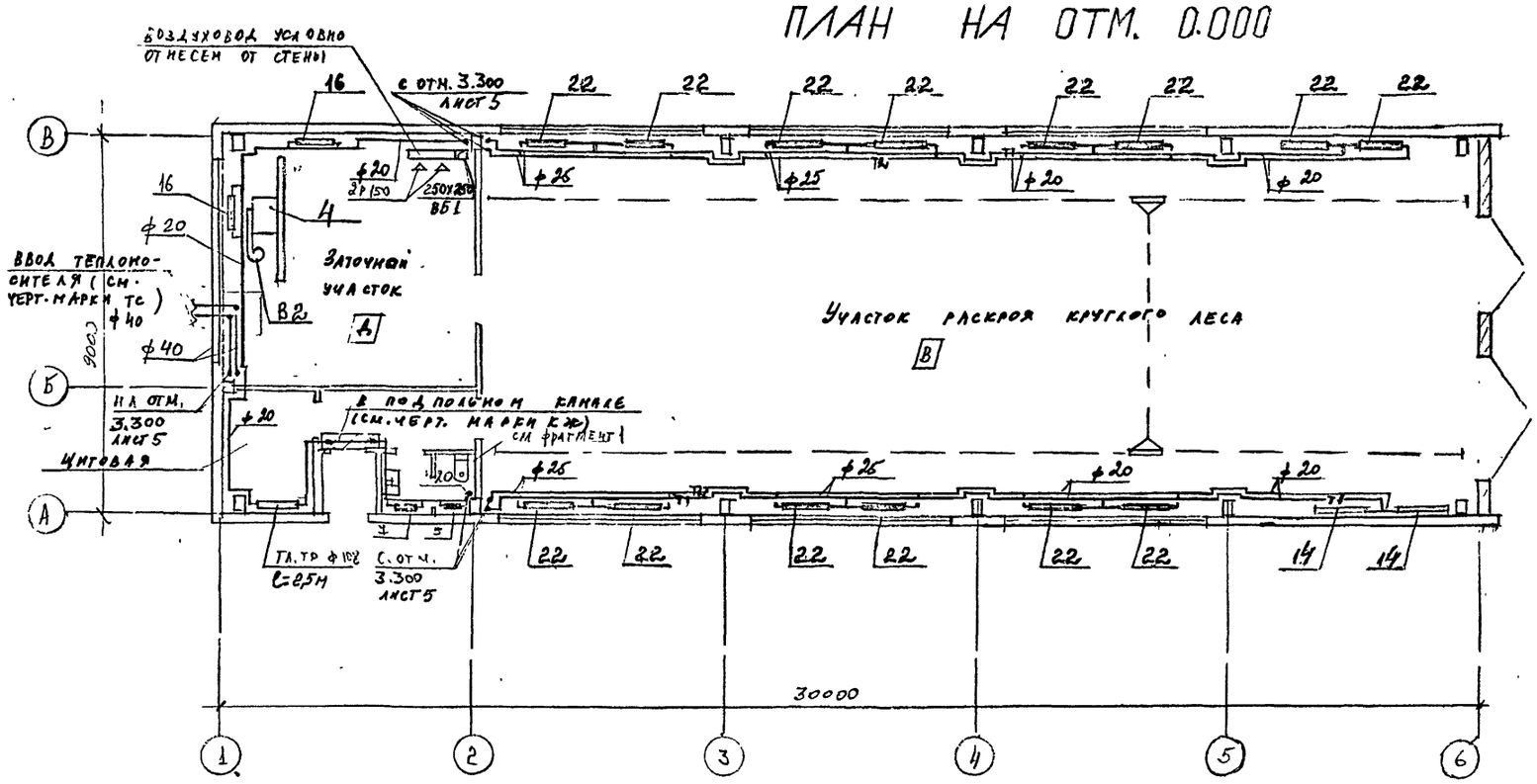

ФРАГМЕНТ 1

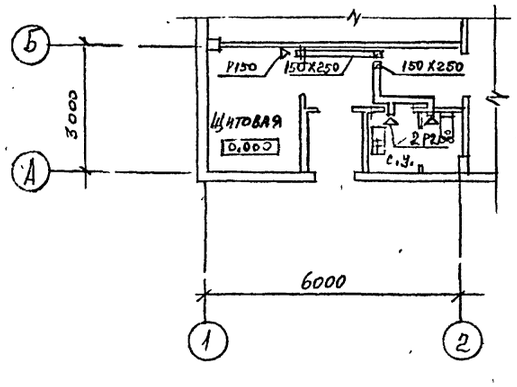

ФРАГМЕНТ 2

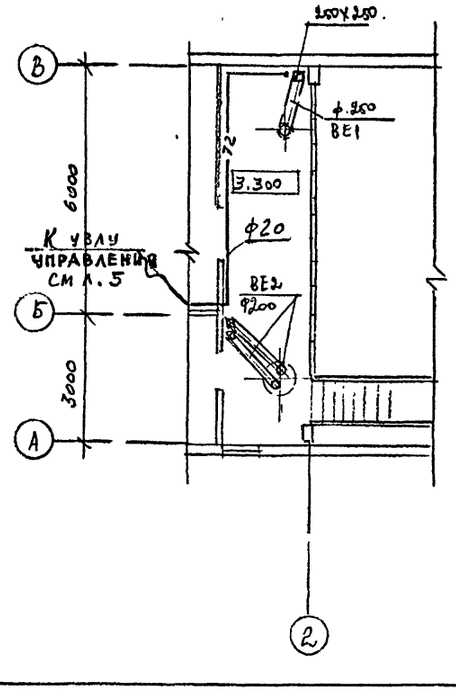

систему отопления 2 на плане на отм. 3.300 см. лист 5.

						411-2-216.94	ОВ
						Деревообрабатывающее предприятие по переработке низкосортной древесины мощностью 5,0 тыс. м³ в год	
Изм.	Колуч	Лист	№док.	Подп.	Дата	Цех лесопиления мощностью 5,0 тыс. м³ в год	Стадия: Р; Лист: 3; Листов:
ГИП		Иванова					
Нач. отд.		Надточей					
Зав. гр.		Тихомирова					
Зав. гр.		Грилль				План на отм. 0.000 систем отопления 1, 2. Фрагмент 1, 2.	ПРОЕКТНЫЙ ИНСТИТУТ №2
Проверил		Тихомиров					

ПРИВЯЗАН

ИНВ №

Ц00264-02 6

ИНВ № ПОДЛ | ПОДПИСЬ И ДАТА | ВЗАМЕН ИНВ №

Альбом 2

СИСТЕМА ОТОПЛЕНИЯ 1

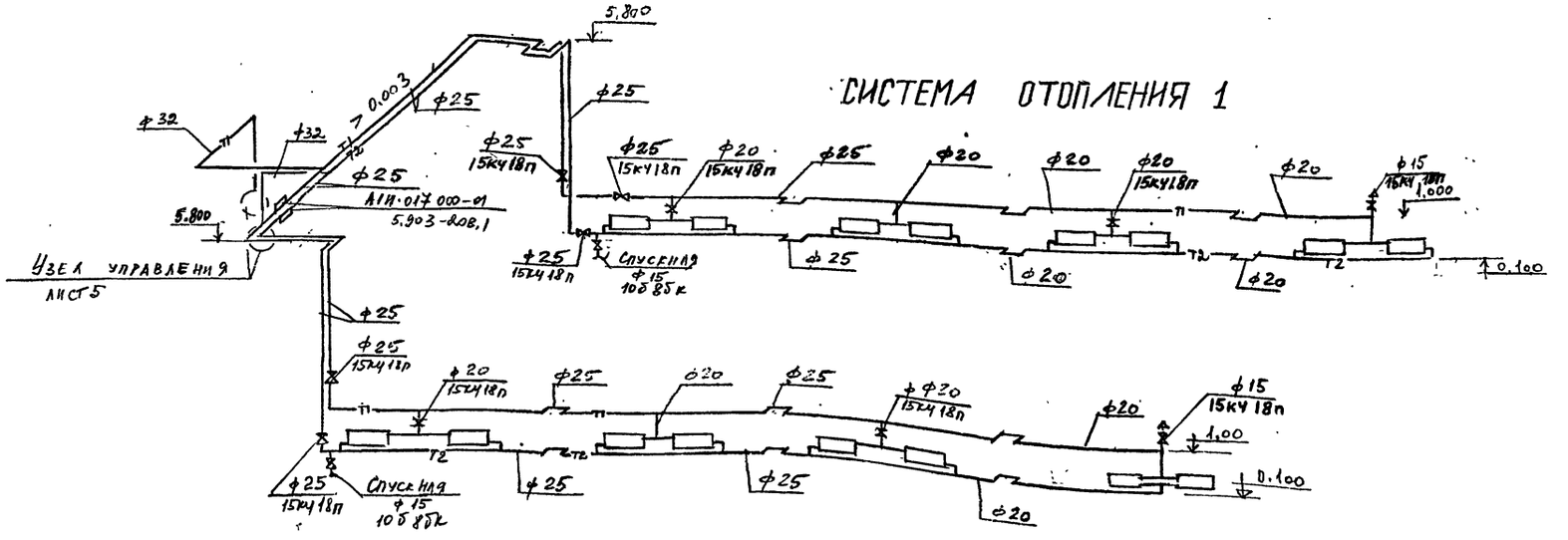

СИСТЕМА ОТОПЛЕНИЯ 2

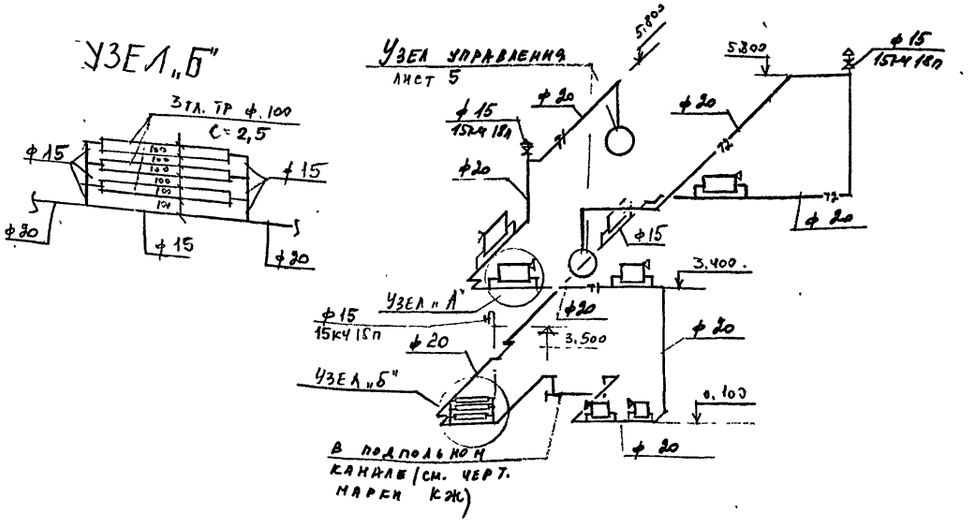

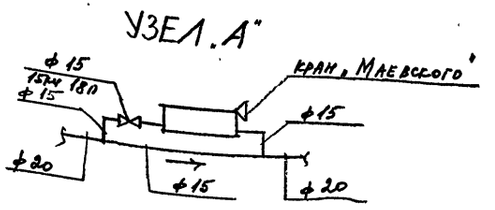

Неуказанные диаметры на схеме принять ф 15

Альбом 2

УЗЕЛ УПРАВЛЕНИЯ

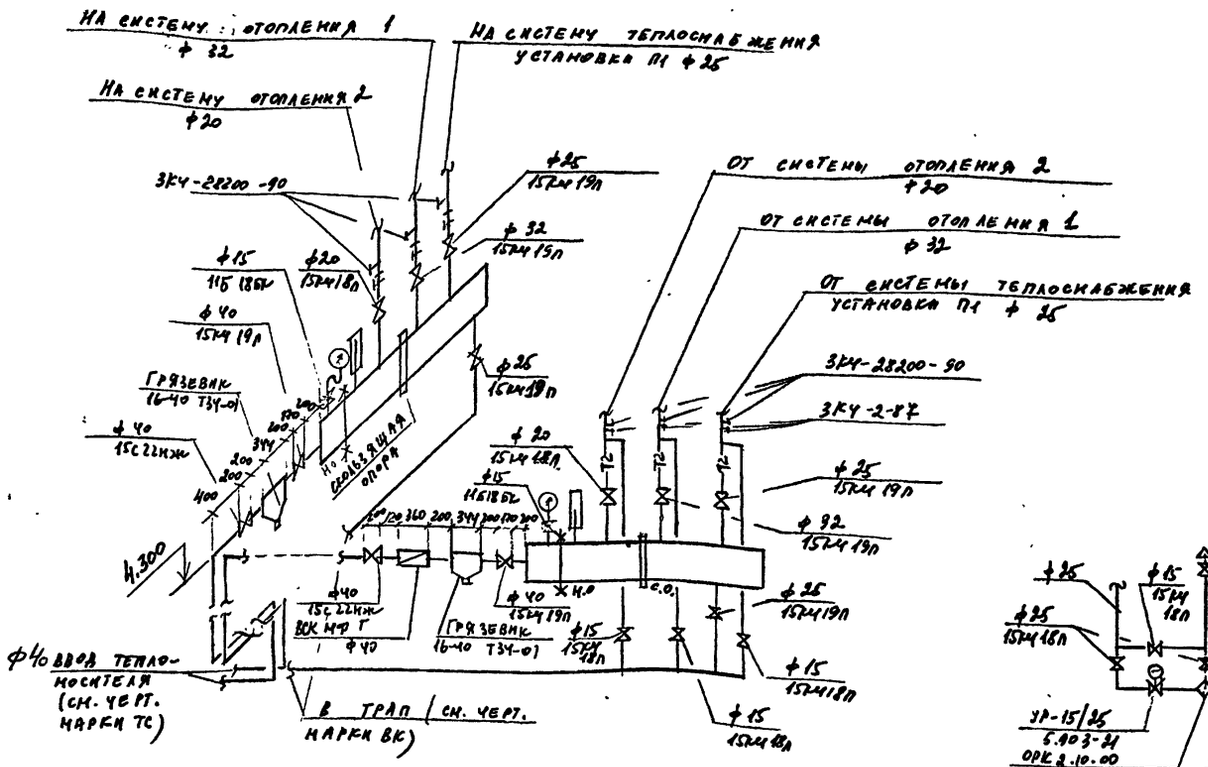

ПЛАН НА ОТМ. 3.300

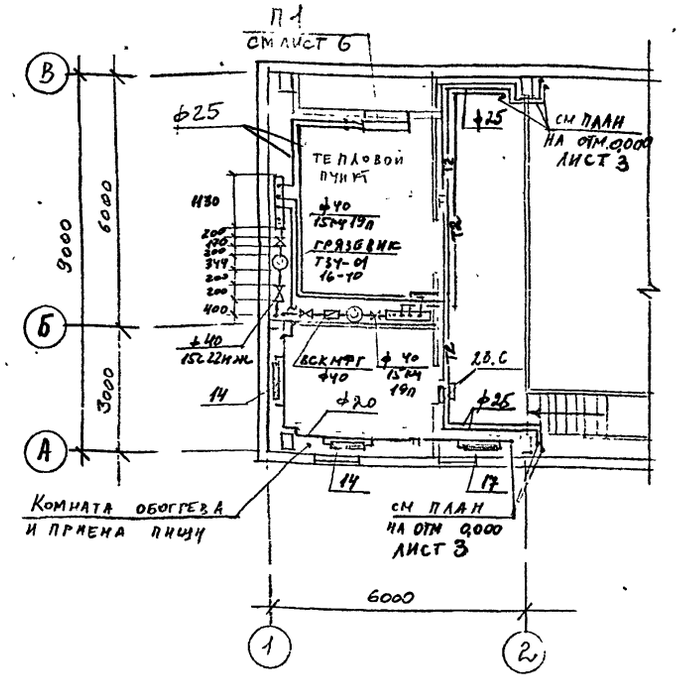

КОЛЛЕКТОР ПОДАЮЩЕЙ И ОБРАТНОЙ ВОДЫ

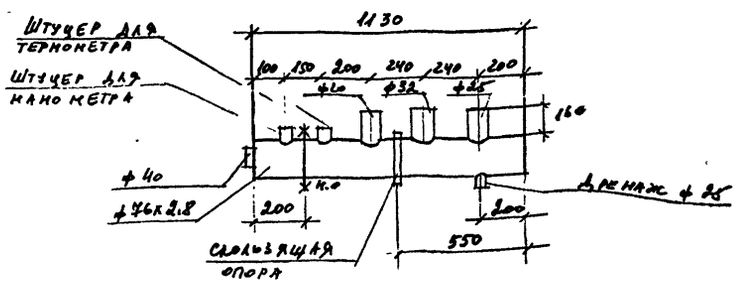

СХЕМА ТЕПЛОСНАБЖЕНИЯ УСТАНОВКИ П1

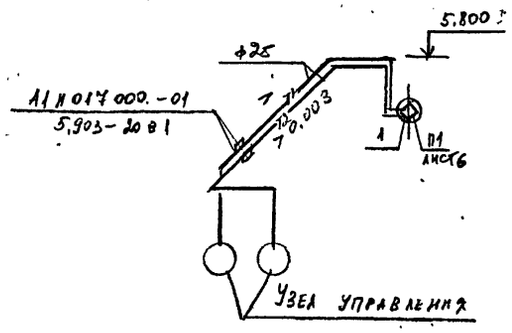

							411-2-216.94 ОВ	
							Деревообрабатывающее предприятие по переработке низкосортной древесины мощностью 5,0 тыс. м³ в год	
Изм.	Колуч.	Лист	№док.	Подп.	Дата		Цех лесопиления мощностью 5,0 тыс. м³ в год	Стадия: Р; Лист: 5; Листов:
ГИП		Иванова					Узел управления; Схема теплоснабжения; Установка П1	ПРОЕКТНЫЙ ИНСТИТУТ №2.
Нач. отд.		Кнаточей						
Зав. гр.		Тихомирова						
Зав. гр.		Гриль						
Проверил		Тихомирова						

Привязан

Инв. №

Инв. № подл. | Подпись и дата | Взам. инв. №

400264-02 8

Альбом 2

ПЛАН

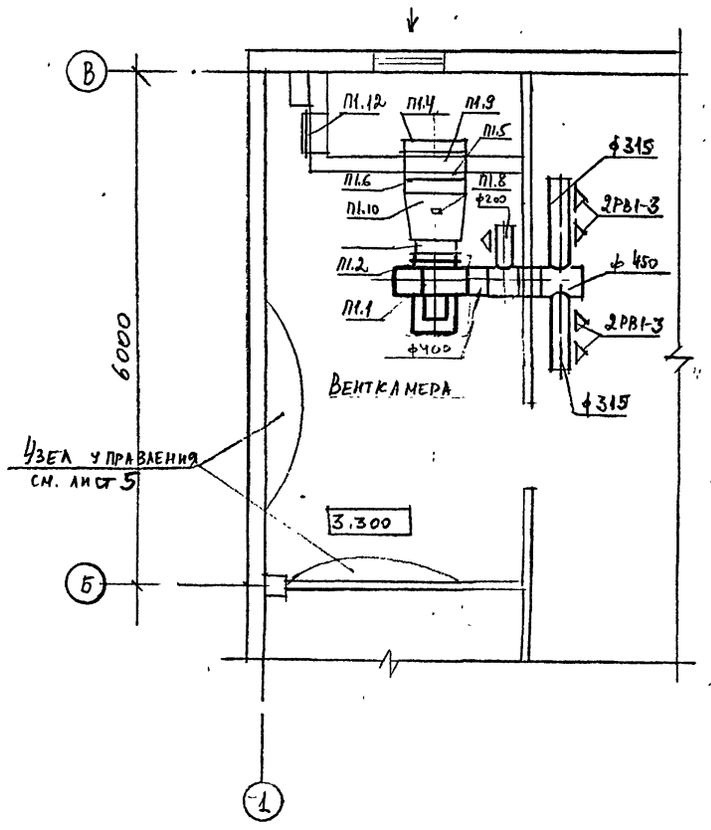

ВЕ1

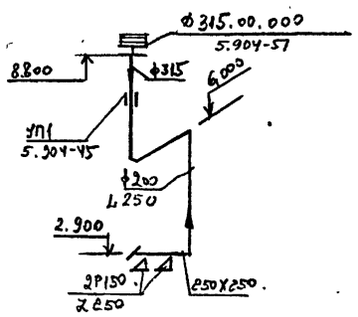

ВЕ2

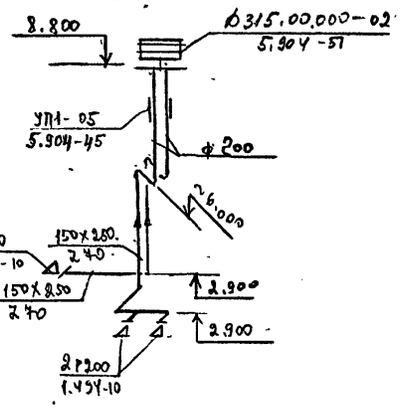

В2

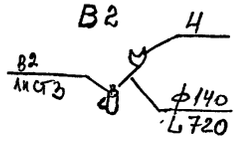

П1

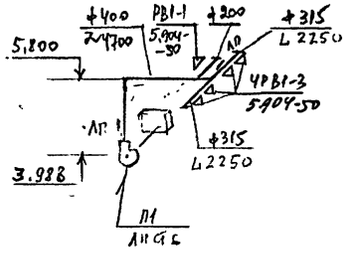

Общие данные см лист 1.
Отметки круглых воздуховодов даны по оси, прямоугольных - по низу.

Спецификация отопительно-вентиляционных установок

Марка, поз.	Обозначение	Наименование	Кол.	Масса ед. кг	Примечание
		П1			
П1.1	ТУ22-115-07-88	Вентилятор радиальный			
		ВЦ4-75-5 Дном	1	96	
		исп. 1, положение 10°			
		электродвигатель			
		4А90L4 У2			
		1420 об/мин, 2,2 кВт			
		виброизоляторы Д040	5	0,9	
П1.2	5.904-38	Гибкая вставка В.0000-09	1	1,71	
П1.3	5.904-38	Гибкая вставка Н.00.00-11	1	1,64	
П1.4	ТУ22-5961-85	Клапан воздушный			
	Люберецкого опытного	утепленный КВУ 600х1000	1	169,4	
	завода энергооборудования	с электроприводом			
		МЭО 16/63-0,25			
П1.5	5.904-74.93	Рама Р100	1	25	
П1.6	ТУ-16-91	Калорифер КСк37-02	1	44	
П1.7		Подставки под калорифер из L50х5	4	2,1	
П1.8	ТУ36-461-76	Люк с заглушкой	1	—	
П1.9	5.904-74.93 В.1	Патрубок П0.000-15	1	16,8	
П1.10	5.904-74.93 В.1	Конфузор Д0.000-01	1	43	
П1.11	5.904-74.93 Б.1	Фланец Ф0.04-01	1	5,0	
П1.12	5.904-4	Дверь утепленная Ду 95х195	1	33,6	
П1.13	см. чертежи марки АР	Жалюзийные решетки	—	—	

Изм.	Колуч.	Лист	№док.	Подп.	Дата
ГИП		Иванова			
Нач. отд.		Надточей			
Зав. гр.		Тихомирова			
Зав. гр.		Гриль			
Проверил		Тихомирова			

411-2-216.94 ОВ

Деревообрабатывающее предприятие по переработке низкосортной древесины мощностью 5,0 тыс. м³ в год

Цех лесопиления мощностью 5,0 тыс. м³ в год

Стадия	Лист	Листов
Р	6	

Установка системы В1 схемы систем вентиляции П1, В1, ВЕ1, ВЕ2

ПРОЕКТНЫЙ ИНСТИТУТ №2.

ПРИВЯЗАН

ИНВ №

Инв. № подл. | Подпись и дата | Взам. инв. №

Альбом 2

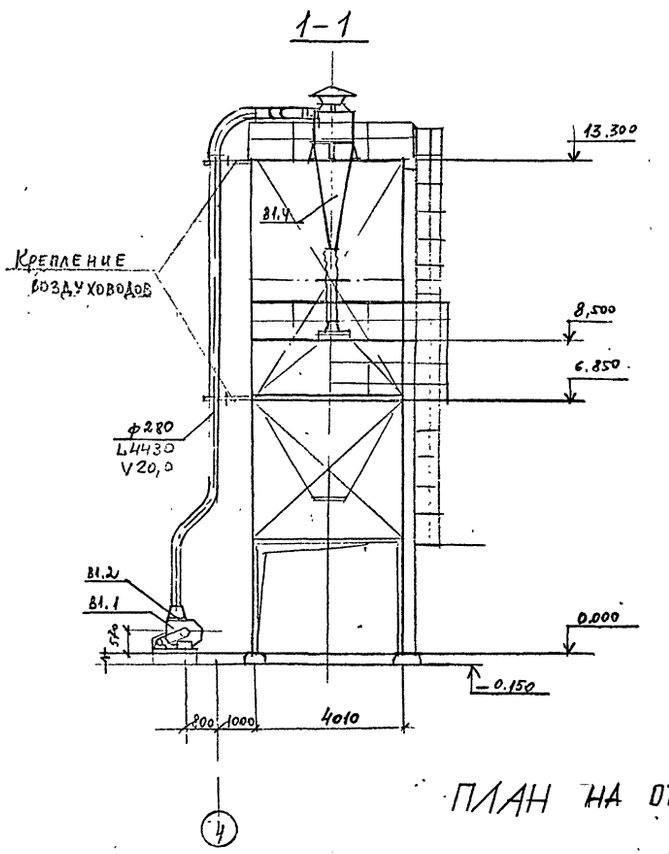

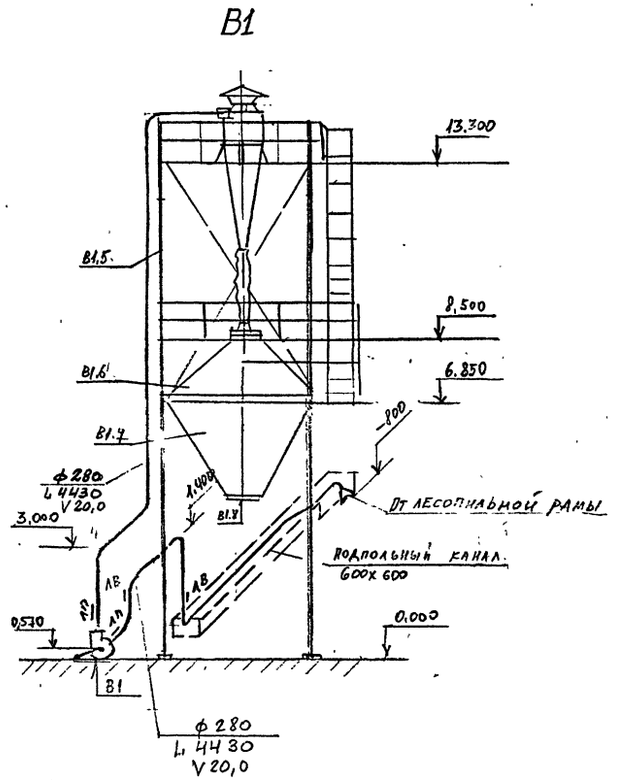

ПЛАН НА ОТМ. 0.000

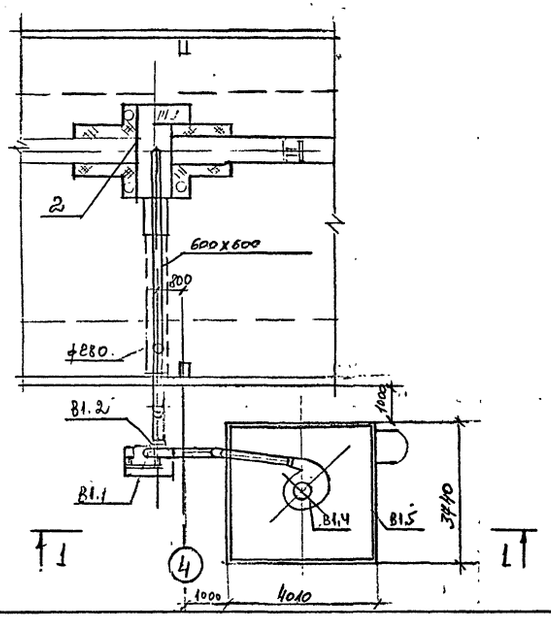

Общий план см лист 3.

Спецификация отопительно-вентиляционных установок

Марка, поз.	Обозначение	Наименование	Кол.	Масса ед. кг	Примечание
		В1			
В1.1	Высокого давления	Вентилятор радиальный	1	392	n=2285
	ТУ 400-"В3"-300.754.	ВР.100-45-5,2-01.00.00			
	07.01-92	исп.4 положение Л0°			
		с электродвигателем			
		4А132S4 У2			
		1455 об/мин, 7,5 квт			
		с виброизоляторами ДО-11	6		
В1.2	5.904-38	Гибкая вставка	1	0,91	
		800.00-03			
В1.3		Гибкая вставка	1	1,34	
		Н.00.00-08			
В1.4	7.411-1 в1-0	Циклон УЦ 1000 под 4	1	227	
		с зонтом мод. 4			
		правый			
В1.5	Шифр 614-КМ в.2	Опора под циклон	1		
	по материалам "Гипродревпрома"	УЦБУ-1-15			
В1.6	—•—	Бункер ВКБ-4	1	513	
В1.7	—•—	Бункер НКБ-4	1	756	
В1.8	—•— вып IV	Челюстной затвор 5600	1	1795	

ПРИВЯЗАН

Инв №

Изм.	Колуч.	Лист	№док.	Подп.	Дата
ГИП		Иванова			
Нач. отд.		Надточей			
Зав. гр.		Тихонирова			
Зав. гр.		Грилль			
Проверил		Тихонирова			

411-2-216.94 ОВ

Деревообрабатывающее предприятие по переработке низкосортной древесины мощностью 5,0 тыс. м³ в год

Цех лесопиления мощностью 5,0 тыс. м³ в год

Стадия	Лист	Листов
Р	7	

Установка системы В1

ПРОЕКТНЫЙ ИНСТИТУТ №2.

Ц00264-02 10

Инв. № подл. | Подпись и дата | Взам. инв. №

ВЕДОМОСТЬ РАБОЧИХ ЧЕРТЕЖЕЙ ОСНОВНОГО КОМПЛЕКТА

Лист	Наименование	Примечание
1	Общие данные	
2	Планы на отм. 0.000, 3.300. План кровли	
3	Схемы В1, К1, К2	

ВЕДОМОСТЬ ССЫЛОЧНЫХ И ПРИЛАГАЕМЫХ ДОКУМЕНТОВ

Обозначение	Наименование	Примечание
	Ссылочные документы	
Серия 4.900-10	Альбом оборудования, фасонных	Сантех-
Выпуск 1,2, 4	частей и арматуры для сетей и	проект
	сооружений водопровода и канали-	1987г.
	зации.	
Серия 5.900-7	Опорные конструкции и средства	Сантех-
Выпуск 0,1,2, 4	крепления стальных трубопроводов	проект
	внутренних санитарно-технических	1992г.
	систем.	
Серия 5.901-1	Водомерные узлы.	Сантех-
Выпуск 0 лист 4		проект 1985г
	Прилагаемые документы	
ВК.СО	Спецификация оборудования.	Альбом 3
ВК ВМ	Ведомости потребности в материалах	Альбом 5

Данные по хозяйственно-питьевым и душевым нуждам

№ п/п	Наименование потребителя	Количество работающих: в сут.	в макс. смену	Число смен	Норма водопотребления на 1 человека в л/сут	Норма водопотребления на 1 чел в л/час	Расход воды на хоз.-питьевые нужды: м³/сут	м³/ч	л/с	Количество работающих душевых сеток: в сут.	в макс. смену	Расход воды на 1 сетку в л.	Расход воды на души: м³/сут	м³/ч	л/с	Общий расход воды на хоз-питьевые нужды: м³/сут	м³/ч	л/с
1	Производств. персонал	5	5	1	25	9,4	0,13	0,05	0,01	1	1	500	0,5	0,5	0,14	0,63	0,55	0,15

Основные показатели по чертежам водопровода и канализации

Наименование системы	Потребный напор на вводе, м	Расчетный расход: м3/сут	м3/ч	л/с	при пожаре, л/с	Установленная мощн. электродвигателей, кВт	Примечание
В1	20	0.63	0.55	0.15	5.15		2 струи по 2,5 л/с
К1		0.63	0.55	1.6			
К2		—	—	2.16			

Условные обозначения.

Наименование	Обозначение
I. Водопровод:	
а) хозяйственно-питьевой производственно -	В1
противопожарный	
2. Канализация:	
а) бытовая	К1
б) дождевая	К2

Общие указания

Проект внутреннего водопровода и канализации разработан в соответствии с заданием, выданным отделом ПИ-2 и действующими строительными нормами и правилами СНиП. 2.04.01-85, СНиП 2.04.02-84, СНиП 2.04.03-85.

Объем здания 2260 м3, огнестойкость строительных конструкций ... II ..., категория основного производства по пожароопасности А, Б, В. Внутреннее пожаротушение предусматривается из пожарных кранов. Расход воды принят ... 5,0 ... л/сек /две струи по 2,5 ... л/сек/.

Наружное пожаротушение предусмотрено от пожарных гидрантов, установленных на внутриплощадочных сетях. Расход воды принят .. 10 .. л/сек.

Монтаж и приемку систем трубопроводов производить по СНиП 3.05.01-85.

Скрытые санитарно-технические работы подлежат освидетельствованию в соответствии со СНиП 3.01.01-85 п.7.7.

Сети водопровода укладываются с уклоном 0,002+ 0,005 в сторону водоразборных точек.

Стальные трубопроводы окрашиваются эмалью ПФ-133 за 2 раза.

Для водопроводов, прокладываемых вблизи наружных дверей и ворот, предусматривается изоляция, состоящая из антикоррозийной защиты, теплоизоляции и покровного слоя.

Антикоррозийная защита – комбинированное покрытие краской БТ-177 в два слоя по грунтовке ГФ-021 в один слой.

Теплоизоляция трубопроводов ∅ 50 , цилиндрами и полуцилиндрами теплоизоляционными из минеральной ваты на синтетическом связующем по ГОСТ 23208- 83.

Покровный слой – лакостеклотканью.

Технические решения, принятые в рабочих чертежах, соответствуют требованиям экологических, санитарно-гигиенических, противопожарных и других норм, действующих на территории Российской Федерации, и обеспечивают безопасную для жизни и здоровья людей эксплуатацию объекта при соблюдении предусмотренных рабочими чертежами мероприятий.

Главный инженер проекта Иванова

Инв. № подл. | Подп. и дата | Взам. инв. № | Инв. № дубл. | Подп. и дата

ПРИВЯЗАН

411-2-216.94 ВК

Деревообрабатывающее предприятие по переработке низкосортной древесины мощностью 5,0 тыс. м³ в год

Изм.	Колуч.	Лист	№док.	Подп.	Дата
ГИП		Иванова			
Нач. отд.		Надточей			
Рук. гр.		Теслюк			
Инж. Iкат.		Игнатова			
Провер.		Теслюк			
Н. контр.		Надточей			

Цех лесопиления мощностью 5,0 тыс м³ в год

Стадия	Лист	Листов
Р	1	3

Общие данные

ПРОЕКТНЫЙ ИНСТИТУТ №2

Ц00264-02 11

Альбом К

План на отм. 3.300

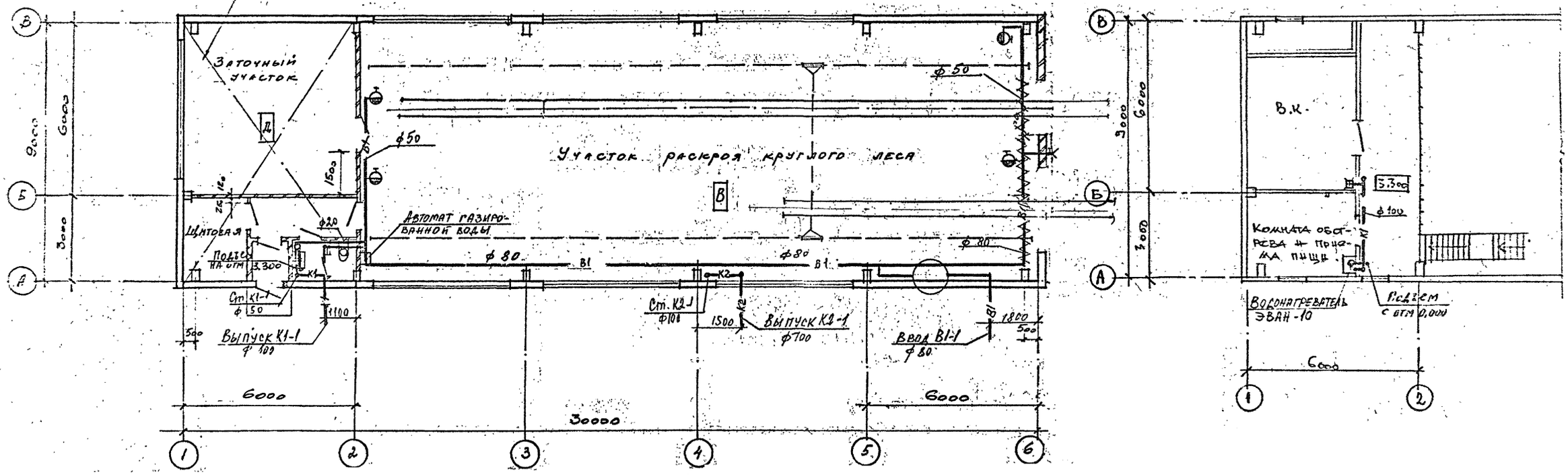

План кровли.

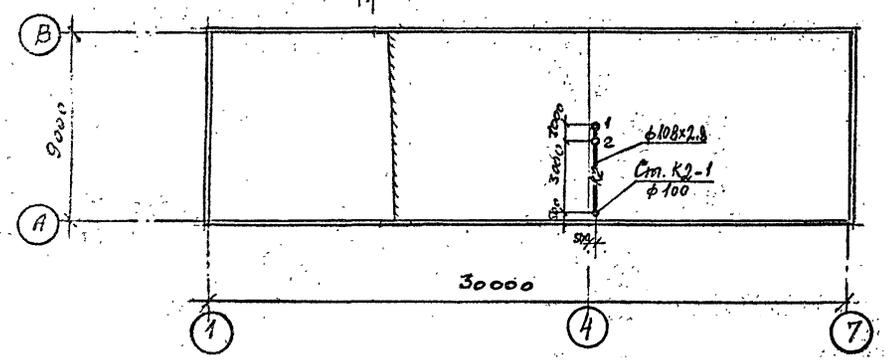

ПРИВЯЗАН

Инв №

Изм.	Колуч	Лист	№док.	Подп.	Дата
ГИП		Иванова			
Нач. отд		Надточей			
Рук. гр.		Теслюк			
Инж. Ікат		Игнатова			
Провер.		Теслюк			
Н. контр.		Надточей			

411-2-216.94 — ВК

Деревообрабатывающее предприятие по переработке низкосортной древесины мощностью 5.0 тыс. м³ в год

Цех лесопиления мощностью 5.0 тыс. м³ в год

Стадия	Лист	Листов
Р	2	

План на отм. 0.000; 3.300
План кровли.

ПРОЕКТНЫЙ ИНСТИТУТ №2

Ц00264-02 12

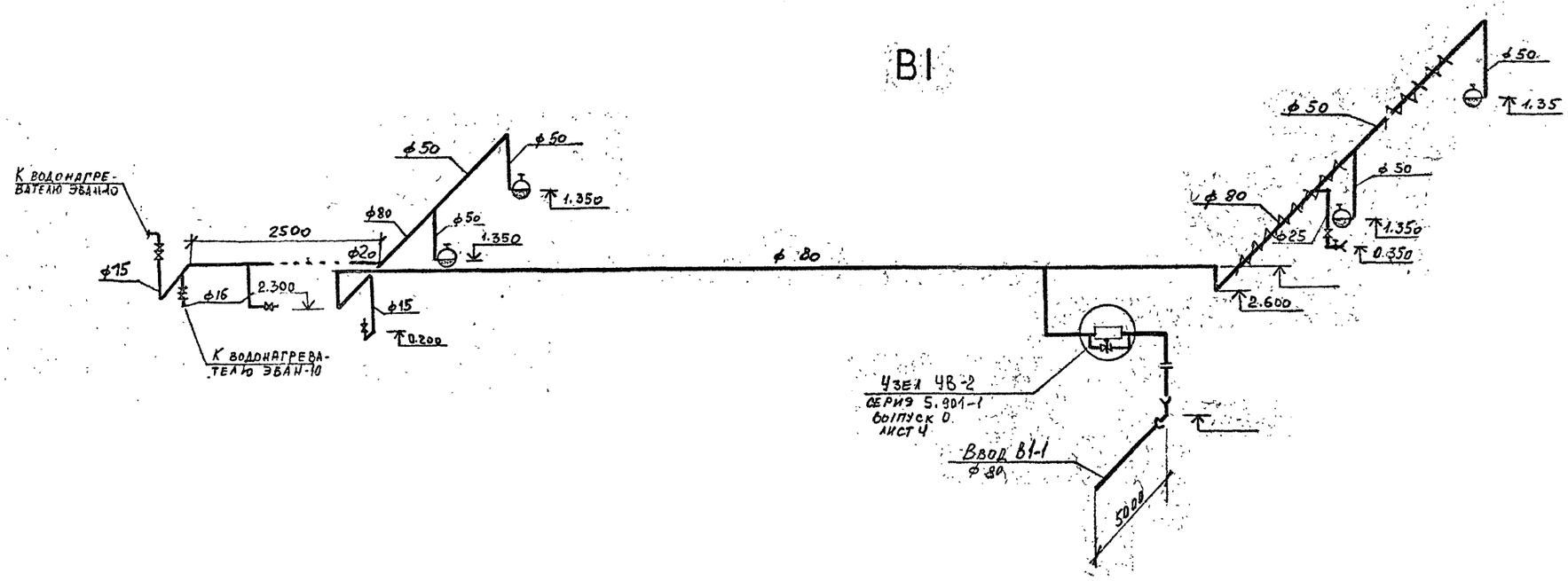

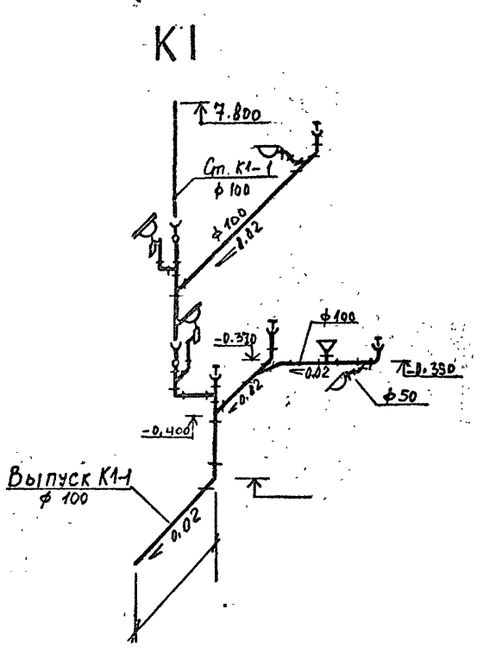

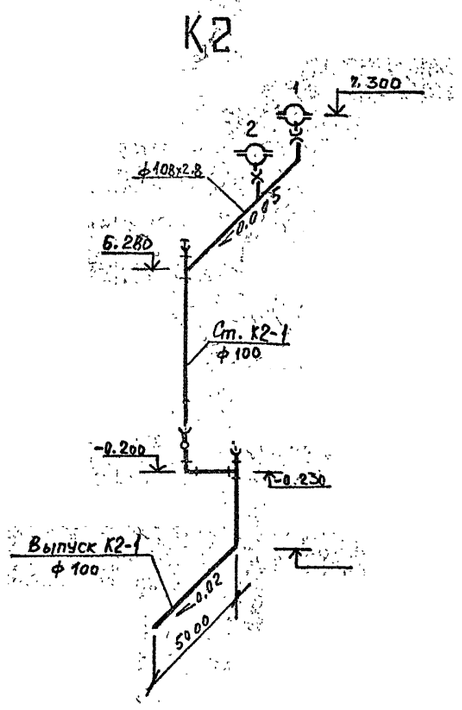

Данные по расходам дождевых вод

Воронка водосточная							Стояк водосточный		
№№	Водосборная площадь $F_{м^2}$	Уклон кровли %	Интенсивность дождя q	Q расч. л/сек.	Диаметр. d мм.	Тип	№№	Q расч. л/сек.	Диаметр Ф мм.
1	135	<1.5	80	1,08	100	ВР-9	Ст. К2-1	2.16	100
2	135	<1.5	80	1,08	100	ВР-9			

ПРИВЯЗАН

ИНВ №

Изм.	Кол.уч	Лист	№док	Подп.	Дата
ГИП		ИВАНОВА			
НАЧ. ОТД.		НАДТОЧЕЙ			
РУК. ГР		ТЕСЛЮК			
Инж. I кат		ИГНАТОВА			
Провер.		ТЕСЛЮК			
Н. КОНТР.		НАДТОЧЕЙ			

411-2-216.94 — ВК

ДЕРЕВООБРАБАТЫВАЮЩЕЕ ПРЕДПРИЯТИЕ ПО ПЕРЕРАБОТКЕ НИЗКОСОРТНОЙ ДРЕВЕСИНЫ МОЩНОСТЬЮ 5,0 ТЫС. $м^3$ В ГОД

ЦЕХ ЛЕСОПИЛЕНИЯ МОЩНОСТЬЮ 5,0 ТЫС. $м^3$ В ГОД

Стадия	Лист	Листов
Р	3	

СХЕМЫ В1, К1, К2

ПРОЕКТНЫЙ ИНСТИТУТ №2

Ц00264-02 13

Альбом 2

ВЕДОМОСТЬ РАБОЧИХ ЧЕРТЕЖЕЙ ОСНОВНОГО КОМПЛЕКТА

Лист	Наименование	Примечание
1.	Общие данные. Принципиальная схема питающей сети.	
2.	Принципиальная схема питающей сети.	
3.	Принципиальная схема распределительной сети.	
4.	План расположения электрооборудования и прокладки питающей сети.	
5.	План расположения электрооборудования и прокладки распределительной сети.	
6.	План расположения электрооборудования и прокладки сетей освещения.	
7.	Принципиальная схема блокировки вентилятора со станком.	
8	Кронштейн.	

Основные показатели проекта электротехнической части

№ п/п	Характеристика потребителей электроэнергии	Мощность, кВт Устан	Мощность, кВт Потреб.	Площадь	Кол-во светоточек	Уд. мощн. Вт/м²	Годовой расход эл. эн. тыс. кВт.ч.
I	Силовое электрооборудование	56,5	48,0				169500
II	Электроосвещение.						
	1. Рабочее освещение:						
	Люминесцентные лампы	2,0	1,8		12.		
	Лампы накаливания	0,7	0,63		10.		
	Лампы ДРЛ	5,5	5,0		20.		
	Всего:	8,2	7,5	324	42	25,3	
	2. Эвакуационное освещение						
	Лампы ДРЛ	0,3	0,3		1.		
	Люминесцентные лампы	0,2	0,2		5.		
	Лампы накаливания	0,8	0,8		6.		
	Всего:	1,3	1,3		12.		
	3. Ремонтное освещение	0,5	–		2.		
	Итого:	10,0	8,8	324	56.	30,8	19800

Технические решения, принятые в рабочих чертежах, соответствуют требованиям экологических, санитарно - гигиенических, противопожарных и других норм, действующих на территории Российской Федерации, и обеспечивают безопасную для жизни и здоровья людей эксплуатацию объекта при соблюдении предусмотренных рабочими чертежами мероприятий.

Главный инженер проекта Иванова

ВЕДОМОСТЬ ССЫЛОЧНЫХ И ПРИЛАГАЕМЫХ ДОКУМЕНТОВ

Обозначение	Наименование	Примечание
	Ссылочные документы.	
В.10-92	Заземление и зануление электроустановок, 1980	
5.407-49	Прокладка кабелей и проводов на лотках типа Н1, 1983	
5.407-82.	Установка распределительных шкафов ПР8501 и ПР8701, 1987	
5.407-83	Установка выключателей и штепсельных розеток, 1987	
5.407-90	Установка светильников с люминесцентными лампами в производственных помещениях, 1980	
5.407-91	Установка светильников с внутренними лампами высокого давления и лампами накаливания в производственных помещениях, 1987	
5.407-112	Установка групповых осветительных щитков, 1989	
5.407-116	Установка одиночных электромагнитных пускателей серии ПМЛ (исполнение IP54), 1990	
5.407-117	Установка ящиков с рубильниками и предохранителями, 1990	
5.407-118	Установка ящиков управления серии 95000, 1990	
5.407-140	Установка кнопок ПКЕ, ПКУ15, переключателей ПП, сигнальных приборов и автоматов АП50Б, 1991	
5.407-142	Установка распределительных щитов ЩО70-1, ЩО70-2, ЩО90М и распределительных шкафов серий ШРС1, СПН75, СПА77 и ШР11, 1991	
	Прилагаемые документы.	
ЭМ.СО	Спецификация оборудования	Альбом 3.
ЭМ.ВМ	Ведомость потребности в материалах	Альбом 5

Электроснабжение корпуса решается при привязке проекта.

Напряжение у двигателей -380В, у ламп рабочего эвакуационного освещения - 220В, ремонтного -36В.

Питающие и распределительные сети, сети освещения выполняются: открыто кабелем марки АВВГ, в пожароопасных помещениях - АНРГ, по колоссе К106 по строительным конструкциям; - открыто - проводом марки АПВ в трубах водогазопроводных.

Все металлические, непроводящие части электрооборудования, могущие оказаться под напряжением вследствие неисправности - занулить. Для зануления используется нулевая жила кабеля или дополнительный провод, стальная полоса, стальные трубы электропроводки.

Компенсация корпуса приведена в чертежах марки АР

Монтаж электроустановок выполнить согласно СНиП 3.05.06-85 и ссылочным документам.

Принципиальная схема питающей сети.

Источник питания			
Маркировка - расчетная нагрузка, кВт - коэффициент мощности - расчетный ток, А - длина участка, м	Момент нагрузки, кВт.м - потеря напряжения, % - марка, сечение проводника - способ прокладки	Вновь определяется при привязке проекта.	СН черт ЭМ-2.
Распределительный пункт: номер, тип, установленная, расчетная мощность, кВт. Аппарат на вводе: тип ток А			ШР1
Выключатель автоматический или предохранитель: тип, ток расцепителя или плавкой вставки, А			
Пускатель магнитный: тип, ток нагревательного элемента, А			
Маркировка - расчетная нагрузка, кВт - коэффициент мощности - расчетный ток, А - длина участка, м	Момент нагрузки, кВт.м - потеря напряжения, % - марка, сечение проводника - способ прокладки	СТ-7,8-0,71-16,6 - АВВГ 3×6+1×4	СТа-1,3-0,94-21-3 - 3,9-0,1 - АВВГ 4×4
Щиток групповой: аппарат на вводе: тип, номинальный ток, А			ПВ3-60
Номер по схеме расположения на плане		Щ0-1	Щ0-1а
Установленная мощность, кВт		8,7	1,3
Потеря напряжения до щитка %		–	–

ПРИВЯЗАН

Инв №

Изм.	Колуч	Лист	№док.	Подп.	Дата
ГИП		Иванова			
Начотд.		Букетов			
Н.контр.		Шведов			
Гл.спец.		Шведов			
Инж.		Маркова			
Провер.		Безбородова			

411-2-216.94 ЭМ

Деревообрабатывающее предприятие по переработке низкосортной древесины мощностью 5,0 тыс м³/год

Цех лесопиления мощностью 5,0 тыс м³/год

Стадия	Лист	Листов
Р	1	8

Общие данные. Принципиальная схема питающей сети

ПРОЕКТНЫЙ ИНСТИТУТ №2.

Инв № подл. | Подпись и дата | Взам. инв. №

Копировал

Формат А4

Т300264-02

Альбом 2

Аппарат	Участок сети 1	Аппарат отключающий линии (ввода): обозначение, тип, $I_{ном}$, А; расцепитель или плавкая вставка, А	Участок сети 2	Аппарат ввода в распределительное устройство или пусковой аппарат: обозначение, тип, $I_{ном}$, А; расцепитель или плавкая вставка, А – уставка теплового реле, А	Участок сети 3	Кабель, провод: обозначение	Кабель, провод: марка	Кабель, провод: количество, число жил и сечение	Кабель, провод: длина, м	Труба: обозначение на плане	Труба: длина, м	Распределительное устройство или электроприемник: обозначение	Расчетная мощность, кВт	Расчетный ток, А: $I_{ном}$ / $I_{пуск}$	Наименование, тип, обозначение чертежа принципиальной схемы
1	2	3	4	5	6	7	8	9	10	11	12	13	14	15	16	17
ПП 380/220В ПР8501-095 $P_у$=56,5 кВт $P_р$=48,0 кВт $I_р$=86,6 А.		ВА51-39 630				1	ПП-ПН	определяется при привязке					ПП	48,0	80,6 / 450	Ввод.
		ВА51-31 100 25				2	ШР1-Н2	АВВГ	3×6+1×4	10			ШР1	6,2	15,7 / 58,7	Шкаф распределительный
						2	С1а	АВВГ	4×4	3			ЩО-1а	1,3	2,1 / –	Щиток освещения
		ВА51-35 250 100				2	ШР2-Н2	АВВГ$_3$	3×35+1×16	35			ШР2	40,5	74,0 / 443	Шкаф распределительный
		ВА51-35 250 100.														Резерв
		ВА51-31 100 1.0				1	Н1	АВВГ	3×2,5	10				0,5		Щит ноша. сигнал.
ЩО-1 380/220В ПР8501-061 $P_у$=8,7 кВт $P_р$=7,8 кВт $I_р$=16,6 А						1	С1	определяется при привязке.					ЩО-1	7,8	16,6 / –	Ввод.

1	2	3	4	5	6	7	8	9	10	11	12	13	14	15	16	17

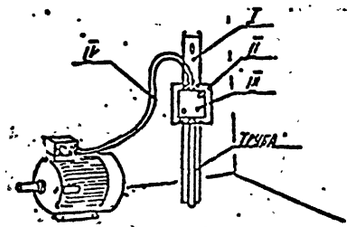

Поз.	Обозначение	Наименование	К-во	Примечание
I	К225 42	Швеллер L = 1000 мм	1 шт	
II	ГОСТ 19903-74	Сталь листовая s=2мм, размером		
		240×240	1 шт	
III	У614А42	Коробка	1 шт	
IV	КГ ГОСТ 13497-77	Кабель гибкий L=1500мм, сечением		
		3×1,5+1×1	1 шт	

Потребность кабелей и проводов длина в м

Число и сечение жил, напряжение	Марка: АВВГ	АВВГ$_3$			
3×6+1×4 -0,66	10.				
3×35+1×16 - 0,66		35.			
4×4 -0,66	3.				

ПРИВЯЗАН						
ИНВ №						
Изм.	Кол.уч.	Лист	№док.	Подп.	Дата	
ГИП		Иванова				
Нач.отд		Букелов				
Н.контр		Шведов				
Гл.спец		Шведов				
Инж.		Маркова				
Пров.		Безбородова				

411-2-216.94 -ЭМ

Деревообрабатывающее предприятие по переработке низкосортной древесины мощностью 5,0 тыс м³/год

Цех лесопиления мощностью 5,0 тыс м³/год

Принципиальная схема питающей сети

Стадия	Лист	Листов
Р	2	

ПРОЕКТНЫЙ ИНСТИТУТ №2

Инв. № подл. | Подпись и дата | Взам. инв. №

4002264-02 15

Альбом 2

Распределительное устройство	Аппарат отходящей линии (ПВОДА) обозначение, тип, I ном. А; расцепитель или плавкая вставка	Участок сети 1	Пусковой аппарат обозначение, тип; I ном. А; расцепитель или плавкая вставка, А; уставка теплового реле, А	Участок сети 2	Кабель, провод: Участок сети	Обозначение	Марка	Количество, число жил и сечение	Длина, м.	Труба: Обозначение на плане	Длина, м.	Электроприемник: Обозначение	Рном, квт.	Iном / Iпуск, А	Наименование, тип, обозначение чертежа принципиальной схемы
1	2	3	4	5	6	7	8	9	10	11	12	13	14	15	16
ШР1 ~380/220В													P_p= 6,2	13,6 / 56,4	Ввод.
ШР11-73504-22У3	НПН2-60 63 16				1	8-Н1	АПВ	4(1×2,5)	28	8-Т1.20	5	4	2,5	5 / 30	Полуавтомат для заточки ранних пил.
P_v=10,95 кВт	НПН2-60 63 16		ЯТП-0,25		1	Н1	АПВ	3(1×2,5)	28	Т1.20	5		0,25		Местное освещение НКСО1-1шт
					2	Н2	АВВГ	2×2,5	8						
P_p= 6,2 кВт	НПН2-60 63 25														Резерв
I_p= 12,0 А	НПН2-60 63 16				1	6-Н1	АПВ	4(1×2,5)	24	6-Т1.20	4	6	1,5	3,6 / 17,9	Станок вальцовочный
	НПН2-60 63 16		АГВ-QF1 АП50Б-2МГ 4,0		1	АГВ-Н1	АВВГ	4×2,5	12			АГВ	0,4	2,8 / -	Автомат газированной воды
					2	АГВ-Н2	АВВГ	2×2,5	2						
			ВН1-QF1 АП50Б-2МГ 6,3		1	ВН1-Н1	АВВГ	3×2,5	10			ВН1	1,25	6,0 / -	Водонагреватель
					2	ВН1-Н2	АВВГ	2×2,5	2						
			ВН2-QF1 АП50Б-2МГ 6,3		1	ВН2-Н1	АВВГ	2×2,5	10			ВН2	1,25	6,0 / -	Водонагреватель
					2	ВН2-Н2	АВВГ	2×2,5	2						
	НПН2-60 63 16		П1-ЯУ1 Я5110-2874 6,0		1	П1-Н1	АВВГ	4×2,5	12						
					2	П1-Н2	АПВ	4(1×2,5)	24	П1-Т2.20	4				
			У614АУ2									П1	2,2	5,02 / 30,1	Вентилятор
					2	П1-Н3	КГ	3×1,5+1×1,0	2						
			ЭП1-КН1 ПНЛ-122002 4,0		1	ЭП1-Н1	АВВГ	4×2,5	1			ЭП1	1,6	2,4 / -	Электроподогрев
					2	ЭП1-Н2	АВВГ	4×2,5	7						
	НПН2-60 63 25														Резерв
	НПН2-60 63 16														Резерв
ШР2 ~380/220В					1								P_p= 40,5	74 / 443,6	Ввод.
ШР11-73707-54У2	ПН2-250 250 200				1	1-Н1	АВВГ3	3×25+1×16	5			1	33,0	61,6 / 400,4	Передвижная лесопильная рама
	ПН2-100 100 63		В1-ЯУ1 Я5111-3274 16		1	В1-Н1	АВВГ3	3×4+1×2,5	3						
					2	В1-Н2	АВВГ3	3×4+1×2,5	25	В1-Т2.25	5				
			ПВ3-25 У614АУ2									В1	7,5	15,1 / 113,3	Вентилятор
					2	В1-Н3	КГ	3×1,5+1×1,0	2						

1	2	3	4	5	6	7	8	9	10	11	12	13	14	15	16
P_v=44,2 кВт	ПН2-100 100 40		1-ЯР1 ЯРП11-311-54УХЛ1 100 31,5		1	2-Н1	АВВГ3	4×2,5	16			1	3+0,4 +3×2,5	10,6	Кран мостовой
					2	2-Н2	КГ	3×1,5+1×1,0	35						
P_p=40,5 кВт	ПН2-100 100 40		3Д1-ЯУ1 Я5411-2074 1,0		1	3Д1-Н1	АВВГ3	4×2,5	33			3Д1	0,18	0,66 / 2,31	Задвижка
					2	3Д1-Н2	АПВ	4(1×2,5)	20	3Д1-Т2.20	3				
I_p=74А	ПН2-250 250 200														Резерв.

Потребность кабелей и проводов, длина в м.

Число и сечение жил, напряжение	Марка: АВВГ	КГ	АПВ	АВВГ3
2×2,5 -0,66	16			
3×2,5 -0,66	10.			
4×2,5 -0,66	52.			49.
3×4+1×2,5 -0,66	28.			28.
3×25+1×16 -0,66	5.			5.
3×1,5+1×1,0 -0,66		39.		
1×2,5 -660			148	

Потребность труб

Обозначение по стандарту	Диаметр по стандарту	Длина, м.
Труба водогазопроводная	20×2,5	25.
	25×2,8	5

ПРИВЯЗАН

ИНВ.№

Изм.	Кол.уч.	Лист	№док.	Подп.	Дата
Гип		Иванова			
Нач.отд.		Букетов			
Н.контр.		Шведов			
Гл.спец.		Шведов			
Исп.		Маркова			
Провер.		Безбородова			

411-2-216.94 -эм.

Деревообрабатывающее предприятие по переработке низкосортной древесины мощностью 5,0 тыс. м³/год

Цех лесопиления мощностью 5,0 тыс. м³/год

Принципиальная схема распределительной сети

Стадия	Лист	Листов
Р	3	

ПРОЕКТНЫЙ ИНСТИТУТ №2.

Копировал

Формат А4

Ц00264-02 16

Альбом 2

План на отм. 0.000

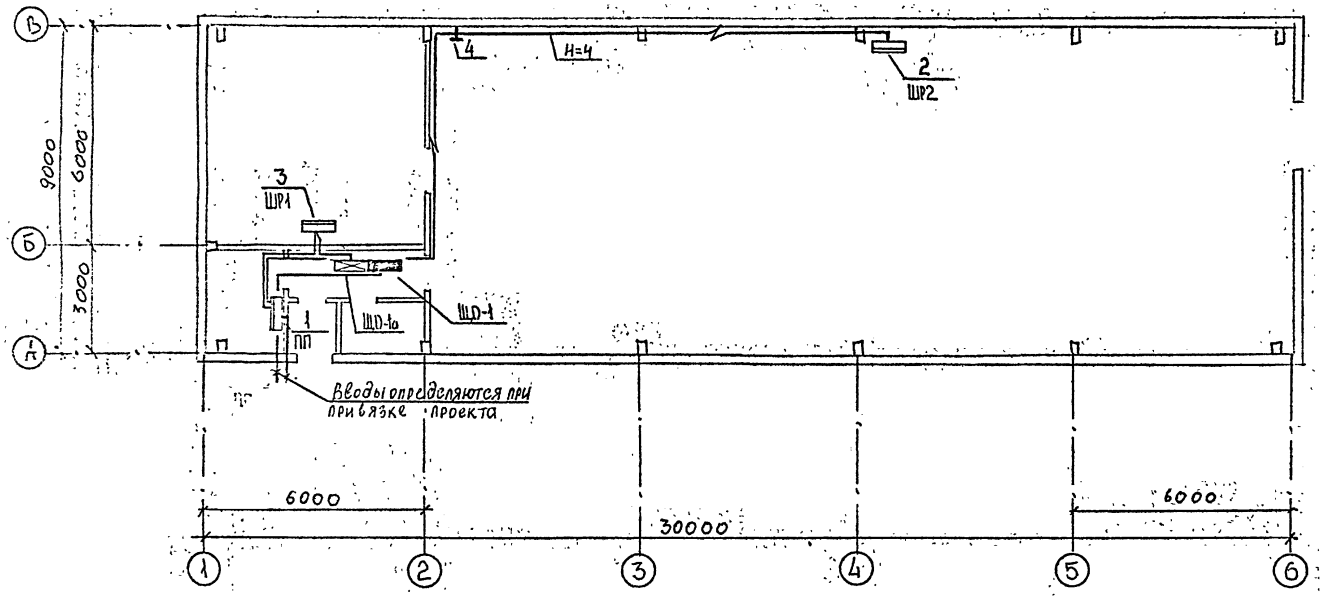

Ведомость узлов установки электрического оборудования на плане расположения

Поз.	Обозначение	Наименование	Кол.	Примечание
1.	5.407-82.1.50НЧ-03	Распределительный шкаф на		
		стене. Монтажный чертёж.	1.	
2.	5.407-142.1.120	Установка шкафа серии ШР11 на		
		полу.	1.	
3.	5.407-142.1.120-01.	Установка шкафа серии ШР11		
		на полу.	1.	
4	5.407-49-82.113	Конструкция для горизонтальной		
		прокладки лотков. Вариант 1. Исп. 3	17.	

ПРИВЯЗАН

ИНВ №

Изм.	Кол.уч.	Лист	№док.	Подп.	Дата
ГИП		Иванова			
Нач.отд.		Буеров			
Н.контр.		Шведов			
Гл.спец.		Шведов			
Н.н.		Маркова			
Провер.		Безбородова			

411-2-216.94 -ЭМ

Деревообрабатывающее предприятие по переработке низкосортной древесины мощностью 5,0 тыс м³/год

Цех лесопиления мощностью 5,0 тыс м³/год

План расположения электрооборудования и прокладки питающей сети

Стадия	Лист	Листов
Р	4	

ПРОЕКТНЫЙ ИНСТИТУТ №2.

Ц002864-02 17

Инв.№ подл. | Подпись и дата | Взам.инв.№

Альбом 2

План на отм. 0.000

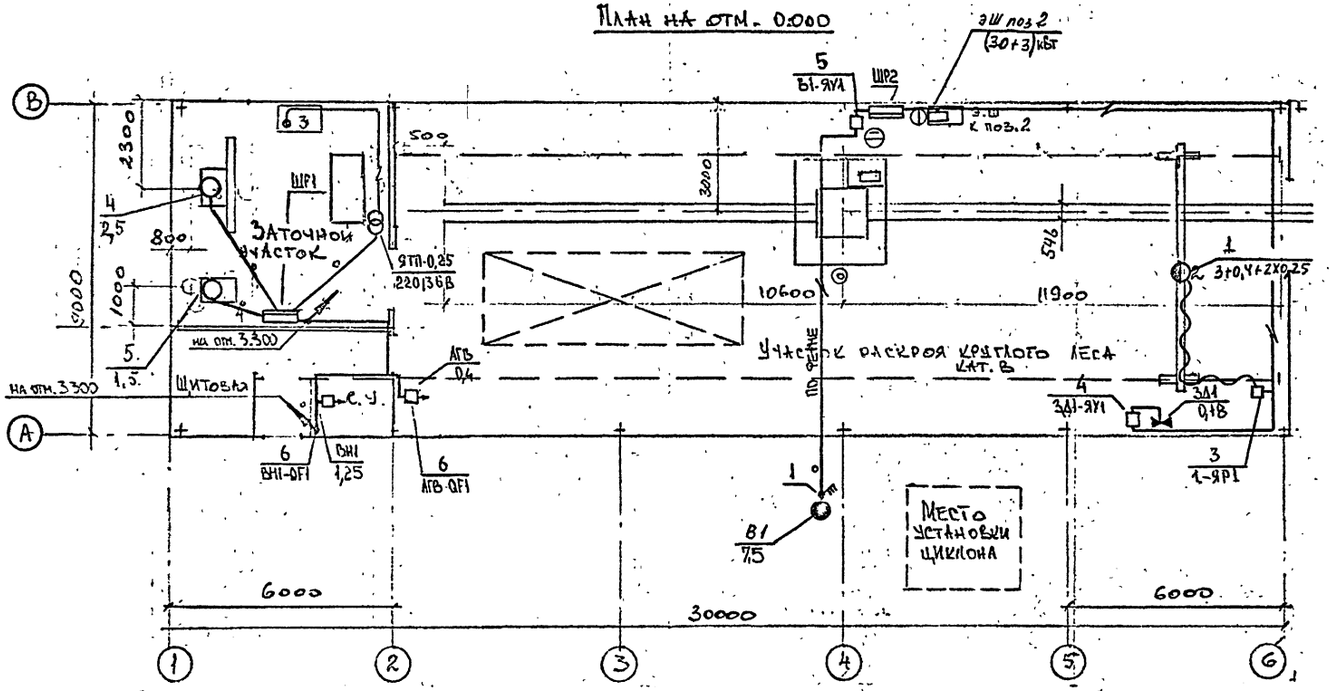

План на отм. 3.300

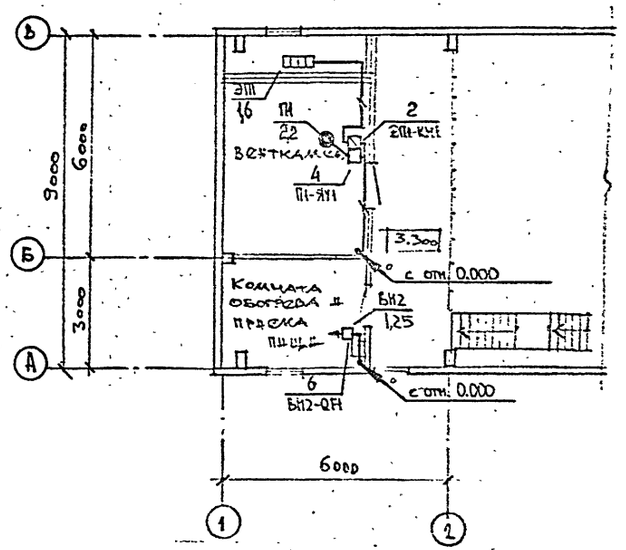

Ведомость узлов установки электрического оборудования на плане расположения.

Поз.	Обозначение	Наименование	Кол.	Примечание
1.	5.407-83.1.110 МЧ	Переключатель ПКУ3 на стене. Монтажный чертёж.	1.	Применит. ПБ3-25.
2	5.407-116.1.10	Установка пускателя серии ПМЛ на стене.	1.	
3	5.407-117.1.100	Установка ящика серии ЯРП1НУХЛ на стене или ж.б. колонне.	1.	
4	5.407-118.1.40	Установка ящика 95000 размером 300×250×180 на стене.	2.	
5	5.407-118.1.50	Установка ящика 95000 размером 450×300×250 на стене.	1.	
6.	5.407-140.1-250-01	Установка выключателя АП50Б на стене и ж-б. колонне.	3.	

ПРИВЯЗАН

ИНВ №

Изм.	Колуч.	Лист	№док.	Подп.	Дата
ГИП	Иванова				
Нач.отд	Буклетов				
Н.контр	Шведов				
Гл.спец	Шведов				
Инж.	Маркова				
Провер	Безбородов				

411-2-216.94 ТМ

Деревообрабатывающее предприятие по переработке низкосортной древесины мощностью 5,0 тыс м³/год

Цех лесопиления мощностью 5,0 тыс м³/год

Стадия	Лист	Листов
Р	5	

План расположения электрооборудования и прокладки распределительной сети

ПРОЕКТНЫЙ ИНСТИТУТ №2.

Инв № подл. | Подпись и дата | Взам.инв.№

Ц002864-02 18 Копировал

Альбом 2

Данные о групповых щитках с автоматическими выключателями

Номер щитка	Тип	Установленная мощность, кВт	Номера автоматических выключателей: Однополюсные, занятые	Однополюсные, резервные	Трехполюсные, занятые	Трехполюсные, резервные	Ток расцепителя, А: на вводе	на линиях
Щ0-1	ПРВ501-061	8,7	1,3,5	2,4,6	7,8	9,10	–	16
Щ0-1а	ЯОУ8501	1,3	1,3,5	2,4,6	–	–	–	16.

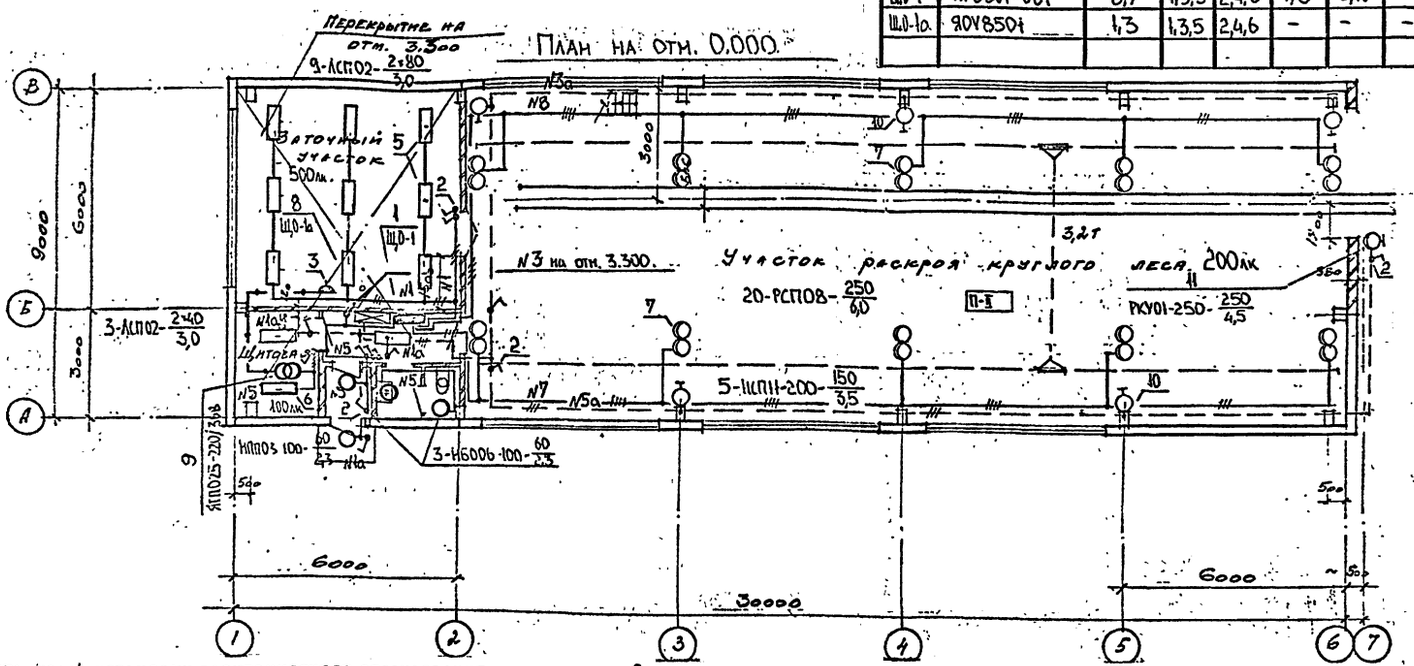

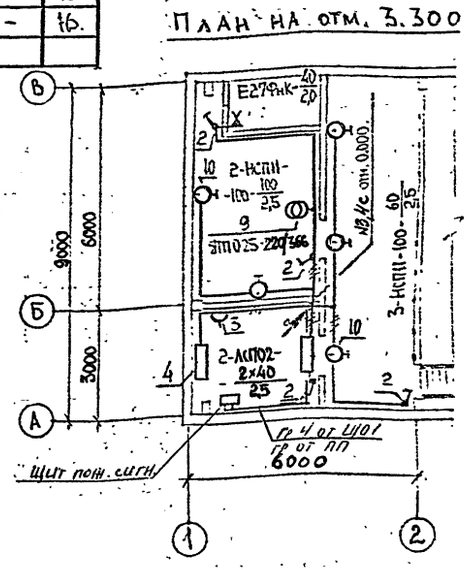

Ведомость узлов установки электрического оборудования на плане расположения

Поз.	Обозначение	Наименование	Кол.	Примечание
1.	5.407-82.1.50МЧ-01	Распределительный шкаф на стене. Монтажный чертёж.	1.	
2.	5.407-83.1.80МЧ	1 или 2 выключателя для открытой установки (IP44) на стене или ж.б. колонне. Монтажный чертёж.	15.	
3.	5.407-83.1.210МЧ	Розетка с сальниковым вводом (IP43 или IP20) на стене или ж.-б. колонне. Монтажный чертёж.	2.	
4	5.407-90.40 МЧ	Установка светильника с люминесцентными лампами на стене (на профиле). Монтажный чертеж.	2.	
5.	5.407-90.120 МЧ	Установка светильника с люминесцентными лампами под перекрытием из пустотных плит. Монтажный чертеж.	9.	
6.	5.407-90.130 МЧ	Установка светильника с люминесцентными лампами под перекрытием из пустотных плит на шпильках. Монтажный чертёж.	3.	
7.	5.407-91.1.330МЧ-01	Установка светильника с РЛВД на подвесе под перекрытием из ребристых плит. Монтажный чертёж.	20.	
8	5.407-112.1.300МЧ	Щиток ЯОУ на стене. Монтажный чертёж.	1.	
9.	5.407-112.1.360МЧ	Ящик ЯТП на стене. Монтажный чертёж.	2.	
10.	5.407-91.1.30МЧ	Установка светильника с лампой накаливания на стене или колонне на кронштейне УПБУ3. Монтажный чертёж	10.	
11.	3000 7-1 -ЭМ.Л	Кронштейн.	1.	

Ведомость узлов установки электрического оборудования на плане расположения

ПРИВЯЗАН

ИНВ №

Изм.	Кол.уч.	Лист	№док.	Подп.	Дата
Гип		Иванова			
Нач отд.		Букетов			
Н контр		Шведов			
Гл. спец		Шведов			
Исп		Маркова			
Провер		Безбородов			

411-2-216.94. -ЭМ

Деревообрабатывающее предприятие по переработке низкосортной древесины мощностью 5,0 тыс м³/год

Цех лесопиления мощностью 5,0 тыс. м³/год

План расположения электрооборудования и прокладки сетей освещения

Стадия	Лист	Листов
Р	6	

ПРОЕКТНЫЙ ИНСТИТУТ №2

Копировал

Ц00264-02-19

ИНВ № ПОДЛ. | ПОДПИСЬ И ДАТА | ВЗАМЕН ИНВ №

Альбом 2

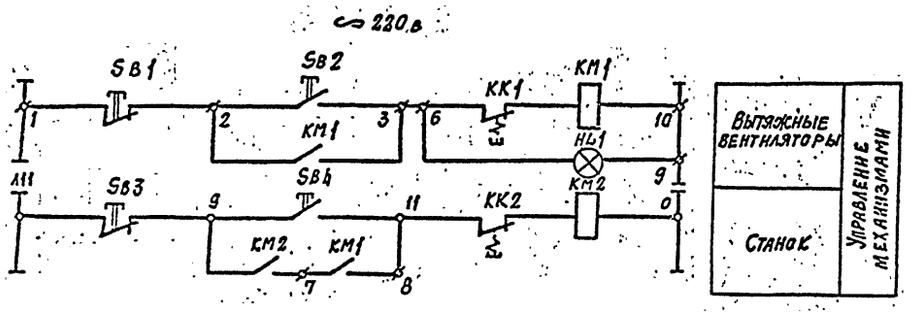

Перечень аппаратуры

№ п/п	Обозначение по схеме	Наименование	Тип	Технические данные	Кол.	Примечан.
		Аппаратура по месту				
1	KM	Пускатель магнитный ~220 в	ПМЛ1100-ПКЛ20		1	Ящик Я5100
2	KK1	Реле тепловое	РТЛ-1000	Уставка по проекту	1	
3	SB1 SB2	Кнопка управления	КЕ011У3	[illegible]	1	
				[illegible]	1	
4	HL1	Арматура	АЕ 3212212У2		1	
5	KM2	Пускатель магнитный ~220 в			1	Комплектно со станком
6	KK2	Реле тепловое			1	
7	SB3 SB4	Пост управления кнопочный	ПКЕ-212-2У3	С надписями	1	

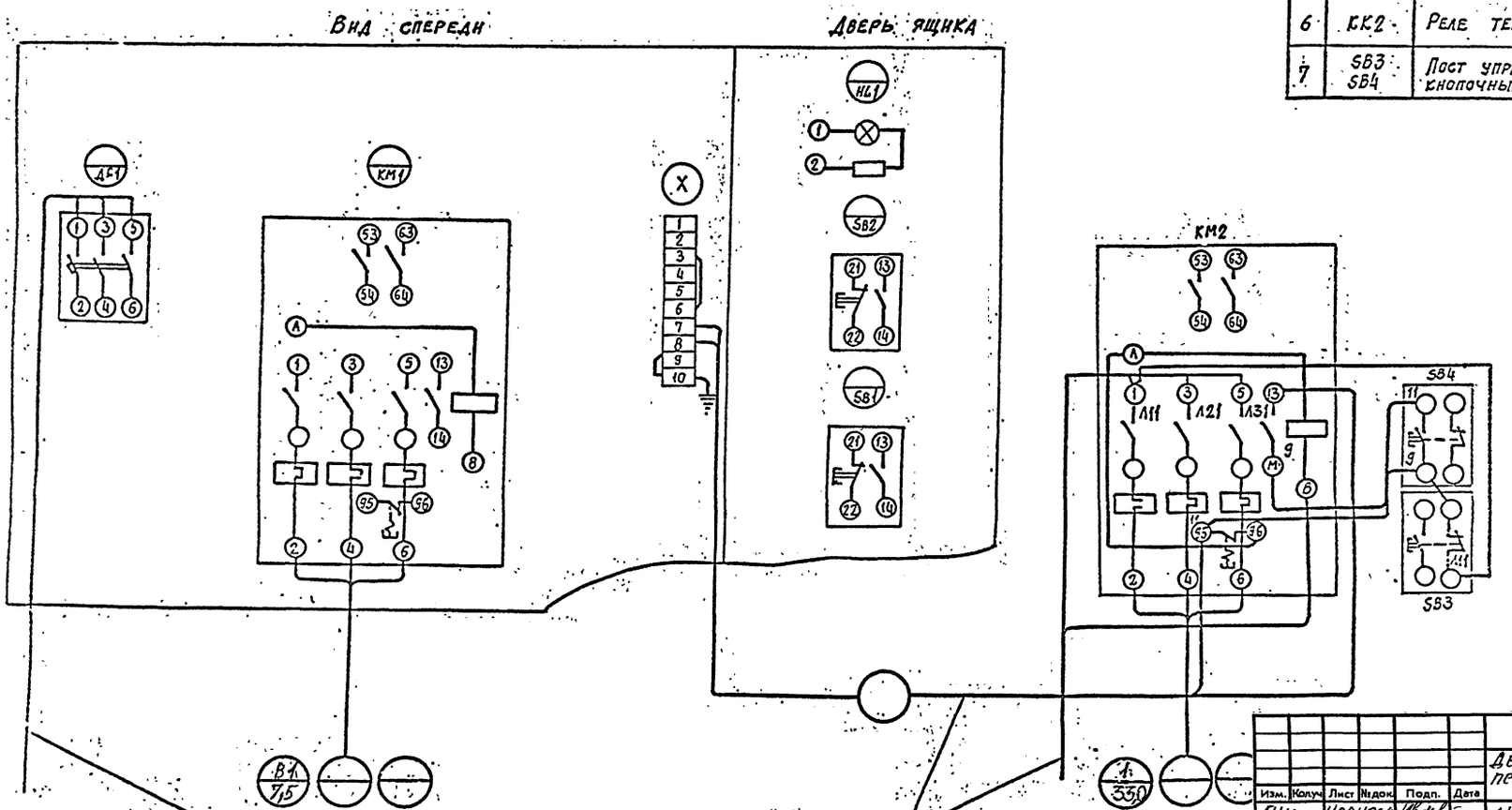

ПРИВЯЗАН

ИНВ №

Изм.	Кол.уч.	Лист	№док.	Подп.	Дата
ГИП		Иванова			
Нач.отд.		Букетов			
Н.контр.		Шведов			
Гл.спец.		Шведов			
Инж.		Маркова			
Провер.		Безбородова			

411-2-216.94 -ЭМ

Деревообрабатывающее предприятие по переработке низкосортной древесины мощностью 5,0 тыс м³/год

Цех лесопиления мощностью 5,0 тыс м³/год

Принципиальная схема блокировки вентилятора со станком

Стадия	Лист	Листов
Р	7	

ПРОЕКТНЫЙ ИНСТИТУТ №2.

Ц00264-02 20

Альбом 2

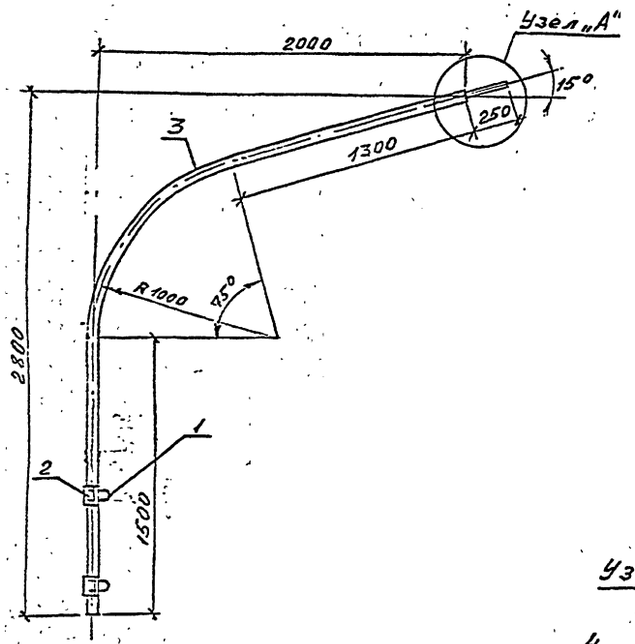

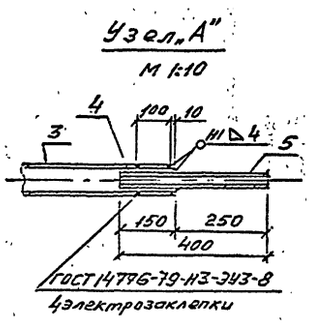

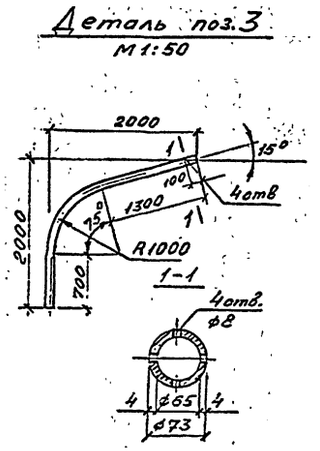

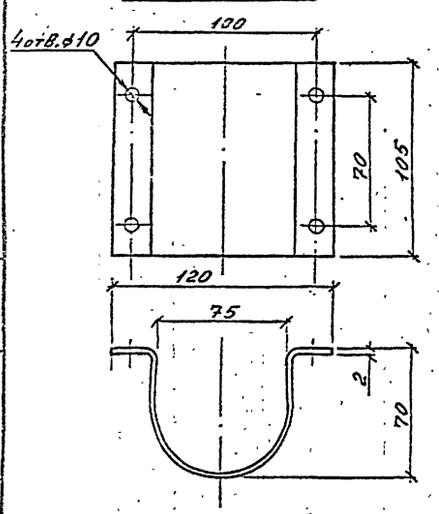

Спецификация

Марка поз.	Обозначение	Наименование	Кол.	Масса ед. кг	Примечание
1	С 440	Хомут	4	0,09	
2		Лист 2мм, 105x230мм	2	0,38	ГОСТ 19903-74*
3		Труба 73x4, ℓ=4100мм	1	22	ГОСТ 3732-78*
4		Труба 63,5x5, ℓ=150мм	1	1,08	—"—
5		Труба 50x3,5; ℓ=400мм	1	1,6	—"—

Наружная поверхность кронштейна должна грунтоваться, шпаклеваться и окрашиваться масляной краской в светлосерый цвет или покрываться светлосерой нитроэмалью.

ПРИВЯЗАН

ИНВ №

Изм.	Кол.уч.	Лист	№док.	Подп.	Дата
ГИН		ИВАНОВА			
НАУ.ОТД		БУКЕТОВ			
Н.КОНТР.		ШВЕДОВ			
ГЛ.СПЕЦ.		ШВЕДОВ			
ИНЖ.		МАРКОВА			
ПРОВЕР.		БЕЗБОРОДОВА			

411-2-216,94 —ЭМ

Деревообрабатывающее предприятие по переработке низкосортной древесины мощностью 5,0 тыс м³/год.

Цех лесопиления мощностью 5,0 тыс м³/год

Стадия	Лист	Листов
Р	8	

Кронштейн

ПРОЕКТНЫЙ ИНСТИТУТ №2

Ц00264-02 21 Копировал

Инв. № подл. | Подпись и дата | Взам. инв. №

А Альбом 2

ВЕДОМОСТЬ РАБОЧИХ ЧЕРТЕЖЕЙ ОСНОВНОГО КОМПЛЕКТА

Лист	Наименование	Примечание
1	Общие данные. План трасс кабелей и труб.	
2	Приточная система П-1. Функциональная схема.	
3	Приточная система П-1. Схема внешних соединений.	

ВЕДОМОСТЬ ССЫЛОЧНЫХ И ПРИЛАГАЕМЫХ ДОКУМЕНТОВ

Обозначение	Наименование	Примечание
	Ссылочные документы	
ТМ4-142-87	Термометр технический ртутный в оправе. Установка на трубопроводе Д>76 мм или металлической стенке.	
ТМ4-144-87	Термометр технический ртутный в оправе. Установка на трубопроводе Д=14...38мм.	
ТМ4-147-87	Термопреобразователь сопротивления, преобразователь термоэлектрический. Установка на трубопроводе Д>76мм или металлической стенке.	
М8-8 Выпуск 2	Установка приборов, арматуры и средств автоматизации на трубопроводах, технологическом оборудовании и металлических конструкциях.	
ТМ4-416-86	Коробка соединительная КС. Установка на конструкциях.	
ЩУС-01 ТУ36.22.22.008-87	Щит управления и контроля с унифицированными схемами.	
ТМ3-54-91	Щит ЩШМ. Установка на стене, колонне	
ТМ8-94-77	Проход открытый с гильзой в стене.	
	Прилагаемые документы.	
411-2-216.94-АОВ.СО	Спецификация оборудования.	
411-2-216.94-АОВ.ВМ	Ведомость потребности в материалах.	

"Технические решения, принятые в рабочих чертежах, соответствуют требованиям экологических, санитарно-гигиенических, противопожарных и других норм, действующих на территории Российской Федерации, и обеспечивают безопасную для жизни и здоровья людей эксплуатацию объекта при соблюдении предусмотренных рабочими чертежами мероприятий."

Главный инженер проекта /Иванова/

Общие указания.

В настоящей части проекта разработана автоматизация приточной системы П-1 (с применением щитов управления и контроля ЩУС-01 по ТУ36.22.22.008-87).

За основу принципиальной электрической схемы ЩУС-01 приняты принципиальные электрические схемы ТПР 904-02-14.85 ГПИ "Сантехпроект" и 904-02-15.85 ГПИ "Электропроект", содержащие функции управления, регулирования и контроля.

Приточная система имеет сблокированное и ручное управление.

Автоматическое регулирование температуры воздуха в помещении предусматривается путем воздействия на регулирующий клапан, установленный на теплоносителе.

При понижении температуры наружного воздуха ниже +3оС и температуры обратного теплоносителя ниже +30оС педусматривается защита калорифера системы от замораживания.

Щит управления устанавливается рядом с приточной системой на отм. 3.300.

Обозначение	Наименование
●	Отборное устройство, первичный измерительный прибор или датчик, встраиваемый в технологическое оборудование или трубопровод.
▭	Прибор, регулятор, исполнительный механизм, электроаппаратура и другое оборудование, устанавливаемое вне щитов.
□	Щит контроля.
⊠	Соединительная коробка.

1. Позиции монтируемых приборов и аппаратуры, а также нумерация и типы кабелей, проводов и труб соответствуют схеме внешних соединений (листы АОВ-3).
2. Монтаж приборов и средств автоматизации выполнить согласно строительным нормам и правилам СНиП3-05.07-85 Госстроя СССР.

План на отм. 3.300
М1:50

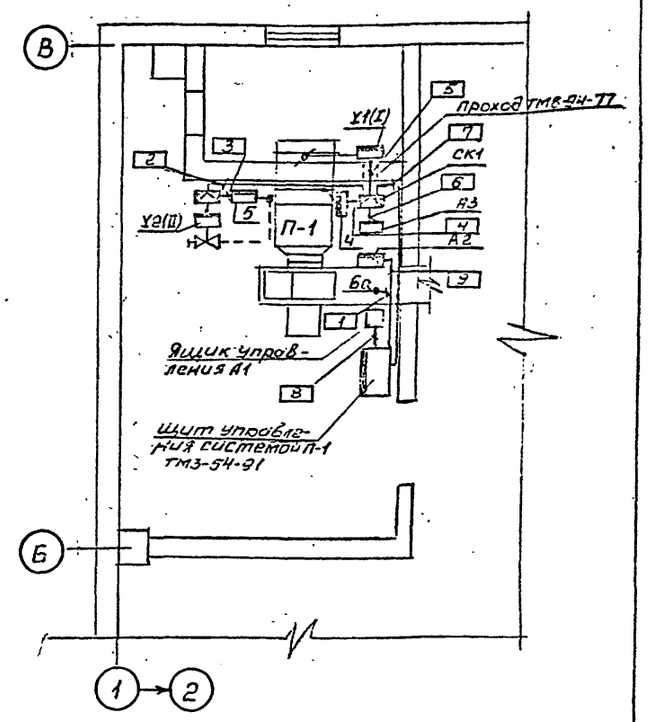

Позиция	Обозначение	Наименование	Кол.	Примеч.
		Профиль ПЕ-2000 У1 ТУ36-1113-84	1	ТМ3-54-91 ТМ4-416-86
		Труба винипластовая 25х1,5 ТУ6-19-051-249-79	1 м	ТМ8-94-77

ИНВ. №				ПРИВЯЗАН	
					Листов

411-2-216.94 -АОВ

Деревообрабатывающее предприятие по переработке низкосортной древесины мощностью 5,0 тыс.м3/год

Изм.	Кол.уч.	Лист	Ндок.	Подп.	Дата
ГИП		Иванова			
Нач.отд.		Букетов			
Н.контр.		Бобнева			
Зав.гр.		Рыбушкина			
Исполн.		Васильева			
Провер.		Рыбушкина			

Цех лесопиления мощностью 5,0 тыс.м³в год

Стадия	Лист	Листов
Р	1	3

Общие данные
План трасс кабелей и труб

ПРОЕКТНЫЙ ИНСТИТУТ №2

Ц00264-02 22

ИНВ. № ПОДЛ. | ПОДПИСЬ И ДАТА | ВЗАМЕН ИНВ.№ | ОТД. ОВ | ГР. СИЛОВОГО ЭЛ/ОБОРУД. | ГРИЛЬ | Марково

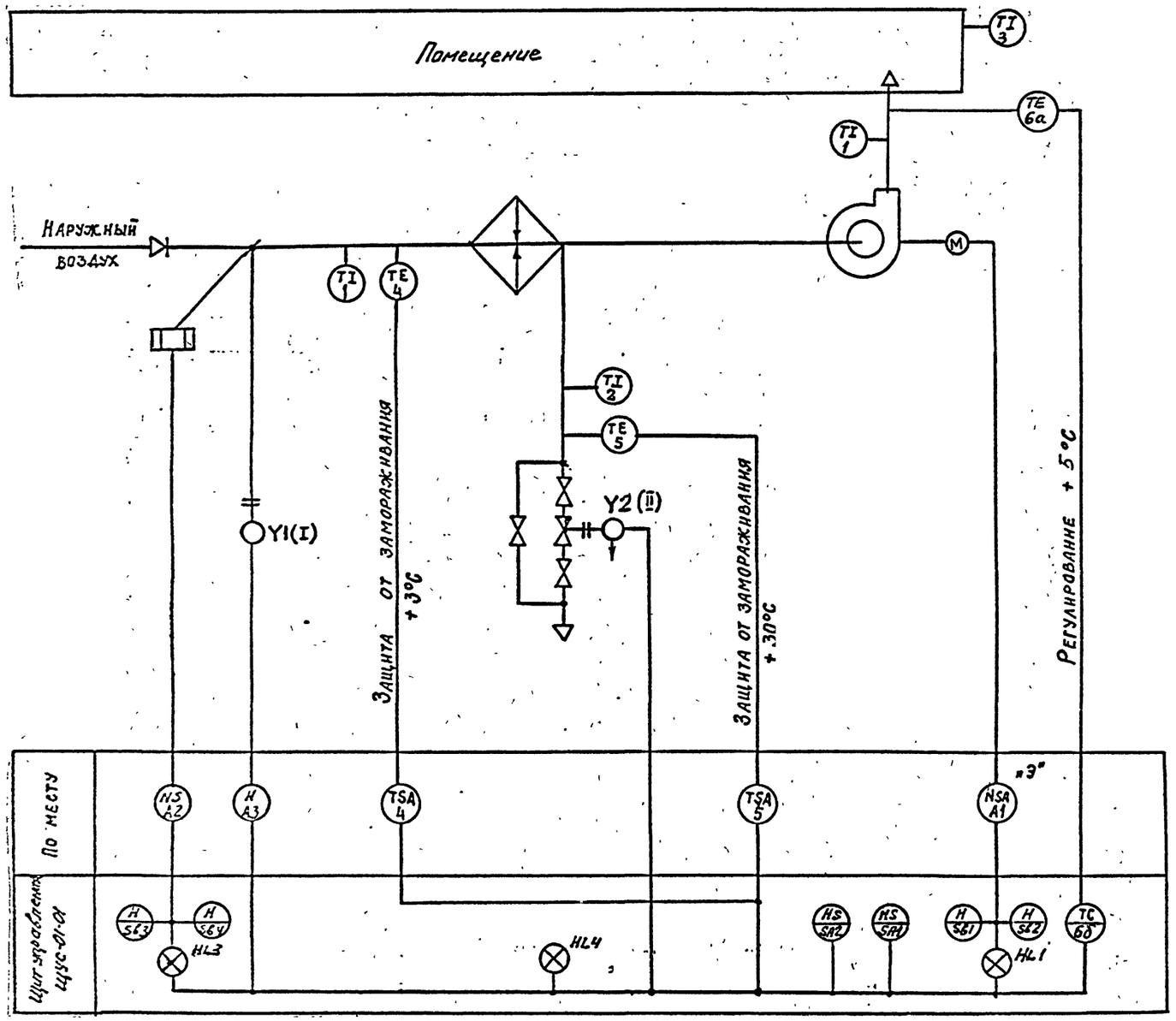

Диаграммы замыканий контактов регуляторов температуры

Р2(п.4) — ТУДЭ-1

Обозначение контактов	Температура воздуха перед калорифером −60°С … +3°С … +40°С
1	

Р3(п.5) — ТУДЭ-2

Обозначение контактов	Температура обратного теплоносителя 0°С … +30°С … +100°С
1	

Р1(п.65) — ТМ 8

Обозначение контактов	Температура воздуха в помещении −20°С заданная +20°С
Команда выше 12-21	
Команда ниже 18-22	

1. Электроаппаратура, обозначенная индексом „Э", заказывается в электротехнической части проекта.
2. В обозначениях приборов указаны позиции согласно спецификации АОВ.СО.

ПРИВЯЗАН

ИНВ.№

Изм.	Кол.уч.	Лист	Ндок.	Подп.	Дата
ГИП		Иванова			
Нач.отд.		Букетов			
Н.контр.		Бобнева			
Зав.гр.		Рыбушкина			
Исполн.		Васильева			
Провер.		Рыбушкина			

411-2-216.94 −АОВ

Деревообрабатывающее предприятие по переработке низкосортной древесины мощностью 5,0 тыс.м3/год

Цех лесопиления мощностью 5,0 тыс.м³в год

Стадия	Лист	Листов
Р	2	

Приточная схема П-1
Функциональная схема

ПРОЕКТНЫЙ ИНСТИТУТ №2

400264-02 23

Инв.№ подл. | Подпись и дата | Взамен инв.№

Наименование параметра и место отбора импульса	Регулирование температуры воздуха в воздухе	Управление клапаном на теплоносителе	Защита калорифера от замораживания: по обратному теплоносителю	Защита калорифера от замораживания: по наружному воздуху	Исполнительный механизм на заслонке наружного воздуха	Кнопка управления заслонкой наружного воздуха	Помещение (см. чертежи марки «ЭМ»)		Контроль температуры: наружного воздуха	Контроль температуры: в воздухе	Контроль температуры: обратного теплоносителя	Контроль температуры: в воздухе в помещении
Обозначение монтажного черт.	ТМ4-147-87	—	М8-1 Выпуск 2	ТМ4-151-87	—	—	—		ТМ4-142-87	ТМ4-142-87	ТМ4-144-87	—
Позиции	6а	Y2(I)	5	4	Y1(I)	A3	A1	A2	1	1	2	3

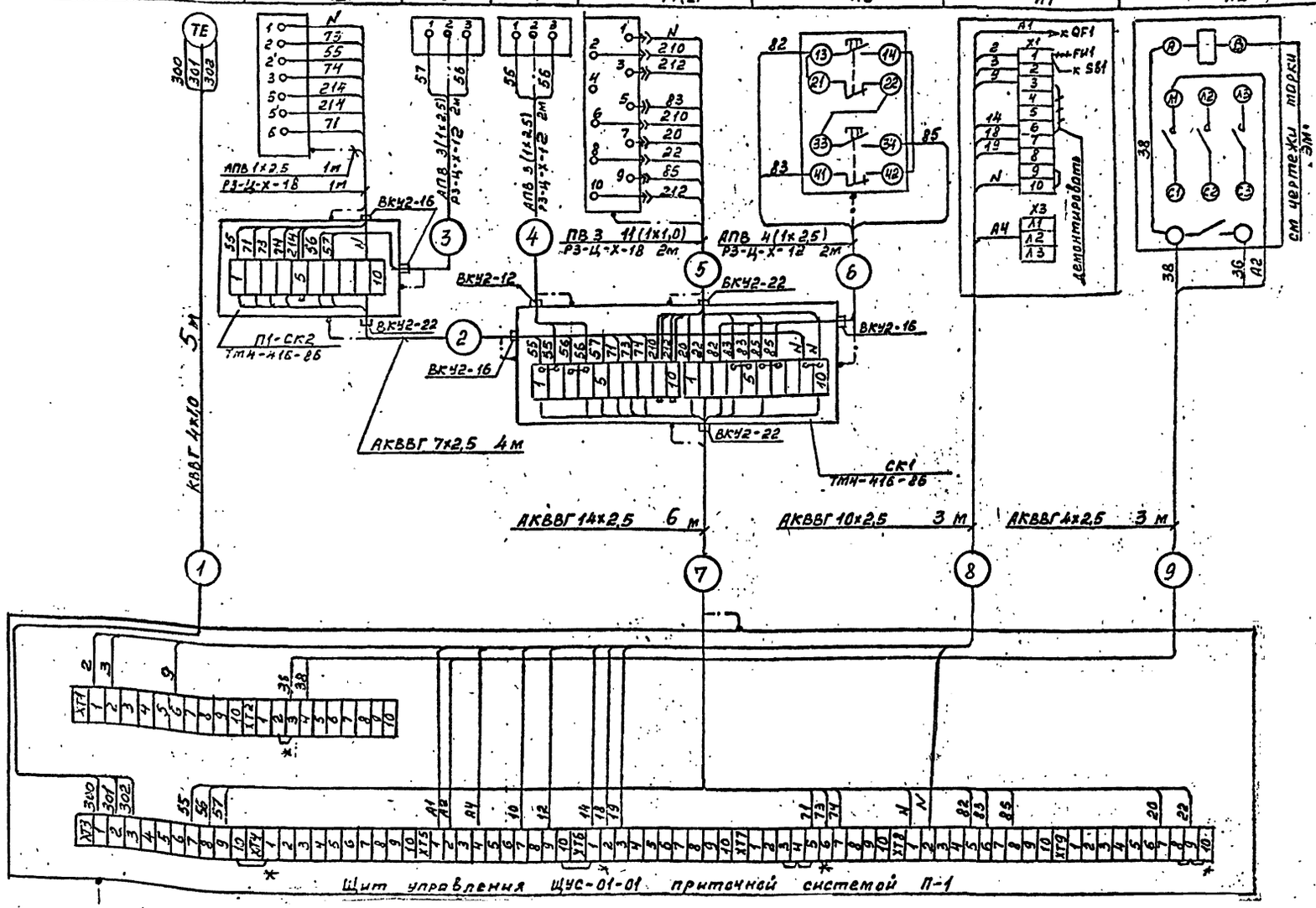

ТИ 4 шт.

Обозначение	Наименование
	Жила кабеля или провода, используемая в качестве нулевого защитного проводника и присоединяемая к корпусу электрооборудования.

Поз.	Наименование	Кол.	Примечание
	Коробки соединительные ТУ36.2568-83 КС-10 У2	1	
	КС-20 У2	1	
	Кабели ГОСТ 1508-72* АВВГ 4х1,0 мм²	6	м
	АКВВГ 4х2,5 мм²	4	м
	АКВВГ 7х2,5 мм²	5	м
	АКВВГ 10х2,5 мм²	4	м
	АКВВГ 14х2,5 мм²	7	м
	Провода ГОСТ 6323-79* ПВ3 1,0 мм²	35	м
	АПВ 2,5 мм²	38	м
	Металлорукава ТУ22-5570-83 РЗ-Ц-Х-12	7	м
	РЗ-Ц-Х-18	4	м
	Сталь полосовая 14х4 ГОСТ 103-76*	2	кг

1. Позиции приборов и аппаратуры указаны согласно схеме АОВ-2.
2. Монтаж защитного зануления выполнить согласно инструкции по монтажу защитного заземления и зануления ТИ4.25088.17000.
3. Длины кабелей даны с учётом 6% надбавки на изгибы, повороты и отходы согласно письму Госстроя СССР от 17.12.1979 г. № 89-Д.

ПРИВЯЗАН

ИНВ.№

Изм.	Кол.уч.	Лист	№док.	Подп.	Дата	411-2-216.94 -АОВ		
						Деревообрабатывающее предприятие по переработке низкосортной древесины мощностью 5,0 тыс.м3/год		
ГИП		Иванова				Цех лесопиления мощностью 5,0 тыс.м³ в год	Стадия: Р	Лист: 3
Нач.отд.		Букетов						Листов:
Н.контр.		Бобнева				Приточная система П-1	ПРОЕКТНЫЙ ИНСТИТУТ №2	
Зав.гр.		Рыбушкина				Схема внешних соединений		
Исполн.		Васильева						
Провер.		Рыбушкина						

Ц00264-02 24

Взамен инв.№ | Подпись и дата | Инв.№ подл.

Альбом 2

ВЕДОМОСТЬ РАБОЧИХ ЧЕРТЕЖЕЙ ОСНОВНОГО КОМПЛЕКТА

Лист	Наименование	Примеч.
1	Общие данные.	
	Функциональная схема.	
2	Принципиальные схемы управления.	
	Схема внешних соединений.	
3	План трасс кабелей и труб.	

ВЕДОМОСТЬ ССЫЛОЧНЫХ И ПРИЛАГАЕМЫХ ДОКУМЕНТОВ

Обозначение	Наименование	Примеч.
	Ссылочные документы	
ТМ4-416-86	Коробка соединительная КС. Установка на конструкции. (Сборник 27.	
	Приборы для измерения и регулирования давления, расхода и уровня.	
	Установка групповая на полу.)	
	Прилагаемые документы	
АВК.СО	Спецификация оборудования.	
АВК.ВМ	Ведомость потребности в материалах.	

Функциональная схема

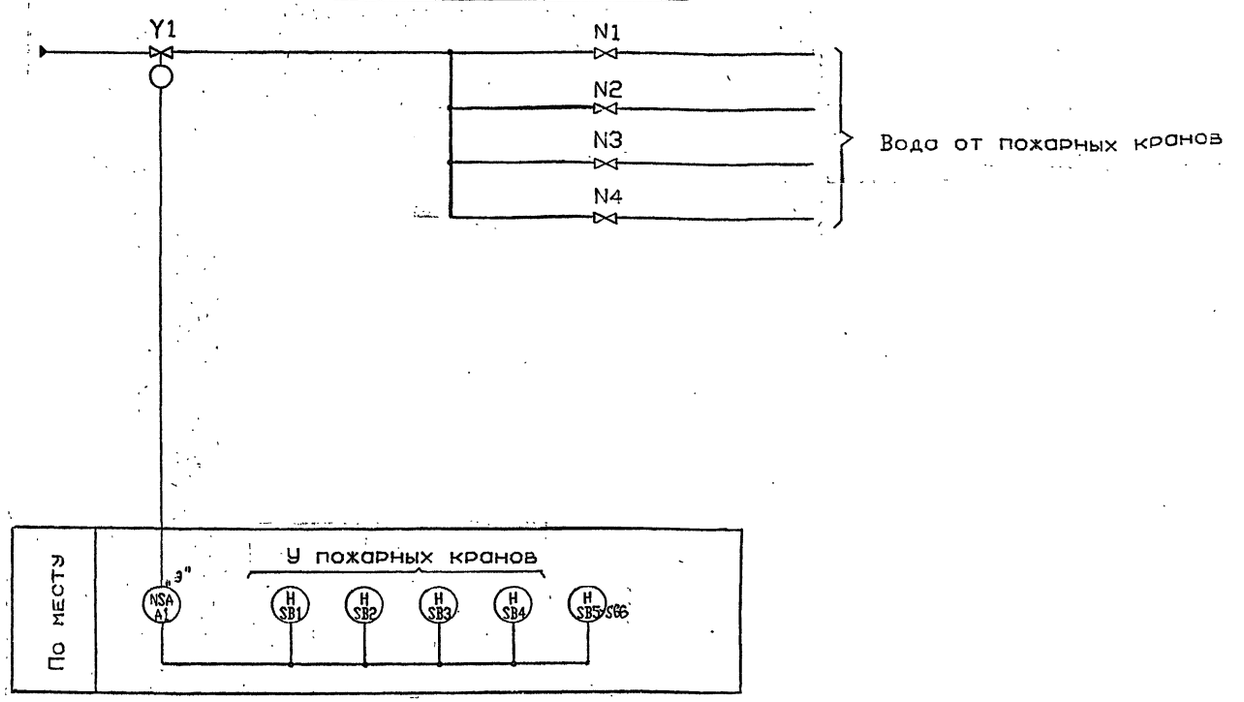

Общие указания.

В данной части проекта разработана схема управления задвижкой на обводной линии водомерного узла.

Предусмотрено местное и дистанционное управление задвижкой.

Местное управление осуществляется с ящика управления, установленного рядом с задвижкой.

Дистанционное открытие задвижки производится кнопками, расположенными у каждого пожарного крана.

Закрытие задвижки производится кнопкой с ящика управления.

Кроме того предусмотрена возможность дистанционного управления задвижкой из помещения охраны.

"Технические решения, принятые в рабочих чертежах, соответствуют требованиям экологических, санитарно-гигиенических, противопожарных и других норм, действующих на территории Российской Федерации, и обеспечивают безопасную для жизни и здоровья людей эксплуатацию объекта при соблюдении предусмотренных рабочими чертежами мероприятий.

Главный инженер проекта /Иванова/

ПРИВЯЗАН					
ИНВ.№					
ИЗМ.	КОЛ.УЧ.	ЛИСТ	N ДОК.	ПОДП.	ДАТА
ГИП	Иванова				
Нач.отд.	Букетов				
Н.контр.	Бобнева				
Зав.гр.	Рыбушкина				
Исполн.	Алексеева				
Провер.	Рыбушкина				

411-2-216.94 -АВК

Деревообрабатывающее предприятие по переработке низкосортной древесины мощностью 5,0 тыс.м3/год.

Цех лесопиления мощностью 5,0 тыс. м3 в год.

СТАДИЯ	ЛИСТ	ЛИСТОВ
Р	1	3

Общие данные. Функциональная схема.

ПРОЕКТНЫЙ ИНСТИТУТ N2

Ц00264-02 25

Альбом 2

Принципиальная схема управления. ~220в

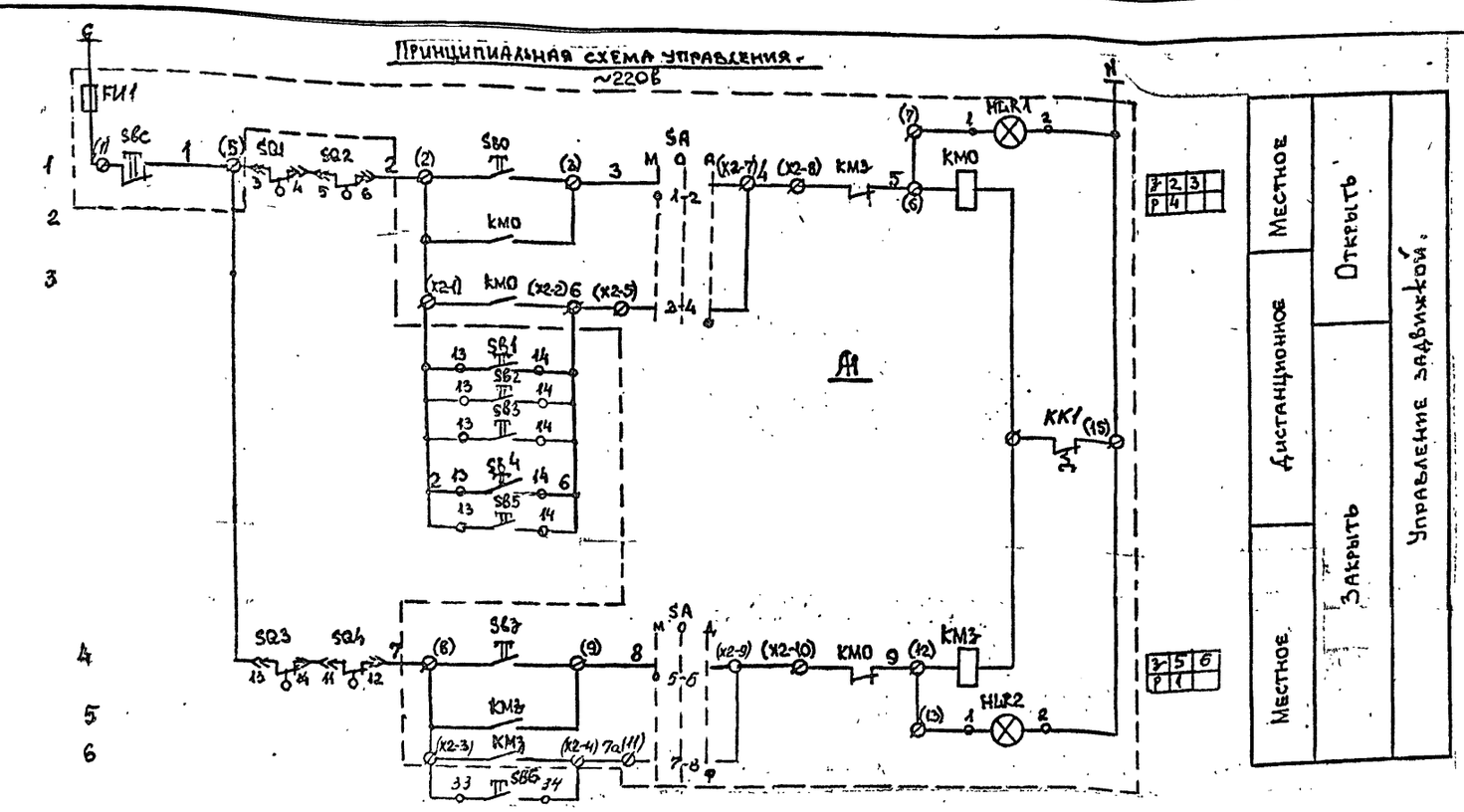

Схема внешних соединений.

Наименование параметра и место отвора импульса.	Ящик управления задвижкой см. черт. марки «ЭМ».	Управление задвижкой	Дистанционное включение пожарной задвижки				
			Кран №1	Кран №2	Кран №3	Кран №4	Помещение охраны
Обозначение монт. чертежа.	—	—	—				—
Позиция.	A1	шр (SQ1...SQ4)	SB1	SB2	SB3	SB4	SB5-SB6

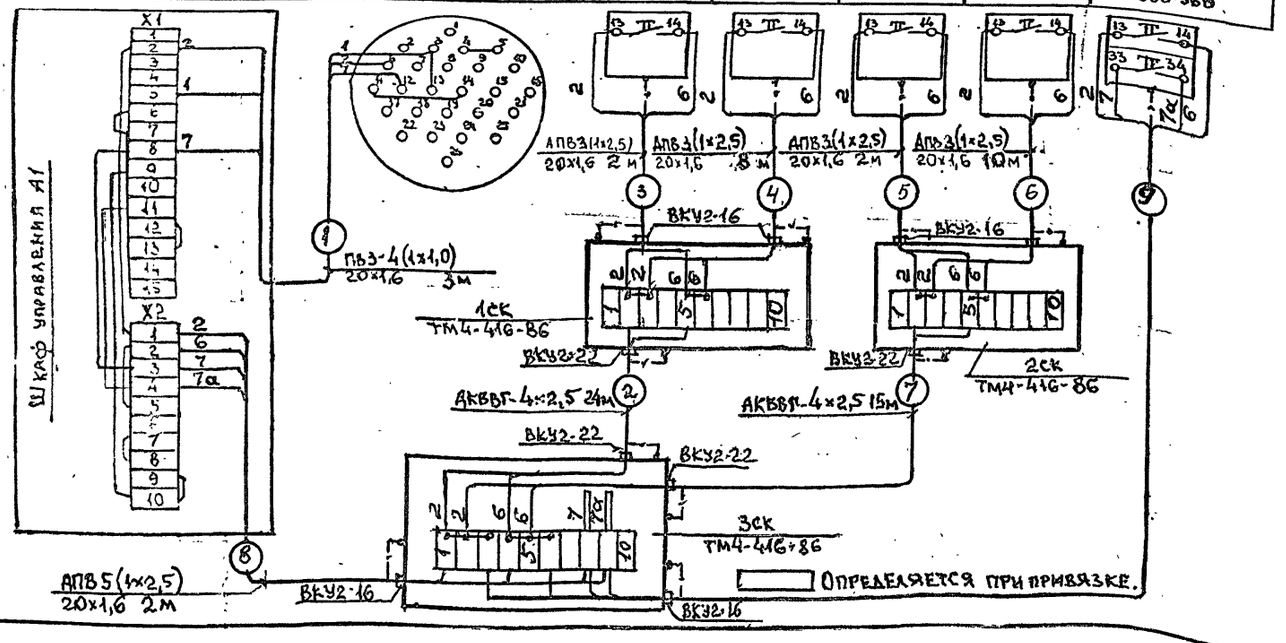

Поз. обозначение.	Наименование.	Кол.	Примечание.
	Аппаратура по месту.		
SB1...SB4	Пост управления ПКЕ-222-1У2	4	
SB5, SB6	Пост управления ПКЕ-222-2У2	1	
ШР (SQ1...SQ4)	Микропереключатель	4	Комплектно с задвижкой.
KM0-KM3	Пускатель магнитный реверсивный ~220в	1	Ящик силовой Я5411 см. черт. марки «ЭМ».
SA	Переключатель универсальный.	1	
SB0, SB3 SBC	Кнопка управления.	3	
HLR1, HLR2	Арматура сигнальная ~220в	2	

Обозначение	Наименование
	Жила кабеля или провода, используемая в качестве нулевого защитного проводника и присоединяемая к корпусу электрооборудования.

Поз.	Наименование.	Кол.	Примечание.
	Коробка соединительная КС-10У2 ТУ36.2568-83Е	3	
	Провод ГОСТ 6323-79* АПВ-1×2,5 мм²	100	м
	Провод ГОСТ 6323-79* ПВ3-1×1,0 мм²	18	м
	Кабель ГОСТ 1508-78Е* АКВВГ-4×2,5 мм²	42	м
	Труба стальная электросварная ГОСТ 10704-76 20×1,6	28	м
	Ввод кабельный ТУ36-1764-79 ВКУ2-22У1	1	

1. На принципиальной схеме управления в скобках указаны номера зажимов ящика управления Я5411.
2. Монтаж защитного зануления выполнить согласно инструкции по монтажу защитного заземления и зануления ТИЧ.25088.17000.
3. Длины кабелей даны с учётом 6% надбавки на изгибы, повороты и отходы.

ПРИВЯЗАН

ИНВ №

ИЗМ.	КОЛ.УЧ.	АНСТ	N ДОК.	ПОДП.	ДАТА
ГИП		Иванова			
Нач.отд.		Букетов			
Н.контр.		Бобнева			
Зав.гр.		Рыбушкина			
Исполн.		Иванов			
Провер.		Рыбушкина			

411-2-216.94 -АВК

Деревообрабатывающее предприятие по переработке низкосортной древесины мощностью 5,0 тыс.м3/год.

Цех лесопиления мощностью 5,0 тыс. м3 в год.

Стадия	Лист	Листов
Р	2	

Принципиальная схема управления. Схема внешних соединений.

ПРОЕКТНЫЙ ИНСТИТУТ №2

Ц00264-02 26

ИНВ № ПОДП | ПОДПИСЬ И ДАТА | ВЗАМЕН ИНВ.№

План на отм.0.000
М1:100

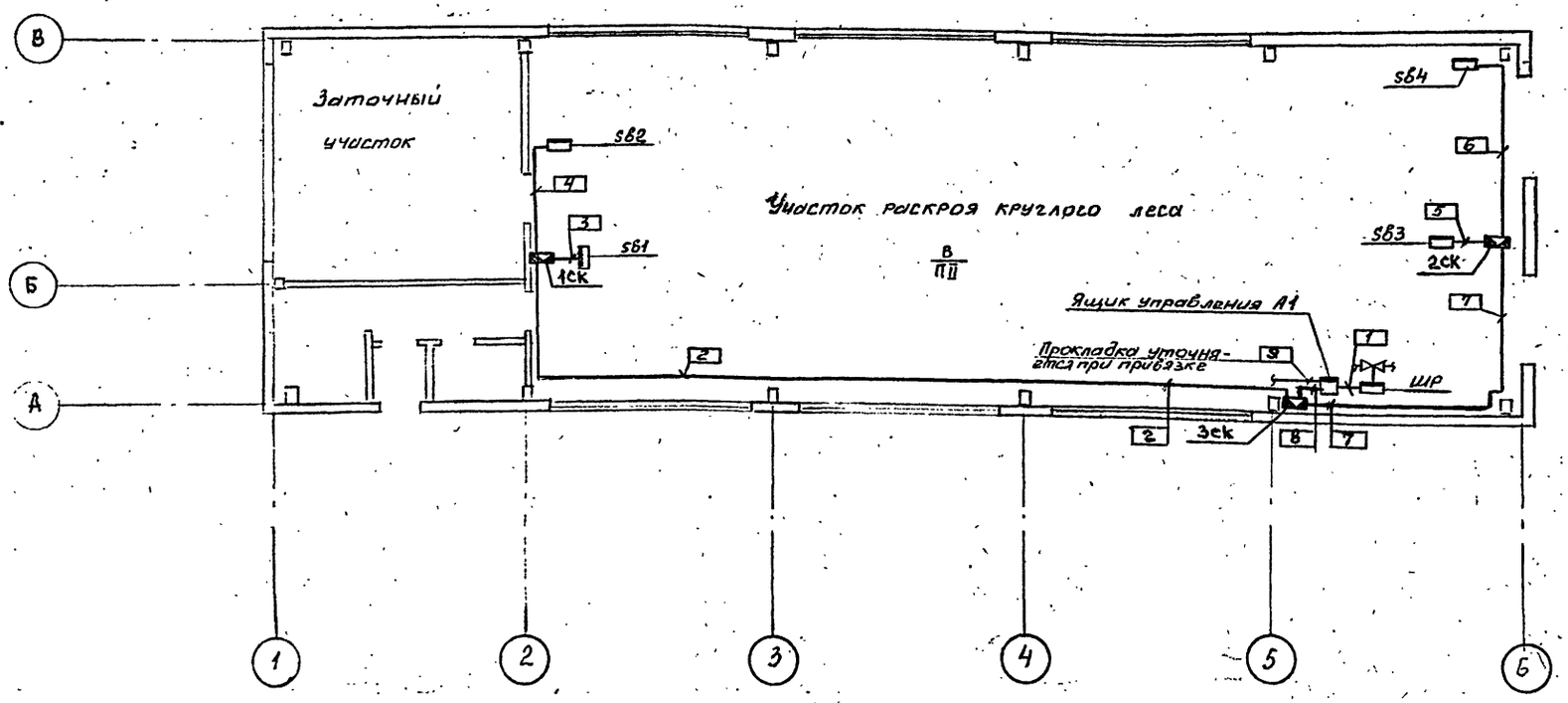

Обозначение	Наименование
●	Отборное устройство, первичный измерительный прибор или датчик, встраиваемый в технологическое оборудование или трубопровод.
▭	Прибор, регулятор, исполнительный механизм, электроаппаратура и другое оборудование, устанавливаемое вне щитов.
□	Щит контроля.
▨	Соединительная коробка.

Поз.	Обозначение	Наименование	Кол.	Примеч
		Профиль ПГ-2000У1 ТУ36-1113-84	2	ТМ4-416-86

1. Позиции монтируемых приборов и аппаратуры, а также нумерация и типы кабелей, проводов и труб соответствуют схеме внешних соединений (листы АВК-2).
2. Монтаж приборов и средств автоматизации выполнить согласно строительным нормам и правилам СН и П3.05.07-85.

Инв № подл. | Подпись и дата | Взам. инв. №

ПРИВЯЗАН

Инв №

Изм.	Кол. уч.	Лист	№ док.	Подп.	Дата
ГИП		Иванова			
Нач. отд.		Букетов			
Н. контр.		Бобнева			
Зав. гр.		Рыбушкина			
Исполн.		Иванов			
Провер.		Рыбушкина			

411-2-21694-АВК

Деревообрабатывающее предприятие по переработке низкосортной древесины мощностью 5,0 тыс.м3/год.

Цех лесопиления мощностью 5,0 тыс. м3 в год.

Стадия	Лист	Листов
Р	3	

План трасс кабелей и труб.

ПРОЕКТНЫЙ ИНСТИТУТ №2

Ц00264-02 27 Формат А2

АЛЬБОМ 2

ВЕДОМОСТЬ РАБОЧИХ ЧЕРТЕЖЕЙ ОСНОВНОГО КОМПЛЕКТА

ЛИСТ	НАИМЕНОВАНИЕ	ПРИМЕЧАНИЕ
1	Сети связи. Общие данные	
2	Сети связи на планах с отм. 0.000 и 3.300	

ВЕДОМОСТЬ ССЫЛОЧНЫХ И ПРИЛАГАЕМЫХ ДОКУМЕНТОВ

ОБОЗНАЧЕНИЕ	НАИМЕНОВАНИЕ	ПРИМЕЧАНИЕ
Ссылочные документы		
ВСН 600 – 81	Инструкция по монтажу сооружений и устройств	
	связи, радиовещания и телевидения	
РД 25.952–90	Системы автоматические пожаротушения, пожарной,	МВД
	охранной и охранно–пожарной сигнализации. Порядок	
	разработки задания на проектирование.	
ВСН 25–09.68–85	Правила производства и приемки работ. Установки	МВД
	охранной, пожарной и охранно–пожарной сигнализации.	
ВСН 60 – 89	Устройства связи, сигнализациии дисчпетчеризации	Госкомархи–
	инженерного оборудования жилых и общественных зданий.	тектуры
СНиП 2.04.09–84	Пожарная автоматика зданий и сооружений.	
Прилагаемые документы		
411–2–216.94–СС.СО	Спецификация оборудования	

"Технические решения, принятые в рабочих чертежах, соответствуют требованиям экологических, санитарно–гигиенических, противопожарных и других норм, действующих на территории Российской Федерации, и обеспечивают безопасную для жизни и здоровья людей эксплуатацию объекта при соблюдении предусмотренных рабочими чертежами мероприятий."

ПРИМЕЧАНИЯ

Данный раздел выполнен на основании архитектурно–строительных чертежей корпуса и технологического задания. Предусматривается монтаж следующих сетей связи:

– телефонной,

– радиотрансляционной,

– пожарной сигнализации.

В корпус заводятся кабели телефонной и радиотрансляционной сетей. Телефонный кабель присоединяется к распределительной коробке, кабель радиотрансляциоонй сети – к трансформатору сетей проводного вещания.

Сеть пожарной сигнализации включает прибор УОТС–1–1 и ручные извещатели, которые соединены между собой шлейфом. Линия сигнализации выполняется в трубе. Луч включен в прибор, который при срабатывании извещателей посылает сигнал по телефонной сети на пульт централизованного наблюдения.

Электропитание прибора – от двух независимых источников, см. раздел электрооборудования.

СХЕМА СЕТИ ПОЖАРНОЙ СИГНАЛИЗАЦИИ

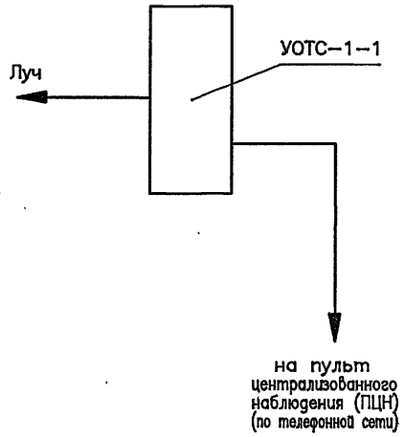

АСО Попова Тогу
ТО Кисетов

Взам. инв. N | Подпись и дата | Инв. N подл.

ИНВ. N

Изм.	Кол. уч.	Лист	N док.	Подп.	Дата
Г И П		Иванова			
Нач. отд.		Букетов			
Н. контр.		Шведов			
Зав. гр.		Рубинштейн			

ПРИВЯЗАН

Листов

411–2–216.94–СС

Деревообрабатывающее предприятие по переработке низкосортной древесины мощностью 5,0 тыс. м3 в год

Цех лесопиления мощностью 5,0 тыс. м3 в год

Стадия	Лист	Листов
Р	1	2

Сети связи. Общие данные.

ПРОЕКТНЫЙ ИНСТИТУТ N2

Ц00264-02 28

АЛЬБОМ 2

План на отм. 0.000

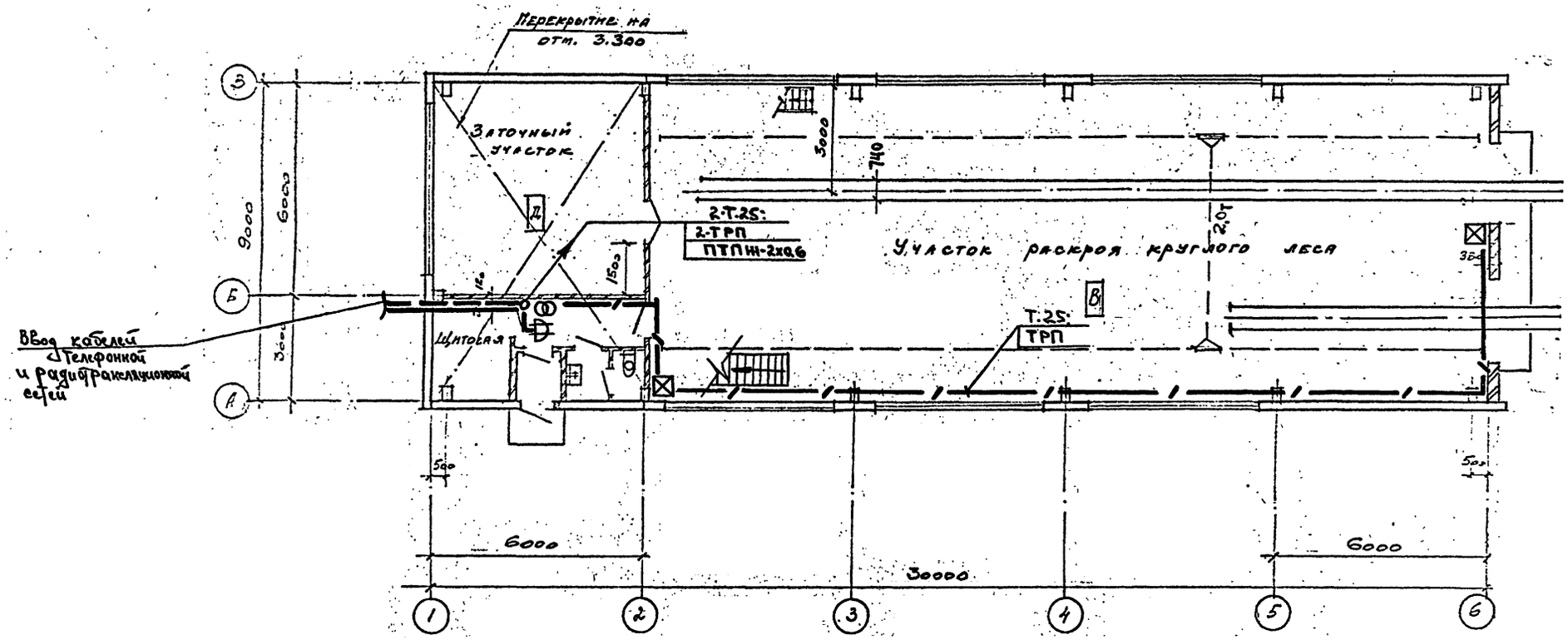

План на отм. 3.300

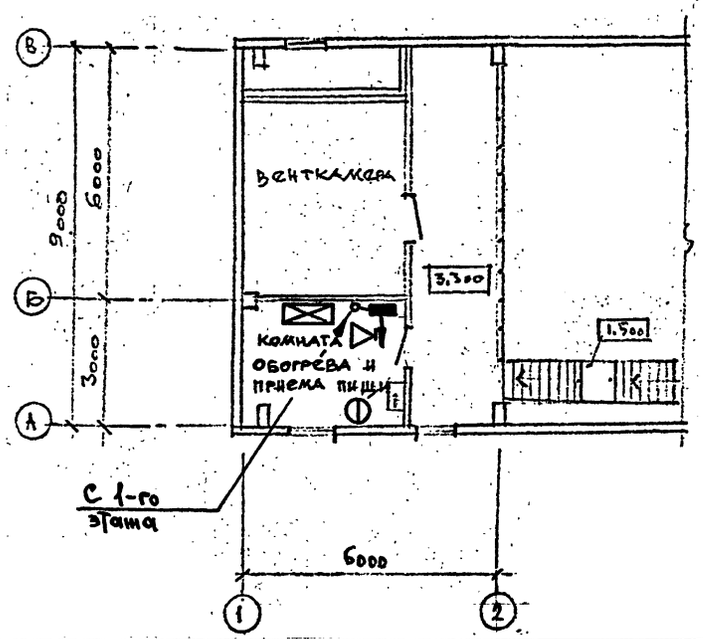

Условные обозначения

- Контрольный прибор пожарной сигнализации
- Телефонный аппарат внутрипроизводственной связи
- Телефонная распределительная коробка, параллельная
- Абонентский громкоговоритель
- Трансформатор сети проводного вещания
- Ручной пожарный извещатель
- Ограничительная коробка сети проводного вещания
- 2 Т.25 — Трубы по конструциям /две трубы диаметром 25мм/
- 2Т.32 — Стояк сетей связи

Инв.N подл.	Подпись и дата	Взам. инв.N

gost.e-ecolog.ru

ПРИВЯЗАН

ИНВ.N

Изм.	Кол.уч.	Лист	N док.	Подп.	Дата
Г И П		Иванова			
Нач. отд.		Букетов			
Н.контр.		Шведов			
Зав. гр.		Рубинштейн			

411-2-216.94-СС

Деревообрабатывающее предприятие по переработке низкосортной древесины мощностью 5,0 тыс. м3 в год

Цех лесопиления мощностью 5,0 тыс. м3 в год

Стадия	Лист	Листов
Р	2	

Сети связи на планах с отм. 0.000 и 3.300

ПРОЕКТНЫЙ ИНСТИТУТ N2