ТИПОВОЙ ПРОЕКТ

901-3-276.89

ГЛАВНЫЙ КОРПУС ДЛЯ СТАНЦИИ ОЧИСТКИ ВОДЫ ПОВЕРХНОСТНЫХ ИСТОЧНИКОВ МУТНОСТЬЮ до 120 мг/л ПРОИЗВОДИТЕЛЬНОСТЬЮ 32.0 тыс. м³/сут.

АЛЬБОМ 3

24065-03

АР Архитектурные решения. Стр. 3...16

КМ Конструкции металлические. Стр. 17...38

АЗ Антикоррозионная защита конструкций. Стр. 39...43

ОС Организация строительства. Стр. 44...46

СФ ЦИТП 620062, г.Свердловск, ул.Чебышева, 4
Зак.3816 инв. 24065-05 тираж 100
Сдано в печать 20.06 1990 Цена 4-14

gost.e-ecolog.ru

ТИПОВОЙ ПРОЕКТ
901-3 276.89
ГЛАВНЫЙ КОРПУС ДЛЯ СТАНЦИИ ОЧИСТКИ ВОДЫ ПОВЕРХНОСТНЫХ ИСТОЧНИКОВ МУТНОСТЬЮ до 120 мг/л ПРОИЗВОДИТЕЛЬНОСТЬЮ 320 тыс. $м^3$/сут.

АЛЬБОМ 3

ПЕРЕЧЕНЬ АЛЬБОМОВ:

Альбом	1	ПЗ	Пояснительная записка
Альбом	2	ТХ	Технология производства
		ТХН	Эскизные чертежи общих видов
		ВК	Внутренний водопровод и канализация
		ОВ	Отопление и вентиляция
Альбом	3	АР	Архитектурные решения
		КМ	Конструкции металлические
		АЗ	Антикоррозионная защита конструкций
		ОС	Организация строительства
Альбом	4	КЖ	Конструкции железобетонные
Альбом	5	КЖИ	Строительные изделия
Альбом	6	ЭМ	Силовое электрооборудование
		ЭО	Электрическое освещение
		СС	Связь и сигнализация
Альбом	7	АТХ	Автоматизация
Альбом	8	АТХ	Задание заводу изготовителю
Альбом	9	ОС	Спецификации оборудования
Альбом	10	ВМ	Ведомости потребности в материалах
Альбом	11	С	Сметы
Часть 1			
Часть 2			
Часть 3			

Примененные материалы: т.п. 407-3-444.87. Альбом II „Распределительный пункт 10(6) кв совмещенный с трансформаторной подстанцией 10(6)/0.4 кв для городских электрических сетей тип II РПК-2 тм 1." Распространяет Свердловский филиал ЦИТП

24065-03

Разработан:
ЦНИИЭП инженерного оборудования, городов, жилых и общественных зданий

Главный инженер института А. Кетаов
Ответственный исполнитель В. Куликов

Утвержден Госгражданстроем
приказ N 242 от 29 июля 1986г.

© СР ЦИТП Госстрой СССР, 1990г.

СОДЕРЖАНИЕ АЛЬБОМА

Марка	Наименование	№ стр.
АР-1	Общие данные	3
АР-2	План на отм.-2.400;-0.600 и 0.000 в осях 1...10	4
АР-3	Планы на отм.-1.800; 0.000; 1.800 в осях 11...16. Специфи-	5
	кация элементов заполнения проемов. Ведомость	
	проемов ворот и дверей.	
АР-4	Планы на отм. 3.600; 4.200; 7.000; 11.000.	6
АР-5	Разрезы 1-1; 2-2; 3-3	7
АР-6	Разрезы 4-4; 5-5. Фрагменты планов 1; 2; 3	8
АР-7	Фасады 1-16; 16-1	9
АР-8	Фасады М-А; А-М. Узлы I, II, III, IV	10
АР-9	Планы перегородок на отм. 0.000; 4.200. Спецификация перегородок	11
АР-10	План отверстий и перемычек на отм. 0.000; -2.400	12
	Ведомость отверстий	
АР-11	План отверстий и перемычек на отм. 4.200. Ведомость и специ-	13
	фикация перемычек	
АР-12	Ведомость отделки помещений. Узлы V-VI; VII; VIII; IX; X	14
АР-13	Планы полов на отм. 0.000; -0.600; -2.400; 3.600; 4.200;	15
	-1.800. Экспликация полов (начало)	
АР-14	План кровли. Экспликация полов (окончание) Узел XI	16
	Конструкции металлические	
КМ-1	Общие данные	17
КМ-2	Общие данные. Техническая спецификация металла. (начало)	18
КМ-3	Общие данные. Техническая спецификация металла (окончание)	19
КМ-4	Общие данные. Техническая спецификация металла на типовые конструкции.	20
КМ-5	Ведомость расхода стали по видам профилей. Общие данные.	
КМ-6	Схема расположения площадок, лестниц, стремянок, схема расположения стоек, балок.	21
КМ-7	Разрезы 1-1... 5-5. Спецификация.	22
КМ-8	Схема расположения стоек и балок на отм. 0.000; 0.300; 1.200 в осях А...И; 6...10	23
КМ-9	Схема расположения площадок и лестниц	24
КМ-10	Схема расположения стоек и балок на отм. 3.600 в осях А...И; 6...10.	25
КМ-11	Схема расположения площадок и лестниц на отм. 3.600 в осях А...И; 6...10.	26
КМ-12	Схема расположения площадок, лестниц, стоек и балок на отм. 4.200. Разрезы 1-1...4-4. Спецификация.	27
КМ-13	Разрезы 5-5...10-10.	28
КМ-14	Схемы расположения стоек, балок, лестниц, стремянок, площадок на отм. 1.400	29
КМ-15	Схемы расположения стоек, балок, лестниц, стремянок, площадок на отм. 3.600; 7.000; 11.000	30
КМ-16	Разрезы 1-1..., 4-4	31
КМ-17	Схема расположения площадок и лестниц на отм. 1.700; 0.000. Схема расположения балок на отм. 1.700; 0.000;	32
КМ-18	Схема расположения лестниц и площадок. Схема расположения балок и стоек. Разрезы 1-1...4-4.	33
КМ-19	Узлы 1...11, сечения 1-1...4-4	34
КМ-20	Узлы 12...21, Разрезы 5-5...7-7.	35
КМ-21	Схема расположения путей подвесного транспорта и монорельса	36
КМ-22	Разрезы 1-1...10-10. Узлы I, II, III	37
КМ-23	Схема расположения пожарных лестниц, ограждений. Узлы, разрезы	38
	Антикоррозионная защита	
АЗ-1	Общие данные	39
АЗ-2	План фундаментов под оборудование, лотков и емкостей. Разрезы 1-1; 2-2	40
АЗ-3	Узлы 1...5. Деталь пропуска полиэтиленовых труб	41
АЗ-4	Планы полов.	42
АЗ-5	Ведомость объемов антикоррозионных работ	43
	Организация строительства	
ОС-1	График производства работ (начало)	44
ОС-2	График производства работ (продолжение)	45
ОС-3	График производства работ (окончание)	46

Инв. № подл. | Подпись и дата | Взам. инв. №

Альбом 3

Ведомость основных комплектов рабочих чертежей.

Обозначение	Наименование	Примеч.
АР	Архитектурные решения	
КЖ	Конструкции железобетонные	
КМ	Конструкции металлические	
АЗ	Антикоррозионная защита	
ТХ	Технология производства	
ОВ	Отопление и вентиляция	
ЭМ	Силовое электрооборудование	
АТХ	Автоматизация технологического процесса	
СС	Связь и сигнализация	
ЭО	Электроосвещение внутреннее	
ВК	Водопровод и канализация.	

Ведомость рабочих чертежей основного комплекта.

Лист	Наименование	Примечан.
1	Общие данные.	
2	План на отм. -2.400; -0.600 и 0.000 в осях 1÷10.	
3	Планы на отм. -1.800; 0.000; 1.700 в осях 11÷16.	
	Спецификация элементов заполнения проемов.	
	Ведомость проемов ворот и дверей.	
4	Планы на отм. 3.600; 4.200; 7.000; 11.000.	
5	Разрезы 1-1; 2-2; 3-3.	
6	Разрезы 4-4; 5-5. Фрагменты планов 1; 2; 3.	
7	Фасады 1÷16; 16-1.	
8	Фасады М-А; А-М. Узлы I; II; III; IV.	
9	Планы перегородок на отм. 0.000; 4.200.	
	Спецификация перегородок.	
10	План отверстий и перемычек на отм. 0.000; -2.400.	
	Ведомость отверстий.	
11	План отверстий и перемычек на отм. 4.200.	
	Ведомость и спецификация перемычек.	
12	Ведомость отделки помещений. Узлы V, VI, VII; VIII; IX; X.	
13	Планы полов на отм. 0.000; -0.600; -2.400; 3.600; 4.200;	
	-1.800. Экспликация полов (Начало)	
14	План кровли. Экспликация полов (окончание) Узел XI	

Основные строительные показатели.

Наименование		Ед. изм.	Количество
Площадь застройки		м²	2314.3
Общая площадь		м²	2694.4
Строительный объём общий		м³	22515.0
В том числе	Подземной части	м³	1782.0
	Встроенных (бытовых) помещений	м³	305.8
	Отделения барабанных сеток	м³	4492.3

Типовой проект разработан в соответствии с действующими нормами и правилами и предусматривает в части архитектурно-строительных решений мероприятия, обеспечивающие взрывную, взрыво-пожарную и пожарную безопасность при правильной эксплуатации зданий.

Главный архитектор проекта [подпись] /Двойнина./

Ведомость ссылочных и прилагаемых документов.

Обозначение	Наименование	Примечание
	Ссылочные документы	
ГОСТ 12506-81	Окна деревянные для производственных зданий	
ГОСТ 26919-86	Плиты подоконные железобетонные.	
ГОСТ 14624-84	Двери деревянные для производственных зданий.	
1.136-10	Двери деревянные внутренние для жилых и общественных зданий	
1.236.5-12, вып. 1 часть 1	Окна и балконные двери деревянные с двойным остеклением для жилых и общественных зданий.	
1.136.5-19	Двери деревянные наружные для жилых и общественных зданий.	
2.435-6, вып. 1	Противопожарные двери и ворота промышленных зданий.	
1.435.9-17, вып. 1, 3	Ворота распашные.	
1.038.1-1, вып. 1	Перемычки железобетонные для зданий с кирпичными стенами.	
1.030.9-2, вып. 0, 1, 4, 6, 7 (части 1 и 2)	Перегородки панельные зданий промышленных и сельскохозяйственных предприятий.	
1.431.6-28, вып. 0÷2	Перегородки кирпичные зданий промышленных предприятий.	
2.436-17, вып. 1	Узлы окон с деревянными переплетами по ГОСТ 12506-81.	
2.430-20, вып. 1, 2	Узлы стен из кирпича одноэтажных зданий промышленных предприятий.	
2.460-18, вып. 1, 2	Узлы покрытий одноэтажных производственных зданий с рулонными кровлями и железобетонными плитами	
2.260-1, вып. 5	Детали покрытий общественных зданий.	
1.136.5-16, часть 1	Окна и балконные двери деревянные с двойным остеклением для жилых зданий.	
1.236-5, вып. 1	Противопожарные двери общественных зданий.	
	Прилагаемые документы.	
т.п. 901-3-276.89 АР.ВМ.	Ведомость потребности в материалах по рабочим чертежам марки АР.	
т.п. 901-3-276.89 АР.СО.	Спецификация оборудования к основному комплекту чертежей марки АР	

Ведомость спецификаций.

Лист	Наименование	Примечание
АР-3	Спецификация элементов заполнения проемов	
АР-9	Спецификация сборных перегородок	
АР-11	Спецификация перемычек.	

Общие указания.

1. Здание II степени огнестойкости.
2. За относительную отметку 0.000 принят уровень чистого пола 1-го этажа, соответствующий абсолютной отметке [ ]
3. Ограждающие конструкции здания — керамзитобетонные панели γ^c 900 кг/м³ кирпичные вставки.
4. Кирпичные вставки, стены и перегородки выполняются из кирпича Кр 100/1800/15/ ГОСТ 530-80 на растворе марки 25.
5. Наружные поверхности панелей окрашиваются цементно-перхлорвиниловыми красками.
6. Наружные поверхности кирпичных вставок выполняются в пустошовку с последующей штукатуркой цементно-песчаным раствором марки 50 с разделкой швами и окраской под панели.
   Наружные поверхности кирпичной кладки в осях 13-16; В-Г/1 выполняются с расшивкой швов.
7. Горизонтальная гидроизоляция стен от капиллярной влаги осуществляется слоем цементно-песчаного раствора состава 1:2 толщиной 20 мм. на отм. -0.030.
8. Вокруг здания устраивается отмостка с асфальтовым покрытием шириной 0.75 м.
9. Оконные и дверные откосы в кирпичных стенах оштукатуриваются цементно-песчаным раствором марки 50 и окрашиваются цементно-перхлорвиниловыми красками.
10. Столярные изделия окрашиваются масляной краской за 2 раза
11. Марка кровельной мастики в скобках (см. разрезы) дана для районов строительства, расположенных южнее географической широты 50° для Европейской и 53° для Азиатской частей СССР.
    Мастика в местах примыканий принята МБК-Г-85 (МБК-Т-100)
12. При производстве работ в зимнее время в проект должны быть внесены коррективы в соответствии со СНиП II-22-81 и СНиП 3.03.01-87.

ПРОВЕР.	ДВОЙНИНА		
ВЕД. АРХ.	ШИЛОВА		
ЗАВ. ГР.	СТРОИГИН		
ЗАВ. ГР.	ДВОЙНИНА		
Н. КОНТР.	ЕФРЕМОВА		
НАЧ. ОТД.	ПИСЬМАН		

ПРИВЯЗАН:

ИНВ. №

Т.П. 901-3-276.89 АР

ГЛАВНЫЙ КОРПУС ДЛЯ СТАНЦИИ ОЧИСТКИ ЗОЛЫ ПОВЕРХНОСТНЫХ ИСТОЧНИКОВ МУТНОСТЬЮ ДО 120 МГ/Л. ПРОИЗВОДИТЕЛЬНОСТЬЮ 32 ТЫС. М³/СУТ.

СТАДИЯ	ЛИСТ	ЛИСТОВ
Р	1	14

ОБЩИЕ ДАННЫЕ.

ЦНИИЭП ИНЖЕНЕРНОГО ОБОРУДОВАНИЯ г. МОСКВА

КОПИРОВАЛ: ЛОГИНОВА

ФОРМАТ: А2

24065-0

ИНВ. № ПОДЛ. | ПОДПИСЬ И ДАТА | ВЗАМ. ИНВ. №

Альбом 3

План на отм. -2,400; -0,600; 0,000 в осях 1-10.

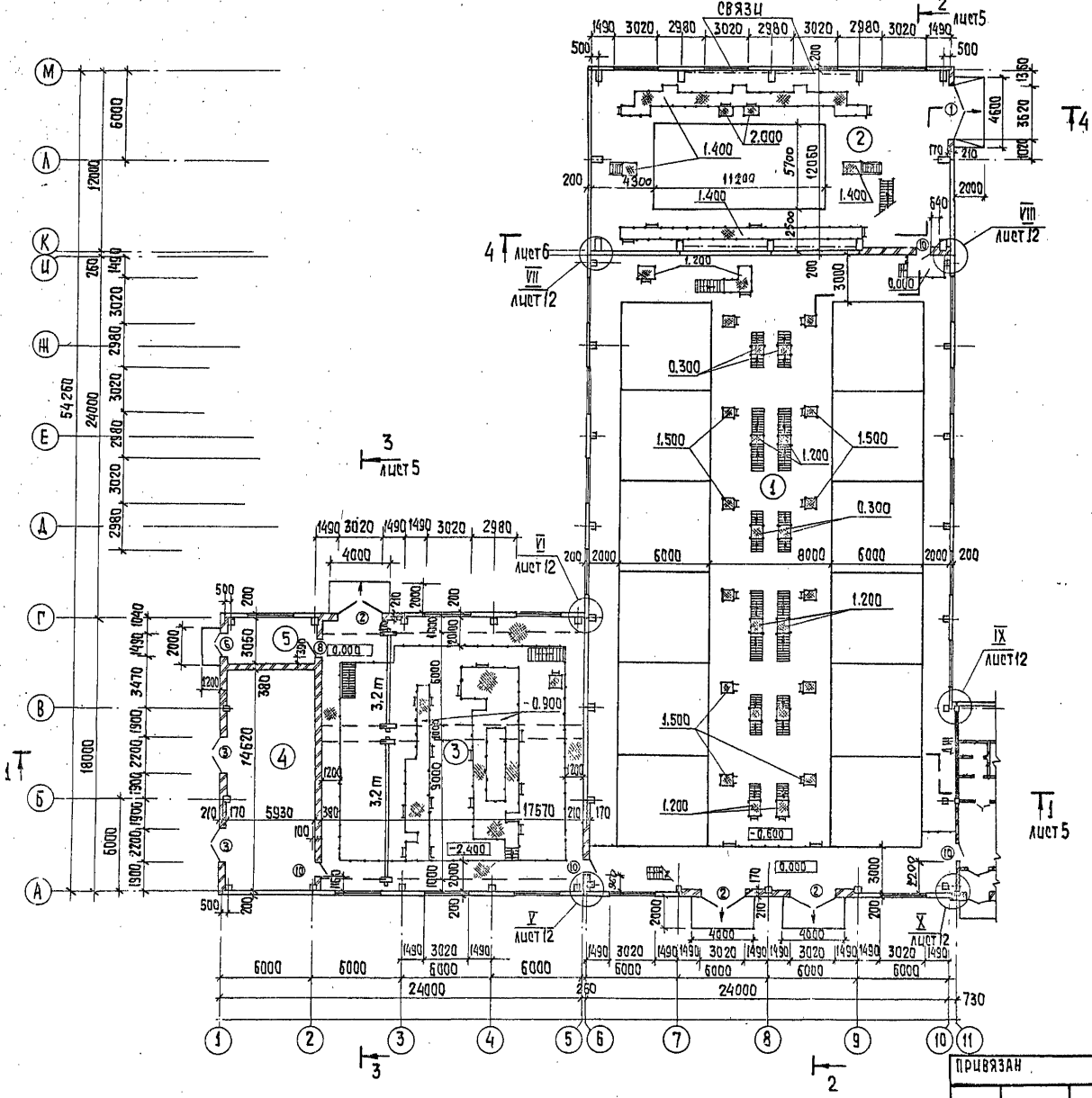

Экспликация помещений

Номер по плану	Наименование	Площадь м²	Категория производства по взрывной, взрыво-пожарной и пожарной опасности
1	Зал контактных осветли-		
	телей на отм. 0,000, -0,600.	1011.5	Д
2	Помещение барабанных сеток.	288.4	Д
3	Насосная станция II подъема	321.8	Д
4	КТП.	81.4	В
5	Склад оборудования.	17.2	Д
6	Тамбур	3.2	—
7	Вестибюль	17.2	—
8	Лестничная клетка.	17.8	—
9	Приточная венткамера	36.1	Д
10	Мастерская	17.9	Д
11	Воздуходувная	17.7	Д
12	Склад ПАА	35.6	Д
13	Дозаторная	91.5	Д
14	Отделение растворно-храни-		
	лищных баков коагулянта	117.6	Д
15	Коридор.	19.5	—
16	Мастерская КИП	12.1	Д
17	Комната дежурного		
	персонала.	24.4	—
18	Мужской гардероб для улич-		
	ной, домашней и специальной		
	одежды на 26 шк (сан. хар. I^г I^д)	19.1	—
19	Мужская душевая.	1.9	—
20	Мужская уборная	3.7	—

1. Металлические площадки, лестницы и стремянки замаркированы и разработаны на листах КМ-6,9,12.
2. Участки кирпичной кладки над сборными перегородками (лист9) армировать сварной сеткой из арматуры ф5 Вр-I через 4 ряда кладки по высоте. Продольная арматура 2 стержня с шагом 50 мм, поперечная ℓ=50мм с шагом 100мм. Крепление кирпичной кладки к жел. бет. элементам и стойкам фахверка производить по узлам серии 1.431.6-28, вып.1.
3. Данный лист смотреть совместно с листом 3.

Привязан

Инв.№

Гип	Шкабара		
Нач.отд	Нарицына		
Нач.сект	Гуляева		
Разраб.	Зайцева		

Провер.	Двойнина		
Нед.арх.	Шилова		
Зав.гр.	Двойнина		
Зав.гр.	Стронгин		
Н.контр.	Ефремова		
Нач.отд.	Пробман		

ТП 901-3-276.89 АР

Главный корпус для аэрации очищенных вод. Поверхностный источник водоснабжения. Ар. Производительность 1,2 млн м³/сут

Стадия	Лист	Листов
Р	2	

План на отм. -2,400; -0,600; 0,000; в осях 1-10.

ЦНИИЭП инженерного оборудования г. Москва

Копировал: Хюпенен Формат А2

План на отм. 0,000; 1,800 в осях 11÷16

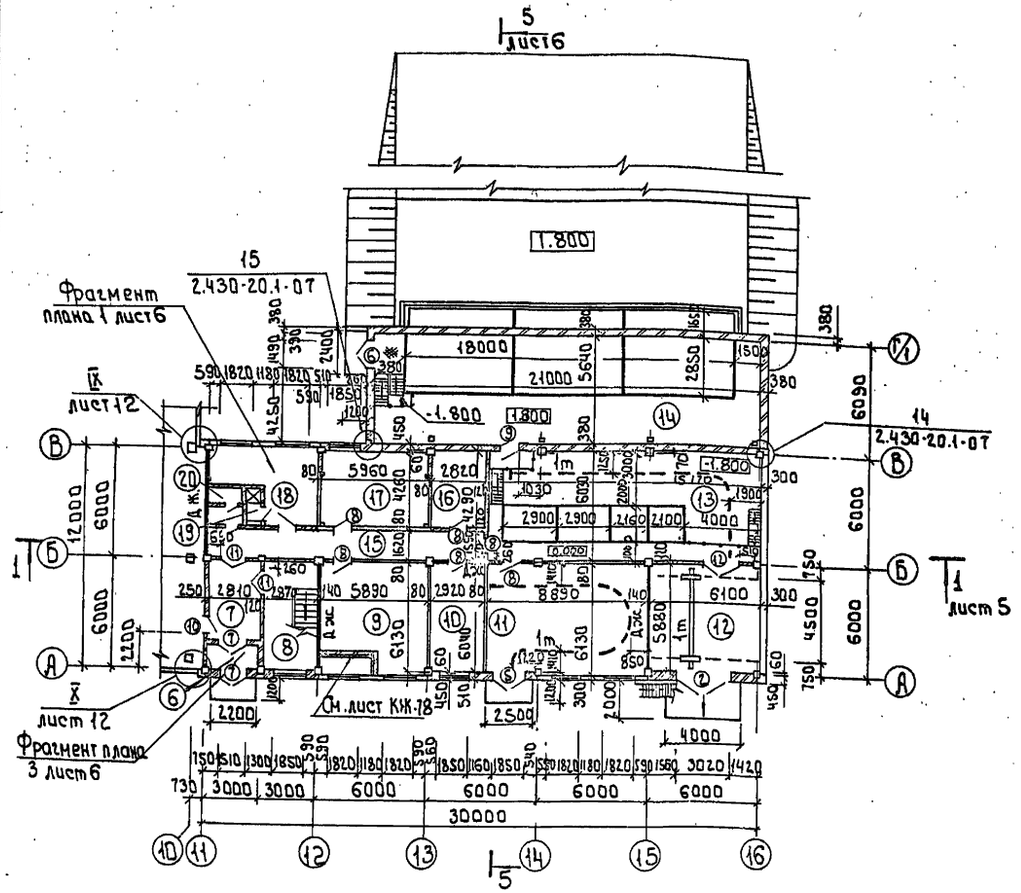

План на отм. -1.800

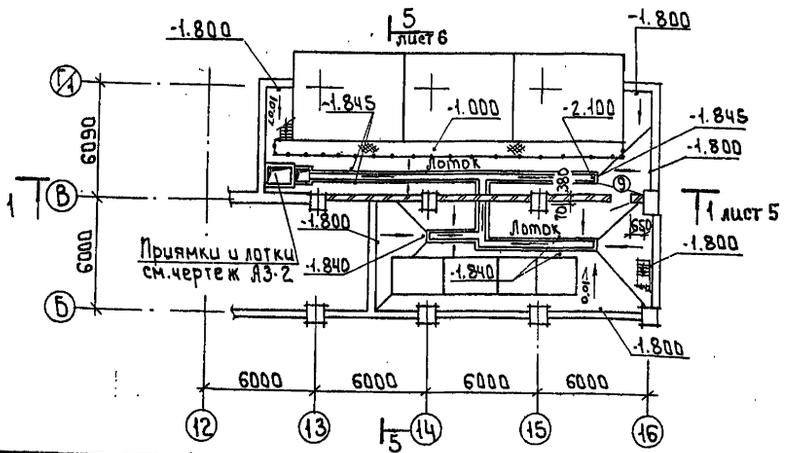

Ведомость проемов ворот и дверей

Марка, поз.	Размер проема, мм
1	3620×3600
2	3020×3000
3	2200×2370
4	760×2210
5	1890×2415
6	1490×2415
7	1510×2370
8	1010×2370
9	910×2070
10	1010×2370
11	1310×2070
12	1910×2070
13	710×2070
14	710×2070

Спецификация элементов заполнения проемов

Марка поз.	Обозначение	Наименование	Кол. на этаж 1	Кол. на этаж 2	Всего	Масса ед., кг	Примечание
1	1.435.9-17 Вып.1	Ворота распашные ВР3.6х3.6т	1	—	1		
2	1.435.9-17 Вып.1	Ворота распашные ВР3.0х3.0т	4	—	4		
3	Типовой проект 407-3-444.87, альб. II	Ворота ВЛЖС	2	—	2		
4	1.136.5-16, часть 1	Дверной блок БС22-7.5	—	1	1		
5	2.435-6, Вып.1	Дверной блок ПДУ-4	1	—	1		
6	2.435-6, Вып.1	Дверной блок ПДУ-3	2	—	2		
7	1.136.5-19	Дверной блок ДН24-15БПУ	2	—	2		
8	1.136-10	Дверной блок ДГ24-10	7	11	18		
9	1.136-10	Дверной блок ДГ21-9Л	3	1	4		Одна дверь на отм. -1.800
10	1.236-5, Вып.1	Дверной блок ДП1.17.00.00.00 ХЧ	4	3	7		
11	ГОСТ 14624-84	Дверной блок ДВГ21-13	2	3	5		
12	ГОСТ 14624-84	Дверной блок ДГ21-19	1	—	1		
13	1.136-10	Дверной блок ДГ21-7П	2	2	4		
14	1.136-10	Дверной блок ДГ21-7ВЛП	1	1	2		
ОК-1	ГОСТ 12506-81	Оконный блок ПНД18-30.1	21	—	21		
ОК-2	ГОСТ 12506-81	Оконный блок ПВД12-30.1	—	21	21		
ОК-3	1.236.5-12, Вып.14	Оконный блок ОС21-18В	9	19	28		
Ж-1	Типовой проект 407-3-444.87, альб. II	Жалюзийная решетка ВЖ-4	4	—	4		
Подоконные доски							
ПД-1	ГОСТ 26919-86	ПОГ 18.15.35.	21	21	42	24	для ОК-1
ПД-2	ГОСТ 26919-86	ПОГ 12.15.35	21	21	42	16	и ОК-2
ПД-3	ГОСТ 26919-86	ПОГ 18.20.35	6	18	24	32	для ОК-3 в панелях
ПД-4	ГОСТ 26919-86	ПОГ 18.50.35	3	1	4	80	для ОК-3 в кирпиче

Примечание

1. В соответствии со СНИП 2.01.02-85 „Противопожарные нормы" п. 1.15 двери марок 5,6,7,10,11 оборудовать закрывателем ЗД1 (ГОСТ 5091-78) и замком ЗН1А (ГОСТ 5089-80), открывающимся изнутри без ключа.
2. Подоконные доски замаркированы на схемах заполнения оконных проемов (лист 7)

Альбом 3

Согласовано		
Отдел ВС	Куликов	
Отдел ВС	Нарциссов	
Отдел ЭАД	Гусева	

Инв. № подл.	Подпись и дата	Взам. инв. №

Т.П. 901-3-276.89 АР

Провер.	Двойнина		
Вед. арх.	Шилова		
Зав. гр.	Стромгин		
Зав. гр.	Двойнина		
Н. контр.	Ефремова		
Нач. отд.	Письман		

Главный корпус для станции очистки воды поверхностных источников мут. частью до 120 мг/л производительностью 32 тыс. м³/сут.

Планы на отм. -1,800; 0,000; 1,800 в осях 11÷16. Спецификация элементов заполнения проемов, ведомость проемов ворот и дверей.

Стадия	Лист	Листов
Р	3	

ЦНИИЭП инженерного оборудования г. Москва

24065-03

Копировал: Боброва — Формат А2

Альбом 3

План на отм. 3.600; 4.200

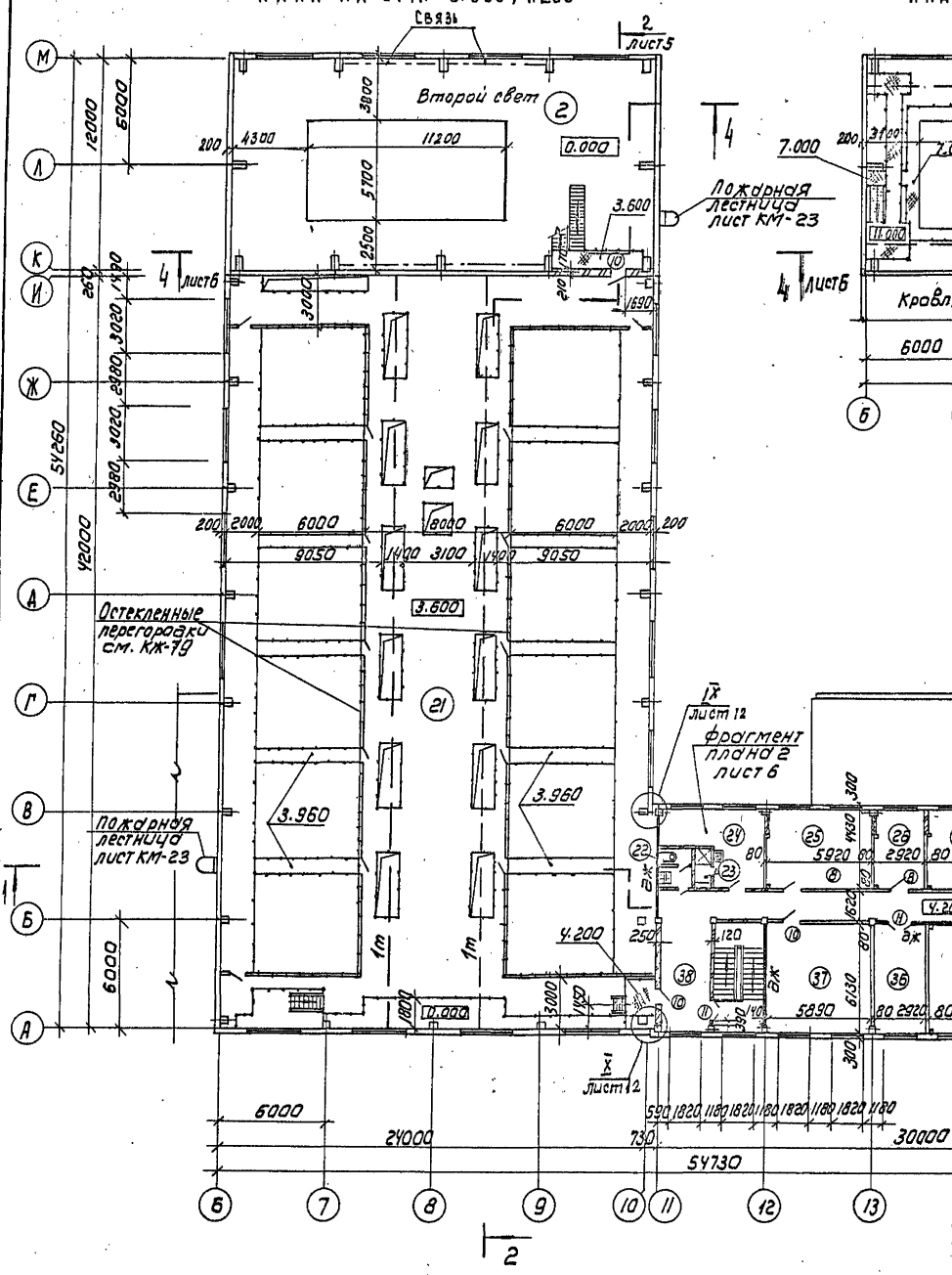

План на отм. 7.000; 11.000

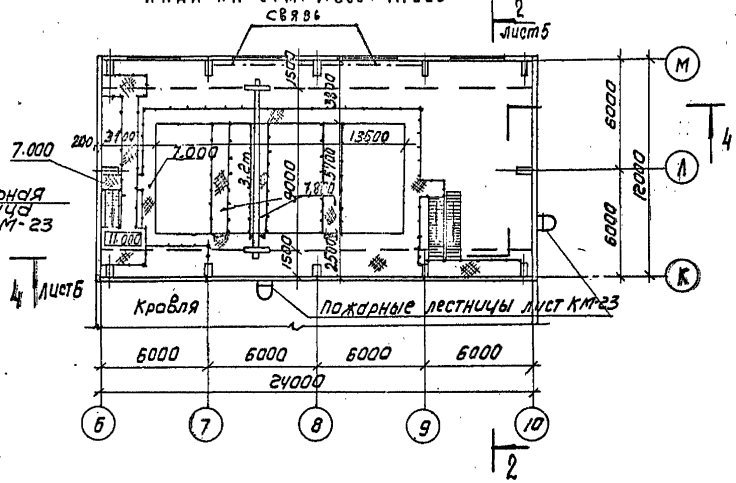

Экспликация помещений

Номер по плану	Наименование	Площадь м²	Категория производства по взрывной взрыво-пожарной и пожарной опасности
21	Зал контактных осветлителей на отм. 3.600	1011.5	Д
22	Женская уборная	3.7	—
23	Женская душевая	1.9	—
24	Женский гардероб уличной, домашней и специальной одежды на 10 чел. (сан. хар. I, I-а)	18.1	—
25	Вытяжная венткамера	26.1	Д
26	Кабинет начальника станции	12.9	—
27	Бактериологическая лаборатория	26.1	Д
28	Автоклавная	12.9	Д
29	Гидробиологическая лаборатория	12.9	Д
30	Помещение для хранения посуды и реактивов	13.8	Д
31	Коридор	49.2	—
32	Контрольная лаборатория	17.5	Д
33	Моечная химической лаборатории	8.8	Д
34	Весовая	8.7	Д
35	Химическая лаборатория	36.3	Д
36	Средовароочная и моечная	17.9	Д
37	Операторская	26.1	Г
38	Холл	36.3	—

Данный лист смотреть совместно с листами 2, 3.

Согласовано:
Отдел ВГ Куликов
Отдел ВС Нарцисова
Отдел ЭАД Гусева

Инв. № подл. | Подпись и дата | Взам. инв. №

Привязан

Инв. №

Пров.	Двойнина	
Вед. арх.	Шило-ва	
Зав. гр.	Двойнина	
Зав. гр.	Строгин	
Н. контр.	Ефремова	
Нач. отд.	Письман	

ТП 901-3-276.89 АР

Главный корпус для станции очистки воды поверхностных источников мутностью до 120 мг/л производительностью 32 тыс м³/сут

План на отм. 3.600; 4.200; 7.000; 11.000.

Стадия	Лист	Листов
Р	4	

ЦНИИЭП инженерного оборудования г. Москва

Копировал: Коршунова Формат: А2

24665-09

Альбом 3

Разрез 1-1

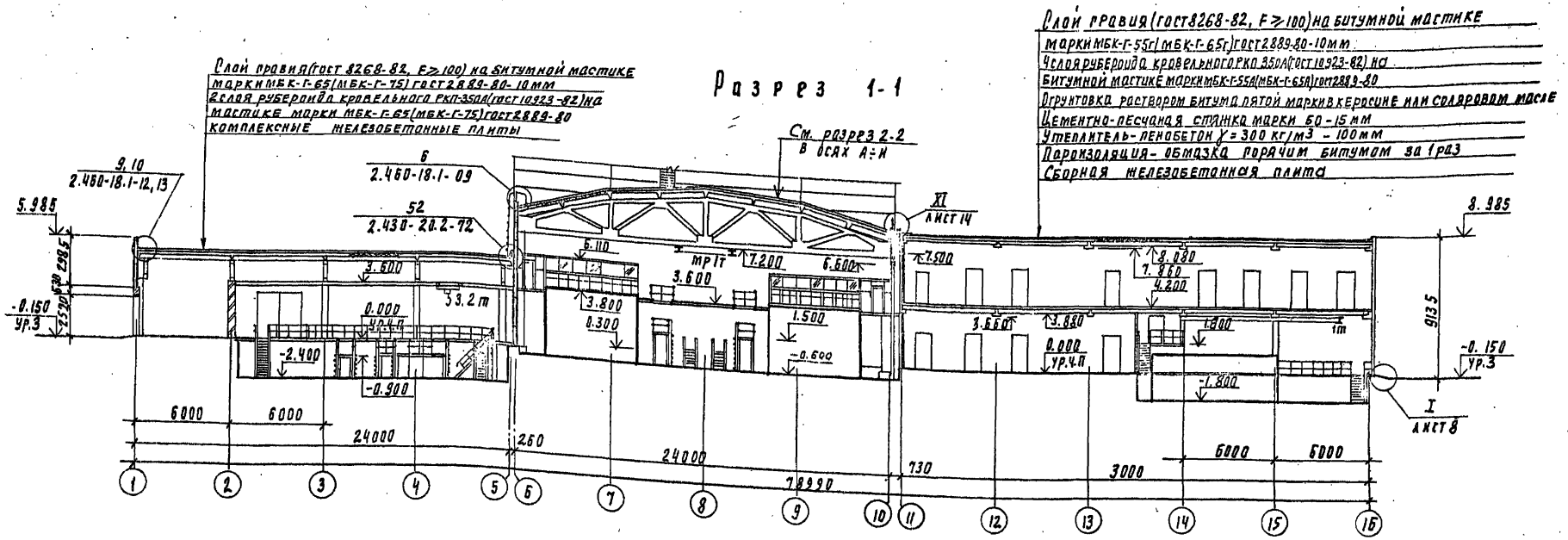

Разрез 2-2

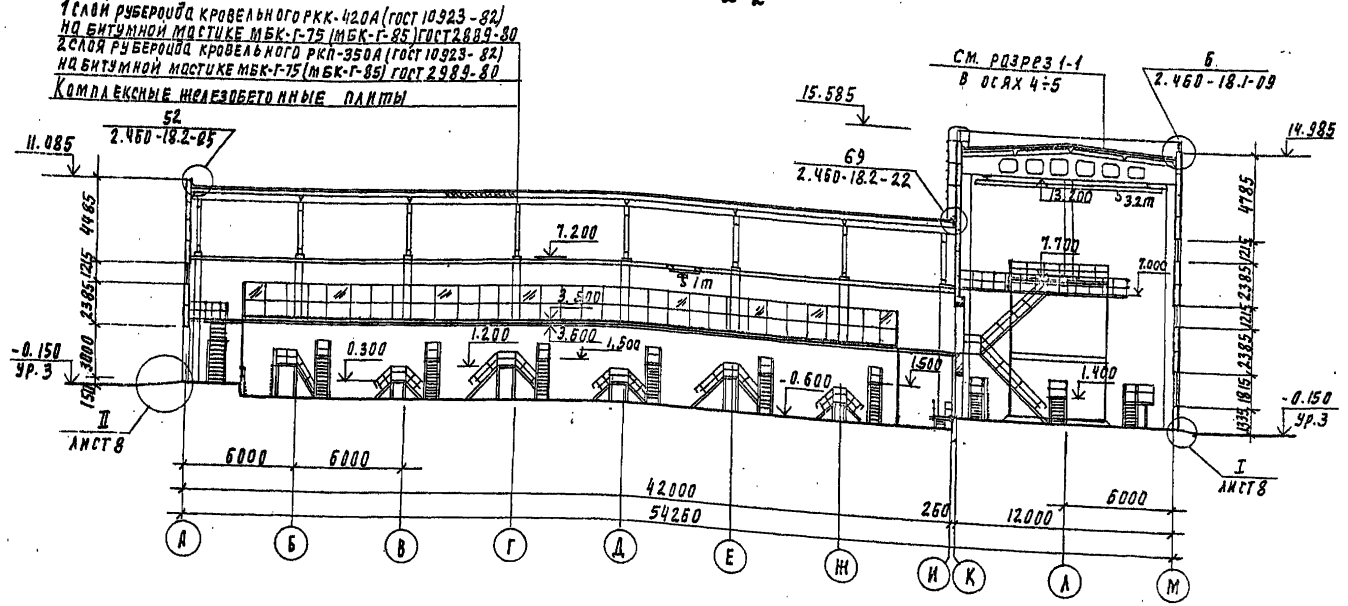

Разрез 3-3

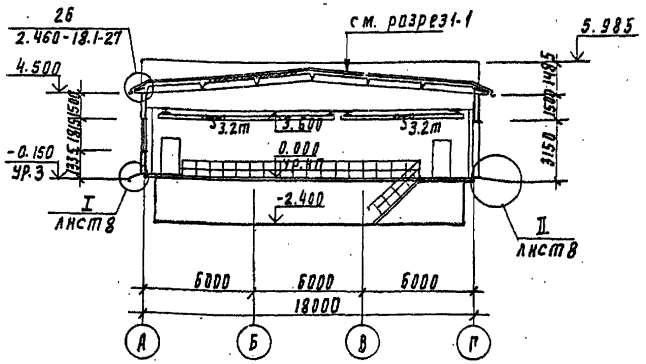

Данный чертеж смотреть совместно с листами 2,3,4.

Привязан	Провер.	Двойнина		ТП 901-3-276.89	АР
	Вед. арх	Шилова		Главный корпус для станции очистки воды поверхностью источников мутностью до 120 мг/л производительностью 32 тыс. м3/сут	Стадия: Р; Лист: 5; Листов:
	Зав. гр.	Двойнина			
	Зав. гр.	Стронгин			
Инв. №	Н. контр.	Ефремова		Разрезы 1-1, 2-2, 3-3	ЦНИИЭП инженерного оборудования г. Москва
	Нач. отд.	Письман			

24065-03

Копировал Подлевская

формат А2

Согласовано: Отдел ВГ Куликов

Инв. N подл. | Подпись и дата | Взам. инв. N

Альбом 3

Разрез 4-4

См. разрез 1-1 в осях 1÷5

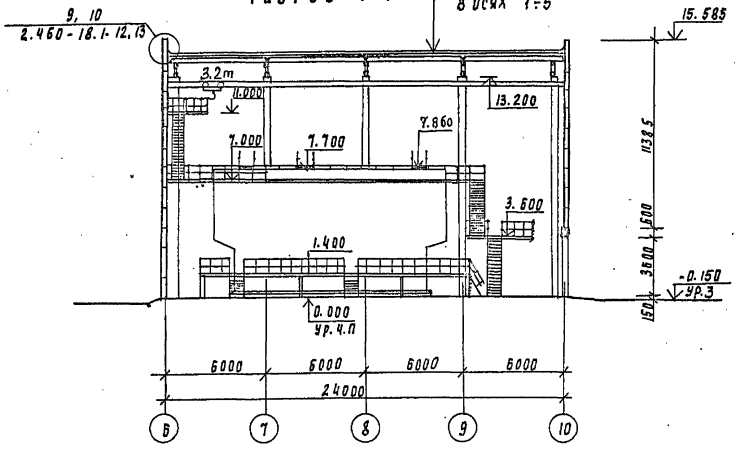

Разрез 5-5

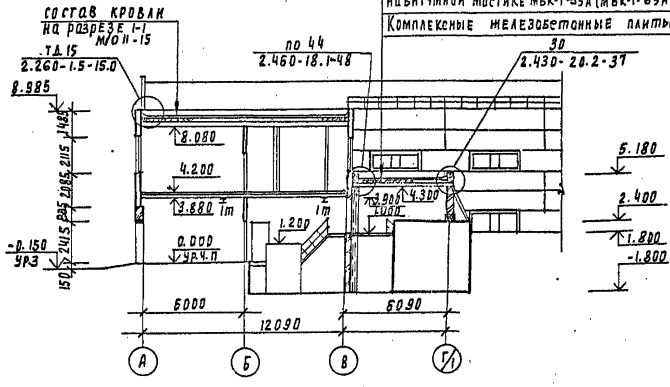

Фрагмент плана 1

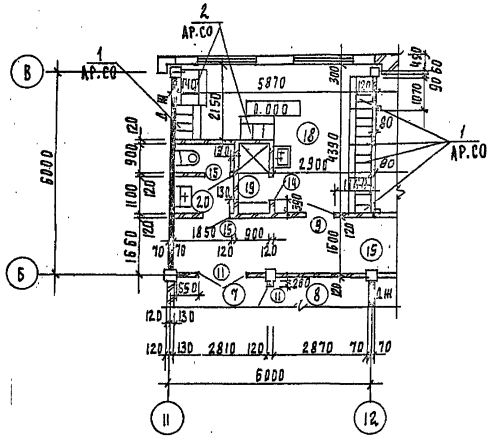

Фрагмент плана 2

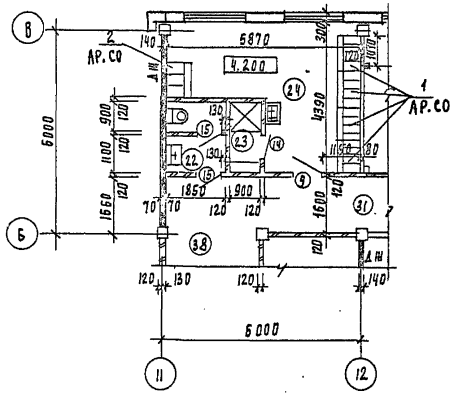

Фрагмент плана 3

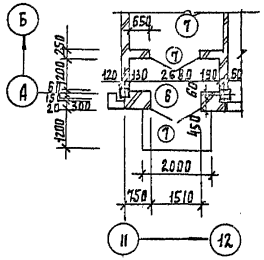

				ТП 901-3-276.89		АР
Привязан		Провер.	Двоинина	Главный корпус для станции очистки воды поверхностных источников мутностью до 120 мг/л производительностью 40 тыс. м³/сут	Стадия	Лист	Листов
		Вед.арх.	Шилова		Р	6	
		Зав.гр.	Строгин				
		Зав.гр.	Двоинина	Разрезы 1-4; 5-5. Фрагменты планов 1,2,3.	ЦНИИЭП инженерного оборудования г. Москва		
Инв. №		Н. контр.	Ефремова				
		Нач.отд.	Письман				

Инв. № подл. | Подпись и дата | Взам. инв. №

24065-03

Копировал Родаевская

Формат А2

Фасад 1-16

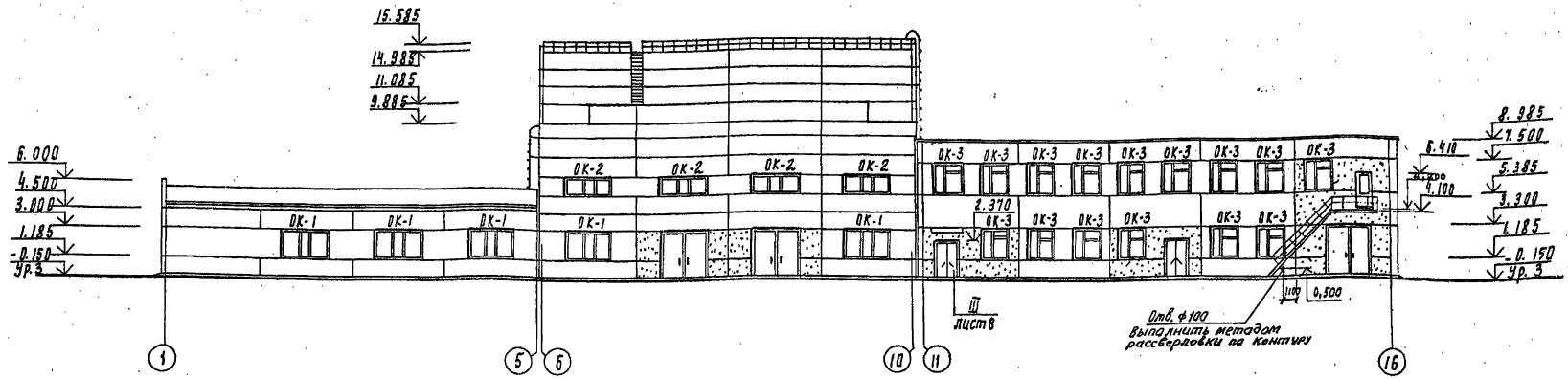
15.585
14.985
11.085
9.885
6.000
4.500
3.000
1.185
-0.150
Ур.З
ОК-1
ОК-2
ОК-3
2.370
8.985
7.500
6.410
5.385
4.100
3.300
1.185
-0.150
Ур.З
III
лист 8
Отв. ф100 выполнить методом рассверловки по контуру
0,500
1(16)
0,500
1(16)
1(16)
1(16)

Альбом 3

Фасад М-А

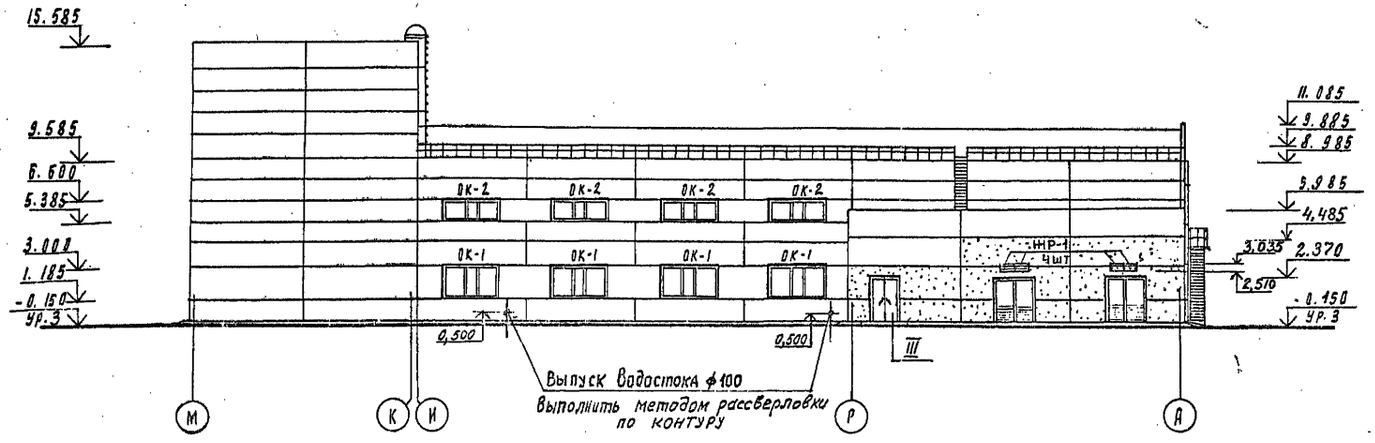

Фасад А-М

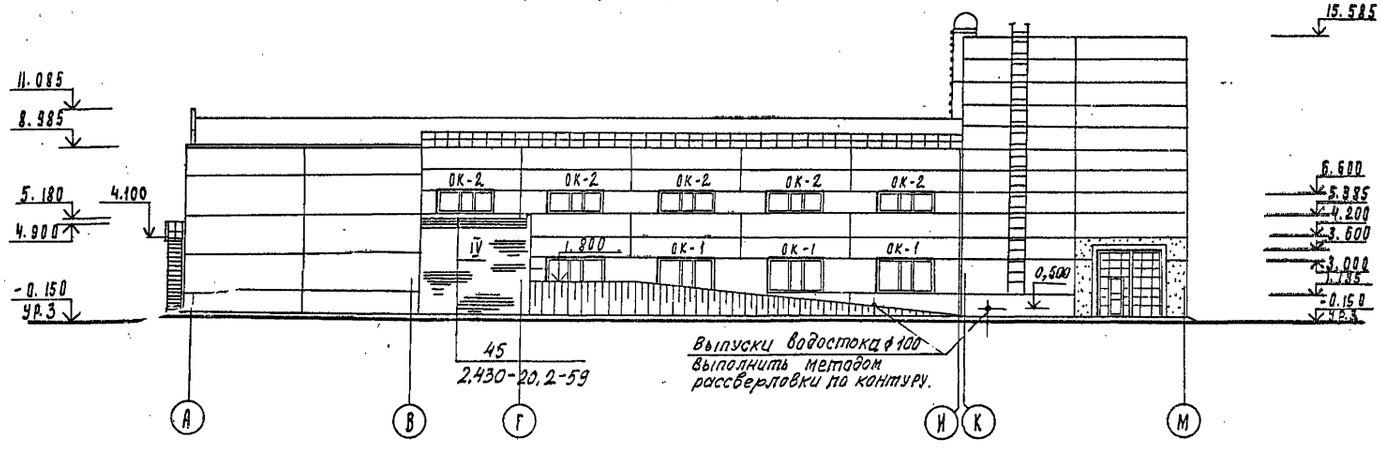

IV Профиль кирпичной кладки карниза

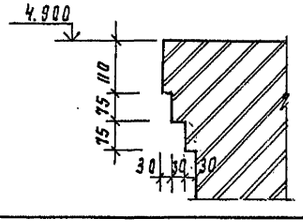

I

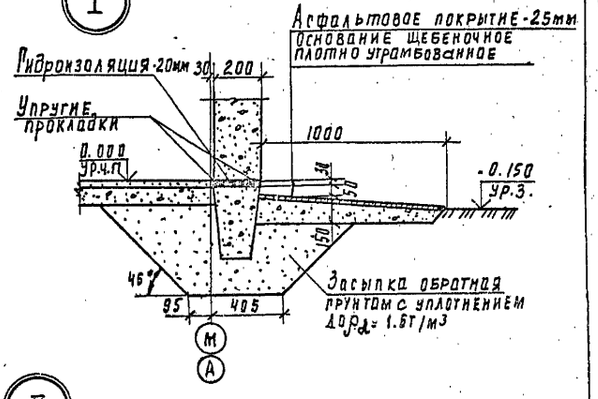

II

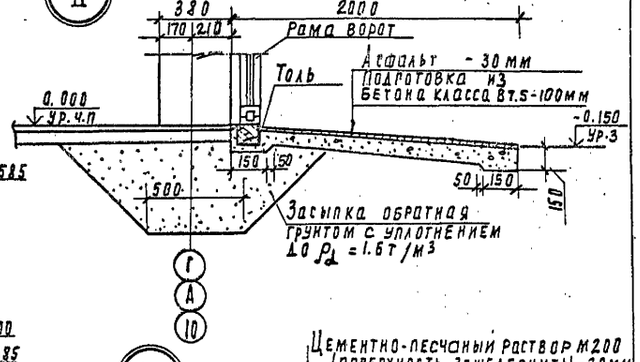

III

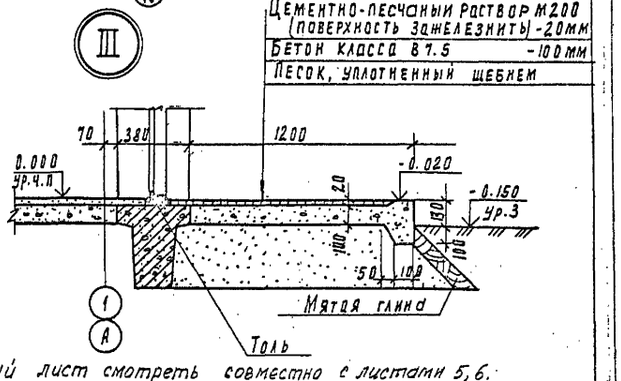

Данный лист смотреть совместно с листами 5, 6.

Привязан	Провер.	Двойнина		ТП 901-3-276.89 АР
	Арх I кат.	Ефремова		
	Вед. арх	Шилова		Главный корпус для станции очистки воды поверхностных источников мутностью до 120 мг/л производительностью 32 тыс м3/сут
	Зав. гр.	Двойнина		Стадия: Р; Лист: 8; Листов:
	Зав. гр.	Стронгин		Фасады М-А, А-М. Узлы I-II, III, IV
	Н. контр.	Ефремова		ЦНИИЭП инженерного оборудования г. Москва
Инв. №	Нач. отд.	Лисьман		

Инв. № подл. | Подпись и дата | Взам. инв. №

Согласовано
Шел. ВГ Куликов

24065-03

Копировал Годлевская

Формат А2

Альбом 3

План перегородок на отм. 4,200

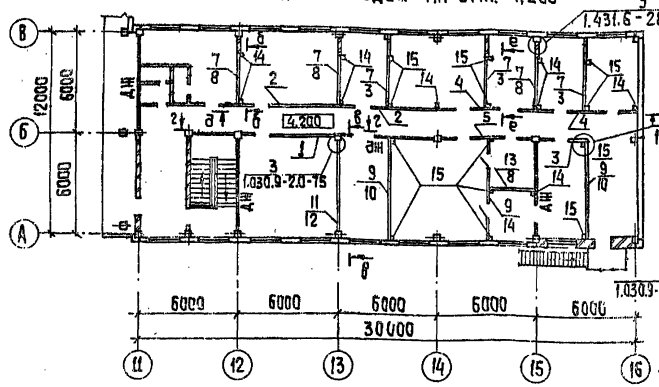

План перегородок на отм. 0.000.

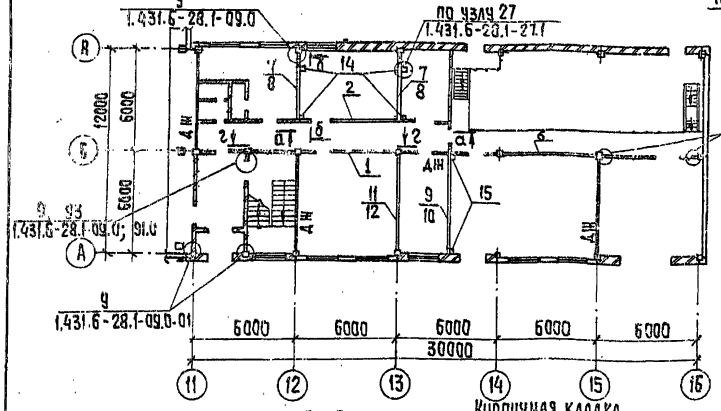

а-а

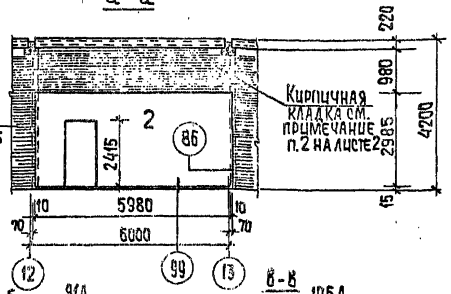

б-б

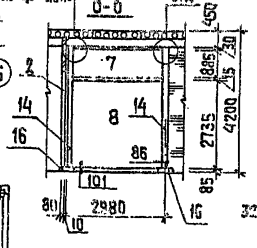

в-в

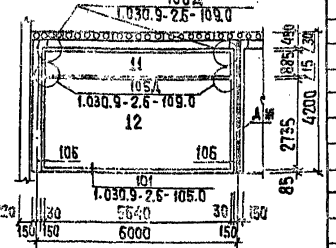

г-г

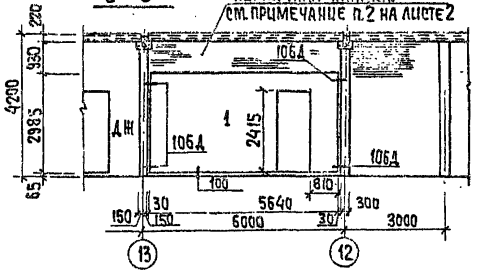

д-д

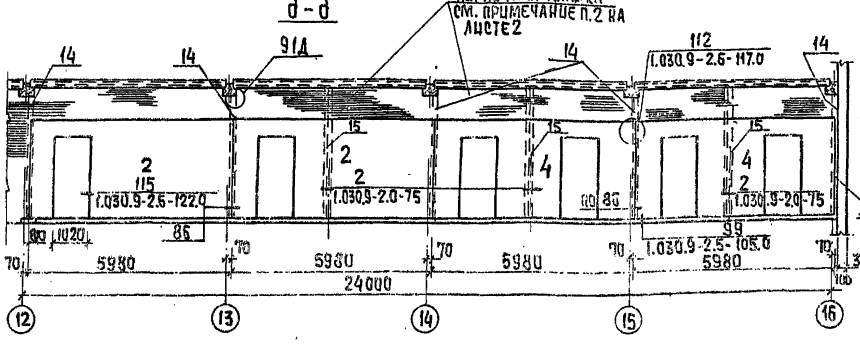

е-е

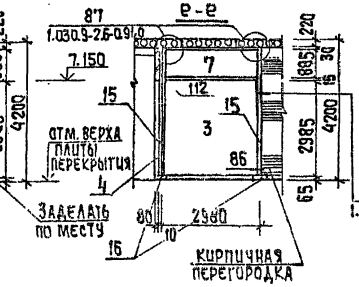

Спецификация перегородок

Марка, поз.	Обозначение	Наименование	Кол.	Масса ед.; кг	Примечание
1	1.030.9-2.1-03.0	ПГ56.30-1-Л-Д1	2	1840	
2	-03.0	ПГ60.30-1-Л-Д1	3	1970	
3	-07.0	ПГ30.30-2-Л-Д1	4	830	
4	-04.0	ПГ60.30-1-Л-2Д	2	1650	
5	-04.0	ПГ56.30-1-Л-2Д	1	1520	
6	-01.0	ПГ56.27-1-Л	1	1970	
7	-09.0	ПГ30.9-2-Л	8	340	
8	-07.0	ПГ30.27-2-Л	6	1040	
9	-05.0	ПГ60.9-1-Л	4	910	
10	-01.0	ПГ60.30-1-Л	3	2100	
11	-06.0	ПГ56.9-1-Л	2	840	
12	-01.0	ПГ56.27-1-Л	2	1970	
13	-09.0	ПГ30.12-2-Л-В1	1	430	
14	1.030.9-2.1-23 1.030.9-2.4-03 КМ	СФ8	13	56	
15	1.030.9-2.1-23 1.030.9-2.4-03 КМ	СФ9	15	59	
16	1.030.9-2.1-11.0-01	ПОДУШКА ОПОРНАЯ ЖЕЛЕЗОБЕТОННАЯ 50-2	28	27	
	Соединительные детали к сборным перегородкам				
	1.030.9-2.7-2-0.16.0	МС-1	78	0.4	
	-0.17.0	МС-3	34	1.7	
	-0.16.0-02	МС5	38	0.3	
	-0.16.0-03	МС6	76	0.2	
	-0.16.0-06	МС11	24	1.3	
	-0.20.0-01	МС12	10	2.9	
	-0.16.0-07	МС14	48	0.2	
	-0.16.0-02	МС15	38	0.5	
	-0.19.0-03	МС15а	38	0.5	
	-0.22.0	МС16	10	1.6	
	-0.35.0-03	МС66	40	1.2	
	-0.53.0-01	МС105	48	2.1	
	1.030.9-2.1-2 Док. 11761.00.00.000	Дюбель ДРК-М10	276	0.04	
	ГОСТ 7798-70	Болт М10х30.58	276	0.03	
	ГОСТ 11371-78	Шайба 10.01	276		
	Соединительные детали к кирпичным перегородкам				
	1.431.6-28.2-29.0-02	МС78	16	0.34	
	-33.0-01	МС75-1	64	0.31	
	-34.0	МС65-1	95	0.22	
	-39.0	МС74-1	70	0.09	
	-39.0-01	МС74-2	25	0.07	
	-27.1	МС64-1	40	0.23	

1. Обозначение дюбеля дано по серии 1.030.9-2, выпуск 7, часть 2.

2. В обозначении перегородок на плане в числителе - верхняя панель, в знаменателе - нижняя панель.

Привязан

Инв. № подл. | Подпись и дата | Взам. инв. №

Инв. №

Провер.	Двойнина		
Нач. арх.	Шилова		
Зав. гр.	Стронгин		
Зав. гр.	Двойнина		
Н. контр.	Ефремова		
Нач. отд.	Письман		

т.п. 901-3-276.89 АР

Главный корпус для станции очистки воды поверхностных источников мутностью до 120 мг/л производительностью 50,0 тыс. м3/сутки

Стадия	Лист	Листов
Р	9	

Планы перегородок на отм. 0.000; 4.200
Спецификация перегородок

ЦНИИЭП инженерного оборудования г. Москва

Копировал: Хюппенен Формат А2

24016.5-03

Альбом 3

План отверстий и перемычек на отм. 0.000; -2.400

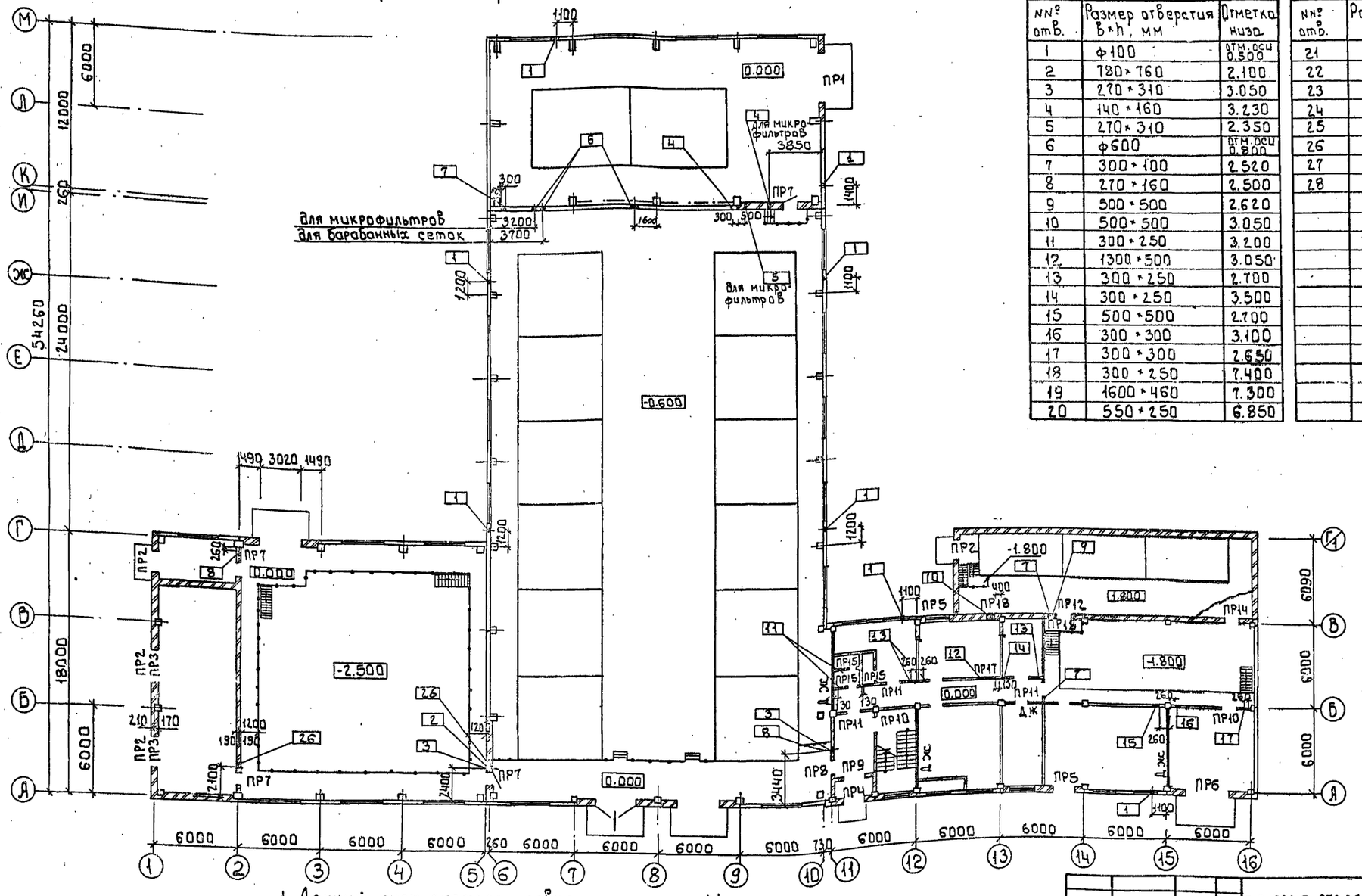

Ведомость отверстий

№№ отв.	Размер отверстия в×h, мм	Отметка низа
1	ф100	отм. оси 0.500
2	780×760	2.100
3	270×310	3.050
4	140×160	3.230
5	270×310	2.350
6	ф600	отм. оси 0.800
7	300×100	2.520
8	270×160	2.500
9	500×500	2.620
10	500×500	3.050
11	300×250	3.200
12	1300×500	3.050
13	300×250	2.700
14	300×250	3.500
15	500×500	2.700
16	300×300	3.100
17	300×300	2.650
18	300×250	7.400
19	1600×460	7.300
20	550×250	6.850
21	300×250	6.900
22	300×300	7.350
23	300×300	7.700
24	300×300	6.850
25	300×250	7.700
26	530×160	2.500
27	300×100	6.700
28	300×100	7.800

1 Данный лист смотреть совместно с листом 11.
2 Металлические площадки условно не показаны (см. листы 2 и 3)
3 Отверстия в диафрагмах жесткости учтены на листах КЖ-71.
4 В перегородках толщиной 120мм над отверстиями шириной до 500мм заложить продольную арматуру из 3-х стержней ф10АII (ГОСТ 5781-82) с поперечными стержнями ф3ВрI (ГОСТ 6727-80*) ℓ=120мм с шагом 150мм

Согласовано
Отдел ВГ Кукшов
Отдел ВС Нарцисова
Отдел ЭАД Гусева

Инв. № подл. | Подпись и дата | Взам. инв. №

Привязан

Инв. №

Провер.	Двойнина	
Вед. арх.	Шилова	
Зав. гр.	Стронгин	
Зав. гр.	Двойнина	
Н. контр.	Ефремова	
Нач. отд.	Письман	

т.п. 901-3-276.89 АР

Главный корпус для станции очистки воды поверхностных источников мутностью до 120 мг/л производительностью 32.0 тыс.м³/сут

План отверстий и перемычек на отм. 0.000; -2.400. Ведомость отверстий.

Стадия	Лист	Листов
Р	10	

ЦНИИЭП инженерного оборудования г. Москва

24065-03

Копировал: Боброва

Формат А2

Альбом 3

План отверстий и перемычек на отм. 4.200

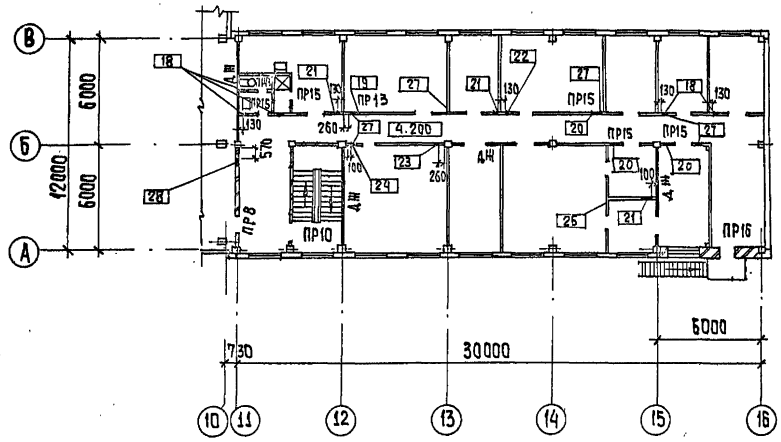

Спецификация перемычек

Марка, поз.	Обозначение	Наименование	Кол.	Масса ед. кг.	Примечание
1	1.038.1-1, вып.1	4ПБ 44-8	3	385	
2	1.038.1-1, вып.1	2ПБ 19-3	13	81	
3	1.038.1-1, вып.1	2ПБ 25-3	6	103	
4	1.038.1-1 вып.1	2ПБ 22-3	8	92	
5	1.038.1-1 вып.1	6ПБ 35-37	2	634	
6	1.038.1-1 вып.1	2ПБ 13-1	20	54	
7	1.038.1-1 вып.1	2ПБ 16-2	3	65	
8	1.038.1-1 вып.1	1ПБ 16-1	4	30	
9	1.038.1-1 вып.1	3ПБ 16-37	3	102	
10	1.038.1-1 вып.1	1ПБ 10-1	19	20	

Ведомость перемычек

Марка, поз.	Схема сечения
ПР1	1
ПР2	2
ПР3	3
ПР4	2
ПР5	4
ПР6	5
ПР7	6

Марка, поз.	Схема сечения
ПР8	6
ПР9	2
ПР10	7
ПР11	6
ПР12	8
ПР13	2
ПР14	9

Марка, поз.	Схема сечения
ПР15	10
ПР16	10
ПР17	8
ПР18	10

Отдел ВГ Кучков
Отдел ВС Нарциссова
Отдел ЭиА Усева

Инв. № подл. | Подпись и дата | Взам. инв. №

Т.П. 901-3-276.89 АР

Привязан

Инв. №

Провер.	Двойнина	
Нач. арх.	Шилова	
Зав. гр.	Строгин	
Зав. гр.	Двойнина	
Н. контр.	Ефремова	
Нач. отд.	Пивоман	

Главный корпус для станции обезжелезивания воды поверхностных источников мутностью до 120 мг/л производительностью 32,0 тыс. м3/сут.

План отверстий и перемычек на отм. 4.200. Ведомость и спецификация перемычек

Стадия	Лист	Листов
Р	11	

ЦНИИЭП инженерного оборудования г. Москва

Копировал: Хюппенен

Формат А2

24065-03

Ведомость отделки помещений
Площадь м²

Наименование или номер помещения	Потолок		Стены или перегородки		Низ стен или перегородок (панель)			Колонна		Примечание
	Площадь	Вид отделки	Площадь	Вид отделки	Площадь	Вид отделки	Высота мм	Площадь	Вид отделки	
1, 2, 3, 5, 6, 7, 8, 10, 11, 12, 15, 16, 17, 18, 24, 26, 27, 29, 30 31, 32, 38	2993.5	Затирка. Окраска поливинилацетатная ВА-27А	753,3 2260 3013,3	Штукатурка кирпичных стен. Затирка бетонных поверхностей и швов панельных стен. Окраска поливинилацетатная ВА-27А	—	—	—	422.8	Окраска поливинилацетатная ВА-27А	
13, 14	256.7	см. раздел АЗ	542.8	см. раздел АЗ	—	—	—	9.62	см. раздел АЗ	
4, 9, 25	143.6	Затирка известковая побелка	217,3 118.0 335,3	Затирка кирпичных стен. Затирка швов панельных стен. Известковая побелка	—	—	—	13.8	Известковая побелка	
28, 33, 36	39.6	Затирка. Окраска поливинилацетатная ВА-27А	5,6 90,1 95,7	Штукатурка кирпичных стен. Затирка швов панельных стен. Окраска поливинилацетатная ВА-27А	60.7	Глазурованная плитка	1500	3.4	Окраска поливинилацетатная ВА-27А	
19, 23	3, 8	Затирка. Окраска поливинилацетатная ВА-27А	22.8 22.8	Штукатурка кирпичных стен сложным раствором. Окраска поливинилацетатная ВА-27А	21.2	Глазурованная плитка	2000	—	—	Швы между плитками 5мм
20, 22	7, 4	Затирка. Окраска поливинилацетатная ВА-27А	51.8 51.8	Штукатурка. Окраска поливинилацетатная ВА-27А	21.8	Глазурованная плитка	1500	—	—	Швы между плитками 5мм
21	1618,4	Затирка. Окраска поливинилацетатная ВА-27А	35,4 349.0 384.4	Штукатурка кирпичных стен. Затирка бетонных поверхностей швов панельных стен. Окраска поливинилацетатная ВА-27А	189.0 34.0 118.0	Облицовка керамической плиткой по всям 6.10 вокруг осветлителей Облицовка керамической плиткой стенок контактных осветлителей снаружи с отм. 3.600; изнутри с отм. 3.100	1500 200 700	117.7	Окраска поливинилацетатная ВА-27А	
34, 35, 37	71.1	Затирка. Окраска поливинилацетатная ВА-27А	202.4 202.4	Затирка швов панельных стен. Окраска поливинилацетатная ВА-27А	—	—	—	7.2	Окраска поливинилацетатная ВА-27А	

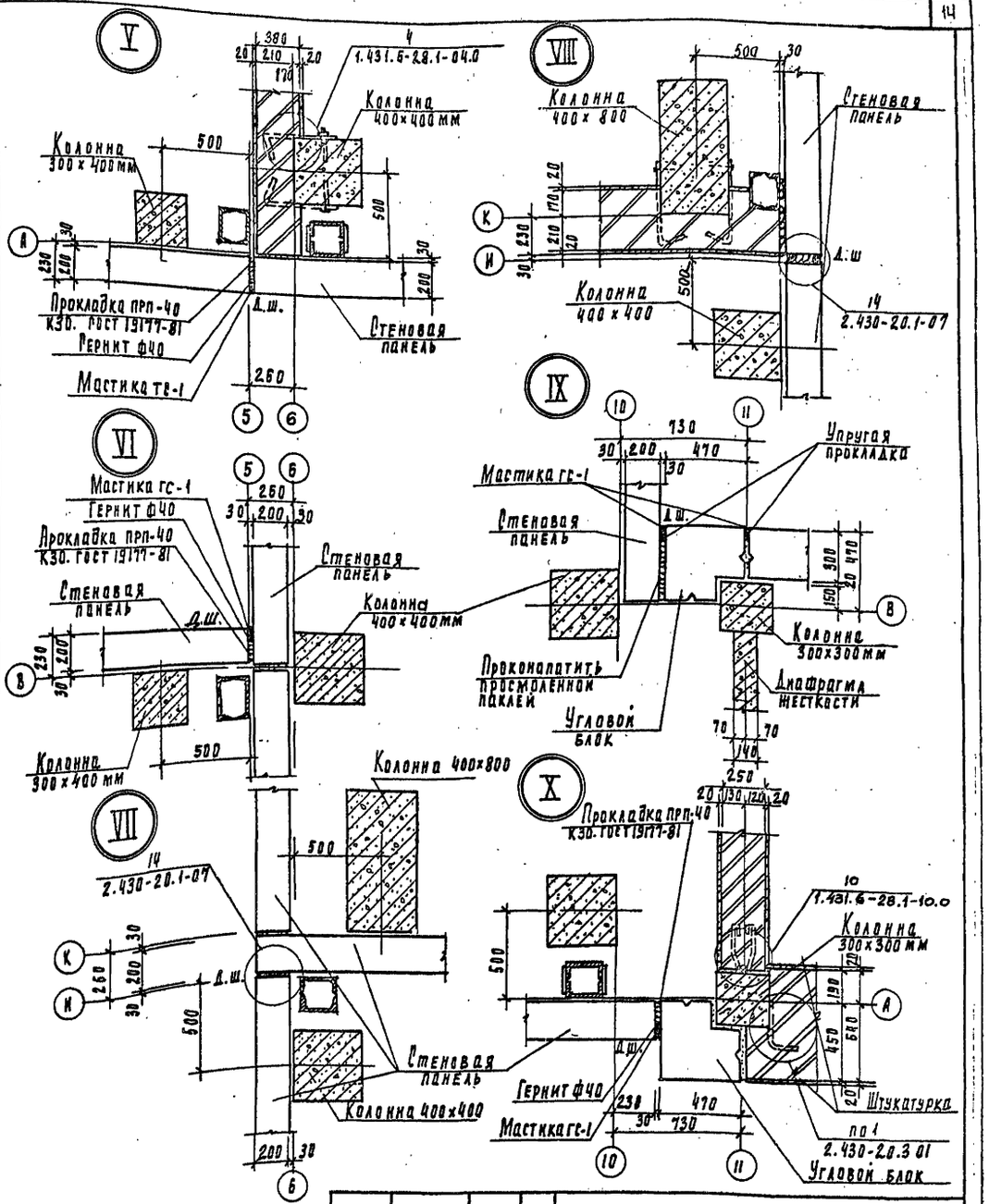

			Т.П.901-3-276.89	АР
Провер.	Двойнина			
Арх.кат.	Ефремова			
Вед. арх.	Шилова		Главный корпус для станции очистки воды поверхностных источников мутностью до 120 мг/л производительностью 2 отыс.м³/сут	Стадия: Р; Лист: 12; Листов:
Зав. груп.	Строгин			
Зав. груп.	Двойнина		Ведомость отделки помещений. Узлы V, VI, VII, VIII, IX, X	ЦНИИЭП инженерного оборудования г. Москва
Н. контр.	Ефремова			
Нач. отд.	Письман			

Привязан

Инв. №

Инв. № подл. | Подпись и дата | Взам. инв. №

24065-03

Копировал Подъёвская

Формат А2

Альбом 3

План полов на отм. 0.000; -0.600; -2.400

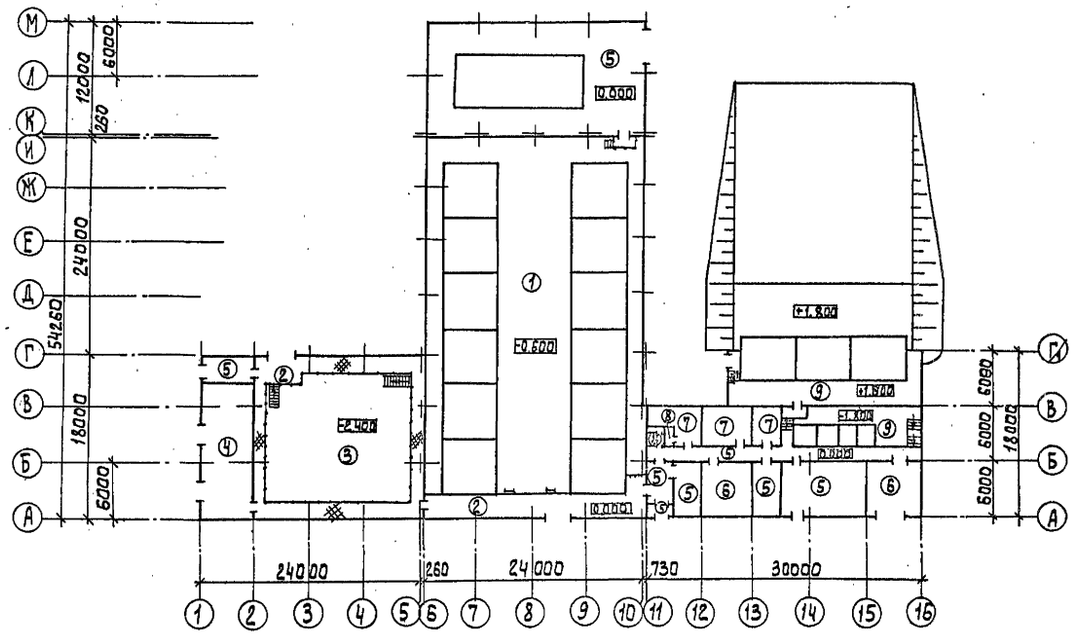

План полов на отм. 3.600; 4.200

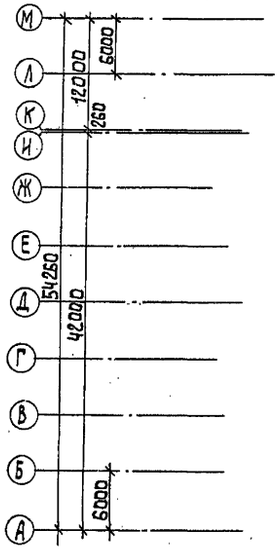

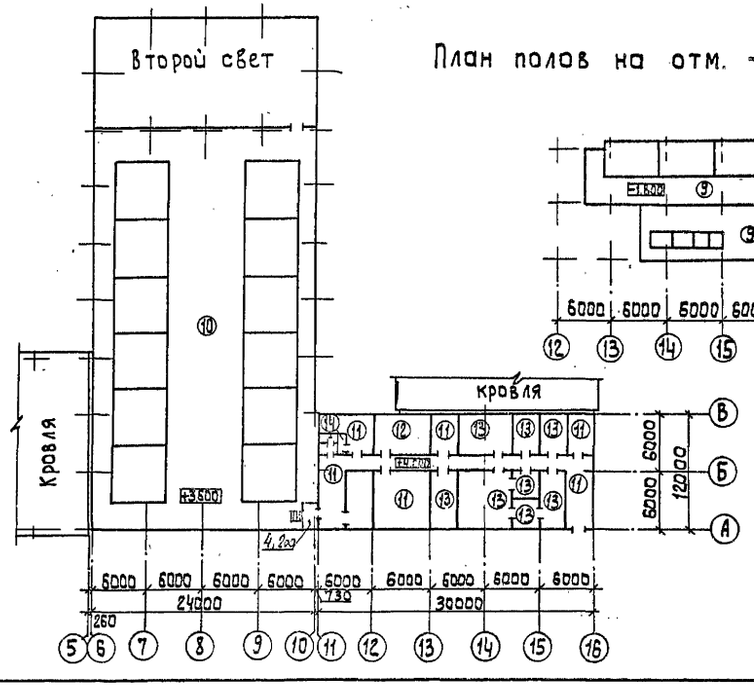

План полов на отм. -1.800

Экспликация полов

Наименование или номер помещения	Тип пола	Схема пола или номер узла по серии	Элементы пола и их толщина	Площадь пола, м2
1	1		Покрытие-цементно-песчаный раствор М200 -30мм Подстилающий слой бетон класса В7.5-100мм Гидроизоляция-2 слоя гидроизола на битумной мастике -5мм Стяжка-бетон класса В12,5 -50мм Основание-уплотненный грунт с втрамбованным в него слоем щебня или гравия крупностью 40-60мм-100мм	523.6
1,3	2		Покрытие-цементно-песчаный раствор М200 -20 мм Основание - сборная железобетонная плита	79.10
3	3		Покрытие-плитка керамическая (ГОСТ 6787-80) -13мм Заполнение швов-цементно-песчаный раствор М150 Прослойка-цементно-песчаный раствор М150-17 мм Подстилающий слой бетон класса В-7.5-100 Гидроизоляция-2 слоя гидроизола на битумной мастике Стяжка-бетон класса В12.5 -50мм Основание-уплотненный грунт с втрамбованным в него слоем щебня или гравия крупностью 40-60 мм-100мм	298.6
4,5	4		Покрытие-цементно-песчаный раствор М200 с железнением -20 мм. Подстилающий слой-бетон класса В7.5-100мм Основание-уплотненный грунт с втрамбованным в него слоем щебня или гравия крупностью 40-60мм-100мм	98.6
2, 6 7, 8, 10, 11, 15	5		Покрытие-плитка керамическая (ГОСТ 6787-80) -13мм. Заполнение швов-цементно-песчаный раствор М150 Прослойка-цементно-песчаный раствор М150 -17 мм Подстилающий слой-бетон класса В7.5 -100 мм. Основание-уплотненный грунт с втрамбованным в него слоем щебня или гравия крупностью 40-60мм-100мм	303.2
9,12	6		Покрытие-цементно-песчаный раствор марки 200 -20мм Подстилающий слой-бетон класса В 7.5 -100мм Основание-уплотненный грунт с втрамбованным в него слоем щебня или гравия крупностью 40-60 мм -100мм	71.7

Привязан:

Инв.№

Провер.	Двойнина	
Вед. Арх	Шилова	
Зав. гр.	Строгин	
Зав. гр.	Двойнина	
Н. контр.	Ефремова	
Нач. отд.	Письман	

тп 901-3-276.89 АР

Плавный корпус для отстаивания и осветления воды повер. ностью источников мутностью до 120мг/л производительностью 32тыс м3/сутки

Стадия	Лист	Листов
Р	13	

Планы полов на отм. 0.000; -0.600; -2.400; 3.600; 4.200; -1.200

Экспликация полов (начало)

ЦНИИЭП инженерного оборудования г. Москва

24065-03

Инв.№ подл. | Подпись и дата | Взам. инв.№

Копировал: Алешикова

Формат: А2

Альбом 3

План кровли.

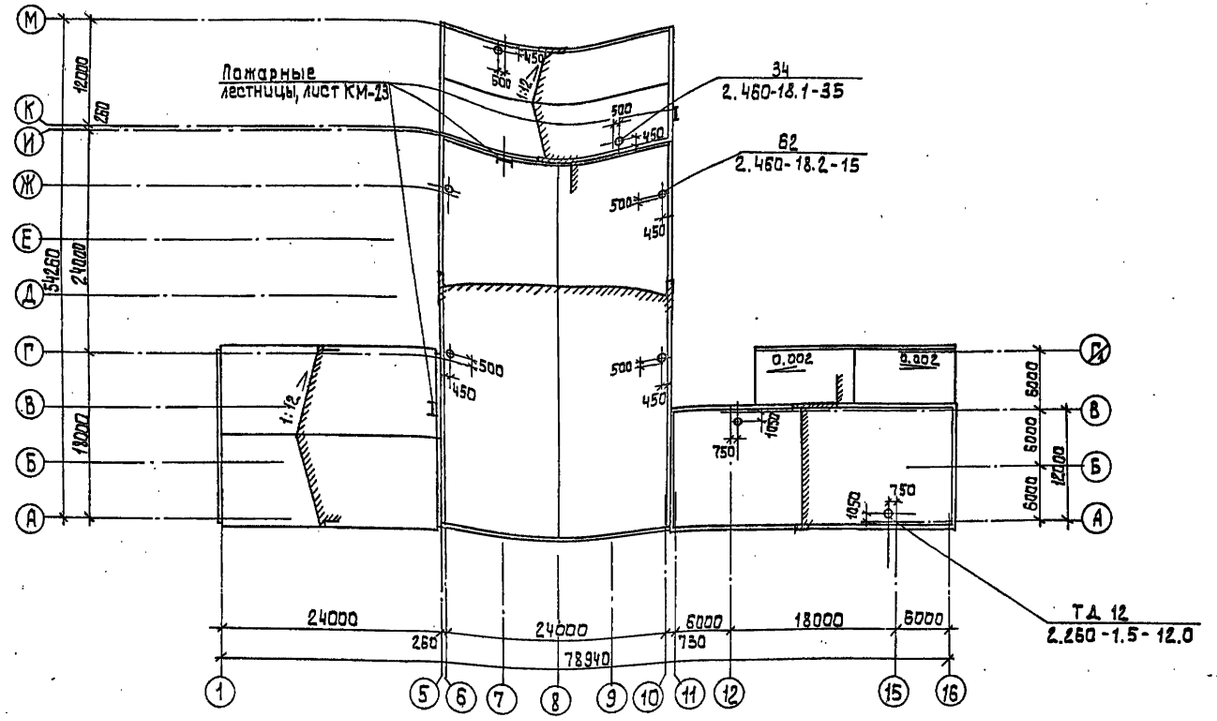

Экспликация полов

Наименование или номер помещения	Тип пола	Схема пола или номер узла по серии	Элементы пола и их толщина	Площадь пола, м²
16, 17, 18	7		Покрытие - линолеум с теплозвукоизоляционным слоем (ГОСТ 18108-80) - 5мм Прослойка - холодная мастика на водостойких вяжущих. Стяжка - цементно - песчаный раствор М150 - 25мм Подстилающий слой - бетон класса В7,5 - 100мм Основание - уплотненный грунт с втрамбованным в него слоем щебня или гравия крупностью 40-60мм - 100мм	55.6
19, 20	8		Покрытие - плитка керамическая (ГОСТ 6787-80) - 13мм Заполнение швов - цементно-песчаный раствор М150 Прослойка - цементно - песчаный раствор М150 - 17мм. Гидроизоляция - битумная мастика с посыпкой песком крупностью 1,5 ÷ 5мм - 5мм. 1 слоя гидроизола на битумной мастике - 5мм Подстилающий слой - бетон класса В7,5 - 100мм основание - уплотненный грунт с втрамбованным в него слоем щебня или гравия крупностью 40-60мм - 100мм	5.6
13, 14	9		См. раздел АЗ Стяжка - бетон класса В10 - 20мм Подстилающий слой - бетон класса В7,5 - 100мм Гидроизоляция - 2 слоя гидроизола на битумной мастике Стяжка - бетон В12,5 - 60 мм Основание - уплотненный грунт с втрамбованным в него слоем щебня или гравия крупностью 40÷60мм - 100мм.	143.0
21	10		Покрытие - плитки керамическая (ГОСТ 6787-80) - 13мм Заполнение швов - цементно-песчаный раствор марки 150 прослойка - цементно - песчаный раствор марки 150 - 17мм. Основание - железобетонная плита	463.0
24, 26, 30, 31, 37, 38	11		Покрытие - линолеум с теплозвукоизоляционным слоем (ГОСТ 18108-80) - 5мм Прослойка - холодная мастика на водостойких вяжущих Стяжка - легкий бетон В5 - 75мм Утеплитель - древесноволокнистые плиты γ=250кг/м³ (М-2) ГОСТ 4598-86 - 20мм. Основание - сборная железобетонная плита	174.4
25	12		Покрытие - цементно - песчаный Раствор М200 - 20мм. Стяжка - цементно - песчаный раствор М150 - 60мм Утеплитель - плиты древесноволокнистые γ=250кг/м³ (М-2) ГОСТ 4598-86 - 20мм. Основание - сборная железобетонная плита	26.1

XI

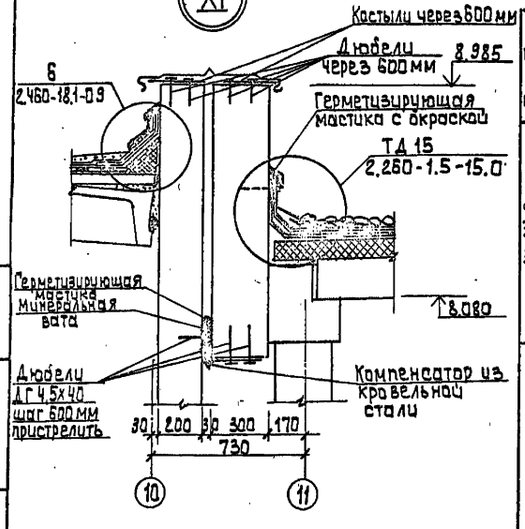

Экспликация полов

Наименование или номер помещения	Тип пола	Схема пола или номер узла по серии	Элементы пола и их толщина	Площадь пола м²
27, 28, 29, 32, 33, 34, 35, 36	13		Покрытие - керамическая плитка (ГОСТ 6787-80) - 13мм Заполнение швов - цементно-песчаный раствор марки 150 Прослойка - цементно - песчаный раствор марки 150 - 17 мм Стяжка - цементно - песчаный раствор марки 150 - 50 мм. Утеплитель - древесно - волокнистые изоляционные плиты γ=250 кг/м³ (М-2) ГОСТ 4598-81) - 20мм Основание - железобетонная плита	141.1
22, 23	14		Покрытие - плитка керамическая ГОСТ 6787-80 - 13мм Заполнение швов - цементно-песчаный раствор марки 150 Прослойка - цементно - песчаный раствор марки 150 - 17 мм Гидроизоляция - битумная мастика с посыпкой песком крупностью 1,5 ÷ 5мм - 5мм 1 слоя гидроизола на битумной мастике - 5мм Стяжка - бетон класса В5 - 40мм Основание - железобетонная плита	5,6

Привязан:

Инв. №

Взам. инв. №

Подпись и дата

Инв. № подл.

Провер.	Двоинина	
Вед. арх.	Шилова	
Зав. гр.	Строгин	
Зав. гр.	Двоинина	
Н. контр.	Ефремова	
Нач. ота	Письман	

т.п. 901-3-276.89 АР

Главный корпус для станции очистки воды поверхностных источников мутностью до 120 мг/л производительностью 32 тыс. м³/сутки.

Стадия	Лист	Листов
Р	14	

План кровли
Экспликация полов (окончание)
Узел XI

ЦНИИЭП инженерного оборудования г. Москва

24065-03

Копировал: Алешкова

Формат: А2

Альбом 3

Ведомость рабочих чертежей основного комплекта КМ

Лист	Наименование	Примеч.
1	Общие данные	17
2	Общие данные. Техническая спецификация металла (начало)	18
3	Общие данные. Техническая спецификация металла (окончание)	19
4	Общие данные. Техническая спецификация металла на типовые конструкции	20
5	Ведомость расхода стали по видам профилей. *Общие данные.*	
6	Схема расположения площадок, лестниц, стремянок. Схема расположения стоек, балок	21
7	Разрезы 1-1 ... 5-5. Спецификация.	22
8	Схема расположения стоек и балок на отм 0.000; 0,300; 1.200. Восях А...И; 6...10	23
9	Схема расположения площадок и лестниц на отм. 0.000, 0.300, 1.200 в осях А...И; 6...10	24
10	Схема расположения стоек и балок на отм. 3.600 в осях А... И; 6... 10	25
11	Схема расположения площадок и лестниц на отм. 3.600 в осях А... И; 6...10	26
12	Схема расположения площадок, лестниц, стоек и балок на отм. 4.200	27
	Разрезы 1-1... 4-4. Спецификация	
13	Разрезы 5-5 ... 10-10	28
14	Схемы расположения стоек, балок, лестниц, стремянок, площадок на отм 1.400	29
15	Схемы расположения стоек, балок, лестниц, стремянок, площадок на отм. 3.600, 7.000 и 11.000	30
16	Разрезы 1-1 ... 4-4. Поворотное ограждение ДМ1	31
17	Схема расположения площадок и лестниц на отм. 1.700; 0.000. Схема расположения балок на отм. 1.700; 0.000	32
18	Схема расположения лестниц и площадок. Схема расположения балок и стоек. Разрезы 1-1... 4-4	33
19	Узлы 1...11, сечения 1-1... 4-4	34
20	Узлы 12...21. Разрезы 5-5... 7-7	35

Ведомость рабочих чертежей основного комплекта КМ

Лист	Наименование	Примеч.
21	Схема расположения путей подвесного транспорта и монорельса	36
22	Разрезы 1-1...10-10. Узлы I, II, III.	37
23	Схема расположения пожарных лестниц и ограждений. Узлы, разрезы.	38

Ведомость ссылочных и прилагаемых документов

Обозначение	Наименование	Примеч.
	Ссылочные документы	
1.426.2-3 Вып. 0,1	Стальные подкрановые балки. Пути подвесного транспорта пролетом 3.4 и 6 м. Чертежи КМ	
1.450.3-3 Вып 0; 1	Стальные лестницы площадки стремянки и ограждения	

Ведомость спецификации

Лист	Наименование	Примеч.
7	Спецификация элементов к схеме расположенной на листе.	
12	Спецификация элементов к схеме расположения площадок, лестниц	
14	Спецификация к схеме расположенной на листе	
17	Спецификация элементов к схеме расположения площадок и лестниц	
23	*Спецификация к схеме расположения площадок, лестниц.*	

1. Сварку производить электродами типа Э42 по ГОСТ 9467-75 $h_ш$ катет шва = 6мм
2. Работы по изготовлению и монтажу стальных конструкций выполнять в соответствии с требованиями СНиП III - 18.75
3. Все металлические конструкции, кроме оговоренных, окрасить масляной краской (ГОСТ 82 92-85) в два слоя по грунтовке из железного сурика густотертого на олифе „Оксоль"

Типовой проект разработан в соответствии с действующими нормами и правилами и предусматривает в части металлических конструкций мероприятия, обеспечивающие взрывную, взрывопожарную и пожарную безопасность при эксплуатации здания.

/Главный конструктор проекта /Стронгин/

Взам. инв. №

Подп. и дата

Инв. № подл.

Привязан

Инв. №

Т.П. 901-3-276.89 КМ

Провер.	Стронгин		
Инж.	Базанов		
Зав. гр.	Стронгин		
Н. контр.	Лындевский		
Нач. отд.	Письман		

Главный корпус для станции очистки воды поверхностных источников мутностью до 120 мг/л производительностью 3 2,0 тыс. м³/сут.

Стадия	Лист	Листов
Р	1	23

Общие данные

ЦНИИЭП инженерного оборудования г. Москва.

24066-03

Альбом 3

Техническая спецификация металла (начало)

Вид профиля и гост. ТУ	Марка металла и гост ТУ	Обозначение и размер профиля, мм	N п.п.	Код: Марка металла	Код: Вид профиля	Код: Размер профиля	Количество, шт.	Длина, мм	Масса металла по элементам конструкции, т: Монорельс, пути и балки для поддерж. монорельса	Балки подкрановые	Рабочие площадки зданий	Стойки рабочих площадок	Пожарные лестницы	Общая масса, т	Масса потребности в металле по кварталам (заполняется изготовителем, т): I	II	III	IV	Заполняется ВЦ
									Код элемента конструкции										
1	2	3	4	5	6	7	8	9	526235	526121	526233	526233	526243						
Балки двутавровые для монорельсов: гост 19425-74	гост 380-71 Вст3Гпс5	I 24 м			3912					0.46				0.46					
	Итого			1236						0.46				0.46					
ТУ 14-2-427-80	гост 380-71 ВСт3Гпс5	I 30 м			2489					6.03				6.03					
	Итого			1236						6.03				6.03					
Всего профиля				1236						6.49				6.49					
Сталь горячекатаная Швеллеры по гост 8240-72	гост 380-71 Вст3 кп2	С12			2615						2.01	2.80		4.81					
		С10			2627						0.05			0.05					
		С8			2613						1.5			1.5					
	Итого			1124							3.56	2.80		6.36					
	гост 380-71 Вст3 пс6	С24			2631						1.92			1.92					
	Итого			1230							1.92			1.92					
	ТУ 14-1-3023-80 ВСт3пс6-1	С16			2618						4.00	1.70		5.70					
		С20			2623						4.21			4.21					
	Итого			1230							8.21	1.70		9.91					
Всего профиля				1124/1230							13.69	4.50		18.19					
Швеллеры стальные гнутые равнополочные по гост 8278-83	гост 16523-70 4-IV-ВСт3 кп	С60х50х3								0.60				0.60					
		С60х32х3			7418					0.30				0.30					
	Итого			1123						0.90				0.90					
Всего профиля				1123						0.90				0.90					
Листы стальные с ромбическим и чечевичным рифлением гост 8568-77	гост 380-71 Вст3 кп2	Ромб S=4			7152						0.62			0.62					
	Итого			1122							0.62			0.62					
Всего профиля				1122							0.62			0.62					
Сталь круглая гост 2590-71	гост 380-71-Вст3 кп2	ф 18											0.17	0.17					
	Итого			1124									0.17	0.17					
Всего профиля				1124									0.17	0.17					

Т.П. 901-3-276.89 КМ

Привязан

Инв. N

Провер.	Макарищева	
Инж.	Базанов	
Зав. пр.	Строгин	
Н. контр.	Данилевский	
Нач. отд.	Лисьман	

Главный корпус для станции очистки воды поверхностных источников мутностью 120 мг/л производительностью 32.0 тыс. м³/сут

Общие данные. Техническая спецификация металла (начало).

Стадия	Лист	Листов
Р	2	

ЦНИИЭП инженерного оборудования г. Москва

24065-03

Копировал Подлевская

Формат А2

Инв. N подл. | Подпись и дата | Взам. инв. N

Альбом 3

Техническая спецификация металла (окончание)

Вид профиля и гост, ту	Марка металла и гост ту	Обозначение и размер профиля, мм	N п.п.	Код: Марка металла	Код: Вид профиля	Код: Размер профиля	Количество, шт	Длина, мм	Масса металла по элементам конструкции, т: Монорельс пути и балки для поддержки монорельса	Балки подкрановые	Рабочие площадки зданий	Стойки рабочих площадок	Пожарные лестницы	Общая масса, т	Масса потребности в металле по кварталам (заполняется изготовителем, т): I	II	III	IV	Заполняется вц
									Код элемента конструкц										
1	2	3	4	5	6	7	8	9	526235	526121	526233	526233	526243						
	гост380-71	L50x5			2120														
Сталь прокатная угловая равнополочная по гост 8509-86	Вст3 кп2	L63x5			2120						0.09			0.09					
	Итого			1230							0.09			0.09					
	гост380-71	L75x6			2120						0.01		0.47	0.48					
	Вст3 кп2																		
	Итого			1230							0.01		0.47	0.48					
	ТУ14-1-3023-80	L90x7									0.10			0.10					
	Вст3пс6-1	L100x7								0.04				0.04					
		L125x8									0.12			0.12					
	Итого:			1230						0.04	0.22			0.26					
Всего профиля:				1230						0.04	0.32		0.47	0.83					
Прокат листовой горячекатанный по гост 19903-74	гост380-71	S6			7115				0.05					0.05					
	Вст3 кп2	S8			7115				0.04		0.26			0.30					
	Итого:			1230					0.09		0.26			0.35					
	ТУ14-1-3023-80	S10			7115				0.75	0.01				0.76					
	Вст3 пс6-1	S14			7115				0.74					0.74					
	Итого:			1230					1.49	0.01				1.50					
Всего профиля:				1230					1.58	0.01	0.26			1.85					
Сталь горячекатанная. Балки двутавровые гост8239-72	ТУ14-1-3023-80 Вст3 гпс5-2	I20			2407				2.51					2.51					
	Итого:			1230					2.51					2.51					
Всего профиля:				1230					2.51					2.51					
Двутавры стальные горячекатанные параллельными гранями голок гост 26020-83	ТУ14-1-3023-80	I26Б1			2813					2.5				2.5					
	Вст3 пс6-1																		
	Итого:			1230						2.5				2.5					
Всего профиля:				1230						2.5				2.5					
Итого масса металла:				1230					4.09	9.94	14.88	4.50	0.64	34.05					
Лестницы, площадки, ограждения														43.82					
Всего масса металла														77.87					
В том числе по маркам	Вст3 гпс5									6.49				6.49					
	Вст3 кп2								0.09		3.91	2.80	0.64	51.26					
	Вст3 пс6										1.92			1.92					
	Вст3 пс6-1								1.49	2.55	8.43	1.70		14.17					
	4-IV-Вст3 кп									0.90				0.90					
	Вст3 гпс5-2								2.51					2.51					
	Вст3 кп2										0.62			0.62					
Масса поставки элементов по кварталам, т заполняется заказчиком	I																		
	II																		
	III																		
	IV																		

Т.П. 901-3-276.89 КМ

Привязан

Инв. N

Провер.	Макарищева	
Инж.	Базанов	
Зав. пр.	Строгин	
Н. контр.	Ланилевский	
Нач. отд.	Письман	

Главный корпус для станции очистки воды поверхностных источников мутностью до 120 мг/л производительность 0.32 тыс. м³/сут

Общие данные
Техническая спецификация металла (окончание)

Стадия	Лист	Листов
Р	3	

ЦНИИЭП инженерного оборудования г. Москва

Инв. N подл. | Подпись и дата | Взам. инв. №

24065-03

Копировал Подлевская

Формат А2

Альбом 3

Вид профиля и гост, ту	Марка металла и гост	Обозначение и размер профиля мм	№ п.п.	Код: Марка металла	Код: Вид профиля	Код: Размер профиля	Количество, шт	Длина, мм	Масса металла по элементам и конструкций, т: Лестницы	Площадки	Ограждения	Стремянки	Общая масса т	Масса потребности в металле по кварталам (заполняется изготовителем): I	II	III	IV	Заполняется в ц
									Код элемента конструкции: 526242	526243	526244	526242						
1	2	3	4	5	6	7	8	9										
Сталь холодно тянутая швеллер гост 8278-83	Вст3кп2 гост 380-71*	С180×50×4	1						1.60				1.6					
		С160×50×4	2							16.27			16.27					
	Итого		3	11240	73007				1.60	16.27			17.87					
Сталь холодно-тянутая гост 13771-71	Вст3пс6 гост 380-71	L80×6	4															
	Итого		5	11230	75116													
Сталь холодно-тянутая гост 8281-80	Вст3кп2 гост 380-71	С50×40×12×2,5	6								5.00		5.0					
		С50×40×3	7							1.0			1.0					
	Итого		8	11240	74002					1.0	5.00		6.0					
Сталь холоднотянутая имту 2-130-70	Вст3кп2 гост 380-71	{90×30×25×3	9								2.50		2.50					
		{90×30×25×2,5								0.5			0.5					
	Итого		10	11240						0.5	2.50		3.0					
Сталь прокатная угловая равнополочная гост 8509-72	Вст3кп2 гост 380-71	L25×3	11								1.00		1.0					
		L75×6	12						0.23	2.34			2.57					
		L50×5	13						0.01				0.01					
		L56×5	14															
		L63×5	15															
		L80×5	16									1.74	1.74					
	Итого		17	11240	21113				0.24	2.34	1.00	1.74	5.32					
Сталь полосовая гост 103-76	Вст3кп2 гост 380-71*	S-1,9...3,9	18						1.00	6.50			7.50					
		S4	19						0.24	3.5		0.1	3.84					
	Итого:		20	11240	13110				1.24	10.00		0.1	11.34					
Сталь круглая гост 2590-71	Вст3кп2 гост 380-71*	Ф18	21									0.3	0.3					
	Итого		22	11240	11118							0.3	0.3					
Всего масса металла			23						3.08	30.10	8.50	2.14	43.82					
Масса поставк. элементов по кварталам заполняется заказчиком	I		24															
	II		25															
	III		26															
	IV		27															

Инв. N подл. | Подпись и дата | Взам. инв. N

Т.п. 901-3-276.89 КМ

Привязан

Инв. №

Провер.	Макарищева	
Инж.	Базанов	
Зав. пр.	Стронгин	
Н. контр.	Данилевский	
Нач. отд.	Письман	

Главный корпус для станции очистки воды поверхностных источников мутностью до 120 мг/л производительностью 32 отыс. м3/сут

Общие данные. Техническая спецификация металла на типовые конструкции.

Стадия	Лист	Листов
Р	4	

ЦНИИЭП инженерного оборудования г. Москва

Наименование конструкций по номенклатуре прейскуранта N-01-09	Позиции по прейскуранту N-01-09	N п.п.	Код конструкции	Масса конструкции т: Всего стали повышенной и высокой прочности	По видам профилей стали: Балки и швеллеры	Крупносортная сталь	Средне сортная сталь	Мелкосортная сталь	Толстолистовая сталь	Универсальная сталь	Тонколистовая сталь	Гнутые и гнутосварные	Трубы	Прочие	Всего	Количество шт	Серия типовых конструкций
1	2	3	4	5	6	7	8	9	10	11	12	13	14	15	16	17	18
Стойки рабочих площадок	696	1	526391		4.6										4.74		
Балки рабочих площадок и покрытие	689	2	526391		14.1	1.2									15.76		
Подкрановые пути: прямые звенья	18	3	526235		6.68										6.75		
Подкрановые пути: криволинейные звенья	19	4	526235		2.58										2.60		
Балки для поддержания монорельсов	24	5	526235		2.60	0.40									3.03		
Лестницы	698	6	526241		1.64	2.2		1.54							5.43	85.0	1.450.3-3 вып. 0:1
Площадки	696	7	526241		16.7	7.6		0.4	6.29						31.30	251	
Ограждения	705	8	526241			8.8									9.06	842	
Пожарные лестницы		9				0.5		0.2							0.72		
Всего:		10			51.72	20.7		4.69							79.39		

Инв. N подл. | Подпись и дата | Взам. инв. N

Т.п. 901-3-276.89 КМ

Привязан

Инв. №

Провер.	Макарищева	
Инж.	Базанов	
Зав. пр.	Стронгин	
Н. конт.	Данилевский	
Нач. отд.	Письман	

Главный корпус для станции очистки воды поверхностных источников мутностью до 120 мг/л производительностью 32 отыс. м3/сут

Ведомость металлоконструкции по видам профилей. Общие данные

Стадия	Лист	Листов
Р	5	

ЦНИИЭП инженерного оборудования г. Москва

24065-03

Копировал Подлевская формат А2

Альбом 3

СХЕМА РАСПОЛОЖЕНИЯ ПЛОЩАДОК, ЛЕСТНИЦ, СТРЕМЯНОК НА ОТМ. 0.000

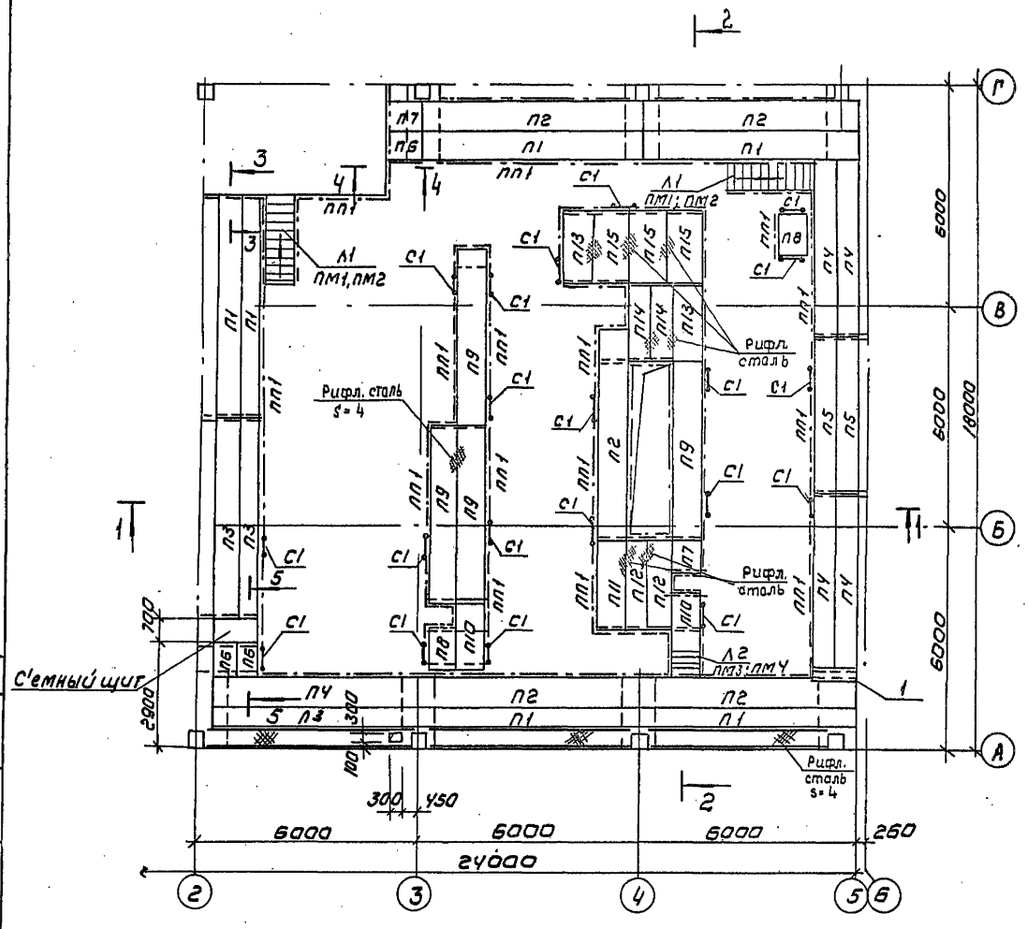

СХЕМА РАСПОЛОЖЕНИЯ СТОЕК, БАЛОК НА ОТМ. 0.000

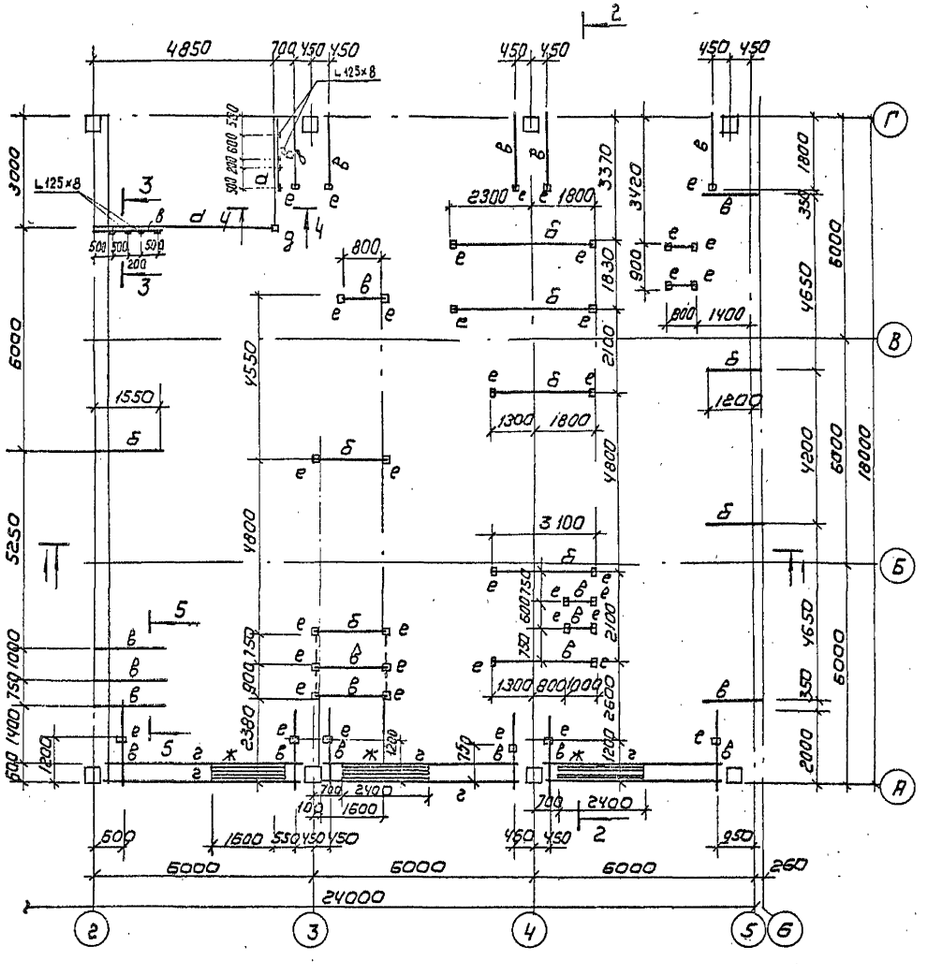

Разрезы 1-1 ... 5-5 см лист 7.

				Т.П. 901-3-276.89			КМ
ПРИВЯЗАН				ГЛАВНЫЙ КОРПУС ДЛЯ СТАНЦИИ ОЧИСТКИ ВОДЫ ПОВЕРХНОСТНЫХ ИСТОЧНИКОВ МУТНОСТЬЮ ДО 120 МГ/Л ПРОИЗВОДИТЕЛЬНОСТЬЮ 32.0 ТЫС М 7/СУТ	СТАДИЯ	ЛИСТ	ЛИСТОВ
	ПРОВЕР.	СТРОНГИН			Р	6	
	ИНЖ.	БАЗАНОВ		СХЕМА РАСПОЛОЖЕНИЯ ПЛОЩАДОК, ЛЕСТНИЦ, СТРЕМЯНОК. СХЕМА РАСПОЛОЖЕНИЯ СТОЕК, БАЛОК	ЦНИИЭП ИНЖЕНЕРНОГО ОБОРУДОВАНИЯ Г. МОСКВА		
	ЗАВ. ГР.	СТРОНГИН					
	Н. КОНТР.	ДАНИЛЕВСКИЙ					
ИНВ. №	НАЧ. ОТД.	ПИСЬМАН					

Копировал: Коршунова

Формат: А2

24066-03

СОГЛАСОВАНО: Отдел ВГ Куликов

ИНВ. № ПОДЛ. | ПОДПИСЬ И ДАТА | ВЗАМ. ИНВ. №

Альбом 3

1-1

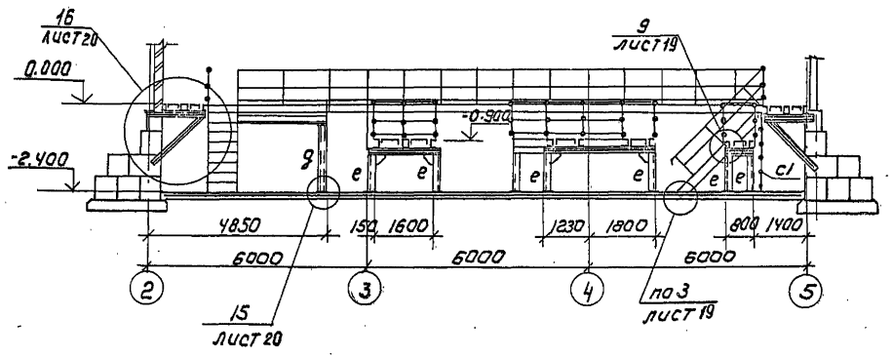

3-3

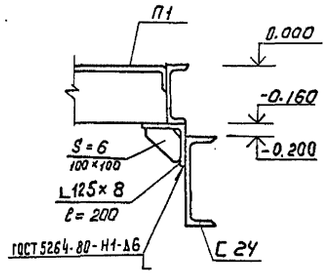

2-2

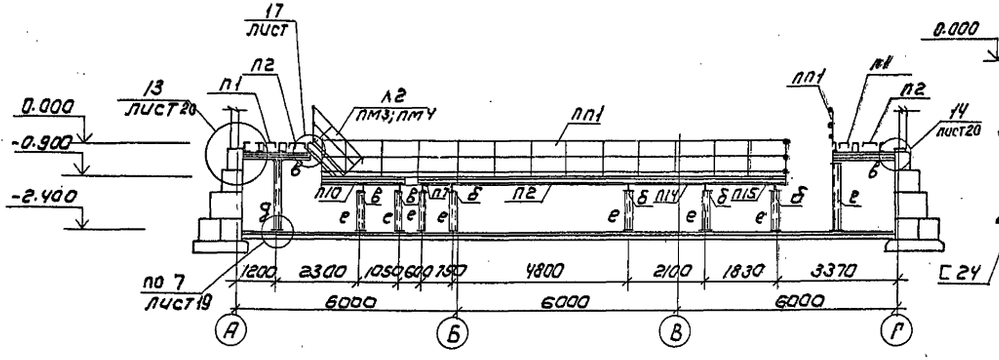

4-4

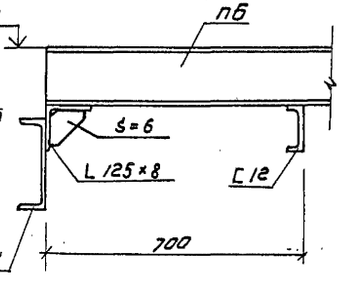

5-5

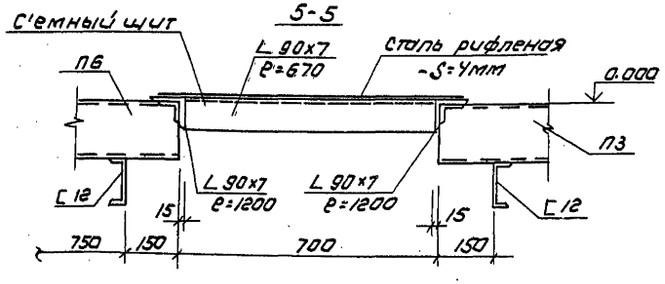

Спецификация элементов к схеме, расположенной на листе

Марка	Обозначение	Наименование	Кол шт	Масса кг	Примечание
П1	1.450.3-3.1 2.1.1.0.0-36	ПМХШ 60.6	6	181.3	
П2	-37	ПМХШ 60.8	5	207.8	
П3	-33	ПМХШ 54.6	3	163.3	
П4	-27	ПМХШ 48.6	5	146.2	
П5	-24	ПМХШ 42.6	2	128.2	
П6	1.450.3-3.1 2.1.1.0.0	ПМХШ 9.6	3	31.3	
П7	-01	ПМХШ 9.8	2	36.8	
П8	-04	ПМХШ 12.8	2	46.6	
П9	-28	ПМХШ 48.8	4	167.7	
П10	-10	ПМХШ 18.8	2	67.1	
П11	-16	ПМХШ 24.8	1	86.7	
П12	-15	ПМХШ 24.6	2	75.0	
П13	-13	ПМХШ 21.8	2	76.9	
П14	-12	ПМХШ 21.6	2	66.4	
П15	-14	ПМХШ 21.10	3	87.4	
Л1	1.450.3-3.1 1.1.1.0.0	Лестница МЛХШ 45-24.8	2	101.1	
Л2	-04	Лестница МЛХШ 45-12.8	1	50.9	
С1	1.450.3-3.1 3.1.01.0-01	Сх28	20	47.0	
ПМ1	1.450.3-3.1 4.1.2.10	ОГлМЛХ 45-10.12	1	7.5	
ММ2	-06	ОГлМЛХ 45-10.12	1	7.5	
ПМ3	-02	ОГлМЛХ 45-10.24	2	19.8	
ПМ4	-08	ОГлМЛХ 45-10.24	2	19.8	
ПП1	1.450.3-3.1 5.1.0.1.0	ОГлМХ 3б-10.9	154	10.5	
1	ГОСТ 8568-77	Сталь рифленая-S=4мм	2пм	68.2	

Ведомость элементов

Марка поз.	Сечение: Эскиз	Паз.	Состав	Опорные усилия: M кН·м	N кН	Q кН	Группа констр.	Марка металла	Примеч.
а	Балка С		С 24	50.8		92.0	2	Вст3пс6	
б	Балка]С		2С12	10.6		33.0	2	Вст3кп2	
в	Балка С		С12	10.6		33.0	2	Вст3кп2	
г	Балка Е		С16	19.6		52.0	-	Вст3пс6-1	
д	Стойка []		2С16	по гибкости			3	Вст3пс6-1	
е	Стойка [		С16	по гибкости			3	Вст3пс6-1	

Привязан

Инв.№

Провер.	Строгин	
Инж.	Базанов	
Зав. гр.	Строгин	
Н. контр	Данилевский	
Нач. отд.	Письман	

Т.П. 901-3-276.89 КМ

Главный корпус для станции очистки воды поверхностных источников мутностью до 120мг/л производительностью 2 куб.м/с

Стадия	Лист	Листов
Р	7	

Разрезы 1-1 ÷ 5-5. Спецификация.

ЦНИИЭП инженерного оборудования г. Москва

Согласовано: Отдел ВГ Куликов

Инв.№ подл. | Подпись и дата | Взам. инв.№

Копировал: Коршунова Формат: А2

24065-03

Альбом 3

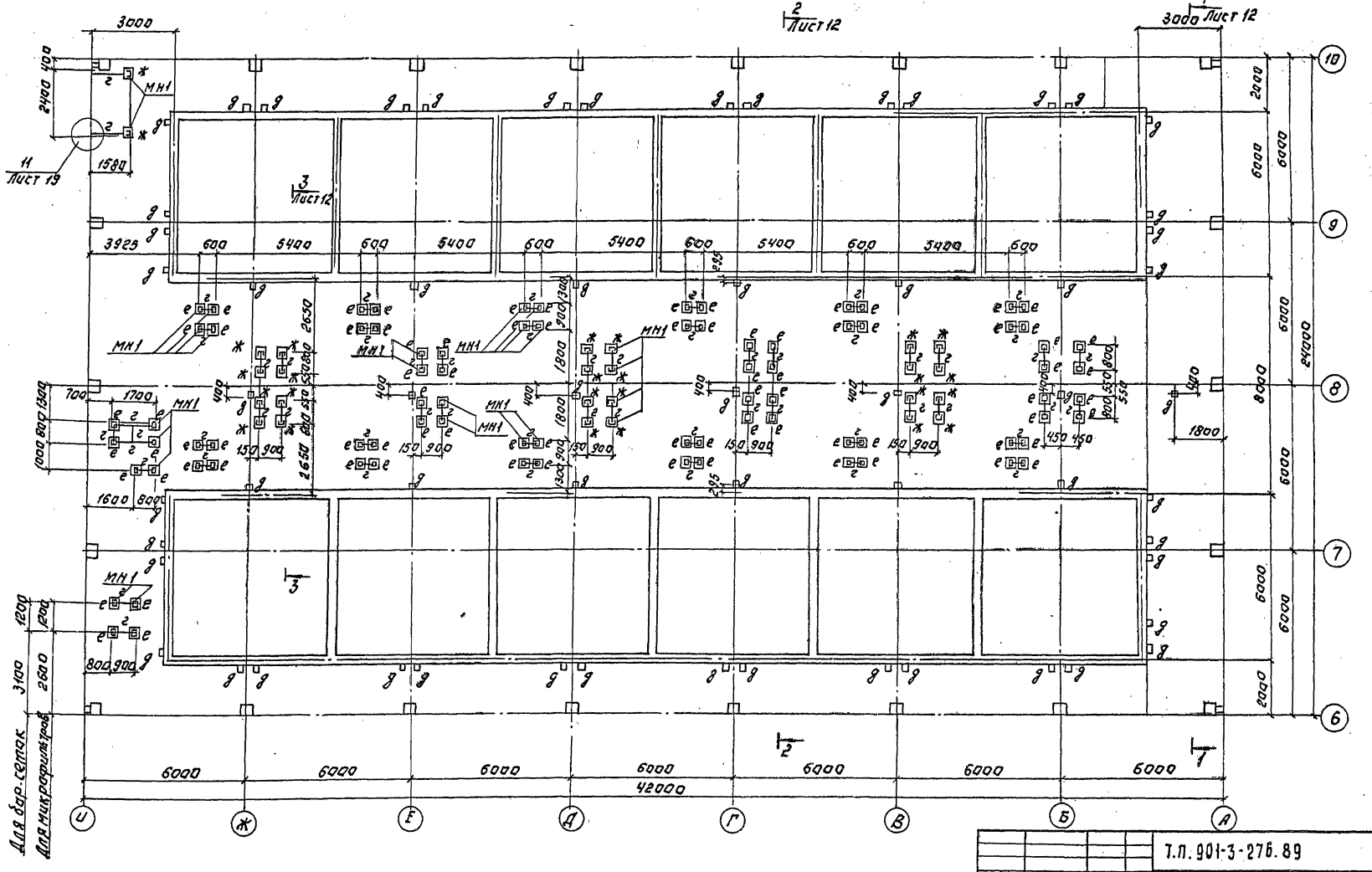

Закладные МН1 учтены в спецификации на листе 26 альбома 4 т.п. 901-3-276.89.

				Т.П. 901-3-276.89			КМ
ПРИВЯЗАН:	ПРОВЕР.	МАКАРИЩЕВА		ГЛАВНЫЙ КОРПУС СТАНДИНОЧИСТКИ ВОДЫ ПОВЕРХНОСТНЫХ ИСТОЧНИКОВ МУТНОСТЬЮ ДО 120 МГ/Л ПРОИЗВОДИТЕЛЬНОСТЬЮ 32 ТЕЛ. 3 СУТ.	СТАДИЯ	ЛИСТ	ЛИСТОВ
	ИНЖЕН.	БАЗАНОВ			Р	8	
	ЗАВ. ГР.	СТРОИГИН		СХЕМА РАСПОЛОЖЕНИЯ СТОЕК И БАЛОК НА ОТМ. 0.300, 1.200 В ОСЯХ А...И, Б...10	ЦНИИЭП ИНЖЕНЕРНОГО ОБОРУДОВАНИЯ г. МОСКВА		
ИНВ. №	ИНЖЕН.	ДАНИЛЕВСКИЙ					
	НАЧ. ОТД.	ПИСЬМАН					

Копировал: Логинова

Формат: А2

24065-03

ИНВ. № ПОДЛ. | ПОДП. И ДАТА | ВЗАМ. ИНВ. №

Альбом 3

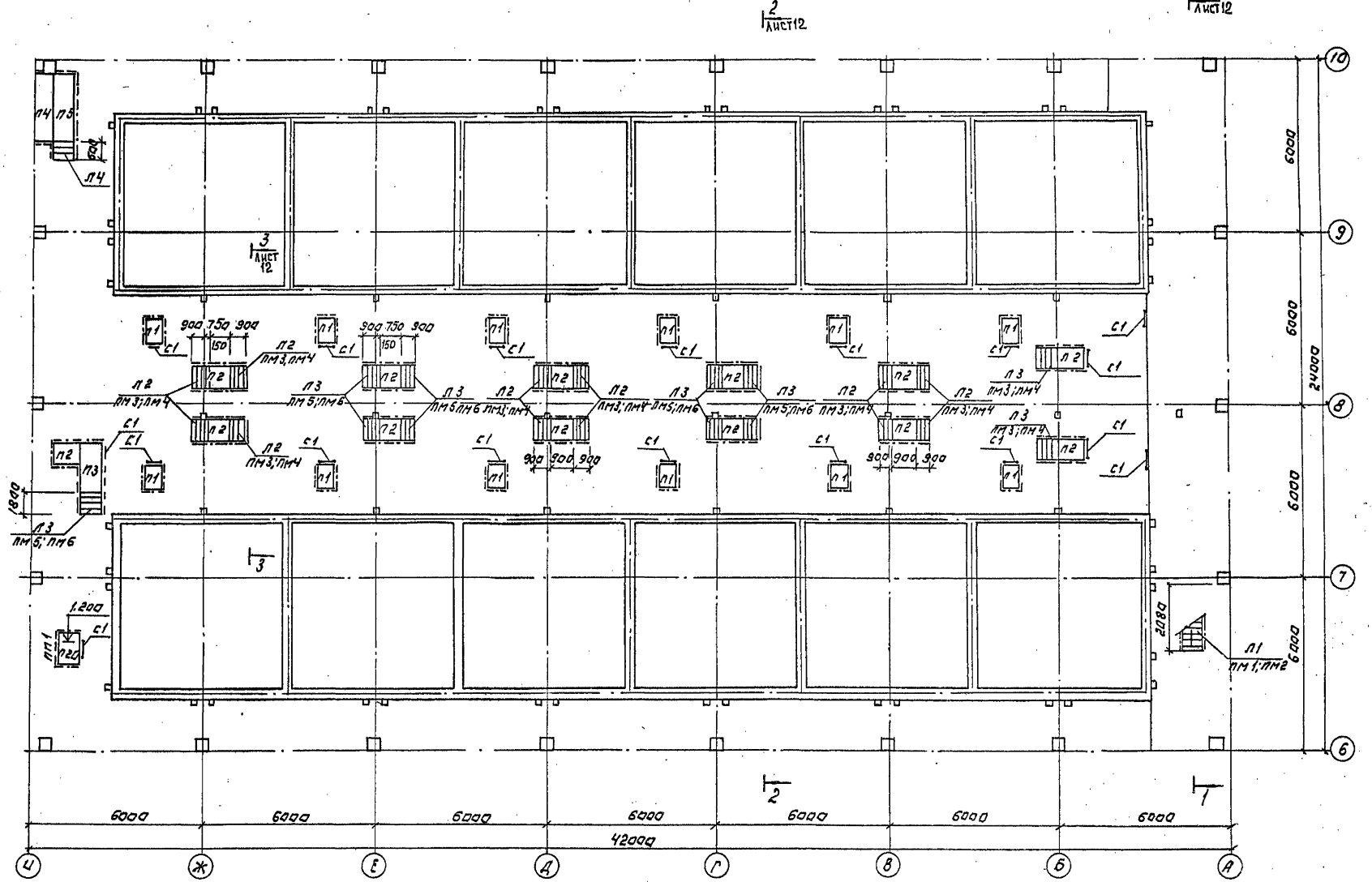

Разрезы 1-1...3-3 см лист 12.

Т.П. 901-3-276.89				КМ	
ПРИВЯЗАН:	ПРОВЕР.	МАКАРИЩЕВА	СЛАВНЫЙ КОРПУС ДЛЯ ЛЕГАНЦИИ ОЧИСТ. КИЗОДЫ ПОВЕРХНОСТНЫХ ИСТОЧНИКОВ МУТНОСТЬЮ ДО 120 МГ/Л, ПРОИЗВОДИТЕЛЬНОСТЬЮ 32.0 ТЫС. М3/СУТ.	СТАДИЯ	ЛИСТ	ЛИСТОВ
	ИНЖЕН.	БАЗАНОВ		Р	9	
	ЗАВ. ГР.	СТРОНГИН	СХЕМА РАСПОЛОЖЕНИЯ ПЛОЩАДОК И ЛЕСТНИЦ НА ОТМ. 0.000; 0.300; 1.200 В ОСЯХ А...И; Б...10.	ЦНИИЭП ИНЖЕНЕРНОГО ОБОРУДОВАН. г. Москва		
	Н. КОНТР.	ДАНИЛЕВСКИЙ				
ИНВ. №	НАЧ. ОТД.	ПИСЬМАН				

КОПИРОВАЛ: Логинова

ФОРМАТ: А2

24065-03

СОГЛАСОВАНО: Отдел ВГ Куликов

ИНВ. № ПОДЛ. | ПОДПИСЬ И ДАТА | ВЗАМ. ИНВ. №

Альбом 3

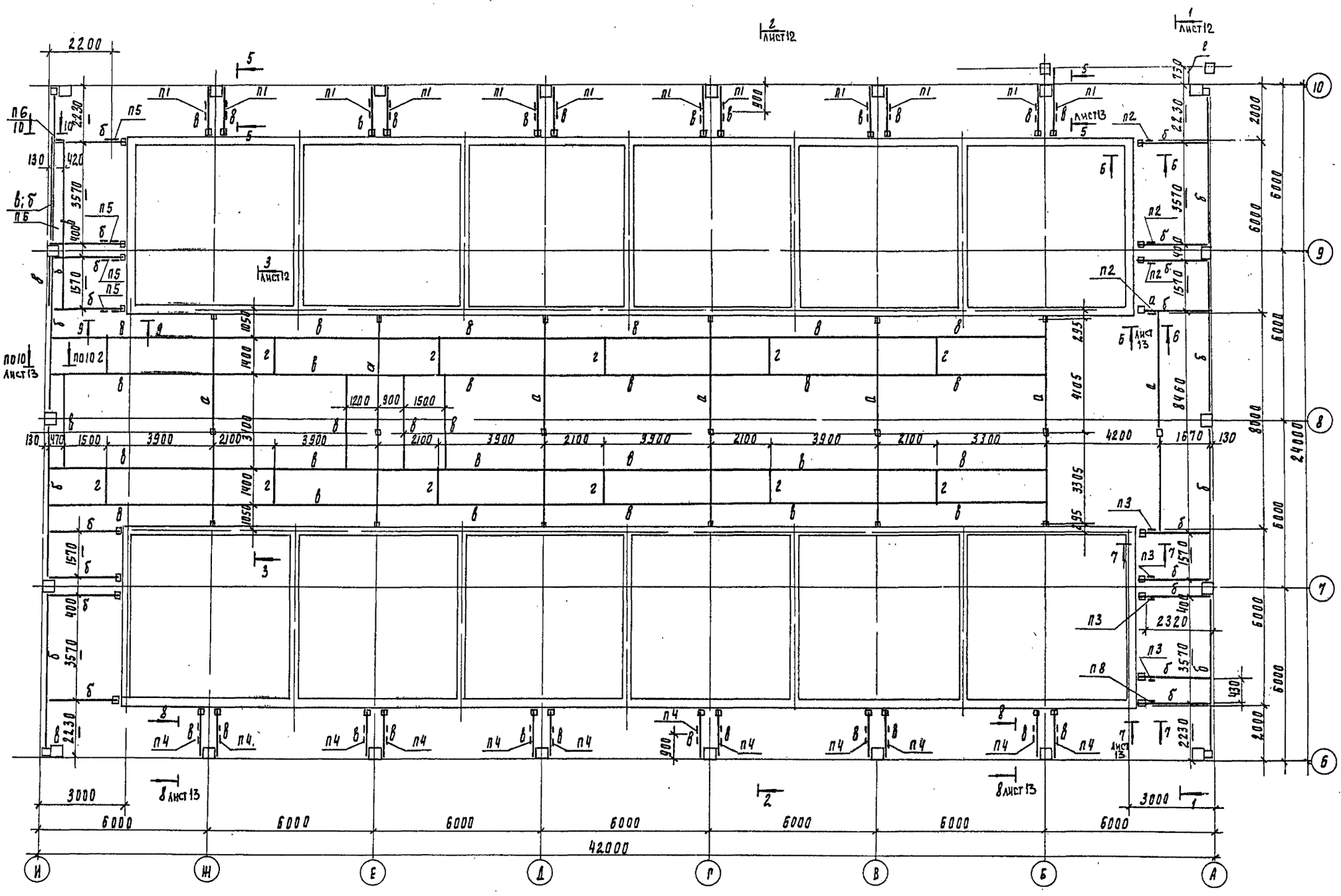

Разрезы 1-1... 3-3 см лист 12, разрезы 5-5... 10-10 – см лист 13.

Т.П. 901-3-276.89			КМ
Привязан	Провер.	Макарищева	Главный корпус для станции очистки воды поверхностных источников мутностью до 120 мг/л производительностью 32 отыс.м3/сут
	Инж.	Базанов	Стадия: Р; Лист: 10; Листов:
	Зав. гр.	Стронгин	Схема расположение стоек и балок на отм. 3.600 в осях А...И, 6...10
Инв. №	Н. контр.	Данилевский	ЦНИИЭП инженерного оборудования г. Москва
	Нач. отд.	Лисьман	

Согласовано: Отдел ВГ, Куликов

Инв. № подл. | Подпись и дата | Взам. инв. №

Копировал Подлевская

24065-03

Формат А2

Альбом 3

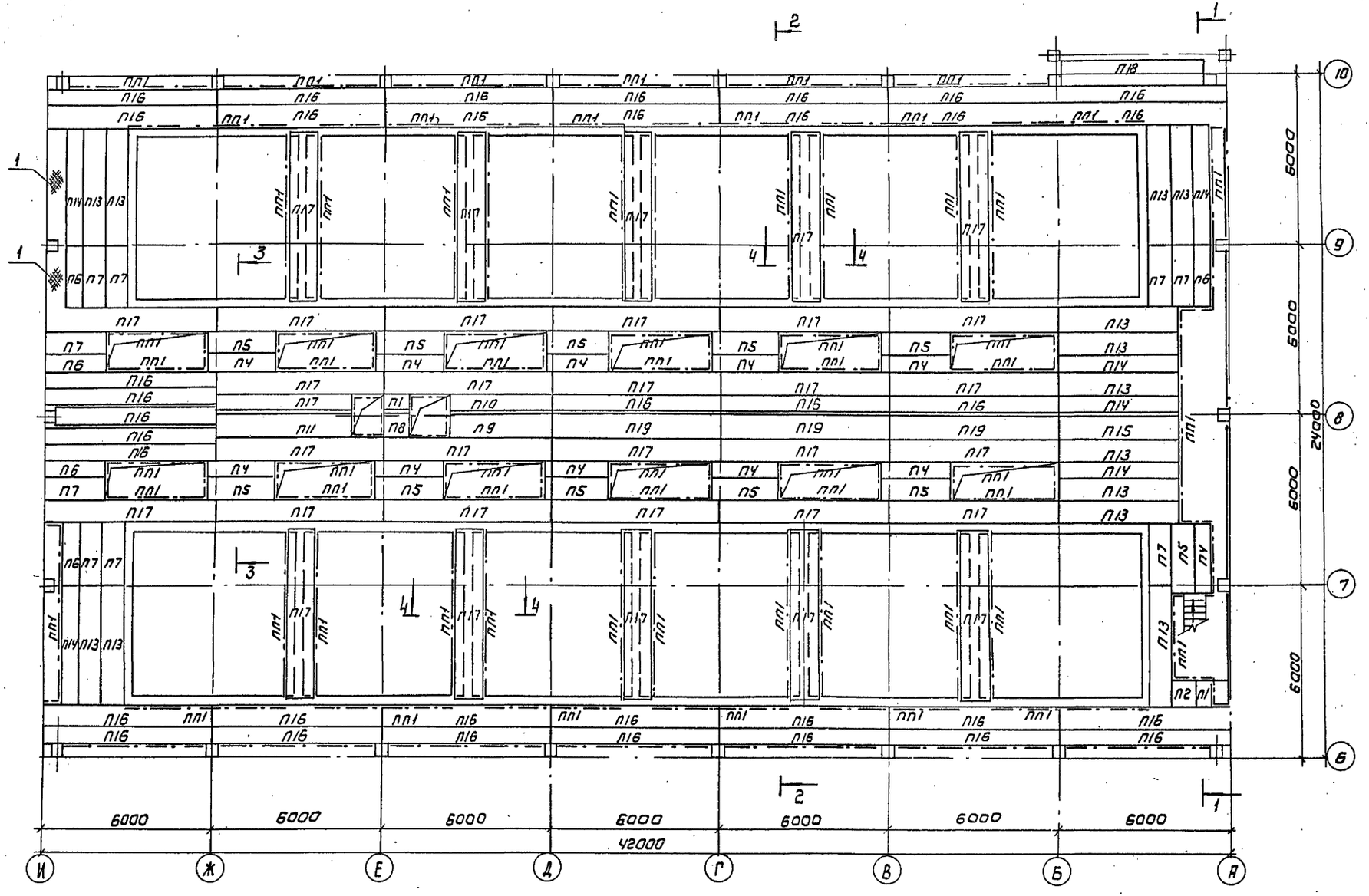

Разрезы 1-1... 4-4 см лист 12.

Привязан			Т.П. 901-3-276.89		КМ
	Пров.	Строгин	Главный корпус для станции очистки воды поверхностных источников мутностью до 2500 г/л производительностью 30 тыс. м³/сут	Стадия	Лист	Листов
	Инж.	Базанов		Р	11	
	Зав. гр.	Строгин	Схема расположения площадок и лестниц на отм. 3.600 в осях А...И; 6...10.	ЦНИИЭП инженерного оборудования г. Москва		
Инв.№	Н. контр.	Даниевский				
	Нач. отд.	Письман				

Копировал Коршунова Формат А2

24065-03

Инв.№ подл. | Подпись и дата | Взам. инв.№ | Отдел ВГ

Согласовано:

Альбом 3

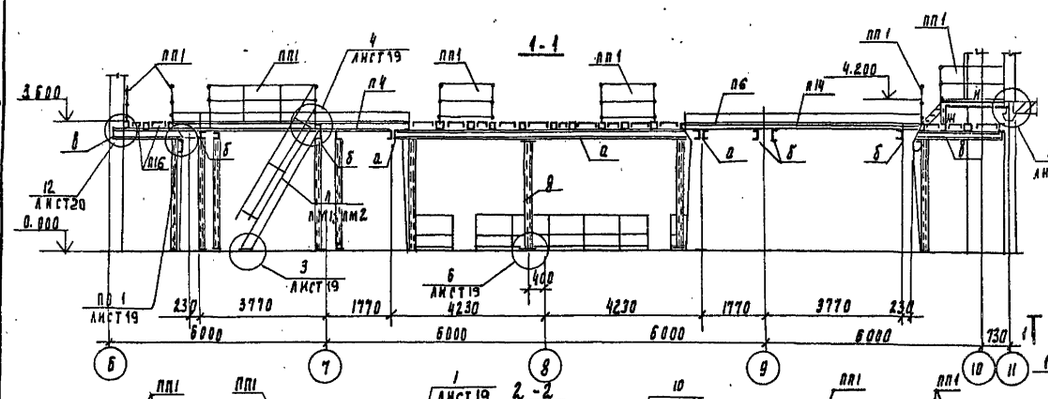

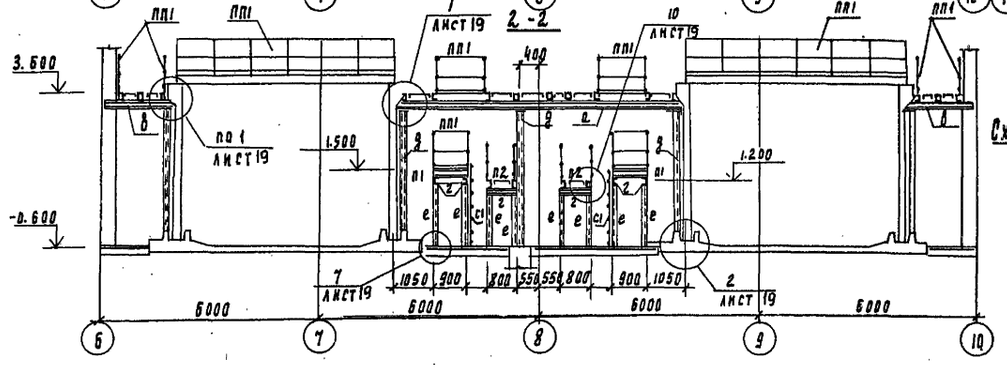

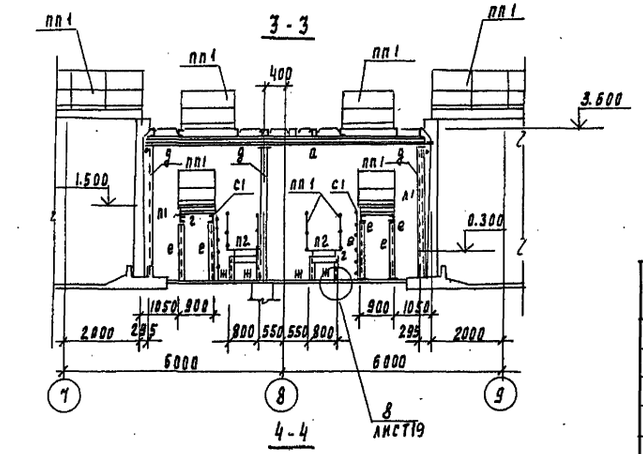

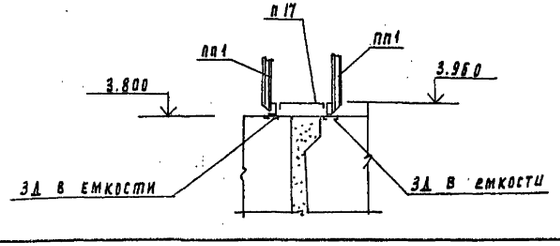

Схема расположения лестниц площадок на отм. 4.200

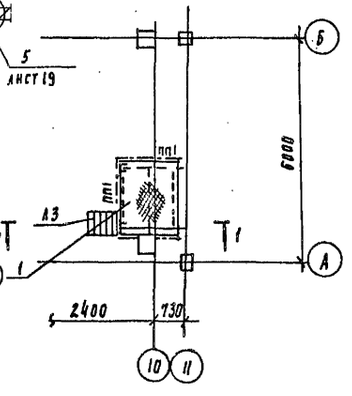

Схема расположения балок на отм. 4.200

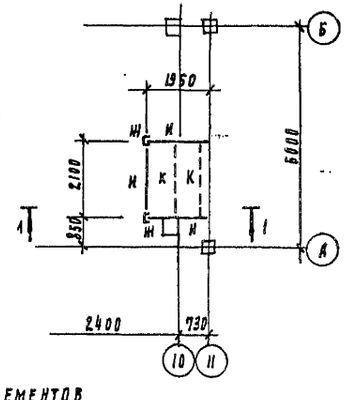

Марка	Обозначение	Наименование	Кол шт	Масса кг	Примеч.
п1	1.450.3-3.1 2.1.1.0.0	пмхш 9.6	14	31.3	
п2	-01	пмхш 9.8	14	36.8	
п3	-10	пмхш 18.8	1	67.1	
п4	-15	пмхш 24.6	11	75.0	
п5	-16	пмхш 24.8	12	86.7	
п6	-12	пмхш 21.6	3	66.4	
п7	-13	пмхш 21.8	7	76.9	
п8	-02	пмхш 9.10	1	42.4	
п9	-23	пмхш 36.10	1	143.4	
п10	-21	пмхш 36.6	1	110.1	
п11	-29	пмхш 48.10	1	189.3	
п12	-27	пмхш 48.6	1	146.2	
п13	-25	пмхш 42.8	13	147.2	
п14	-24	пмхш 42.6	5	128.2	
п15	-26	пмхш 42.10	1	166.4	
п16	-36	пмхш 60.6	36	181.3	
п17	-37	пмхш 60.8	22	207.8	
п18	-32	пмхш 54.10	1	211.4	
п19	-38	пмхш 60.10	3	234.3	
п20	-04	пмхш 12.8	1	46.6	
11	1.450.3-3.1 1.2.100 -11	махш 60-36.8	1	114.8	
л2	1450.3-3.1 1.1.1.0.0 -04	махш 45-12.8	12	50.9	
л3	-07	махш 45-18.8	11	76.0	
л4	-01	махш 45-6.8	2	30.0	
пм1	1.450.3-3.1 4.1 2.1.0 -04	огл мах 60-10.36	1	17.5	
пм2	-13	огп мах 60-10.36	1	17.5	
пм3	1.450.3-3.1 4.1.1.1.0	огл мах 45-10.12	12	7.5	
пм4	-06	огп мах 45-10.12	12	7.5	
пм5	-01	огл мах 45-10.18	11	12.5	
пм6	-07	огп мах 45-10.18	11	12.5	
пп1	1.450.3-3.1 5.1.0.1.0	ограждение площадок огпмхэб-10.9	366	10.5	
с1	1.450.3-3.1 3.1.0.1.0	сх22	15	37.6	
1		Лист ромб К-ПУ-4.0 БСТ3кп2 / ГОСТ 8568-77	-	341.0	

Ведомость элементов

Марка поз	Сечение: Эскиз	Поз	Состав	Опорные усилия: м кнм	н кн	а кн	группа констр	Марка металла	Примеч
а	Балка][		2[20	31.8		67.0	2	Вст3псб-I	
б	Балка [		[20	31.8		67.0	2	Вст3псб-I	
в	Балка [		[16	19.6		52.0	2	Вст3псб-I	
г	Балка [		[12	10.6		33.0	2	Вст3кп2	
д	Стойка []		2[16	92.4				Вст3псб-I	
е	Стойка []		2[12	по гибкости			3	Вст3кп2	
ж	Стойка [		[12	по гибкости			3	Вст3кп2	
и	Балка [		[10	7.3		24.0	2	Вст3кп2	
к	Балка L		L90×7	ребро жесткости			4	Вст3псб-I	

Т.П. 901-3-276.89 КМ

Привязан

Инв. №

Провер.	Макарищева	
Инж.	Базанов	
Зав. пр.	Строгин	
Н. контр.	Данилевский	
Нач. отд.	Письман	

Главный корпус станции очистки воды поверхностных источников мутностью до 120 мг/л производительностью 32 отыс. м³/сут

Схема расположения площадок лестниц, стоек и балок на отм. 4.200. Разрезы 1-1...4-4. Спецификация

Стадия	Лист	Листов
Р	12	

ЦНИИЭП инженерного оборудования г. Москва

Согласовано: Отдел ВГ Куликов

Инв. № подл. | Подпись и дата | Взам. инв. №

24065-03

Копировал Подлевская

Формат А2

Альбом 3

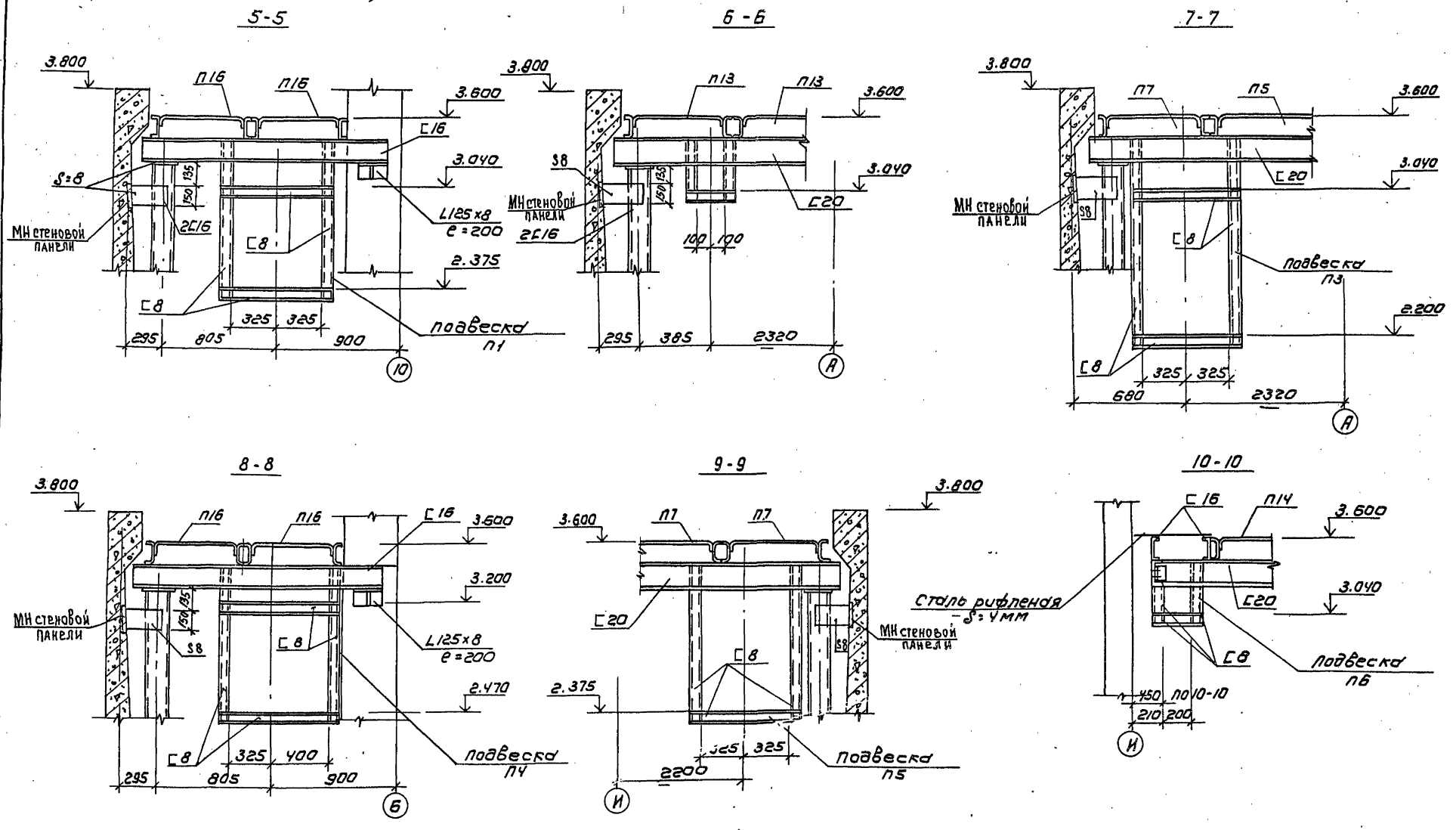

Т.П. 901-3-276.89						КМ
Привязан		Провер	Стронгин	Главный корпус для станции очистки воды поверхностных источников мутностью до 120 мг/л производительностью 32.0 тыс м³/сут	Стадия	Лист	Листов
		Инж.	Базанов		Р	13	
		Зав. гр.	Стронгин		ЦНИИЭП инженерного оборудования г. Москва		
		Н. контр	Данилевский	Разрезы 5-5...10-10.			
Инв №		Нач. отд	Письман				

Копировал: Коршунова

Формат: А2

24066-0

Согласовано: Отдел ВГ Куликов

Инв № подл | Подпись и дата | Взам. инв №

Альбом 3

Схема расположения стоек балок на отм 1.400

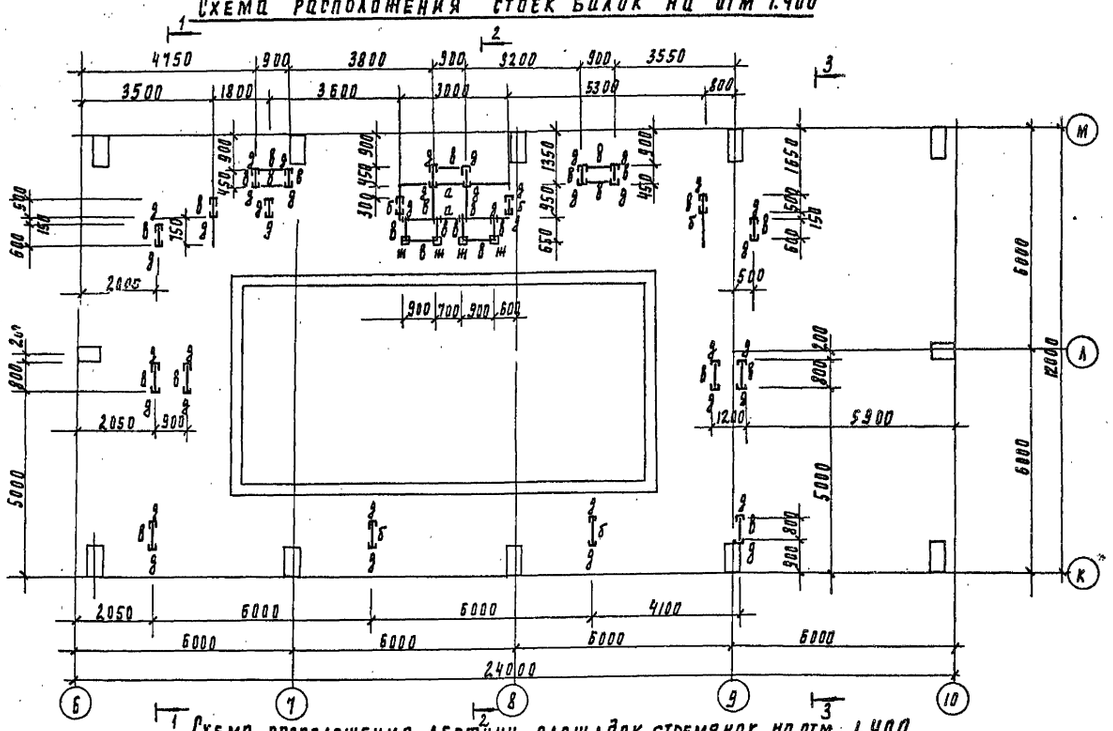

Схема расположения лестниц площадок стремянок на отм. 1.400

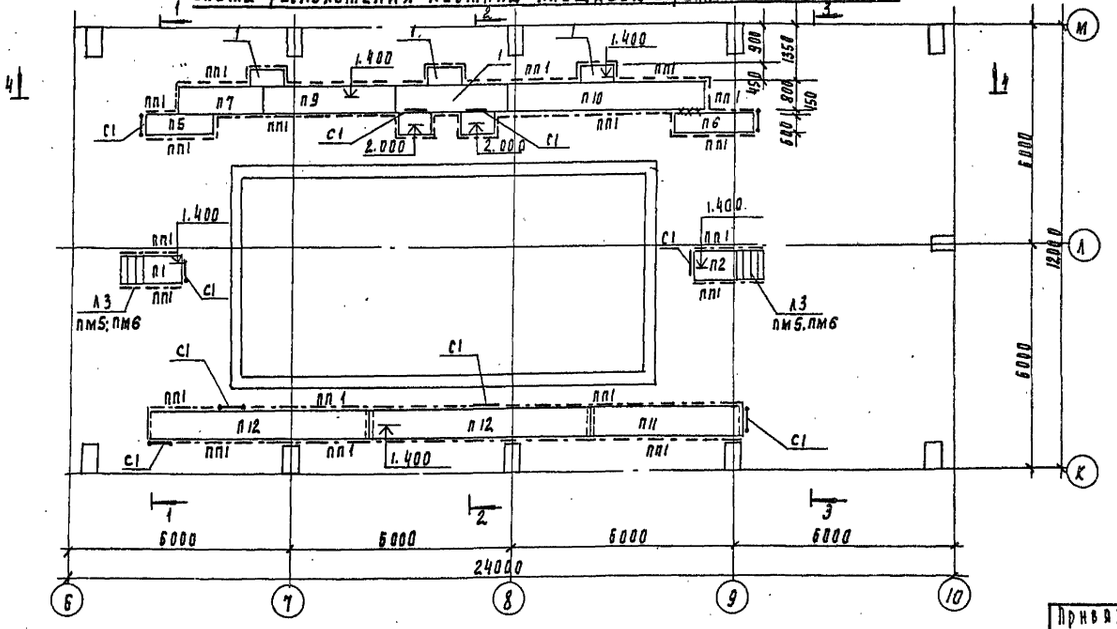

Спецификация элементов к схеме, расположенным на листе

Марка поз	Обозначение	Наименование	Кол шт	Масса кг	Примеч
п1	1.450.3-3.1 2.1.1.0.0-01	ПМХШ 9.8	1	36.8	
п2	-04	ПМХШ 12.8	1	46.6	
п3	-05	ПМХШ 12.10	1	53.4	
п4	-14	ПМХШ 21.10	1	87.4	
п5	-09	ПМХШ 18.6	1	57.9	
п6	-12	ПМХШ 21.6	1	66.4	
п7	-16	ПМХШ 24.8	2	86.7	
п8	-15	ПМХШ 24.6	4	75.0	
п9	-22	ПМХШ 36.8	3	126.7	
п10	-31	ПМХШ 54.8	1	187.3	
п11	-25	ПМХШ 42.8	1	147.2	
п12	-37	ПМХШ 60.8	11	207.8	
п13	-32	ПМХШ 54.10	1	211.4	
л1	1.450.3-3.1 1.1.1.0.0 -16	МАХШ 45-36.8	2	151.2	
л2	-13	МАХШ 60-42.8	1	134.0	
л3	-05	МАХШ 60-18.8	2	56.8	
с1	1.450.3-3.1 3.1.0.1.0	СХ 22	10	37.6	
пм1	1.450.3-3.1 4.1.1.10 -04	ОГЛ МАХ 45-10.36	2	24.4	
пм2	-10	ОГП МАХ 45-10.36	2	24.4	
пм3	1.450.3-3.1 4.12.10 -05	ОГЛ МАХ 60-10.42	1	20.7	
пм4	-14	ОГП МАХ 60-10.42	1	20.7	
пм5	01	ОГЛ МАХ 60-10.18	2	7.8	
пм6	-10	ОГП МАХ 60-10.18	2	7.8	
пп1	1.450.3-3.1 5.1.0.10	ОГП МХ 36-10.9	205	10.5	
1		Лист ромб К-ПУ-40 Бст 3 кп2 / ГОСТ 8568-77	3.5пм	120.0	

Разрезы 1-1...4-4 см лист 16.

Т.П. 901-3-276.89 КМ

Привязан

Инв. №

Провер.	Макарищева	
Инж.	Базанов	
Зав. гр.	Строгин	
Н. контр.	Данилевский	
Нач. отд.	Письман	

Главный корпус для станции очистки воды поверхностных источников мутностью до 120 мг/л производительностью 32 отыс. м3/сут

Схемы расположения стоек, балок, лестниц, стремянок, площадок на отм. 1.400

Стадия	Лист	Листов
Р	14	

ЦНИИСП инженерного оборудования г. Москва

Согласовано: отдел ВС [подпись] Куликов

Инв. № подл. | Подпись и дата | Взам. инв. №

24065-03

Копировал Родлевская

формат 2

Альбом 3

Схема расположения балок на отм. 7.000, 3.600

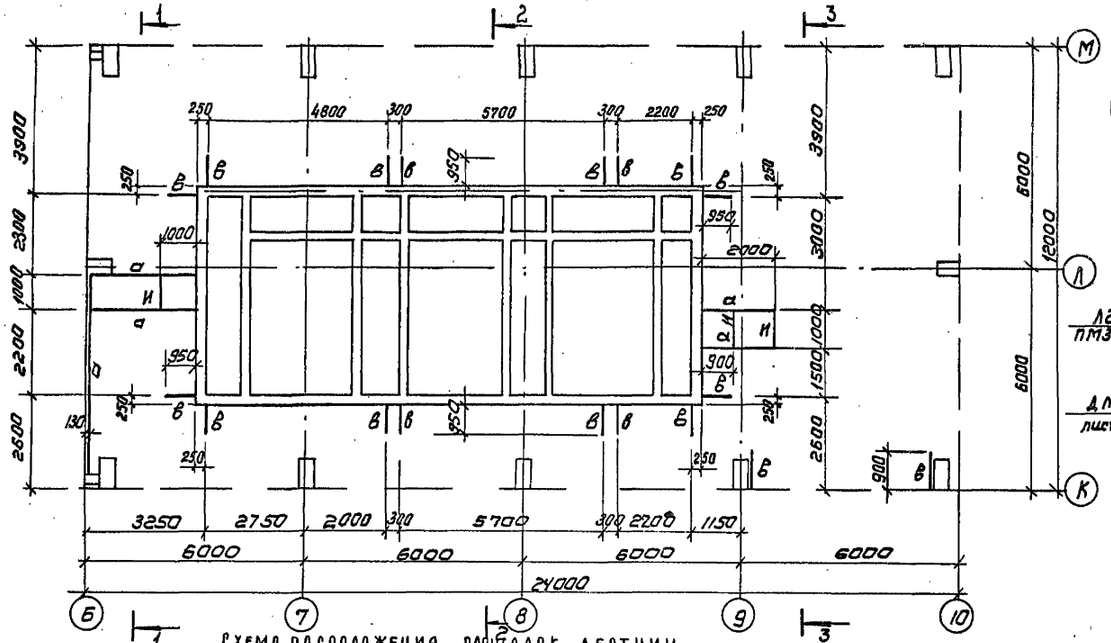

Схема расположения площадок, лестниц, ограждений на отм. 11.000

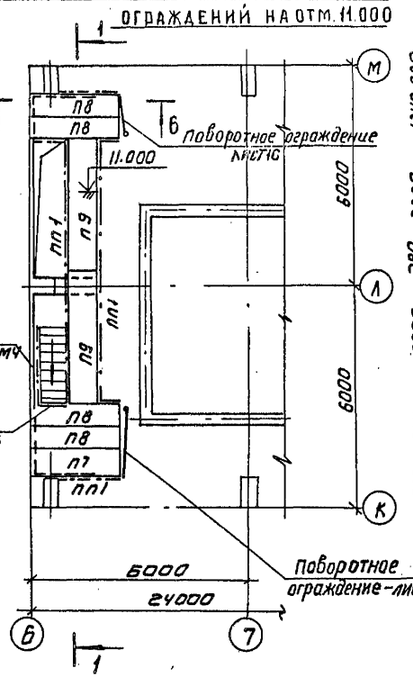

Схема расположения балок на отм. 11.000

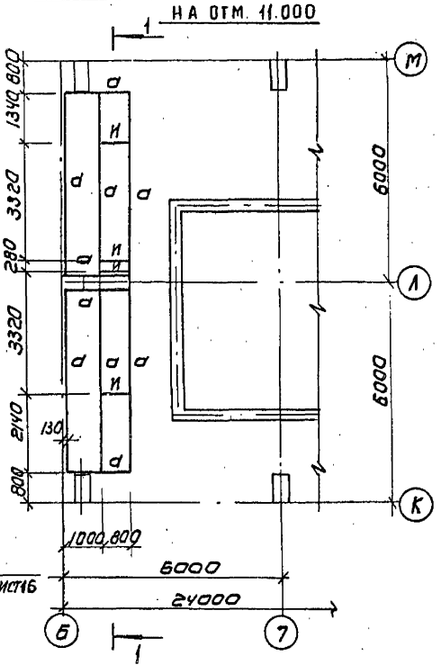

Схема расположения площадок, лестниц, ограждений на отм. 7.000, 3.600

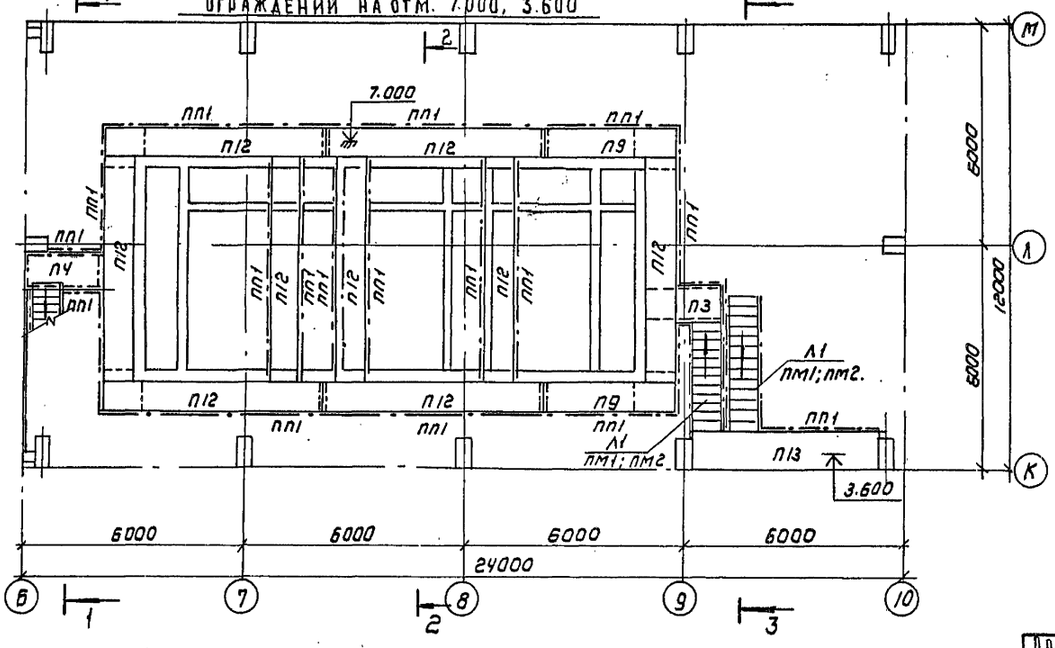

Ведомость элементов

Марка поз.	Сечение: Эскиз	Сечение: Поз	Сечение: Состав	Опорные усилия: M кн.м	Опорные усилия: N кн	Опорные усилия: Q кн	Группа констр.	Марка метала	Примечание
а	Балка [		[16	19.6		52.0	2	Вст3пс6-1	
б	Балка][		2[12	10.6		33.0	2	Вст3кп2	
в	Балка [		[12	10.6		33.0	2	Вст3кп2	
д	Стойка [		[16	по гибкости			3	Вст3пс6-1	
ж	Стойка [ ]		2[12	по гибкости			3	Вст3кп2	
и	Балка L		L 90×7	ребро жесткости			4	Вст3пс6-1	

сечение 6-6 см лист 20, разрезы 1-1... 3-3 - лист 16.

Согласовано: Отдел Вг. Куликов

Инв. № подл. | Подпись и дата | Взам. инв. №

Т.П. 901-3-276.89 КМ

Привязан

Инв. №

Пров.	Стронгин	
Инж.	Базанов	
Зав. гр.	Стронгин	
Н. контр.	Данилевский	
Нач. отд.	Письман	

Главный корпус для станции очистки воды поверхностных источников мутностью до 120 мг/л производительность 0.32 [illegible]

Схемы расположения балок, лестниц, ограждений, площадок на отм. 3.600; 7.000; 11.000.

Стадия	Лист	Листов
Р	15	

ЦНИИЭП инженерного оборудования г. Москва

Копировал: Коршунова

Формат: А2

24065-03

Альбом 3

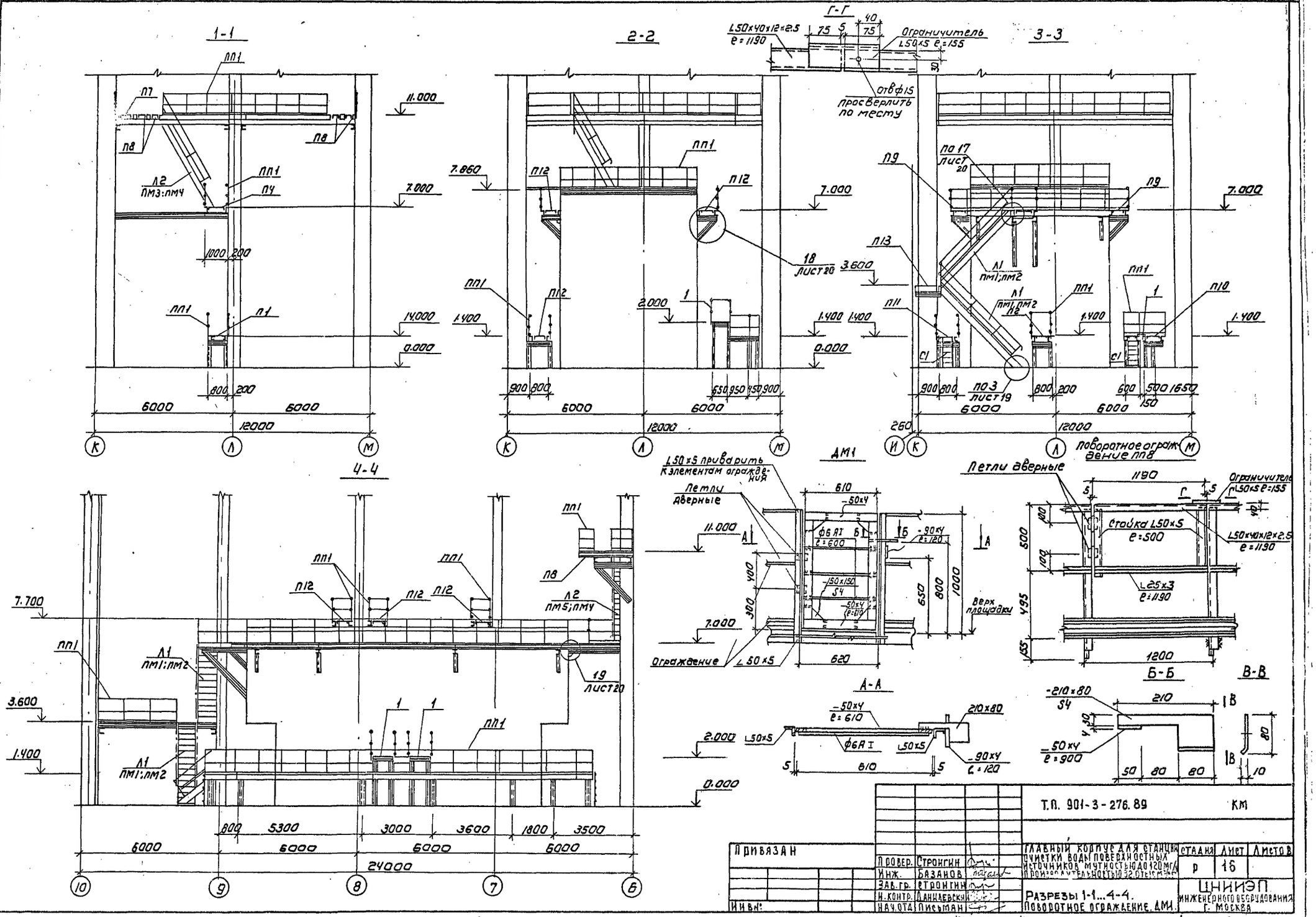
1-1
2-2
3-3
4-4
Г-Г
ДМ1
А-А
Б-Б
В-В
Ограничитель L50×5 e=155
отв ф15 просверлить по месту
L50×40×12×2.5 e=1190
по 17 лист 20
по 3 лист 19
18 лист 20
19 лист 20
L50×5 приварить к элементам ограждения
Петли дверные
Ограждение L50×5
Верх площадки
Стойка L50×5 e=500
L25×3 e=1190
Поворотное ограждение ПП8
Л1 ПМ1;ПМ2
Л2 ПМ3;ПМ4
Л2 ПМ5;ПМ4
ПП1
П1
П4
П7
П8
П9
П10
П11
П12
П13
П14
С1
11.000
7.000
7.860
3.600
2.000
1.400
0.000
14.000
7.700
6000
12000
24000
5300
3000
3600
1800
3500
1200
1190
610
620
800
1000
650
495
500
210×80
-50×4 e=610
-90×4 e=120
-210×80 S4
-50×4 e=900
ФБ А I
Т.П. 901-3-276.89 КМ
Привязан
Инв.№
Провер. Стронгин
Инж. Базанов
Зав.гр. Стронгин
Н.контр. Даниаевский
Нач.отд. Письман
Главный корпус для станции очистки воды поверхностных источников мутностью до 120 мг/л производительностью 32 ... м³/с
Разрезы 1-1...4-4. Поворотное ограждение. ДМ1.
Стадия Р
Лист 16
Листов
ЦНИИЭП инженерного оборудования г. Москва
Копировал: Коршунова
Формат: А2
СОГЛАСОВАНО:
Отдел ВГ
Куликов
Инв.№ подл. | Подпись и дата | Взам. инв.№

Альбом 3

Схема расположения площадок и лестниц на отм. 1.800; 0.000

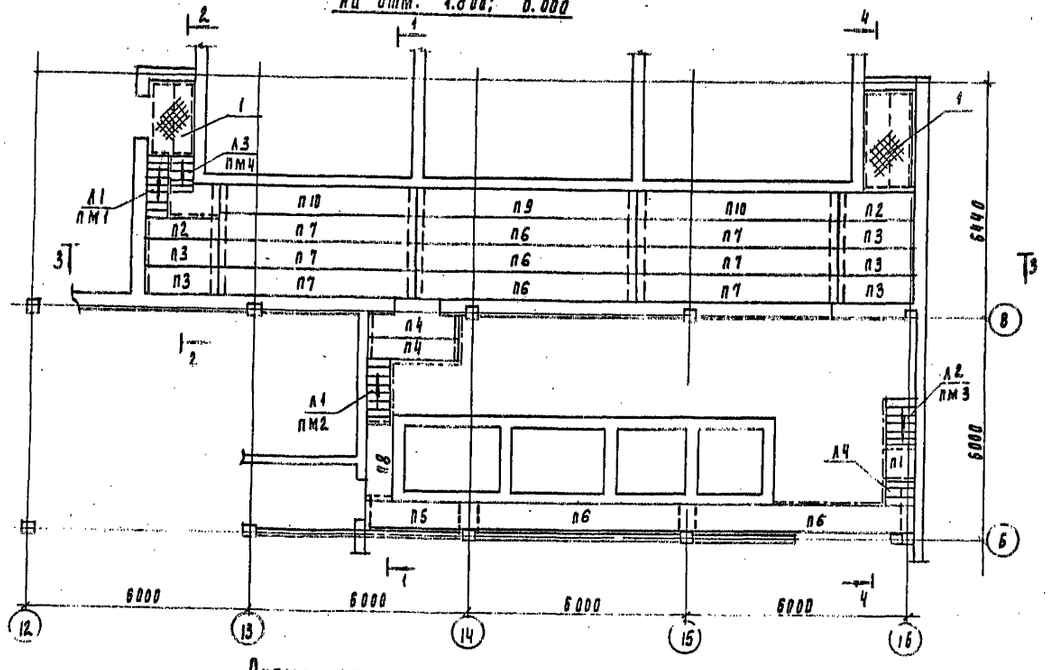

Схема расположения балок на отм. 1.800; 0.000

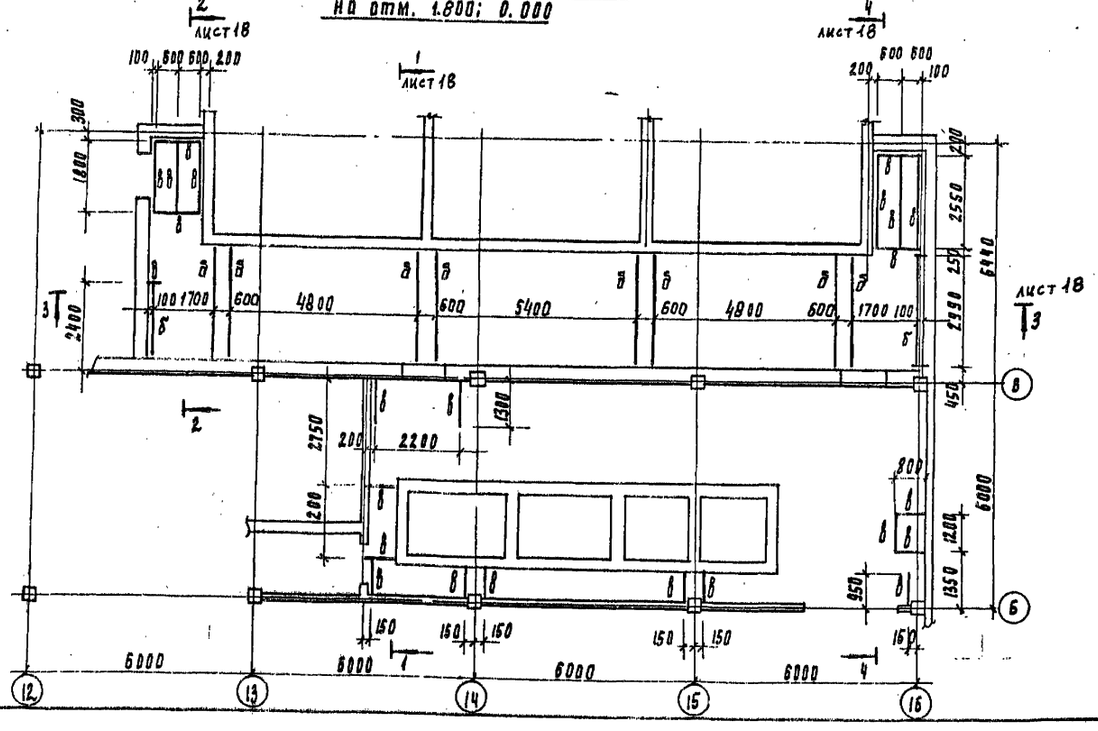

Спецификация элементов к схеме расположения площадок и лестниц

Марка поз	Обозначение	Наименование	Кол шт	Масса кг	Примеч
П1	1.450.3-3.1 2.1.1.0.0-04	ПМХШ 12.8	2	46.6	
П2	-12	ПМХШ 21.6	2	66.4	
П3	-13	ПМХШ 21.8	5	76.9	
П4	-16	ПМХШ 24.8	2	86.7	
П5	-19	ПМХШ 30.8	1	107.2	
П6	-37	ПМХШ 60.8	6	207.8	
П7	-31	ПМХШ 54.8	6	187.3	
П8	-15	ПМХШ 24.6	1	75.0	
П9	-36	ПМХШ 60.6	1	181.3	
П10	-30	ПМХШ 54.6	2	163.3	
Л1	1.450.3-3.1 1.1.1.0.0	МЛХШ 45-18.6	2	68.5	
Л2	-04	МЛХШ 45-12.8	1	50.9	
Л3	-03	МЛХШ 45-12.6	1	45.8	
Л4	-01	МЛХШ 45-6.8	1	24.9	
ПМ1	1.450.3-3.1 4.1.1.1.0 -01	ОГЛ МЛХ 45-10.18	1	12.5	
ПМ2	-07	ОГП МЛХ 45-10.18	1	12.5	
ПМ3		ОГЛ МЛХ 45-10.12	1	7.5	
ПМ4	-06	ОГП МЛХ 45-10.12	1	7.5	
ПП1	1.450.3-3.1 5.10.1.0	ОГП МХ Эб-10.9	34	10.5	
1		Лист РОМБ К-ПУ-4.0 Бст3кп2 / ГОСТ 8568-77	6м²	204.6	

Ведомость элементов

Марка поз	Сечение: Эскиз	Поз	Состав	Опорные усилия: M кнм	N кн	Q кн	Группа констр.	Марка металла	Примеч
а	Балка Ж		2 С12	10.6		33.0	2	Вст3кп2	
б	Балка С		С16	19.6		52.0	2	Вст3пс6	
в	Балка С		С12	10.6		33.0	2	Вст3кп2	
д	Стойка С		С16	по	гибкости		3	Вст3пс6	

Т.П. 901-3-276.89 КМ

Привязан

Инв. N

Провер	Макаришев	
Инж.	Базанов	
Зав. пр	Стронгин	
Н. контр.	Аднилевский	
Нач. отд.	Письман	

Главный корпус для станции очистки воды поверхностных источников мутностью до 120 мг/л, производительностью 32 тыс. м³/сут.

Схема расположения площадок и лестниц на отм. 1.800; 0.000

Схема расположения балок на отм. 1.800; 0.000

Стадия	Лист	Листов
Р	17	

ЦНИИЭП инженерного оборудования г. Москва

Согласовано: Отдел ВГ Куликов

Инв. N подл. | Подпись и дата | Взам. инв. N

Копировал Поллевская

24065-03

Формат А2

Альбом 3

Схема расположения лестниц и площадок на отм. -1.000

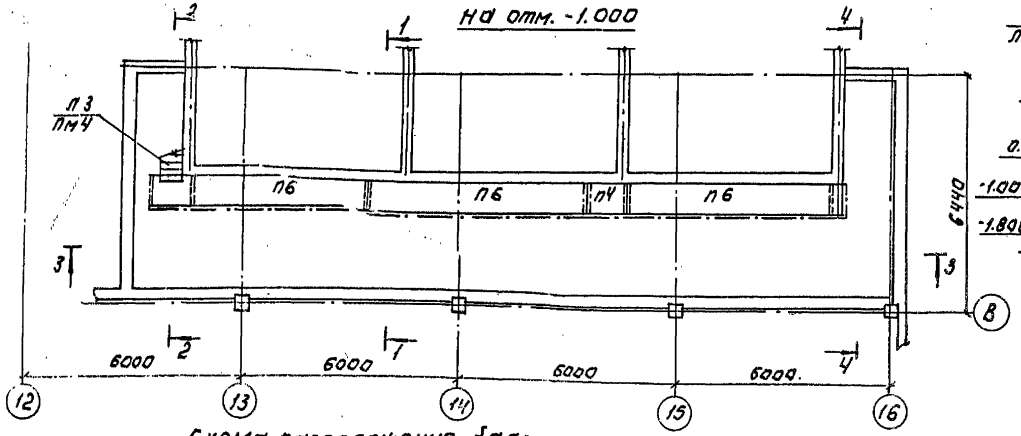

3-3

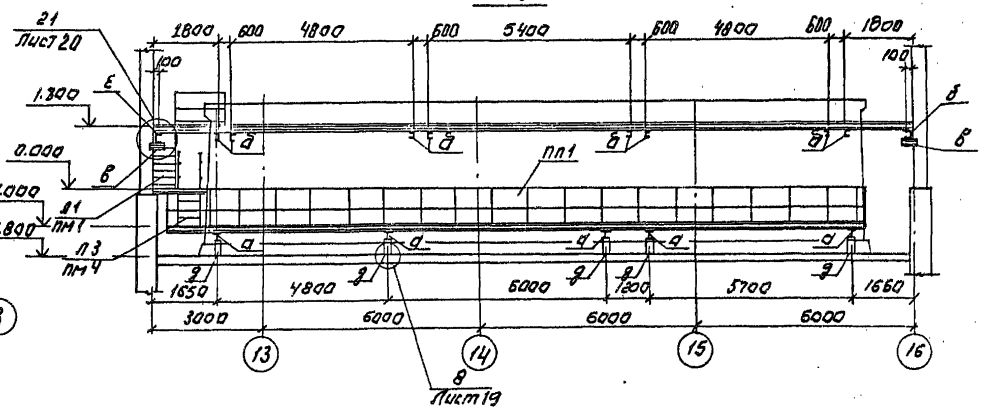

Схема расположения балок и стоек на отм. -1.000

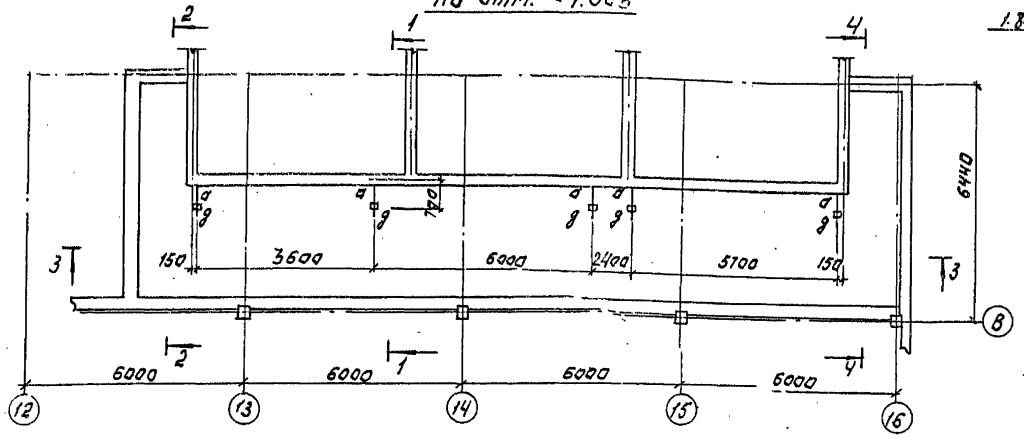

4-4

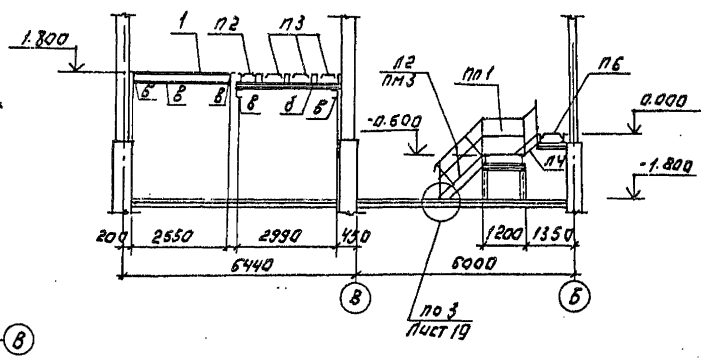

1-1

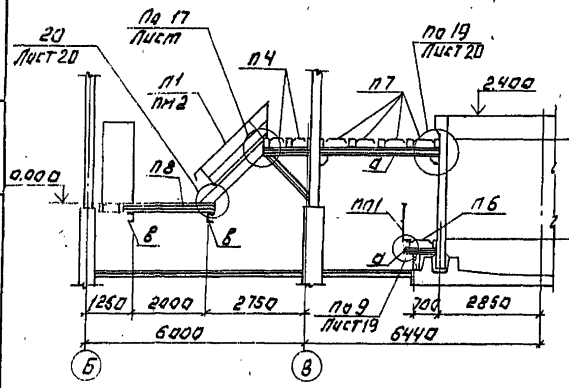

2-2

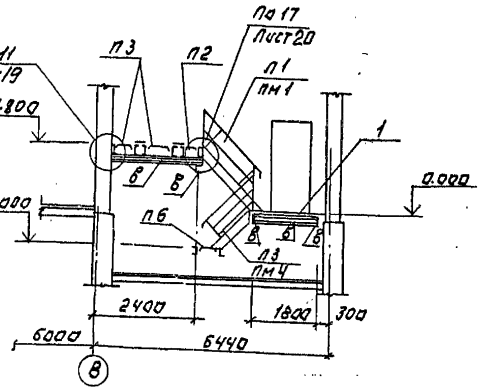

Согласовано:

Инв. № подл. | Подпись и дата | Взам. инв. №

Привязан:

Инв. №

Провер.	Строгин		
Инжен.	Базанов		
Зав. гр.	Строгин		
Н. контр.	Даниловский		
Нач. отд.	Письман		

Т.П. 901-3-276.89 · КМ

Газлифтный комплекс для станции очистки поверхностных вод производительностью 40 тыс. м³/сут. производительностью 320 тыс. м³/сут.

Схема расположения лестниц и площадок. Схема расположения балок и стоек. Разрезы 1-1, 2-2.

Стадия	Лист	Листов
Р	18	

ЦНИИЭП инженерного оборудования г. Москва

Копировал: Логинова

Формат: А2

24065-03

Альбом 3

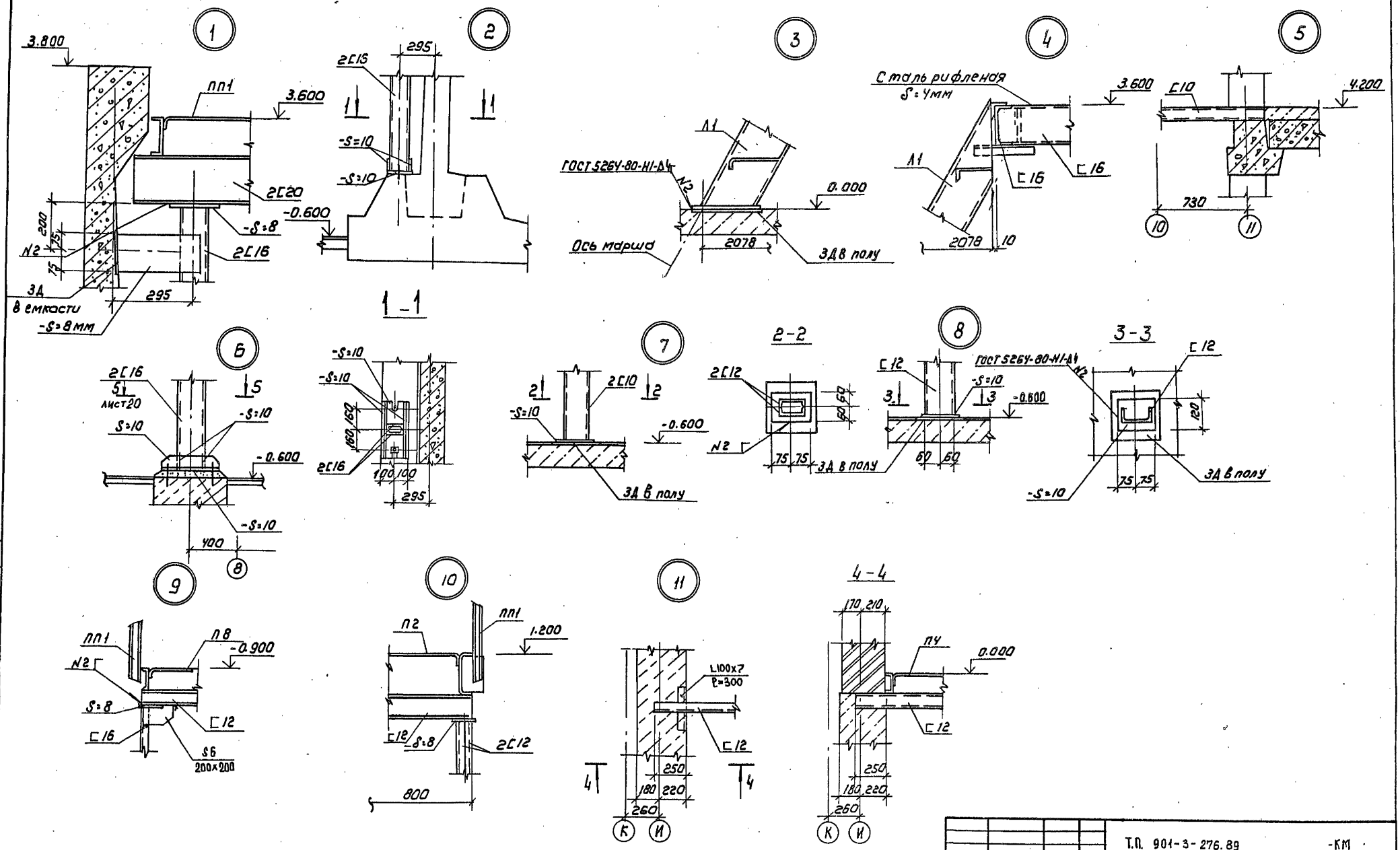

Т.П. 901-3-276.89						-КМ
Привязан	Пров.	Стронгин		Главный корпус для станции очистки воды поверхностных источников мутностью до 120 мг/л, производительностью 32 отыс. м³/сут.	Стадия	Лист	Листов
	Инж.	Базанов			Р	19	
	Зав. гр.	Стронгин		Узлы 1 ... 11	ЦНИИЭП инженерного оборудования г. Москва		
	Н. контр.	Данилевский		Сечения 1-1 ... 4-4			
Инв.№	Нач. отд.	Письман					

Копировал: Коршунова

Формат: А2

24065-03

Согласовано: Отдел ВГ Куликов

Инв.№ подл. | Подпись и дата | Взам. инв.№

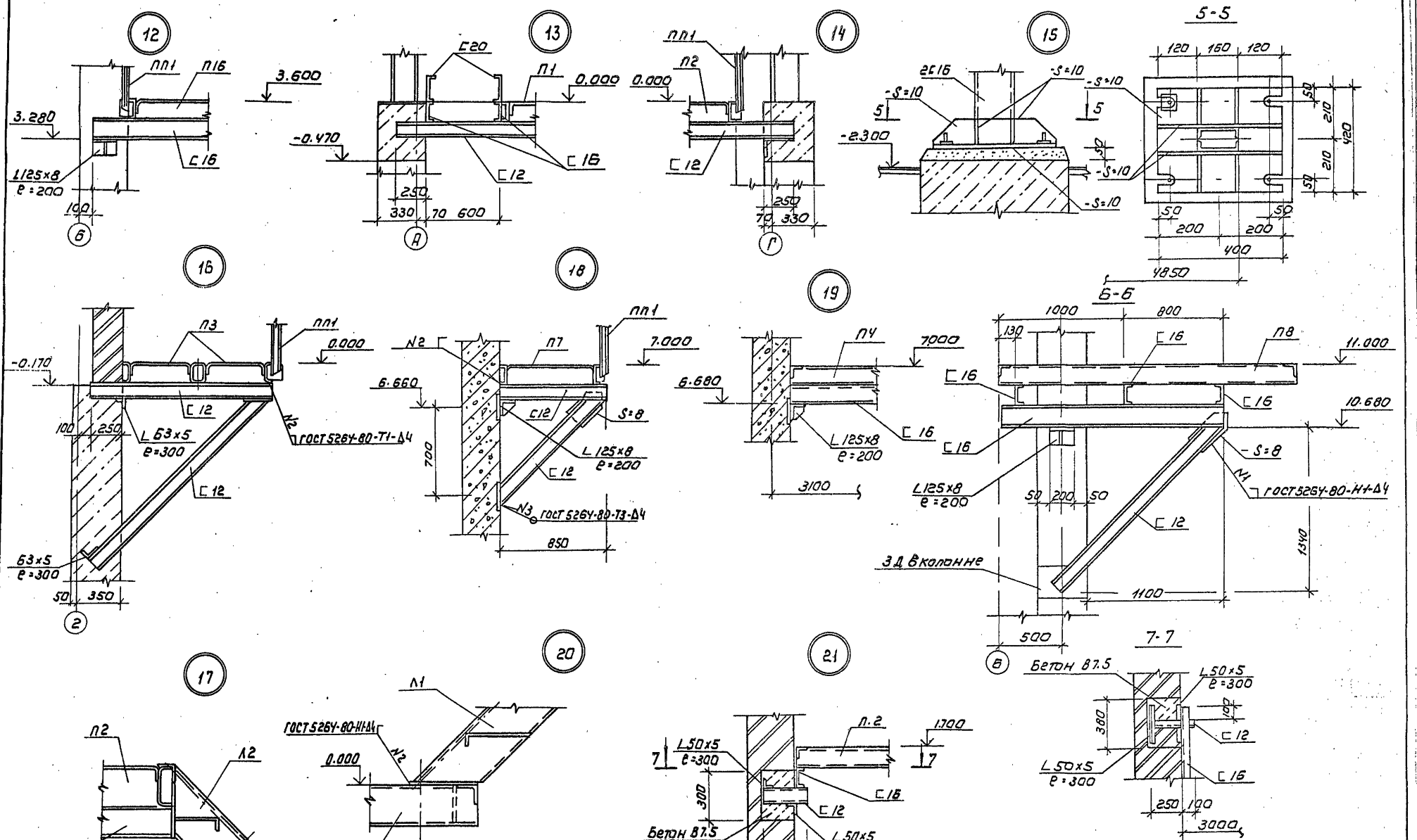

Альбом 3

СОГЛАСОВАНО: Отдел ВГ Куликов

ИНВ. № ПОДЛ. | ПОДПИСЬ И ДАТА | ВЗАМ. ИНВ. №

ПРИВЯЗАН	ПРОВЕР	СТРОНГИН		Т.П. 901-3-276.89	КМ
	ИНЖЕН.	БАЗАНОВ		ГЛАВНЫЙ КОРПУС ДЛЯ СТАНЦИИ ОЧИСТКИ ВОДЫ ПОВЕРХНОСТНЫХ ИСТОЧНИКОВ МУТНОСТЬЮ ДО 120 МГ/Л ПРОИЗВОДИТЕЛЬНОСТЬЮ 32.0 ТЫСМ³/СУТ	СТАДИЯ: Р; ЛИСТ: 20; ЛИСТОВ:
	ЗАВ. ГР.	СТРОНГИН			
	И. КОНТР.	ДАНИЛЕВСКИЙ		УЗЛЫ 12. 21. Разрезы 5-5...7-7.	ЦНИИЭП ИНЖЕНЕРНОГО ОБОРУДОВАНИЯ Г. МОСКВА
ИНВ. №	НАЧ. ОТД.	ПИСЬМАН			

Копировал: Коршунова

Формат: А2

24065-03

Альбом 3

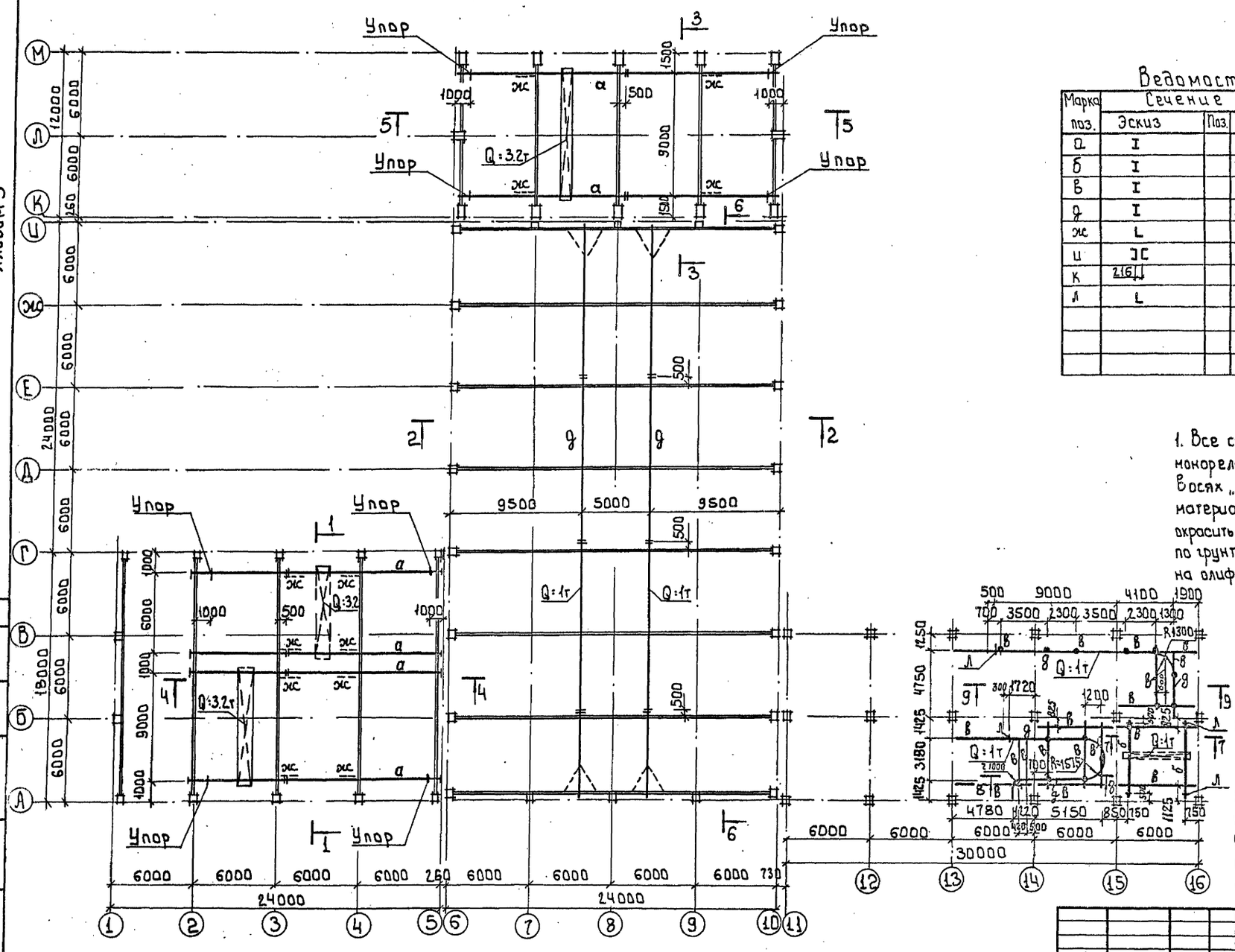

Разрезы 1-1...9-9 см. лист 22

Ведомость элементов

Марка поз.	Сечение: Эскиз	Поз.	Состав	Опорные усилия: M кн.м	N кн	Q кн	Группа констр.	Марка металла	Примеч.
а	I		I 30м		57.0		2	ВСт3Гпс5	
б	I		I 24м		25.0		2	ВСт3Гпс5	
в	I		I 26Б1				2	ВСт3пс6-1	
д	I		I 20		18.0		2	ВСт3Гпс5	
ж	L		L63×5	по	гибкости		4	ВСт3кп2	
и	][		2[60×50×3	1.5	60.0		3	ВСт3пс6-1	
к	216		2[60×32×3	1.0	26.0		3	ВСт3пс6-1	
л	L		L100×7	ко	нструктивно		4	ВСт3пс6	

1. Все стальные конструкции за исключением монорельса и поддерживающих его конструкций в осях „12...15" и „А...В" (Вид защиты и расход материалов включены в таблицу на листе А3-5) окрасить масляной краской по ГОСТ 8292-85 за 2 раза по грунтовке из железного сурика густотертого на олифе „Оксоль", на ездовую поверхность краска не наносится.
2. В местах монтажных стыков монорельса ездовую поверхность зачистить заподлицо с основным металлом.
3. Все монтажные соединения на болтах и сварке.
4. Болты нормальной точности М16 в подкрановых путях и М12 в монорельсах ГОСТ 7798-70,* гайки по ГОСТ 5915-70.*
5. Сварку производить электродами типа Э42 ГОСТ 9467-75, катет шва 6мм
6. Знаком + показано условное обозначение крепления монорельса к балке.

Т.П. 901-3-276.89 КМ

Привязан

Инв. №

Провер.	Стронгин	
Инж.	Базанов	
Зав. гр.	Стронгин	
Н. контр.	Данилевский	
Нач. отд.	Письман	

Главный корпус для станции очистки воды поверхностных источников мутностью до 120 мг/л производительностью 32 0 тыс. м³/сут

Схема расположения путей подвесного транспорта и монорельса

Стадия	Лист	Листов
Р	21	

ЦНИИЭП инженерного оборудования г. Москва

Согласовано
Отдел ВГ Кулинов

Инв. № подл. | Подпись и дата | Взам. инв.

24065-03

Копировал: Боброва Формат: А2

Альбом 3

1-1

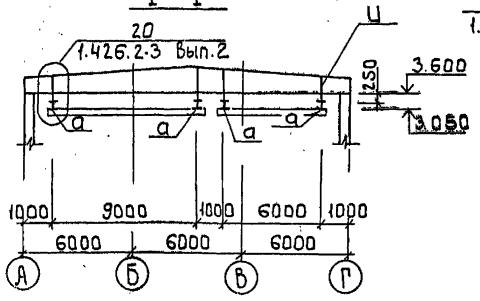

2-2

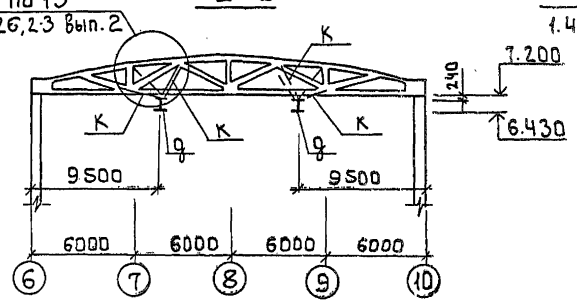

3-3

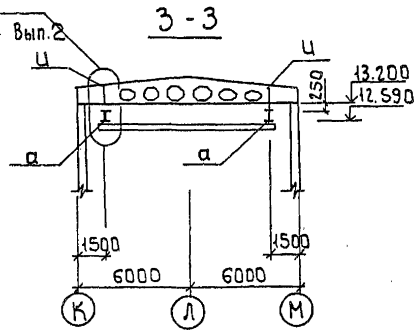

7-7

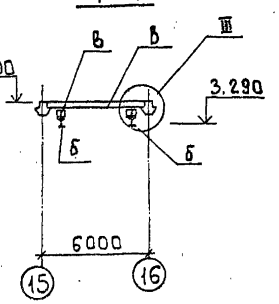

4-4

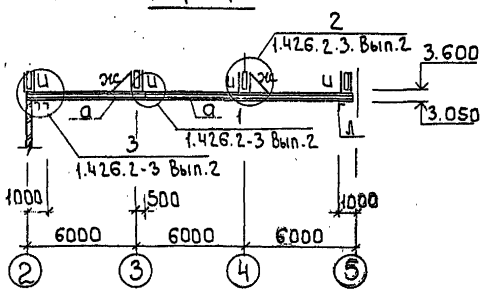

6-6

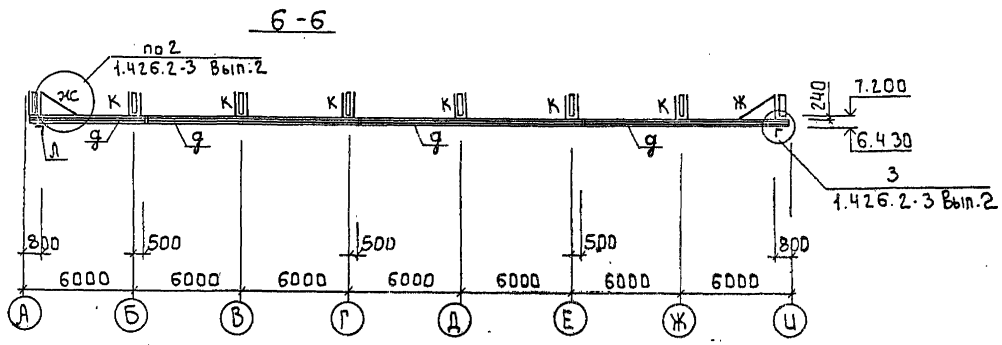

9-9

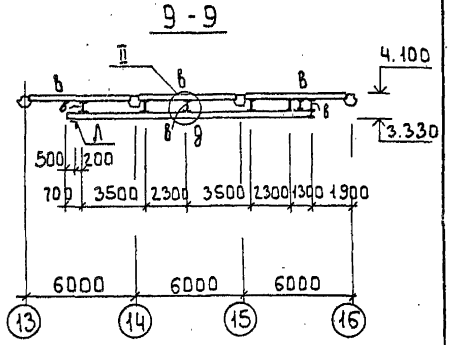

5-5

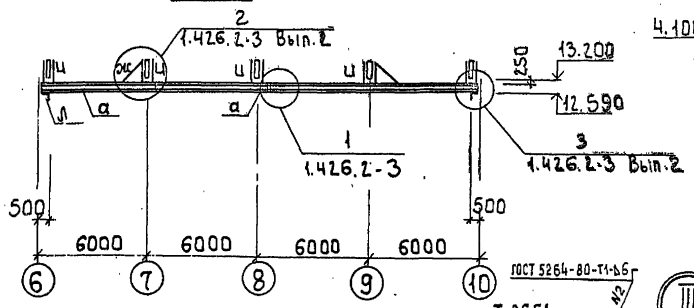

8-8

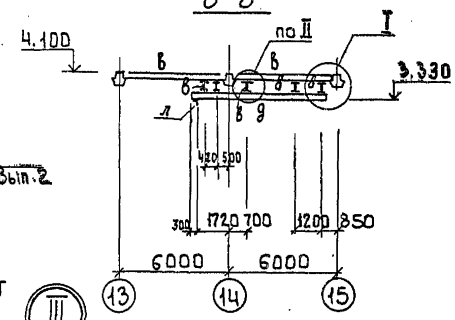

I

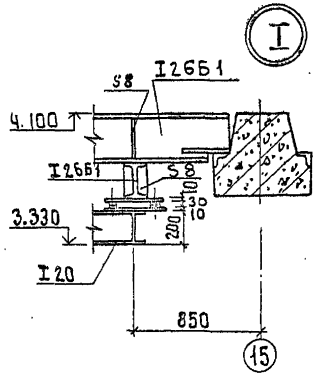

II

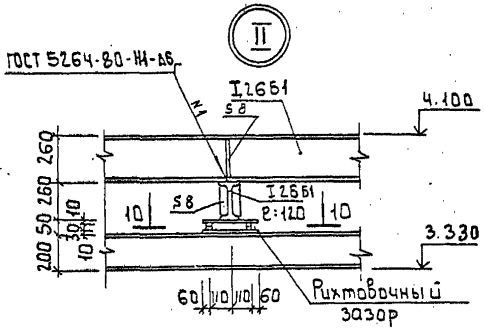

10-10

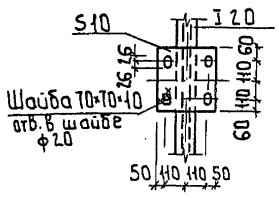

III

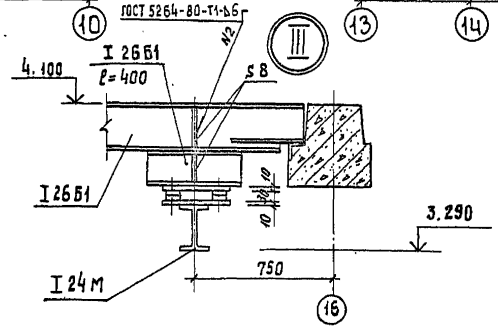

В узле 20 по серии 1.426.2-3 Вып. 2 S пластин принята 14 мм.

Привязан			
Инв.№			
Пробер.	Стронгин		
Инж.	Базанов		
Зав. гр.	Стронгин		
Н. контр.	Канцлерский		
Нач. отд.	Письман		

т.п. 901-3-276.89 КМ

Главный корпус для станции очистки воды поверхностных источников мутностью до 120 мг/л производительностью 32 тыс. м³/сут

Стадия	Лист	Листов
Р	22	

Разрезы 1-1 ... 10-10. Узлы I, II, III.

ЦНИИЭП инженерного оборудования г. Москва

Копировал: Баброва

Формат А2

Инв. № подл. | Подпись и дата | Взам. инв. №

Типовой проект Отдел 8Г

Альбом 3

Схема расположения пожарных лестниц, ограждений

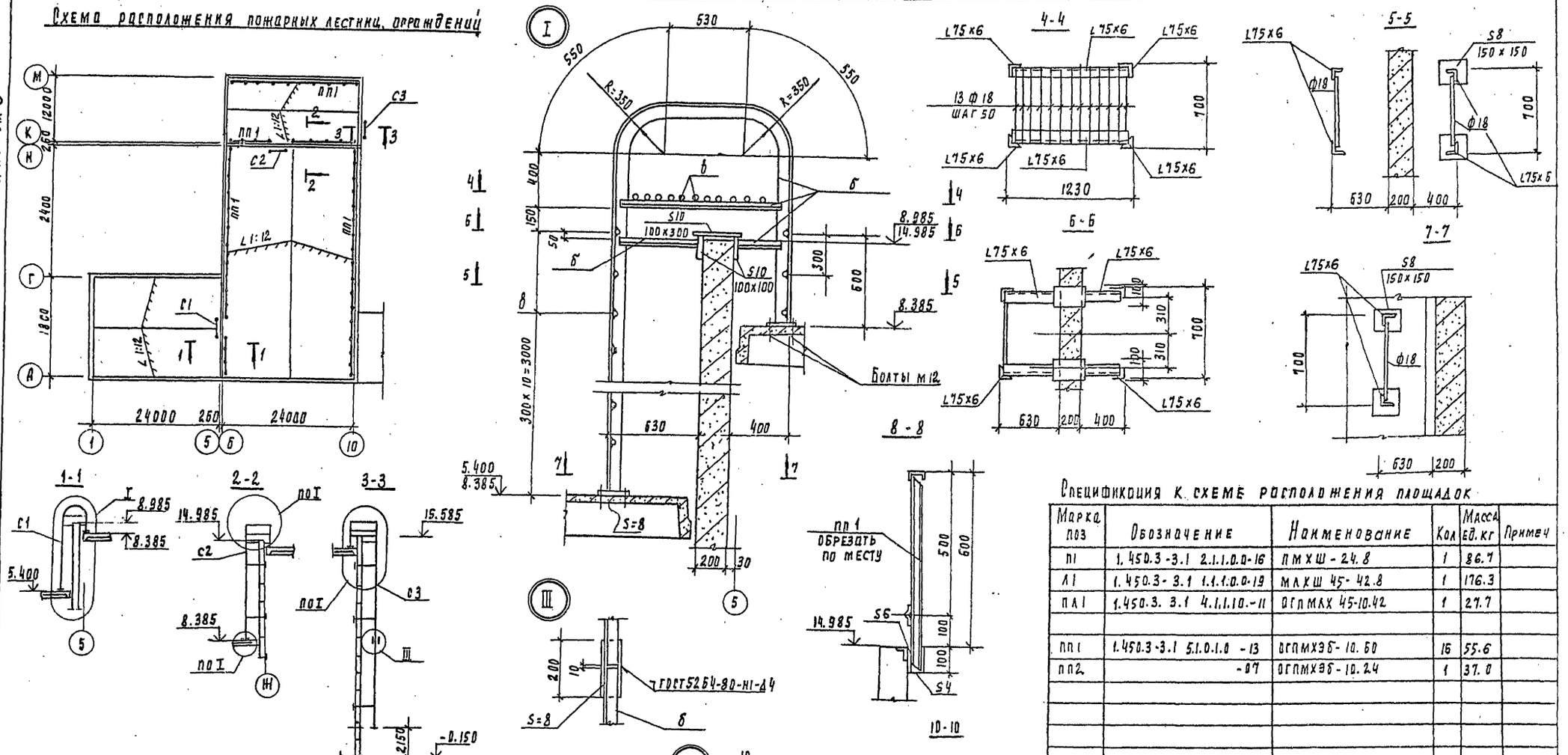

Схема расположения площадки на отм. 4.200 по оси „А" 15,16

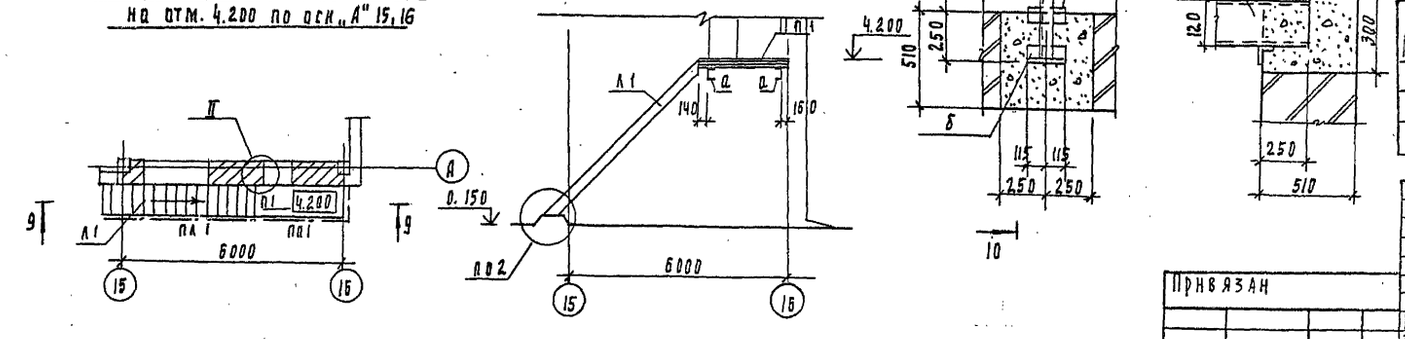

Спецификация к схеме расположения площадок

Марка поз	Обозначение	Наименование	Кол	Масса ед. кг	Примеч
п1	1.450.3-3.1 2.1.1.0.0-16	пмхш-24.8	1	86.7	
л1	1.450.3-3.1 1.1.1.0.0-19	млхш 45-42.8	1	176.3	
пл1	1.450.3.3.1 4.1.1.10.-11	огпмлх 45-10.42	1	27.7	
пп1	1.450.3-3.1 5.1.0.1.0 -13	огпмхэб-10.60	16	55.6	
пп2	-07	огпмхэб-10.24	1	37.0	

Ведомость элементов

Марка	Сечение: Эскиз	Поз	Состав	Опорные усилия: М кн.м	N кг	Q кн	Группа констр	Марка металла	Примеч.
а	С		С12	конс	трукт	ивно	4		
б	L		L75 х6	конст	рукти	вно			
в	•		ф18	конс	трукт	ивно			

Т.П. 901-3-276.89 КМ

Привязан

Инв. N

Провер.	Стронгин	
Инж.	Базанов	
Зав. пр.	Стронгин	
Н. конт.	Давыдовский	
Нач. отд.	Письман	

Главный корпус для станции очистки воды поверхностных источников мутностью до 120 мг/л. Производительность 3,2 тыс. м3/сут.

Схема расположения пожарных лестниц, ограждений. Узлы, разрезы.

Стадия	Лист	Листов
Р	23	

ЦНИИЭП инженерного оборудования г. Москва

24055-03

Копировал Роллевская

формат А2

Согласовано. Отдел ВГ. Куликов

Инв. N подл. | Подпись и дата | Взам. инв. N

Альбом 3

Ведомость чертежей основного комплекта А3

Лист	Наименование	Примечание
1	Общие данные	
2	План фундаментов под оборудование	
	лотков и емкостей. Разрез 1-1, 2-2	
3	Узлы 1÷5. Деталь пропуска полиэтиленовых труб	
4	Планы полов.	
5	Ведомость объемов антикоррозионных	
	работ.	

Ведомость ссылочных документов

Обозначение	Наименование	
СНиП 2.03.11-85	Защита строительных конструк-	
	ций от коррозии	
СНиП 3.04.03-85	Защита строительных конструк-	
	ций и сооружений от коррозии	
ВСН 214-82 / ММСС-СССР	Сборник инструкций по	
	защите от коррозии	
СНиП 2.03.13-88	Полы. Нормы проектирования	

Внимание!

Данным проектом для антикоррозионных покрытий применены токсичные легковоспломеняющиеся горючие материалы, в связи с чем при выполнении работ необходимо.

1. Строго соблюдать правила по технике безопасности, предусмотренные СНиП III-4-80;
2. Строго выполнять мероприятия по предупреждению взрыва и распространению очага возгорания согласно СНиП 2.09.02-85 и СНиП 2.01.02-85.

Типовой проект разработан в соответствии с действующими нормами и правилами и предусматривает мероприятия обеспечивающие взрывобезопасность и пожаробезопасность при выполнении химзащитных работ.

/Главный конструктор проекта /Стронгин/

Условия эксплуатации конструкции зданий и сооружений

Номер (обозначение), наименование отметки координирующие оси помещения (участка) объекта защиты	Характеристика жидких сред: Наименование или химический состав	Характеристика жидких сред: Концентрация мг/л. г/л. %	Характеристика жидких сред: Температура °С	Интенсивность воздействия агрессивной среды на полы	Механическое воздействие на полы	Вид уборки пола	Характеристика воздушных сред: Наименование или химический состав	Характеристика воздушных сред: Концентрация мг/м3	Характеристика воздушных сред: Температура °С (min)	Характеристика воздушных сред: Относительная влажность %	Особые условия эксплуатации	Вид защиты
Отделение растворно-хранилищных баков коагулянта оси "В-Г", 14-16	$Al_2(SO_4)_3$	17%	5-20	Малая	Слабое	Мокрый	Следы H_2SO_4		5	75	–	Пол типа 10 несущие и ограждающие конструкции см. лист 4
Дозаторная оси "Б-В" 14-16	$Al_2(SO_4)_3$	17%	16-20	Малая	Слабое	Мокрый	Следы H_2SO_4		16	75	–	

Общие указания

1. Приемку и подготовку поверхности под антикоррозионную защиту выполнение защитных работ и контроль качества производить согласно СНиП 3.04.03-85 „Защита строительных конструкции и сооружений от коррозии" и сборнику инструкций по защите от коррозии ВСН 214-82 / ММСС-СССР
2. Перед выполнением работ по защите полов должна быть проверена величина уклонов.
3. Антикоррозионная защита принята на основании проекта выполненнго институтом "Проектхимзащита" г. Днепропетровск заказ N 1044 и письма института "Проектхимзащита" N1-10/233 от 20.02 1986г.
4. Применение герметика У-30М подлежит обязательному согласованию с местным санитарным врачом (если вода питьевого качества)

Инв. №			Привязан	
			Т.П. 901-3-276.89	А3
Провер.	Стронгин		Главный корпус для станции очистки воды поверхностных источников мутностью до 120 мг/л производительностью 32.0 тыс. м3/сут.	Стадия: Р; Лист: 1; Листов: 5
Инж. II кат.	Саранча		Общие данные	ЦНИИЭП инженерного оборудования г. Москва.
Зав. гр.	Стронгин			
Н. контр.	Данилевский			
Нач. отд.	Письман			

Копировал: Петрова Формат: А2

24065-03

Согласовано: Отдел ВГ Куликов

Инв. № подл. | Подп. и дата | Взам. инв. N

Альбом 3

План фундаментов под оборудование, лотков, емкостей

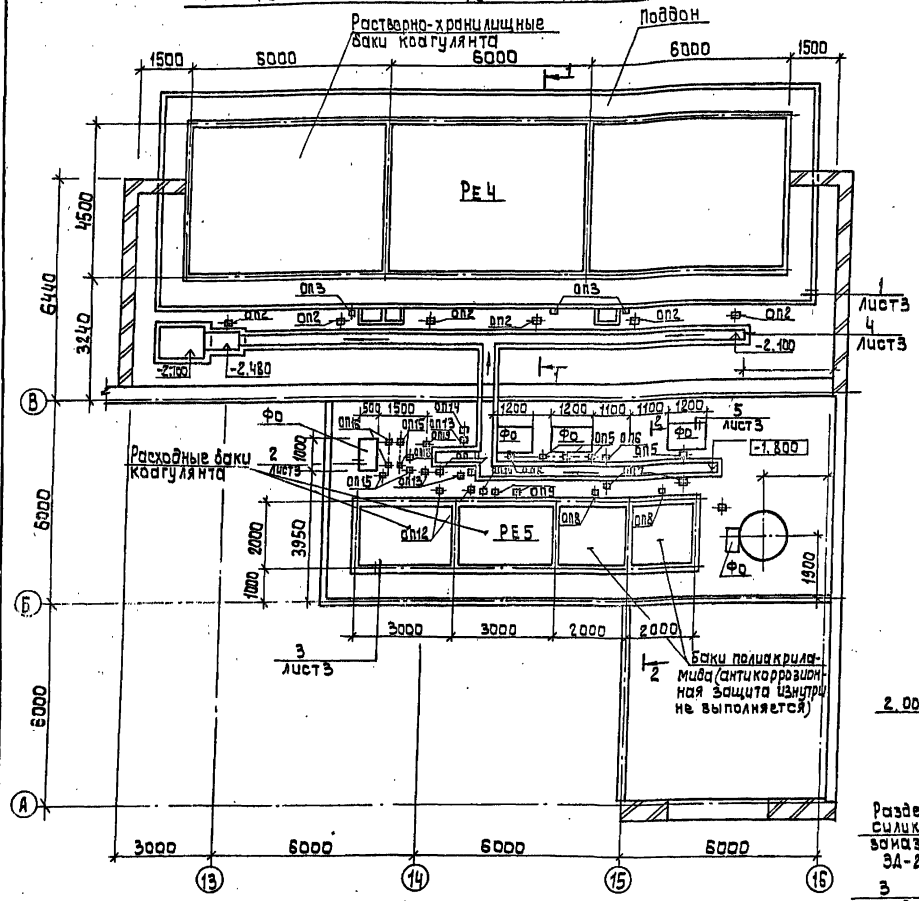

1-1

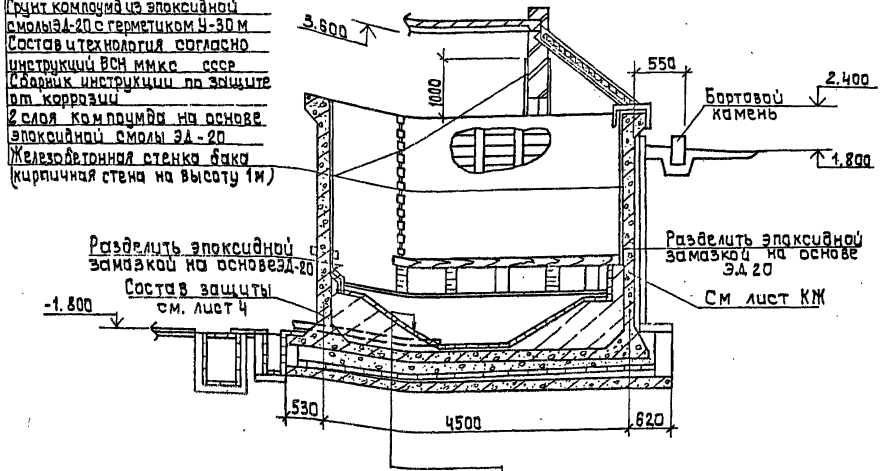

2-2

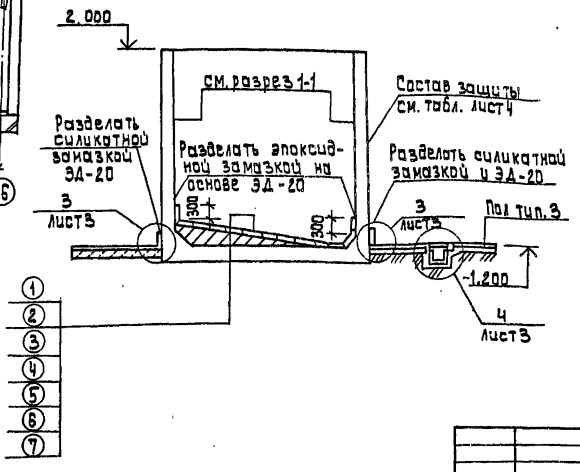

1. Плитка кислотоупорная марки „КШ" (гост 961-84) 535 на эпоксидной замазке (на основе эпоксидной смолы ЭД-20) 54
2. - 3 слоя компаунда на основе эпоксидной смолы ЭД-20
3. - Компаунд из эпоксидной смолы ЭД-20 с герметиком У-30 М (состав и технология согласно инструкции ВСН 214-82 ммсс ссср Сборник инструкций по защите от коррозий
4. - 2 слоя компаунда на основе эпоксидной смолы ЭД-20
5. - Выравнивающий слой из цементно-песч.р-ра состава 1:2; 315
6. - Набетонка по уклону из бетона В3,5
7. - Железобетонное днище бака
8. - Слой кислотоупорного щебня мелкой фракции: от 100 до 170 мм по высоте
9. - Железобетонные плиты поддона

Общая толщина покрытия.

②+③+④ = 4 ÷ 5 мм.

Агрессивные воздействия на фундаменты под оборудование

Номе. поме-щения, участка	Наименование оборудования	Марка фундамента	Характер агрессивного воздействия	Номер узла защиты	Особые условия эксплу-атации
9	Насос	Коагулянт	$Al_2(SO_4)_3$-5; %	2	На раме
9	Насос	Полиакри-ламид	Полиакри-ламид 1 %	2	На раме
9	Установка	ФО 6.7	Полиакри-ламид 0.1 %	2	На раме
10	Опора	ОП6	$Al_2(SO_4)_3$ 5%	2	

Согласовано
Отдел ВГ Кашиков

Инв. № подл. | Подпись и дата | Взам. инв. №

Привязан:

Инв. №

Провер	Строгин	
Нач. II кат.	Саранча	
Зав. гр.	Строгин	
Н. контр.	Данилевский	
Нач. отд.	Письман	

т. п. 901-3-276.89 А3

Главный корпус для станции очистки воды поверхностных источников мутностью до 120 мг/л, производительностью 32,0 тыс. м³/сут.

План фундаментов под оборудование лотков и емкостей. Разрез 1-1; 2-2

Стадия	Лист	Листов
Р	2	

ЦНИИЭП инженерного оборудования г. Москва

24065-03

Копировал: Алешикова

Формат: А2

Альбом 3

Деталь пропуска полиэтиленовых труб

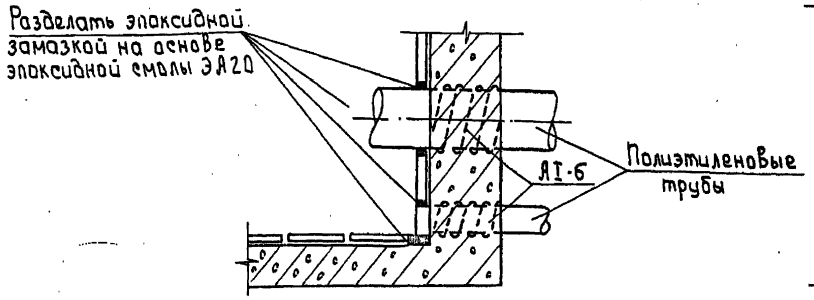

3

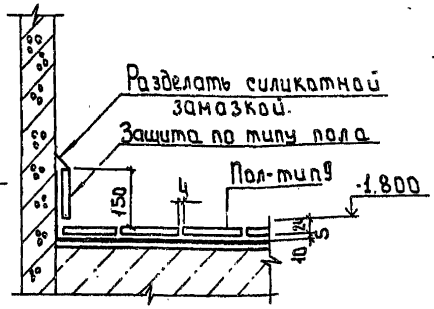

4

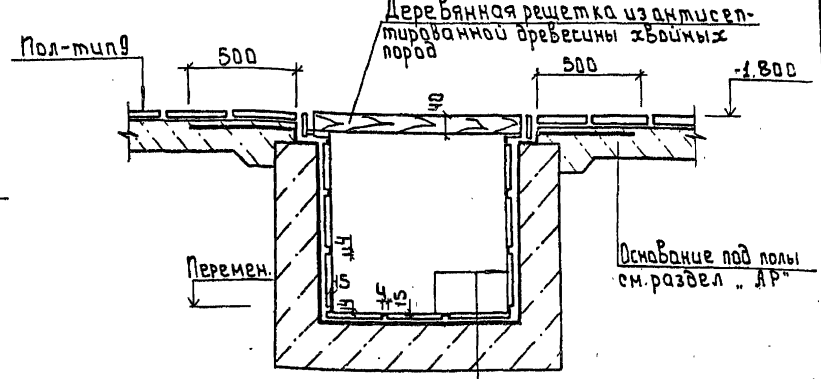

Плитка кислотоупорная керамическая
марки „КШ" (ГОСТ 961-84) S20 на
силикатной замазке S4 с разделкой
швов замазкой „Арзамит 5" на
глубину 15мм.
Шпатлевка силикатной замазкой S4
Полиизобутилен марки ПСГ 525
В 2 слоя на клее 88-Н
Заирка цементно-песчаным раствором
Монолитный бетон.

2

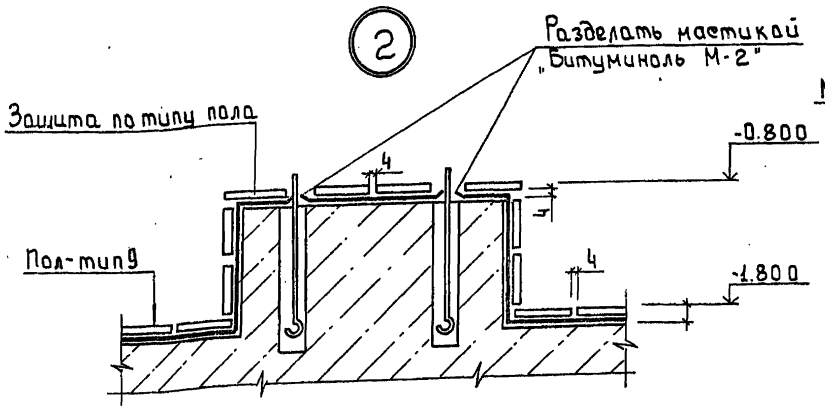

1

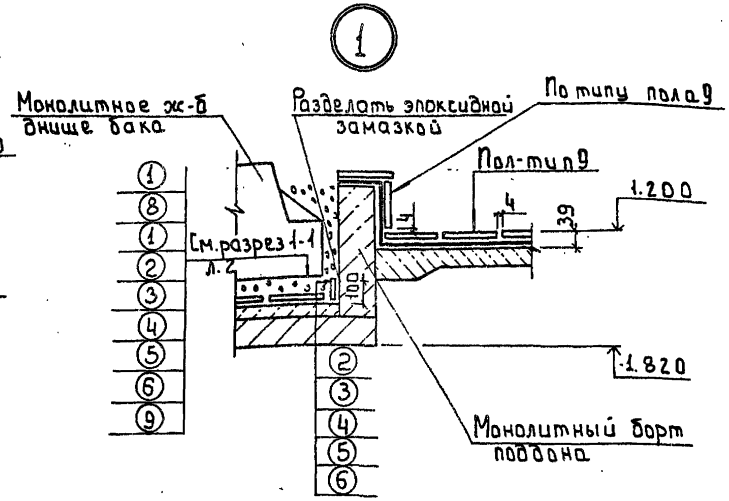

Защиту опор выполнять по узлу 2

5

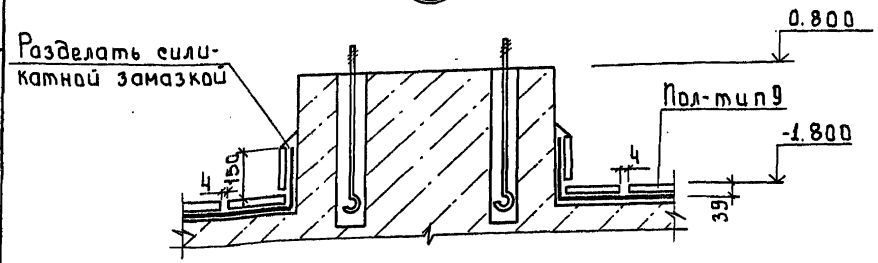

Инв. № подл. | Подпись и дата | Взам. инв. №

Привязан

Инв. №

Провер.	Строкин	
Инж. II кат.	Саранча	
Зав. гр.	Строкин	
Н. контр.	Данцевский	
Нач. отд.	Письман	

тп 901-3-276.89 А3

Главный корпус для станции очистки воды поверхностных источников мутностью до 120 мг/л производительностью 32,0 тыс. м³/сут

Стадия	Лист	Листов
Р	3	

Узлы 1÷5. Деталь пропуска полиэтиленовых труб.

ЦНИИЭП инженерного оборудования г. Москва

24065-03

Копировал: Боброва

Формат А2

Альбом 3

План полов на отм. -1.000; 0.000 и 1.700 м

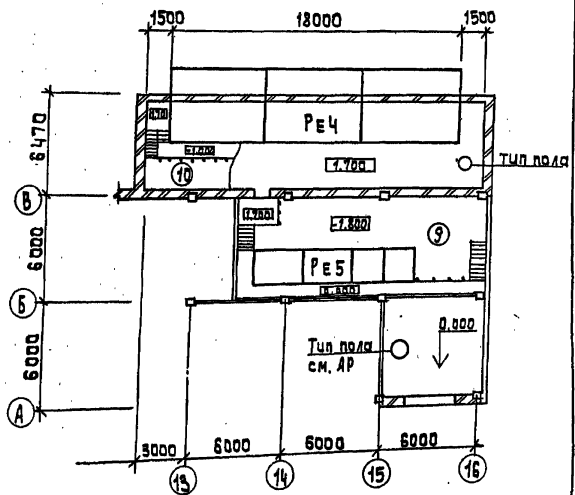

Антикоррозионная защита несущих и ограждающих конструкций зданий и сооружений

Номер помещений, участка	Наименование и материал элементов конструкций	Состав защитного покрытия: Грунтовка — Марка материала	Грунтовка — Кол. слоев	Покровный слой — Марка материала	Покровный слой — Кол. слоев	Общая толщина покрытия мм	Примечание
10.9	Железобетонные конструкции. Стены наружные железобетонные панели, кирпичные штукатуренные. Стены внутренние железобетонные стены баков, кирпичные штукатуренные. Плиты покрытия, перекрытия ригеля, колонны.	Лак ХВ-784	2	Эмаль ХВ-785 Лак ХВ-784 (ГОСТ 7313-75*)	2	90÷120	
	Металлоконструкции. Опоры обслуживающих площадок, обслуживающие площадки, лестницы, ограждения кронштейны, монорельс и т.д.	Грунтовка ХС-068 ТУ6-10-820-75	2	Эмаль ХВ-785 Лак ХВ-784 (ГОСТ 7313-75*)	2 2	90÷120	

Защиту несущих и ограждающих конструкций остальных помещений см. раздел АР

Экспликация полов

Наименование или номер помещения по проекту	Тип пола по проекту	Схема пола или номер узла по серии	Элементы пола и их толщины	Площадь пола м²
3.14	9	4 230 4 см. АР 10	Покрытие: Плитка кислотоупорная керамическая марки „КШ" (ГОСТ 961-84) S 20 на силикатной замазке-S4 шпатлевка силикатной замазкой S 5. Битумно-рулонная изоляция; -Грунтовый слой из раствора битума БН 90/10 в бензине за 2 раза -2 слоя рубероида РЭМ-350 на битуме БН 90/10 -шпатлевка мастикой битумиоль марки Н-2 Основание: см. лист АР-10	155.4

Экспликацию полов остальных помещений - см. раздел, АР лист.

Привязан:

Инв. №

Провер.	Строгин	
Инж. Екат.	Саранча	
Зав. гр.	Строгин	
Н. контр.	Макиевский	
Нач. отд.	Письман	

Главный корпус для станции очистки воды поверхностных источников мутностью до 20 мг/л, производительностью 32 тыс. м³/сут.

Планы полов

Т.п. 901-3-276.89 АЗ

Стадия	Лист	Листов
Р	4	

ЦНИИЭТ инженерного оборудования г. Москва

Копировал: Алфимова

Формат: А2

24005-03

Альбом 3

Наименование	Объемы работ м²																Всего
	Отделение растворно-хранилищных баков коагулянта оси "В-Г" "14-16"					Дозаторная оси "В-Б" "14-16"					Железобетонные наливные сооружения						
											Растворно-хранилищные баки коагулянта		Расходные баки коагулянта		Баки полиакриламида		
	Пол. плиточ.	Каналы приямка	Стены перемычки	Потолок	Металлоконструкции	Пол плиточ.	Каналы приямка	Стены	Потолок	Металлоконструкции	1 бак	Всего	1 бак	Всего	1 бак	Всего	
Очистка металлических поверхностей кварцевым песком.					168.8					28.0							196.6
Обеспыливание бетонных поверхностей	75.7	21.1	171.1	85.7		90.0	9.9	198.3	85.3			581.6		81.2		25.0	1407.8
Обеспыливание металлических поверхностей					168.6					28.0							196.6
Оклейка битумно-рулонной изоляцией в 2 слоя.	75.7					90.0											165.7
Оклейка полиизобутиленом марки ПСГ толщиной 2.5мм в 2 слоя на клее 88Н		29.6					18.9										48.5
Затирка горячим песком	75.7					90.0											165.7
Шпатлевка силикатной замазкой толщиной 5мм	75.7					90.0											165.7
Облицовка кислотоупорной керамической плиткой марки „КШ" толщиной 20мм на силикатной замазке толщиной 4мм с раздел-кой швов замазкой. Армазит-5 на глубину 15мм		19.6					9.9										29.8
Облицовка кислотоупорной керамической плиткой марки „КШ" толщиной 20мм на силикатной замазке толщиной 4мм.	75.7					90.0											165.7
2 слоя компаунда на основе эпоксидной смолы ЭД-20											135.0	515	25	50			754.8
Компаунд из эпоксидной смолы ЭД-20 с герметиком У-30М											135.0	515	25	50			754.8
3 слоя компаунда на основе эпоксидной смолы ЭД-20											135	515	25	50			754.8
Облицовка кислотоупорной керамической плиткой марки „КШ" толщиной 35мм на эпоксидной замазке толщиной 4мм.											270	190	3	6.0	—	—	469.0
Шпатлевка силикатной замазкой толщиной 4мм		19.6					9.9										29.5
Окраска ПХВ-материалами в 6 слоев: лак ХВ-784 в 2 слоя, эмаль ХВ-785 - 2 слоя, лак ХВ-784 - 2 слоя.			171.1	89.1				198.8	85.3			110.4		30.5		25.0	710.8
Окраска ПХВ-материалами в 6 слоев грунт ХС-068 в 2 слоя; эмаль ХВ-785 в 2 слоя; лак ХВ-784 в 2 слоя.					168.6					28.0							196.6

В железобетонных наливных сооружениях (для растворно-хранилищных баков коагулянта) в графе „Всего" учтены материалы на антикоррозионную защиту поддона.

Взам. инв. № | Подп. и дата | Инв. № подл.

Привязан:

Инв. №

Провер.	Стронгин	
Нач. цкат	Саранча	
Зав. гр.	Стронгин	
Н. контр	Данилевский	
Нач. отд	Писман	

т.п. 901-3-276.89 А3

Главный корпус для станции очистки воды поверхностных источников мутностью до 2000 мг/л, производительностью 32 тыс. м³/сут

Стадия	Лист	Листов
Р	5	

Ведомость объемов антикоррозионных работ

ЦНИИЭП инженерного оборудования г. Москва.

24065-03

Альбом 3

NN п.п.	Наименование работ.	Объем работ: Единица измерения	Объем работ: Количество	Нормативная трудоемкость: чел-дн.	Нормативная трудоемкость: маш-см.	Численность рабочих в смену	Число смен	Продолжительность работ (дни)
	Главный корпус							
I	Подготовительный период							2 мес.
II	Земляные работы							
1.	Разработка грунта	м³	9363	389	68	5	2	39
2.	Обратная засыпка	м³	4349	372	63	5	2	37
III.	Устройство фундаментов							
1	Бетонная подготовка	м³	23,5					
2.	Песчанное основание	м³	26,9					
3	Укладка бетонных блоков	м³	485,3					
4	Укладка сборных ж/б констукций	м³	11,19	331	78	6	2	28
5.	Устройство монолитных бетонных и ж.б. конструкций	м³	187,5					
IV	Устройство емкостей							
	Емкости РЕ-2, РЕ-3							
1	Укладка ж/б лит под днищем	м³	168					
2	Бетонная подготовка	м³	305,9					
3	Днище из монолитного ж/б.	м³	168					
4	Набетонка по днищу.	м³	178	412	49	12	2	18
5.	Установка стеновых панелей	м³	219,0					
6	Монолитные участки стен	м³	28,2					
7	Установка лотков сборных ж/б	м³	36,7					
8	Испытание на водонепроница емость	м³	1937,7					
	Емкость РЕ-4							
1	Укладка сборных ж/б плит поддона	м³	19,9					
2	Стены и днища из монолитного ж/б	м³	77,05					
3.	Плиты покрытия сборные ж/б	м³	25,3	320	4	12	2	13
4	Защитная кирпичная стенка	м³	13,6					
5	Деревянные щиты покрытия	м³	46,5					
6	Испытание на водонепроницаемость	м³	280					
	Емкость РЕ-5							
1	Подбетонка под днище	м³	21,21					
2	Стены и днище из монолитного железобетона	м³	23,8	54	1	6	2	5
3	Испытание на водонепроницаемость	м³	44,6					
V	Монтаж каркаса							
1	Колонны	м³	92,2					
2	Фермы покрытия	м³	65,3					
3	Балки, ригели	м³	27,04	172	32	5	2	17
4	Лестницы, площадки, проступи	м³	4,38					
5	Фахверк, колонны, распорка, связи	т	2,14					
VI	Устройство стен							
1	Из стеновых панелей	м³	237,6	300	76	5	2	30
2	Из керамического кирпича	м³	197,3	200		5	2	20

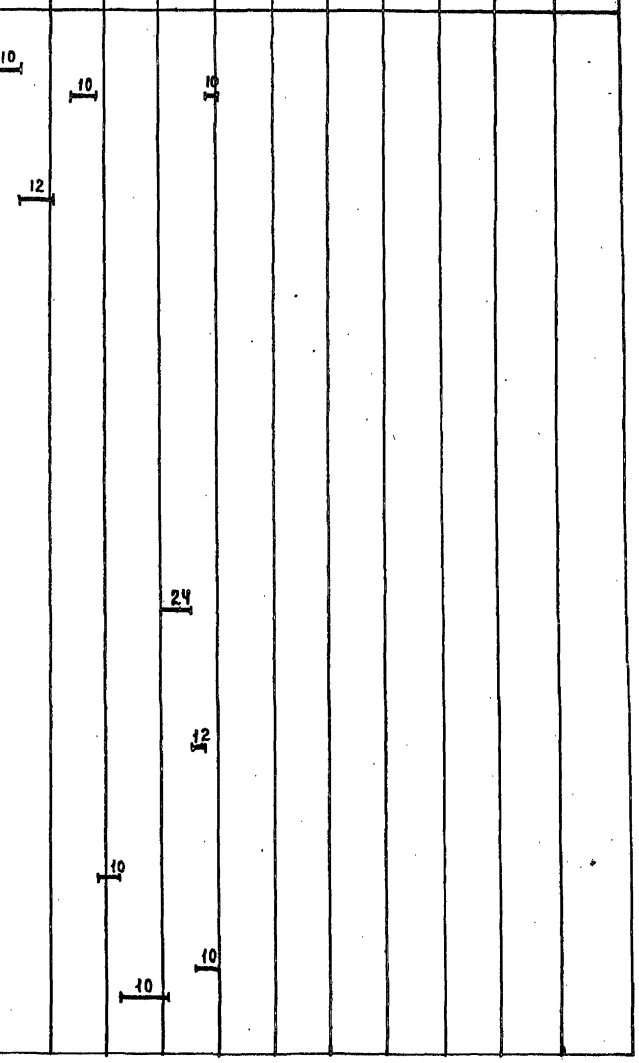

Инв. № подл. | Подп. и дата | Взам. инв. №

			Т.П. 901-3-276.89 ОС
Провер.	Чухрова		Главный корпус для станции очистки воды поверхностных источников мутностью до 120 мг/л производительностью 32 тыс. м³/сут.
Инж. ШК	Павлова		Стадия: Р; Лист: 1; Листов: 3
Зав. гр.	Чухрова		График производства работ (начало)
Н. контр.	Пакина		ЦНИИЭП инженерного оборудования г. Москва.
Нач. отд.	Григорьева		

Альбом 3

№№ п.п	Наименование работ	Объем работ: единица измерения	Объем работ: количество	Нормативная трудоемкость: чел-ан	Нормативная трудоемкость: маш-см	Численность рабочих в смену	Число смен	Продолжительность работ (дни)
VII	Устройства перекрытия и покрытия.							
1	Плиты сборные железобетонные	м³	199.92	320	40	5	2	32
VIII	Устройства перегородок							
1	Из керамического кирпича	м²	173	705	—	10	2	35
2	Из легкобетонных блоков	м²	400					
3	Опорные подушки сборные ж/б.	м³	1.37					
IX	Устройства кровли							
1	3х слойной рулонной	м²	1568	214	—	5	2	21
2	4х слойной рулонной	м²	360	94	—	5	2	10
X	Заполнение проемов							
1	Окна	м²	230.8	82	—	4	2	18
2	Двери	м²	108.4	29	—			
3	Ворота	т	2.4	27	—			
XI	Монтаж металлоконструкций							
1	Пути подвесных кранов	т	16.0	560	2	5	2	56
2	Лестницы, площадки	т	73.5					
XII	Устройства полов							
1	Цементных	м²	182	1275	—	12	2	53
2	Бетонных	м²	125					
3	Из керамической плитки	м²	1072					
4	Из линолеума	м²	231					
XIII	Устройства Венткамеры	—	—	11	—	3	2	2
XIV	Устройство КТП	—	—	55	—	3	2	9
XV	Отделочные работы внутренние	м²	90.4	179	1	5	2	18
XVI	Отделочные работы наружные	м²	2233	68	—	5	2	7
XVII	Антикоррозийные работы	м²	5324	794	—	12	2	33
XVIII	Специально-строительные работы		—					
1	Каналы и приямки ж/б	м³	38.1	269	—	10	2	14
2	Фундаменты под оборудование	м³	101.24					
XIX	Санитарно-технические работы		—	461	—	5	2	46
XX	Механо-монтажные работы		—	2580	—	10	2	129
XXI	Электромонтажные работы		—	1353	—	5	2	135
XXII	Разные работы		—	35	—	5	2	4
	Итога по главному корпусу			11668	414			16.5 мес

График работ (месяцы): 1 2 3 4 5 6 7 8 9 10 11 12 13 14 15 16 17 18

Инв. № подл. | Подпись и дата | Взам. инв. №

Т.П. 901-3-276.89			ОС
Гл. инженер проекта	Чухрова		
Инж. ТК	Лавалова		
Зав. гр.	Чухрова		
Н. контр.	Лакина		
Нач. отд.	Григорьева		

Стадия	Лист	Листов
Р	2	

ГРАФИК ПРОИЗВОДСТВА РАБОТ. (ПРОДОЛЖЕНИЕ)

ЦНИИЭП инженерного оборудования г. Москва

Копировал: Логинова

Формат: А2

24065-03

Альбом 3

№№ п.п	Наименование работ	Объем работ: единица измерения	Объем работ: количество	Нормативная трудоемкость: чел.-дн.	Нормативная трудоемкость: маш.-см.	Численность рабочих в смену	Число смен	Продолжительность работ (дни)
	Отделение барабанных сеток							
I	Земляные работы							
1	разработка грунта	м³	2322	96	16	5	2	10
2	Обратная засыпка	м³	1019	102	24	5	2	10
II	Фундаменты							
1	сборные ж/б и бетонные конструкции	м³	1.61	79	1	6	2	7
2	монолитные ж/б конструкции	м³	80.3					
III	Каркас							
1	колонны, балки стропильные	м³	52.0	80	8	5	2	8
2	фахверк, колонны, связи	т	9.3					
IV	Устройство стен							
1	панели стеновые перемычки	м³	158.4	194	20	5	2	20
2	Кирпичная кладка	м³	18.23					
V	Покрытие из сборных ж/б плит	м³	25.98	49	3	5	2	5
VI	Кровля 3-х слойная рулонная	м²	294	44	—	5	2	5
VII	Окна	м²	48.4	17	—	4	2	3
VIII	Ворота	т	0.66	7	—			
IX	Полы из керамической плитки	м²	206	87	—	6	2	8
X	Металлоконструкции							
1	Пути подвесных кранов	т	2.93	103	1	5	2	10
2	лестницы и площадки	т	15,5					
XI	Емкость РЕ-1							
1	бетонная подготовка	м³	8.0					
2	стены и днище из монолитного ж/б	м³	144	531	12	6	2	45
3	Испытание на водонепроницаемость	м³	380.3					
XII	Внутренняя отделка	м²	1320	272	5	10	2	14
XIII	Наружная отделка	м²	767	27	—	5	2	3
XIV	Специально-строительные работы	м³	20.9	10	1	6	2	1
XV	Санитарно-технические работы	—		73	—	5	2	7
XVI	Механомонтажные работы	—		357	—	10	2	18
XVII	Электромонтажные работы	—		147	—	10	2	8
XVIII	Разные работы	—		6	—	5	2	1
	Итого по отделению барабанных сеток:			2281	91			5 мес

График работ (месяцы): 1 2 3 4 5 6 7 8 9 10 11 12 13 14 15 16 17 18

Примечание: 1. Строительство главного корпуса осуществляется в 2 этапа:
1 этап - строительство центральной части корпуса в осях „6÷И"
2 этап - строительство насосной станции II подъема в осях „1÷5"
и блока основных реагентов в осях „И÷16"
2. Тобщ = 16,5+5×0,3 = 18 мес.
где К = 0,3 на поточность и совмещение работ (СНиП 1.04.03-85)

ТП 901-3-276.89 ОС

Главный корпус для станции очистки воды поверхностных источников водопотребления производительностью 20 м³/с

Пров.	Чухрова					Стадия	Лист	Листов
Инж. ПХ	Павлова					Р	3	
Гл. инж. пр.	Чухрова							
Н. контр.	Панина							
Нач. отд.	Григорьев							

График производства работ (окончание)

ЦНИИЭП инженерного оборудования г. Москва

Копировал Корчунова Формат А2

Инв. № подл. | Подпись и дата | Взам. инв. №
gost.e-ecolog.ru

24065-6