ТИПОВОЙ ПРОЕКТ
901-3-276.89

ГЛАВНЫЙ КОРПУС ДЛЯ СТАНЦИИ ОЧИСТКИ ВОДЫ ПОВЕРХНОСТНЫХ ИСТОЧНИКОВ МУТНОСТЬЮ ДО 120 МГ/Л ПРОИЗВОДИТЕЛЬНОСТЬЮ 320 ТЫС.$М^3$/СУТКИ

СОСТАВ ПРОЕКТА:

Альбом 1	ПЗ	Пояснительная записка	
Альбом 2	ТХ	Технология производства	
	ТХН	Эскизные чертежи общих видов	
	ВК	Внутренний водопровод и канализация	
	ОВ	Отопление и вентиляция	
Альбом 3	АР	Архитектурные решения	
	КМ	Конструкции металлические.	
	АЗ	Антикоррозионная защита конструкций	
	ОС	Организация строительства	
Альбом 4	КЖ	Конструкции железобетонные.	
Альбом 5	КЖИ	Строительные изделия.	
Альбом 6	ЭМ	Силовое электрооборудование.	
	ЭО	Электрическое освещение.	
	СС	Связь и сигнализация	
Альбом 7	АТХ	Автоматизация	
Альбом 8	АТХ	Задание заводу-изготовителю.	
Альбом 9	СО	Спецификации оборудования	
Альбом 10	ВМ	Ведомости потребности в материалах	
Альбом 11	С	Сметы	
часть 1			
часть 2			
часть 3			

24065-02 Применимые материалы: Т.П 407-3-444.87. Альбом II „Распределительный пункт 10(6) кв совмещенный с трансформаторной подстанцией 10(6)/0,4 кв для городских электрических сетей тип II РПК-2 ТМ1". Распространяет Свердловский филиал ЦИТП.

АЛЬБОМ 2

Разработан
ЦНИИЭП инженерного оборудования, городов жилых и общественных зданий

Главный инженер института /А. КЕТАОВ/
Главный инженер проекта /В. КУЛИКОВ/

Утвержден Госгражданстроем
Приказ № 242 от 29 июля 1986г

© СФ ЦИТП Госстроя СССР, 1988г.

gost.e-ecolog.ru

СОДЕРЖАНИЕ АЛЬБОМА

Марка	Наименование	NN страниц
	Технология производства	
	Чертежи марки ТХ.	
ТХ-1	Общие данные	3
ТХ-2	Принципиальная схема обработки воды	4
ТХ-3	То же. Вариант с дополнительными реагентами	5
ТХ-4	Общеувязочный план на отм. -2.400; -1.800; -0.600; 0.000; 1.700.	6
ТХ-5	Общеувязочный план на отм. 3.600; 4.200; 5.200; 7.000	7
	Экспликация помещений.	
	Отделение дараданных сеток.	
ТХ-6	План на отм. 0.000. Разрезы 1-1; 2-2	8
ТХ-7	План на отм. 5.200; 7.000. Разрез 3-3.	9
ТХ-8	Схемы трубопроводов В7; В3; К3; К1; Я2; Я3; Я6.	10
	Зал контактных осветлителей.	
ТХ-9	План на отм. -0.600	11
ТХ-10	План на отм. 3.600.	12
ТХ-11	Разрезы 4-4; 5-5.	13
ТХ-12	Отдел проб. Ввод реагентов. План на отм. -2.600.	14
	Схема продоотборного узла. Узел ввода хлорной воды.	
ТХ-13	Технологический трубопровод. Схема трубопровода В3	15
	Схемы водостоков в зале контактных осветлителей и	
	отделении дараданных сеток.	
ТХ-14	Схемы трубопроводов В7; В1.	16
ТХ-15	Схемы трубопроводов В10; В11; К3	17
	Отделение коагулянта и полиакриламида	
ТХ-16	План на отм. -1.800	18
ТХ-17	Разрезы 6-6; 7-7	19
ТХ-18	Схемы трубопроводов Я2; Я3; К3	20
ТХ-19	Схемы трубопроводов В3; В7; Я0	21
	Воздуходувная.	
ТХ-20	План на отм. 0.000. Разрезы 8-8; 9-9	22
ТХ-21	Схемы трубопроводов В3; Я0; К3.	23
	Насосная станция II-го подъема.	
ТХ-22	План на отм. -2.400; 0.000. Разрезы 10-10; 11-11	24
ТХ-23	Схемы трубопроводов В1; В7; В10.	25
ТХ-24	Лаборатория. Фрагмент плана на отм. 4.200 с расстановкой мебели и оборудования.	26
ТХ-25	Механическая мастерская	27

Марка	Наименование	NN страниц
	Эскизные чертежи общего вида	
	Чертежи марки ТХН	
ТХН-1	Коллектор воздухораспределительный в растворных	28
	баках коагулянта.	
ТХН-2	Коллектор гидросмыва в расходных баках	28
	коагулянта.	
ТХН-3	Коллектор воздухораспределительный в раствор-	29
	ных баках коагулянта	
ТХН-4	Коллектор воздухораспределительный в расход-	29
	ных баках полиакриламида	
ТХН-5	Поплавок ф50; ф100.	30
ТХН-6	Рама лебедки.	31
ТХН-7	Воздухозаборное устройство	32
ТХН-8 ТХН-8-01	Гребенка дренажная для контактного осветлителя	33
ТХН-9	Гребенка дренажная для контактного осветлителя	34
ТХН-10	Крестовина	35
ТХН-11 ТХН-11-01	Крестовина	35
	Внутренний водопровод и канализация.	
	Чертежи марки ВК.	
ВК-1	Общие данные	36
ВК-2	План на отм. 0.000; 4.200. Экспликация	37
	помещений.	
ВК-3	Схемы трубопроводов В1; Т3; К1; К2.	38
	Отопление и вентиляция	
	Чертежи марки ОВ	
ОВ-1	Общие данные (начало)	39
ОВ-2	Общие данные (окончание)	40
ОВ-3	План на отм. 0.000; 3.600.	41
ОВ-4	План на отм. 0.000; 4.200.	42
ОВ-5	Схема системы отопления (начало)	43
ОВ-6	Схема системы отопления (окончание)	44
ОВ-7	Схемы вентиляции П1; В1÷В13; ВС1÷ВС6	45
ОВ-8	Установка системы П1. Схема системы тепло-	46
	снабжения. Узел управления	
ОВ-9	Установка систем В1÷В7.	47
ОВН-1 ОВН-2	Конфузор. Переход.	48

Типовой проект 901-3-276.89 Альбом 2

Альбом 2

Ведомость рабочих чертежей основного комплекта

Лист	Наименование	Примечания
ТХ-1	Общие данные	
ТХ-2	Принципиальная схема обработки воды	
ТХ-3	То же вариант с дополнительными реагентами	
ТХ-4	Общеувязочный план на отм.-2.400;-1.800;-0.600;0.000;1.700	
ТХ-5	Общеувязочный план на отм. 3.600; 4.200; 5.200; 7.000	
	Экспликация помещений	
	Отделение барабанных сеток.	
ТХ-6	План на отм. 0.000: Разрезы 1-1; 2-2;	
ТХ-7	План на отм. 5.200; 7.000; Разрез 3-3	
ТХ-8	Схемы трубопроводов В7, В3, К3, R1, R2, R3, R5	
	Зал контактных осветлителей	
ТХ-9	План на отм. - 0.600	
ТХ-10	План на отм. 3.600	
ТХ-11	Разрезы 4-4; 5-5;	
ТХ-12	Отбор проб. Ввод реагентов. План на отм. - 0.600.	
	Схема пробоотборного узла. Узел ввода хлорной воды.	
ТХ-13	Технологический трубопровод. Схема трубопровода В3	
	Схемы водостоков в зале контактных осветлителей	
	и отделении барабанных сеток.	
ТХ-14	Схемы трубопроводов В7; В1;	
ТХ-15	Схемы трубопроводов В10; В11; К3;	
	Отделение коагулянта и полиакриламида	
ТХ-16	План на отм. -2.400	
ТХ-17	Разрезы 6-6; 7-7;	
ТХ-18	Схемы трубопроводов R2; R3; К3	
ТХ-19	Схемы трубопроводов В1; В7; А0	
	Воздуходувная	
ТХ-20	План на отм. 0.000; Разрезы 8-8; 9-9	
ТХ-21	Схемы, трубопроводов В3; А0; К3;	
	Насосная станция II^го под'ема	
ТХ-22	План на отм. - 2.400; 0.000. Разрезы 10-10; 11-11	
ТХ-23	Схемы трубопроводов В1; В7; В10;	
ТХ-24	Лаборатории. Фрагмент плана на отм. 4.200 с	
	расстановкой мебели и оборудования.	
ТХ-25	Механическая мастерская.	

Ведомость ссылочных и прилагаемых документов

Обозначение	Наименование	Примечание
	Ссылочные документы	
Серия 4.900-9	Узлы и детали трубопроводов	
Выпуск 0-1	из пластмассовых труб для систем	
	водоснабжения и канализации	
Серия 2-492-1	Типовые узлы и детали комбини-	
	рованных внутренних водостоков	
	промышленных зданий с примене-	
	нием неметаллических труб	
Серия 4.900-10	Трубопроводная арматура	
Выпуск 2		
Серия 4.901-26	Детали ввода растворов реагентов	
	в трубопроводы	
	Прилагаемые документы	
ТХН-1	Коллектор воздухораспределительный	Альбом 2
	в растворных баках коагулянта	
ТХН-2	Коллектор гидросмыва в растворных	Альбом 2
	баках коагулянта.	
ТХН-3	Коллектор воздухораспределительный	Альбом 2
	в расходных баках коагулянта	
ТХН-4	Коллектор воздухораспределительный	Альбом 2
	в расходных баках полиакриламида	
ТХН-5	Поплавок ф 50, ф 100	Альбом 2
ТХН-6	Рама лебедки	Альбом 2
ТХН-7	Воздухозаборное устройство	Альбом 2
ТХН-8, ТХН-8-01	Гребенка дренажная для контактного	Альбом 2
	осветлителя.	
ТХН-9	Гребенка дренажная для контакт-	Альбом 2
	ного осветлителя	
ТХН-10	Крестовина	Альбом 2
ТХН-11, ТХН-11-01	Крестовина	Альбом 2
ТХ, СО	Спецификация оборудования к основно-	Альбом 9
	му комплекту чертежей марки ТХ	
ТХ, ВМ	Ведомость потребности в материалах	Альбом 10

Ведомость основных комплектов рабочих чертежей.

Обозначение	Наименование	Примечание
901-3-276.89 ТХ	Технология производства	Альбом 2
901-3-276.89 ВК	Внутренний водопровод и канализация	Альбом 2
901-3-276.89 ОВ	Отопление и вентиляция	Альбом 2
901-3-276.89 АР	Архитектурные решения.	Альбом 3
901-3-276.89 КМ	Конструкции металлические	Альбом 3
901-3-276.89 АЗ	Антикоррозионная защита конструкций	Альбом 3
901-3-276.89 КЖ	Конструкции железобетонные	Альбом 4
901-3-276.89 ЭМ	Силовое электрооборудование	Альбом 6
901-3-276.89 ЭО	Электрическое освещение	Альбом 6
901-3-276.89 СС	Связь и сигнализация	Альбом 6
901-3-276.89 АТХ	Автоматизация	Альбом 7

Основные технико-экономические показатели.

№№ п/п	Наименование	Единица изменения	Количество
1	Сметная стоимость строительства	тыс. руб.	905.7
2	Стоимость строительно-монтажных работ	тыс. руб	672.06
3	Расход коагулянта (сернокислого алюминия) по чистому продукту	кг/сутки	1536.0
4	Расход полиакриламида по чистому продукту	кг/сутки	15.36
5	Расход жидкого хлора	кг/сутки	268.80

Условные обозначения.

- В1 — подача чистой воды
- В7 — подача исходной воды
- В3 — подача сырой воды на собственные нужды
- В10 — подача промывной воды
- В11 — отвод промывной воды
- А0 — подача сжатого воздуха
- К2 — водостоки
- К3 — производственная канализация.
- R1 — подача хлорной воды
- R2 — подача раствора коагулянта
- R3 — подача раствора полиакриламида
- R4 — подача известкового молока
- R5 — подача раствора угольной пульпы

Общие данные:

Настоящий типовой проект разработан в соответствии с планом типового проектирования на 1988 год. В основу рабочей документации положен технический проект, утвержденный „гостражданстроем" приказом № 242 от 29 июля 1986 года

Схема компоновки главного корпуса.

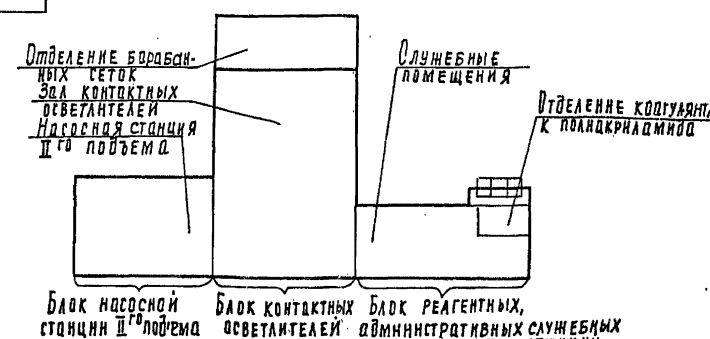

Типовой проект разработан в соответствии с действующими нормами и правилами и предусматривает мероприятия, обеспечивающие взрывоопасность и пожаробезопасность при эксплуатации здания.

Главный инженер проекта В.А. Куликов

Инв. № подл.	Подпись и дата	Взам. инв. №	

Привязан

Инв. №

ТП 901-3-276.89 ТХ

Провер.	Королева	
Инж. II к.	Нянькова	
Зав. пр.	Селиванова	
ГИП	Куликов	
Гл. спец.	Браславский	
Н. контр.	Куликова	
Нач. отд.	Заплетохин	

Главный корпус для станции очистки воды поверхностных источников мутностью до 120 мг/л, производительностью 32.0 тыс. м³/сут

Стадия	Лист	Листов
Р	1	25

Общие данные

ЦНИИЭП инженерного оборудования г. Москва

24065-02

Копировал Подлевская

формат А2

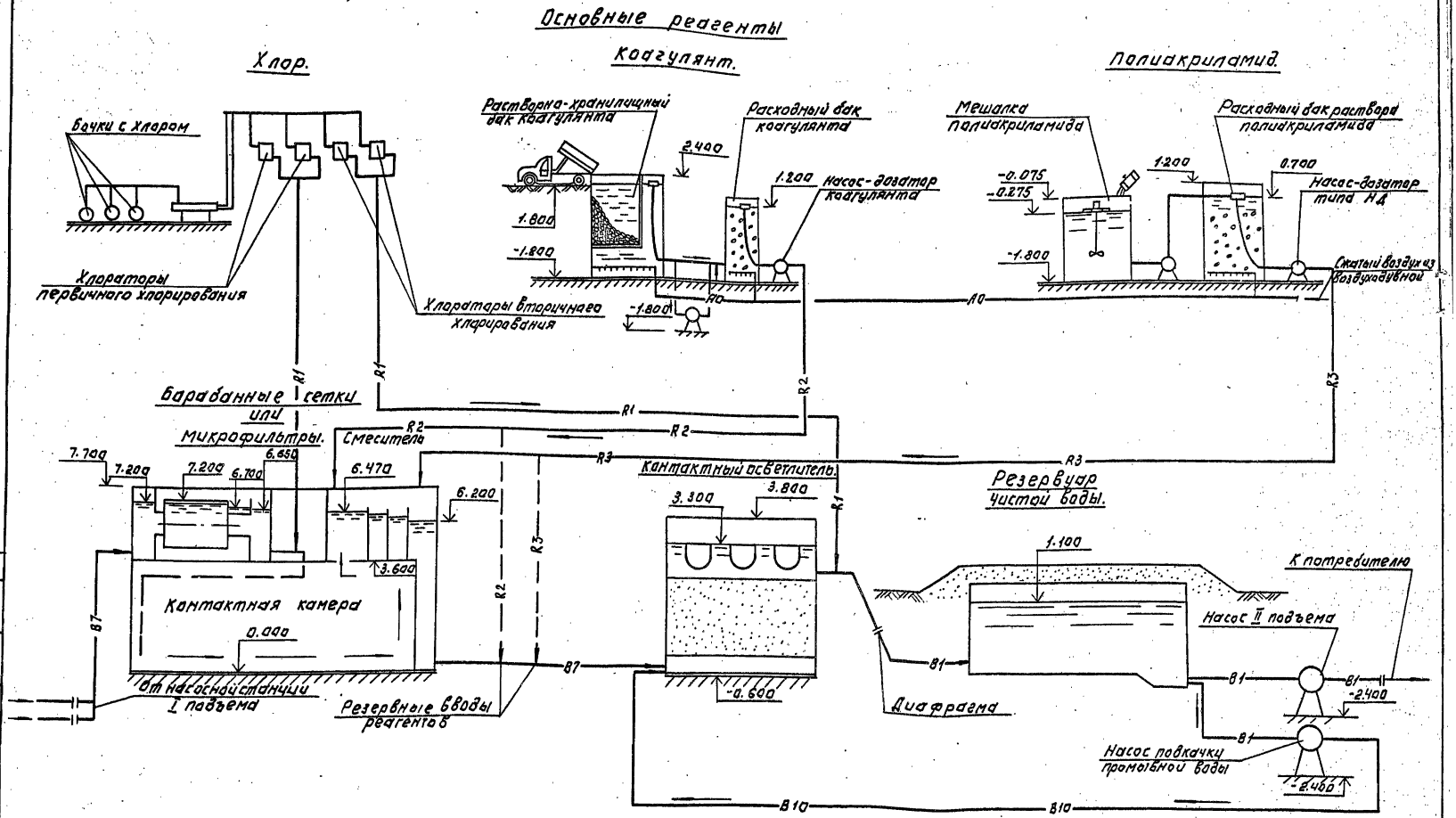

Альбом 2

ПРИВЯЗАН:	ПРОВЕР.	КОРОЛЕВА		ТП 901-3-276.89	ТХ
	ИНЖ. ЦК	НЯНЬКОВА			
	ЗАВ. ГР.	СЕЛИВАНОВА		ГЛАВНЫЙ КОРПУС ДЛЯ СТАНЦИИ ПОЛУЧЕНИЯ ВОДЫ (ПОВЕРХНОСТНЫЙ ИСТОЧНИК) МУТНОСТЬ ДО 1500 МГ/Л ПРОИЗВОДИТЕЛЬНОСТЬЮ 32,0 ТЫС. М³/СУТ.	СТАДИЯ: Р; ЛИСТ: 2; ЛИСТОВ:
	ГИП	КУЛИКОВ			
	ГЛ. С.ПЕЦ.	БРАСЛАВСКИЙ		ПРИНЦИПИАЛЬНАЯ СХЕМА ОБРАБОТКИ ВОДЫ.	ЦНИИЭП ИНЖЕНЕРНОГО ОБОРУДОВАНИЯ Г. МОСКВА
ИНВ. №	Н. КОНТР.	КУЛИКОВА			
	НАЧ. ОТД.	ЗАПАЛЕТОВИН			

Копировал: Логинова

Формат: А2

24065-02

СОГЛАСОВАНО

ИНВ. № ПОДЛ. ПОДПИСЬ И ДАТА ВЗАМ. ИНВ. №

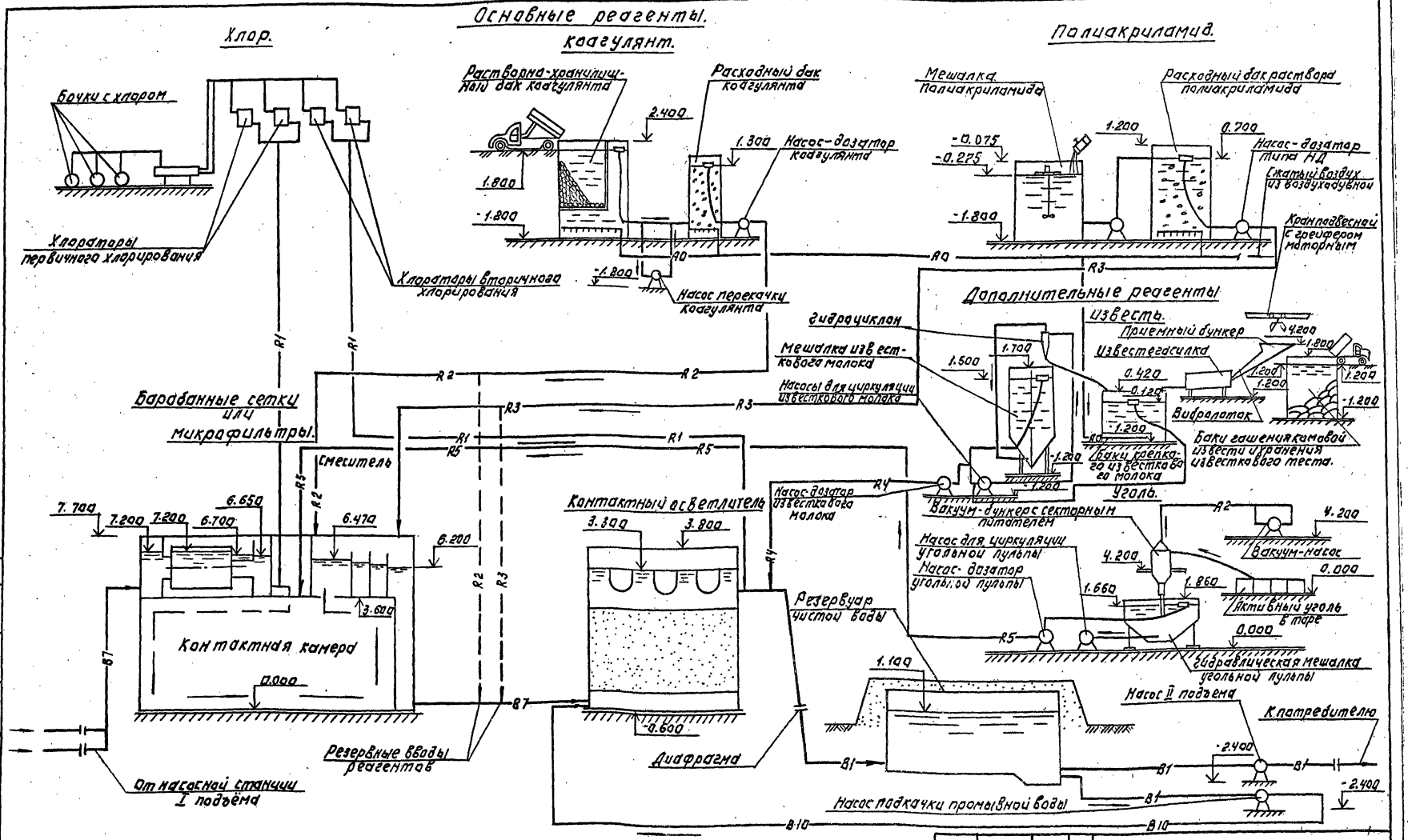

Альбом 2

СОГЛАСОВАНО:

ИНВ. № ПОДЛ. | ПОДПИСЬ И ДАТА | ВЗАМ. ИНВ. №

ПРИВЯЗАН:

ИНВ. №

ТП 901-3-276.89 ТХ

ПРОВЕР.	КОРОЛЕВА		
ИНЖ. II К.	НЯНЬКОВА		
ЗАВ. ГР.	СЕЛИВАНОВА		
ГИП	КУЛИКОВ		
ГЛ. СПЕЦ.	БРАСЛАВСКИЙ		
Н. КОНТР.	КУЛИКОВА		
НАЧ. ОТД.	ЗАПЛЕТОХИН		

ГЛАВНЫЙ КОРПУС ДЛЯ СТАЦИОНАРНОЙ ОЧИСТКИ ВОДЫ ПОВЕРХНОСТНЫХ ИСТОЧНИКОВ МУНИЦИПАЛЬНЫХ ВОДОПРОВОДОВ. ПРОИЗВОДИТЕЛЬНОСТЬЮ 12,0 ТЫС. М3/СУТКИ.

ПРИНЦИПИАЛЬНАЯ СХЕМА ОБРАБОТКИ ВОДЫ. ВАРИАНТ С ДОПОЛНИТЕЛЬНЫМИ РЕАГЕНТАМИ.

СТАДИЯ	ЛИСТ	ЛИСТОВ
Р	3	

ЦНИИЭП ИНЖЕНЕРНОГО ОБОРУДОВАНИЯ г. МОСКВА

КОПИРОВАЛ: ЛОГИНОВА

ФОРМАТ: А2

24065-02

ПЛАН НА ОТМ. -2.400; -1.800; -0.600; 0.000; 1.700.

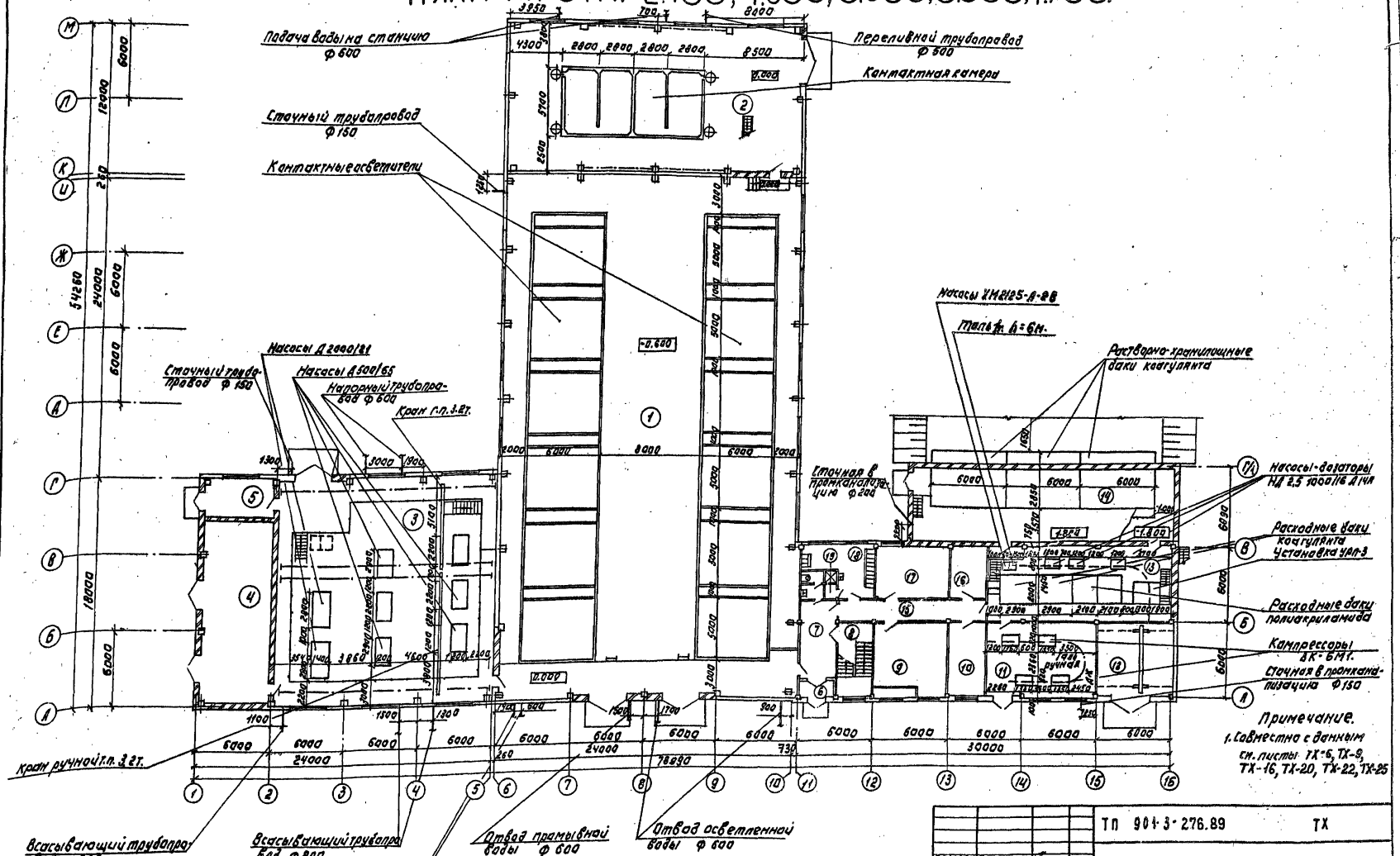

Примечание.
1. Совместно с данным см. листы ТХ-6, ТХ-9, ТХ-16, ТХ-20, ТХ-22, ТХ-25

ТП 901-3-276.89				ТХ
ПРОВЕР.	КОРОЛЕВА			
ИНЖ. II К.	НЯНЬКОВА			
ЗАВ. ГР.	СЕЛИВАНОВА			
ГИП	КУЛИКОВ			
ГЛ. СПЕЦ.	БРАСЛАВСКИЙ			
Н. КОНТР.	КУЛИКОВА			
НАЧ. ОТД.	ЗАПЛЕТОХИН			

ПРИВЯЗАН:

ИНВ. №

ГЛАВНЫЙ КОРПУС ДЛЯ СТАНЦИИ ОЧИСТКИ ВОДЫ ПОВЕРХНОСТНЫХ ИСТОЧНИКОВ МУТНОСТЬЮ 2.0 120 МГ/Л ПРОИЗВОДИТЕЛЬНОСТЬЮ 32.0 ТЫС. М³/СУТ.

ОБЩЕУВЯЗОЧНЫЙ ПЛАН НА ОТМ. -2.400; -1.800; -0.600; 0.000; 1.700

СТАДИЯ	ЛИСТ	ЛИСТОВ
Р	4	

ЦНИИЭП ИНЖЕНЕРНОГО ОБОРУДОВАНИЯ г. МОСКВА

КОПИРОВАЛ: ЛОГИНОВА

ФОРМАТ: А2

24065-02

Альбом 2

ИНВ. № ПОДЛ. ПОДПИСЬ И ДАТА ВЗАМ. ИНВ. №

Альбом 2

План на отм. 3.600; 4.200; 5.200

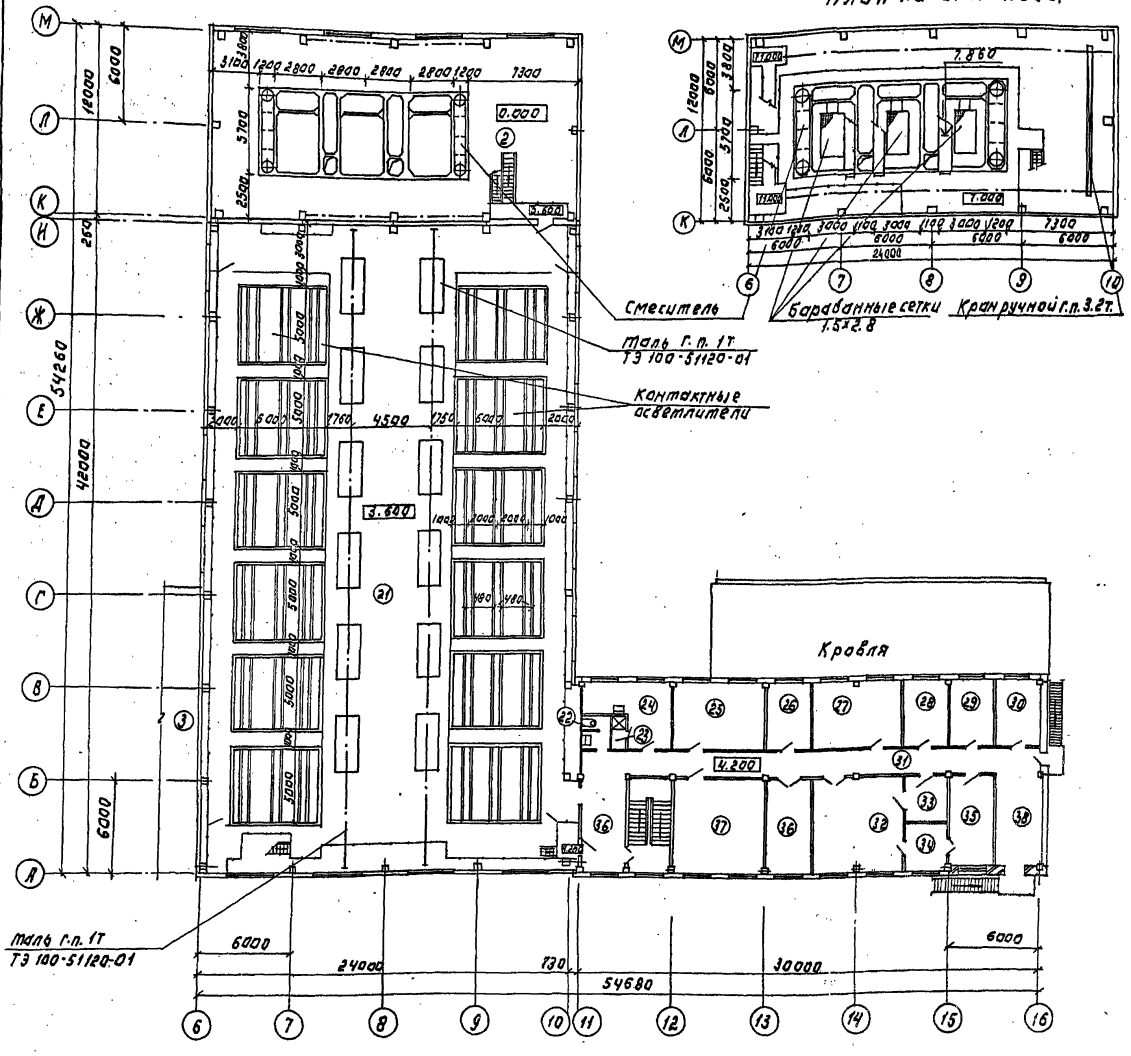

План на отм. 7.000.

Экспликация помещений.

Номер по плану	Наименование
1	2
1	Зал контактактных осветлителей
2	Помещение барабанных сеток
3	Насосная станция II подъема
4	КТП
5	Мастерская
6	Тамбур
7	Вестибюль
8	Лестничная клетка
9	Приточная венткамера
10	Мастреская
11	Воздуходувная
12	Склад ПАА
13	Дозаторная
14	Отделение растворно-хранилищных баков коагулянта
15	Коридор
16	Мастерская КИП
17	Комната дежурного персонала
18	Мужской гардероб для уличной, домашней и специальной одежды
19	Мужская душевая
20	Мужская уборная

1	2
21	Зал контактных осветлителей на отм. 3.600.
22	Женская уборная
23	Женская душевая
24	Женский гардероб уличной домашней и специальной одежды.
25	Вытяжные венткамеры
26	Кабинет начальника станции.
27	Бактериологическая лаборатория
28	Автоклавная
29	Гидробиологическая лаборатория
30	Помещение для хранения посуды и реактивов
31	Коридор
32	Химическая лаборатория
33	Моечная химической лаборатории
34	Весовая
35	Контрольная лаборатория
36	Средоварочная и моечная
37	Операторская
38	Холл.

Примечания.

1. Совместно с данным см. листы ТХ-6; 7; 10; 13; 24

ПРОВЕР.	КОРОЛЕВА		
ИНЖ. II К.	НЯНЬКОВА		
ЗАВ. ГР.	СЕЛИВАНОВА		
ГИП	КУЛИКОВ		
ГЛ. СПЕЦ.	БРАСЛАВСКИЙ		
Н. КОНТР.	КУЛИКОВА		
НАЧ. ОТД.	ЗАПЛЕТОХИН		

ТП 901-3-276.89 ТХ

Главный корпус для станции очистки и доверхностных источников мутностью до 120 мг/л. Производительностью 32.0 тыс. м³/сут.

Общеувязочный план на отм. 3.600; 4.200; 7.000. Экспликация помещений.

Стадия	Лист	Листов
Р	5	

ЦНИИЭП инженерного оборудования г. Москва

Привязан:

Инв. №

Копировал: Логинова

Формат: А2

24065-02

Согласовано:

Инв. № подл. | Подпись и дата | Взам. инв. №

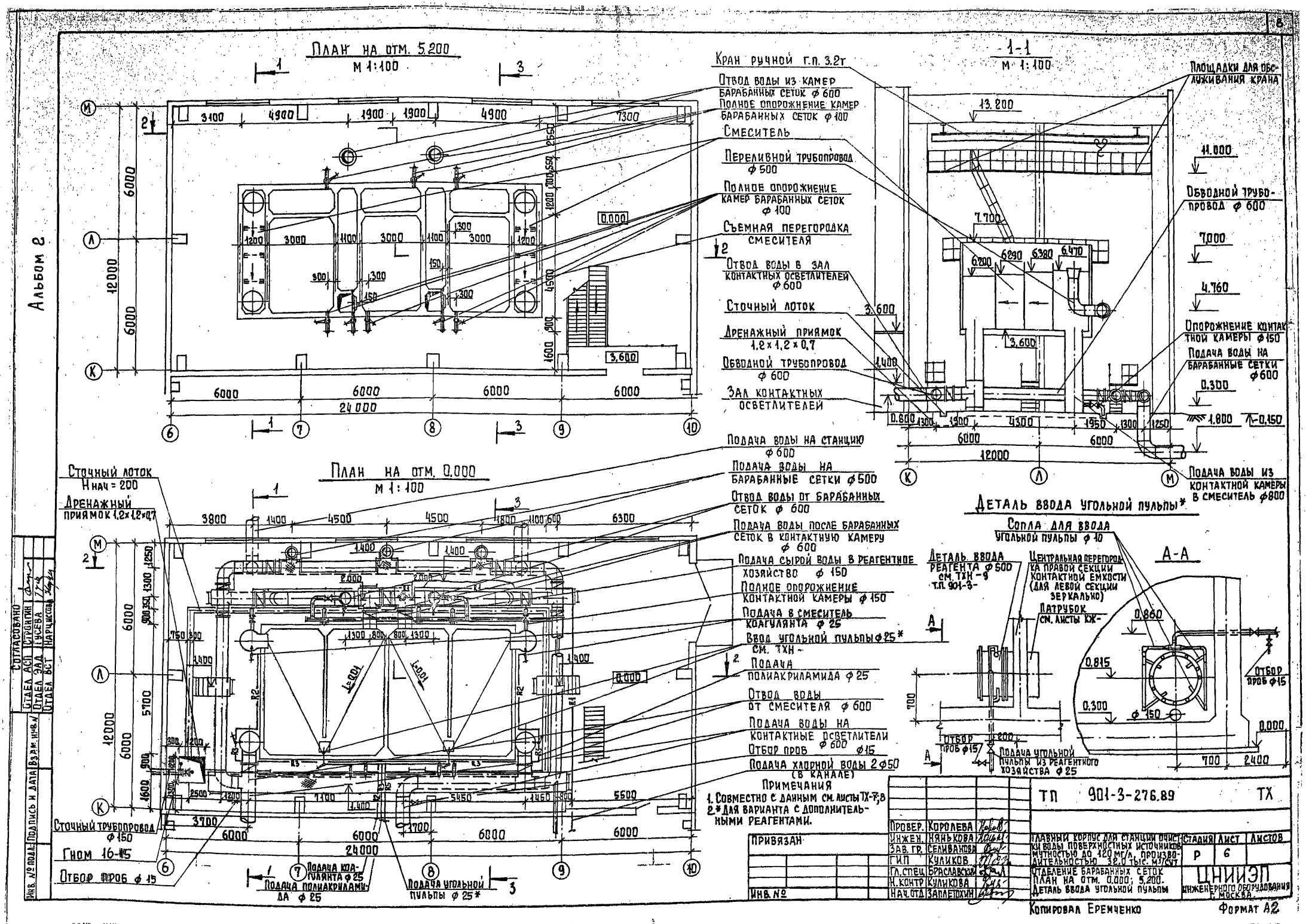

Альбом 2
План на отм. 5.200
М 1:100
Кран ручной г.п. 3.2т
Отвод воды из камер барабанных сеток ф 600
Полное опорожнение камер барабанных сеток ф 100
Смеситель
Переливной трубопровод ф 500
Полное опорожнение камер барабанных сеток ф 100
Съемная перегородка смесителя
Отвод воды в зал контактных осветлителей ф 600
Сточный лоток
Дренажный приямок 1,2×1,2×0,7
Обводной трубопровод ф 600
Зал контактных осветлителей
1-1
М 1:100
Площадки для обслуживания крана
Обводной трубопровод ф 600
Опорожнение контактной камеры ф 150
Подача воды на барабанные сетки ф 600
Подача воды из контактной камеры в смеситель ф 800
План на отм. 0.000
М 1:100
Сточный лоток Hнач = 200
Дренажный приямок 1,2×1,2×0,7
Подача воды на станцию ф 600
Подача воды на барабанные сетки ф 500
Отвод воды от барабанных сеток ф 600
Подача воды после барабанных сеток в контактную камеру ф 600
Подача сырой воды в реагентное хозяйство ф 150
Полное опорожнение контактной камеры ф 150
Подача в смеситель коагулянта ф 25
Ввод угольной пульпы ф 25* см. ТХН-
Подача полиакриламида ф 25
Отвод воды от смесителя ф 600
Подача воды на контактные осветлители ф 600
Отбор проб ф 15
Подача хлорной воды 2 ф 50 (в канале)
Сточный трубопровод ф 150
Гном 16-15
Отбор проб ф 15
Подача коагулянта ф 25
Подача полиакриламида ф 25
Подача угольной пульпы ф 25*
Деталь ввода угольной пульпы*
Сопла для ввода угольной пульпы ф 10
Деталь ввода реагента ф 500 см. ТХН-9 т.п. 901-3-
Центральная перегородка правой секции контактной емкости (для левой секции зеркально)
Патрубок см. листы КЖ-
А-А
Отбор проб ф 15
Подача угольной пульпы из реагентного хозяйства ф 25
Примечания
1. Совместно с данным см. листы ТХ-7;8
2.* Для варианта с дополнительными реагентами.
Согласовано
Отдел АСП Строгин
Отдел ЭАД Гусева
Отдел ВСТ Нарцисова
Инв. № подл. | Подпись и дата | Взам. инв. №
Привязан
Инв. №
Провер. Королева
Инжен. Няньковa
Зав. гр. Селиванова
ГИП Куликов
Гл. спец. Браславский
Н. контр. Куликова
Нач. отд. Заплетохин
ТП 901-3-276.89 ТХ
Главный корпус для станции очистки воды поверхностных источников мутностью до 120 мг/л, производительностью 32,0 тыс. м³/сут
Отделение барабанных сеток
План на отм. 0,000; 5,200.
Деталь ввода угольной пульпы
Стадия Р
Лист 6
Листов
ЦНИИЭП инженерного оборудования г. Москва
Копировал Еремченко
Формат А2
24065-22

Альбом 2

2 - 2
м 1:100

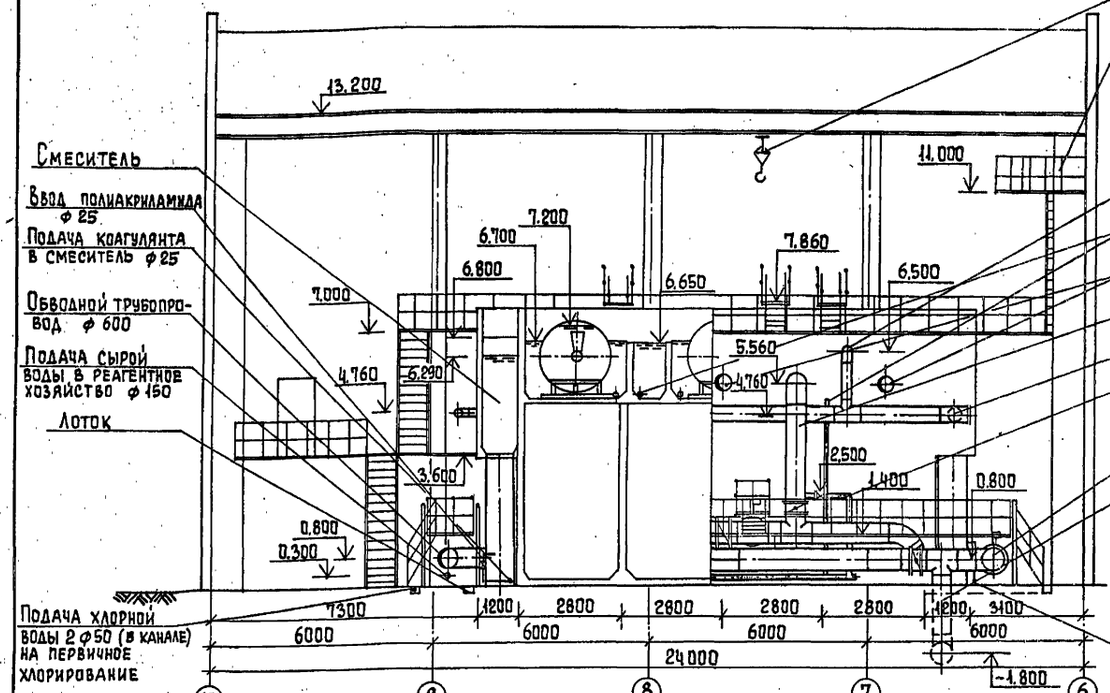

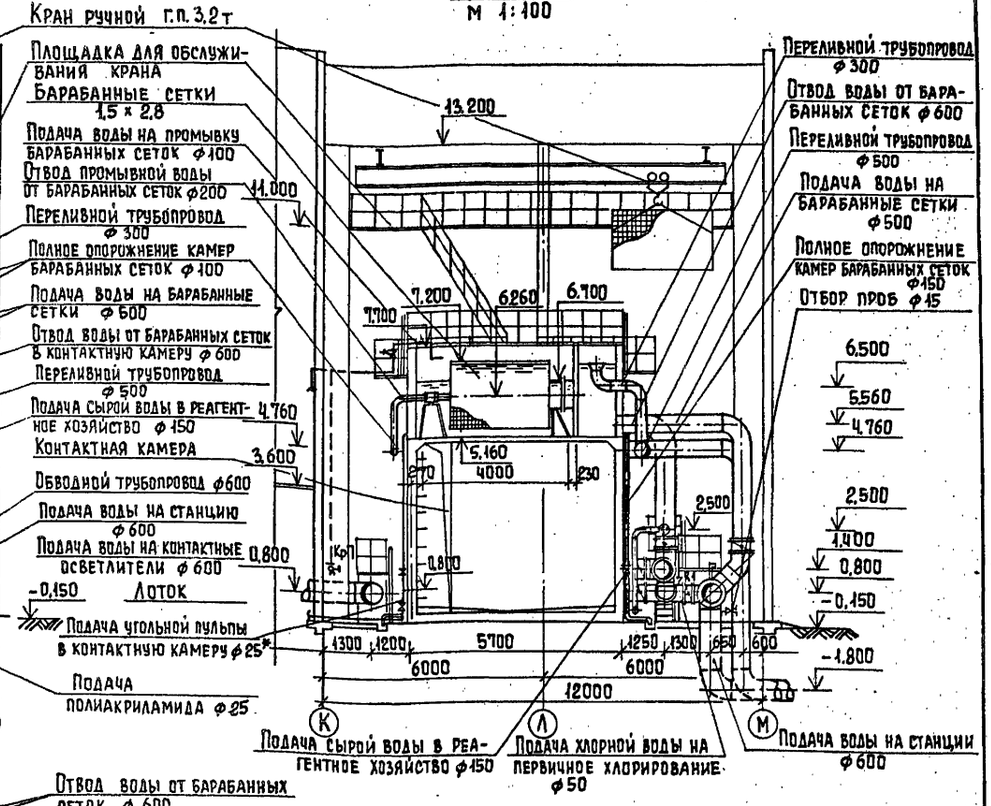

3 - 3
м 1:100

План на отм. 7.000
м 1:100

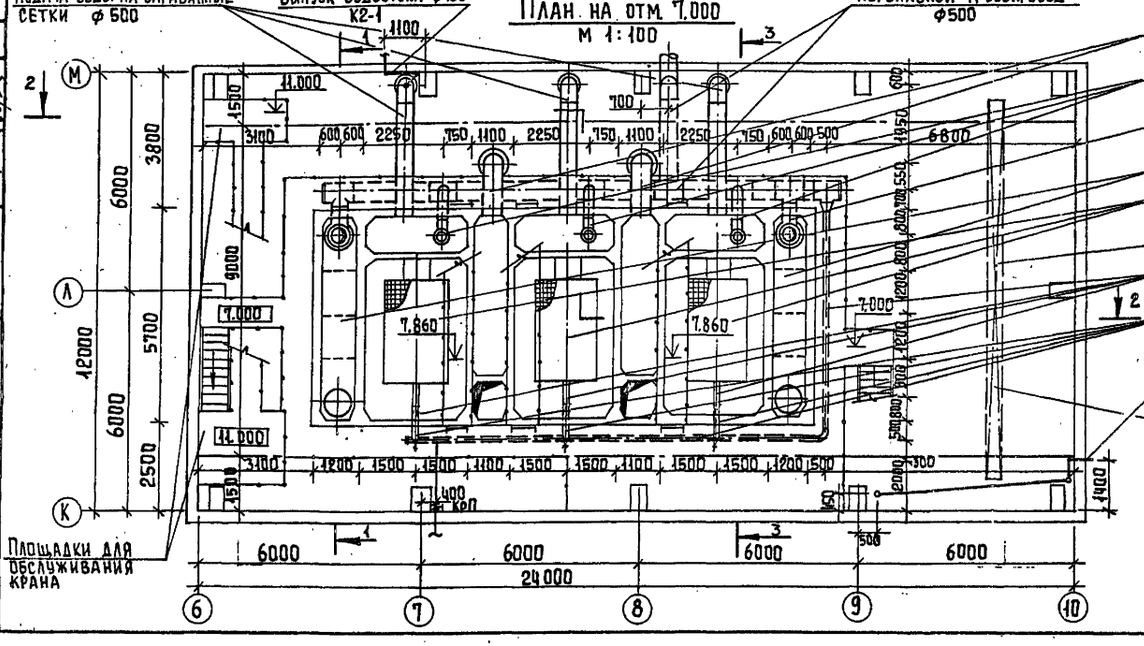

Примечания

1. Совместно с данным см. листы ТХ-6; 8
2. *Для варианта с дополнительными реагентами.

Согласовано: Отдел АСП Строгин; Отдел ЭАД Гусева; Отдела ВСТ Нарцисова

Инв. № подл. | Подпись и дата | Взам. инв. №

Привязан

Инв. №

Провер.	Королева		
Инженер	Иванькова		
Зав. гр.	Селиванова		
ГИП	Куликов		
Гл. спец.	Браславский		
Н. контр.	Куликова		
Нач. отд.	Заплетохин		

ТП 901-3-276.89 ТХ

Главный корпус для станции вчистки воды поверхностных источников мутностью до 120 мг/л, производительностью 32,0 тыс. м³/сут.

Стадия Р | Лист 7 | Листов

Отделение барабанных сеток. План на отм. 7.000. Разрезы 2-2; 3-3.

ЦНИИЭП инженерного оборудования г. Москва

Копировал Еремченко

Формат А2

24065-02

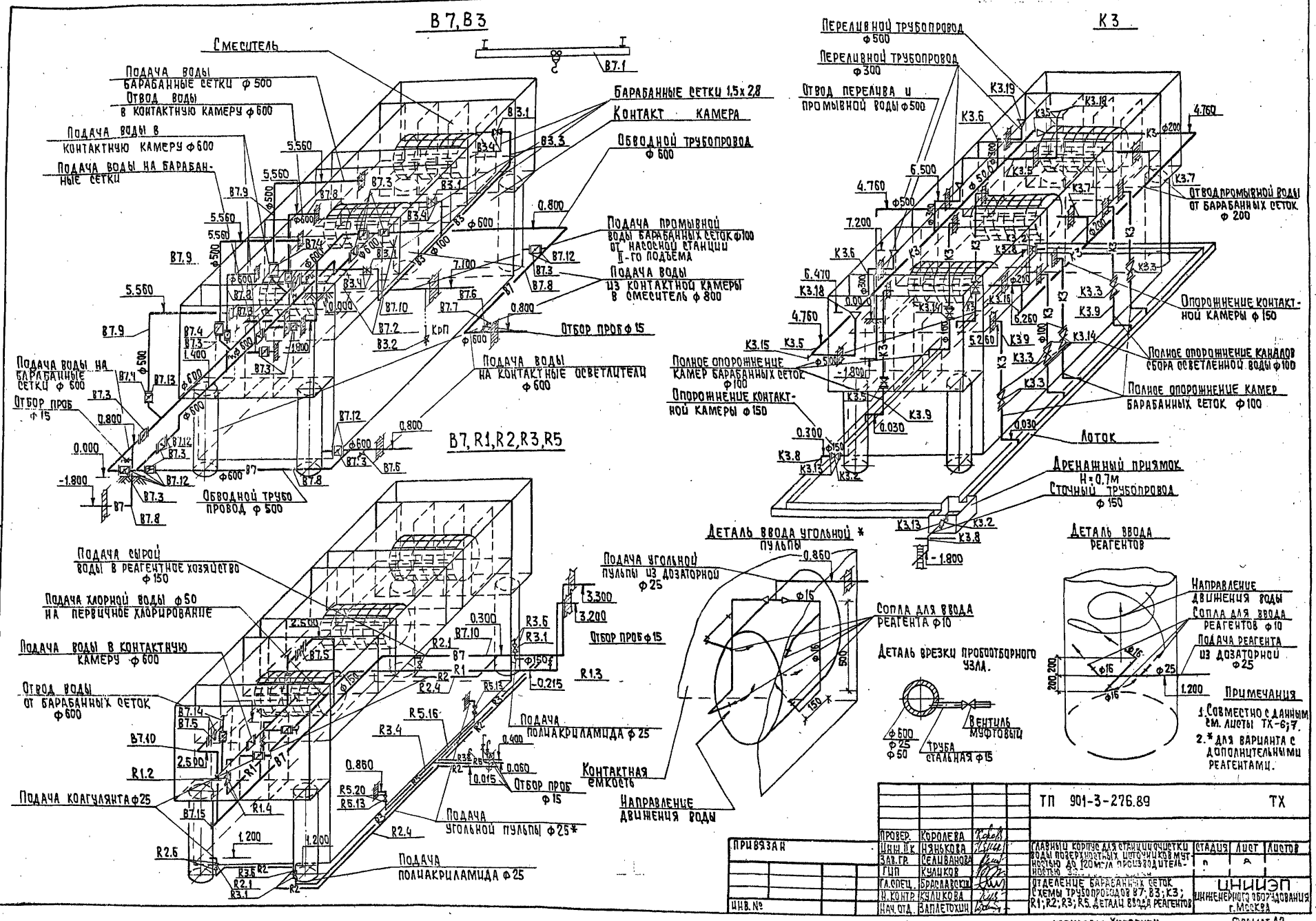

Примечания

1. Совместно с данным см. листы ТХ-6;7.
2. * для варианта с дополнительными реагентами.

Альбом 2

ПРОВЕР.	КОРОЛЕВА		ТП 901-3-276.89		ТХ
ИНЖ. II К.	НЯНЬКОВА				
ЗАВ. ГР.	СЕЛИВАНОВА		ГЛАВНЫЙ КОРПУС ДЛЯ СТАНЦИИ ОЧИСТКИ ВОДЫ ПОВЕРХНОСТНЫХ ИСТОЧНИКОВ МУТНОСТЬЮ ДО 120 МГ/Л ПРОИЗВОДИТЕЛЬНОСТЬЮ	СТАДИЯ	ЛИСТ	ЛИСТОВ
ГИП	КУЛИКОВ			Р	А	
ГЛ. СПЕЦ.	БРАСЛАВСКИЙ		ОТДЕЛЕНИЕ БАРАБАННЫХ СЕТОК СХЕМЫ ТРУБОПРОВОДОВ В7; В3; К3; R1; R2; R3; R5. ДЕТАЛИ ВВОДА РЕАГЕНТОВ	ЦНИИЭП ИНЖЕНЕРНОГО ОБОРУДОВАНИЯ г. МОСКВА		
Н. КОНТР.	КУЛИКОВА					
НАЧ. ОТД.	ЗАПЛЕТОХИН					

ПРИВЯЗАН

ИНВ. №

ИНВ. № ПОДЛ. | ПОДПИСЬ И ДАТА | ВЗАМ. ИНВ. №

СОГЛАСОВАНО

КОПИРОВАЛ: ХЮППЕНЕН

ФОРМАТ А2

24065

Альбом 2

План на отм. -0.600
М 1:100

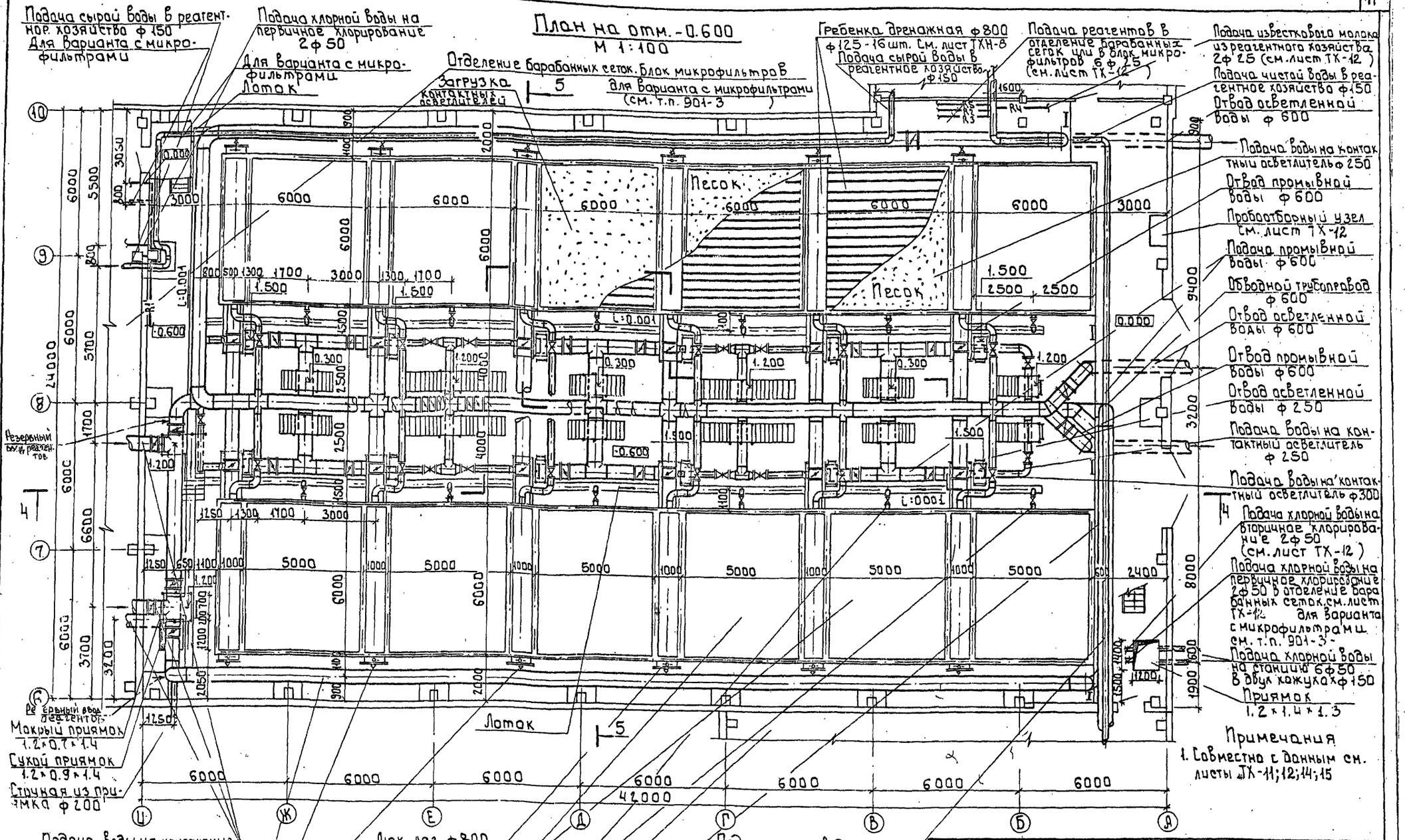

Примечания

1. Совместно с данным см. листы ТХ-11; 12; 14; 15

Привязан			
Инв.№			
Провер.	Королева		
Инж. ТК	Нянькова		
Зав. гр.	Селиванова		
ГИП	Куликов		
Гл. спец.	Брославский		
Н. контр.	Куликова		
Нач. отд.	Заплетокин		

тп 901-3-276.89 ТХ

Главный корпус для станции очистки воды поверхностных источников мутностью до 120 мг/л производительностью 32 тыс. м³/сут

Зал контактных осветлителей. План на отм. -0.600

Стадия	Лист	Листов
Р	9	

ЦНИИЭП инженерного оборудования г. Москва

Согласовано: Отдел ист. хлорного хозяйства; Отдел эпидемиологии; Отдел ОСТ Мосжилстроя

Инв.№ подл. | Подпись и дата | Взам. инв.№

24065-02

Копировал: Боброва Формат А2

Альбом 2

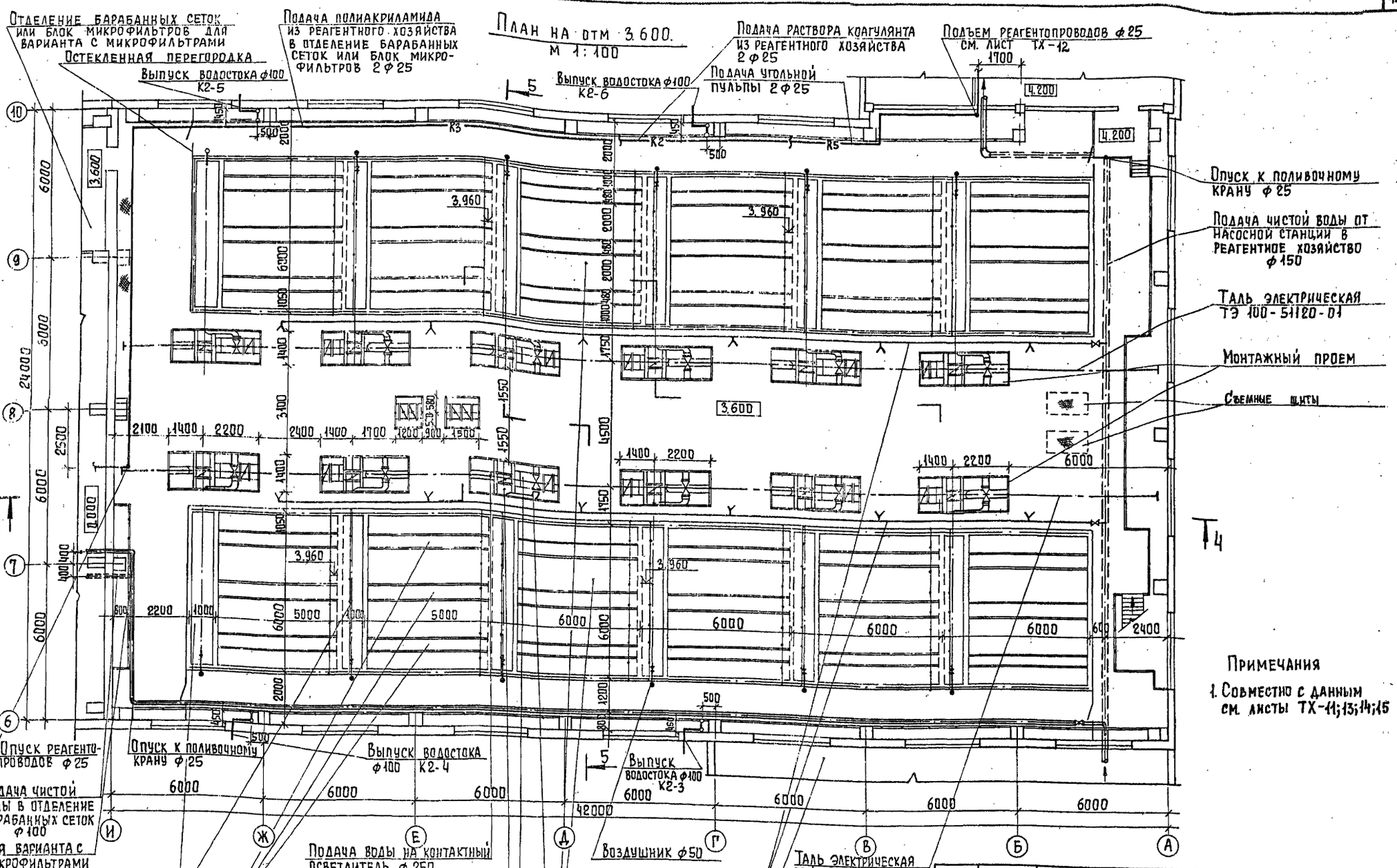

Согласовано
Отдел АСУ Кургинян
Отдел ЭАД Гусева
Отдел КСТ Нарциссов

Инв. № подл. | Подпись и дата | Взам. инв. №

Провер.	Королева	
Инж. пр.	Нянькова	
Зав. гр.	Селиванова	
ГИП	Куликов	
Гл. спец.	Браславский	
Н. контр.	Куликова	
Нач. отд.	Залетокин	

Привязан

Инв. №

ТП 901-3-276.89 ТХ

Главный корпус для станции очистки воды поверхностных источников мутностью до 120 мг/л. производительностью	Стадия	Лист	Листов
	Р	10	

Зал контактных осветлителей. План на отм. 3.600.

ЦНИИЭП инженерного оборудования

Копировал Еременко

Формат А2

Альбом 2

4 - 4
М 1:100

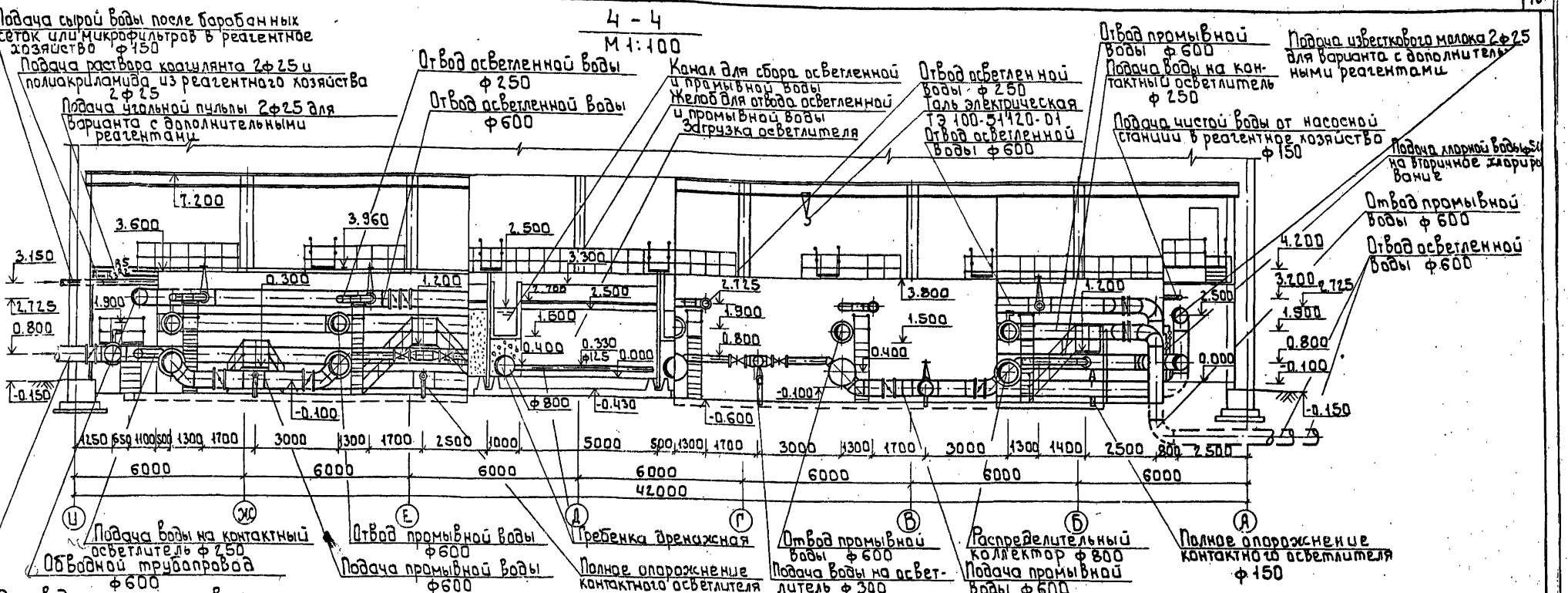

5 - 5
М 1:100

Примечания

1. Совместно с данным см. листы ТХ-9; 10; 14; 15

				тп 901-3-276.89	ТХ
Привязан		Провер.	Королева		
		Инж. II к	Нанькова		
		Зав. гр.	Селиванов	Главный корпус для станции очистки воды поверхностных источников мутностью до 1.0 мг/л производительностью 32 тыс. м³/сут Зда контактных осветлителей Разрезы. 4-4 ; 5-5.	Стадия: Р; Лист: 11; Листов:
		ГИП	Куликов		
		Гл. спец.	Брановский		
Инв.№		Н. контр.	Куликова		ЦНИИЭП инженерного оборудования г. Москва
		Нач. отд.	Золотохин		

Копировал: Боброва

24065-02

Формат: А2

Альбом 2

План на отм. -0.600
М 1:200

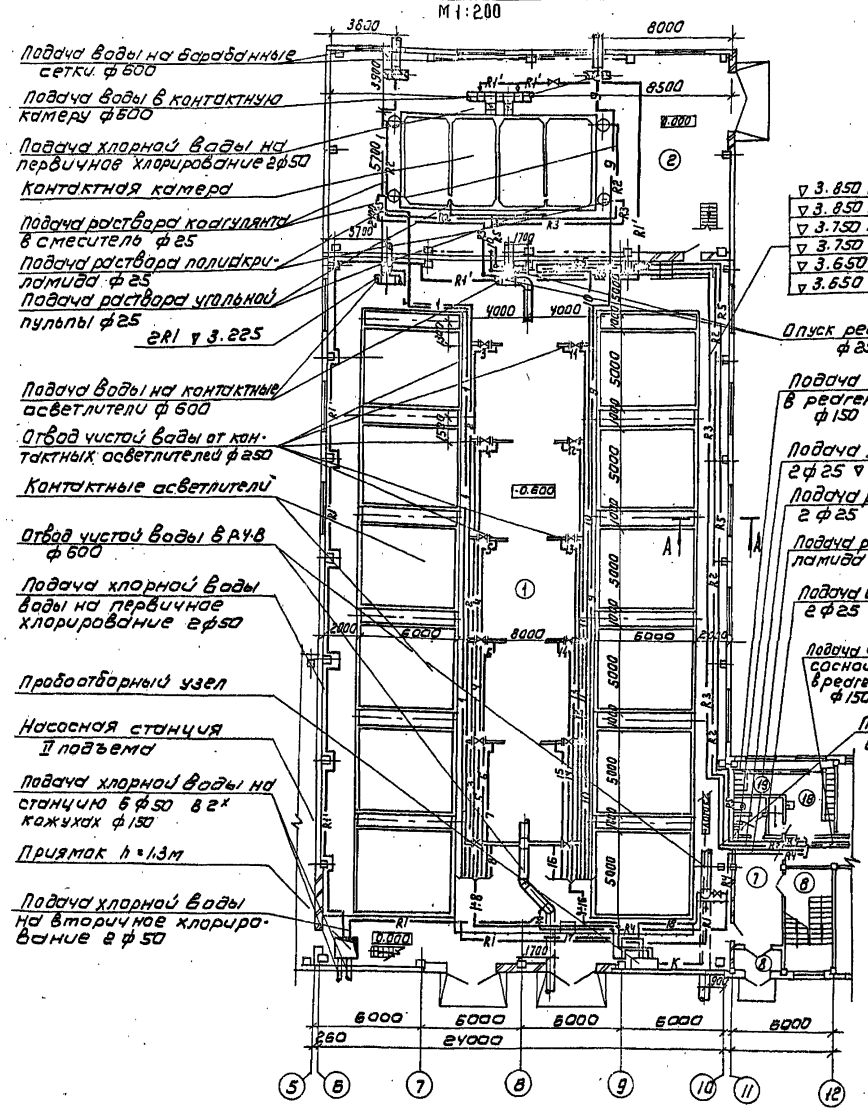

Пробоотборный узел

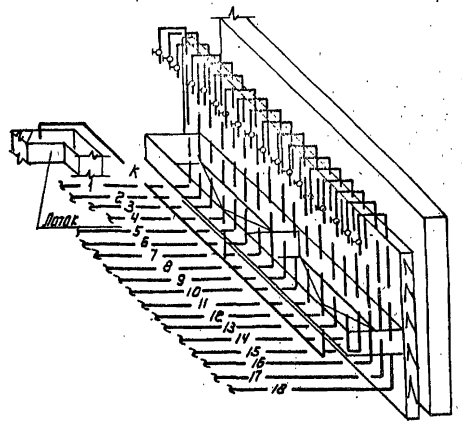

Деталь врезки пробоотборного узла

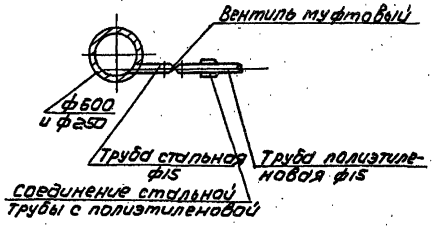

Узел ввода хлорной воды

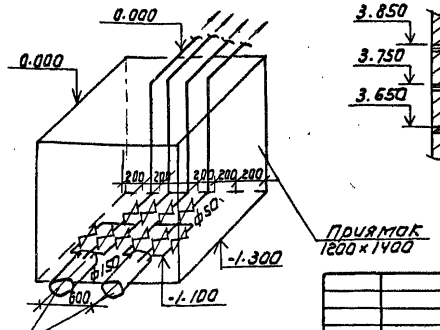

Деталь крепления реагентопроводов А - А

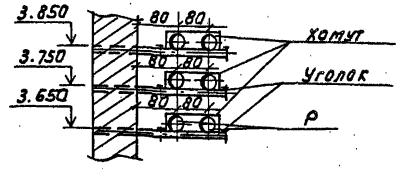

Примечания

1. Совместно с данным см. листы ТХ-9; 10
2. Деталь ввода реагентов см. лист ТХ-14
3. Экспликацию помещений см. листы ТХ-5
4. *Для Варианта с дополнительными реагентами.

				ТП 901-3-276.89		ТХ
Провер.	Королева					
Инж. ПК	Нянькова					
Зав. гр.	Селиванова					
ГИП	Куликов			Главный корпус для станции очистки воды поверхностных источников мутностью до 120 мг/л производительностью 32 тыс м³/сут	Стадия: Р	Лист: 12	Листов:
Гл. спец.	Ярославский			Зал контактных осветлителей. Отбор проб. Ввод реагентов. План на отм. -0.600; 0.000. Узел ввода хлорной воды.	ЦНИИЭП инженерного оборудования г. Москва	
Н. контр.	Куликова					
Нач. отд.	Заплетохин					

Привязан

Инв. №

Копировал: Коршикова

Формат: А2

24065-02

Инв. № подл. | Подпись и дата | Взам. инв. №

Согласовано

В 3

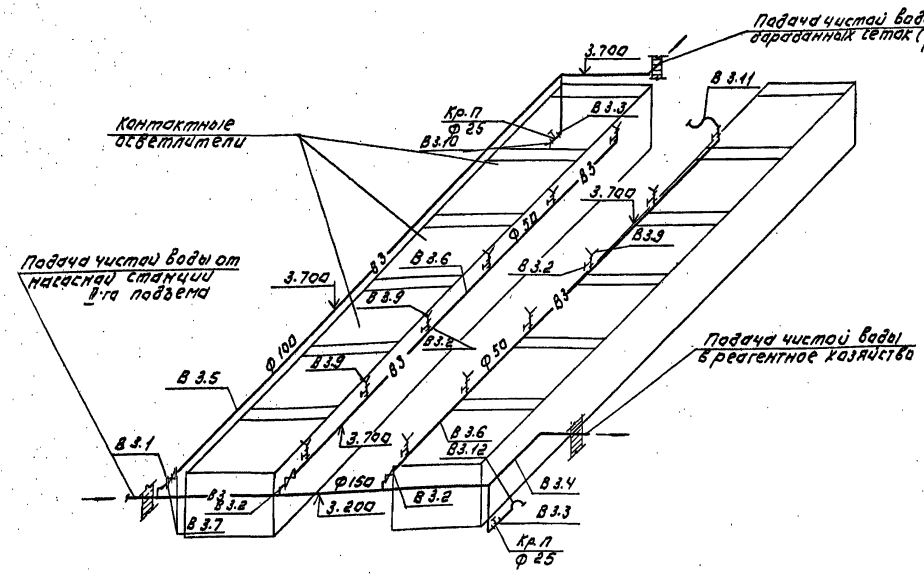

К 2

Отделение барабанных сеток.

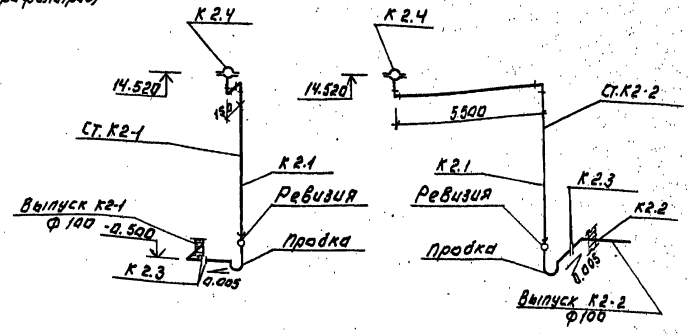

Примечания

1. Совместно с данным см. лист ТХ-10.

К 2

Зал контактных осветлителей.

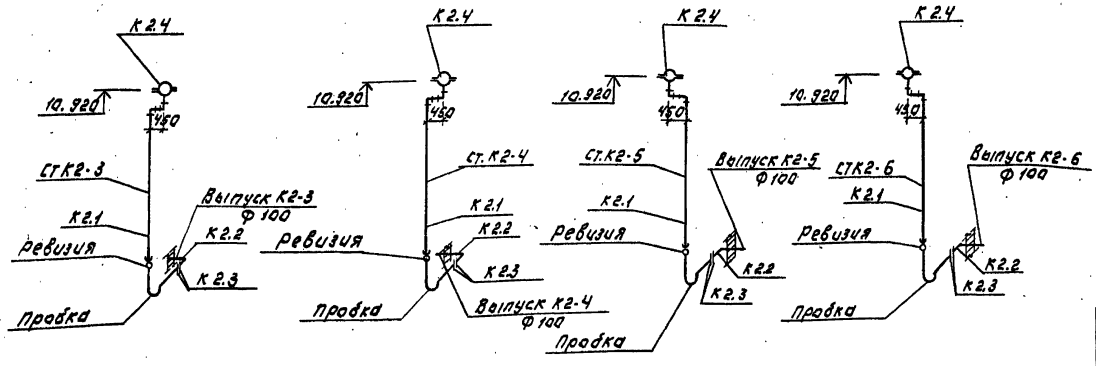

Инв.№ подл. | Подпись и дата | Взам.инв.№

Привязан.				ТП 901-3-276.89	ТХ
Инв.№					
Привязан.					
Инв.№					
Привязан.					
Инв.№					
Привязан.				

Альбом 2

В1; В7

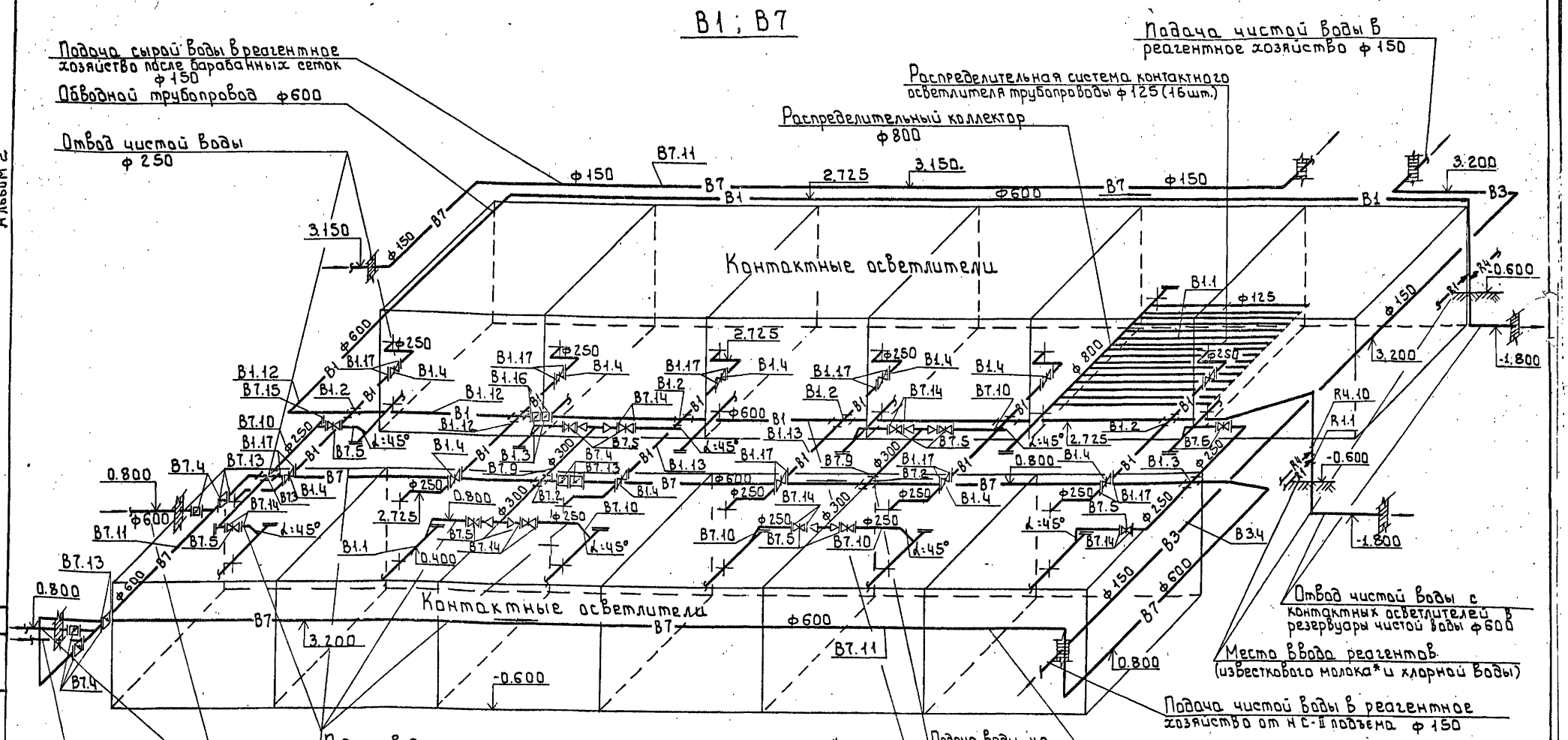

Деталь ввода реагентов*

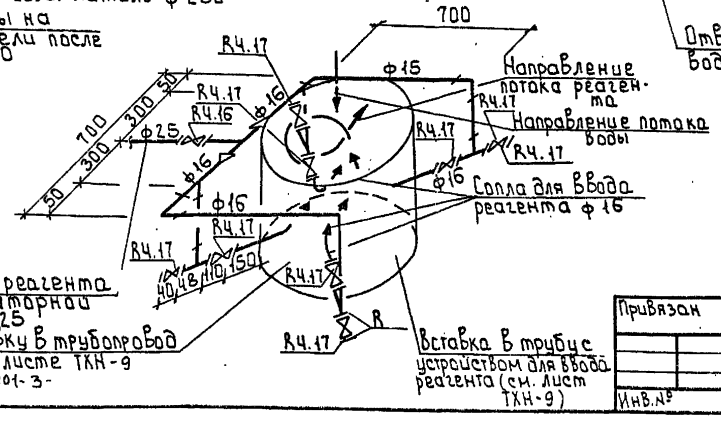

Примечания

1 Совместно с данным см. листы ТХ-9;10;11
2 *для варианта с дополнительными реагентами.

Провер.	Королева		
Инж. I к	Нянькова		
Рук. гр.	Селиванова		
ГИП	Куликов		
Гл. спец	Браславский		
Н. контр.	Куликова		
Нач. отд.	Заплеточин		

Привязан

Инв. №

т.п. 901-3-276.89 ТХ

Главный корпус для станции очистки воды поверхностных источников [illegible] производительностью 32.0 тыс. м³/сут

Зал контактных осветлителей
Схема трубопроводов В1; В7
Деталь ввода реагентов

Стадия	Лист	Листов
Р	14	

ЦНИИЭП инженерного оборудования г. Москва

Согласовано

Инв. № подл. | Подпись и дата | Взам. инв.

24065-02

Копировал: Боброва

Формат А2

В10, В11, К3.

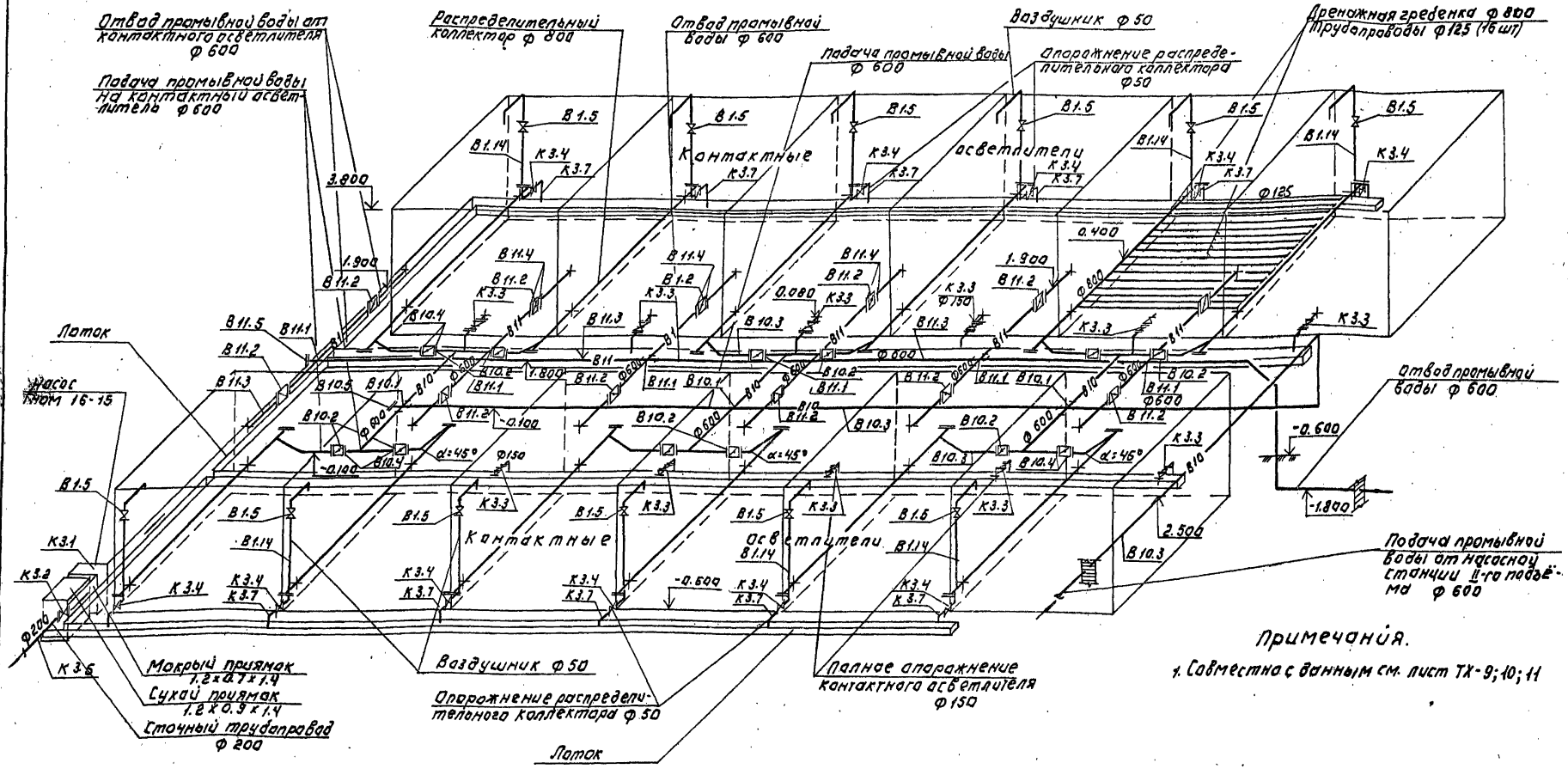

Примечания.

1. Совместно с данным см. лист ТХ-9; 10; 11

ПРОВЕР.	КОРОЛЕВА		
ИНЖ. ЦК	НЯНЬКОВА		
РУК. ГР.	СЕЛИВАНОВА		
ГИП	КУЛИКОВ		
ГЛ. СПЕЦ	БРАСЛАВСКИЙ		
Н. КОНТР.	КУЛИКОВА		
НАЧ. ОТД.	ЗАПЛЕТОХИН		

ТП 901-3-276.89 ТХ

ПРИВЯЗАН:

ИНВ. №

СЛАВНЫЙ КОРПУС ДЛЯ СТАНЦИИ ОЧИСТКИ ВОДЫ ПОВЕРХНОСТНЫХ ИСТОЧНИКОВ ПРОИЗВОДИТЕЛЬНОСТЬЮ ДО 120 МГ/Л ПРОИЗВОДИТЕЛЬНОСТЬЮ 32.0 ТЫС. М3/СУТ.

ЗАЛ КОНТАКТНЫХ ОСВЕТЛИТЕЛЕЙ. СХЕМА ТРУБОПРОВОДОВ В10; В11; К3.

СТАДИЯ	ЛИСТ	ЛИСТОВ
Р	15	

ИНЖЕНЕРГОСОБОРУДОВАНИЯ г. Москва

КОПИРОВАЛ: ЛОГИНОВА

ФОРМАТ: А2

24065-02

Альбом 2

СОГЛАСОВАНО:

ИНВ. № ПОДЛ. | ПОДПИСЬ И ДАТА | ВЗАМ. ИНВ. №

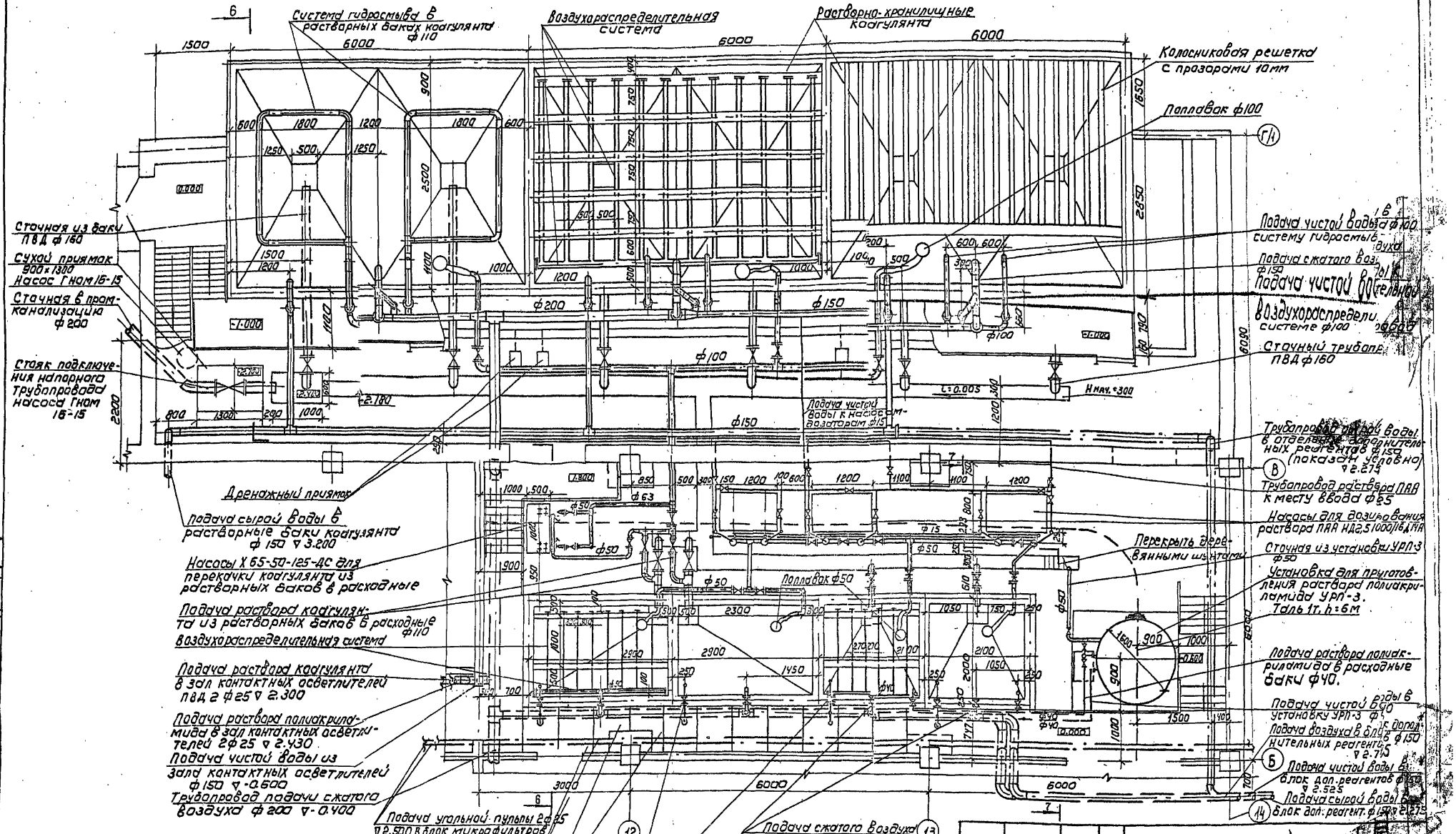

1. Данный лист см. совместно с листами ТХ-17; ТХ-18; ТХ-19
2. *- для варианта с дополнительными реагентами.

Провер	Нянькова		
Инженер	Королева		
Зав. гр.	Селиванова		
ГИП	Куликов		
Гл. спец.	Браславский		
Н. контр.	Куликова		
Нач. отд.	Заплетохин		

ТП 901-3-276.89

Главный корпус для станции очистки воды поверхностных источников мутностью до 3000 мг производительностью 3000 м³/сут

Отделение коагулянта и полиакриламида
План на отм. -1.800

Стадия	Лист	Листов
Р	16	

ЦНИИЭП инженерного оборудования г. Москва

Привязан

Инв. №

Копировал: Коршунова

Формат А2

24065-02

Альбом 2

Согласовано: Отдел АСП, Авдонина; Отдел ВСТ, Нарцисова; Отдел ЭАА, Гусева

Инв. № подл. | Подпись и дата | Взам. инв. №

Альбом 2

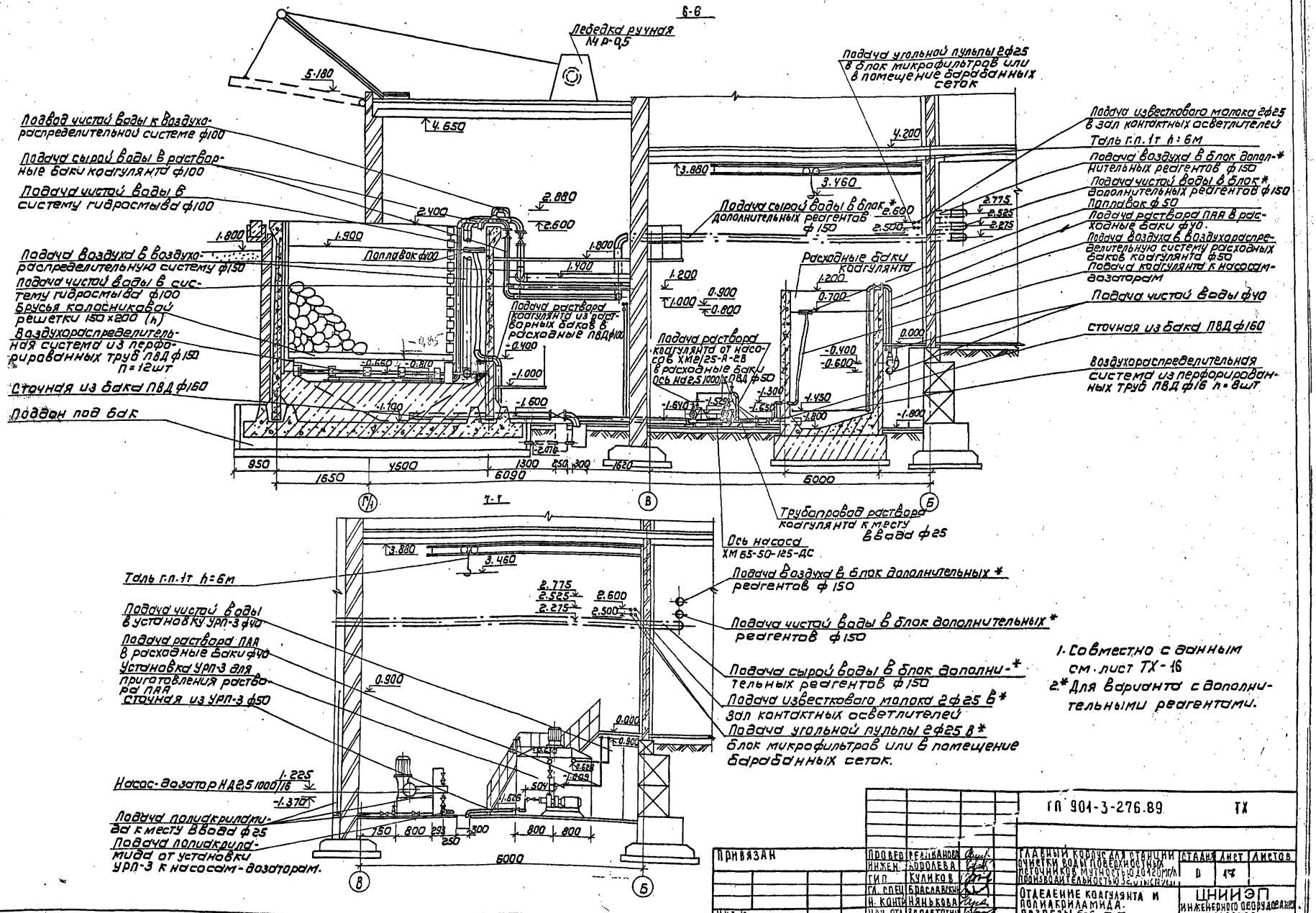

1. Совместно с данным см. лист ТХ-16
2.* Для варианта с дополнительными реагентами.

			ГП 901-3-276.89	ТХ	
Привязан	Проверил	Ералиханова	Главный корпус для станции очистки воды поверхностных источников мутностью до 2500мг/л производительностью 3,5 куб.м/с	Стадия	Лист	Листов
	Инженер	Дорофеева		Р	17	
	ГИП	Куликов				
	Гл. спец.	Браславский				
	Н. контр.	Нянькова	Отделение коагулянта и полиакриламида. Разрезы 6-6; 7-7	ЦНИИЭП инженерного оборудования г. Москва		
Инв.№	Нач. отд.	Залетаткин				

Копировал: Коршунова

Формат А2

Согласовано: Отдел АСУ (Дорожкин), Отдел ВОТ (Химический), Отдел Элатунцева

Инв.№ подл. | Подпись и дата | Взам. инв.№

Альбом 2

R2; R3; K3

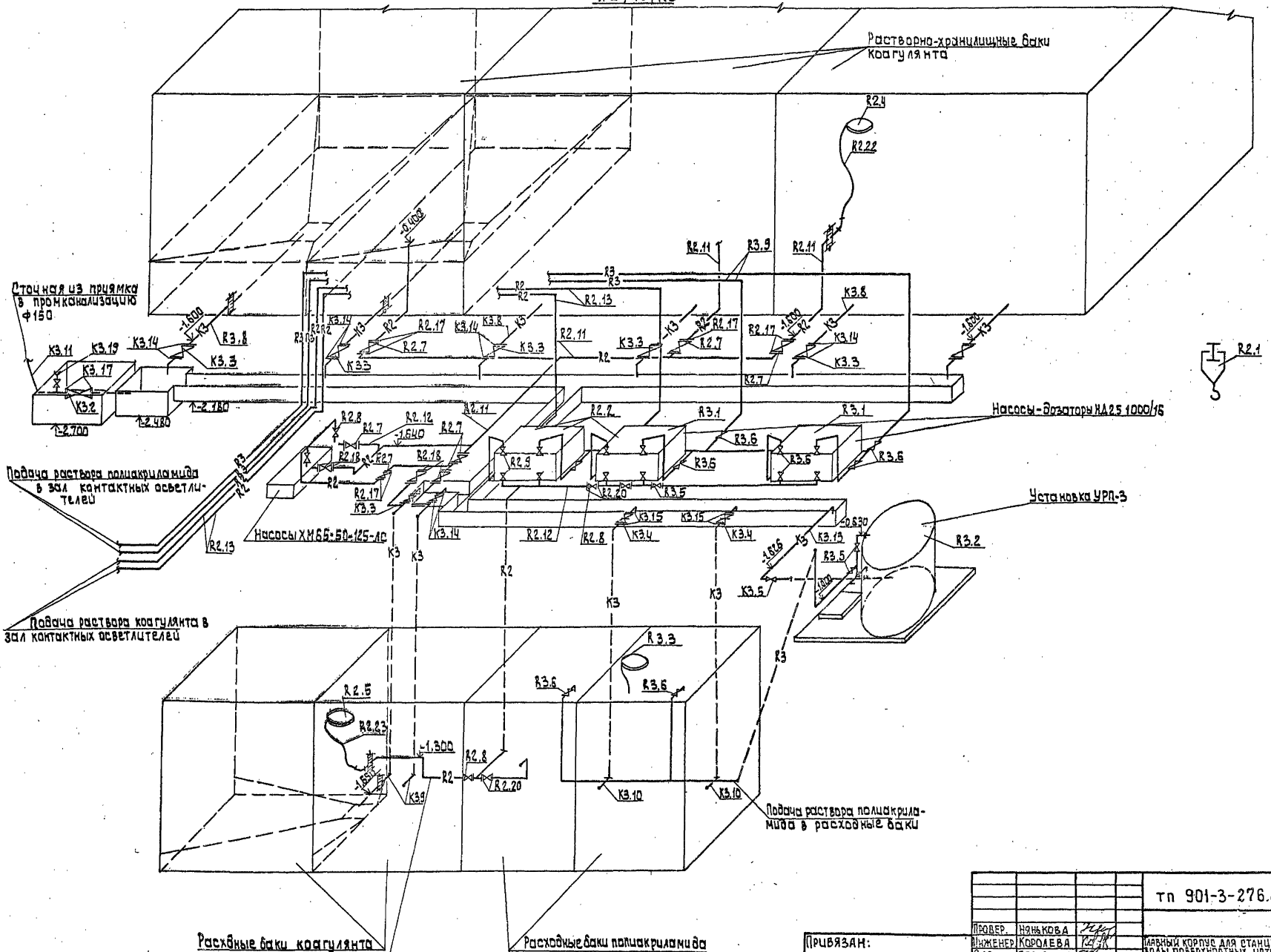

Согласовано

Инв. № подл. | Подпись и дата | Взам. инв. №

Привязан:

Инв. №

Провер.	Нежькова		
Инженер	Королева		
Зав. гр.	Селиванов		
ГИП	Куликов		
Гл. спец.	Брославский		
Н. контр.	Кулакова		
Нач. отд.	Заплетохин		

тп 901-3-276.89 ТХ

Главный корпус для станции очистки воды поверхностных источников мутностью до 150 мг/л, производительностью 32,0 тыс. м³/сутки

Отделение коагулянта и полиакриламида. Схемы трубопроводов R2; R3; K3

Стадия	Лист	Листов
Р	18	

ЦНИИЭП инженерного оборудования г. Москва

24065-02

Копировал: Алешичкова

Формат: А2

Альбом 2

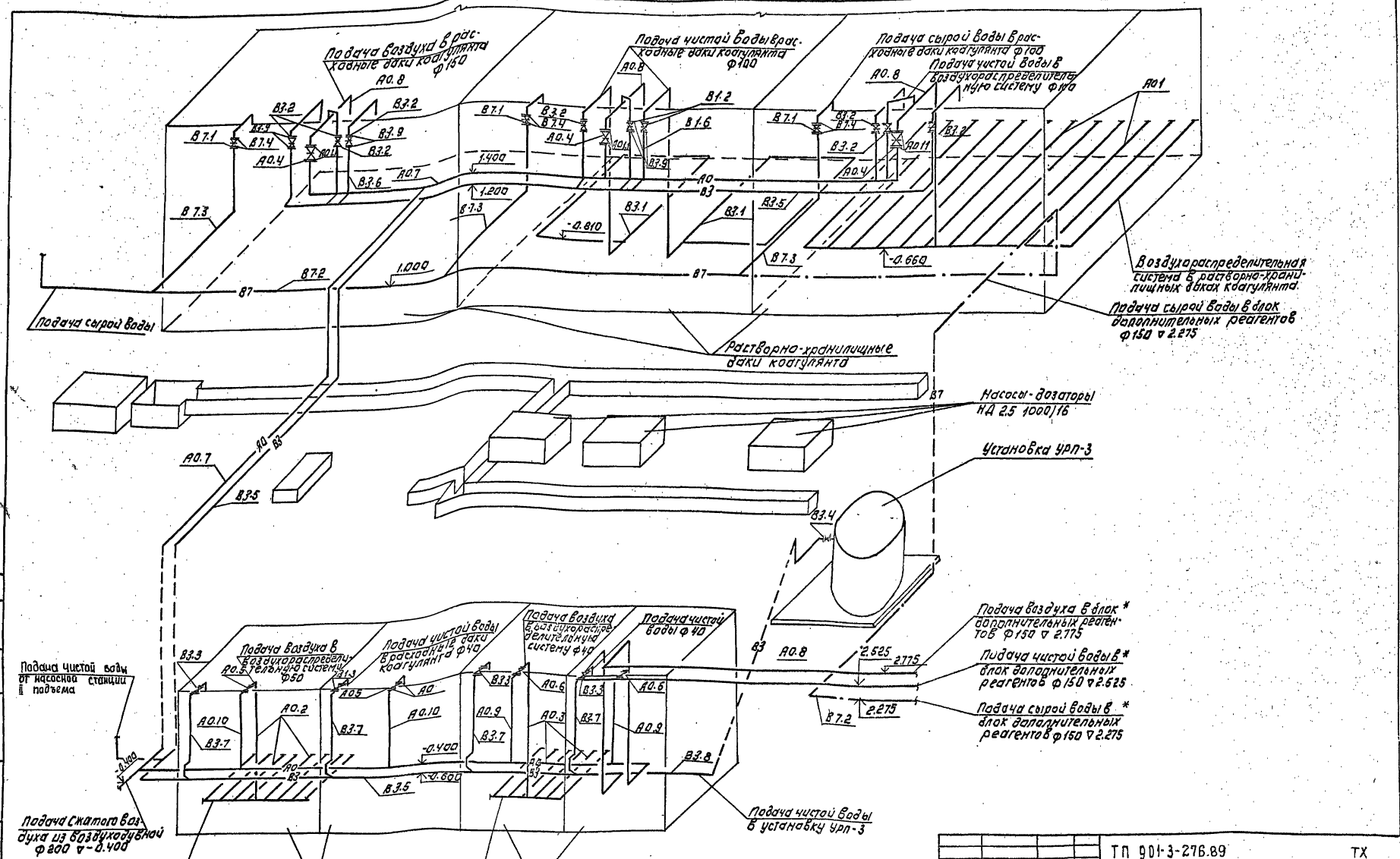

Согласовано:

Инв.№ подл. | Подпись и дата | Взам.инв.№

				ТП 901-3-276.89	ТХ
Привязан:					
Инв.№	Провер.	Нянькова		Главный корпус для станции очистки воды поверхностных источников производ. до 120 тыс.м³/сут.	Стадия: Р; Лист: 19; Листов:
	Инжен.	Королева			
	Рук.гр.	Селиванова			
	ГИП	Куликов			
	Гл.спец.	Браславский		Отделение коагулянта и полиакриламида. Схема трубопроводов В3; В7; А0.	ЦНИИЭП инженерного оборудования г. Москва
	Н.контр.	Куликова			
	Нач.отд.	Залетохин			

Копировал: Логинова

Формат: А2

Альбом 2

8-8
М1:50

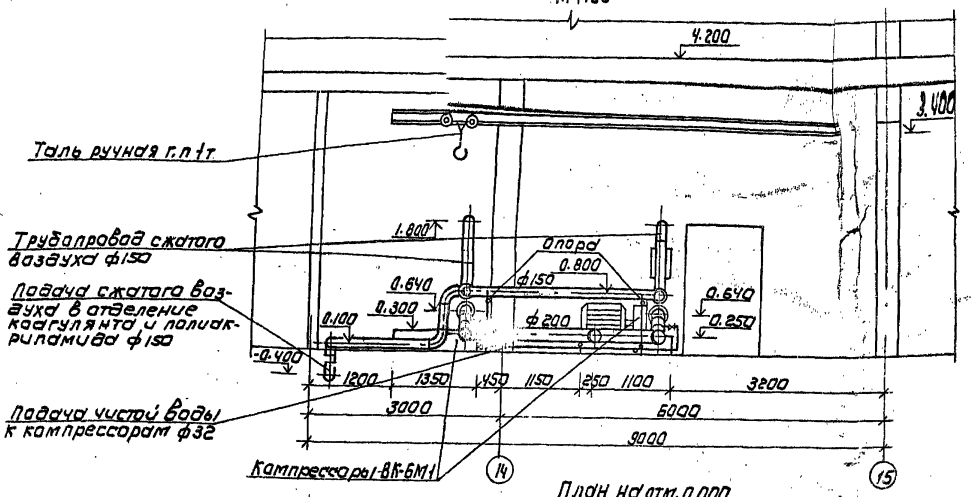

9-9
М1:50

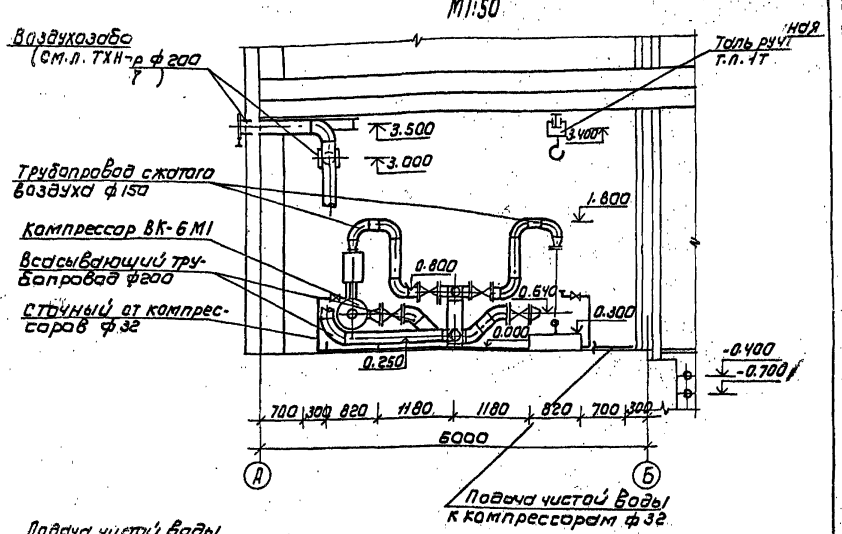

План на отм. 0.000
М1:50

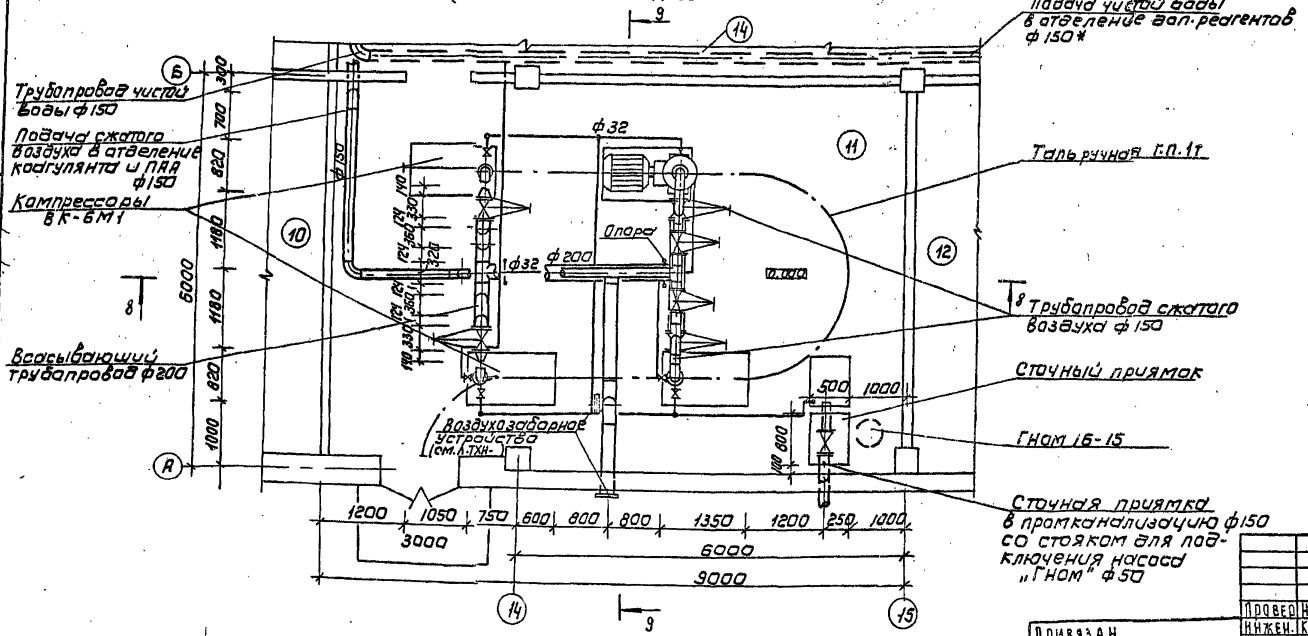

1.* Для варианта с вопредреагентами
2. На разрезах второй этаж условно не показан.
3. Данный лист см. совместно с листом ТХ.2.1
4. Опоры и закладные детали под крепление трубопроводов см. раздел КМ

			ТП 901-3-276.89		ТХ
Привязан		Провер.	Нянькова	Главный корпус для станции очистки воды поверхностных источников мутностью до 1200мг/л производительностью 1; 2; 3; 4; 5 тыс. м³/сут	
		Инжен.	Королева		
		Зав. гр.	Селиванов		
		ГИП	Куликов		
		Гл. спец.	Браславский	Воздухозаборная	
		Н. контр.	Куликова	План на отм. 0.000	
		Нач. отд.	Запретохин	Разрезы 8-8; 9-9	

Стадия	Лист	Листов
Р	20	

ЦНИИЭП инженерного оборудования г. Москва

Копировал: Коршунова

Формат: А2

24866-02

Инв. № подл. | Подпись и дата | Взам. инв. №

Согласовано:
Отдел АОП Лавинина
Отдел ВСТ Марковский
Отдел ЭМ Гуськова

Альбом 2

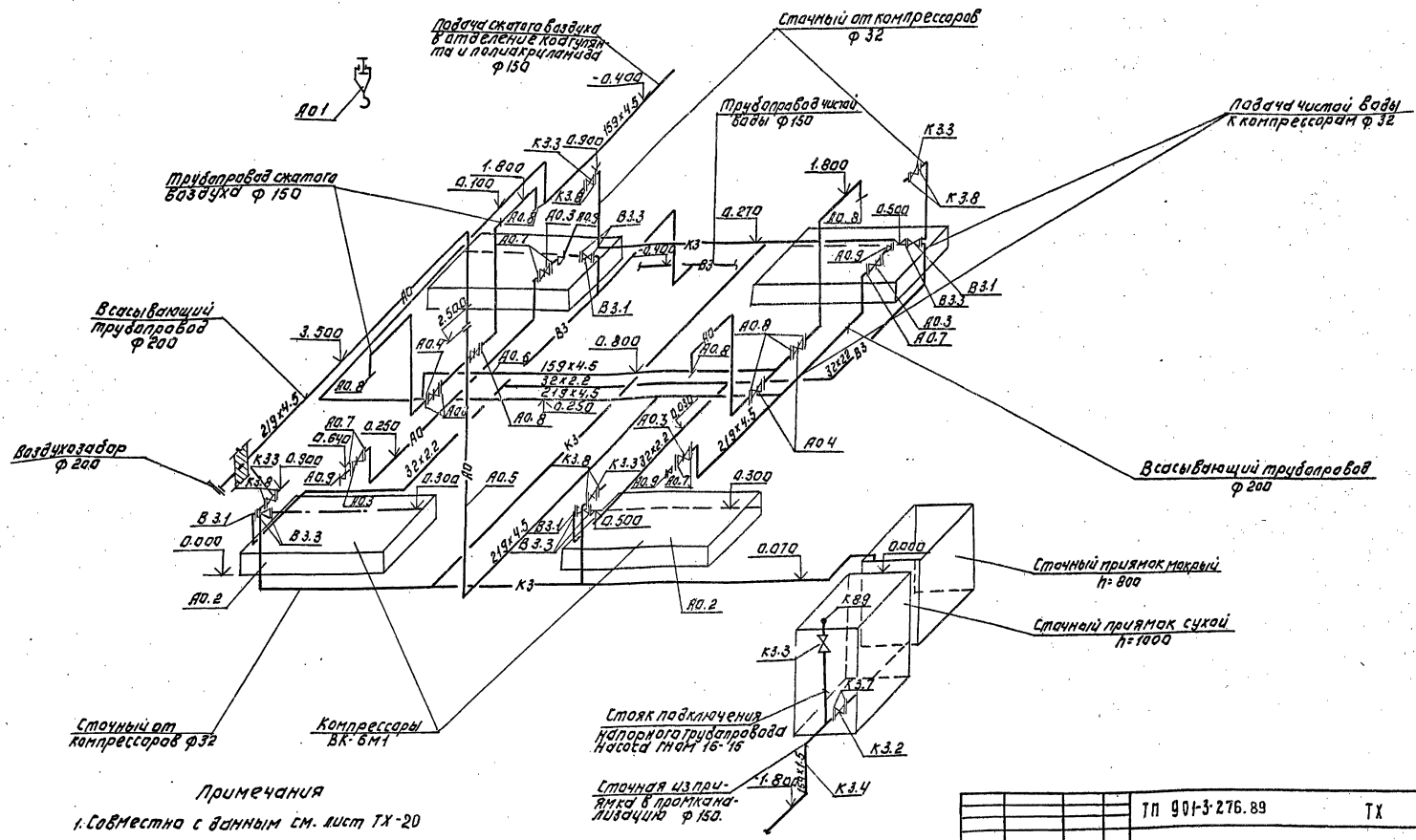

Примечания

1. Совместно с данным см. лист ТХ-20

ПРОВЕР.	НЯНЬКОВА		
ИНЖЕНЕР	КОРОЛЕВА		
РУК.ГР.	СЕЛИВАНОВА		
ГИП	КУЛИКОВ		
ГЛ.СПЕЦ.	БРАСЛАВСКИЙ		
Н.КОНТР.	КУЛИКОВА		
НАЧ.ОТД.	ЗАПЛЕТОХИН		

ПРИВЯЗАН:

ИНВ.№

ТП 901-3-276.89 ТХ

СЛАВНЫЙ КОРПУС ДЛЯ СТАНЦИИ ОЧИСТКИ НЕДЕЛЕЙ ПОВЕРХНОСТНЫХ ИСТОЧНИКОВ ЧАСТНОСТЬЮ ДО 120 МГ/Л. ПРОИЗВОДИТЕЛЬНОСТЬЮ 32 ТЫС. М³/СУТ.

СТАДИЯ	ЛИСТ	ЛИСТОВ
Р	21	

ВОЗДУХОДУВНАЯ. СХЕМЫ ТРУБОПРОВОДОВ В3, А0, К3.

ЦНИИЭП инженерного оборудования г. Москва

Копировал: Логинова

Формат: А2

24065-02

СОГЛАСОВАНО:

ИНВ.№ ПОДЛ. | ПОДПИСЬ И ДАТА | ВЗАМ. ИНВ.№

Альбом 2

10-10
М1:100

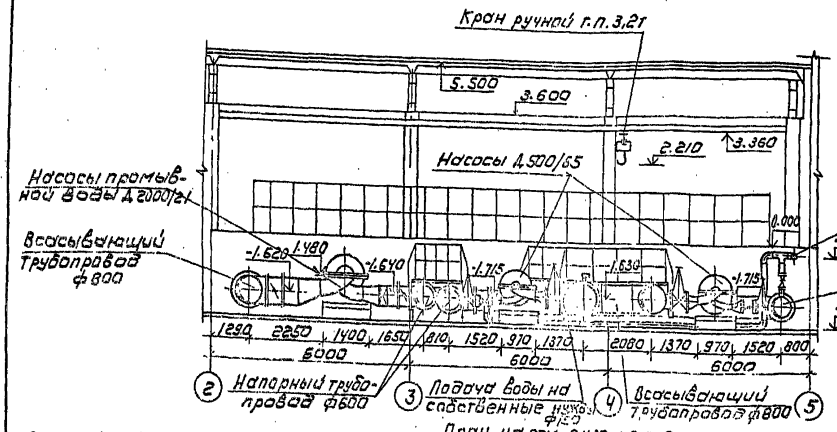

11-11
М1:100

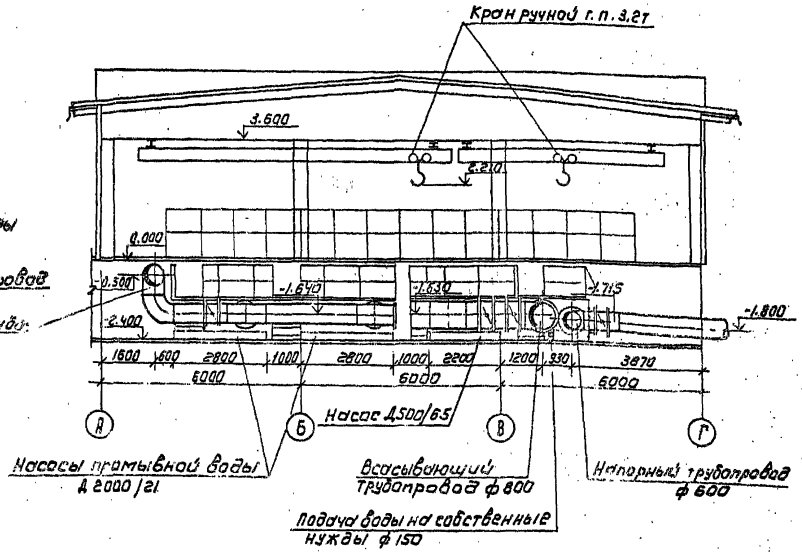

План на отм. -2.400 и 0.000
М1:100

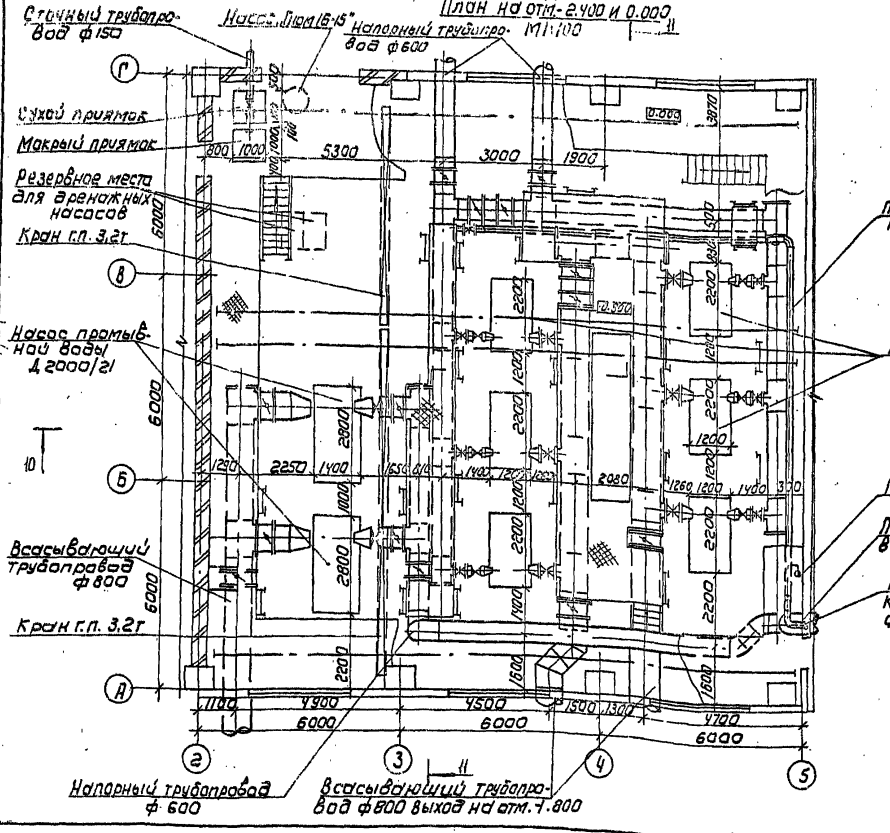

1. Данный лист см. совместно с листом ТХ-23

				ТП 901-3-276.89		ТХ	
Привязан							
Инв.№							
	ГИП	Куликов					
	Гл.спец.	Браславский					
	Н. контр.	Куликова					
	Нач. отд.	Заплетохин					
	Пров.	Селиванова		Главный корпус для станции очистки воды поверхностных источников производительностью 32,0 тыс м³/сут	Стадия	Лист	Листов
	Инженер	Королева			Р	22	
				Насосная станция II подъема План на отм. -2.400 и 0.000 Разрезы 10-10; 11-11	ЦНИИЭП инженерного оборудования г. Москва		

Согласовано
Инв.№ подл. | Подпись и дата | Взам. инв.№
Отдел АСУ (Авдонина)
Отдел ВК (Нарциссова)
Отдел ЭМ (Пастухова)

Копировал: Коршунова
Формат А2

24065-с-

Альбом 2

В1 В7 В10

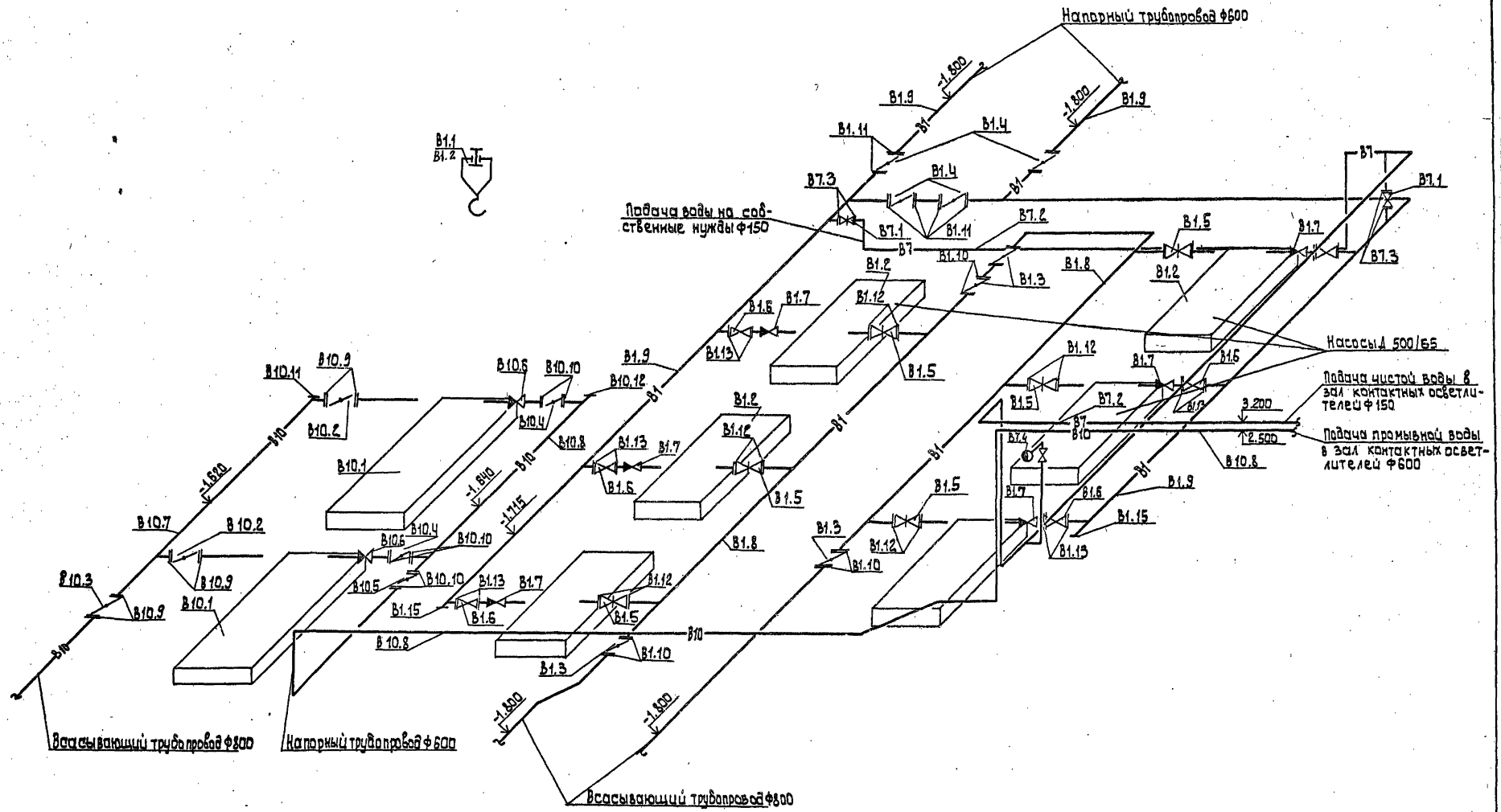

Согласовано

Инв.№подл. | Подпись и дата | Взам.инв.№

					тп. 901-3-276.89		ТХ

Альбом 2

Фрагмент плана на отм. 4.200
М 1:100.

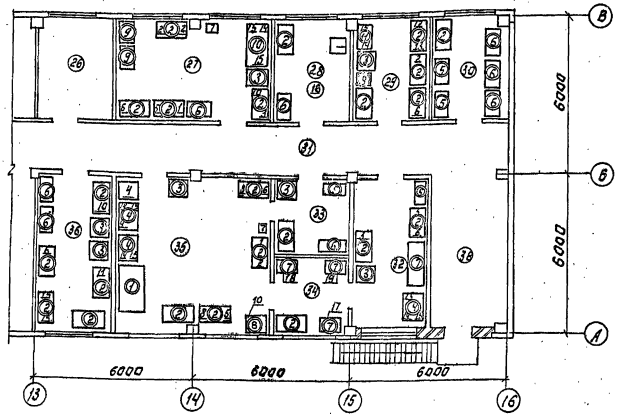

Экспликация помещений.

Номер по плану	Наименование
26	Кабинет начальника станции.
27	Бактериологическая лаборатория
28	Автоклавная
29	Гидробиологическая лаборатория
30	Помещение хранения посуды и реактивов
31	Коридор
32	Контрольная лаборатория
33	Моечная химической лаборатории
34	Весовая
35	Химическая лаборатория
36	Средоварочная и моечная
38	Холл.

Экспликация оборудования.

Номер по плану	Наименование.
1	Вытяжной шкаф ШВ-23.
2	Стол для лаборанта КДЛ 423-19-01
3	Стол лабораторный с раковиной КДЛ-423-05
4	Стол лабораторный химический пристенный КДЛ-423-01
5	Шкаф для химических реактивов КДЛ-423-15
6	Шкаф для приборов КДЛ-423-14
7	Стол для аналитических весов СВ-2.
8	Тумба подсобная КДЛ-423-20
9	Стол подкатный КДЛ-11-01
10	Стол лабораторный биологический СТБ-3
11	То же СТБ-3.

Экспликация оборудования.

Номер по плану	Наименование.
1	Колориметр фотоэлектрический КФК-2
2	Ионометр универсальный ЭВ-74
3	Электропечь сопротивления камерная лабораторная СНОЛ-1.6.2.5-1/9-И5
4	Электрошкаф сушильный лабораторный СНОЛ 3.5.3.5-5/3-И3.
5	Центрифуга ОПН-8
6	Термостат суховоздушный электрический ТС-80М-2
7	Холодильник „Зил"
8	Вакуум-насос ЗНВР-1Д
9	Устройство для пробного коагулирования воды УПК.
10	Аппарат для дистиляции воды АД.
11	Аппарат для бидистиляции воды БД-4.
12	Микроскоп биологический МБС-1.
13	Микроскоп люминисцентный МЛ-2А
14	Баня водяная с электрическим подогревом.
15	Электроплитка.
16	Стерилизатор паровой ВК-30
17	Весы лабораторные квадратные 3-го класса ВЛКТ-1кГ
18	Весы лабораторные двухпризменные 2-го класса ВЛДП-200г.
19	Весы лабораторные квадратные 4-го класса ВЛЭ-10кГ.

ПРОВЕР.	КОРОЛЕВА		
ИНЖ. ПК.	ИЯНЬКОВА		
ЗАВ. ГР.	СЕЛИВАНОВА		
ГИП	КУЛИКОВ		
ГА. СПЕЦ.	БРАСЛАВСКИЙ		
Н. КОНТР.	КУЛИКОВА		
НАЧ. ОТД.	ЗАПАЕТОХИН		

ТП 901-3-276.89 ТХ

ПРИВЯЗАН:

ИНВ. №

СЛАВНЫЙ КОРПУС АЛЯСТАЦИИ ОЧИСТКИ ВОДЫ ПОВЕРХНОСТНЫХ ИСТОЧНИКОВ МУТНОСТЬЮ ДО 120 МГ/Л ПРОИЗВОДИТЕЛЬНОСТЬЮ 32 ПТЫС. М³/СУТ

ФРАГМЕНТ ПЛАНА НА ОТМ. 4.200. С РАССТАНОВКОЙ МЕБЕЛИ И ОБОРУДОВАНИЯ.

СТАДИЯ	ЛИСТ	ЛИСТОВ
Р	24	

ЦНИИЭП инженерного оборудования г. Москва

КОПИРОВАЛ: ЛОГИНОВА

ФОРМАТ: А2

24065-02

СОГЛАСОВАНО

ИНВ. № ПОДЛ. ПОДПИСЬ И ДАТА ВЗАМ. ИНВ. №

Альбом 2

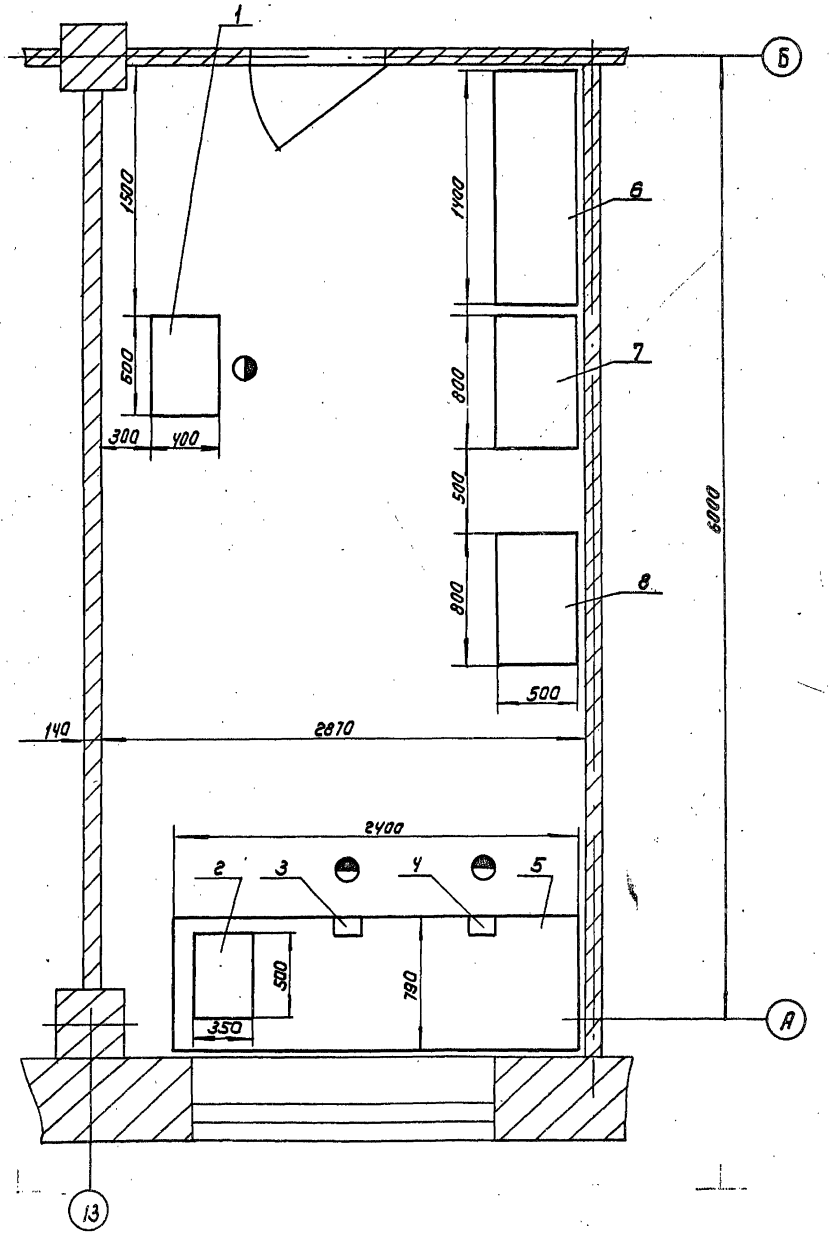

Марка позиция	Обозначение	Наименование	Кол	Масса ед, кг	Примеч.
1	3К631 Мукачевский станкостроительный завод	Точильно-шлифовальный станок N=0,75 кВт, диаметр шлифовального круга 150мм	1	90	
2	2М112 Вильнюсский завод „Коммунарас"	Настольно-сверлильный станок. Наибольший диаметр сверления 12, N=0,6 кВт	1		
3	7827-0355	Тиски ГОСТ 4045-75	1		Длина хода подвижной губки не менее 80мм
4	7827-0359	Тиски ГОСТ 4045-75	1		Длина хода подвижной губки не менее 140мм
5	Тукумская райсельхозтехника Латвийская ССР	Верстак слесарный стальной сварной L=2000мм H=800мм	1	120	
6	Тукумская райсельхозтехника Латвийская ССР	Стелаж полочный стальной сварной. H=2000мм, L=1400мм	1	100	
7	Ыгевааская райсельхозтехника. Эстонская ССР	Шкаф для инструмента деревянный H=2000мм, L=800мм	1		
8	Торговая сеть	Стол деревянный	1		

Согласовано:

Инв.№ подл. | Подп. и дата | Взам. инв.№

ТП 901-3-276.89 ТХ

Привязан

Инв.№

Разраб.	Занозин		
Пров.	Кремнев		
Н. контр.	Кремнев		
ГКО	Кремнев		
Нач. отд.	Бухаренко		

Главный корпус для станции очистки воды поверхностных источников, мутность до 1500 мг/л, производительностью 3 тыс. м³/сут

Механическая мастерская

Стадия	Лист	Листов
Р	25	

ЦНИИЭП инженерного оборудования г. Москва

Копировал: Коршунова

Формат А2

24065-02

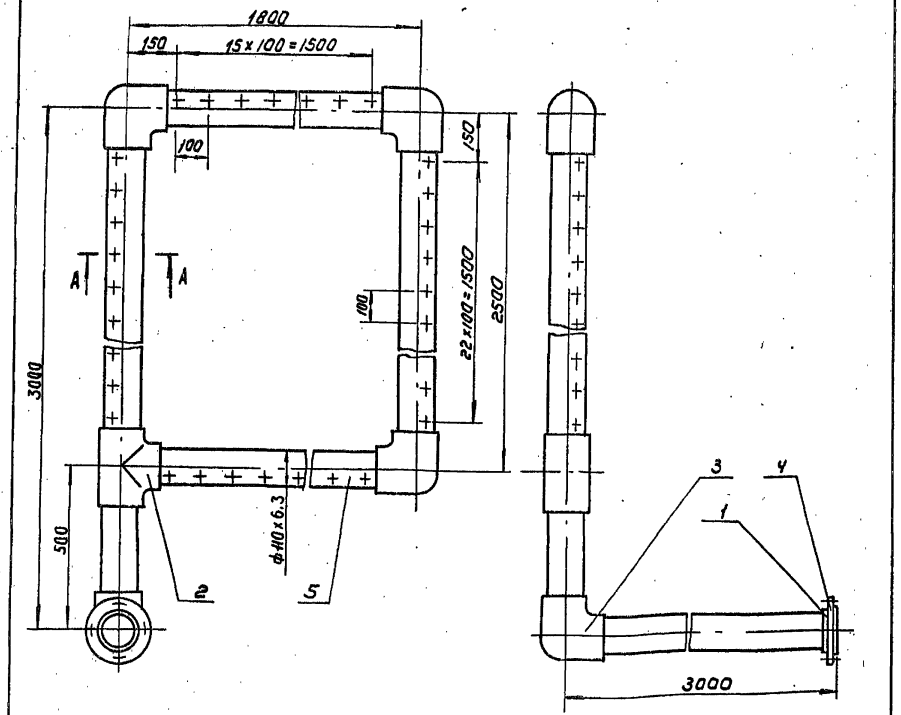

А-А
М1:4

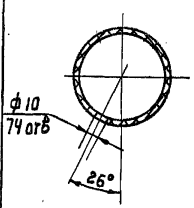

Поз	Наименование	Кол	Дополнительные указания
	Стандартные изделия		
1	Втулка ПНП 110с ост6-05-367-74	1	
2	Тройник ПНП 110 с ост6-05-367-74	1	
3	Угольник ПНП 110 с ост6-05-367-74	4	
4	Фланец 110с ост6-05-367-74	1	
	Материалы		
5	Труба ПНД 110 x 6,3 с гост 18599-83	11,4м	16,8 кг

1. Сварку производить нагретым газом с присадочным прутком.
2. Масса коллектора - 23,4 кг.

				ТП 901-3-276.89	ТХН 2	
Раздаб.	Розанова			Коллектор гидросмыва в растворных баках коагулянта. Эскизный чертеж общего вида	Стадия	Лист	Листов
Пров.	Занозин						
Т. контр.					ЦНИИЭП инж оборудования. КО		
Н. контр.	Кремнев		07.89				
Утв.	Сухаренко						

Формат: А3

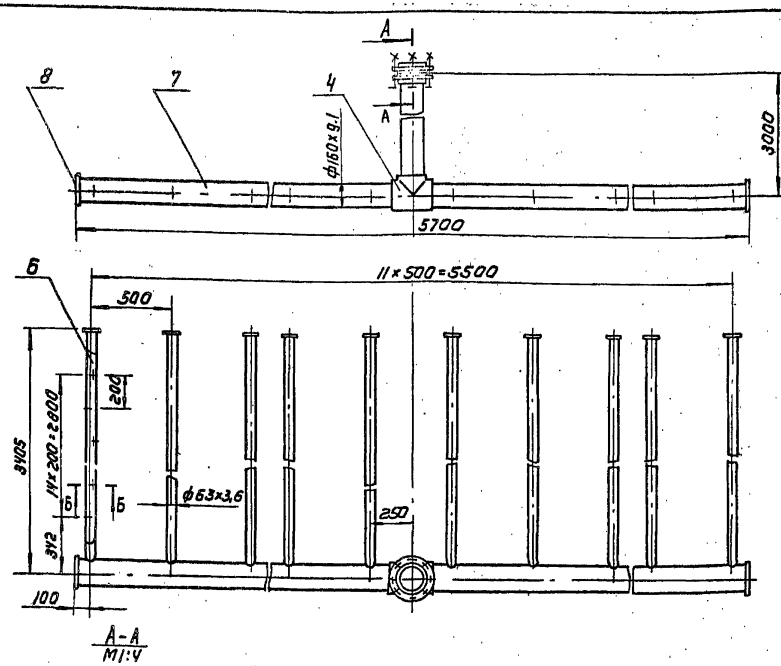

А-А
М1:4

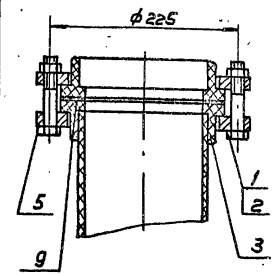

Б-Б
М1:2

Поз.	Наименование	Кол	Дополнительные указания
	Стандартные изделия		
1	Болт М16-6g x 80.58.01 гост 7798-70	8	
2	Гайка М16-6Н.5.01 гост 5915-70	8	
3	Втулка ПВП 150с ост 6-05-367-74	2	
4	Тройник ПВП 150с ост 6-05-367-74	1	
5	Фланец 150с ост 6-05-367-74	2	
	Материалы		
6	Труба ПНД 63 x 3,6 с гост 18599-83	36,5м	25,2 кг
7	Труба ПНД 160 x 9,1 с гост 18599-83	5,5м	24,0 кг
8	Лист полиэтиленовый 8 ТУ6-05-367-74	0,5кг	
9	Пластина I, лист. ТМКЩ-М-3 гост 7338-77	0,1кг	

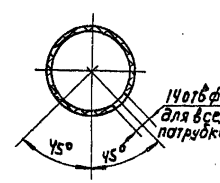

1. Сварку производить нагретым газом с присадочным прутком.
2. Масса коллектора - 60 кг.

				ТП 901-3-276.89	ТХН 1	
Раздаб.	Розанова			Коллектор воздухопродувательный в растворных баках коагулянта. Эскизный чертеж общего вида	Стадия	Лист	Листов
Пров.	Занозин						
Т. контр.					ЦНИИЭП инж оборудования. КО		
Н. контр.	Кремнев		07.89				
Утв.	Сухаренко						

Копировал: Каршунова

Формат: А3

3405-07

Инв. № подл. | Подп. и дата | Взам. инв. №

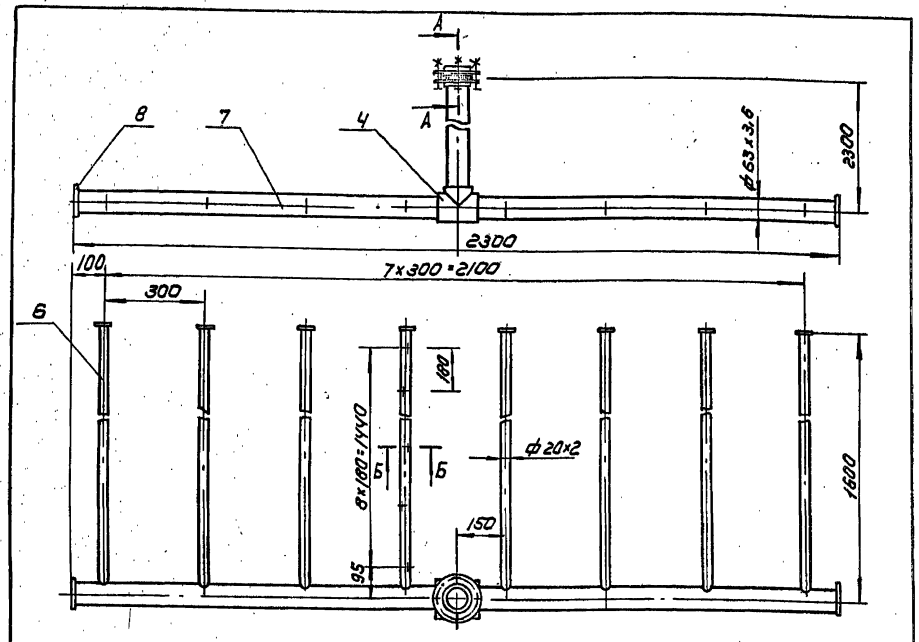

А-А
М1:2

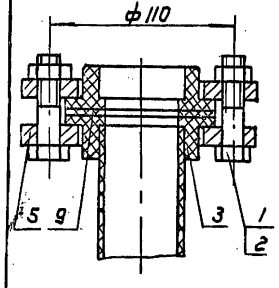

Б-Б
М1:1

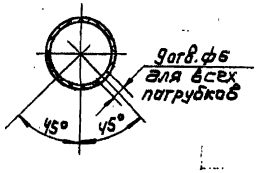

Поз.	Наименование	Кол	Дополнительные указания
	Стандартные изделия		
1	Болт М12-6g х 55.58.01 ГОСТ 7798-70	4	
2	Гайка М12-6Н.5.01 ГОСТ 5915-70	4	
3	Втулка ПКП 50 с ОСТ6-05-367-74	2	
4	Тройник прямой ПКП 50с ОСТ6-05367-74	1	
5	Фланец 50с ОСТ 6-05-367-74	2	
	Материалы		
6	Труба ПНД 20х2т ГОСТ 18599-83	12.5м	1.5кг
7	Труба ПНД 63х3,6 с ГОСТ 18599-83	4.6м	3,2кг
8	Лист полиэтиленовый 4ТУ6-05-1313-75	0.1кг	
9	Пластина I, лист ТМКЩ-М-3 ГОСТ 7338-77	0.03кг	

1. Сварку производить нагретым газом с присадочным прутком.
2. Масса коллектора - 9.3кг.

Разраб.	Розанова		ТП 901-3-276.89	ТХН 3	
Пров.	Занозин		Коллектор воздухораспределительный в расходных баках коагулянта. Эскизный чертеж общего вида	Стадия	Лист	Листов
Т. контр.						1
Н. контр.	Кремнев			ЦНИИЭП инж. оборудования КО	
Утв.	Сухаренко				

Формат А3

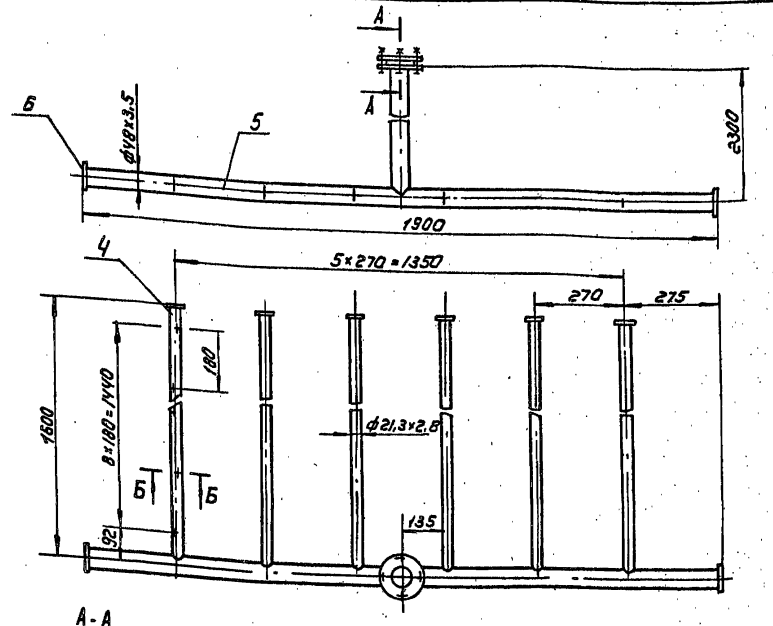

А-А
М1:2

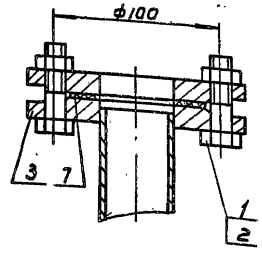

Б-Б
М1:1

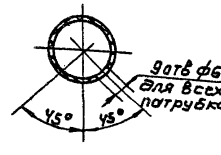

Поз	Наименование	Кол	Дополнительные указания
	Стандартные изделия		
1	Болт М12-6g х 50.58.01 ГОСТ 7798-70	4	
2	Гайка М12-6Н.5.01 ГОСТ 5915-70	4	
3	Фланец 1-40-2,5 Ст 25 ГОСТ 12820-80	2	
	Материалы		
4	Труба 15 х 2.8 ГОСТ 3262-75	9.4м	12.0кг
5	Труба 40 х 3.5 ГОСТ 3262-75	4.2м	18.0кг
6	Лист Б-4 ГОСТ 19903-74 / Ст 3 ГОСТ 14637-79	0.35кг	
7	Пластина I, лист ТМКЩ-М-3 ГОСТ 7338-77	0.03кг	

1. Сварные швы по ГОСТ 16037-80
2. Покрытие: нефтяной битум марки Б ГОСТ 21822-76
3. Масса коллектора - 31кг.

Разраб.	Розанова		ТП 901-3-276.89	ТХН 4	
Пров.	Занозин		Коллектор воздухораспределительный в расходных баках полиакриламида. Эскизный чертеж общего вида	Стадия	Лист	Листов
Т. контр.						1
Н. контр.	Кремнев			ЦНИИЭП инж. оборудования КО	
Утв.	Сухаренко				

Копировал: Коршунова

Формат: А3

24065-02

Альбом 2

Инв.№ подл. | Подп. и дата | Взам. инв.№

Альбом 2

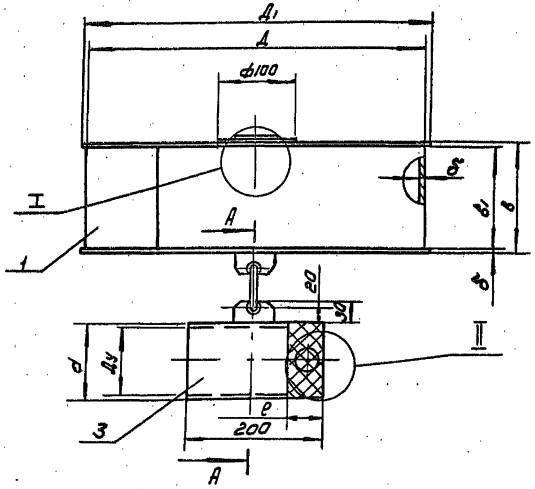

Таблица 1

Обозначение	Размеры, мм										Масса, кг	Примечание
	Ду	Д	Д1	В	В1	б	d	d1	ℓ	ℓ1		
ТХН 5	50	400	410	154	150	2	57	25	60	20	8.1	для неагрессивных сред
-01	50	400	410	158	150	4	63	25	60	20	3.2	для агрессивн. сред
-02	100	500	510	188	180	4	114	50	70	35	4.1	

Таблица 2

Поз	Наименование	Кол	Дополнительные указания
	Материалы		
	Переменные данные для исполнений		
	ТХН5		
1	Лист Б-2 ГОСТ 19903-74 / Ст3 ГОСТ 16523-70	7.1кг	
2	Круг В-6 ГОСТ 2590-88 / Ст3 ГОСТ 535-79	0.25м	0.1кг
3	Труба 57х3 ГОСТ 8732-78 / Ст3 ГОСТ 8731-74	0.2м	0.8кг
4	Сетка полутомпаковая 1 ГОСТ 6613-86	0.015м²	0.03кг
5	Проволока 1,2 ГОСТ 3282-74	0.8м	0.01кг
	ТХН 5-01		
1	Лист винипласта ВНУ ГОСТ 9639-71	2.8кг	
2	Стержни винипласт ф10 ТУ6-05-1572-77	0.25м	0.02кг
3	Труба винипластовая 63х4,5 ТУ6-05-1573-77	0.2м	0,3кг
4	Сетка полутомпаковая 1 ГОСТ 6613-86	0.015м²	0.03кг
5	Проволока 1.2 ГОСТ 3282-74	0.8м	0.01кг
	ТХН 5-02		
1	Лист винипласта ВНУ ГОСТ 9639-71	3.2кг	
2	стержни винипласт ф10 ТУ6-05-1572-77	0.25м	0.02кг
3	Труба винипластовая 114х7 ТУ6-05-1573-77	0.2м	0.7кг
4	Сетка полутомпаковая 1 ГОСТ 6613-86	0.01м²	0.07кг
5	Проволока 1.2 ГОСТ 3282-74	1.2м	0.014кг

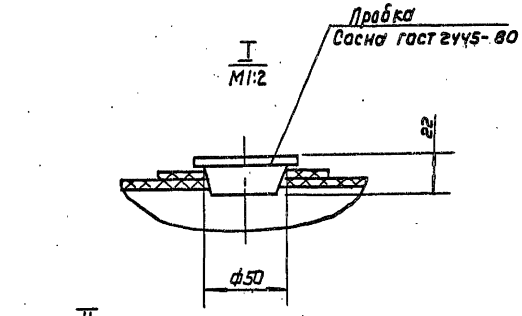

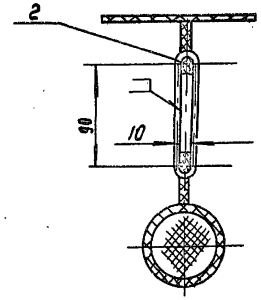

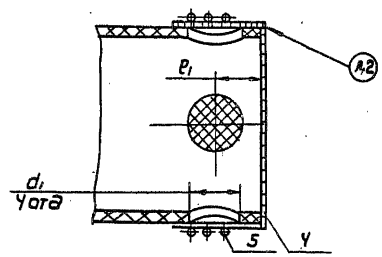

1. Сварные швы: черт ТХН 5 по ГОСТ 5264-80.
2. Черт. ТХН 5-01, ТХН 5-02 - сварку производить нагретым газом с присадочным прутком.
3. Покрытие металлических изделий: нефтяной битум марки Б ГОСТ 21822-76.
4. Прилай пос. 40.

				ТП 901-3-276.89		ТХН 5	
Разраб.	Розанова			Поплавок Ф 50, Ф 100 (ТХН 5, ТХН 5-01, ТХН 5-02) Эскизный чертеж общего вида		Стадия	Лист	Листов
Пров.	Занозин						1	
Т. контр.						ЦНИИЭП инж. оборудования КО		
Н. контр.	Кремнев		09.89					
Утв.	Бухаренко							

Копировал: Коршунова Формат: А2

Инв.№ подл. | Подп. и дата | Взам. инв.№

24065-02

Альбом 2

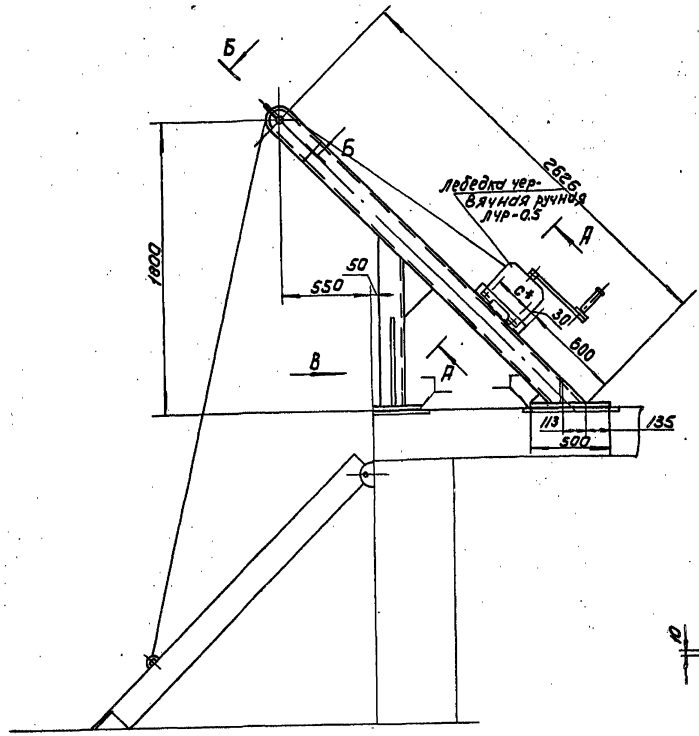

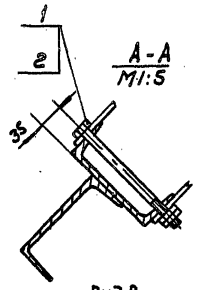

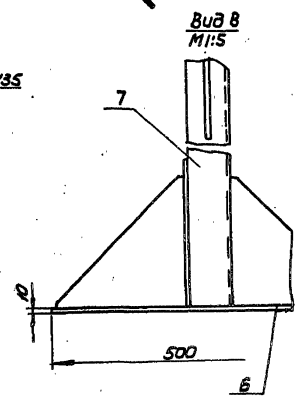

Поз.	Наименование	Кол	Дополнительные указания
	Стандартные изделия		
1	Болт М16-6g х 220.58.01 ГОСТ 7798-70	4	
2	Гайка М16-6Н.01. ГОСТ 5915-70	8	
3	Гайка М20-6Н.01.5915-70	2	
4	Шайба 20.01.01 ГОСТ 11371-78	1	
	Материалы		
5	Лист Б-6 ГОСТ 19903-74 / Ст3 ГОСТ 14637-79	64кг	
6	Лист Б-10 ГОСТ 19903-74 / Ст3 ГОСТ 14637-79	31.4кг	
7	Швеллер 16 ГОСТ 8240-72 / В Ст3сп2-1 ГОСТ 535-79	4м	56.8кг
8	Ст4кп ГОСТ 1050-74	0.3кг	
9	Ст3 ГОСТ 380-88	4.1кг	
10	Бр АЖ 9-4 ГОСТ 493-79	0.2кг	

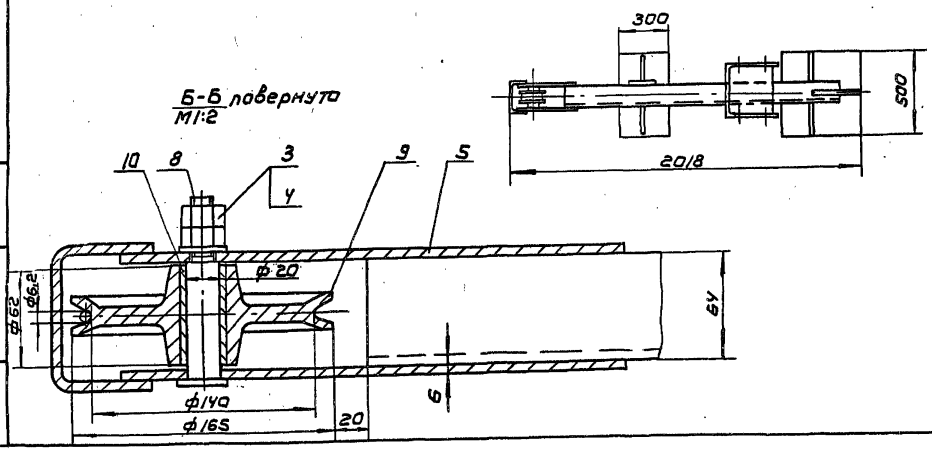

Технические требования

1. Сварочные швы по ГОСТ 5264-80.
2. * Размер „С" выполнить по лебедке червячной ручной ЛЧР-0,5
3. Покрытие: нефтяной битум марки Б ГОСТ 6182-87

Техническая характеристика

1. Тяговое усилие лебедки, кг - 500
2. Масса рамы лебедки, кг - 160

				ТП 901-3-276.89	ТХН 6
Разраб.	Розанова			Рама лебедки	Стадия: — Лист: — Листов: 1
Пров.	Занозин				
Т.контр.					
Н.контр.	Кремнев		07.89	Эскизный чертеж общего вида	ЦНИИЭП инж. оборудования КБ
Утв.	Сухаренко				

Копировал: Коршунова Формат: А2

24065-02

Инв. № подл. | Подп. и дата | Взам. инв. №

Альбом 2

Вид А
М1:5

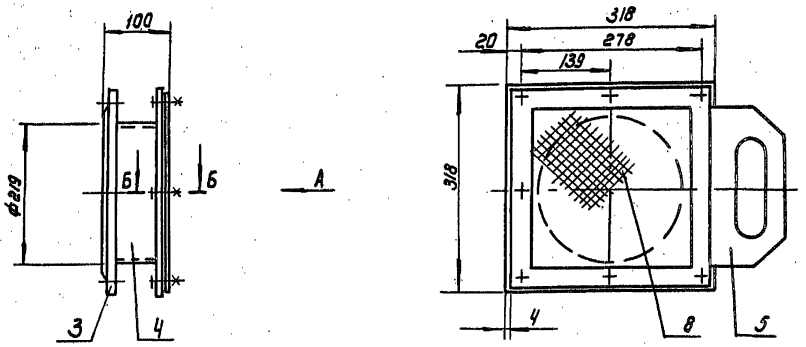

Поз	Наименование	Кол	Дополнительные указания
	Стандартные изделия		
1	Болт М10-6g х35. 58.01 ГОСТ 7798-70	7	
2	Гайка М10-6Н.5.01 ГОСТ 5915-79	7	
3	Фланец 1-200-2.5 Ст25 ГОСТ 12820-80	1	
	Материалы		
4	Труба 219х5 ГОСТ 10704-76 / Ст3 ГОСТ 10705-80	0.08м	2.2кг
5	Лист Б-3 ГОСТ 19903-74 / Ст3 ГОСТ 16523-70	0.1м²	2.4кг
6	Лист Б-10 ГОСТ 19903-74 / Ст3 ГОСТ 14637-79	0.06м²	4.7кг
7	Полоса 4х32-Б-ГОСТ 103-76 / Ст3 ГОСТ 535-79	2.3м	2.3кг
8	Сетка НЧ-1.0 ГОСТ 5336-80	0.1м²	0.4кг

Б-Б
М1:1

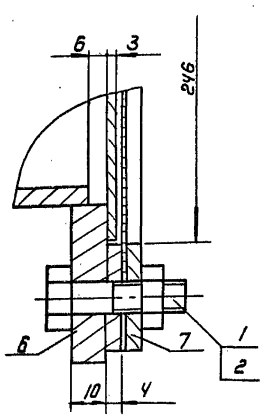

1. Сварные швы по ГОСТ 16037-80.
2. Покрытие: нефтяной битум марки Б ГОСТ 21822-76
3. Масса воздухозаборного устройства - 17кг.

				ТП 901-3-276.89		ТХИ 7
Разраб.	Розанова			Воздухозаборное устройство	Стадия	Лист	Листов
Пров.	Занозин					1	1
Т.контр.				Эскизный чертеж общего вида.	ЦНИИЭПинж оборудования КО		
Н.контр.	Кремнев		07.89				
Утв.	Сухаренко						

Копировал: Каршунова

Формат: А2

24065-02

Инв. № подл. | Подп. и дата | Взам. инв. №

Альбом 2

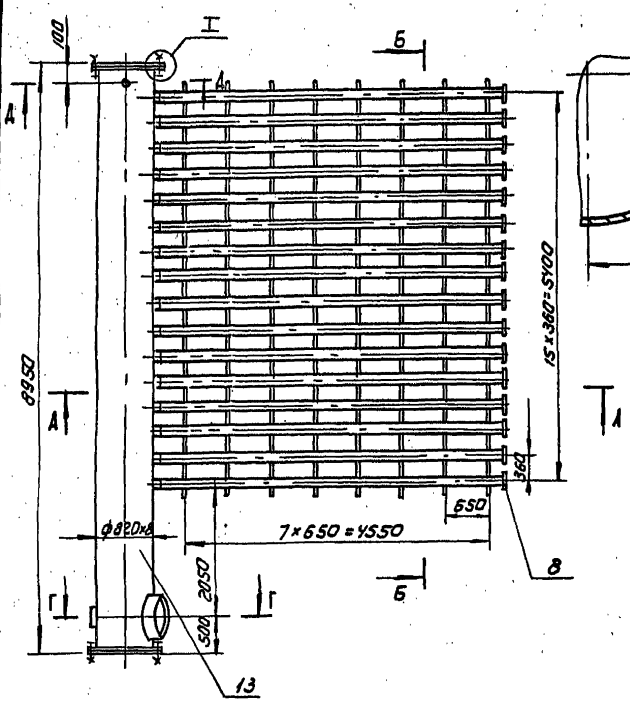

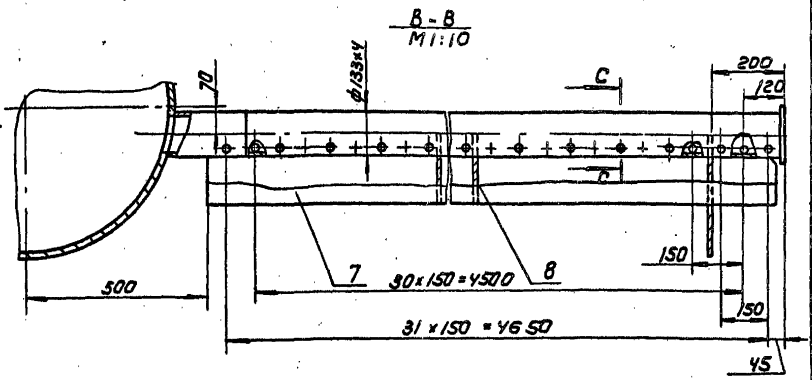

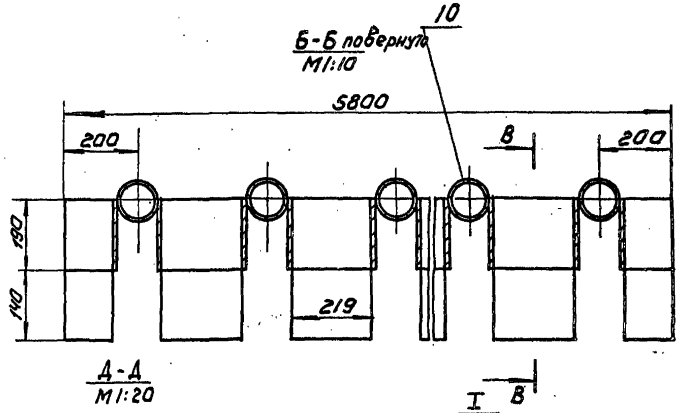

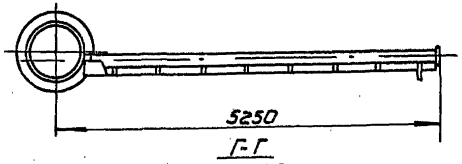

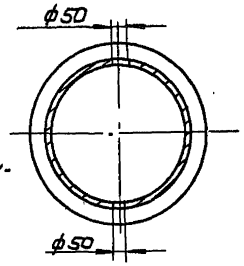

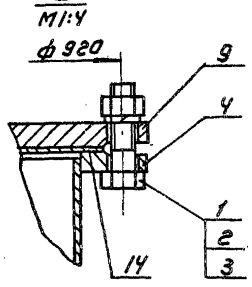

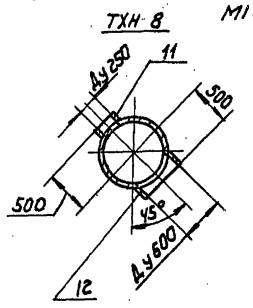

ТХН-8-01 зеркальное отражение
остальное см. ТХН 8

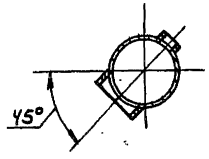

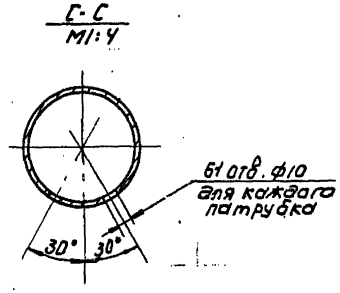

Поз.	Наименование	Кол	Дополнительные указания
	Стандартные изделия		
1	Болт М27-6g×90.58.01 ГОСТ 7798-70	48	
2	Гайка М27-6Н.5.01 ГОСТ 5915-70	48	
3	Шайба 27.65Г.01 ГОСТ 6402-70	48	
4	Фланец 1-800-2,5 Ст25 ГОСТ 12820-80	2	
	Материалы		
7	Лист Б-2 ГОСТ 19903-74 / Ст3 ГОСТ 16523-70	28.9м	453кг
8	Лист Б-4 ГОСТ 19903-74 / Ст3 ГОСТ 14637-79	8.2м²	258 кг
9	Лист Б-4 ГОСТ 19903-74 / Ст3 ГОСТ 14637-79	2.7м²	509кг
10	Труба 133×4 II ГОСТ 10704-76 / В-Б Ст3 сп ГОСТ 10705-80	77.4м	985кг
11	Труба 273×5 II ГОСТ 10704-76 / В-Б Ст3 сп ГОСТ 10705-80	0.114м	3.8кг
12	Труба 630×7 II ГОСТ 10704-76 / В-Б Ст3 сп ГОСТ 10705-80	0.24м	25.8кг
13	Труба 820×8 II ГОСТ 10704-76 / В-Б Ст3 сп ГОСТ 10705-80	8.88м	1422кг
14	Пластина Т.лист. 1МКЦ-М-3 ГОСТ 7338-77	1.6кг	

1. Сварные швы по ГОСТ 16037-80
2. Покрытие: нефтяной битум марки Б ГОСТ 21822-87.
3. Масса гребенки дренажной - 3767кг.

				ТП 901-3-276.89	ТХН 8
Разраб.	Розанова			Гребенка дренажная для контактного осветлителя (ТХН8, ТХН8-01) Эскизный чертеж общего вида	Стадия: — Лист: 1 Листов: 1
Пров.	Заносин				ЦНИИЭП мнж оборудования КО
Т.контр.					
Н.контр.	Кремнев		0189		
Утв.	Сухаренко				

Копировал: Коршунова Формат: А2

Инв.№ подл. | Подп. и дата | Взам. инв.№

24065-02

Альбом 2

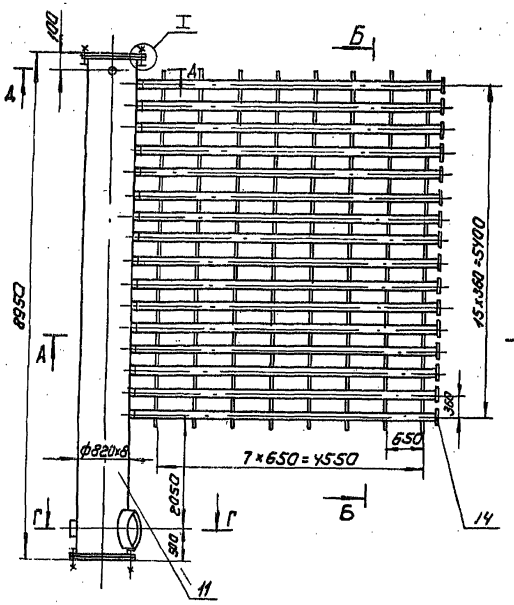

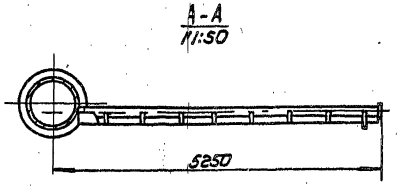

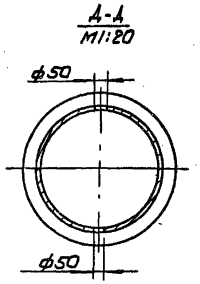

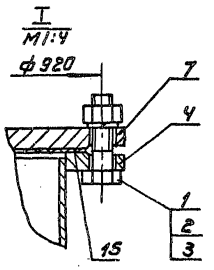

Поз	Наименование	Кол	Дополнительные указания
	стандартные изделия		
1	Болт М27-6g×90.58.01 ГОСТ7798-70	48	
2	Гайка М27-6Н.5.01 ГОСТ5915-70	48	
3	Шайба 27.65Г.01 ГОСТ6402-70	48	
4	Фланец 1-800-2,5 Ст25 ГОСТ12820-80	2	
	Материалы		
7	Лист Б-2ч ГОСТ19903-74 / Ст3 ГОСТ14637-79	2,7м²	509 кг
8	Труба 133×4 II ГОСТ10704-76 / В-Б Ст3сп ГОСТ10705-80	3,4м	43,2 кг
9	Труба 273×5 II ГОСТ10704-76 / В-Б Ст3сп ГОСТ10705-80	0,114м	3,8 кг
10	Труба 630×7 II ГОСТ10704-76 / В-Б Ст3сп ГОСТ10705-80	0,24м	25,8 кг
11	Труба 820×8 II ГОСТ10704-76 / В-Б Ст3сп ГОСТ10705-80	2,88м	1422 кг
12	Проволока 2.0 ГОСТ3282-74	28м	0,7 кг
13	Труба ПНД 140×8,0 ГОСТ18599-83	76м	255 кг
14	Лист полиэтиленовый 8ТУ6-05-1313-75	37,1м²	279 кг
15	Пластина I, лист. ТМКЩ-м-3 ГОСТ7338-77	1,6кг	

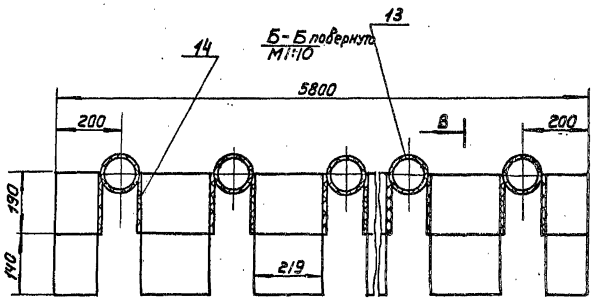

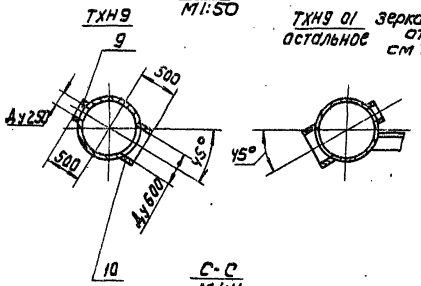

ТХН9 01 зеркальное отражение
остальное см ТХН 9

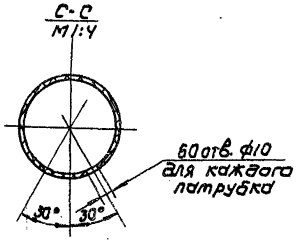

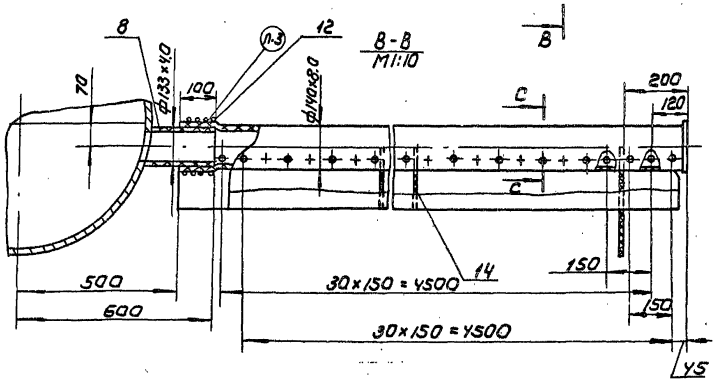

1. Сварные швы металлических изделий по ГОСТ16037-80.
2. Сварку полиэтилена производить нагретым газом с присадочным прутком.
3. Патрубок одеть на трубу после нагрева горячим воздухом.
4. Покрытие металлических изделий нефтяной битум марки Б ГОСТ21822-87.
5. Масса гребенки аренажной - 2650 кг.

				ТП 904-3-276.89		ТХН 9	
Разраб.	Рязанова			Гребенка аренажная для контактного осветителя (ТХН9, ТХН9-01) Эскизный чертеж общего вида	Стадия	Лист	Листов
Пров.	Занозин						
Т.контр.					ЦНИИЭП инж. оборудования КО		
Н.контр.	Кремнев						
ГИП	Бучакченко						

Копировал: Коршунова Формат А2

24065-02

Инв.№ подл. | Подп. и дата | Взам. инв.№

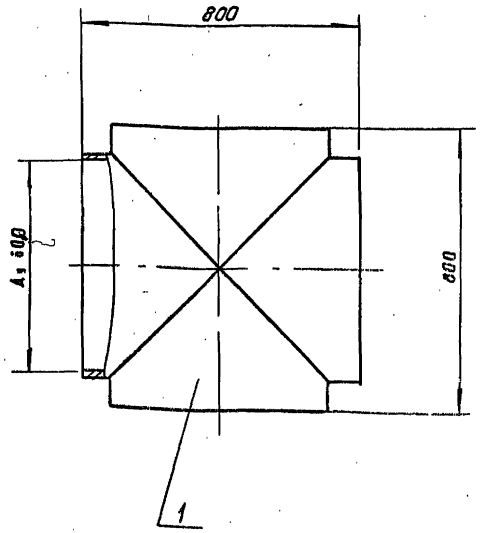

Поз.	Наименование	Кол	Дополнительные указания
	Материалы		
1	Труба 630х6 II ГОСТ 10704-76 / А-В Ст3сп ГОСТ 10705-80	1.6м	148кг

1. Сварочные швы по ГОСТ 16037-80.
2. Покрытие: нефтяной битум марки Б ГОСТ 21822-76.
3. Масса крестовины - 148кг.

			ТП 901-3-276.89	ТХН 10	
Разраб.	Розанова		Крестовина	Стадия	Лист	Листов
Пров.	Занозин					1
Т.контр.			Эскизный чертеж общего вида	ЦНИИЭП инж. оборудования КО	
Н.контр.	Кремнев				
Утв.	Сухаренко				

Формат А3

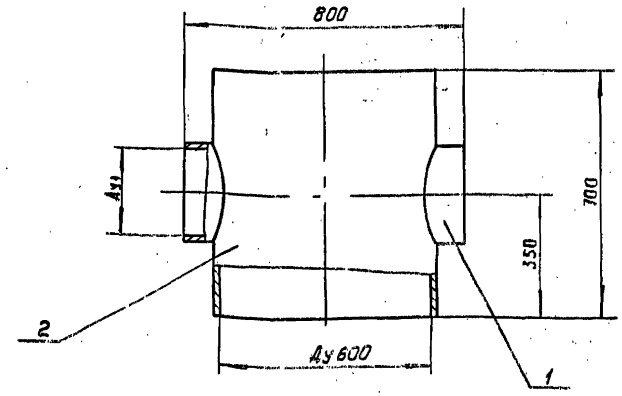

Обозначение	Ду1, мм	Масса, кг
ТХН II	250	73.2
-01	300	74.3

Поз.	Наименование	Кол	Дополнительные указания
	Материалы		
	Переменные данные для исполнений		
	ТХН II		
1	Труба 273х5 II ГОСТ 10704-76 / А-В Ст3сп ГОСТ 10705-80	0.26м	8.6кг
2	Труба 630х6 II ГОСТ 10704-76 / А-В Ст3сп ГОСТ 10705-80	0.1м	64.6кг
	ТХН II-01		
1	Труба 325х5 II ГОСТ 10704-76 / А-В Ст3сп ГОСТ 10705-80	0.245м	9,7кг
2	Труба 630х6 II ГОСТ 10704-76 / А-В Ст3 сп ГОСТ 10705-80	0.1м	64.6кг

1. Сварочные швы по ГОСТ 16037-80.
2. Покрытие: нефтяной битум марки Б ГОСТ 21822-76.

			ТП 901-3-276.89	ТХН 11	
Разраб.	Розанова		Крестовина (ТХН.11, ТХН 11-01)	Стадия	Лист	Листов 2
Пров.	Занозин					1
Т.контр.			Эскизный чертеж общего вида	ЦНИИЭП инж. оборудования КО	
Н.контр.	Кремнев				
Утв.	Сухаренко				

Копировал Коршунова

Формат А3

Альбом 2

Ведомость рабочих чертежей основного комплекта

Лист	Наименование	Примечания
ВК-1	Общие данные	
ВК-2	Планы на отм. 0.000 и 4.200	
	Экспликация помещений	
ВК-3	Схема трубопроводов В1; Т3; К1; К2	

Ведомость ссылочных и прилагаемых документов

Обозначение	Наименование	Примечание
	Ссылочные документы	
Серия 7.903.9-2	Тепловая изоляция трубопроводов	
Выпуск 1;2	с положительными температурами	
Серия 4.900-9	Узлы и детали трубопроводов из	
Выпуск 0-1	пластмассовых труб для систем	
	водоснабжения и канализации	
Серия 2.492-1	Типовые узлы и детали комбини-	
	рованных внутренних водостоков	
	промышленных зданий с примене-	
	нием неметаллических труб.	
	Прилагаемые документы	
ВК СО	Спецификация оборудования к основно-	Альбом 9
	му комплекту чертежей марки ВК	
ВК ВМ	Ведомость потребности в материалах	Альбом 10
	по рабочим чертежам марки ВК	

Типовой проект разработан в соответствии с действующими нормами и правилами и предусматривает мероприятия, обеспечивающие взрывобезопасность и пожаробезопасность при эксплуатации здания.

Главный инженер проекта Куликов В.А.

Основные показатели по чертежам водопровода и канализации

Наименование системы	Потребный напор на вводе м.вод.ст	Расчетный расход м³/сут	м³/ч	л/сек	Число приборов, шт	Установленная мощность электродвигателей квт	Примечание
Система хозяйственно-питьевого водоснабжения В1	20	3.29	2.94	2.05	—	—	
Система горячего водоснабжения Т3	15	2.27	1.83	1.54	—	—	
Система хозяйственно-бытовой канализации К1		5.53	4.77	3.59	—	—	

Условные обозначения

—В1— хозяйственно-питьевой водопровод

—Т3— горячий водопровод

—К1— хозяйственно-бытовая канализация

—К2— Водостоки

Общие указания

1. Расчетный расход воды определен в соответствии СНиП 2.04.01-85
2. Канализование стоков санузлов предусматривается в наружную сеть хоз.-фекальной канализации.
3. Отвод атмосферных осадков предусматривается внутренней системой водостоков с открытым выпуском на отмостку.
4. Водостоки выполняются из полиэтиленовых труб по материалам для проектирования серии 4.900-9 вып. 0-1 разработанным „ГПИ" Союзводоканалпроект" и „Сантехпроект."
5. Тепловая изоляция трубопроводов с положительными температурами выполняется по серии 7.903.9-2 вып. 1, вып. 2.

Привязан

Инв. №

ТП 901-3-276.89 ВК

Провер.	Королева		Главный корпус для станции очистки воды поверхностных и грунтовых вод мутностью до 120 мг/л производительностью 2500 м³/сут	Стадия	Лист	Листов
Инжен.	Куликова			Р	1	3
Зав. гр.	Селиванова					
ГИП	Куликов					
Гл. спец.	Брославский		Общие данные	ЦНИИЭП инженерного оборудования г. Москва		
Н. контр.	Нянькова					
Нач. отд.	Заплетохин					

24055-02

Копировал Родлевская Формат А2

Инв. № подл. | Подпись и дата | Взам. инв. №

Альбом 2

План на отм. 4.200.

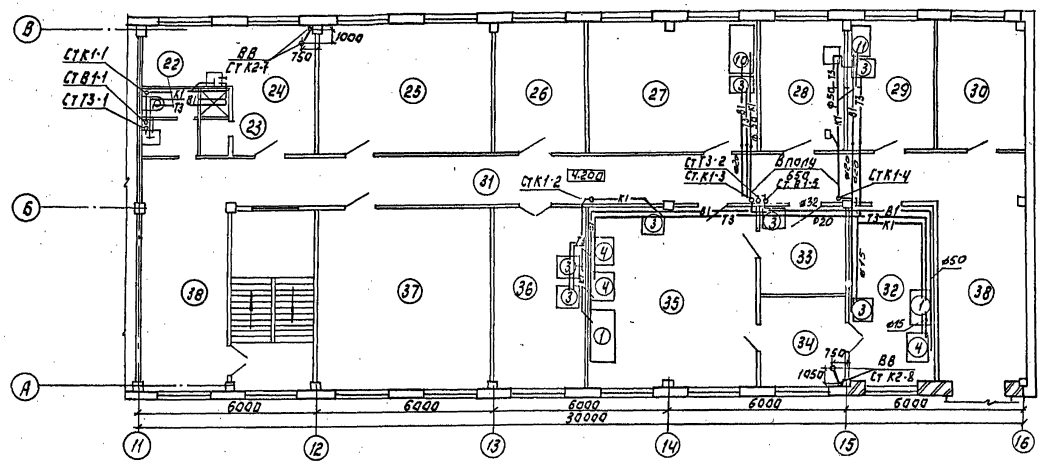

План на отм. 0.000

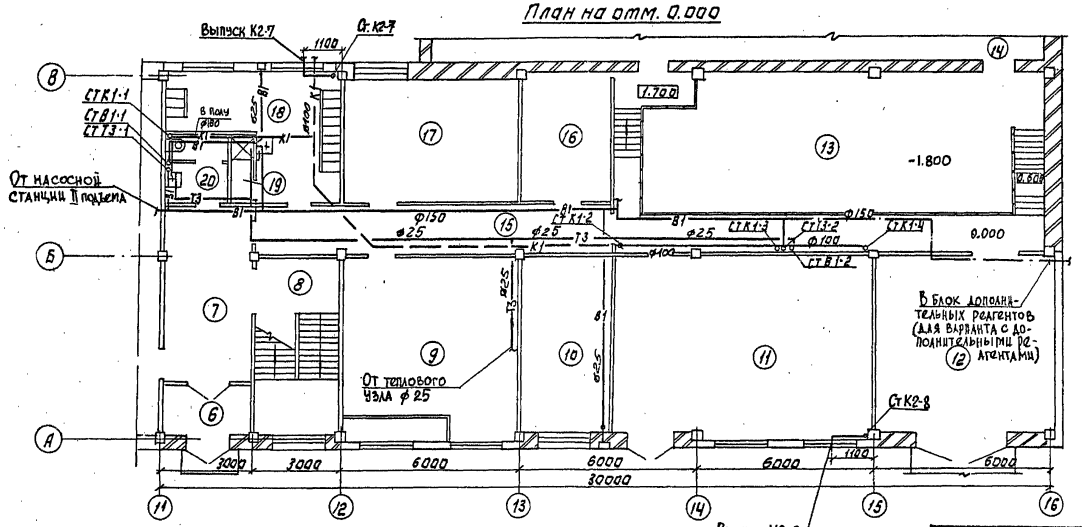

Экспликация помещений

На плане	Наименование
6	Тамбур
7	Вестибюль
8	Лестничная клетка
9	Приточная венткамера
10	Мастерская
11	Воздуходувная
12	Склад ПАА
13	Дозаторная
14	Отделение растворно-хранилищных баков коагулянта
15	Коридор
16	Мастерская КИП
17	Комната дежурного персонала
18	Мужской гардероб
19	Мужская душевая
20	Мужская уборная
22	Женская уборная
23	Женская душевая
24	Женский гардероб
25	Вытяжная венткамера
26	Кабинет начальника станции
27	Бактериологическая лаборатория
28	Автоклавная
29	Гидробиологическая лаборатория
30	Помещение для хранения посуды и реактивов
31	Коридор
32	Контрольная лаборатория
33	Моечная химической лаборатории
34	Весовая
35	Химическая лаборатория
36	Средаварочная и моечная
37	Операторская
38	Холл.

Согласовано:

Инв.№ подл. | Подпись и дата | Взам. инв.№

Привязан:

Инв.№

Провер.	Нянькова		
Нач. гр.	Королева		
Зав. гр.	Селиванов		
ГИП	Кучиков		
Гл. спец.	Браславский		
Н. контр.	Кучикова		
Нач. отд.	Аплетович		

ТП 901-3-276.89 ВК

Главный корпус для станции очистки вод с поверхностных источников мощностью до 120 тыс. куб. м/сут. производительностью 30 тыс. куб. м/сут.

План на отм. 0.000 и 4.200 Экспликация помещений.

Стадия	Лист	Листов
Р	2	

ЦНИИЭП инженерного оборудования г. Москва

Копировал: Логинова

Формат: А2

24065-02

Альбом 2

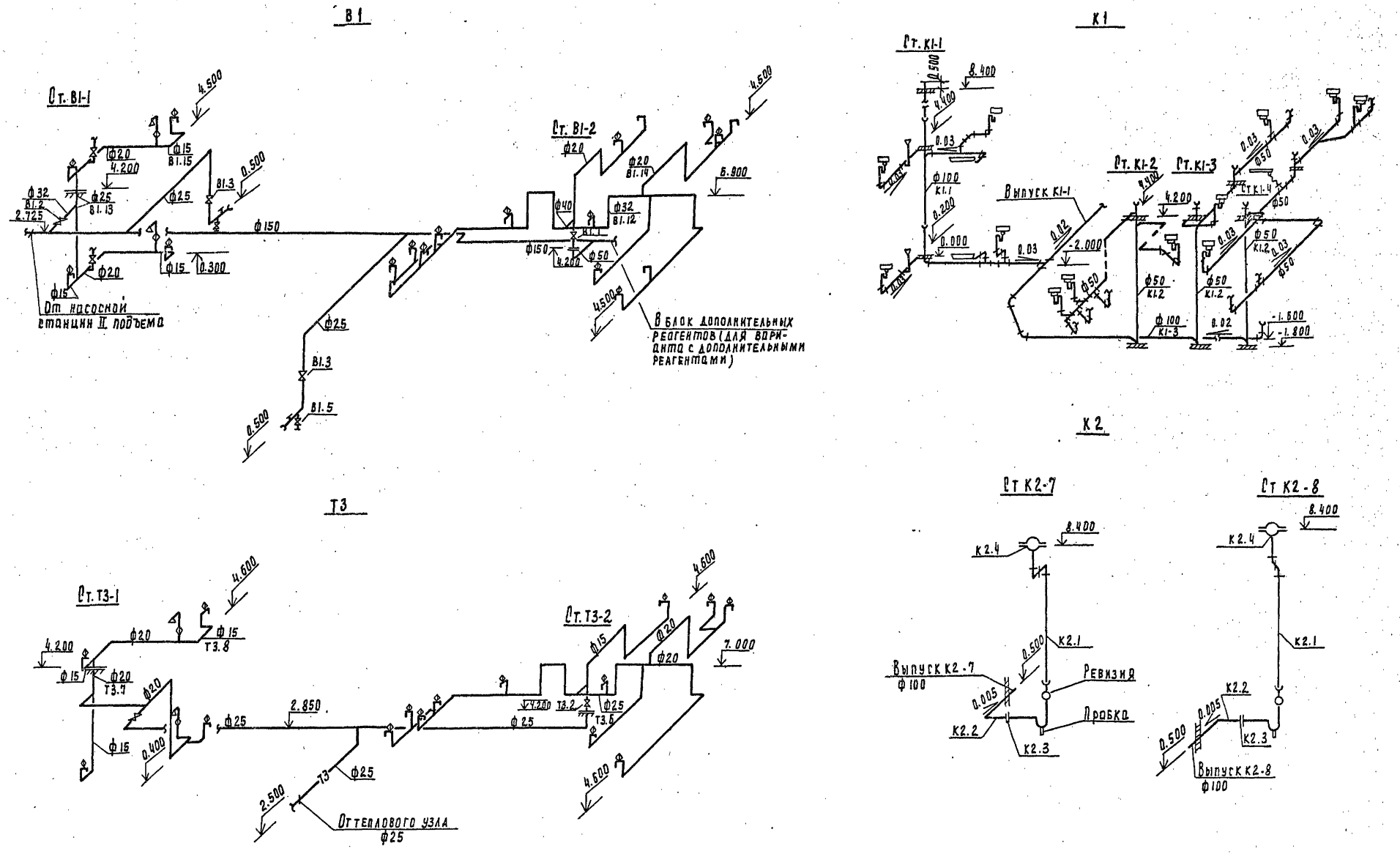

				ТП. 901-3-276.89	ВК
Привязан	Провер.	Нянькова		Главный корпус для станции очистки воды поверхностных источников мутностью до 120 мг/литр. производительностью 32.0 тыс. м3/сут	Стадия: Р; Лист: 3; Листов:
	Инж.	Королева			
	Зав. ар.	Селиванова			
	ГИП	Куликов		Схема трубопроводов В1; Т3; К1; К2	ЦНИИЭП инженерного оборудования г. Москва
	Гл. спец.	Браславский			
	Н. контр.	Куликова			
Инв №	Нач. отд.	Заплетохин			

Инв. № подл. | Подпись и дата | Взам. инв. №

Согласовано

Копировал Подлевская

24065-02

Формат А2

Альбом 2

Ведомость рабочих чертежей основного комплекта

Формат	Лист	Наименование	Примечание
	1	Общие данные (начало).	
	2	Общие данные (окончание).	
	3	Планы на отм. -2.400; -1.000; ±0.000; 3.600	
	4	Планы на отм. -0.000; 4.200; в осях 11-16	
	5	Схема системы отопления (начало).	
	6	Схема системы отопления (окончание).	
	7	Схемы систем П1; В1÷В13; ВЕ1÷ВЕ6.	
	8	Установка системы П1. Схема системы теплоснабжения П1. Узел управления. Спецификация.	
	9	Установка систем В1÷В7.	

Ведомость ссылочных и прилагаемых документов.

Обозначение	Наименование	Примечание
	Ссылочные документы.	
4.904-69 в.1.2.	Детали креплений санитарно-технических приборов и трубопроводов.	
4.903-10 в.8.	Изделия и детали трубопроводов для тепловых сетей.	
5.904-45	Узлы прохода вентиляционных шахт через покрытия промышленных зданий.	
5.904-38	Гибкие вставки к центробежным вентиляторам.	
5.904-4	Двери и люки для вентиляционных камер.	
7.903.9-2 в.1	Тепловая изоляция трубопроводов с положительными температурами.	
1.494-32	Зонты и дефлекторы вентиляционных систем.	
1.494-25 в.2.	Подставки под калорифер	
1.494-8	Решетки воздухоприточные тип РР.	
1.494-10.	Решетки щелевые регулирующие. тип Р.	
	Прилагаемые документы.	
ТП 08Н1,08Н2	Конфузор. Переход.	
ТП 08.СО	Спецификация оборудования к основному комплекту чертежей марки ОВ.	
ТП 08.ВМ.	Ведомость потребности в материалах.	

Основные показатели по чертежам отопления и вентиляции.

Наименование здания (сооружения), помещения	Объем, м³	Периоды года при $t_н$, °С	Расход тепла, Вт (ккал/ч)				Расход холода, Вт (ккал/ч).	Установлен. мощн. эл. двигат. квт.
			На отопление	На вентиляцию	На горячее водоснабжение	Общий		
Главный корпус	2215,0	-30	511300 (440310)	118630 (102000)	46195 39720	676130 582030	— —	14.85

Общие указания.

Проект отопления и вентиляции главного корпуса разработан на основании технологического задания, архитектурно-строительных и технологических чертежей в соответствии со СНиП 2.04.05-86, СНиП 2.04.03-85, СНиП II-3.79**.

В качестве исходных данных при проектировании отопления и вентиляции приняты следующие температуры наружного воздуха: для отопления $t_0 = -30°C$; для вентиляции $t_в^з = -30°C$; $t_в^л = +22°C$.

Внутренние температуры отапливаемых помещений приняты: зал контактных осветлителей, помещение барабанных сеток, насосная, воздуходувная, склад ПАА - (+5°С); дозаторная, отделение растворно-хранилищных баков коагулянта, коридор, санузлы - (+16°С); автоклавная, лаборатории, мастерские, операторская, средоварочная, гардеробы уличной и домашней одежды, кабинет начальника станции, комната дежурного персонала - (+18°С); душевые - (+25°С); венткамеры - (+12°С).

План-схема.

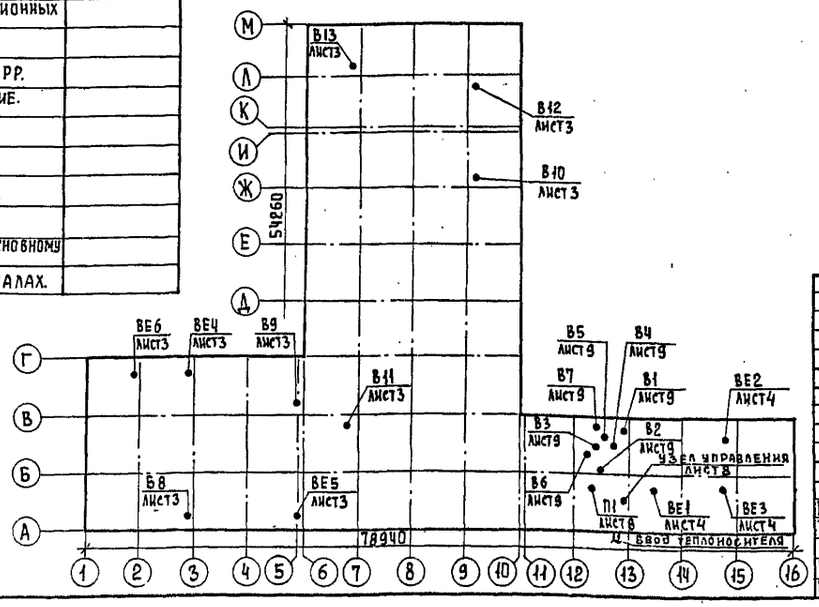

Коэффициенты теплопередачи ограждающих конструкций приняты в соответствии со СНиП II-3-79**.

Теплоснабжение здания осуществляется от наружной теплосети (теплоноситель 150-70°С) и внутриквартальных тепловых сетей (теплоноситель 95-70°С).

Присоединение к наружным тепловым сетям - непосредственное.

В здании запроектирована горизонтальная однотрубная система отопления с нижней разводкой, тупиковая. Гидравлическое сопротивление системы отопления главного корпуса: 3800 кг/м² (37300 Па) - 95-70°С; 1650 кг/м² (16170 Па) - 150-70°С; помещения барабанных сеток: 3230 кг/м² (31600 Па) - 95-70°С; 1570 кг/м² (15360 Па) - 150-70°С.

Трубопроводы в подпольных каналах, в узле управления и подающий трубопровод системы отопления при теплоносителе 150-70°С изолируются по серии 7.903.9-2 в.1 δ=40мм; шнур из минеральной ваты в оплетке марки 200 (7.903.9-2.1-13), покрытие защитное из стеклопластика рулонного РСТ (7.903.9-в.1.42).

Все трубопроводы и нагревательные приборы окрашиваются масляной краской за 2 раза.

В здании запроектирована общеобменная приточно-вытяжная система вентиляции с механическим и естественным побуждением.

Все металлические воздуховоды окрашиваются масляной краской.

Монтаж отопительно-вентиляционного оборудования вести в соответствии со СНиП 3.05.01-85.

Типовой проект разработан в соответствии с действующими нормами и правилами и предусматривает мероприятия, обеспечивающие взрывную, взрывопожарную и пожарную безопасность при правильной эксплуатации сооружения.

Главный инженер проекта /Нарциссова/.

Инв. № подл. | Подпись и дата | Взам. инв. №

Привязан

Инв. №

ТП 901-3-276.89 ОВ

Исполнил	Кучрина		
Зав.гр.	Найштут		
ГИП.	Нарциссова		
Н.контр.	Орешкина		
Нач.отд.	Платонов		

Главный корпус для станции очистки воды поверхностных источников мутностью 120 мг/л производительностью 32 тыс. м³/сут.

Стадия Р | Лист 1 | Листов 9

Общие данные (начало)

ЦНИИЭП инженерного оборудования г. Москва

Копировал Еремченко

Формат А2

24065-02

Альбом 2

Характеристика отопительно-вентиляционных систем.

Обозначение системы	Кол. систем	Наименование обслуживаемого помещения (технологического оборудования)	Тип установки	Вентилятор: тип, исполн. по взрывозащите	Вентилятор: №	Вентилятор: схема исполнен.	Вентилятор: положение	Вентилятор: L×1,2 м³/ч	Вентилятор: P, Па (кгс/м²)	Вентилятор: n, об/мин	Электродвигатель: тип, исполнение по взрывозащите	Электродвигатель: N, квт	Электродвигатель: n, об/мин	Воздухонагреватель: тип	Воздухонагреватель: №	Воздухонагреватель: кол.	Воздухонагреватель: т-ра нагрева, °С от	Воздухонагреватель: т-ра нагрева, °С до	Воздухонагреватель: расход тепла, Вт (ккал/ч)	ΔP, Па (кгс/м²)	Зональник: тип	Зональник: №	Зональник: кол.	Зональник: т-ра нагрева, °С вт	Зональник: т-ра нагрева, °С до	Расход тепла, Вт (ккал/ч)	ΔP, Па (кгс/м²)	Примечание
П1	1	Производственные и административно-	Е 6.3.090	Ц4-75	6,3	1	Пр0°	9880	700 (71)	1440	4А100L4	4,0	1440	КВС 75-П	7	2	-30	+5	418630 (102000)	—	КВС 75-П	7	—	+5	+18	—	—	Теплоноситель 150-70°С
		бытовые помещения.												КВС 75-П	7	2	-30	+5	418630 (102000)	—	КВС 75-П	7	—	+5	+18	—	—	Теплоноситель 95-70°С
В1	1	Административные помещения	Е 2.5.090	Ц4-75	2,5	1	Пр0°	1200	460 (47)	2800	4АА63А2	0,37	2800	—	—	—	—	—	—	—	—	—	—	—	—	—	—	—
В2	1	С/у., души	Е 2.5.090	Ц4-75	2.5	1	Пр0°	360	125 (13)	1400	4АА50А4	0,06	1400	—	—	—	—	—	—	—	—	—	—	—	—	—	—	—
В3	1	Лаборатории	Е 2.5.095	Ц4-75	2,5	1	Л0°	1345	530 (54)	2800	4АА63В2.	0,55	2800	—	—	—	—	—	—	—	—	—	—	—	—	—	—	—
В4	1	Склад ПАА, дозатор-	Е ч. 110	Ц4-75	4	1	Пр0°	3790	520 (53)	1410	4А80А4	1,1	1410	—	—	—	—	—	—	—	—	—	—	—	—	—	—	—
		ная, отделение баков коагулянта																										—
В5	1	Воздуходувная	Е ч. 095	Ц4-75	4	1	Пр0°	2545	400 (41)	1410	4А71А4	0,55	1410	—	—	—	—	—	—	—	—	—	—	—	—	—	—	—
В6	1	Вытяжной шкаф из химической лаборатории	Е ч. 095	Ц4-75	4	1	Пр0°	2520	400 (41)	1410	4А71А4	0,55	1410	—	—	—	—	—	—	—	—	—	—	—	—	—	—	—
В7	1	Вытяжной шкаф из контрольной лаборатории	Е ч. 095	Ц4-75	4	1	Пр0°	2520	400 (41)	1410	4А71А4	0,55	1410	—	—	—	—	—	—	—	—	—	—	—	—	—	—	—
В8;В9	2	Насосная станция II-го подъема	ВКР 6.3 0.45.6.01	—	6.3	—	—	12230	400 (41)	950	4А100L6	2,2	950	—	—	—	—	—	—	—	—	—	—	—	—	—	—	Режим работы лето
В10	1	Зал контактных осветлителей	ВКР 6.3 0.45.6.01	—	6,3	—	—	12000	300 (31)	950	4А100L6	2,2	950	—	—	—	—	—	—	—	—	—	—	—	—	—	—	Режим работы зима, лето
В11	1	Зал контактных осветлителей	ВКР 6.3 0.25.6.01	—	6.3	—	—	6000	420 (43)	950	4А90L6	1,5	950	—	—	—	—	—	—	—	—	—	—	—	—	—	—	Режим работы лето
В12	1	Помещение барабанных сеток	ВКР 5.00 Ц5.6.01	—	5	—	—	4800	200 (21)	920	4А80А6	0,75	1100	—	—	—	—	—	—	—	—	—	—	—	—	—	—	Режим работы зима, лето
В13	1	Помещение барабанных сеток	ВКР 4.00 Ц5.6.0	—	4	—	—	2400	150 (16)	920	4А71А6	0,37	920	—	—	—	—	—	—	—	—	—	—	—	—	—	—	Режим работы лето
ВЕ1	1	Средоварочная	СТД 210. 00.000	—	—	—	—	270	—	—	—	—	—	—	—	—	—	—	—	—	—	—	—	—	—	—	—	—
ВЕ2	1	Автоклавная	СТД 210. 00.000	—	—	—	—	155	—	—	—	—	—	—	—	—	—	—	—	—	—	—	—	—	—	—	—	—
ВЕ3	1	Моечная химической лаборатории	СТД 210. 00.000	—	—	—	—	135	—	—	—	—	—	—	—	—	—	—	—	—	—	—	—	—	—	—	—	—
ВЕ4;ВЕ5	2	Насосная II подъема	СТД 210/7 00.002	—	—	—	—	1350	—	—	—	—	—	—	—	—	—	—	—	—	—	—	—	—	—	—	—	Режим работы зима
ВЕ6	1	Мастерская	СТД 210. 00.000.	—	—	—	—	85	—	—	—	—	—	—	—	—	—	—	—	—	—	—	—	—	—	—	—	—

Инв. № подл. | Подпись и дата | Взам. инв. №

Привязан

Инв. №

Исполнил	Куприна	
Зав. гр.	Найштут	
ГИП	Нарциссова	
Н. контр.	Орешкина	
Нач. отд.	Платонов	

ТП 901-3-276.89 ОВ

Главный корпус для станции очистки воды поверхностных источников мутностью до 120 мг/л, производительностью 32 тыс. м³/сут.

Стадия Р | Лист 2 | Листов

Общие данные (окончание)

ЦНИИЭП инженерного оборудования г. Москва

Копировал Еремченко

Формат А2

24065-02

Альбом 2

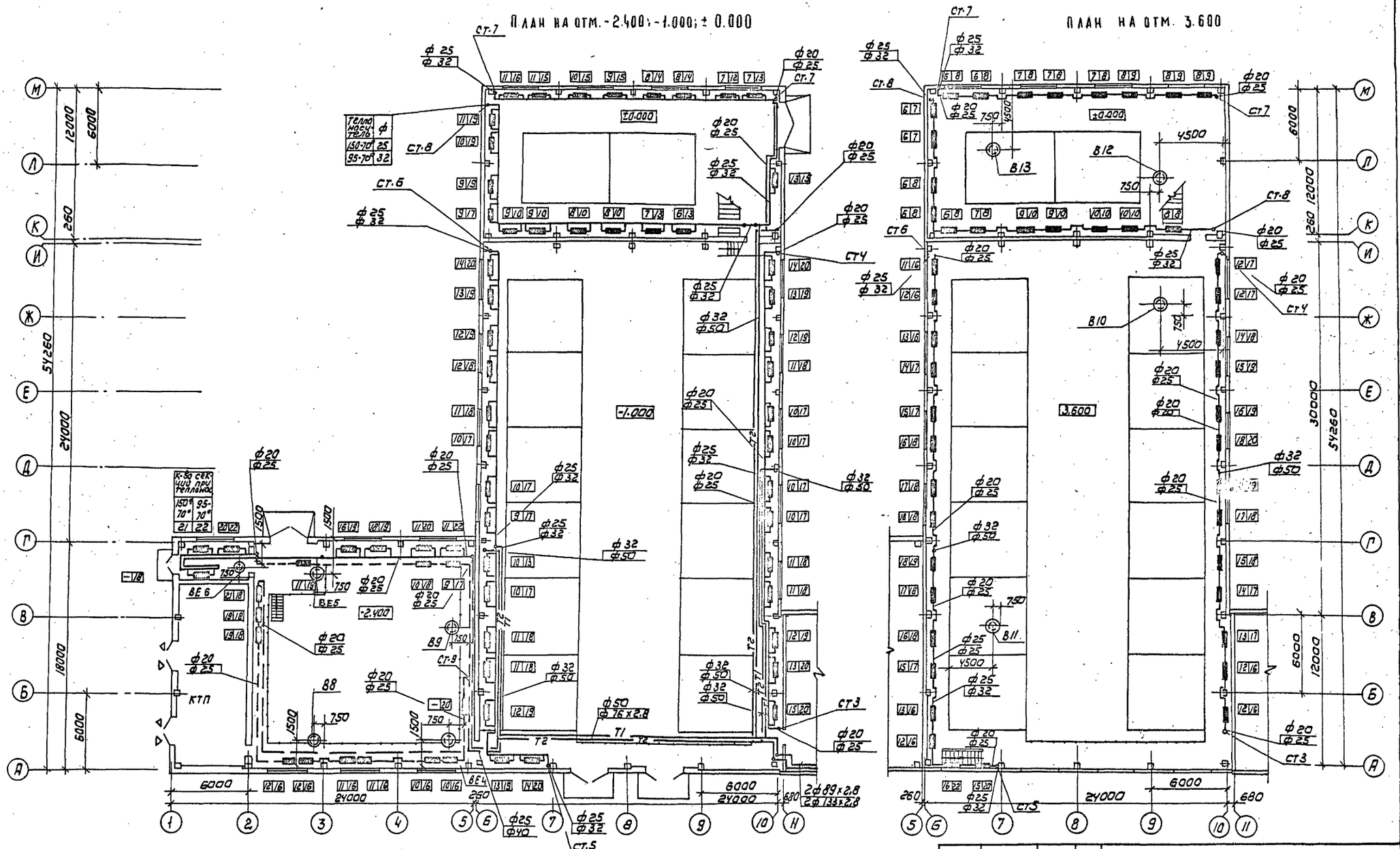

Инв. № подл.	Подпись и дата	Взам. инв. №	Согласовано:		
			Отдел АСП	Строгин	
			Отдел ВГ	Куликов	
			Отдел ЭАД	Гусева	
			Отдел АСП	Двойнина	

Привязан	Инжен.	Бодрова		ТП 901-3-276.89	ОВ
	Зав. гр.	Волкова			
	Зав. гр.	Найштут		Главный корпус для станции очистки воды поверхностных источников м. тностью 120 мг/л производительностью 32 тыс м³/сут	Стадия: Р; Лист: 3; Листов:
	ГИП	Нарциссова		Планы на отм. -2.400, -1.000±0.000, 3.600	ЦНИИЭП инженерного оборудования г. Москва
Инв. №	Н. контр.	Орешкина			
	Нач. отд.	Платонов			

Копировал: Коршунова

Формат: А2

24055-02

Альбом 2

Местные отсосы от технологического оборудования

Технологическое оборудование			Характеристика выделяющихся вредностей	Объём вытяжки, м³/ч		Характеристика местного отсоса		Обозначение системы	Примечание
Поз.	Наименование	Кол.		На ед. оборуд.	Всего	Обозначение	Применяемые документы		
1	Шкаф вытяжной	2	Следы кислот и щелочей	2100	4200	В-2.3	–	ВВ.В7	–

План на отм. 4.200

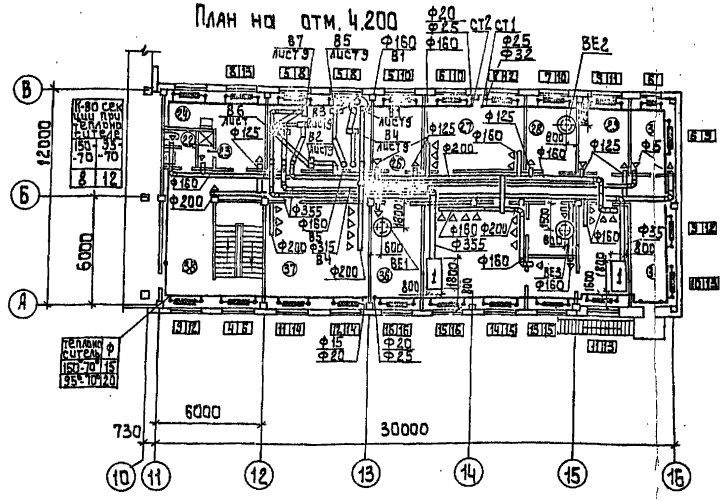

План на отм. 0.000 в осях 11÷16

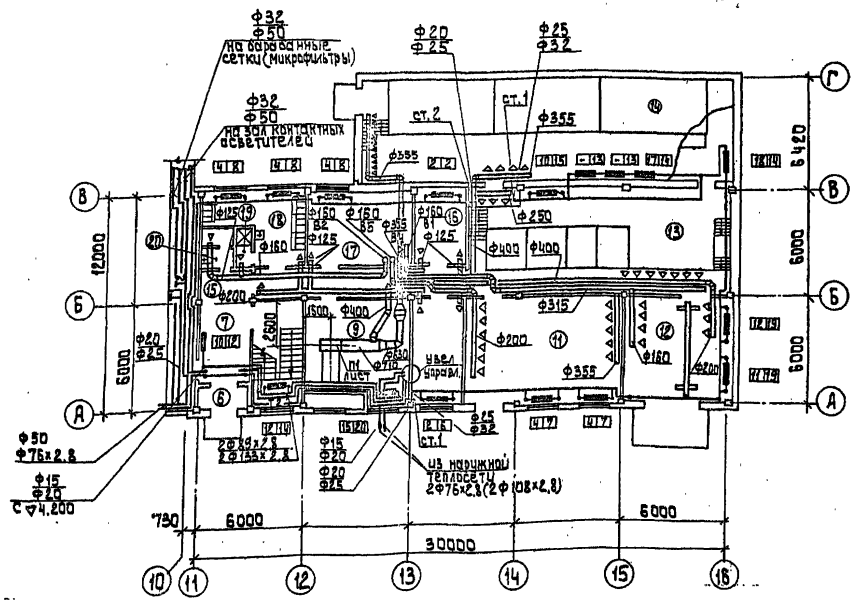

Экспликация помещений

Номер по плану	Наименование	Площадь	Категория производства по взрывной, взрывопожарной опасности
6	Тамбур		
7	Вестибюль		
8	Лестничная клетка		
9	Приточная венткамера		
10	Мастерская		
11	Воздуходувная		
12	Склад ПАА		
13	Дозаторная		
14	отделение растворно-хранилищных баков коагулянта		
15	Коридор		
16	Мастерская КИП		
17	Комната дежурного персонала		
18	Мужской гардероб для уличной, домашней и специальной одежды		
19	Мужская душевая		
20	Мужская уборная		
21	зал контактных осветителей на отм. 3.600		
22	Женская уборная		
23	Женская душевая		
24	Женский гардероб уличной, домашней и специальной одежды		
25	Вытяжная венткамера		
26	Кабинет начальника станции		
27	Бактериологическая лаборатория		
28	Автоклавная		
29	Гидробиологическая лаборатория		
30	помещение для хранения посуды и реактивов		
31	Коридор		
32	Контрольная лаборатория		
33	Моечная химической лаборатории		
34	Весовая		
35	Химическая лаборатория		
36	Средоварочная и моечная		
37	Операторская		
38	Холлы		

Согласовано
Отдел Строгинцев
Отдел Авдюшина
Отдел Зам. Гусева

Инв. № подл. | Подпись и дата | Взам. инв. №

Привязан:

Инв. №

тп. 901-3-276.89 ОВ

Инжен.	Бодрова		Главный корпус для станции очистки воды поверхностных источников мутностью 120 мг/л, производительностью 32 тыс. м³/сут
Зав. гр.	Найштут		
ГИП	Нарциссова		
Нор. кон	Орешкина		Планы на отм. 0.000 4200 в осях 11-16
Нач. отд	Платонов		

Стадия	Лист	Листов
Р	4	

ЦНИИЭП инженерного оборудования г. Москва

24065-02

Копировал: Алешникова

Формат: А2

Альбом 2

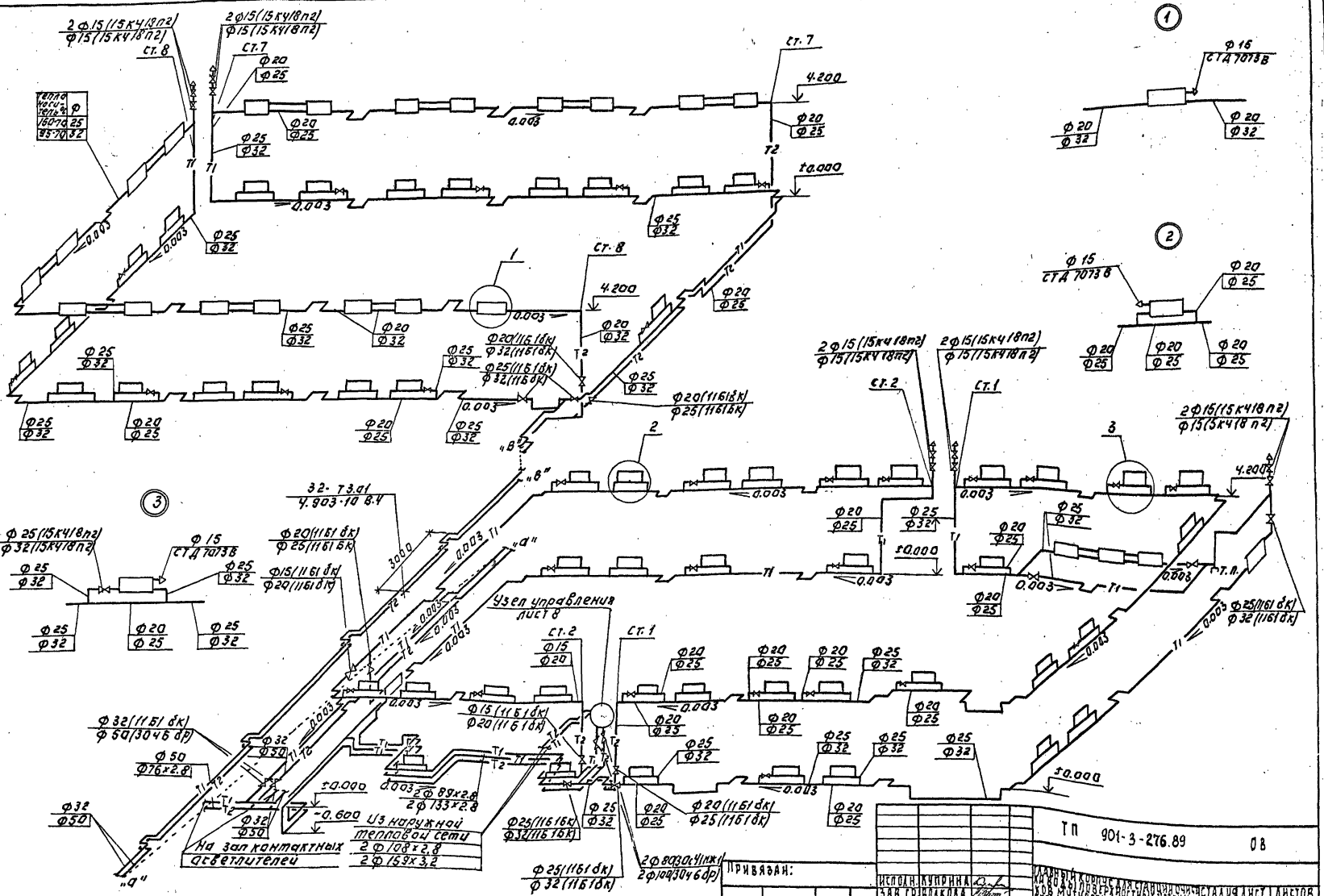
2Ф15(15К418п2)
Ф15(15К418п2)
ст.8
ст.7
Ф20
Ф25
4.200
0.003
Ф25
Ф32
Т1
Т2
±0.000
Ф20
Ф25
Ф25
Ф32
Ф20
Ф32
Ф25
Ф32
Ф20
Ф25
Ф25
Ф32
Ф20
Ф25
Ф25
Ф32
Ф20(1161бк)
Ф25(1161бк)
Ф25
Ф32
Ф20(1161бк)
Ф25(1161бк)
Ф25
Ф32
Ф20
Ф25
Ф25
Ф32
Ф20
Ф25
Ф25
Ф32
1
2
3
«а»
«в»
32-Т3.01
4.903-10 в.4
3000
Ф25(15К418п2)
Ф32(15К418п2)
Ф15
СТД 7013В
Ф25
Ф32
Ф20(1161бк)
Ф25(1161бк)
Ф15(1161бк)
Ф20(1161бк)
Ф25
Ф32
Ф25
Ф32
Ф20
Ф25
Ф25
Ф32
Узел управления
лист 8
ст.2
ст.1
Ф15
Ф20
Ф15(1161бк)
Ф20(1161бк)
Ф20
Ф25
Ф20
Ф25
Ф20
Ф25
Ф25
Ф32
Ф20
Ф25
Ф20
Ф25
Ф25
Ф32
Ф25
Ф32
Ф25
Ф32
Ф32(1151бк)
Ф50(3046бф)
Ф32
Ф50
Ф50
Ф76х2.8
±0.000
-0.600
Из наружной
тепловой сети
2Ф108х2.8
2Ф159х3.2
На зал контактных
светильников
2Ф89х2.8
2Ф133х2.8
Ф32
Ф50
Ф25(1161бк)
Ф32(1161бк)
Ф25
Ф32
Ф20
Ф25
Ф20(1161бк)
Ф25(1161бк)
Ф20
Ф25
2Ф80х3.0(1ижк)
2Ф104х3.0(6ф)
Ф20
Ф25
Ф25
Ф32
Ф25
Ф32
Ф25
Ф32
Ф20
Ф25
Ф20
Ф25
Ф20
Ф25
Ф20
Ф25
Ф20
Ф25
Ф20
Ф25
Ф25
Ф32
Ф25
Ф32
Ф25
Ф32
Ф25
Ф32
Ф25
Ф32
Ф25(1161бк)
Ф32(1161бк)
Т.п.
Ф25(1161бк)
Ф32(1161бк)
Ф25
Ф32
Ф20
Ф25
Ф20
Ф25
Ф20
Ф25
Ф20
Ф25
Ф20
Ф25
Ф20
Ф25

Альбом 2

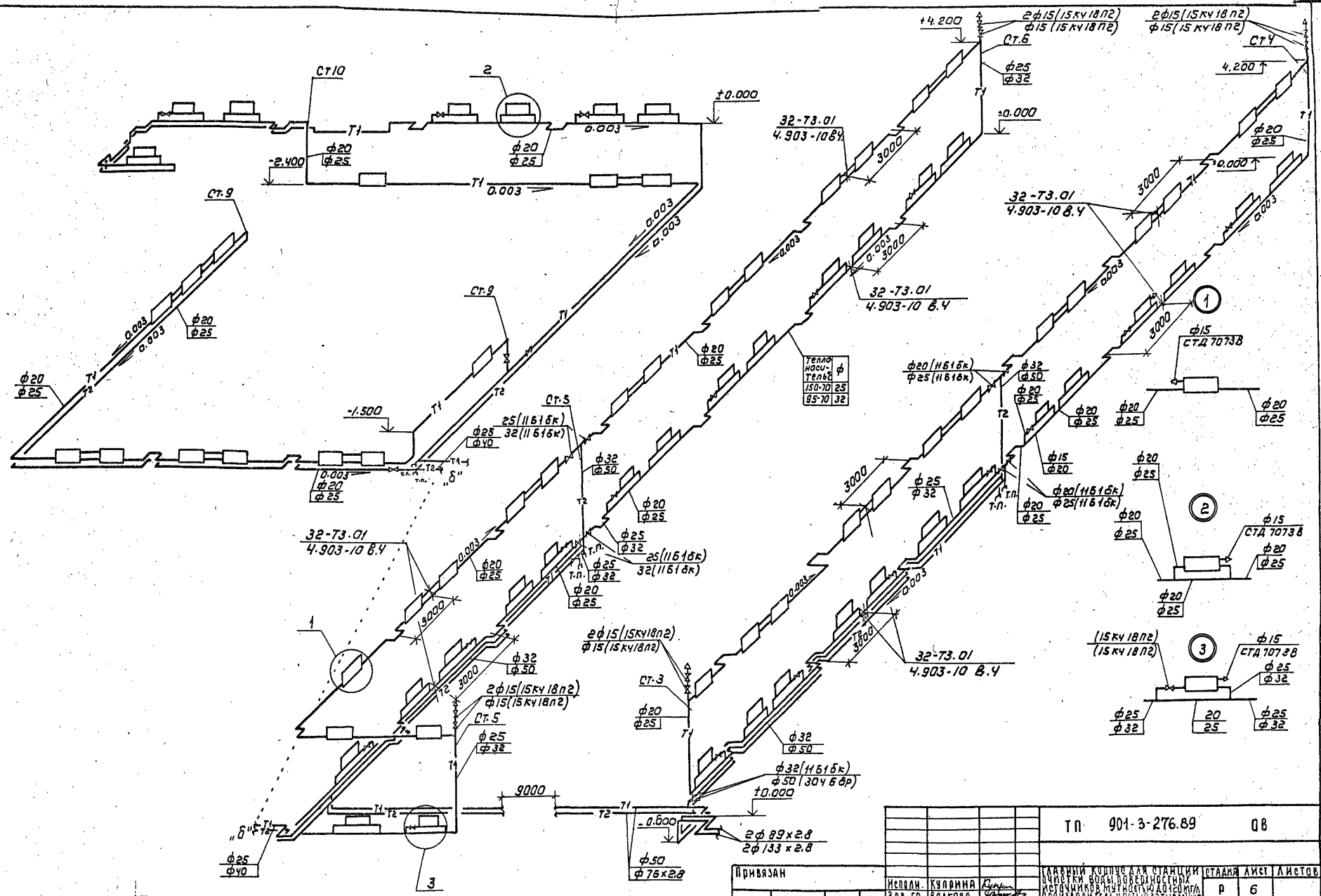

Привязан				ТП 901-3-276.89	ОВ
				Главный корпус для станции очистки воды, поверхностных источников мутностью до 1200 мг/л производительностью 32 тыс м³/сут	Стадия: Р; Лист: 6; Листов:
	Исполн.	Кулрина		Схема системы отопления (окончание)	ЦНИИЭП инженерного оборудования г. Москва
	Зав. гр.	Волкова			
	ГИП	Нарцисова			
	Н. контр.	Орешкина			
Инв.№	Нач. отд.	Платонов			

Копировал: Коршунова

Формат: А2

24065-02

Альбом 2

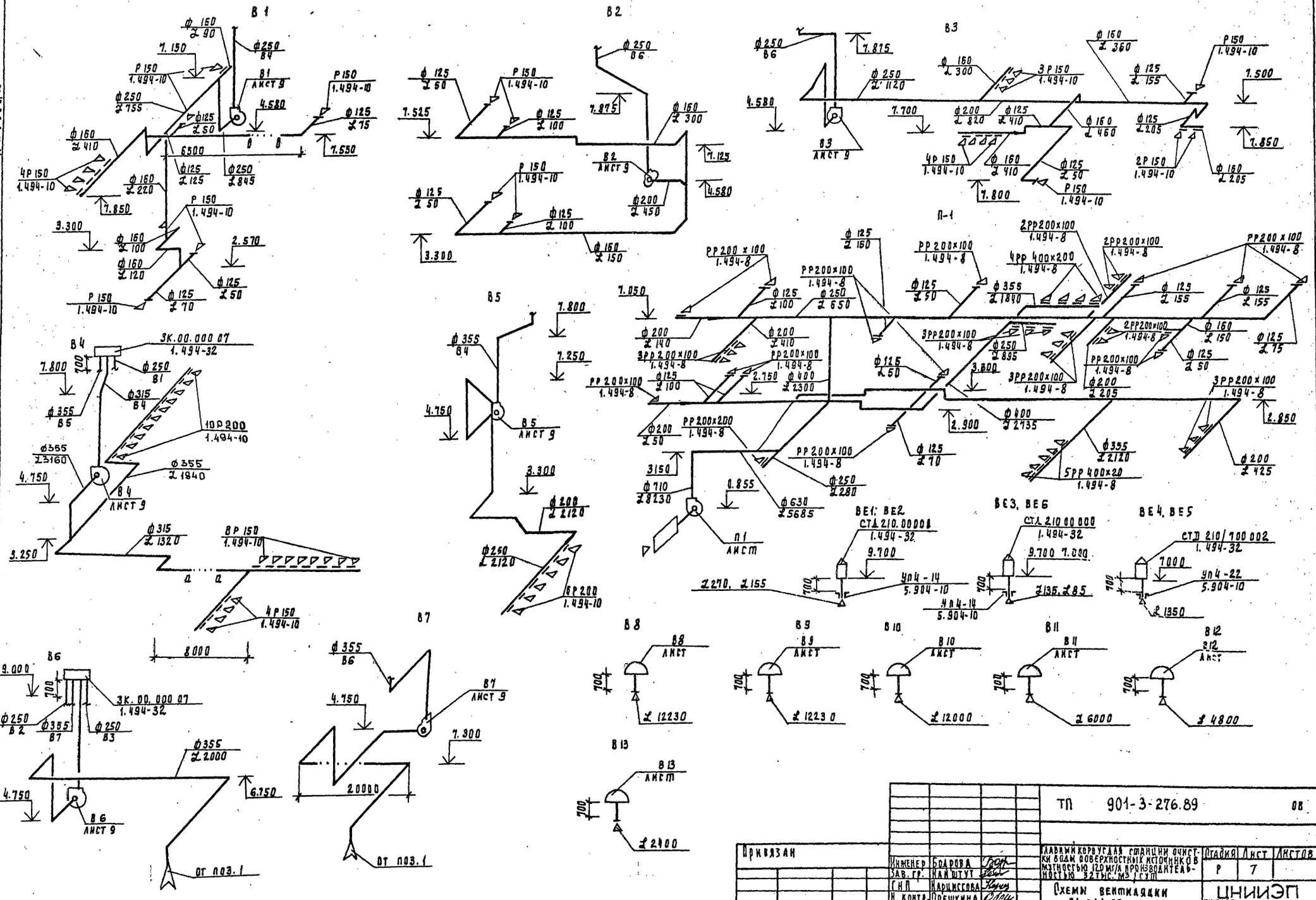

Привязан	Инженер	Бодрова	ТП 901-3-276.89		ОВ
	Зав. гр.	Найштут	Главный корпус для станции очистки воды поверхностных источников мутностью 120 мг/л производительностью 32 тыс. м³/сут	Стадия	Лист	Листов
	ГИП	Нарциссова		Р	7	
	Н. контр.	Орешкина	Схемы вентиляции П1; В1 ÷ В7	ЦНИИЭП инженерного оборудования г. Москва		
Инв. N	Нач. отд.	Платонов				

Инв. N подл. | Подпись и дата | Взам. инв. N

Копировал Подлевская

24065-02

Альбом 2

Разрез 1-1

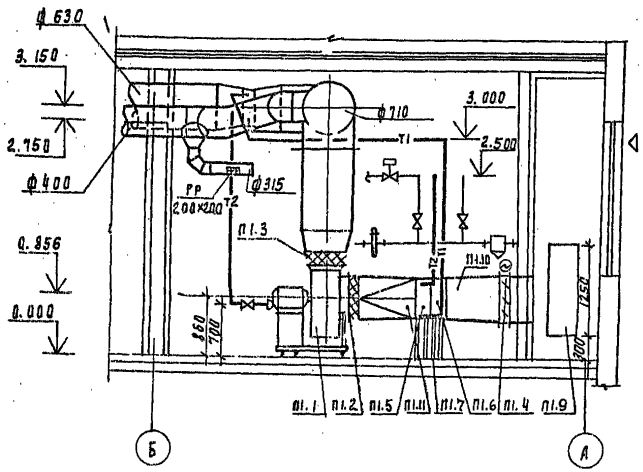

Схема теплоснабжения установки П1

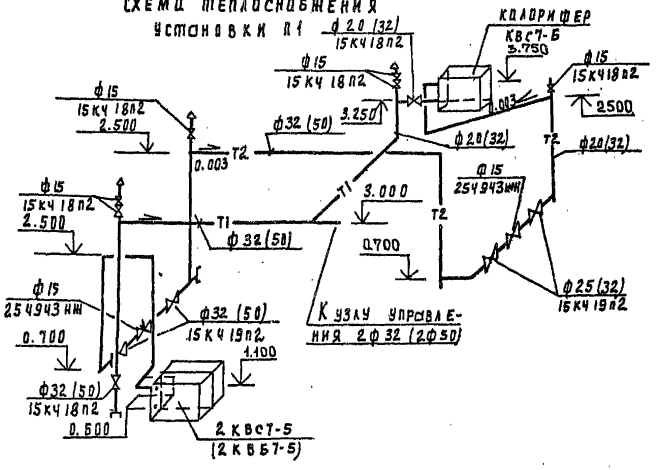

План

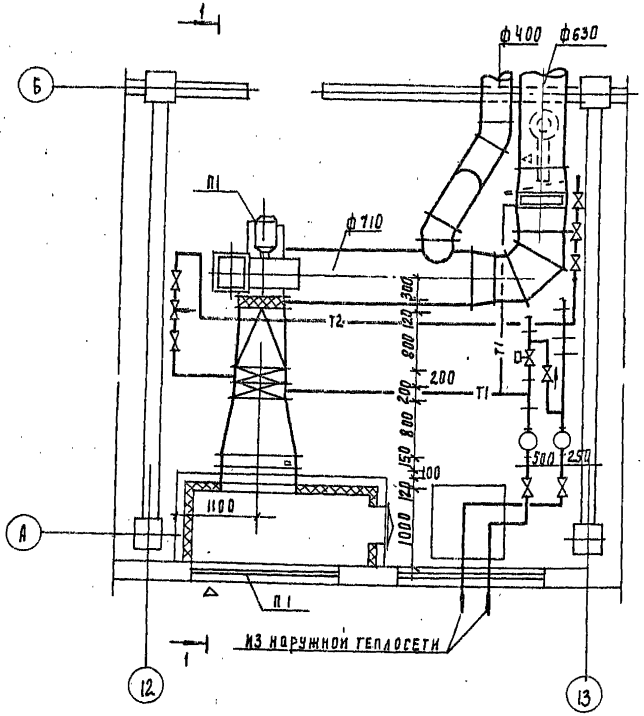

Узел управления

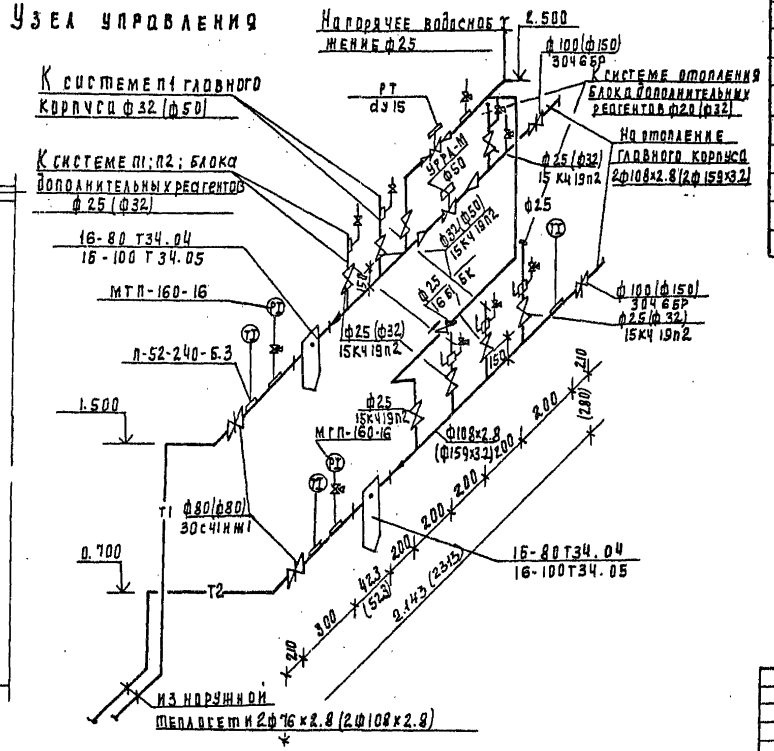

Спецификация отопительно-вентиляционных установок

Марка поз	Обозначение	Наименование	Кол	Масса ед. кг	Примечание
		П1			
1.		Вентагрегат В-Ц4-75-63	1	82.0	
		центробежный вентилятор			
		Ц4-75№6.3 положение Пр0°			
		электродвигатель 4А100L4			
		N = 4квт; n = 1440 об/мин			
		на виброосновании			
2	5.904-38	Гибкая вставка 8.00.00-12	1	2.09	
3	5.904-38	гибкая вставка Н.00.00-15	1	2.11	
4		Клапан воздушный утеп-			
		ленный П1000×600	1	30.0	
5		Калорифер КВС7-Б	2	65.6	t=150°-70°C
		КВБ7-Б	2	84.0	t=95°-70°C
6		Калорифер КВС7-Б	1	65.6	t=150°-70°C
		КВС7-Б	1	65.6	t=95°-70°C
7	1.494-25	Подставка под калорифер	8	2.1	
8		Жалюзийная решетка			
		150×490	3	1.0	
		150×580	3	1.2	
9	5.904-4	Герметическая дверь			
		Дус 0.5×1.25	1	33.6	
10		Переход из листовой			
		стали	1		ОВН2
11		Конфузор из листовой			
		стали	1		ОВН1

Согласовано:
Отдел СП Стронгин
Отдел ВТ Куликов
Отдел ЭЭЛД Гусева

Инв. № подл. | Подпись и дата | Взам. инв. №

Инжен.	Бодрова		
Вед. инж.	Крутикова		
Зав. пр.	Найштут		
ГИП	Нарциссова		
Н. контр.	Орешкина		
Нач. отд.	Платонов		

ТП 901-3-276.89 ОВ

Главный корпус для станции очистки воды поверхностных источников мутностью до 120 мг/л производительность 32 тыс. м³/сут.

Установка системы П1. Схема теплоснабжения П1. Узел управления. Спецификация

Стадия	Лист	Листов
Р	8	

ЦНИИЭП инженерного оборудования г. Москва

Инв. №

Копировал Родлевская

24065-02

Формат А2

Альбом 2

Разрез 1-1

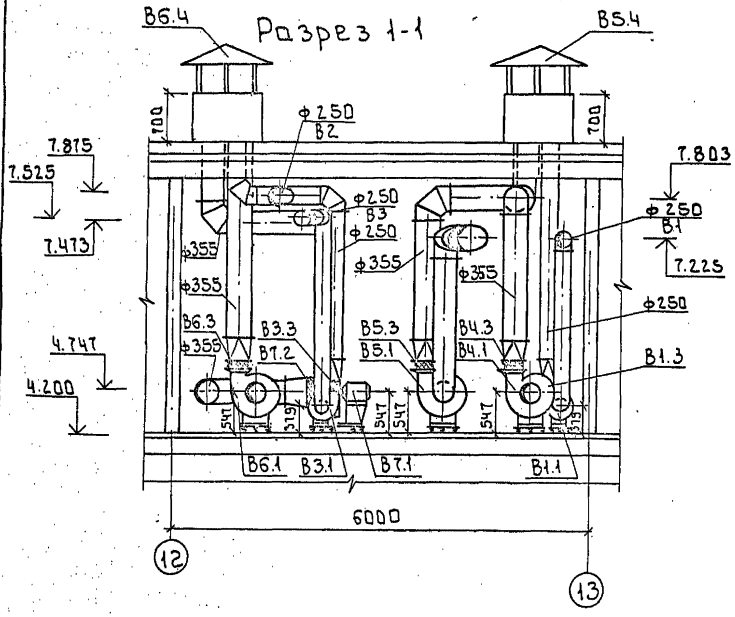

План

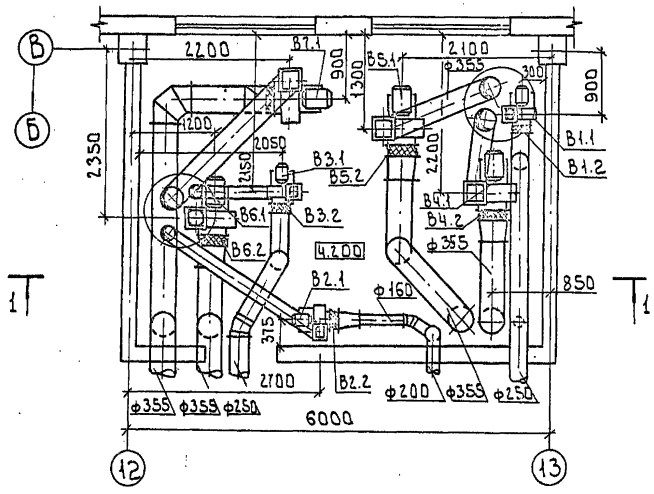

Спецификация отопительно-вентиляционных установок

Марка поз.	Обозначение	Наименование	Кол	Масса ед.кг	Примечание
		В1			
В1.1		Вентагрегат В-Ц4-75-2.5	1	20.9	
		центробежный вентилятор			
		Ц4-75, №2,5 положение ПрО°			
		электродвигатель 4АА63А2			
		N=0.37 кВт; n=2800 об/мин			
		на виброосновании			
В1.2	5.904-38	Гибкая вставка В.00.00-03	1	0.91	
В1.3	5.904-38	Гибкая вставка Н.00.00-03	1	0.86	
		В2			
В2.1		Вентагрегат В-Ц4-75-2.5	1	21.0	
		центробежный вентилятор			
		Ц4-75, N-2.5 положение ПрО°			
		электродвигатель 4АА50А4			
		N=0.06 кВт; n=1400 об/мин.			?
		на виброосновании			
В2.2	5.904-38	Гибкая вставка В.00.00-03	1	0.91	
В2.3	5.904-38	Гибкая вставка Н.00.00-03	1	0.86	
		В3			
В3.1		Вентагрегат В-Ц4-75-2.5	1	21.2	
		центробежный вентилятор			
		Ц4-75, №2.5 положение ЛО°			
		электродвигатель 4АА63В2			
		N=0.55 кВт; n=2800 об/мин на виброосновании			
В3.2	5.904-38	Гибкая вставка В.00.00-03	1	0.91	
В3.3	5.904-38	Гибкая вставка Н.00.00-03	1	0.86	
		В4			
В4.1		Вентагрегат В-Ц4-75-4 центробежный вентилятор	1	48	
		Ц4-75, №4 положение ПрО° электродвигатель 4А80А4			
		N=1.1 кВт; n=1410 об/мин. на виброосновании			
В4.2	5.904-38	Гибкая вставка В.00.00-08	1	1.59	
В4.3	5.904-38	Гибкая вставка Н.00.00-08	1	1.34	
		В5; В6; В7			
1		Вентагрегат В-Ц4-75-4 центробежный вентилятор	1	46.7	
		Ц4-75, №4 положение ПрО° электродвигатель 4А71А4			
		N=0.55 кВт, n=1410 об/мин на виброосновании			
2	5.904-38	Гибкая вставка В.00.00-08	1	1.59	
3	5.904-38	Гибкая вставка Н.00.00-08	1	1.34	
4	1.494-32	Зонт ЗК.00.000.09.	2	52	

тп 901-3-276.89 ОВ

Привязан

Инв. №

Инж.	Бодрова	
Зав. гр.	Найштут	
ГИП	Нарциссова	
Н. контр.	Орешкина	
Нач. отд.	Платонов	

Главный корпус для станции очистки воды поверхностных источников мутностью до 120 мг/л, производительностью 32 тыс. м³/сут.

Стадия	Лист	Листов
Р	9	

Установка систем В1 ÷ В7

ЦНИИЭП инженерного оборудования г. Москва

Согласовано: Отд. АСП, Отд. ЭАД, Стронгин, Гусева

Инв. № подл. | Подпись и дата | Взам. инв. №

24065-02

Копировал: Бодрова

Формат А2

Типовой проект
901-3-276.89

Главный корпус для станции очистки воды поверхностных источников мутностью до 120 мг/л. производительностью 32 тыс. м³/сутки

Альбом 2

Эскизные чертежи общих видов нетиповых конструкций систем вентиляции

			Привязан	
Инв.№				

Формат: А4

Содержание

Обозначение	Наименование	Примечание
тп ОВН1	Конфузор	
тп ОВН2	Переход	

			Привязан	
Инв.№				
			тп 901-3-276.89	ОВН
Вед.инж.	Крутикова		Содержание	Стадия: Р; Лист: 1; Листов:
Зав.гр.	Найштут			ЦНИИЭП инженерного оборудования г. Москва
ГИП	Нарциссова			
Н.контр.	Орешкина			
Нач.отд.	Платонов			

Формат: А4

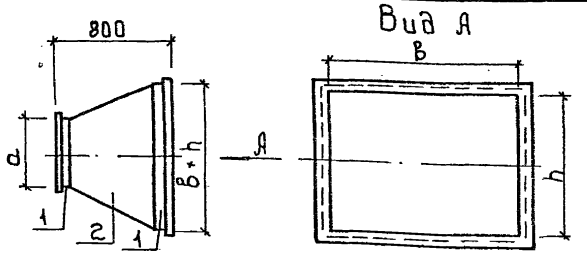

№ сист.	Тг = 150-70°С			Тг = 95-70°С		
	a	b	h	a	b	h
П1	ф500	655	503	ф500	655	503

Поз.	Наименование	Кол.	Дополнительные данные
	Переменные данные для исполнения		
	Материалы		
1	Фланец ∠50×50×3-Б ГОСТ 8509-72		
	Ст.3сп ГОСТ 535-79	3.1п.м	11.8 кг
2	Лист Б-1 ГОСТ 19903-74		
	Ст. 3 ГОСТ 16523-70	1.6м²	12.8кг

Окрасить масляной краской по ГОСТ 8292-85. Масса изделия - 24.6кг

			Привязан	
Инв.№				
			т.п. 901-3-2.6.89	ОВН1
Вед.инж.	Крутикова		Конфузор	Стадия: Р; Лист: 2; Листов:
Зав.гр.	Найштут			ЦНИИЭП инженерного оборудования г. Москва
ГИП	[illegible]ва			
Н.контр.	[illegible]			
Нач.отд.	Платонов			

Формат: А4

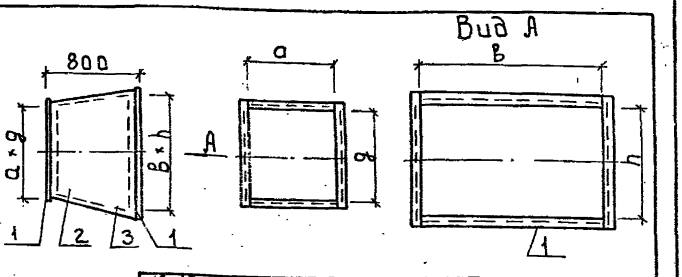

№ сист.	Тг = 150-70°С			Тг = 95-70°С		
	a	g	b	h	a	g	b	h
П1	655	503	1000	600	665	503	1000	600

Поз.	Наименование	Кол.	Дополнительные данные
	Переменные данные для исполнения		
	Материалы		
1	Фланец 50×50×3-Б ГОСТ 8509-72		
	Ст.3 сп ГОСТ 535-79	5.8п.м.	13.4 кг
2	Лист Б-2 ГОСТ 19903-74		
	Ст.3 ГОСТ 16523-70	2.4м²	37.7кг
3	Тепловая изоляция б-60мм комплект		
	а) Маты минераловатные γ-125 кг/м³ ГОСТ 21880-76	0.12м³	15.0кг
	б) рулонный стеклопластик марки РСТ ТУ6-11-145-80	2.2м²	37.4кг

Температура перемещаемой среды - 30°С; Температура помещения +16°С. Окрасить под изоляцию краской БТ-177 по ГОСТ 5631-70. Масса изделия - 51.0 кг

			Привязан	
Инв.№				
			тп 901-3-276.89	ОВН2
Вед.инж.	Крутик[illegible]		Переход	Стадия: Р; Лист: 2; Листов:
Зав.гр.	Найштут			ЦНИИЭП инженерного оборудования г. Москва
ГИП	Нарциссова			
Н.контр.	Орешкина			
Нач.отд.	Платонов			

Копировал: Боброва

Формат: А4

gost.e-ecolog.ru