ТИПОВАЯ ДОКУМЕНТАЦИЯ НА КОНСТРУКЦИИ, ИЗДЕЛИЯ И УЗЛЫ ЗДАНИЙ И СООРУЖЕНИЙ

серия 5-93

ДЫМОВЫЕ И ВЕНТИЛЯЦИОННЫЕ КАНАЛЫ ИЗ АСБЕСТОЦЕМЕНТНЫХ ТРУБ ГАЗИФИЦИРУЕМЫХ ПОМЕЩЕНИЙ

РАБОЧИЕ ЧЕРТЕЖИ

Введена в действие приказом
АО "Росгазификация"
N16-П от 14.04.1997г.

"Проектная документация сертифицирована.
Сертификат соответствия N ГОСТ Р RU.9003.1.3.0075

gost.e-ecolog.ru

9003

РАЗРАБОТАНЫ
АО СПКБ "ГАЗПРОЕКТ"

Главный инженер
бюро В.М. Панасенко

Главный инженер
проекта О.М. Медведев

Лицензия N 14П-99/340 от 17.05.1994г.
выдана Федеральным горным и промышленным надзором России.
(Госгортехнадзор России)
Зарегистрирована в Северо-Кавказском округе Госгортехнадзора России под N 153
от 04.07.1994г.

Содержание

Обозначение	Наименование	Стр.
	Содержание	3
	Общие указания	7
АС1	Одноэтажное здание. Дымовой и вентиляционный	
	каналы с выходом через перекрытие.	9
АС2	Одноэтажное здание. Вентиляционный канал с	
	с выходом через перекрытие.	10
АС3	Одноэтажное здание. Дымовой канал	
	с выходом через перекрытие	11
АС4	Одноэтажное здание с цокольным (подвальным)	
	этажом. Дымовой и вентиляционный каналы	
	с выходом через перекрытие	12
АС5	Одноэтажное здание с цокольным (подвальным)	
	этажом. Вентиляционный канал с выходом	
	через перекрытие	13
АС6	Одноэтажное здание с цокольным (подвальным)	
	этажом. Дымовой канал с выходом	
	через перекрытие	14
АС7	Двухэтажное здание. Дымовой и вентиляцион-	
	ный каналы с выходом через перекрытие.	15
АС8	Двухэтажное здание. Вентиляционный канал с	
	выходом через перекрытие	16
АС9	Двухэтажное здание. Дымовой канал с выходом	
	через перекрытие	17
АС10	Двухэтажное здание с цокольным (подвальным)	
	этажом. Дымовой и вентиляционный каналы с	
	выходом через перекрытие	18
АС11	Двухэтажное здание с цокольным (подвальным)	
	этажом. Вентиляционный канал с выходом через	
	перекрытие	19
АС12	Двухэтажное здание с цокольным (подвальным)	
	этажом. Дымовой канал с выходом через перекрытие	20

Продолжение

Обозначение	Наименование	Стр.
АС13	Одноэтажное здание. Дымовой и вентиляционный	
	каналы с выходом через стену.	21
АС14	Одноэтажное здание. Вентиляционный канал	
	с выходом через стену.	22
АС15	Одноэтажное здание. Дымовой канал с	
	выходом через стену.	23
АС16	Двухэтажное здание. Дымовой и вентиляционный	
	каналы с выходом через стену.	24
АС17	Двухэтажное здание. Вентиляционный канал	
	с выходом через стену.	25
АС18	Двухэтажное здание. Дымовой канал с выходом	
	через стену.	26
АС19	Одноэтажное здание. Дымовой и вентиляционный	
	каналы с выходом через стену из сгораемых материалов	27
АС20	Одноэтажное здание. Вентиляционный канал с вы-	
	ходом через стену из сгораемых материалов	28
АС21	Одноэтажное здание. Дымовой канал с выходом	
	через стену из сгораемых материалов	29
АС22	Узел 1	30
АС23	Узел 2	31
АС24	Узел 3	32
АС25	Узел 4	33
АС26	Узел 5	34
АС27	Узел 6	35
АС28	Узел 7	36
АС29	Узел 8	37
АС30	Узел 9	38
АС31	Узел 10	39
АС32	Узел 11	40
АС33	Узел 12	41
АС34	Узел 13	42

Подпись и дата | Инв.N дубл. | Взам.инв.N | Подпись и дата | Инв.N подл.

Содержание

Обозначение	Наименование	Стр.
АС35	Узел 14	43
АС36	Узел 15	44
АС37	Узел 16	45
АС38	Узел 17	46
АС39	Высота оголовка каналов над кровлей. Узел	
	стыковки асбестоцементных труб. Узел 18.	47
АС40	Узел 19	48
АС41	Узел 20	49
АС42	Узел 21	50
АС43	Узел 22	51
АС44	Узел 23	52
АС45	Узел прохода через кровлю вентиляционного	
	и дымового каналов	53
АС46	Узел прохода через кровлю вентиляционного	
	и дымового каналов	54
АС47	Узел прохода через кровлю вентиляционного или	
	дымового каналов	55
АС.И 1.00 СБ	Решетка вентиляционная. Сборочный чертеж.	56
АС.И 1.00	Решетка вентиляционная.	57
АС.И 1.01.00	Цилиндр	57
АС.И 2.00 СБ	Песочница. Сборочный чертеж.	58
АС.И 2.00	Песочница	59
АС.И 2.01.00	Корпус	60
АС.И 2.02.00	Дно.	60
АС.И 2.03.00	Труба	61
АС.И 2.04 СБ	Опорная конструкция. Сборочный чертеж.	62
АС.И 2.04	Опорная конструкция	62
АС.И 3.00 СБ	Тройник. Сборочный чертеж.	63
АС.И 3.00	Тройник	64
АС.И 3.01.00	Труба	64
АС.И 3.02.00	Труба	65

Продолжение

Обозначение	Наименование	Стр.
АС.И 4.00 СБ	Заглушка. Сборочный чертеж.	66
АС.И 4.00	Заглушка	67
АС.И 4.01.00	Цилиндр	67
АС.И 4.02.00	Рукоятка	68
АС.И 5.00 СБ	Хомут на асбестоцементные трубы. Сборочный чертеж.	69
АС.И 5.00	Хомут на асбестоцементные трубы.	69
АС.И 5.01.00	Полухомут	70
АС.И 6.00 СБ	Изолятор для дымовой трубы. Сборочный чертеж.	71
АС.И 6.00	Изолятор для дымовой трубы. Сборочный чертеж.	72
АС.И 7.00 СБ	Фартук для двух труб. Сборочный чертеж.	73
АС.И 7.00	Фартук для двух труб	74
АС.И 7.01.00	Ограждающий лист	74
АС.И 7.02.00	Гильза	75
АС.И 8.00	Футляр	76
АС.И 9.00	Опора	76
АС.И 10.00 СБ	Опорная конструкция. Сборочный чертеж.	77
АС.И 10.00	Опорная конструкция	78
АС.И 10.01.00	Швеллер	79
АС.И 10.02.00	Уголок	79
АС.И 10.03.00	Полухомут	80
АС.И 11.00 СБ	Опорная конструкция. Сборочный чертеж.	81
АС.И 11.00	Опорная конструкция	82
АС.И 11.01.00	Швеллер	83
АС.И 12.00 СБ	Гильза. Сборочный чертеж.	84
АС.И 12.00	Гильза	85
АС.И 12.01.00	Дно	86
АС.И 12.02.00	Труба	86
АС.И 13.00 СБ	Песочница. Сборочный чертеж.	87
АС.И 13.00	Песочница	88
АС.И 13.01.00	Корпус	89
АС.И 13.02 СБ	Дно. Сборочный чертеж.	89

Подпись и дата | Инв. N дубл. | Взам. инв. N | Подпись и дата | Инв. N подл.

Продолжение

Обозначение	Наименование	Стр.
АС.И 13.03	Опорная конструкция	90
АС.И 14.00 СБ	Гильза для вентиляционной трубы.	
	Сборочный чертеж.	91
АС.И 14.00	Гильза для вентиляционной трубы	92
АС.И 14.01.00	Корпус	93
АС.И 14.02.00	Дно	93
АС.И 14.03 СБ	Опорная конструкция. Сборочный чертеж.	94
АС.И 14.03	Опорная конструкция	94
АС.И 15.00	Фартук для одной трубы	95
АС.И 16.00	Футляр	95
АС.И 17.00 СБ	Песочница для дымовой трубы. Сборочный чертеж.	96
АС.И 17.00	Песочница для дымовой трубы.	97
АС.И 17.01.00	Корпус	98
АС.И 17.02.00	Дно.	98
АС.И 17.03 СБ	Опорная конструкция. Сборочный чертеж.	99
АС.И 17.03	Опорная конструкция.	99
АС.И 18.00 СБ	Гильза для вентиляционной трубы.	
	Сборочный чертеж.	100
АС.И 18.00	Гильза для вентиляционной трубы.	101
АС.И 18.01	Корпус	102
АС.И 18.02	Опорная конструкция	102
АС.И 19.00 СБ	Гильза для вентиляционной трубы.	
	Сборочный чертеж.	103
АС.И 19.00	Гильза для вентиляционной трубы.	104
	Гильза для дымовой трубы.	
АС.И 20.00 СБ	Сборочный чертеж.	105
АС.И 20.00	Гильза для дымовой трубы.	106
АС.И 21.00 СБ	Гильза для дымовой трубы. Сборочний чертеж.	107
АС.И 21.00	Гильза для дымовой трубы.	108
АС.И 22.00	Колено	109

Продолжение

Обозначение	Наименование	Стр.
АС.И 23.00	Патрубок	110
АС.И 24.00 СБ	Кронштейн для вентиляционного или дымового	
	каналов. Сборочный чертеж.	111
АС.И 24.00	Кронштейн для вентиляционного или дымового	
	каналов.	112
АС.И 24.01	Консоль	113
АС.И 25.00	Гильза	113
АС.И 26.00 СБ	Кронштейн. Сборочный чертеж.	114
АС.И 26.00	Кронштейн	115
АС.И 26.01	Консоль	116
АС.И 27.00 СБ	Кронштейн для вентиляционного и дымового	
	каналов. Сборочный чертеж.	117
АС.И 27.00	Кронштейн для вентиляционного и дымового	
	каналов.	118
АС.И 27.01	Консоль	119
АС.И 28.00 СБ	Кронштейн для вентиляционного и дымового	
	каналов. Сборочный чертеж.	120
АС.И 28.00	Кронштейн для вентиляционного и дымового	
	каналов.	121
АС.И 28.01 СБ	Консоль. Сборочный чертеж.	122
АС.И 28.01	Консоль	122
АС.И 28.01.01	Опора	123
АС.И 28.01.02	Опора	123
АС.И 29.00 СБ	Тройник наружный. Сборочный чертеж.	124
АС.И 29.00	Тройник наружный	125
АС.И 29.01	Труба	126
АС.И 30.00 СБ	Гильза. Сборочный чертеж.	127
АС.И 30.00	Гильза.	128
АС.И 30.01.00	Труба	129

Инв. N подл. | Подпись и дата | Взам. инв. N | Инв. N дубл. | Подпись и дата

5.93/СОО2

Окончание

Обозначение	Наименование	Стр.
АС.И 31.00 СБ	Гильза для вентиляционной или дымовой трубы.	
	Сборочный чертеж.	130
АС.И 31.00	Гильза для вентиляционной или дымовой трубы.	131
АС.И 32.00 СБ	Кронштейн для вентиляционного и дымового	
	каналов. Сборочный чертеж.	132
АС.И 32.00	Кронштейн для вентиляционного и дымового	
	каналов.	133
АС.И 32.01	Консоль	134
АС.И 33.00 СБ	Тройник. Сборочный чертеж.	135
АС.И 33.00	Тройник	136
АС.И 33.01.00	Труба	136
АС.И 34.00	Патрубок	137
АС.И 35.00 СБ	Кронштейн. Сборочный чертеж.	138
АС.И 35.00	Кронштейн	139
АС.И 35.01 СБ	Консоль. Сборочный чертеж.	140
АС.И 35.01	Консоль	140
АС.И 35.01.01	Опора	141
АС.И 36.00 СБ	Изолятор. Сборочный чертеж.	142
АС.И 36.00	Изолятор.	143
АС.И 37.00 СБ	Кронштейн для вентиляционного или дымового	
	канала. Сборочный чертеж.	144
АС.И 37.00	Кронштейн для вентиляционного или дымового	
	канала.	145
АС.И 38.00 СБ	Кронштейн. Сборочный чертеж.	146
АС.И 38.00	Кронштейн.	147
АС.И 38.01	Консоль.	148

Подпись и дата | Инв. N дубл. | Взам. инв. N | Подпись и дата | Инв. N подл.

1 ОБЩАЯ ЧАСТЬ.

1.1 Рабочие чертежи типовой документации "Дымовые и вентиляционные каналы из асбестоцементных труб газифицируемых помещений" разработаны с учетом опыта проектирования, строительства, эксплуатации зданий и сооружений и на основании следующих нормативных документов:
СНиП 2.04.08-87 "Газоснабжение"
СНиП 2.01.07-85 "Нагрузки и воздействия"
СНиП 2.01.02-85* "Противопожарные нормы"
СНиП II-7-81* "Строительство в сейсмических районах"
СНиП 2.01.01-82 "Строительная климатология и геофизика"
СНиП II 3-79* "Стоительная теплотехника"
СНиП 2.08.01-89* "Жилые здания"
СНиП 2.08.02-89* "Общественные здания и сооружения"
СНиП 2.09.02-85* "Производственные здания"
СНиП 2.09.04-87* "Административные и бытовые здания"
СНиП 2.04.05-91* "Отопление, вентиляция и кондиционирование"
СНиП II -22-81 "Каменные и армокаменные конструкции"
НПБ 106-95 Индивидуальные жилые дома. Противопожарные требования.
Правила безопасности в газовом хозяйстве.
Правила производства работ, ремонта печей и дымовых каналов.

1.2 Технические решения, принятые в рабочих чертежах, соответствуют требованиям экологических, санитарно-гигиенических, противопожарных и других норм, действующих на территории Российской Федерации и обеспечивают безопасную для жизни и здоровья людей эксплуатацию об'екта при соблюдении предусмотренных рабочими чертежами мероприятий.

2 НАЗНАЧЕНИЕ И ОБЛАСТЬ ПРИМЕНЕНИЯ.

2.1 Рабочие чертежи настоящей типовой документации применяются при проектировании, строительстве и эксплуатации дымовых и вентиляционных каналов газифицируемых помещений, зданий и сооружений (жилых домов, коммунально-бытовых, общественных и промышленных об'ектов при установке бытовых теплогенераторов) в районах сейсмичностью не более 9 баллов и расчетной температурой наружного воздуха не ниже минус 40°С. Для районов с расчетной температурой наружного воздуха ниже минус 40°С рекомендуется при проектировании применять устройство каналов во внутренних стенах.

3 ТЕХНИЧЕСКИЕ ТРЕБОВАНИЯ К ИЗГОТОВЛЕНИЮ.

3.1 Для каналов применять асбестоцементные трубы по ГОСТ 1839-80 без сколов и трещин.

3.2 Расстояние от соединительной дымоотводящей трубы до потолка из негорючих материалов следует принимать не менее 50 мм, до деревянных оштукатуренных потолков - не менее 250 мм. Допускается уменьшение указанного расстояния с 250 до 100 мм при условии обивки деревянного оштукатуренного потолка кровельной сталью по листу асбеста толщиной 3 мм. Обивка должна выступать за габариты дымоотводящей трубы на 150 мм с каждой стороны.

4 РЕКОМЕНДАЦИИ ПО ПРОЕКТИРОВАНИЮ.

4.1 При выборе каналов площадь сечения дымохода не должна быть меньше площади патрубка газового прибора, присоединенного к дымоходу. Вентиляционный канал сечением Dy150 обеспечивает 3-х кратный воздухообмен в помещениях объемом до 14 м3, сечением Dy200 - до 26 м3, сечением Dy300 - до 58 м3.

4.2 Длину и диаметр асбестоцементных труб дымовых и вентиляционных каналов определять при проектировании в соответствии с черт. АС39 и закладывать в спецификацию (см. пример обозначения).

4.3 Пример обозначения:

Поз.	Обозначение	Наименование	Кол	Масса ед.,кг	Примечание
1	с.5-93 АС1	Дымовой канал Dy200 L=4000	1		
2	с.5-93 АС1	Вентканал Dy150 L=4000	1		

4.4 Расположение дымовых и вентиляционных каналов уточнить при проектировании.

5 РЕКОМЕНДАЦИИ ПО ПРИЕМКЕ В ЭКСПЛУАТАЦИЮ.

5.1 Первичная проверка каналов проводится специализированной организацией с участием представителя заказчика с целью приемки их в эксплуатацию согласно требованиям Правил технической эксплуатации и требований безопасности труда в газовом хозяйстве РФ. При осмотре дымовых каналов проверяют:
а) соответствие материала каналов требованиям проекта;
б) толщину стенок каналов;
в) соответствие принятого сечения каналов тепловой мощности агрегата;
г) порядок присоединения аппаратов к дымоходу;
д) конструктивное исполнение и размеры разделок и отступок;
е) способы защиты сгораемых (трудносгораемых) конструкций от возгорания;
ж) наличие устройства для чистки каналов;
з) исправность оголовка и возвышение его относительно конька и зоны ветрового подпора;
и) защиту оголовка от атмосферных осадков;
к) отсутствие засоров в каналах;
л) плотность и обособленность каналов;
м) наличие необходимой тяги.

Изм.	Лист	№ Докум.	Подпись	Дата
Разраб.		Мокрецов		05.96
Провер.		Антонова		05.96
Н.контр.		Корж		05.96
Утв.		Медведев		05.96

5-93

Общие указания

Лит.	Лист	Листов
	1	2

СПКБ "Газпроект"

СОГЛАСОВАНО

Взам инв N

Подпись и дата

Инв N подл

5-93/001

5.2 Наличие засоров посторонними предметами дымовых и вентиляционных каналов выявляют путем опускания на веревке металлического шара диаметром 80-110 мм через устье каналов. При опускании шара следует соблюдать осторожность, чтобы не повредить стенки канала. Свободное перемещение шара свидетельствует об отсутствии засоров.

5.3 Дымовые каналы на плотность проверяют задымлением канала путем сжигания материала, дающего большое количество дыма (опилки, ветошь). Устье задымленного канала плотно закрывают. Появление продуктов горения на чердаке, в отапливаемых помещениях или в рядом расположенных вентиляционных каналах, свидетельствует о недостаточной плотности дымового канала.

5.4 Обособленность дымового канала от соседних дымовых или вентиляционных каналов проверяется также методом задымления обособленного канала. Появление дыма в смежных с дымоходом каналах свидетельствует о необособленности или неплотности дымохода.

5.5 Наличие тяги в дымовых каналах определяется с помощью узкой полоски тонкой бумаги, подносимой к смотровому отверстию топки. Отклонение бумаги в сторону топки свидетельствует о наличии тяги.

5.6 При первичной проверке дымовых каналов следует измерить разрежение в дымовом канале, которое должно быть в пределах от 3 до 30 Па (от 0.3 до 3.0 мм вод. ст.).
Величину разрежения в каналах измеряют жидкостным микроманометром с пределом измерения от 0 до 16 мм вод. ст. (0-157 Па) и допустимой погрешностью +1% или другими приборами, позволяющими измерить требуемые значения разрежения.

5.7 При осмотре вентиляционных каналов следует проверить:
а) соответствие их устройства и использованных материалов;
б) соответствие их размеров требованиям проекта;
в) отсутствие засорений в каналах;
г) наличие тяги в каналах;

5.8 Наличие тяги в вентиляционном канале проверяется листом тонкой бумаги, который прикладывается к вентиляционной решетке. При достаточной тяге в канале лист бумаги плотно прилегает к решетке и самостоятельно удерживается в таком состоянии.

5.9 Результаты первичной проверки оформляются актом первичного обследования технического состояния дымовых и вентиляционных каналов.

6 РЕКОМЕНДАЦИИ ПО ЭКСПЛУАТАЦИИ.

6.1 В процессе эксплуатации техническое состояние дымовых каналов отопительных печей и аппаратов должно проверяться 1 раз в год (перед началом отопительного сезона). Кроме того, в зимнее время не реже 1 раза в месяц, а в районах северной климатической зоны не реже 2 раз в месяц, необходимо производить осмотр оголовков дымоходов с целью предотвращения обмерзания и закупорки устьев дымоходов.

6.2 В дымовых каналах при периодической проверке выявляют состояние внутренних стенок и наличие сажистых и смолистых отложений. В вентиляционных каналах проверяют наличие пыли, пуха, паутины.

6.3 Очистку дымовых каналов от сажи и вентиляционных от пыли выполняют трубоочистной тройкой с жесткой волосяной щеткой, а перекидных рукавов и патрубков - веником. Качество очистки проверяют путем контрольного опускания трубоочистной тройки. Свободное перемещение тройки и количество сажи в основании дымохода не более 2-3-х трубоочистных ковшов свидетельствуют о качественной очистке.

6.4 Очистка дымовых или вентиляционных каналов от засоров или завалов осуществляют методом проталкивания или разборки. Прежде всего определяют засорение это или завал. Если при ударении металлическим шаром три-четыре раза - длина веревки, на которой опускают шар, увеличивается, то можно предположить, что это засорение канала. Засорение устраняют путем проталкивания предметов, вызвавших засор шаром или шестом. Завал полностью перекрывает сечение канала, не поддается проталкиванию и чаще всего устраняется вскрытием стенок канала и разборкой завала вручную через проем. После устранения завала выполняется повторная проверка шаром и заделывается проем в стенках канала.

6.5 Результаты периодической проверки и очистки дымовых и вентиляционных каналов оформляются актом в двух экземплярах.

6.6 Ответственность за исправное состояние дымовых и вентиляционных каналов возлагается в жилых домах на руководителей жилищно-эксплуатационных огрганизаций, в жилищных кооперативах - на их председателей, в домах и квартирах, принадлежащих гражданам на правах личной собственности - на домовладельцев.

ОБОЗНАЧЕНИЯ, ПРИНЯТЫЕ В СЕРИИ 5-93:

АС - архитектурно-строительные решения
АС.И - изделия

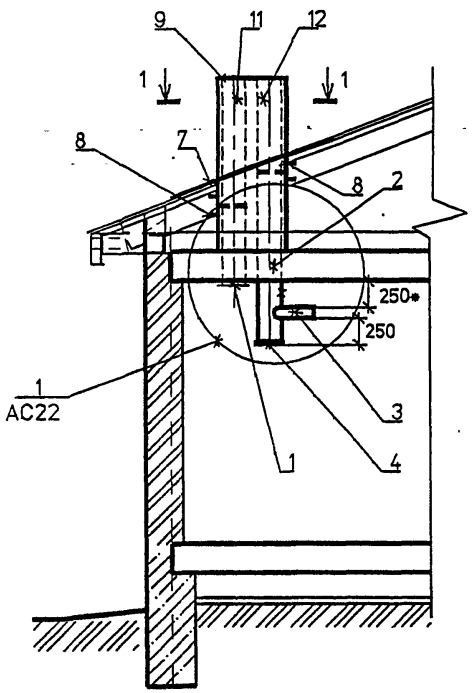

1-1

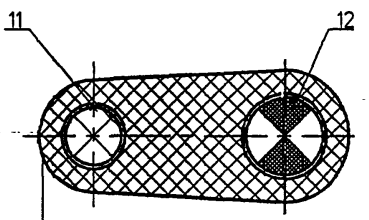

Футляр

Затяжка проволокой ø1 мм с ш.50

Плиты теплоизоляционные П 125-1000.500.60 ГОСТ 9573-82

Изольная мастика ГОСТ 15836-79

Асбестоцементные трубы ГОСТ 1839-80

СПЕЦИФИКАЦИЯ ЭЛЕМЕНТОВ КАНАЛОВ

Поз.	Обозначение	Наименование	Кол	Масса ед.кг	Примечание
		Сборочные единицы			
1	АС.И 4.00 СБ	Решетка вентиляционная	1		
2	АС.И 2.00 СБ	Песочница	1		
3	АС.И 3.00 СБ	Тройник	1		
4	АС.И 4.00 СБ	Заглушка	1		
5	АС.И 5.00 СБ	Хомут	1		
6	АС.И 5.00 СБ	Хомут	1		
7	АС.И 7.00 СБ	Фартук	1		
8	АС.И 10.00 СБ	Опорная конструкция	2		
		Детали			
9	АС.И 8.00 СБ	Футляр	1		
10	АС.И 9.00	Опора	2		
11	АС.И УД	БНТ Dy ГОСТ 1839-80	1		
12	АС.И УД	БНТ Dy ГОСТ 1839-80	1		

Обозначение	Dy, мм
АС.И УД	150
-01	200
-02	300

1 * Размер для справок.

2 Тройник поз.3 выбирать по месту в соответствии с площадью патрубка газового прибора, присоединяемого к дымоходу.

Изм.	Кол.уч.	Лист	№док.	Подп.	Дата
Разраб.		Мокрецов			09.93
Проверил		Антонова			09.93
Н.контр.		Корж			09.93
Утвердил		Медведев			09.93

АС1

Одноэтажное здание. Дымовой и вентиляционный каналы с выходом через перекрытие.

Стадия	Масса	Масштаб
Р		
Лист	Листов 1	

СПКБ "ГАЗПРОЕКТ"

Согласовано

Взам инв N

Подпись и дата

Инв N подл.

5-93 АС1

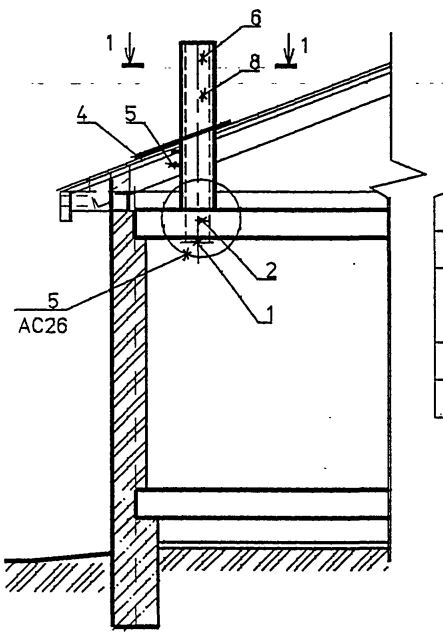

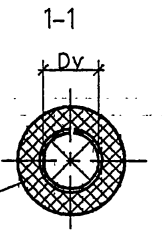

Футляр
Затяжка проволокой ∅1 мм с ш.50
Плиты теплоизоляционные П 125-1000.500.60 ГОСТ 9573-82
Изольная мастика ГОСТ 15836-79
Асбестоцементные трубы ГОСТ 1839-80

СПЕЦИФИКАЦИЯ ЭЛЕМЕНТОВ КАНАЛОВ

Поз.	Обозначение	Наименование	Кол	Масса ед. кг	Приме-чание
		Сборочные единицы			
1	АС.И 1.00.СБ	Решетка вентиляционная	1		
2	АС.И 14.00 СБ	Гильза	1		
3	АС.И 5.00 СБ	Хомут	1		
4	АС.И 15.00	Фартук	1		
5	АС.И 10.00 СБ	Опорная конструкция	1		
		Детали			
6	АС.И 16.00	Футляр	1		
7	АС.И 9.00	Опора	2		
8	АС.И УД	БНТ Dy ГОСТ 1839-80	1		

Обозначение	Dy, мм
АС.И УД	150
-01	200
-02	300

Изм.	Кол.уч.	Лист	№док.	Подп.	Дата
Разраб.		Мокрецов			09.93
Проверил		Антонова			09.93
Н.контр.		Корж			09.93
Утвердил		Медведев			09.93

АС2

Одноэтажное здание. Вентиляционный канал с выходом через перекрытие.

Стадия	Масса	Масштаб
Р		
Лист	Листов 1	

СПКБ "ГАЗПРОЕКТ"

Взам. инв.N | Подпись и дата | Инв.N подл.

ДЫМОХОД ВНУТРИ КИРПИЧНОГО ЗДАНИЯ

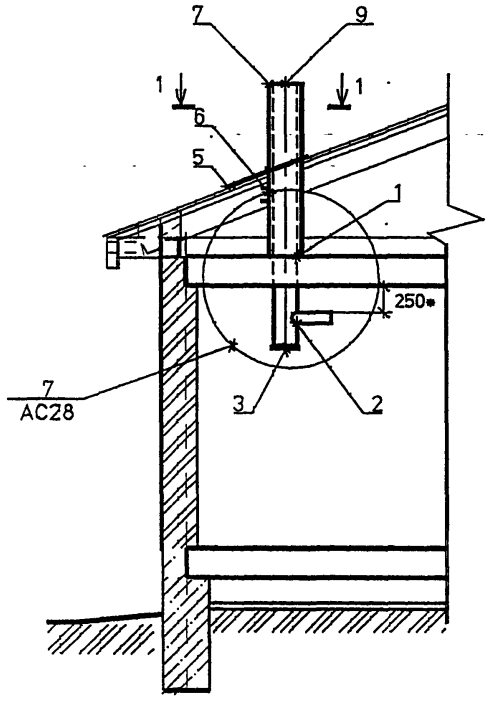

1-1

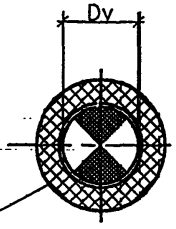

Футляр
Затяжка проволокой ø1 мм с ш.50
Плиты теплоизоляционные П 125-1000.500.60 ГОСТ 9573-82
Изольная мастика ГОСТ 15836-79
Асбестоцементная труба ГОСТ 1839-80

1 * Размер для справок.

2 Тройник поз.2 выбирать по месту в соответствии с площадью патрубка газового прибора, присоединяемого к дымоходу.

СПЕЦИФИКАЦИЯ ЭЛЕМЕНТОВ КАНАЛОВ

Поз.	Обозначение	Наименование	Кол	Масса ед.кг	Примечание
		Сборочные единицы			
1	АС.И 17.00 СБ	Песочница	1		
2	АС.И 3.00 СБ	Тройник	1		
3	АС.И 4.00 СБ	Заглушка	1		
4	АС.И 5.00 СБ	Хомут	1		
5	АС.И 15.00	Фартук	1		
6	АС.И 10.00 СБ	Опоряная конструкция	1		
		Детали			
7	АС.И 16.00	Футляр	1		
8	АС.И 9.00	Опора	1		
9	АС.И УД	БНТ Dy ГОСТ 1839-80	1		

Обозначение	Dy, мм
АС.И УД	150
-01	200
-02	300

Изм.	Кол.уч.	Лист	№док.	Подп.	Дата
Разраб.		Мокрецов			09.93
Проверил		Антонова			09.93
Н.контр.		Корж			09.93
Утвердил		Медведев			09.93

АС3

Одноэтажное здание. Дымовой канал с выходом через перекрытие.

Стадия	Масса	Масштаб
Р		
Лист	Листов 1	

СПКБ "ГАЗПРОЕКТ"

Взам инвN | Подпись и дата | Инв N подл

5-93.АС4

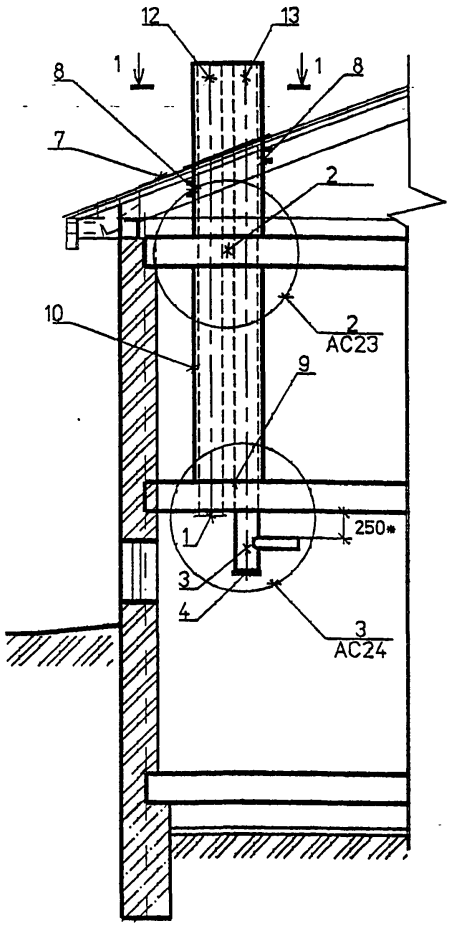

1-1

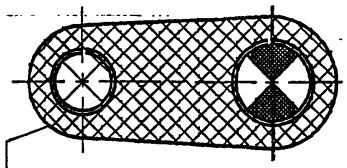

Футляр

Затяжка проволокой ф1 мм с ш.50

Плиты теплоизоляционные П 125-1000.500.60 ГОСТ 9573-82

Изольная мастика ГОСТ 15836-79

Асбестоцементные трубы ГОСТ 1839-80

СПЕЦИФИКАЦИЯ ЭЛЕМЕНТОВ КАНАЛОВ

Поз.	Обозначение	Наименование	Кол	Масса ед.кг	Примечание
		Сборочные единицы			
1	АС.И 1.00 СБ	Решетка вентиляционная	1		
2	АС.И 12.00 СБ	Гильза.	1		
3	АС.И 3.00 СБ	Тройник	1		
4	АС.И 4.00 СБ	Заглушка	1		
5	АС.И 5.00 СБ	Хомут	1		
6	АС.И 5.00 СБ	Хомут	1		
7	АС.И 7.00 СБ	Фартук	1		
8	АС.И 10.00 СБ	Опорная конструкция	2		
9	АС.И 13.00 СБ	Песочница.	1		
		Детали			
10	АС.И 8.00 СБ	Футляр	1		
11	АС.И 9.00	Опора	2		
12	АС.И УД	БНТ Dy ГОСТ 1839-80	1		
13	АС.И УД	БНТ Dy ГОСТ 1839-80	1		

Обозначение	Dy. мм
АС.И УД	150
-01	200
-02	300

1 * Размер для справок.

2 Тройник поз.3 выбирать по месту в соответствии с площадью патрубка газового прибора, присоединяемого к дымоходу.

Изм.	Кол.уч.	Лист	№док.	Подп.	Дата
Разраб.		Мокрецов			09.93
Проверил		Антонова			09.93
Н.контр.		Корж			09.93
Утвердил		Медведев			09.93

АС4

Одноэтажное здание с цокольным (подвальным) этажом. Дымовой и вентиляционный каналы с выходом через перекрытие.

Стадия	Масса	Масштаб
Р		
Лист	Листов 1	

СПКБ "ГАЗПРОЕКТ"

Взам инв N | Подпись и дата | Инв N подл

5-93\АС13

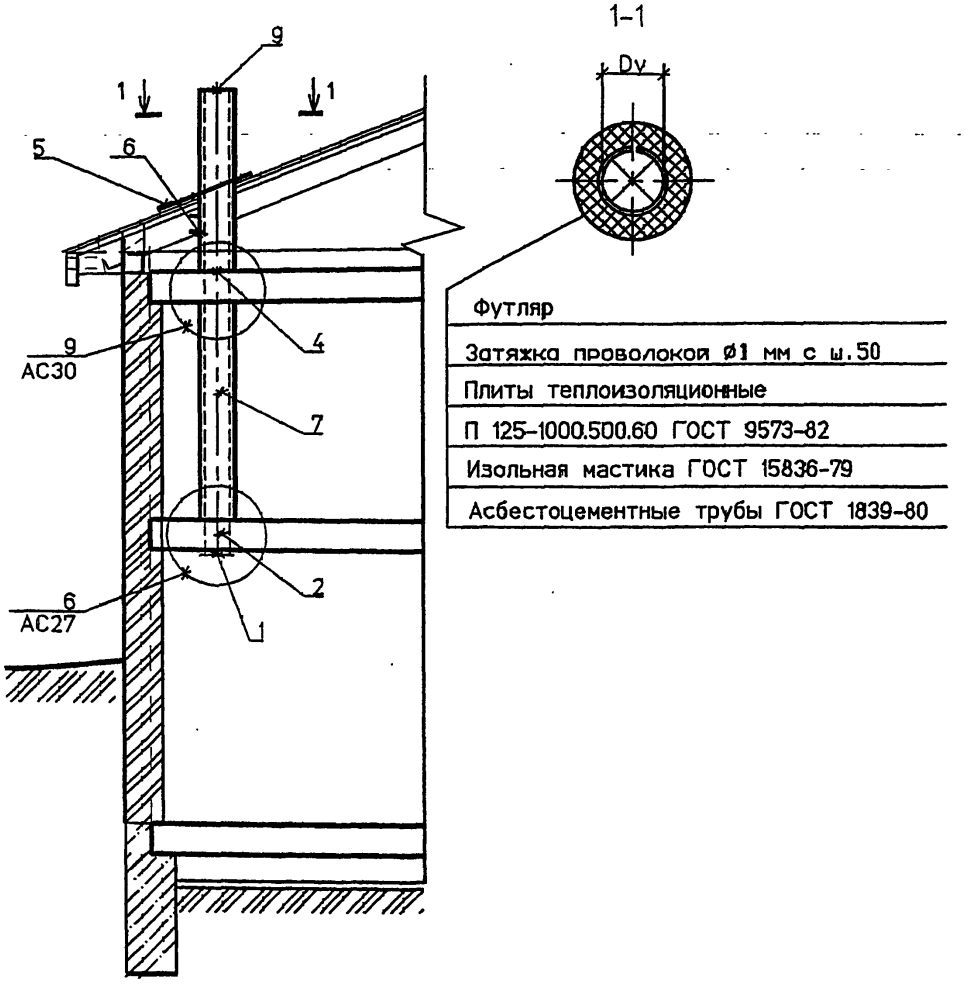

Футляр

Затяжка проволокой ø1 мм с ш.50

Плиты теплоизоляционные

П 125-1000.500.60 ГОСТ 9573-82

Изольная мастика ГОСТ 15836-79

Асбестоцементные трубы ГОСТ 1839-80

СПЕЦИФИКАЦИЯ ЭЛЕМЕНТОВ КАНАЛОВ

Поз.	Обозначение	Наименование	Кол	Масса ед.кг	Примечание
		Сборочные единицы			
1	АС.И 1.00 СБ	Решетка вентиляционная	1		
2	АС.И 18.00 СБ	Гильза	1		
3	АС.И 5.00 СБ	Хомут	1		
4	АС.И 19.00 СБ	Гильза	1		
5	АС.И 15.00	Фартук	1		
6	АС.И 10.00 СБ	Опорная конструкция	1		
		Детали			
7	АС.И 16.00	Футляр	1		
8	АС.И 9.00 СБ	Опора	2		
9	АС.И УД	БНТ Dy ГОСТ 1839-80	1		

Обозначение	Dy, мм
АС.И УД	150
-01	200
-02	300

Изм.	Кол.уч.	Лист	№док.	Подп.	Дата
Разраб.		Мокрецов			09.93
Проверил		Антонова			09.93
Н.контр.		Корж			09.93
Утвердил		Медведев			09.93

АС5

Одноэтажное здание с цокольным (подвальным) этажом. Вентиляционный канал с выходом через перекрытие.

Стадия	Масса	Масштаб
Р		
Лист	Листов 1	

СПКБ "ГАЗПРОЕКТ"

СОГЛАСОВАНО

Взам инв N

Подпись и дата

Инв N подл

5-97\ АС14

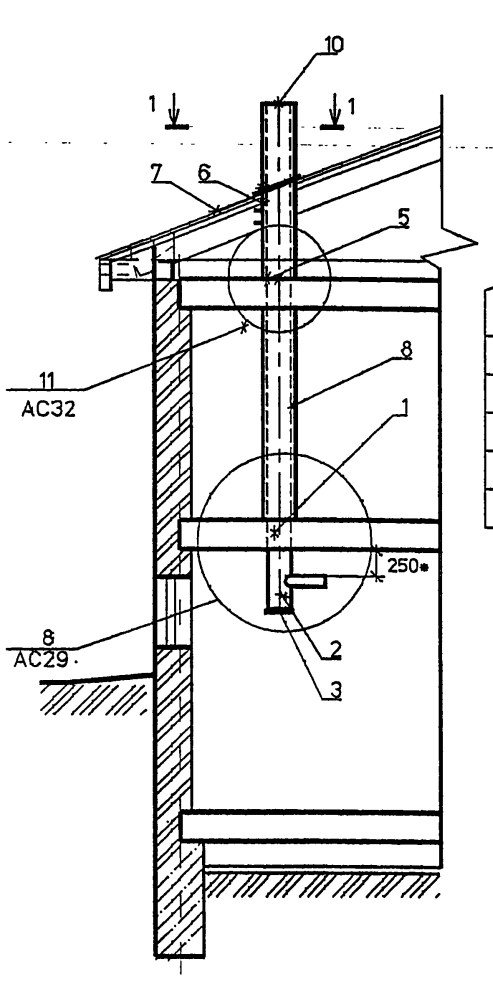

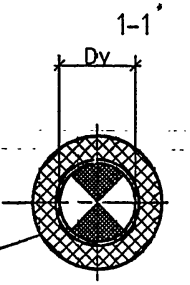

Футляр
Затяжка проволокой ø1 мм с ш.50
Плиты теплоизоляционные
П 125-1000.500.60 ГОСТ 9573-82
Изольная мастика ГОСТ 15836-79
Асбестоцементная труба ГОСТ 1839-80

1 * Размер для справок.

2 Тройник поз.2 выбирать по месту в соответствии с площадью патрубка газового прибора, присоединяемого к дымоходу.

СПЕЦИФИКАЦИЯ ЭЛЕМЕНТОВ КАНАЛОВ

Поз.	Обозначение	Наименование	Кол	Масса ед. кг	Приме-чание
		Сборочные единицы			
1	АС.И 20.00 СБ	Песочница	1		
2	АС.И 3.00 СБ	Тройник	1		
3	АС.И 4.00 СБ	Заглушка	1		
4	АС.И 5.00 СБ	Хомут	1		
5	АС.И 21.00 СБ	Гильза	1		
6	АС.И 10.00 СБ	Опорная конструкция	1		
7	АС.И 15.00	Фартук	1		
		Детали			
8	АС.И 16.00 СБ	Футляр	1		
9	АС.И 9.00	Опора	2		
10	АС.И УД	БНТ Dy ГОСТ 1839-80	1		

Обозначение	Dy, мм
АС.И УД	150
-01	200
-02	300

Изм.	Кол.уч.	Лист	№док.	Подп.	Дата
Разраб.		Мокрецов			09.93
Проверил		Антонова			09.93
Н.контр.		Корж			09.93
Утвердил		Медведев			09.93

АС6

Одноэтажное здание с цокольным (подвальным) этажом.
Дымовой канал с выходом через перекрытие.

Стадия	Масса	Масштаб
Р		
Лист	Листов 1	

СПКБ "ГАЗПРОЕКТ"

Взам. инв N | Подпись и дата | Инв N подл

1-1

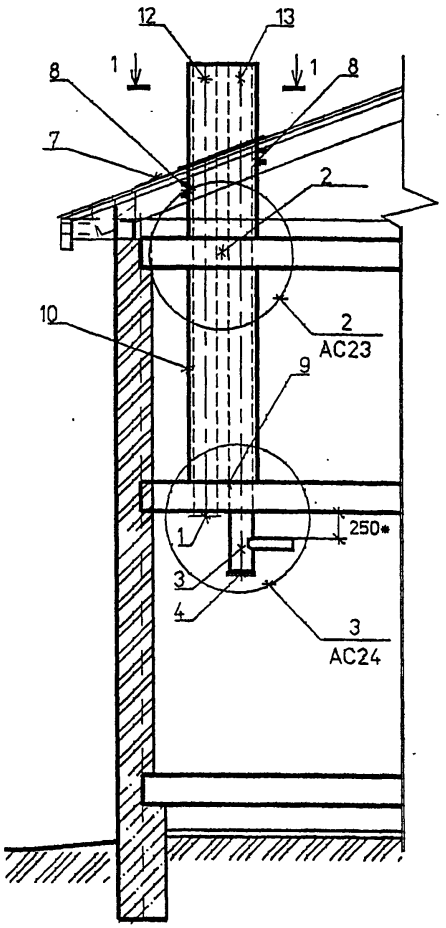

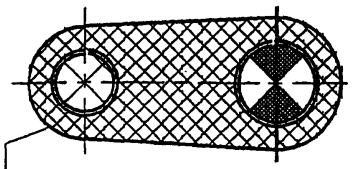

Футляр

Затяжка проволокой
ф1 мм с ш.50

Плиты теплоизоляционные
П 125-1000.500.60 ГОСТ 9573-82

Изольная мастика ГОСТ 15836-79

Асбестоцементные трубы
ГОСТ 1839-80

СПЕЦИФИКАЦИЯ ЭЛЕМЕНТОВ КАНАЛОВ

Поз.	Обозначение	Наименование	Кол	Масса ед.кг	Приме-чание
		Сборочные единицы			
1	АС.И 1.00 СБ	Решетка вентиляционная	1		
2	АС.И 12.00 СБ	Гильза.	1		
3	АС.И 3.00 СБ	Тройник	1		
4	АС.И 4.00 СБ	Заглушка	1		
5	АС.И 5.00 СБ	Хомут	1		
6	АС.И 5.00 СБ	Хомут	1		
7	АС.И 7.00 СБ	Фартук	1		
8	АС.И 10.00 СБ	Опорная конструкция	2		
9	АС.И 13.00 СБ	Песочница.	1		
		Детали			
10	АС.И 8.00 СБ	Футляр	1		
11	АС.И 9.00	Опора	2		
12	АС.И УД	БНТ Dy ГОСТ 1839-80	1		
13	АС.И УД	БНТ Dy ГОСТ 1839-80	1		

Обозначение	Dy. мм
АС.И УД	150
-01	200
-02	300

1 * Размер для справок.

2 Тройник поз.3 выбирать по месту в соответствии с площадью патрубка газового прибора, присоединяемого к дымоходу.

Изм.	Кол.уч.	Лист	№док.	Подп.	Дата
Разраб.		Мокрецов			09.93
Проверил		Антонова			09.93
Н.контр.		Корж			09.93
Утвердил		Медведев			09.93

АС7

Двухэтажное здание.
Дымовой и вентиляционный каналы с выходом через перекрытие.

Стадия	Масса	Масштаб
Р		
Лист	Листов 1	

СПКБ "ГАЗПРОЕКТ"

СОГЛАСОВАНО

Взам инв N

Подпись и дата

Инв N подл

5-93\АС2

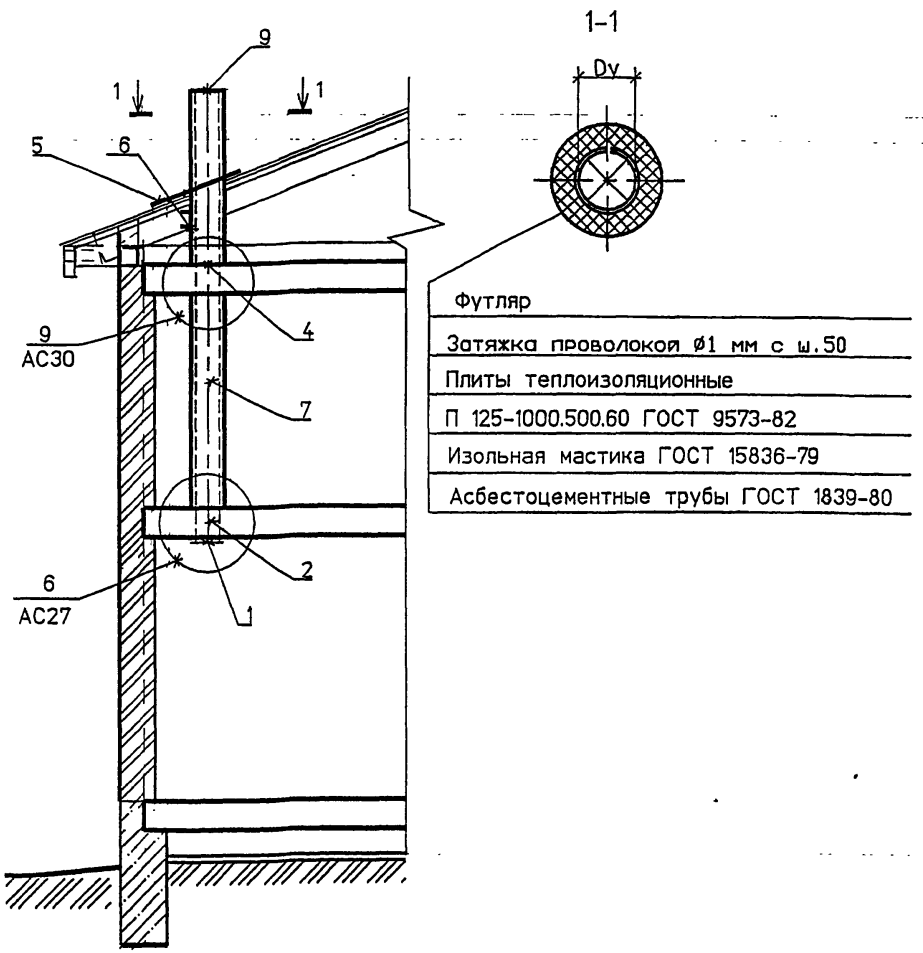

Футляр

Затяжка проволокой Ø1 мм с ш.50

Плиты теплоизоляционные

П 125-1000.500.60 ГОСТ 9573-82

Изольная мастика ГОСТ 15836-79

Асбестоцементные трубы ГОСТ 1839-80

СПЕЦИФИКАЦИЯ ЭЛЕМЕНТОВ КАНАЛОВ

Поз.	Обозначение	Наименование	Кол	Масса ед.кг	Примечание
		Сборочные единицы			
1	АС.И 1.00 СБ	Решетка вентиляционная	1		
2	АС.И 18.00 СБ	Гильза	1		
3	АС.И 5.00 СБ	Хомут	1		
4	АС.И 19.00 СБ	Гильза	1		
5	АС.И 15.00	Фартук	1		
6	АС.И 10.00 СБ	Опорная конструкция	1		
		Детали			
7	АС.И 16.00	Футляр	1		
8	АС.И 9.00 СБ	Опора	2		
9	АС.И УД	БНТ Dy ГОСТ 1839-80	1		

Обозначение	Dy, мм
АС.И УД	150
-01	200
-02	300

Изм.	Кол.уч.	Лист	№док.	Подп.	Дата
Разраб.		Мокрецов			09.93
Проверил		Антонова			09.93
Н.контр.		Корж			09.93
Утвердил		Медведев			09.93

АС8

Двухэтажное здание. Вентиляционный канал с выходом через перекритие.

Стадия	Масса	Масштаб
Р		
Лист	Листов 1	

СПКБ "ГАЗПРОЕКТ"

Взам инв N

Подпись и дата

Инв N подл.

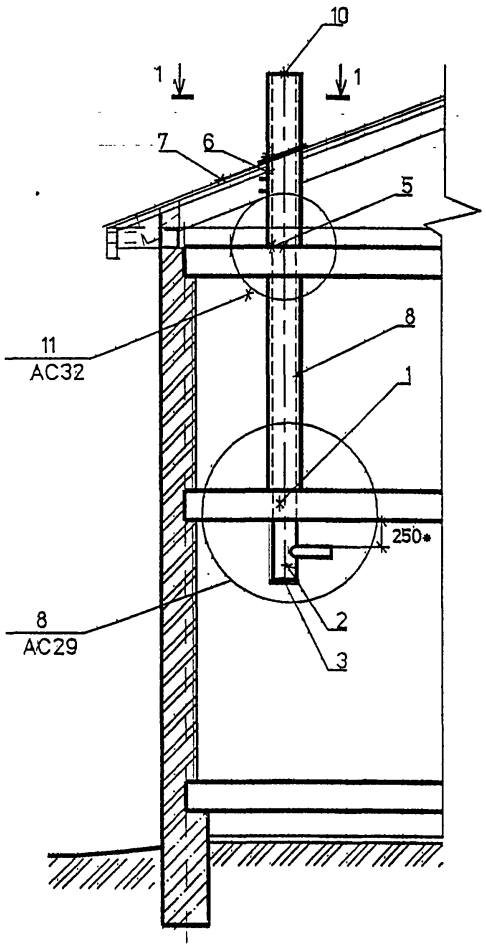

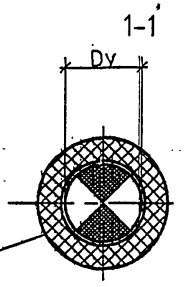

Футляр
Затяжка проволокой ∅1 мм с ш.50
Плиты теплоизоляционные
П 125-1000.500.60 ГОСТ 9573-82
Изольная мастика ГОСТ 15836-79
Асбестоцементная труба ГОСТ 1839-80

СПЕЦИФИКАЦИЯ ЭЛЕМЕНТОВ КАНАЛОВ

Поз.	Обозначение	Наименование	Кол	Масса ед.кг	Приме-чание
		Сборочные единицы			
1	АС.И 20.00 СБ	Песочница	1		
2	АС.И 3.00 СБ	Тройник	1		
3	АС.И 4.00 СБ	Заглушка	1		
4	АС.И 5.00 СБ	Хомут	1		
5	АС.И 21.00 СБ	Гильза	1		
6	АС.И 10.00 СБ	Опорная конструкция	1		
7	АС.И 15.00	Фартук	1		
		Детали			
8	АС.И 16.00 СБ	Футляр	1		
9	АС.И 9.00	Опора	2		
10	АС.И УД	БНТ Dy ГОСТ 1839-80	1		

Обозначение	Dy. мм
АС.И УД	150
-01	200
-02	300

1 * Размер для справок.

2 Тройник поз.2 выбирать по месту в соответствии с площадью патрубка газового прибора, присоединяемого к дымоходу.

Изм.	Кол.уч.	Лист	№док.	Подп.	Дата
Разраб.		Мокрецов			09.93
Проверил		Антонова			09.93
Н.контр.		Корж			09.93
Утвердил		Медведев			09.93

АС9

Двухэтажное здание. Дымовой канал с выходом через перекрытие.

Стадия	Масса	Масштаб
Р		
Лист	Листов 1	

СПКБ "ГАЗПРОЕКТ"

СОГЛАСОВАНО

Взам инв N | Подпись и дата | Инв N подл

5-93\АС6

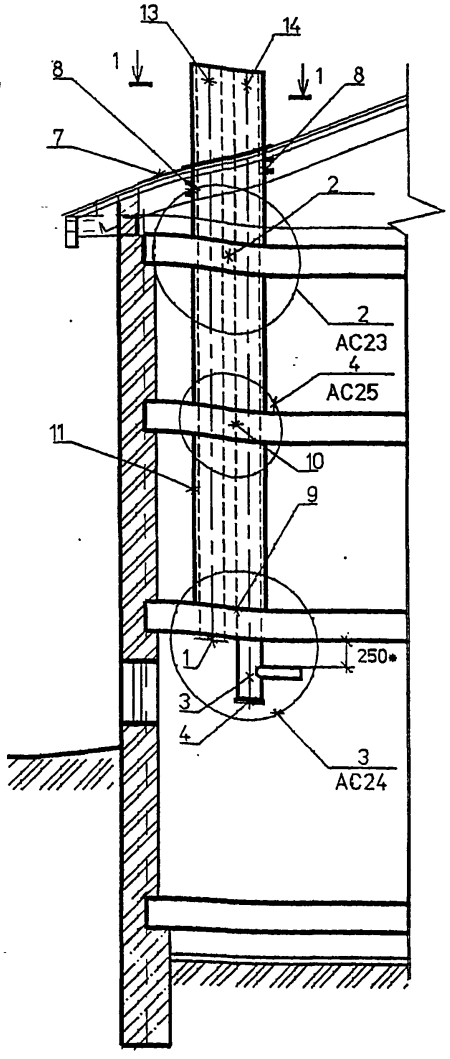

1-1

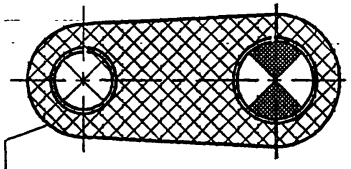

Футляр
Затяжка проволокой ф1 мм с ш.50
Плиты теплоизоляционные П 125-1000.500.60 ГОСТ 9573-82
Изольная мастика ГОСТ 15836-79
Асбестоцементные трубы ГОСТ 1839-80

СПЕЦИФИКАЦИЯ ЭЛЕМЕНТОВ КАНАЛОВ

Поз.	Обозначение	Наименование	Кол	Масса ед.кг	Примечание
		Сборочные единицы			
1	АС.И 1.00 СБ	Решетка вентиляционная	1		
2	АС.И 12.00 СБ	Гильза.	1		
3	АС.И 3.00 СБ	Тройник	1		
4	АС.И 4.00 СБ	Заглушка	1		
5	АС.И 5.00 СБ	Хомут	1		
6	АС.И 5.00 СБ	Хомут	1		
7	АС.И 7.00 СБ	Фартук	1		
8	АС.И 10.00 СБ	Опорная конструкция	2		
9	АС.И 13.00 СБ	Песочница.	1		
10	АС.И 30.00 СБ	Гильза.	1		
		Детали			
11	АС.И 8.00 СБ	Футляр	1		
12	АС.И 9.00	Опора	2		
13	АС.И УД	БНТ Dy ГОСТ 1839-80	1		
14	АС.И УД	БНТ Dy ГОСТ 1839-80	1		

Обозначение	Dy, мм
АС.И УД	150
-01	200
-02	300

1 * Размер для справок.

2 Тройник поз.3 выбирать по месту в соответствии с площадью патрубка газового прибора, присоединяемого к дымоходу.

Изм.	Кол.уч.	Лист	№док.	Подп.	Дата
Разраб.		Мокрецов			09.93
Проверил		Антонова			09.93
Н.контр.		Корж			09.93
Утвердил		Медведев			09.93

АС10

Двухэтажное здание с цокольным (подвальным) этажом. Дымовой и вентиляционный каналы с выходом через перекрытие.

Стадия	Масса	Масштаб
Р		
Лист	Листов 1	

СПКБ "ГАЗПРОЕКТ"

Взам инв.N | Подпись и дата | Инв.N подл

5-93\АС16

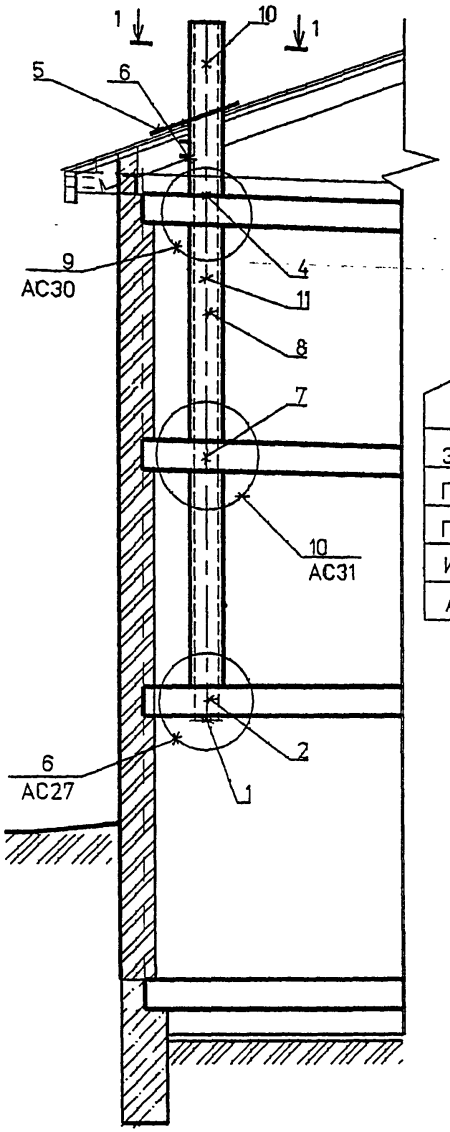

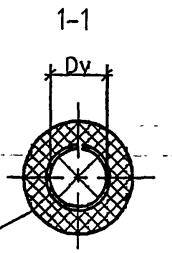

Футляр

Затяжка проволокой ø1 мм с ш.50

Плиты теплоизоляционные

П 125-1000.500.60 ГОСТ 9573-82

Изольная мастика ГОСТ 15836-79

Асбестоцементные трубы ГОСТ 1839-80

СПЕЦИФИКАЦИЯ ЭЛЕМЕНТОВ КАНАЛОВ

Поз.	Обозначение	Наименование	Кол	Масса ед., кг	Примечание
		Сборочные единицы			
1	АС.И 1.00 СБ	Решетка вентиляционная	1		
2	АС.И 18.00 СБ	Гильза	1		
3	АС.И 5.00 СБ	Хомут	1		
4	АС.И 19.00 СБ	Гильза	1		
5	АС.И 15.00	Фартук	1		
6	АС.И 10.00 СБ	Опорная конструкция	1		
7	АС.И 31.00 СБ	Гильза	1		
		Детали			
8	АС.И 16.00	Футляр	1		
9	АС.И 9.00 СБ	Опора	2		
10	АС.И УД	БНТ Dy ГОСТ 1839-80	1		
11	АС.И УД	БНМ Dy ГОСТ 1839-80	1		

Обозначение	Dy, мм
АС.И УД	150
-01	200
-02	300

Изм.	Кол.уч.	Лист	№док.	Подп.	Дата
Разраб.		Мокрецов			09.93
Проверил		Антонова			09.93
Н.контр.		Корж			09.93
Утвердил		Медведев			09.93

АС11

Двухэтажное здание с цокольным (подвальным) этажом. Вентиляционный канал с выходом через перекрытие.

Стадия	Масса	Масштаб
Р		
Лист	Листов 1	

СПКБ "ГАЗПРОЕКТ"

СОГЛАСОВАНО

Взам. инв.N

Подпись и дата

Инв.N подл

5-93\АС17

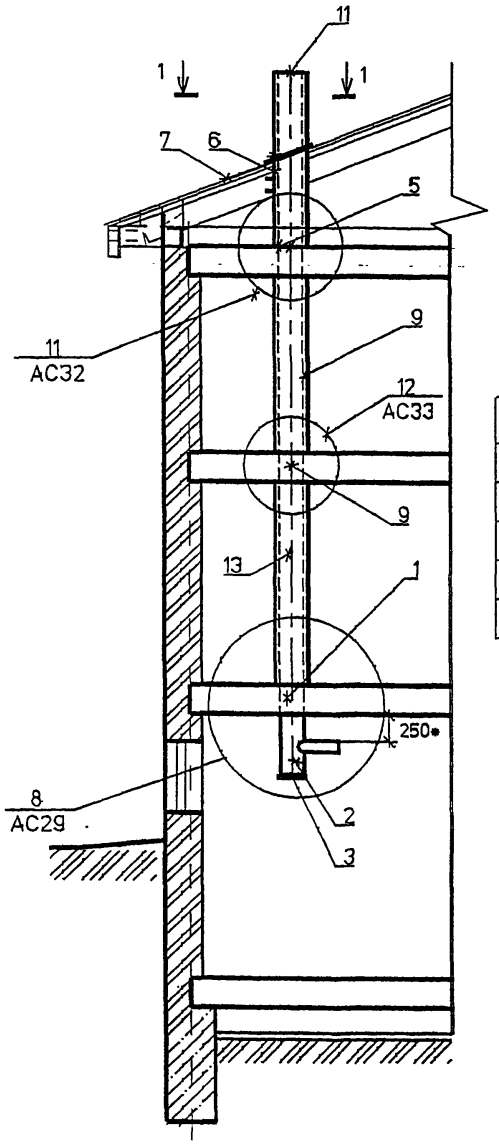

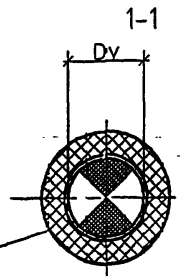

Футляр
Затяжка проволокой Ø1 мм с ш.50
Плиты теплоизоляционные
П 125-1000.500.60 ГОСТ 9573-82
Изольная мастика ГОСТ 15836-79
Асбестоцементная труба ГОСТ 1839-80

1 * Размер для справок.

2 Тройник поз.2 выбирать по месту в соответствии с площадью патрубка газового прибора, присоединяемого к дымоходу.

СПЕЦИФИКАЦИЯ ЭЛЕМЕНТОВ КАНАЛОВ

Поз.	Обозначение	Наименование	Кол	Масса ед. кг	Примечание
		Сборочные единицы			
1	АС.И 20.00 СБ	Песочница	1		
2	АС.И 3.00 СБ	Тройник	1		
3	АС.И 4.00 СБ	Заглушка	1		
4	АС.И 5.00 СБ	Хомут	1		
5	АС.И 21.00 СБ	Гильза	1		
6	АС.И 10.00 СБ	Опорная конструкция	1		
7	АС.И 15.00	Фартук	1		
8	АС.И 31.00 СБ	Гильза	1		
		Детали			
9	АС.И 16.00 СБ	Футляр	1		
10	АС.И 9.00	Опора	2		
11	АС.И УД	БНТ Dy ГОСТ 1839-80	1		
12	АС.И УД	БНМ Dy ГОСТ 1839-80	1		

Обозначение	Dy, мм
АС.И УД	150
-01	200
-02	300

Изм.	Кол.уч.	Лист	№док.	Подп.	Дата
Разраб.		Мокрецов			09.93
Проверил		Антонова			09.93
Н.контр.		Корж			09.93
Утвердил		Мелведев			09.93

АС12

Двухэтажное здание с цокольным (подвальным) этажом.
Дымовой канал с выходом через перекрытие.

Стадия	Масса	Масштаб
Р		
Лист	Листов 1	

СПКБ "ГАЗПРОЕКТ"

Взам инв N | Подпись и дата | Инв N подл

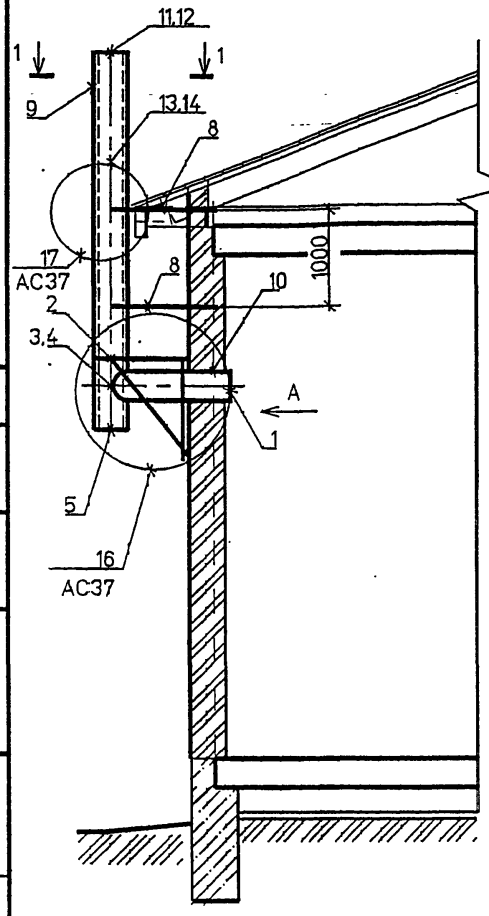

1-1

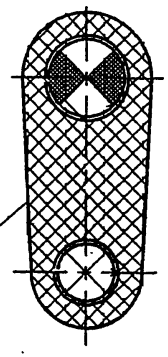

Футляр

Затяжка проволокой ⌀1 мм с ш.50

Плиты теплоизоляционные П 125-1000.500.60 ГОСТ 9573-82

Изольная мастика ГОСТ 15836-79

Асбестоцементные трубы ГОСТ 1839-80

А

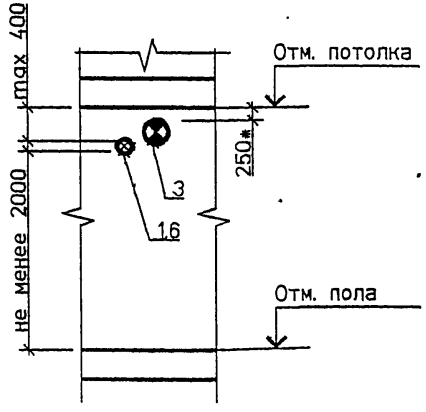

1 * Размер для справок.

2 Тройник поз.3 выбирать по месту в соответствии с площадью патрубка газового прибора, присоединяемого к дымоходу.

СПЕЦИФИКАЦИЯ ЭЛЕМЕНТОВ КАНАЛОВ

Поз.	Обозначение	Наименование	Кол	Масса ед., кг	Примечание
		Сборочные единицы			
1	АС.И 1.00 СБ	Решетка вентиляционная	1		
2	АС.И 27.00 СБ	Кронштейн	1		
3	АС.И 29.00 СБ	Тройник	1		
4	АС.И 22.00	Колено	1		
5	АС.И 4.00 СБ	Заглушка	1		
6	АС.И 23.00	Патрубок	1		
7	АС.И 6.00 СБ	Хомут	1		
8	АС.И 28.00 СБ	Кронштейн	2		
		Детали			
9	АС.И 8.00 СБ	Футляр	1		
10	АС.И 25.00	Гильза	2		
11	АС.И УД	БНТ Dy ГОСТ 1839-80	1		
12	АС.И УД	БНТ Dy ГОСТ 1839-80	1		
13	АС.И УД	БНМ Dy ГОСТ 1839-80	1		
14	АС.И УД	БНМ Dy ГОСТ 1839-80	1		

Обозначение	Dy, мм
АС.И УД	150
-01	200
-02	300

Изм.	Кол.уч.	Лист	№док.	Подп.	Дата
Разраб.		Мокрецов			09.93
Проверил		Антонова			09.93
Н.контр.		Корж			09.93
Утвердил		Медведев			09.93

АС13

Одноэтажное здание. Дымовой и вентиляционный каналы с выходом через стену.

Стадия	Масса	Масштаб
Р		
Лист	Листов 1	

СПКБ "ГАЗПРОЕКТ"

СОГЛАСОВАНО

Взам. инв.N

Подпись и дата

Инв.N подл.

5-93/АС12

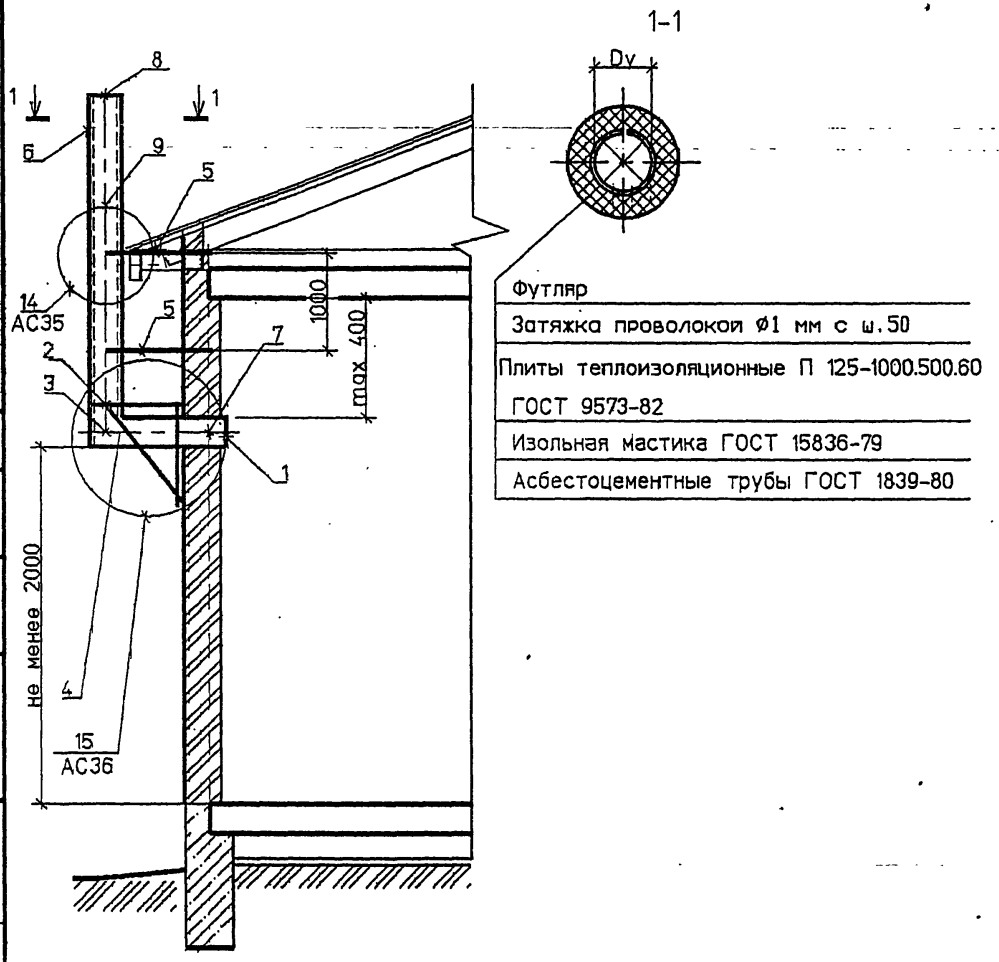

Футляр

Затяжка проволокой ∅1 мм с ш.50

Плиты теплоизоляционные П 125-1000.500.60 ГОСТ 9573-82

Изольная мастика ГОСТ 15836-79

Асбестоцементные трубы ГОСТ 1839-80

СПЕЦИФИКАЦИЯ ЭЛЕМЕНТОВ КАНАЛОВ

Поз.	Обозначение	Наименование	Кол	Масса ед.кг	Примечание
		Сборочные единицы			
1	АС.И 1.00 СБ	Решетка вентиляционная	1		
2	АС.И 24.00 СБ	Кронштейн	1		
3	АС.И 22.00	Колено	1		
4	АС.И 23.00	Патрубок	1		
5	АС.И 26.00 СБ	Кронштейн	2		
		Детали			
6	АС.И 16.00	Футляр	1		
7	АС.И 25.00	Гильза	1		
8	АС.И УД	БНТ Dy ГОСТ 1839-80	1		
9	АС.И УД	БНМ Dy ГОСТ 1839-80	1		

Обозначение	Dy, мм
АС.И УД	150
-01	200
-02	300

Изм.	Кол.уч.	Лист	№док.	Подп.	Дата
Разраб.		Мокрецов			09.93
Проверил		Антонова			09.93
Н.контр.		Корж			09.93
Утвердил		Медведев			09.93

АС14

Одноэтажное здание. Вентиляционный канал с выходом через стену.

Стадия	Масса	Масштаб
Р		
Лист	Листов 1	

СПКБ "ГАЗПРОЕКТ"

Взам. инв.N | Подпись и дата | Инв.N подл.

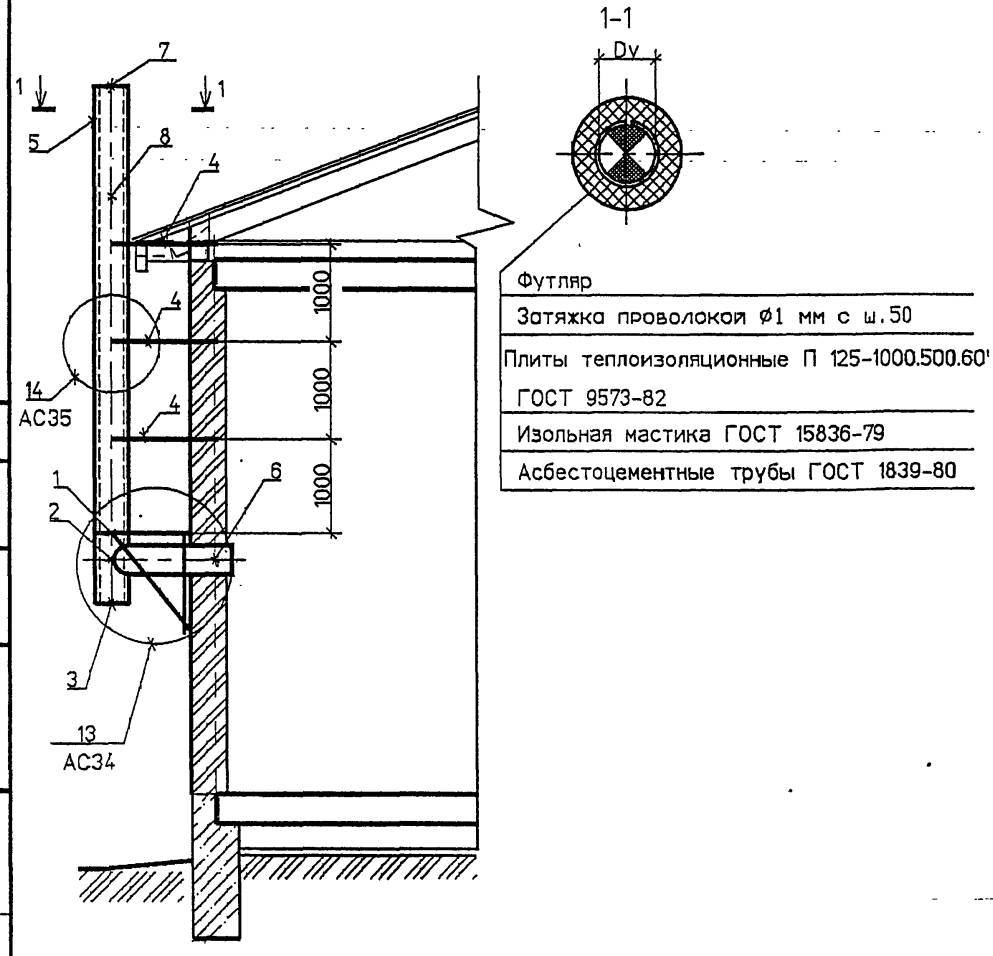

Футляр

Затяжка проволокой ∅1 мм с ш.50

Плиты теплоизоляционные П 125-1000.500.60 ГОСТ 9573-82

Изольная мастика ГОСТ 15836-79

Асбестоцементные трубы ГОСТ 1839-80

СПЕЦИФИКАЦИЯ ЭЛЕМЕНТОВ КАНАЛОВ

Поз.	Обозначение	Наименование	Кол	Масса ед. кг	Примечание
		Сборочные единицы			
1	АС.И 24.00 СБ	Кронштейн	1		
2	АС.И 29.00 СБ	Тройник	1		
3	АС.И 4.00 СБ	Заглушка	1		
4	АС.И 26.00 СБ	Кронштейн	3		
		Детали			
5	АС.И 16.00	Футляр	1		
6	АС.И 25.00	Гильза	1		
7	АС.И УД	БНТ Dy ГОСТ 1839-80	2		
8	АС.И УД	БНМ Dy ГОСТ 1839-80	1		

Обозначение	Dy, мм
АС.И УД	150
-01	200
-02	300

1 * Размер для справок.

2 Тройник поз.3 выбирать по месту в соответствии с площадью патрубка газового прибора, присоединяемого к дымоходу.

Изм.	Кол.уч.	Лист	№док.	Подп.	Дата
Разраб.		Мокрецов			03.93
Проверил		Антонова			03.93
Н.контр.		Корж			03.93
Утвердил		Медведев			03.93

АС15

Одноэтажное здание. Дымовой канал с выходом через стену.

Стадия	Масса	Масштаб
Р		
Лист	Листов 1	

СПКБ "ГАЗПРОЕКТ"

СОГЛАСОВАНО

Взам. инв.N | Подпись и дата | Инв.N подл.

5.93/АС10

1-1

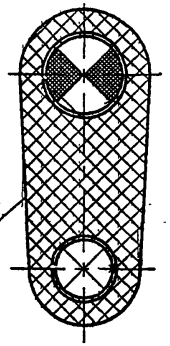

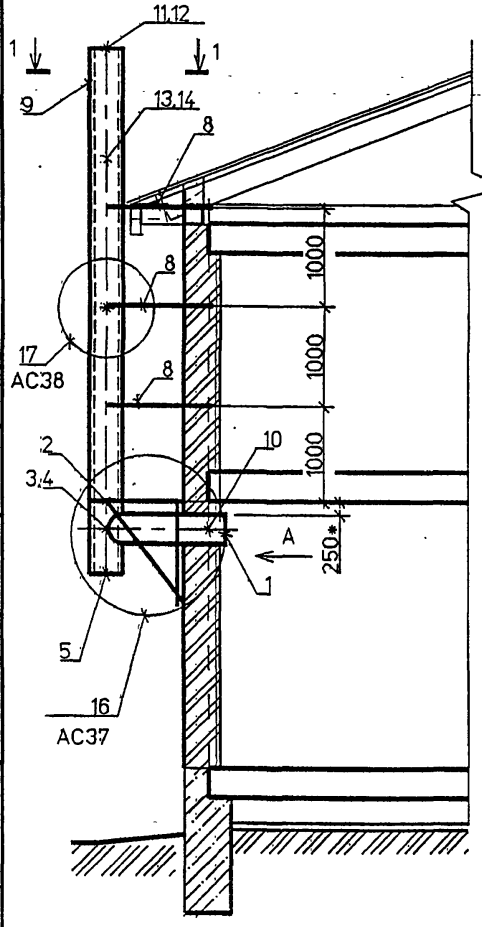

Футляр

Затяжка проволокой ⌀1 мм с ш.50

Плиты теплоизоляционные П 125-1000.500.60 ГОСТ 9573-82

Изольная мастика ГОСТ 15836-79

Асбестоцементные трубы ГОСТ 1839-80

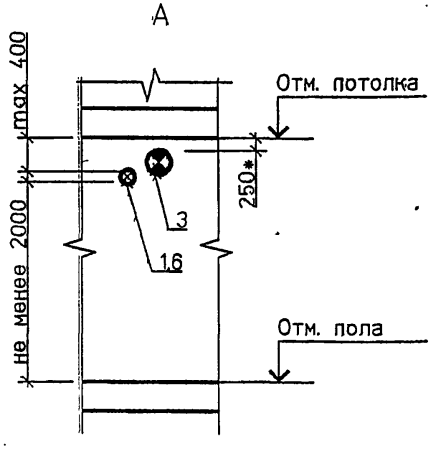

1 * Размер для справок.

2 Тройник поз.3 выбирать по месту в соответствии с площадью патрубка газового прибора, присоединяемого к дымоходу.

СПЕЦИФИКАЦИЯ ЭЛЕМЕНТОВ КАНАЛОВ

Поз.	Обозначение	Наименование	Кол	Масса ед., кг	Приме-чание
		Сборочные единицы			
1	АС.И 1.00 СБ	Решетка вентиляционная	1		
2	АС.И 27.00 СБ	Кронштейн	1		
3	АС.И 29.00 СБ	Тройник	1		
4	АС.И-22.00	Колено	1		
5	АС.И 4.00 СБ	Заглушка	1		
6	АС.И 23.00	Патрубок	1		
7	АС.И 6.00 СБ	Хомут	1		
8	АС.И 28.00 СБ	Кронштейн	3		
		Детали			
9	АС.И 8.00 СБ	Футляр	1		
10	АС.И 25.00	Гильза	2		
11	АС.И УД	БНТ Dy ГОСТ 1839-80	2		
12	АС.И УД	БНТ Dy ГОСТ 1839-80	2		
13	АС.И УД	БНМ Dy ГОСТ 1839-80	1		
14	АС.И УД	БНМ Dy ГОСТ 1839-80	1		

Обозначение	Dy, мм
АС.И УД	150
-01	200
-02	300

Изм.	Кол.уч.	Лист	№док.	Подп.	Дата
Разраб.		Мокрецов			09.93
Проверил		Антонова			09.93
Н.контр.		Корж			09.93
Утвердил		Медведев			09.93

АС16

Двухэтажное здание. Дымовой и вентиляционный каналы с выходом через стену.

Стадия	Масса	Масштаб
Р		
Лист	Листов 1	

СПКБ "ГАЗПРОЕКТ"

Взам инв N

Подпись и дата

Инв N подл

5-93/АС8

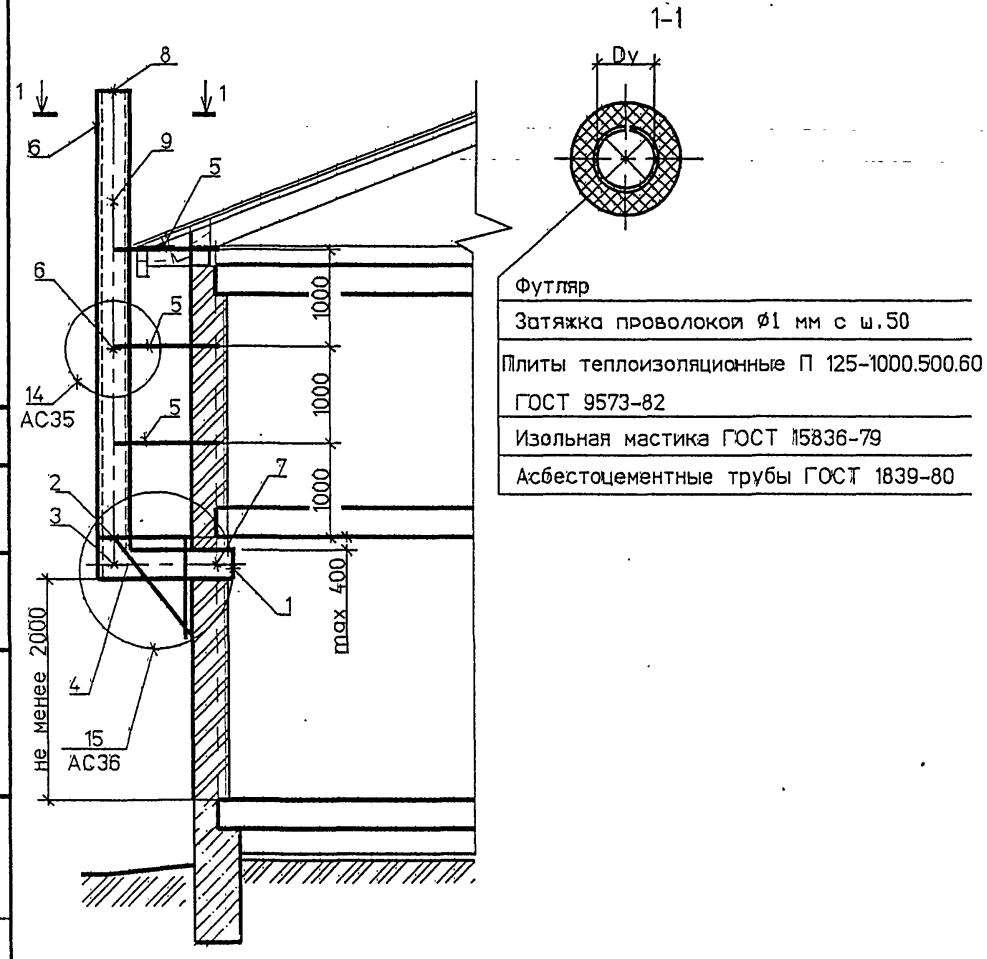

Футляр

Затяжка проволокой ⌀1 мм с ш.50

Плиты теплоизоляционные П 125-1000.500.60 ГОСТ 9573-82

Изольная мастика ГОСТ 15836-79

Асбестоцементные трубы ГОСТ 1839-80

1 * Размер для справок.

СПЕЦИФИКАЦИЯ ЭЛЕМЕНТОВ КАНАЛОВ

Поз.	Обозначение	Наименование	Кол	Масса ед., кг	Примечание
		Сборочные единицы			
1	АС.И 1.00 СБ	Решетка вентиляционная	1		
2	АС.И 24.00 СБ	Кронштейн	1		
3	АС.И 22.00	Колено	1		
4	АС.И 23.00	Патрубок	1		
5	АС.И 26.00 СБ	Кронштейн	3		
		Детали			
6	АС.И 16.00	Футляр	1		
7	АС.И 25.00	Гильза	1		
8	АС.И УД	БНТ Dy ГОСТ 1839-80	2		
9	АС.И УД	БНМ Dy ГОСТ 1839-80	1		

Обозначение	Dy, мм
АС.И УД	150
-01	200
-02	300

Изм.	Кол.уч.	Лист	№док.	Подп.	Дата
Разраб.		Мокрецов			09.93
Проверил		Антонова			09.93
Н.контр.		Корж			09.93
Утвердил		Медведев			09.93

АС17

Двухэтажное здание. Вентиляционный канал с выходом через стену.

Стадия	Масса	Масштаб
Р		
Лист	Листов 1	

СПКБ "ГАЗПРОЕКТ"

СОГЛАСОВАНО

Взам инв N

Подпись и дата

Инв N подл

5-93\АС7

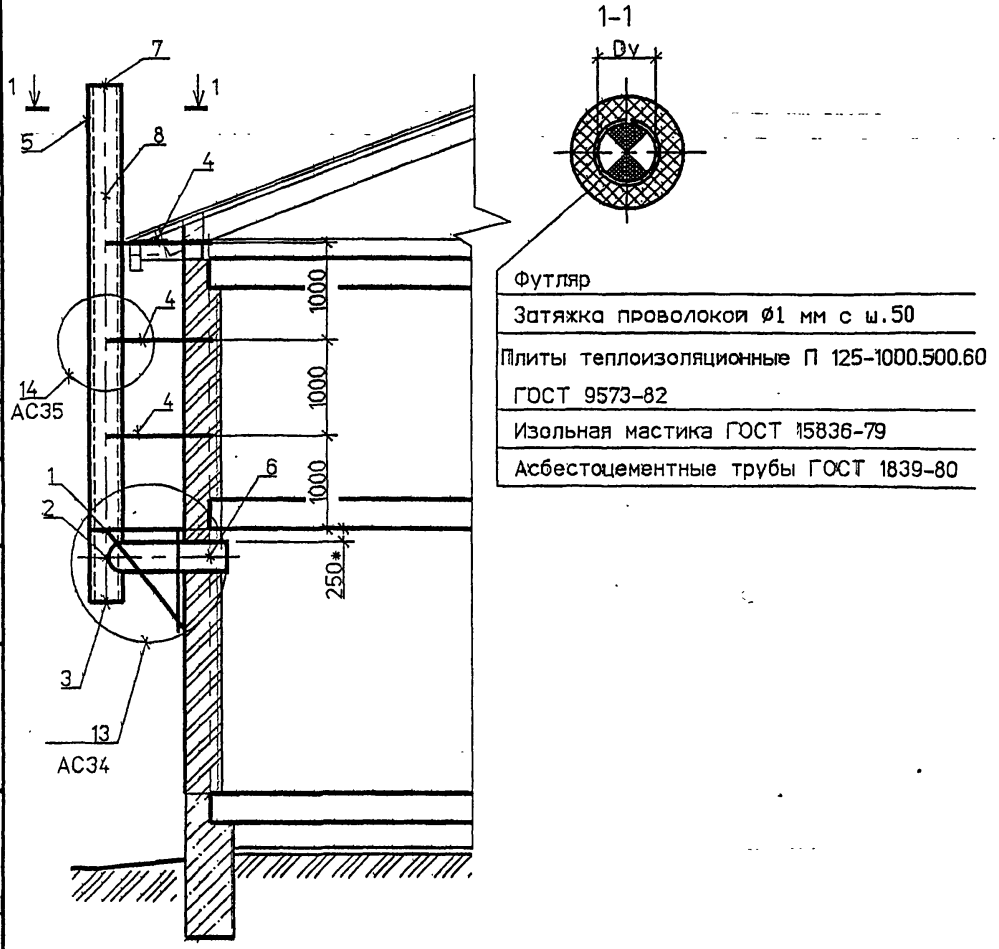

Футляр

Затяжка проволокой ø1 мм с ш.50

Плиты теплоизоляционные П 125-1000.500.60 ГОСТ 9573-82

Изольная мастика ГОСТ 15836-79

Асбестоцементные трубы ГОСТ 1839-80

СПЕЦИФИКАЦИЯ ЭЛЕМЕНТОВ КАНАЛОВ

Поз.	Обозначение	Наименование	Кол	Масса ед.кг	Примечание
		Сборочные единицы			
1	АС.И 24.00 СБ	Кронштейн	1		
2	АС.И 29.00 СБ	Тройник	1		
3	АС.И 4.00 СБ	Заглушка	1		
4	АС.И 26.00 СБ	Кронштейн	3		
		Детали			
5	АС.И 16.00	Футляр	1		
6	АС.И 25.00	Гильза	1		
7	АС.И УД	БНТ Dy ГОСТ 1839-80	2		
8	АС.И УД	БНМ Dy ГОСТ 1839-80	1		

Обозначение	Dy, мм
АС.И УД	150
-01	200
-02	300

1 * Размер для справок.

2 Тройник поз.3 выбирать по месту в соответствии с площадью патрубка газового прибора, присоединяемого к дымоходу.

Изм.	Кол.уч.	Лист	№док.	Подп.	Дата
Разраб.		Мокрецов			09.93
Проверил		Антонова			09.93
Н.контр.		Корж			09.93
Утвердил		Медведев			09.93

АС18

Двухэтажное здание. Дымовой канал с выходом через стену.

Стадия	Масса	Масштаб
Р		
Лист	Листов	

СПКБ "ГАЗПРОЕКТ"

Взам. инв.N | Подпись и дата | Инв.N подл.

5-93/АС9

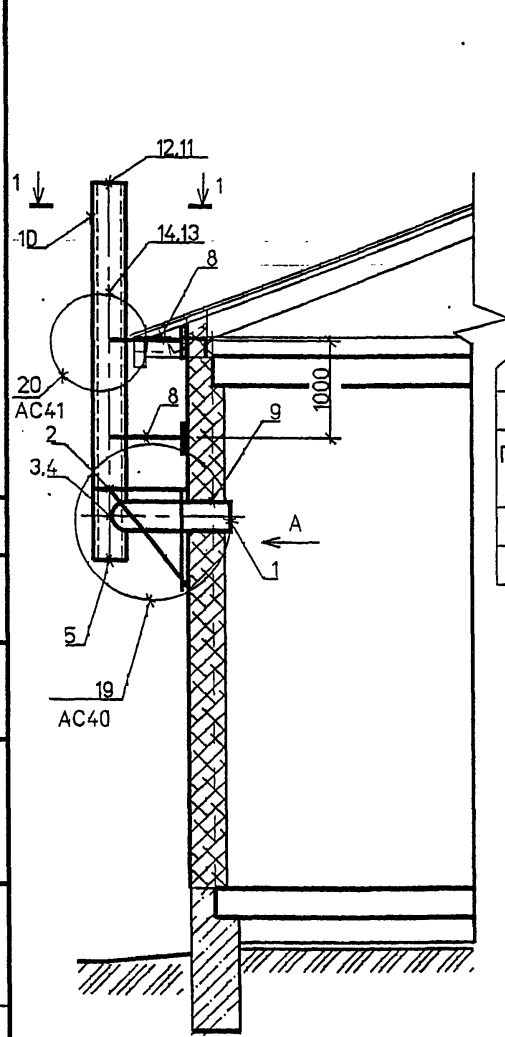

1-1

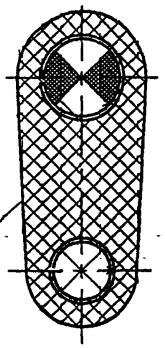

Футляр

Затяжка проволокой ⌀1 мм с ш.50

Плиты теплоизоляционные П 125-1000.500.60 ГОСТ 9573-82

Изрльная мастика ГОСТ 15836-79

Асбестоцементные трубы ГОСТ 1839-80

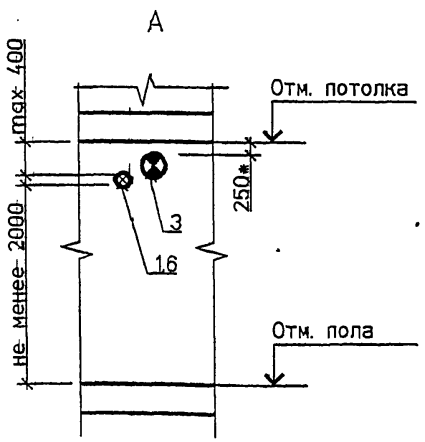

1 * Размер для справок.

2 Тройник поз.3 выбирать по месту в соответствии с площадью патрубка газового прибора, присоединяемого к дымоходу.

СПЕЦИФИКАЦИЯ ЭЛЕМЕНТОВ КАНАЛОВ

Поз.	Обозначение	Наименование	Кол	Масса ед.кг	Примечание
		Сборочные единицы			
1	АС.И 1.00 СБ	Решетка вентиляционная	1		
2	АС.И 32.00 СБ	Кронштейн	1		
3	АС.И 33.00 СБ	Тройник	1		
4	АС.И 22.00	Колено	1		
5	АС.И 4.00 СБ	Заглушка	1		
6	АС.И 34.00	Патрубок	1		
7	АС.И 6.00 СБ	Хомут	1		
8	АС.И 35.00 СБ	Кронштейн	2		
9	АС.И 36.00	Изолятор	1		
		Детали			
10	АС.И 8.00 СБ	Футляр	1		
11	АС.И УД	БНТ Dy ГОСТ 1839-80	1		
12	АС.И УД	БНТ Dy ГОСТ 1839-80	1		
13	АС.И УД	БНМ Dy ГОСТ 1839-80	1		
14	АС.И УД	БНМ Dy ГОСТ 1839-80	1		

Обозначение	Dy, мм
АС.И УД	150
-01	200
-02	300

Изм.	Кол.уч.	Лист	№док.	Подп.	Дата
Разраб.		Мокрецов			09.93
Проверил		Антонова			09.93
Н.контр.		Корж			09.93
Утвердил		Медведев			09.93

АС19

Одноэтажное здание. Дымовой и вентиляционный каналы с выходом через стену из сгораемых материалов.

Стадия	Масса	Масштаб
Р		
Лист	Листов 1	

СПКБ "ГАЗПРОЕКТ"

СОГЛАСОВАНО

Взам инв N | Подпись и дата | Инв N подл

5-93/АС19

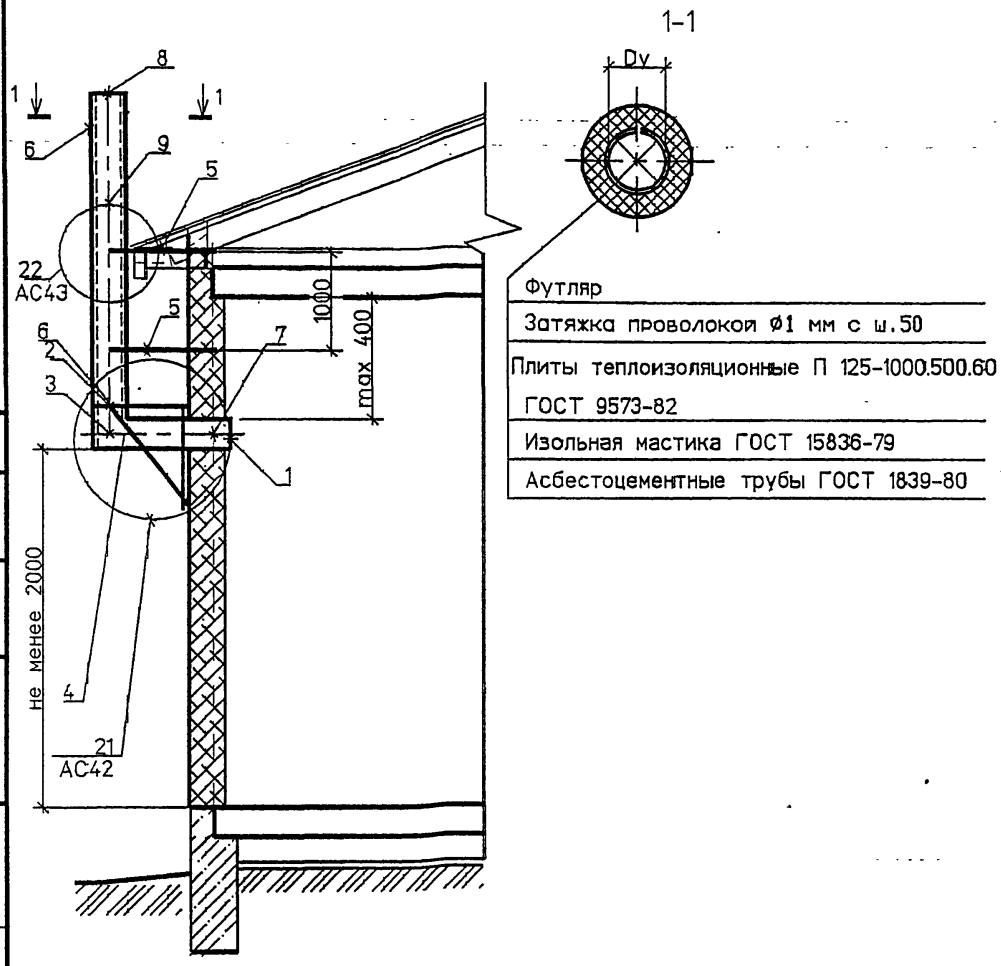

Футляр

Затяжка проволокой ∅1 мм с ш.50

Плиты теплоизоляционные П 125-1000.500.60 ГОСТ 9573-82

Изольная мастика ГОСТ 15836-79

Асбестоцементные трубы ГОСТ 1839-80

1 * Размер для справок.

СПЕЦИФИКАЦИЯ ЭЛЕМЕНТОВ КАНАЛОВ

Поз.	Обозначение	Наименование	Кол	Масса ед., кг	Примечание
		Сборочные единицы			
1	АС.И 1.00 СБ	Решетка вентиляционная	1		
2	АС.И 37.00 СБ	Кронштейн	1		
3	АС.И 22.00	Колено	1		
4	АС.И 34.00	Патрубок	1		
5	АС.И 38.00 СБ	Кронштейн	2		
		Детали			
6	АС.И 16.00	Футляр	1		
7	АС.И 25.00	Гильза	1		
8	АС.И УД	БНТ Dy ГОСТ 1839-80	1		
9	АС.И УД	БНМ Dy ГОСТ 1839-80	1		

Обозначение	Dy, мм
АС.И УД	150
-01	200
-02	300

Изм.	Кол.уч.	Лист	№док.	Подп.	Дата
Разраб.		Мокрецов			09.93
Проверил		Антонова			09.93
Н.контр.		Корж			09.93
Утвердил		Медведев			09.93

АС20

Одноэтажное здание. Вентиляционный канал с выходом через стену из сгораемых материалов.

Стадия	Масса	Масштаб
Р		
Лист	Листов 1	

СПКБ "ГАЗПРОЕКТ"

Взам. инв.N | Подпись и дата | Инв.N подл.

5-93\АС20

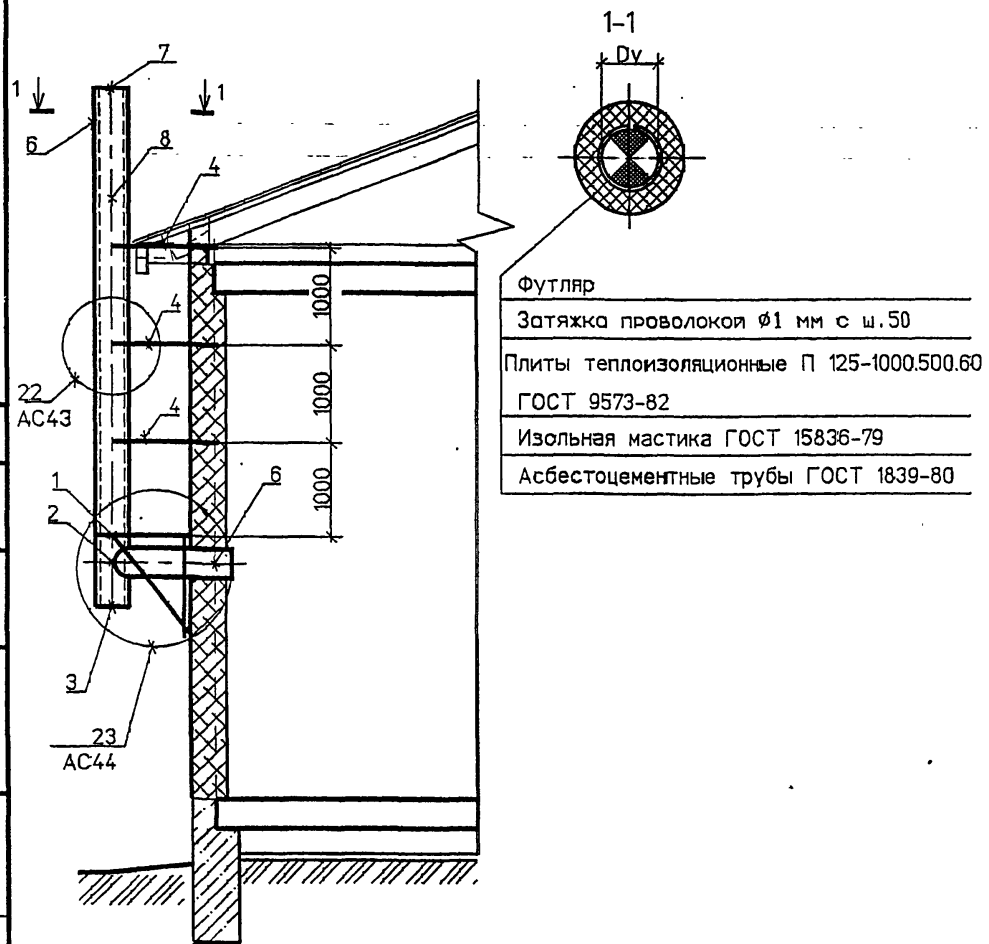

Футляр

Затяжка проволокой ∅1 мм с ш.50

Плиты теплоизоляционные П 125-1000.500.60 ГОСТ 9573-82

Изольная мастика ГОСТ 15836-79

Асбестоцементные трубы ГОСТ 1839-80

СПЕЦИФИКАЦИЯ ЭЛЕМЕНТОВ КАНАЛОВ

Поз.	Обозначение	Наименование	Кол	Масса ед.кг	Примечание
		Сборочные единицы			
1	АС.И 37.00 СБ	Кронштейн	1		
2	АС.И 33.00 СБ	Тройник	1		
3	АС.И 4.00 СБ	Заглушка	1		
4	АС.И 38.00 СБ	Кронштейн	3		
5	АС.И 6.00 СБ	Изолятор	1		
		Детали			
6	АС.И 16.00	Футляр	1		
7	АС.И УД	БНТ Dy ГОСТ 1839-80	2		
8	АС.И УД	БНМ Dy ГОСТ 1839-80	1		

Обозначение	Dy, мм
АС.И УД	150
-01	200
-02	300

1 Тройник поз.2 выбирать по месту в соответствии с площадью патрубка газового прибора, присоединяемого к дымоходу.

Изм.	Кол.уч.	Лист	№док.	Подп.	Дата
Разраб.		Мокрецов			09.93
Проверил		Антонова			09.93
Н.контр.		Корж			09.93
Утвердил		Медведев			09.93

АС21

Одноэтажное здание. Дымовой канал с выходом через стену из сгораемых материалов.

Стадия	Масса	Масштаб
Р		
Лист	Листов 1	

СПКБ "ГАЗПРОЕКТ"

СОГЛАСОВАНО

Взам. инв.N

Подпись и дата

Инв.N подл.

5-93/АС21

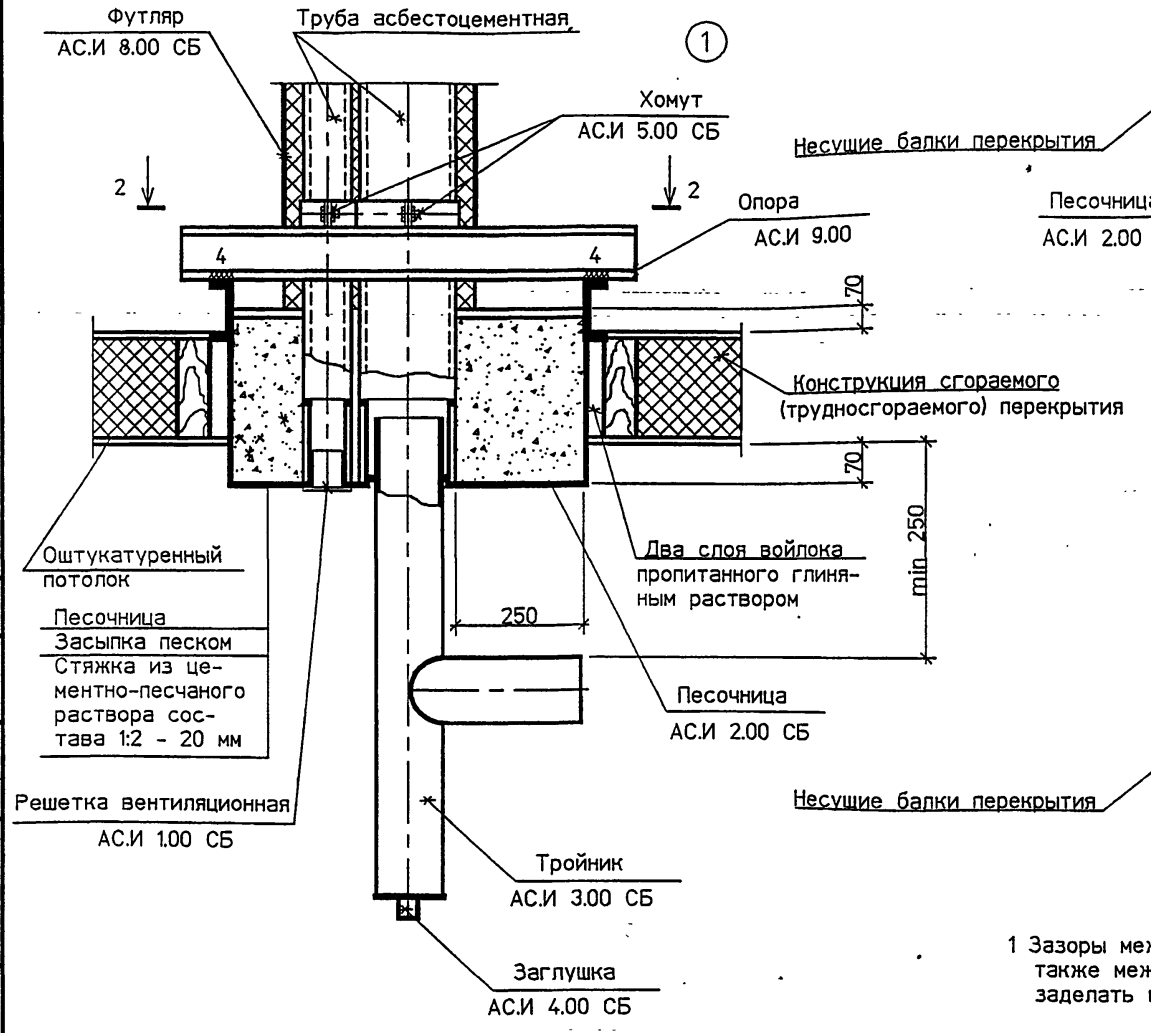

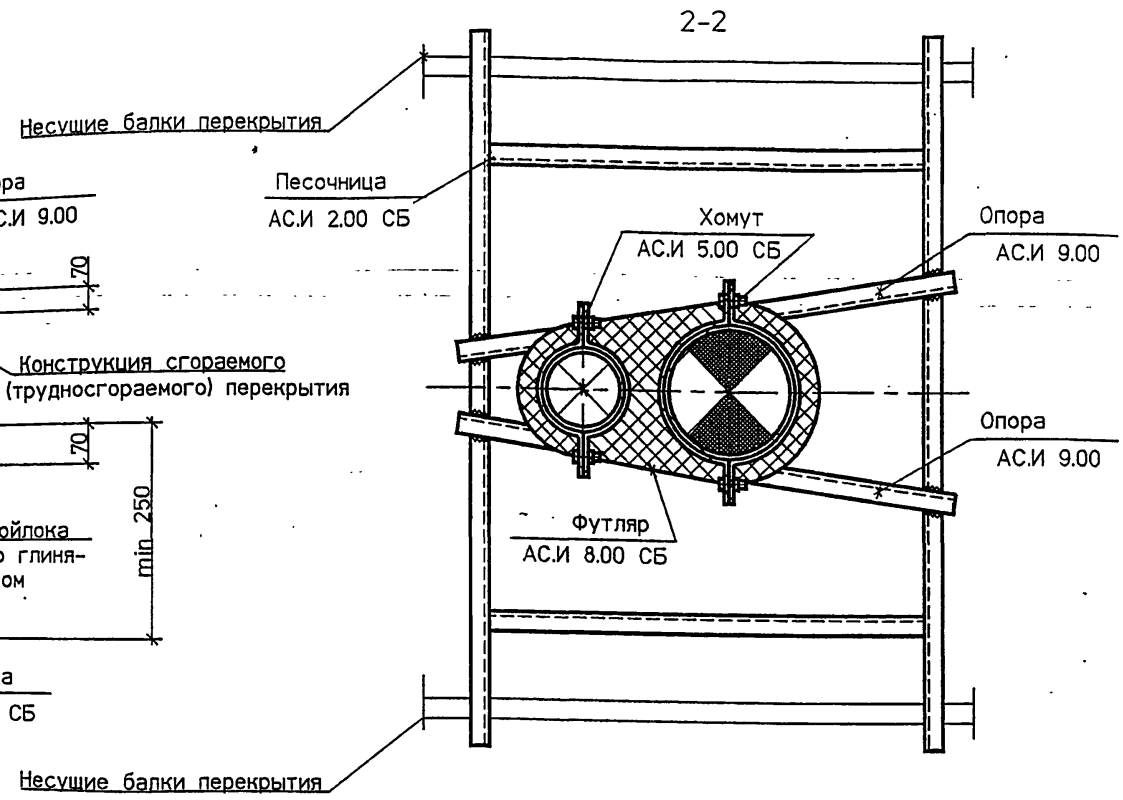

1 Зазоры между асбестоцементными трубами и патрубками песочницы, а также между тройником и патрубком песочницы на глубину 30 мм заделать шнуром асбестовым по ГОСТ 1779-83 Е.

Изм.	Кол.уч.	Лист	№док.	Подп.	Дата
Разраб.		Мокрецов			09.93
Проверил		Антонова			09.93
Н.контр.		Корж			09.93
Утвердил		Медведев			09.93

АС22

Узел 1

Стадия	Масса	Масштаб
Р		
Лист	Листов 1	

СПКБ "ГАЗПРОЕКТ"

Взам инв N | Подпись и дата | Инв N подл

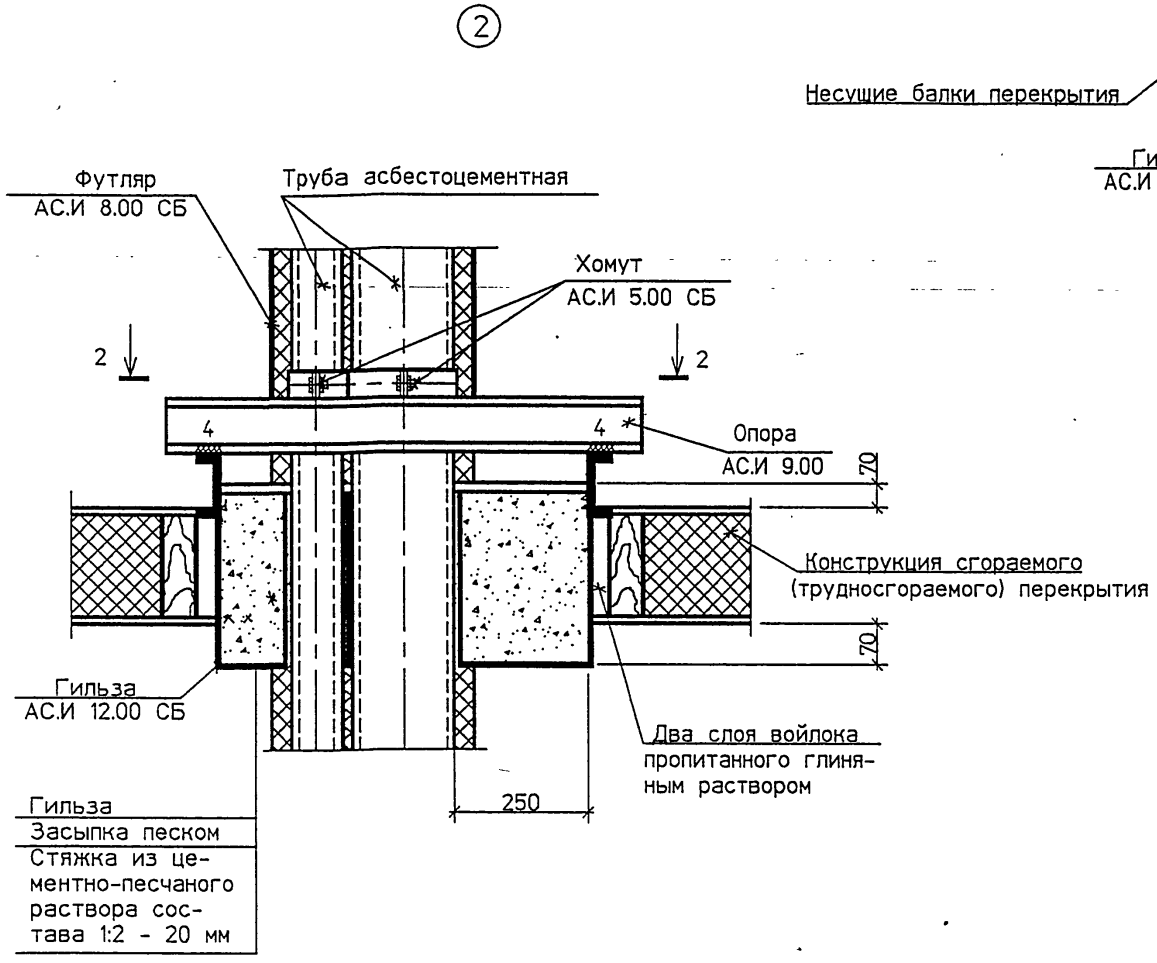

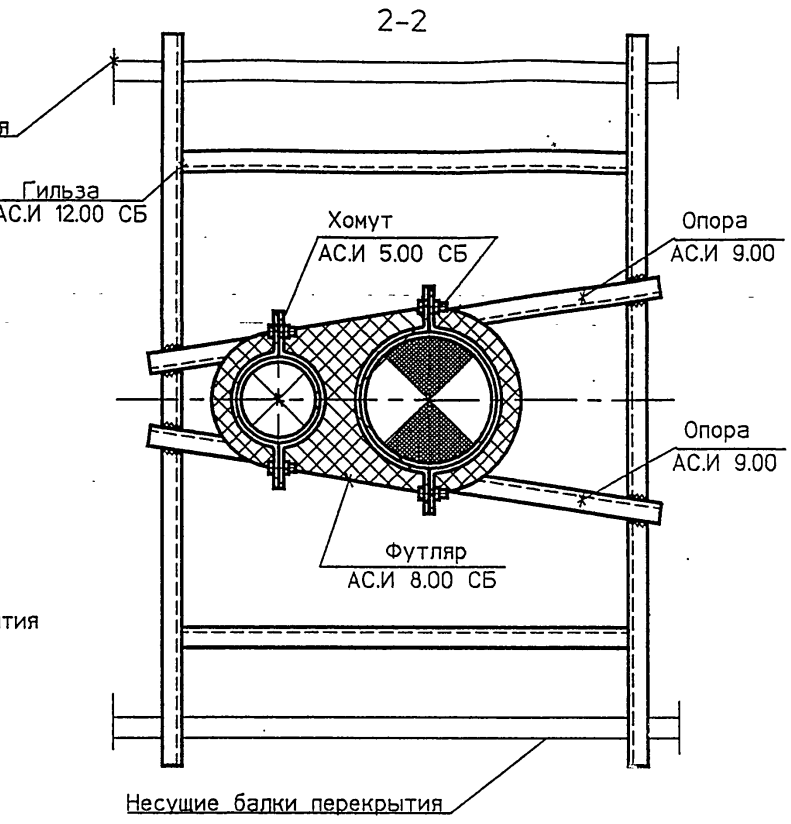

СОГЛАСОВАНО

Взам инв N

Подпись и дата

Инв N подл

5-93\usel2

Изм.	Кол.уч.	Лист	N док.	Подп.	Дата
Разраб.		Мокрецов			09.93
Проверил		Антонова			09.93
Н.контр.		Корж			09.93
Утвердил		Медведев			09.93

АС23

Узел 2

Стадия	Масса	Масштаб
Р		
Лист	Листов 1	

СПКБ
"ГАЗПРОЕКТ"

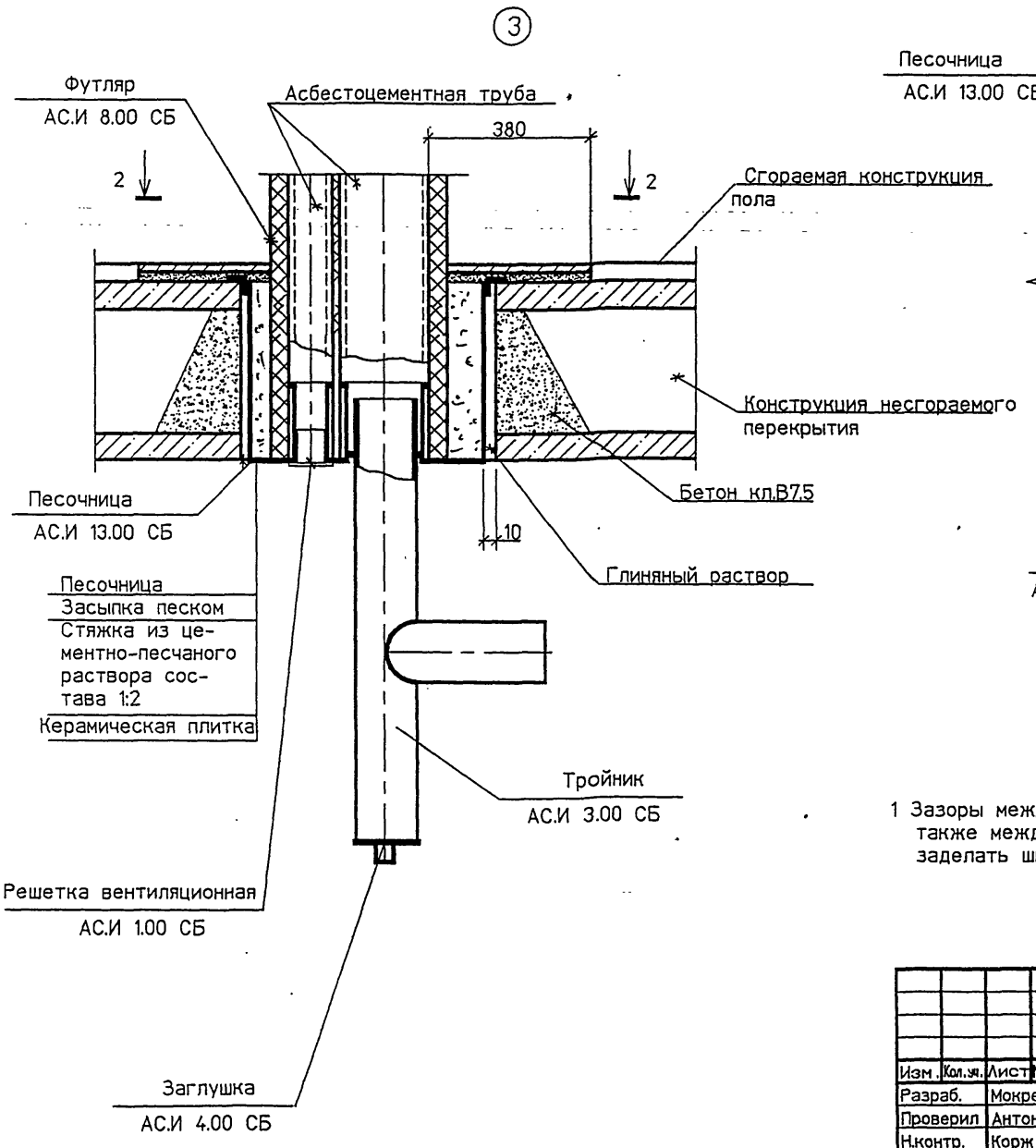

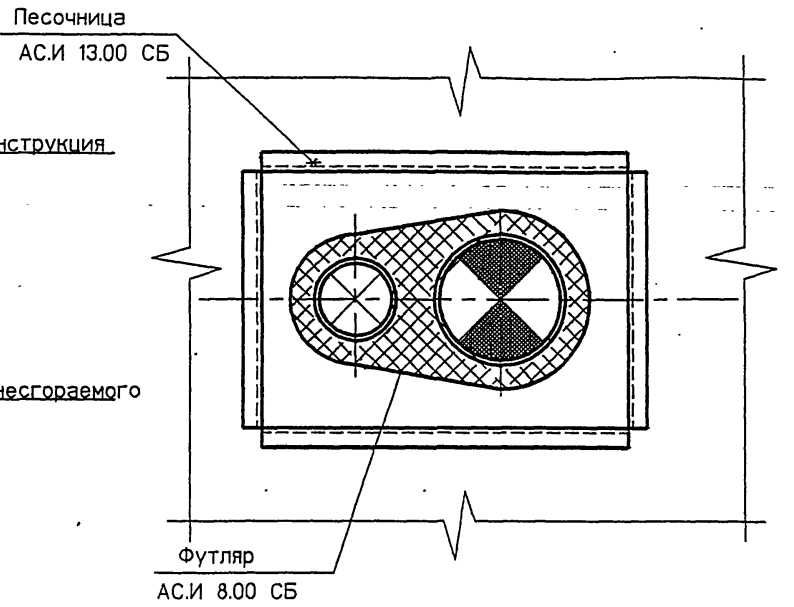

1 Зазоры между асбестоцементными трубами и патрубками песочницы, а также между тройником и патрубком песочницы на глубину 30 мм заделать шнуром асбестовым по ГОСТ 1779-83 Е.

Изм.	Кол.уч.	Лист	№док.	Подп.	Дата
Разраб.		Мокрецов			09.93
Проверил		Антонова			09.93
Н.контр.		Корж			09.93
Утвердил		Медведев			09.93

АС24

Узел 3

Стадия	Масса	Масштаб
Р		
Лист	Листов 1	

СПКБ "ГАЗПРОЕКТ"

Взам. инв N

Подпись и дата

Инв N подл

④

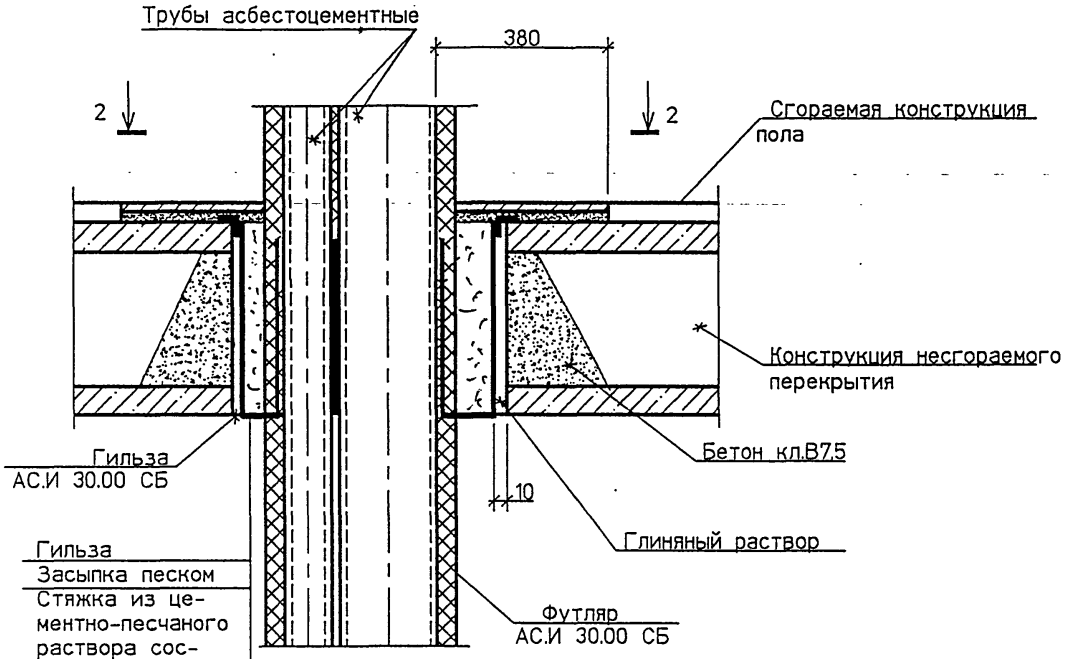

2-2

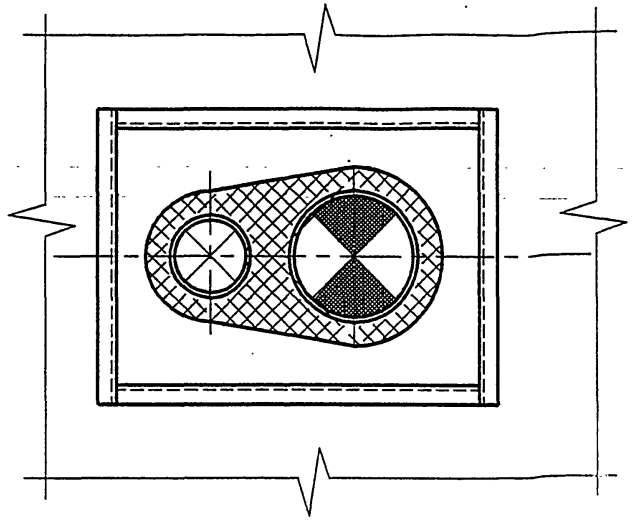

1 Зазоры между асбестоцементными трубами и патрубками гильзы гильзы на глубину 30 мм заделать шнуром асбестовым по ГОСТ 1779-83 Е.

Изм.	Кол.уч.	Лист	№док.	Подп.	Дата
Разраб.		Мокрецов			09.93
Проверил		Антонова			09.93
Н.контр.		Корж			09.93
Утвердил		Медведев			09.93

АС25

Узел 4

Стадия	Масса	Масштаб
Р		
Лист	Листов 1	

СПКБ "ГАЗПРОЕКТ"

СОГЛАСОВАНО

Взам. инв.N

Подпись и дата

Инв.N подл.

5-93/usel4

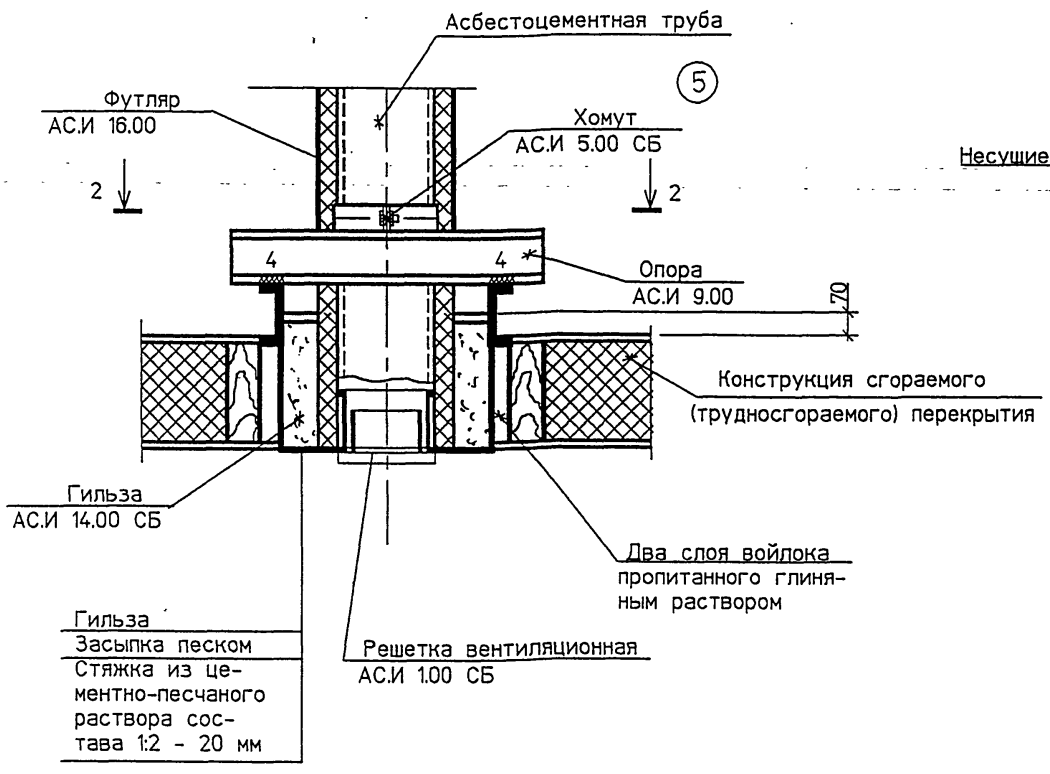

2-2

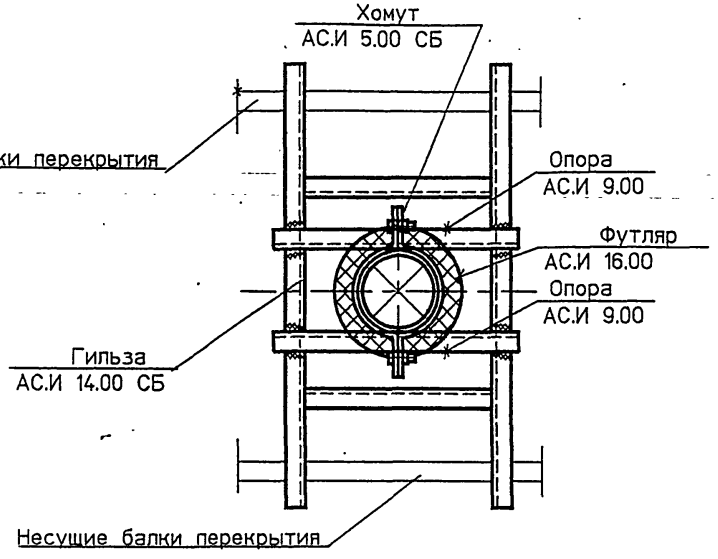

1 Зазор между асбестоцементной трубой и патрубком песочницы на глубину 30 мм заделать шнуром асбестовым по ГОСТ 1779-83 Е.

Изм.	Кол.уч.	Лист	№док.	Подп.	Дата
Разраб.		Мокрецов			09.93
Проверил		Антонова			09.93
Н.контр.		Корж			09.93
Утвердил		Медведев			09.93

АС26

Узел 5

Стадия	Масса	Масштаб
Р		
Лист	Листов 1	

СПКБ "ГАЗПРОЕКТ"

Взам. инв.N

Подпись и дата

Инв.N подл.

⑥

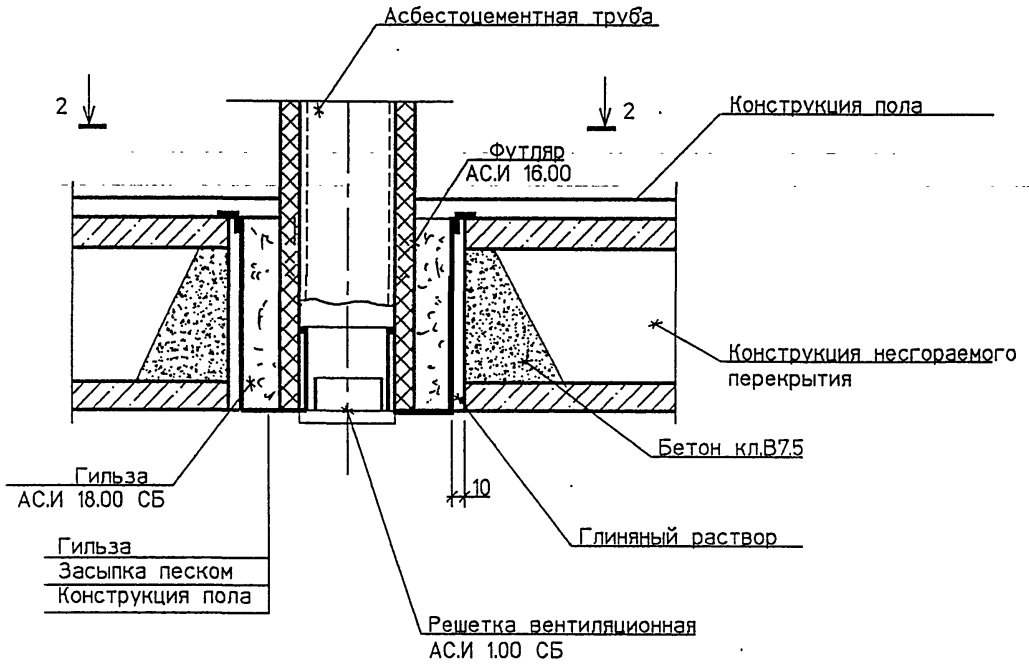

2-2

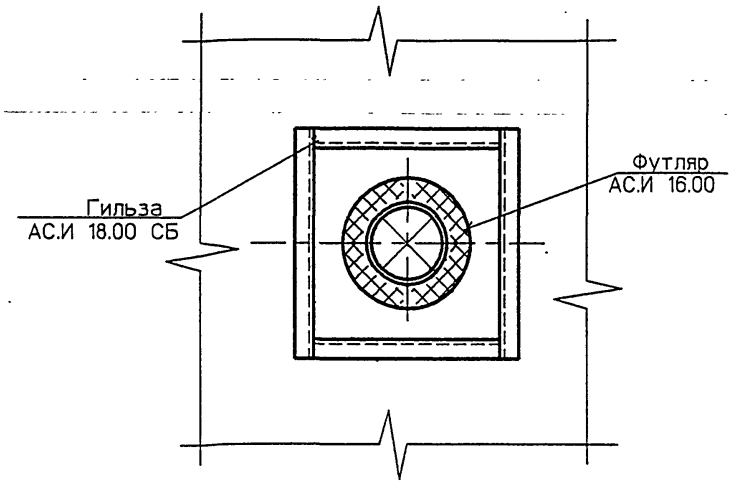

1 Зазор между асбестоцементной трубой и патрубком песочницы на глубину 30 мм заделать шнуром асбестовым по ГОСТ 1779-83 Е.

Изм.	Кол.уч.	Лист	№док.	Подп.	Дата
Разраб.		Мокрецов			09.93
Проверил		Антонова			09.93
Н.контр.		Корж			09.93
Утвердил		Медведев			09.93

АС27

Узел 6

Стадия	Масса	Масштаб
Р		
Лист	Листов 1	

СПКБ "ГАЗПРОЕКТ"

СОГЛАСОВАНО

Взам инв N

Подпись и дата

Инв N подл

5-93\usel6

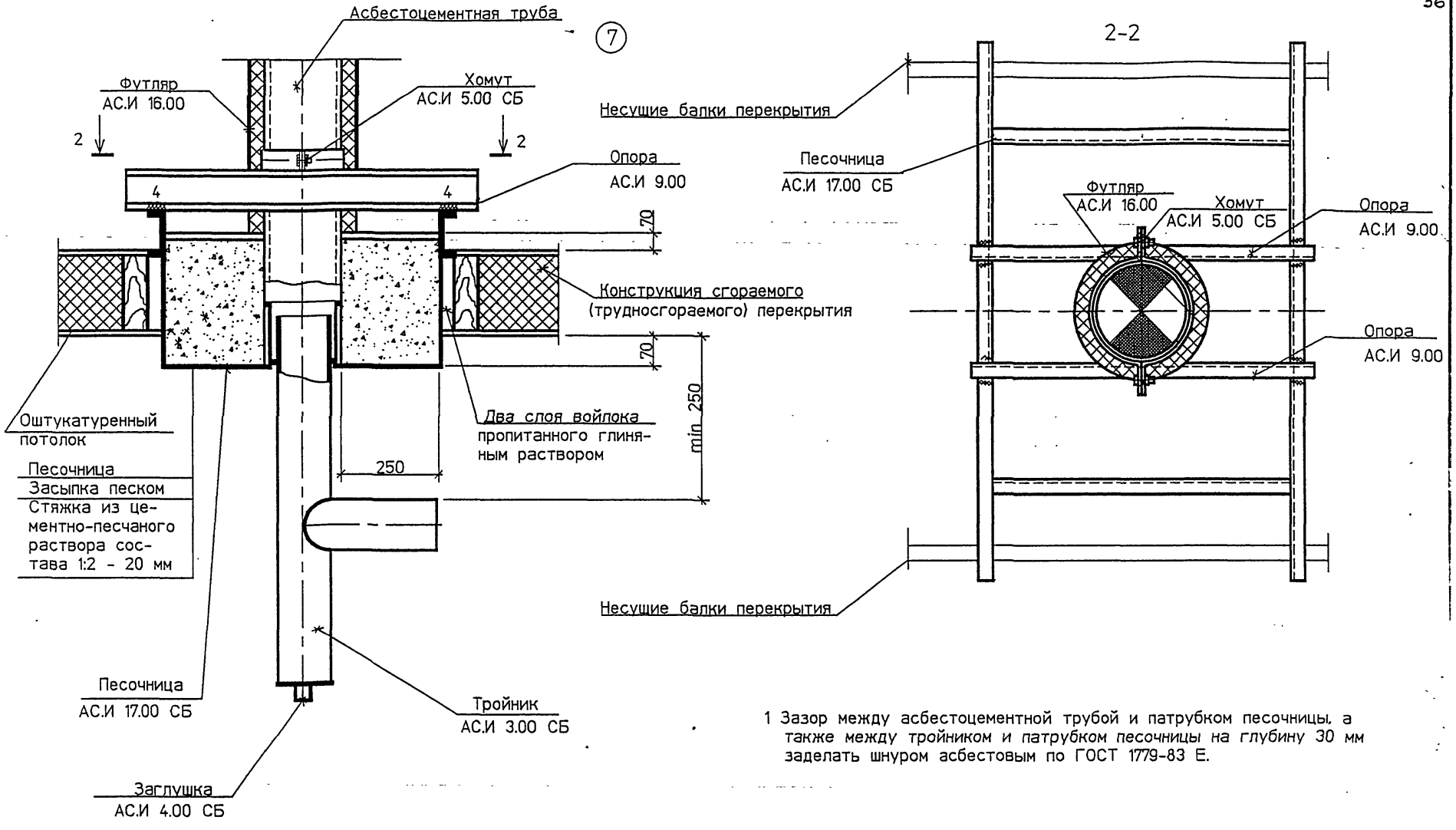

1 Зазор между асбестоцементной трубой и патрубком песочницы, а также между тройником и патрубком песочницы на глубину 30 мм заделать шнуром асбестовым по ГОСТ 1779-83 Е.

Изм.	Кол.уч.	Лист	№док.	Подп.	Дата
Разраб.		Мокрецов			09.93
Проверил		Антонова			09.93
Н.контр.		Корж			09.93
Утвердил		Медведев			09.93

АС28

Узел 7

Стадия	Масса	Масштаб
Р		
Лист	Листов 1	

СПКБ "ГАЗПРОЕКТ"

Взам инв.N | Подпись и дата | Инв.N подл

5-93\usel7

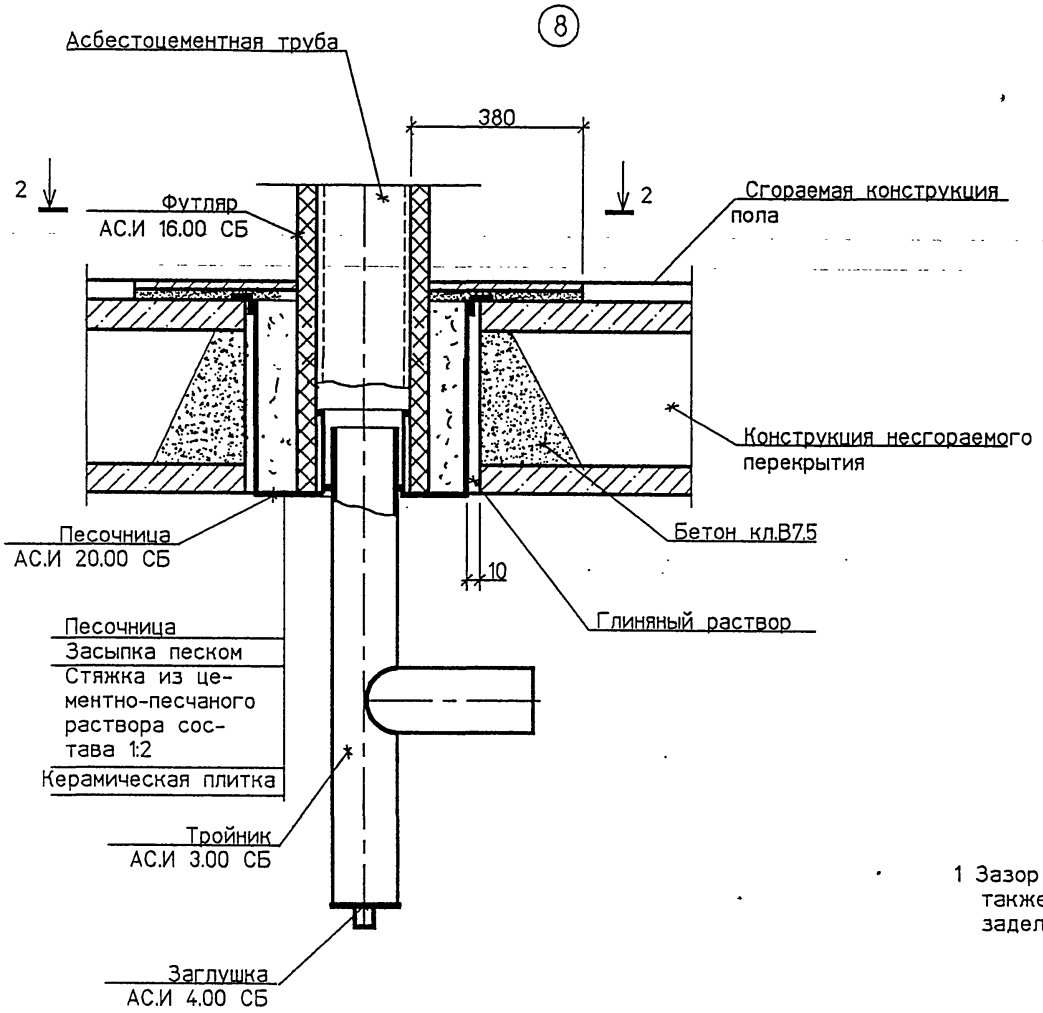

2-2

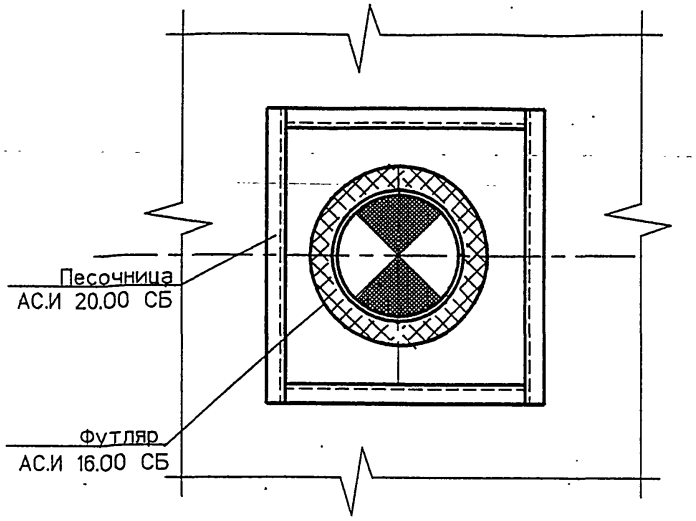

1 Зазор между асбестоцементной трубой и патрубком песочницы, а также между тройником и патрубком песочницы на глубину 30 мм заделать шнуром асбестовым по ГОСТ 1779-83 Е.

Изм.	Кол.уч.	Лист	№док.	Подп.	Дата
Разраб.		Мокрецов			09.93
Проверил		Антонова			09.93
Н.контр.		Корж			09.93
Утвердил		Медведев			09.93

АС29

Узел 8

Стадия	Масса	Масштаб
Р		
Лист	Листов 1	

СПКБ "ГАЗПРОЕКТ"

СОГЛАСОВАНО

Взам инв N

Подпись и дата

Инв N подл

5-93\use18

(9)

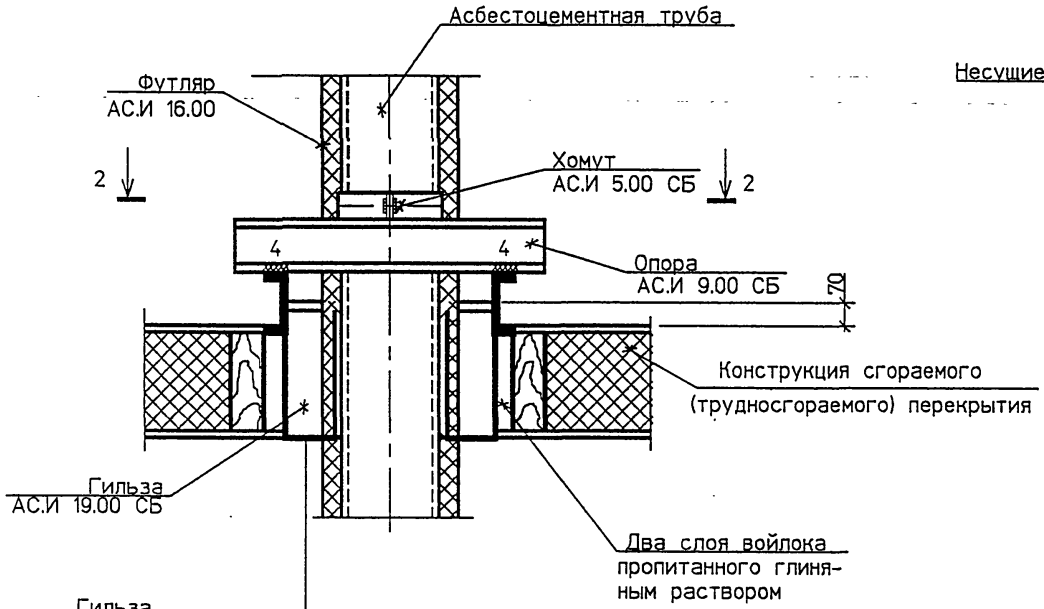

2-2

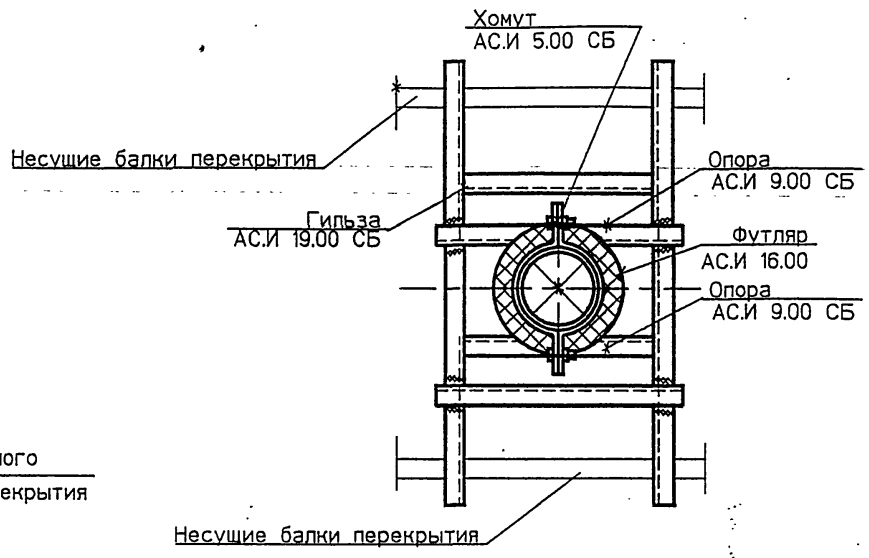

1 Зазор между асбестоцементной трубой и патрубком гильзы на глубину 30 мм заделать шнуром асбестовым по ГОСТ 1779-83 Е.

Изм.	Кол.уч.	Лист	№док.	Подп.	Дата
Разраб.		Мокрецов			09.93
Проверил		Антонова			09.93
Н.контр.		Корж			09.93
Утвердил		Медведев			09.93

АС30

Узел 9

Стадия	Масса	Масштаб
Р		
Лист	Листов 1	

СПКБ "ГАЗПРОЕКТ"

Взам инв N | Подпись и дата | Инв N подл

⑩

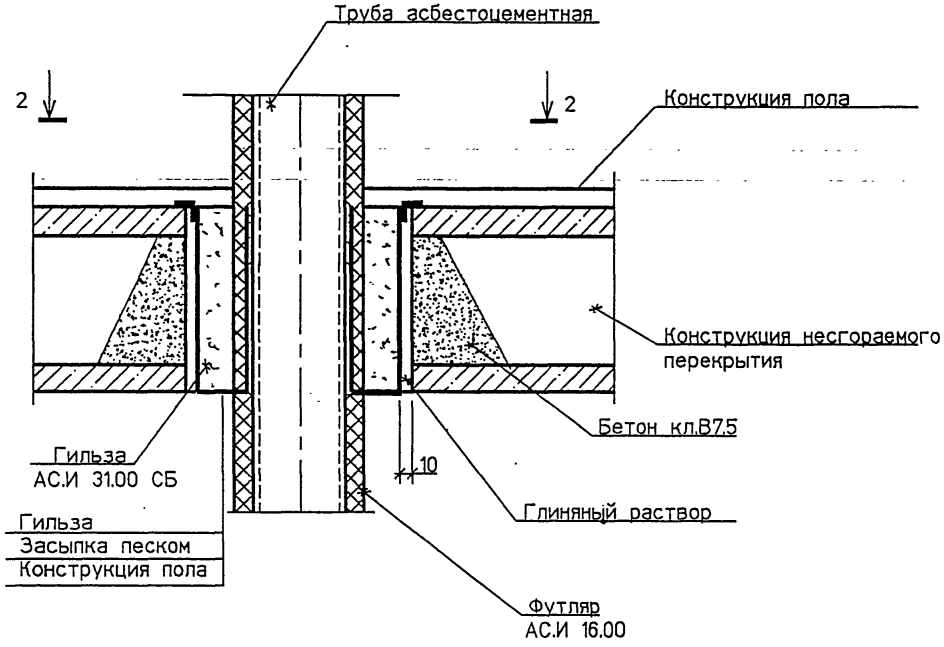

2-2

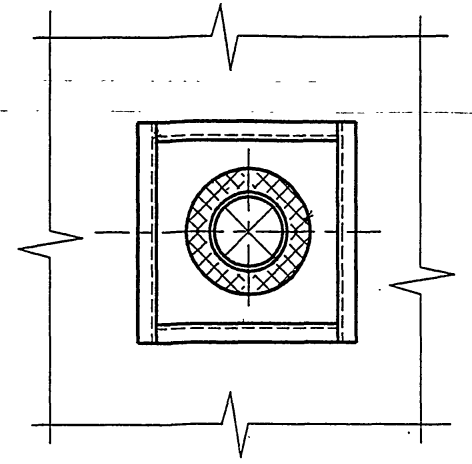

1 Зазор между асбестоцементной трубой и патрубком гильзы на глубину 30 мм заделать шнуром асбестовым по ГОСТ 1779-83 Е.

						АС31	
Изм.	Кол.уч.	Лист	№док.	Подп.	Дата	Узел 10	Стадия: Р; Масса; Масштаб
Разраб.		Мокрецов			09.93		
Проверил		Антонова			09.93		Лист; Листов 1
Н.контр.		Корж			09.93		
Утвердил		Медведев			09.93		СПКБ "ГАЗПРОЕКТ"

СОГЛАСОВАНО

Взам инв N

Подпись и дата

Инв N подл

5-93/usel10

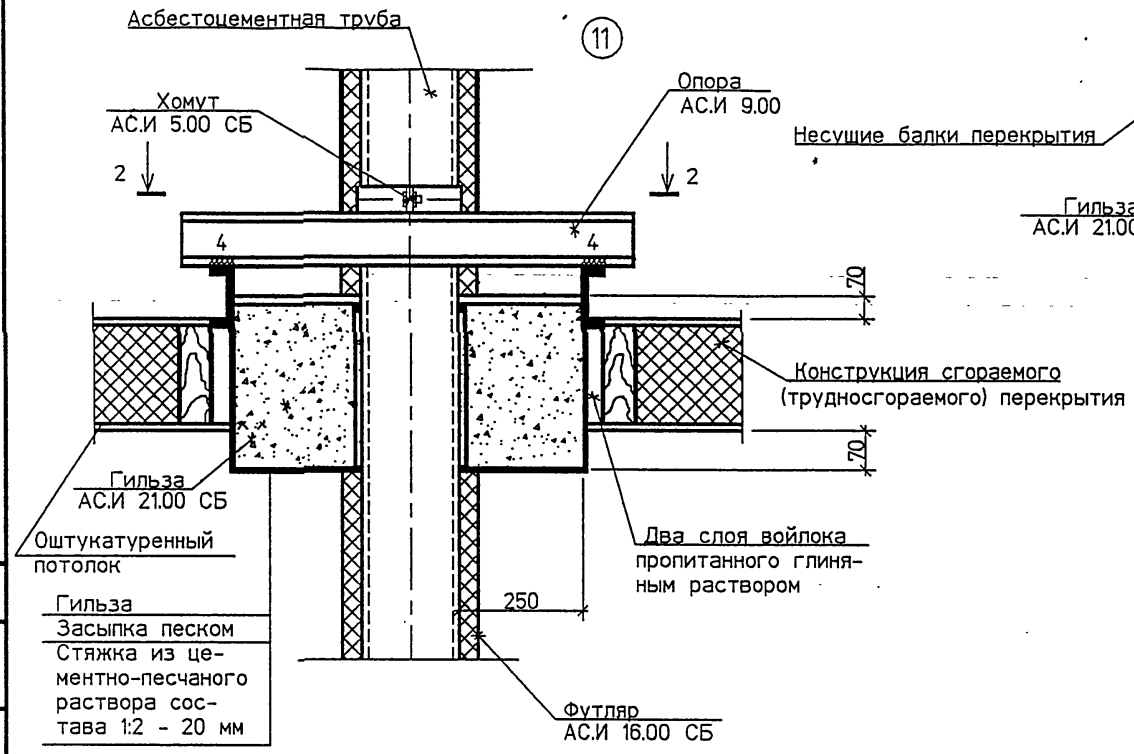

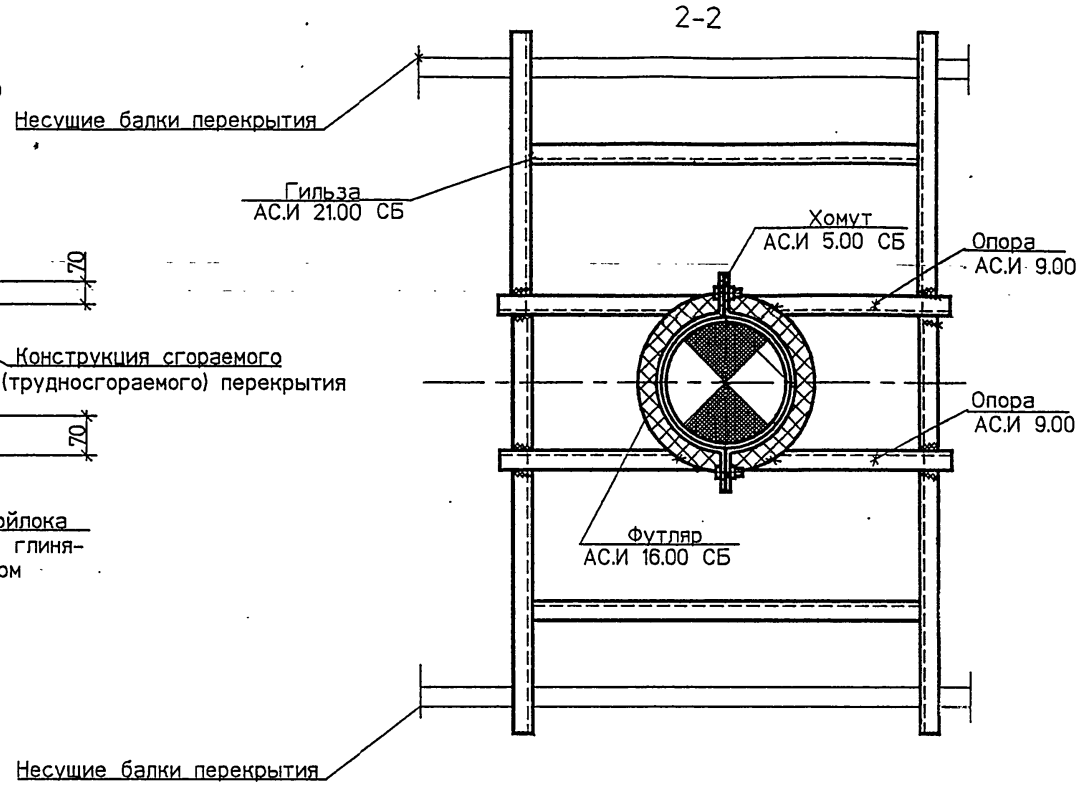

Изм.	Кол.уч.	Лист	№док.	Подп.	Дата
Разраб.		Мокрецов			09.93
Проверил		Антонова			09.93
Н.контр.		Корж			09.93
Утвердил		Медведев			09.93

АС32

Узел 11

Стадия	Масса	Масштаб
Р		
Лист	Листов 1	

СПКБ
"ГАЗПРОЕКТ"

Взам. инв.N

Подпись и дата

Инв.N подл.

(12)

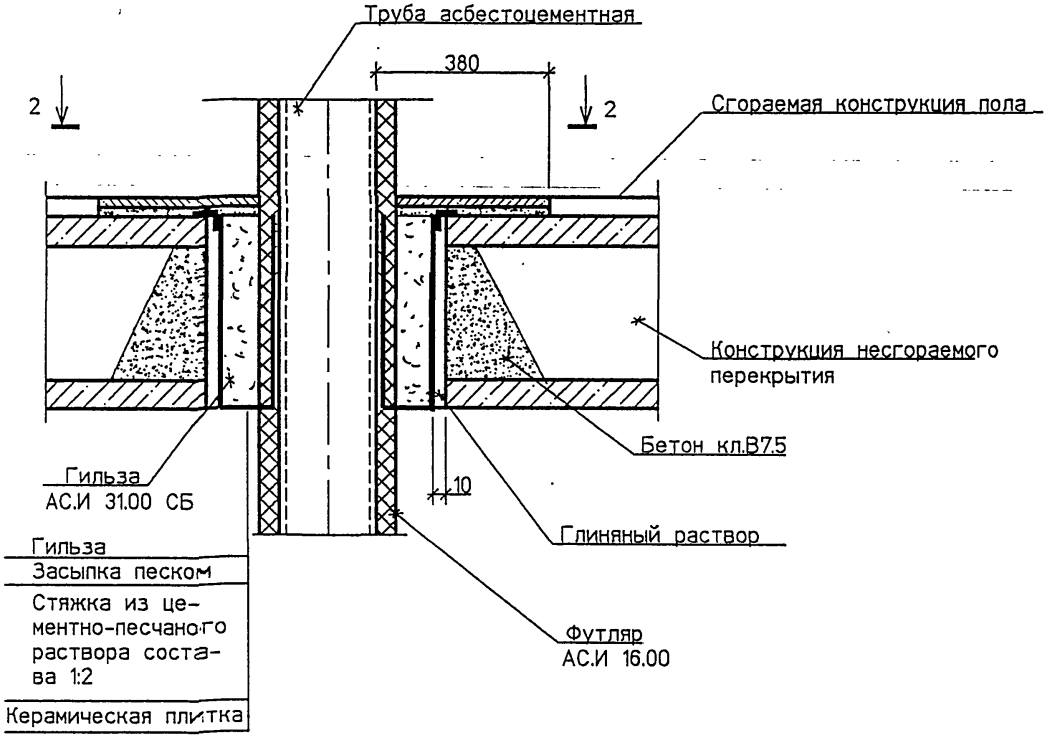

2-2

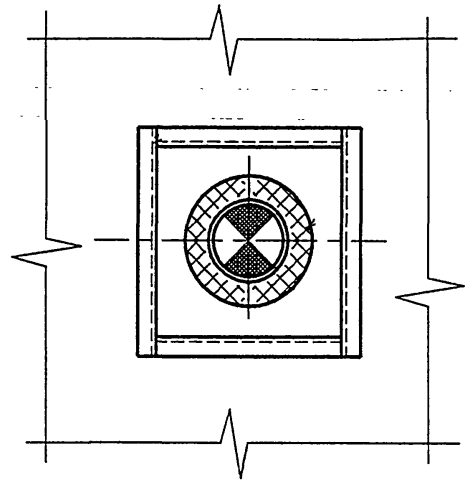

1 Зазор между асбестоцементной трубой и патрубком гильзы на глубину 30 мм заделать шнуром асбестовым по ГОСТ 1779-83 Е.

						АС33	
Изм.	Кол.уч.	Лист	N док.	Подп.	Дата	Узел 12	Стадия: Р; Масса; Масштаб
Разраб.		Мокрецов			09.93		Лист; Листов 1
Проверил		Антонова			09.93		СПКБ "ГАЗПРОЕКТ"
Н.контр.		Корж			09.93		
Утвердил		Медведев			09.93		

СОГЛАСОВАНО

Взам инв N | Подпись и дата | Инв N подл

5-93/usel12

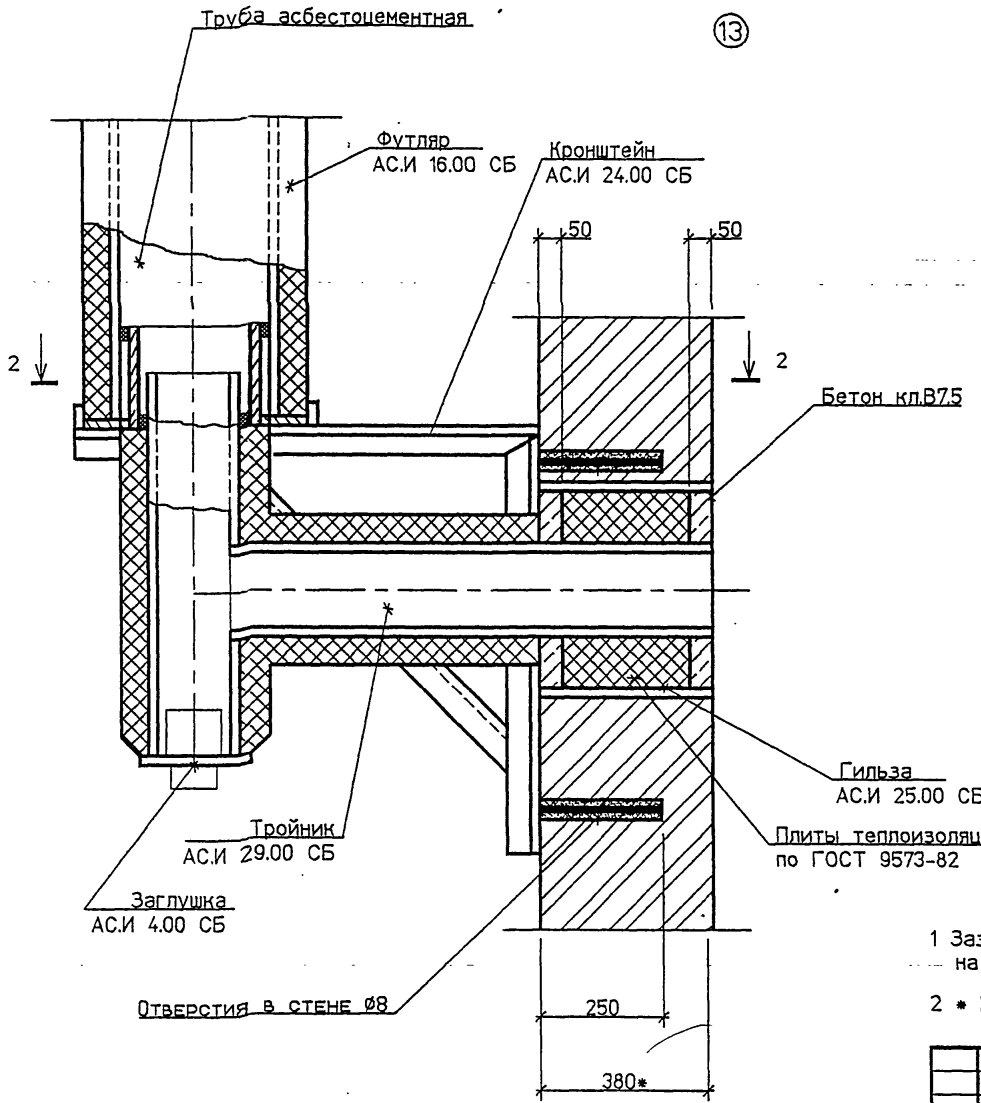

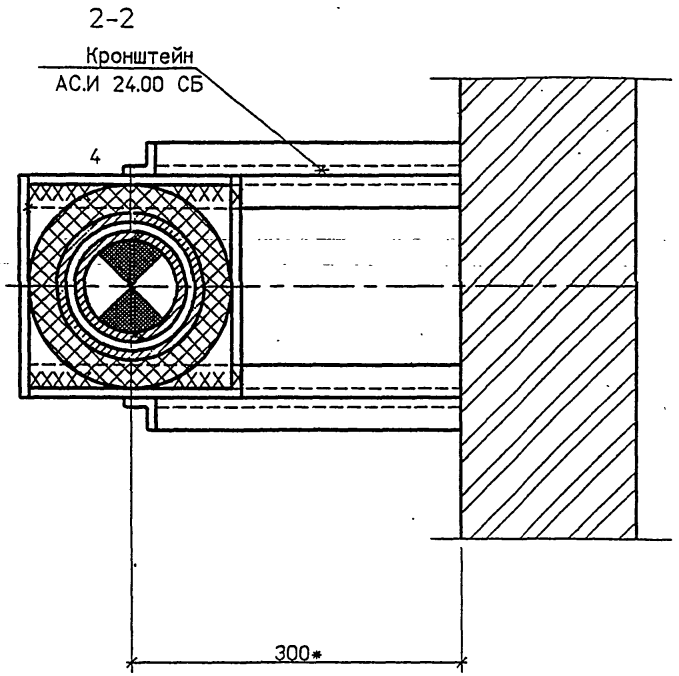

1 Зазор между асбестоцементной трубой и патрубком гильзы на глубину 30 мм заделать шнуром асбестовым по ГОСТ 1779-83 Е.

2 * Размер для справок.

Изм.	Кол.уч.	Лист	№док.	Подп.	Дата
Разраб.		Мокрецов			09.93
Проверил		Антонова			09.93
Н.контр.		Корж			09.93
Утвердил		Медведев			09.93

АС34

Узел 13

Стадия	Масса	Масштаб
Р		
Лист	Листов 1	

СПКБ "ГАЗПРОЕКТ"

Взам. инв.N | Подпись и дата | Инв.N подл.

5-93/usel13

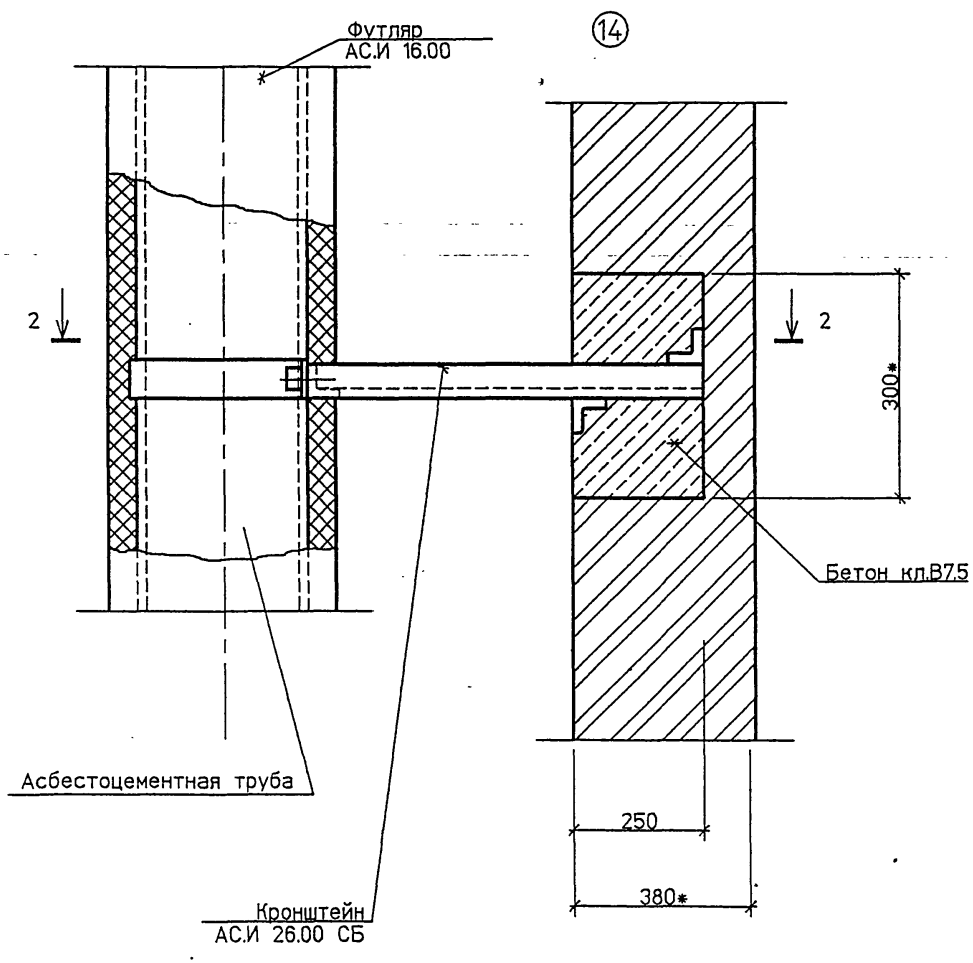

2-2

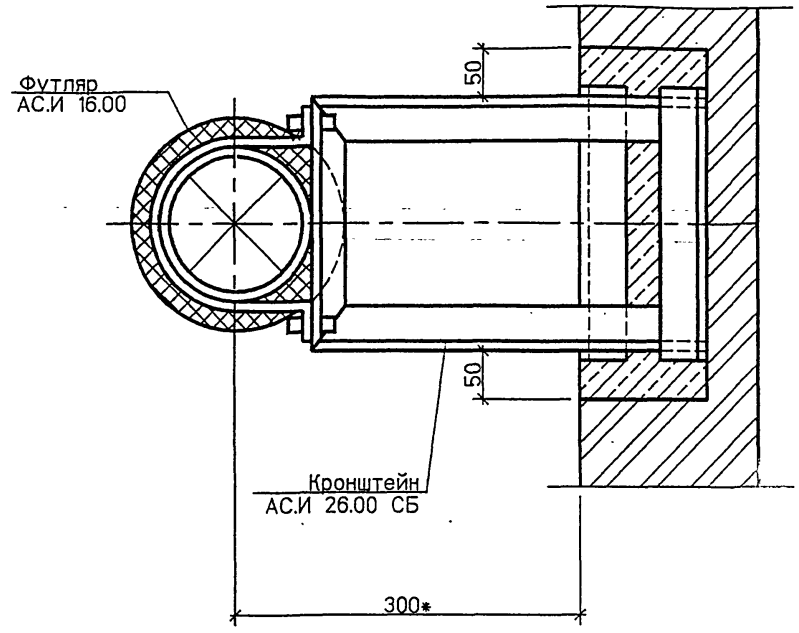

1 * Размер для справок.

Изм.	Кол.уч.	Лист	№док.	Подп.	Дата
Разраб.		Мокрецов			09.93
Проверил		Антонова			09.93
Н.контр.		Корж			09.93
Утвердил		Медведев			09.93

АС35

Узел 14

Стадия	Масса	Масштаб
Р		
Лист	Листов 1	

СПКБ "ГАЗПРОЕКТ"

СОГЛАСОВАНО

Взам инв N

Подпись и дата

Инв N подл

5-93\usel14

2-2

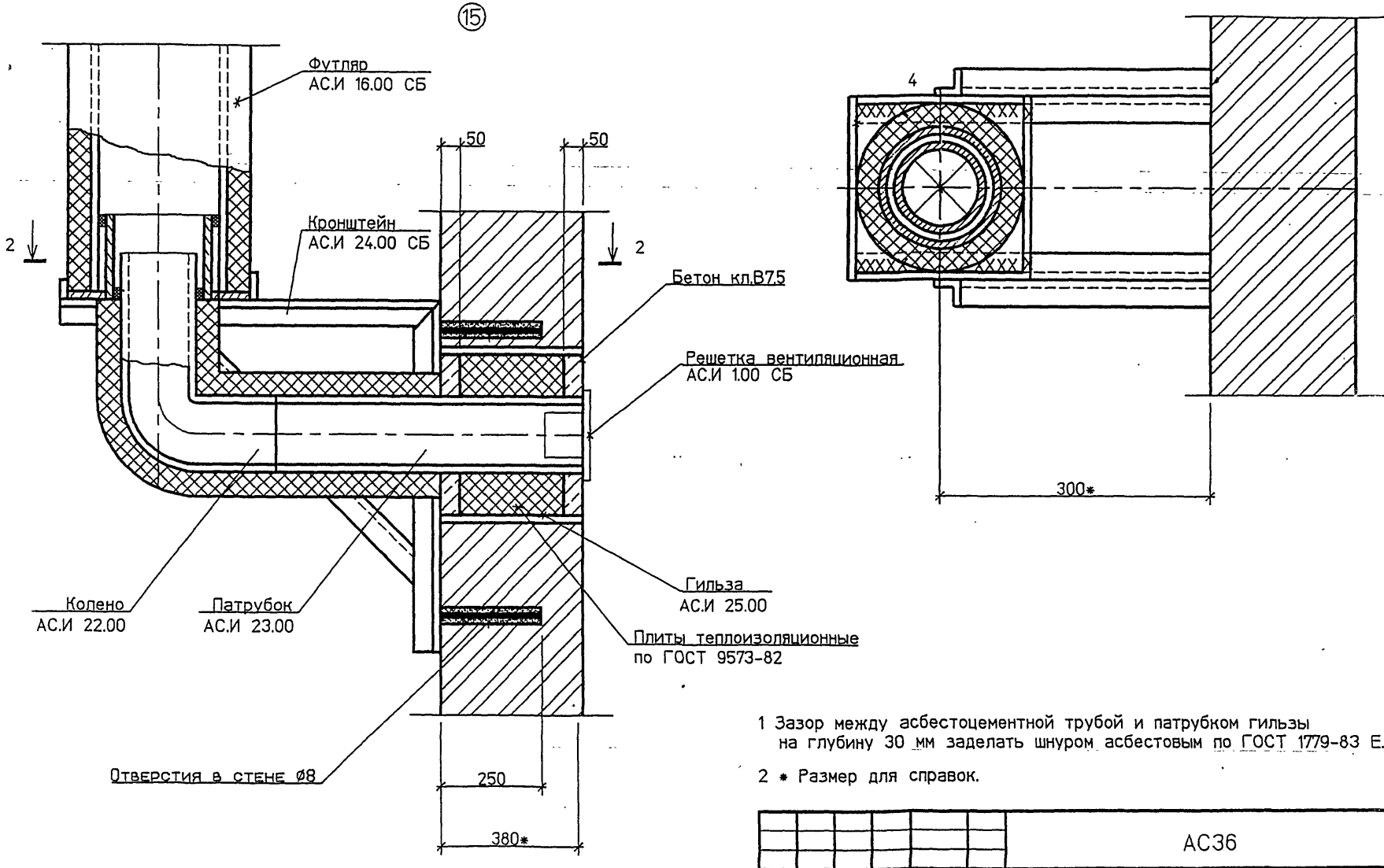

1 Зазор между асбестоцементной трубой и патрубком гильзы на глубину 30 мм заделать шнуром асбестовым по ГОСТ 1779-83 Е.

2 * Размер для справок.

Изм.	Кол.уч.	Лист	№док.	Подп.	Дата
Разраб.		Мокрецов			09.93
Проверил		Антонова			09.93
Н.контр.		Корж			09.93
Утвердил		Медведев			09.93

АС36

Узел 15

Стадия	Масса	Масштаб
Р		
Лист	Листов 1	

СПКБ "ГАЗПРОЕКТ"

Взам. инв N

Подпись и дата

Инв N подл.

5-93\usel22

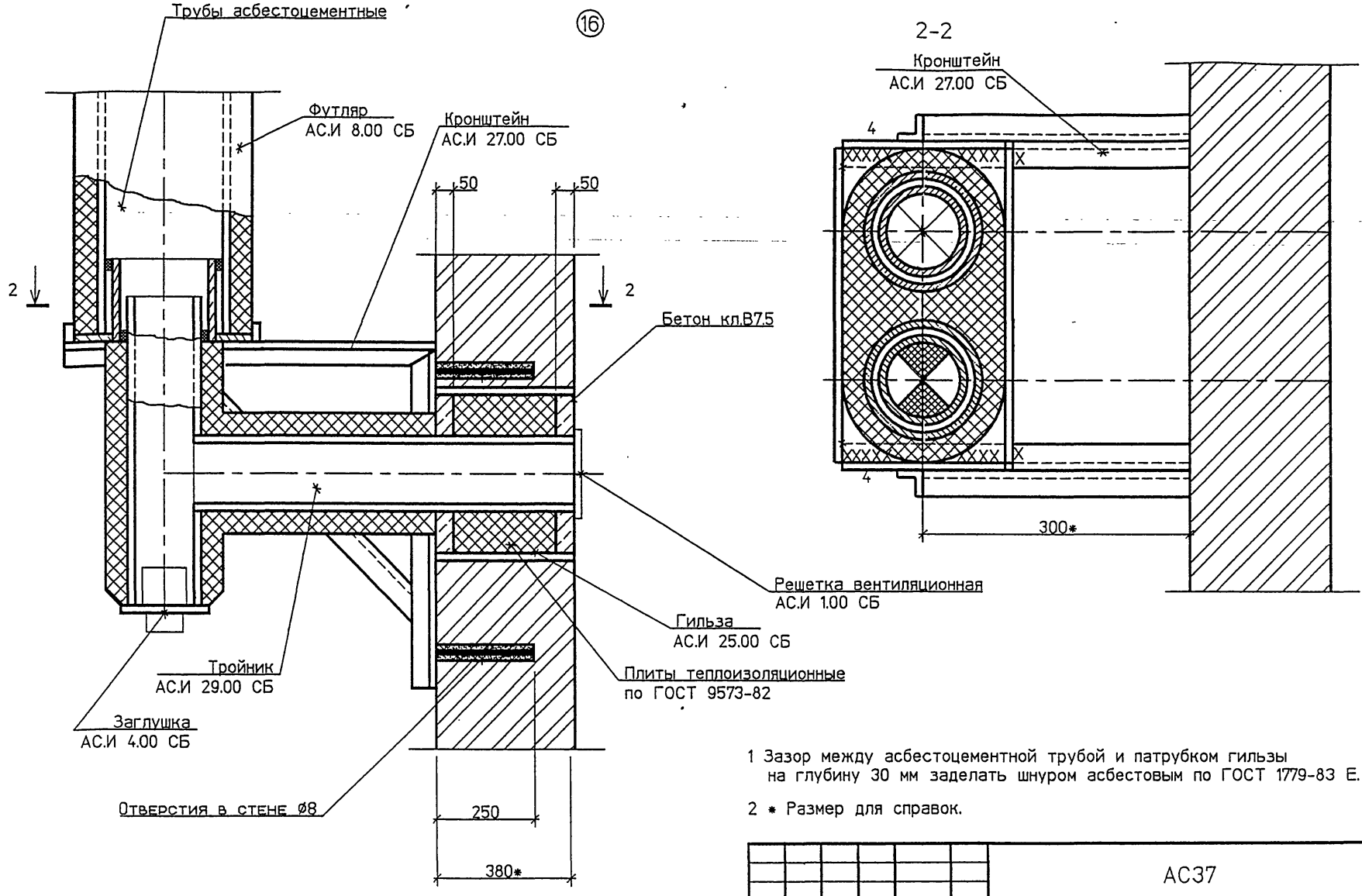

1 Зазор между асбестоцементной трубой и патрубком гильзы на глубину 30 мм заделать шнуром асбестовым по ГОСТ 1779-83 Е.

2 * Размер для справок.

						АС37	
Изм.	Кол.уч.	Лист	№док.	Подп.	Дата	Узел 16	Стадия: Р; Масса; Масштаб
Разраб.		Мокрецов			09.93		Лист; Листов 1
Проверил		Антонова			09.93		СПКБ "ГАЗПРОЕКТ"
Н.контр.		Корж			09.93		
Утвердил		Медведев			09.93		

СОГЛАСОВАНО

Взам. инв.N

Подпись и дата

Инв.N подл.

5-93/usel16

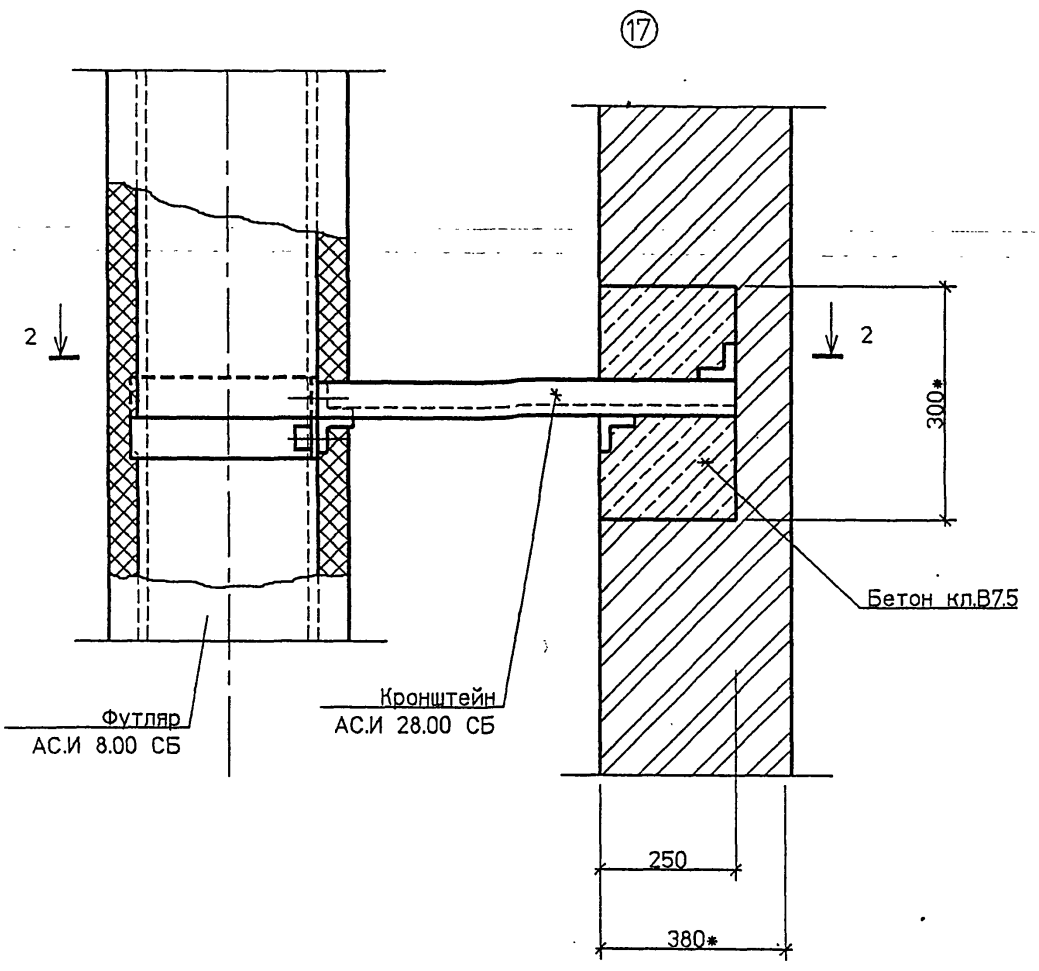

2-2

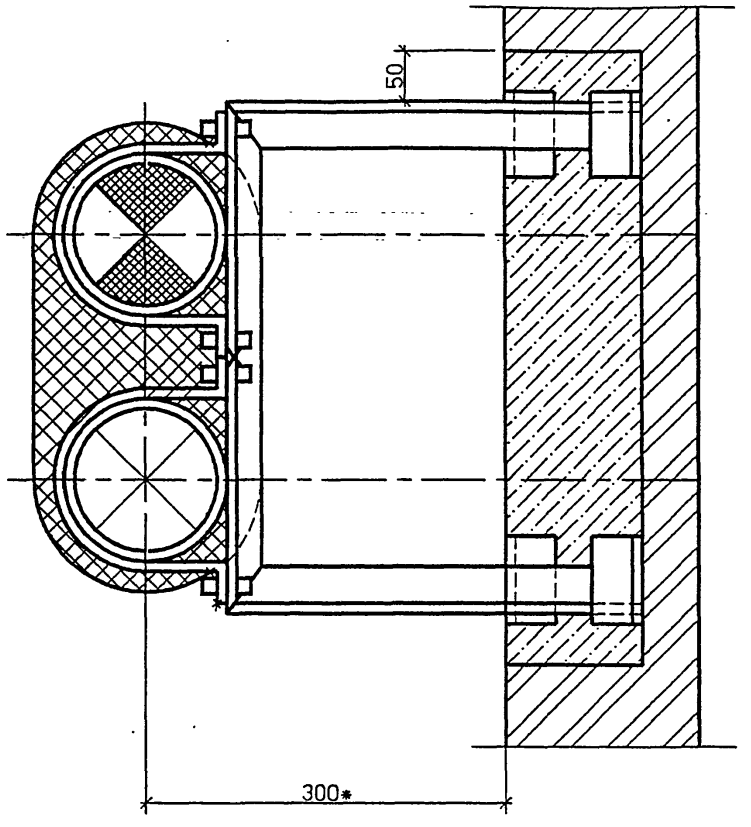

1 * Размер для справок.

						АС38
Изм.	Кол.уч.	Лист	№док.	Подп.	Дата	
Разраб.		Мокрецов			09.93	Узел 17
Проверил		Антонова			09.93	
Н.контр.		Корж			09.93	
Утвердил		Медведев			09.93	

Стадия	Масса	Масштаб
Р		
Лист	Листов 1	

СПКБ "ГАЗПРОЕКТ"

Взам. инв.N | Подпись и дата | Инв.N подл.

5-93/usel17

узел стыковки асбестоцементных труб

высота оголовка канала в зависимости от расположения относительно конька крыши

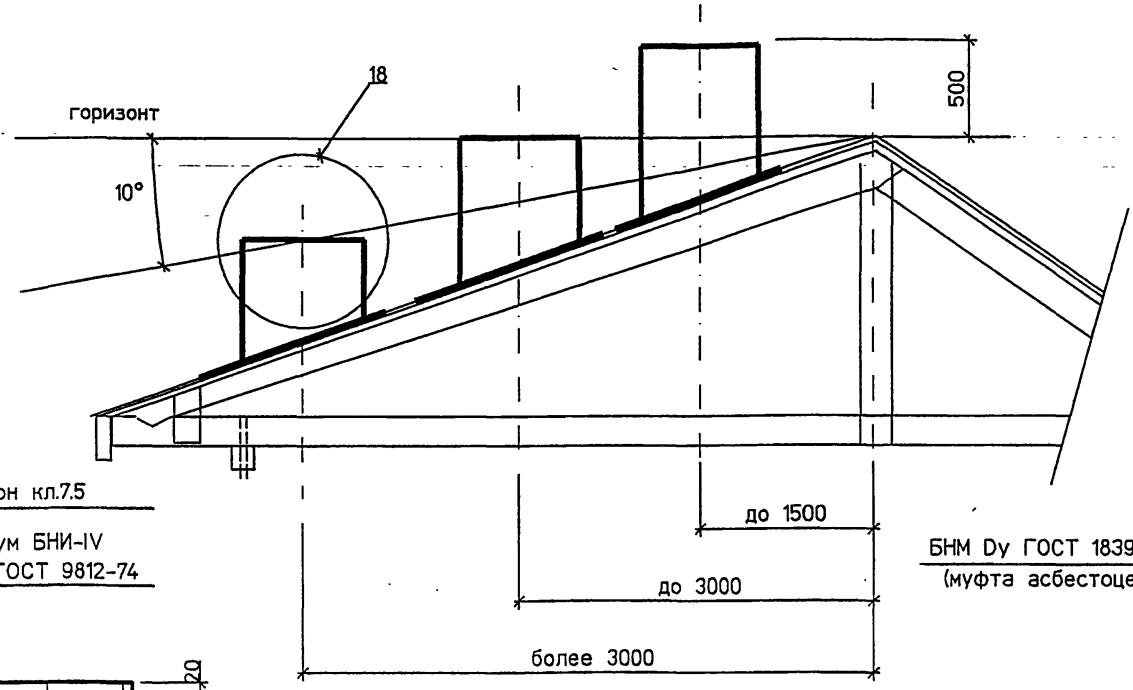

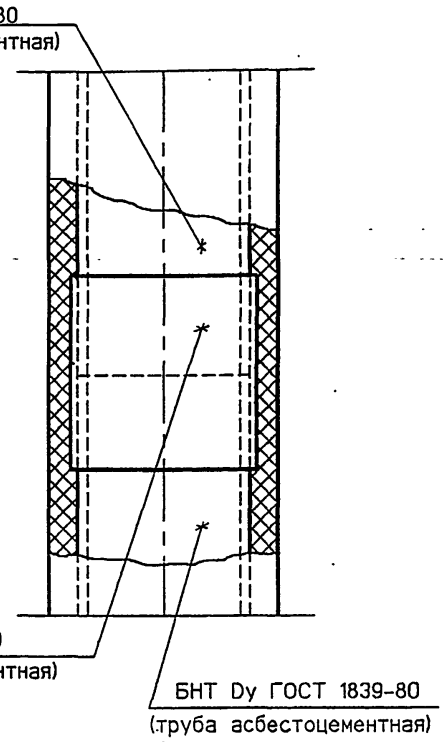

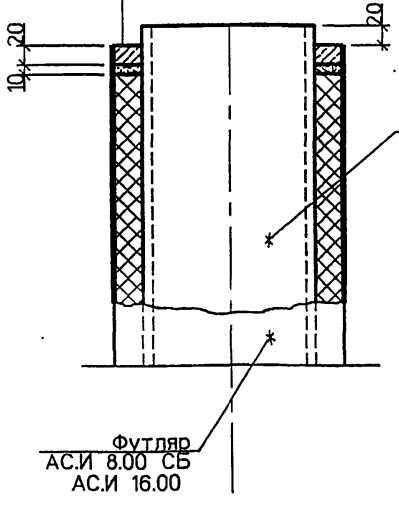

Обозначение	Dy, мм
АС.И УД	150
-01	200
-02	300

1 Высота дымовых труб от колосниковой решетки до устья должна быть не менее 5 метров.
2 Необходимо предусматривать возвышение дымовых труб на 500 мм:
а) выше верхней точки здания, пристроенного к отапливаемому зданию;
б) выше верхней плоскости ветровой тени более высокого рядом стоящего здания или сооружения.
3 Зазор между асбестоцементными трубами и стенками муфты на глубину 30мм заделать шнуром асбестовым по ГОСТ 1779-83 Е.

Изм.	Кол.уч.	Лист	№док.	Подп.	Дата
Разраб.		Мокрецов			05.96
Проверил		Антонова			05.96
Н.контр.		Корж			05.96
Утвердил		Медведев			05.96

АС39

Высота оголовка каналов над кровлей. Узел стыковки асбестоцементных труб. Узел 18.

Стадия	Масса	Масштаб
Р		
Лист	Листов	

СПКБ "ГАЗПРОЕКТ"

СОГЛАСОВАНО

Взам инв N | Подпись и дата | Инв N подл

5-93/gas7

ФОРМАТ А3

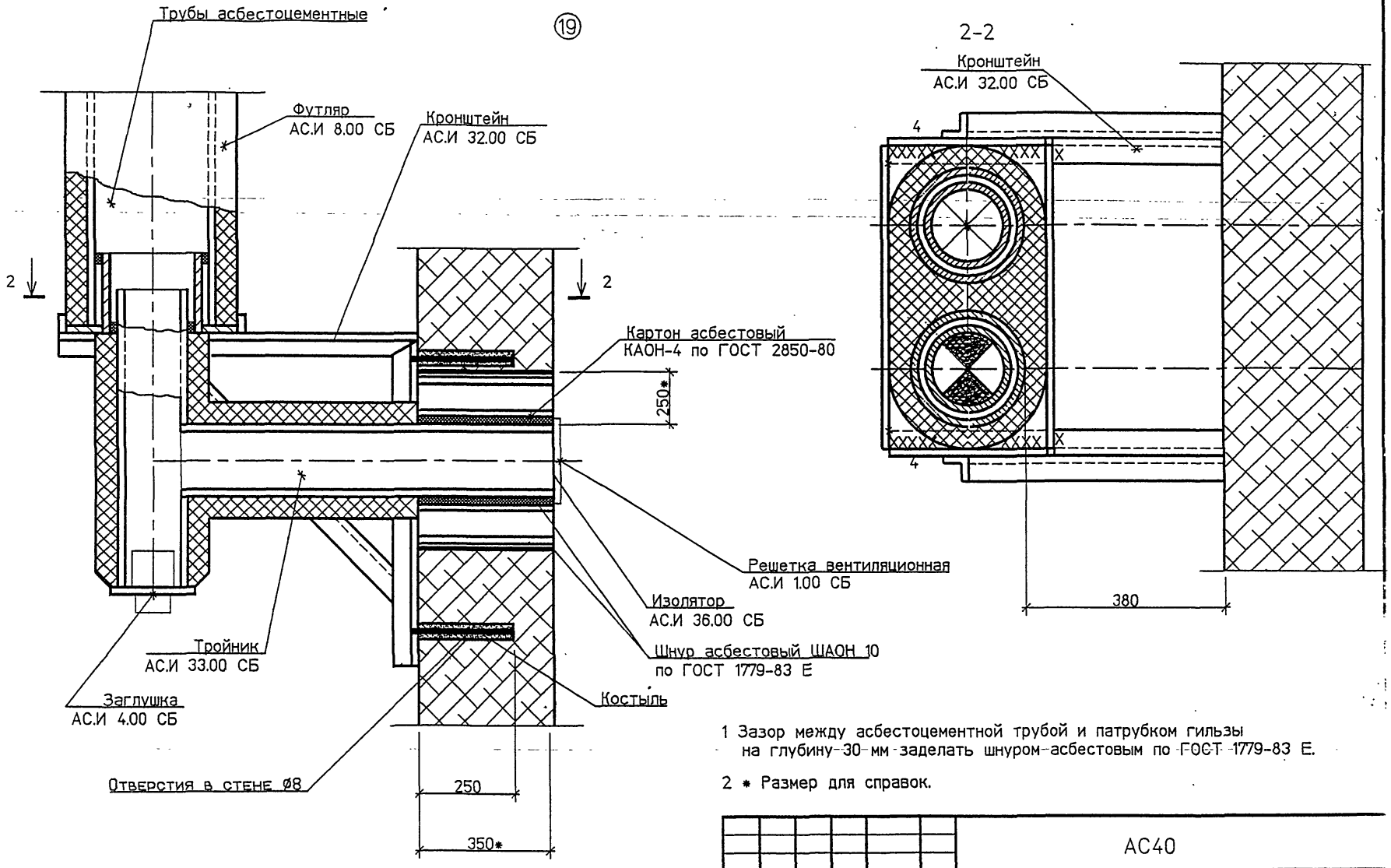

1 Зазор между асбестоцементной трубой и патрубком гильзы на глубину 30 мм заделать шнуром асбестовым по ГОСТ 1779-83 Е.

2 * Размер для справок.

Изм.	Кол.уч.	Лист	№док.	Подп.	Дата
Разраб.		Мокрецов			09.93
Проверил		Антонова			09.93
Н.контр.		Корж			09.93
Утвердил		Медведев			09.93

АС40

Узел 19

Стадия	Масса	Масштаб
Р		
Лист	Листов 1	

СПКБ "ГАЗПРОЕКТ"

Взам инв N | Подпись и дата | Инв N подл

5-93/usel23

(20)

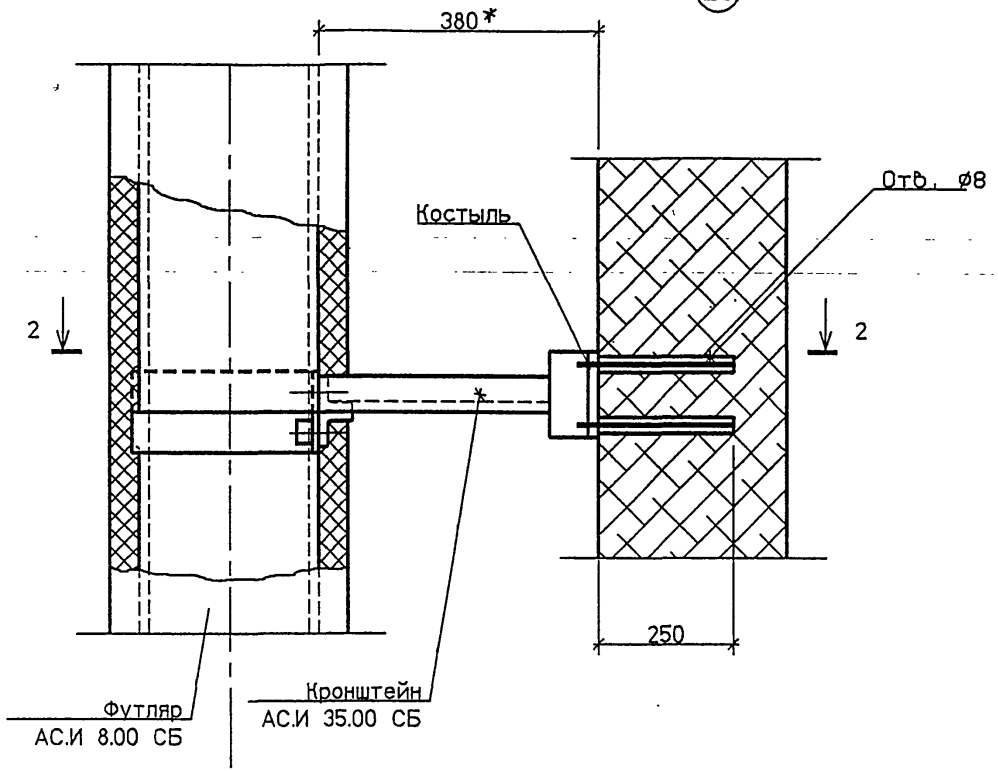

2-2

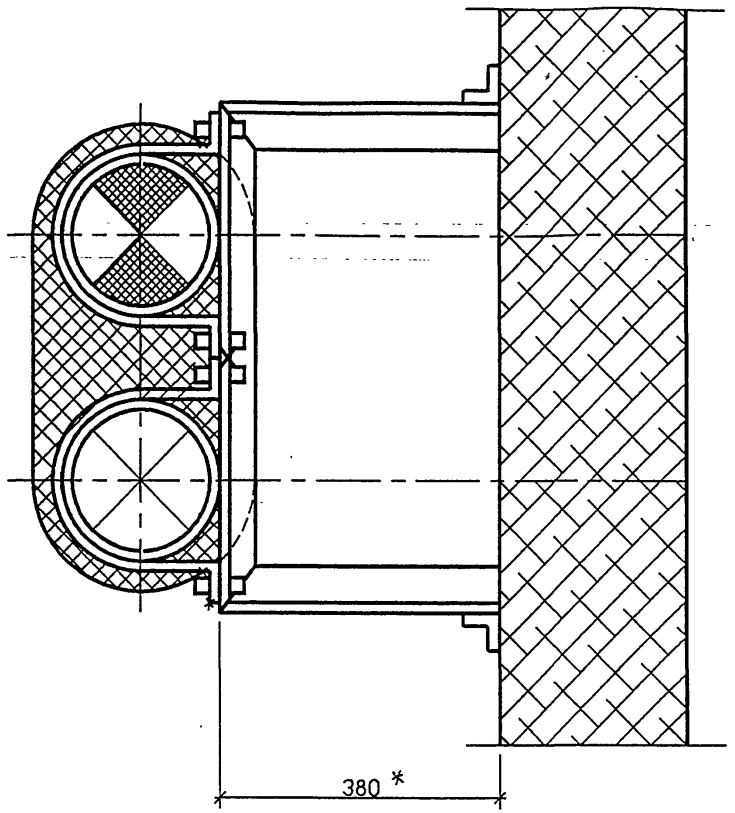

1 * Размер для справок.

						АС41	
Изм.	Кол.уч.	Лист	№док.	Подп.	Дата	Узел 20	Стадия: Р; Масса; Масштаб
Разраб.		Мокрецов			09.93		Лист; Листов 1
Проверил		Антонова			09.93		СПКБ "ГАЗПРОЕКТ"
Н.контр.		Корж			09.93		
Утвердил		Медведев			09.93		

СОГЛАСОВАНО

Взам. инв.N

Подпись и дата

Инв.N подл.

5-93/usel24

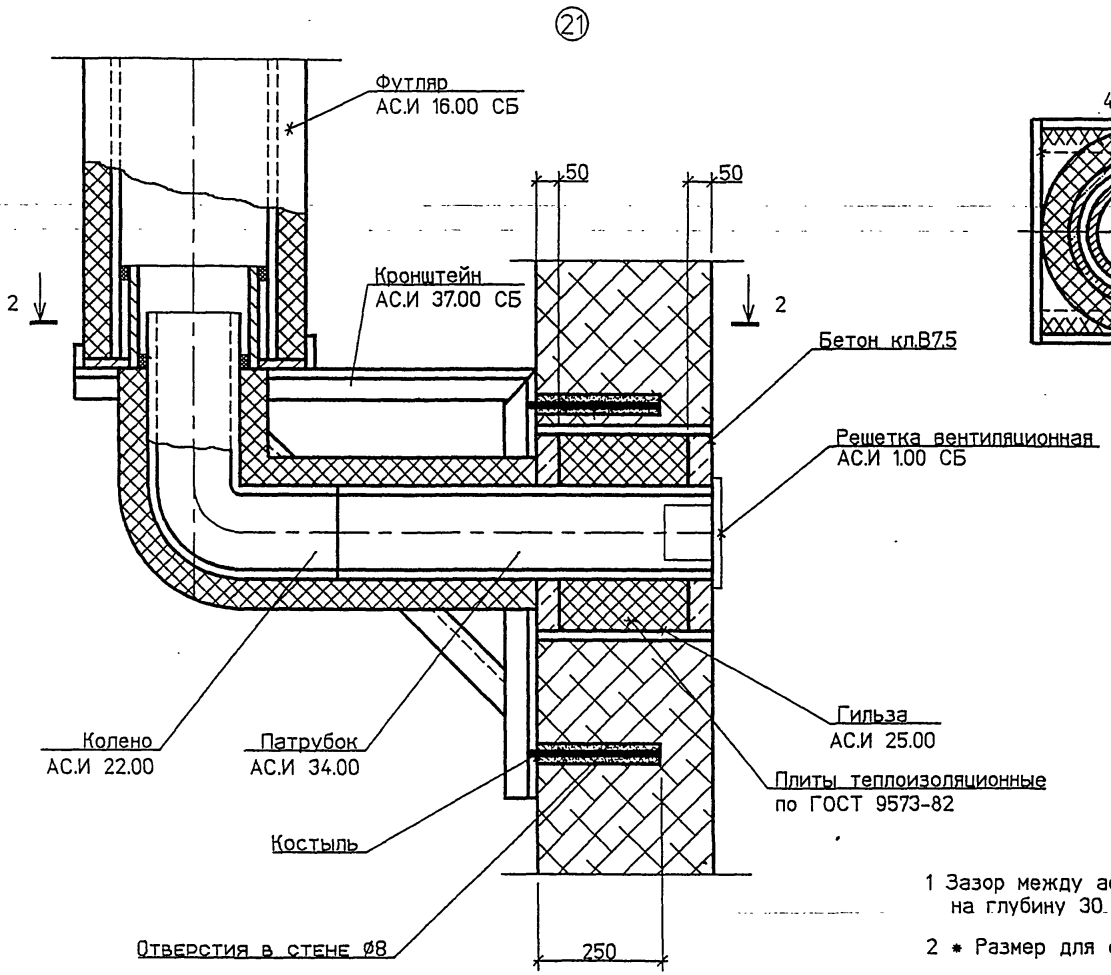

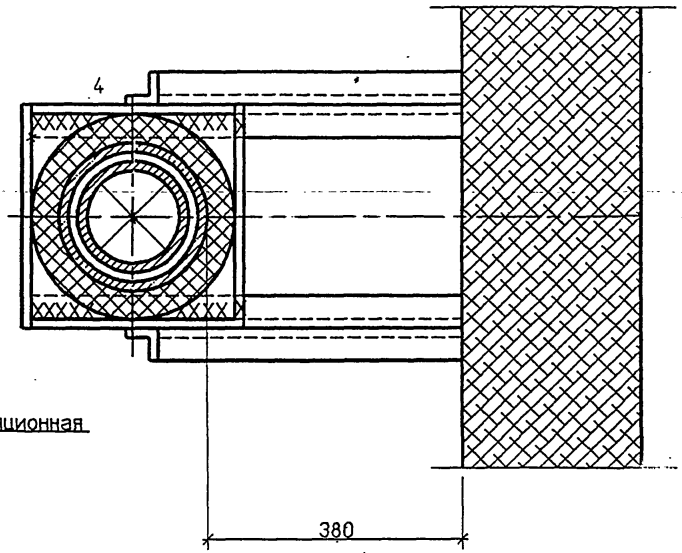

1 Зазор между асбестоцементной трубой и патрубком гильзы на глубину 30 мм заделать шнуром асбестовым по ГОСТ 1779-83 Е.

2 * Размер для справок.

						АС42
Изм.	Кол.уч.	Лист	№док.	Подп.	Дата	Узел 21
Разраб.		Мокрецов			09.93	
Проверил		Антонова			09.93	
Н.контр.		Корж			09.93	
Утвердил		Медведев			09.93	

Стадия	Масса	Масштаб
Р		
Лист	Листов 1	

СПКБ "ГАЗПРОЕКТ"

Взам. инв.N | Подпись и дата | Инв.N подл.

5-93\usel25

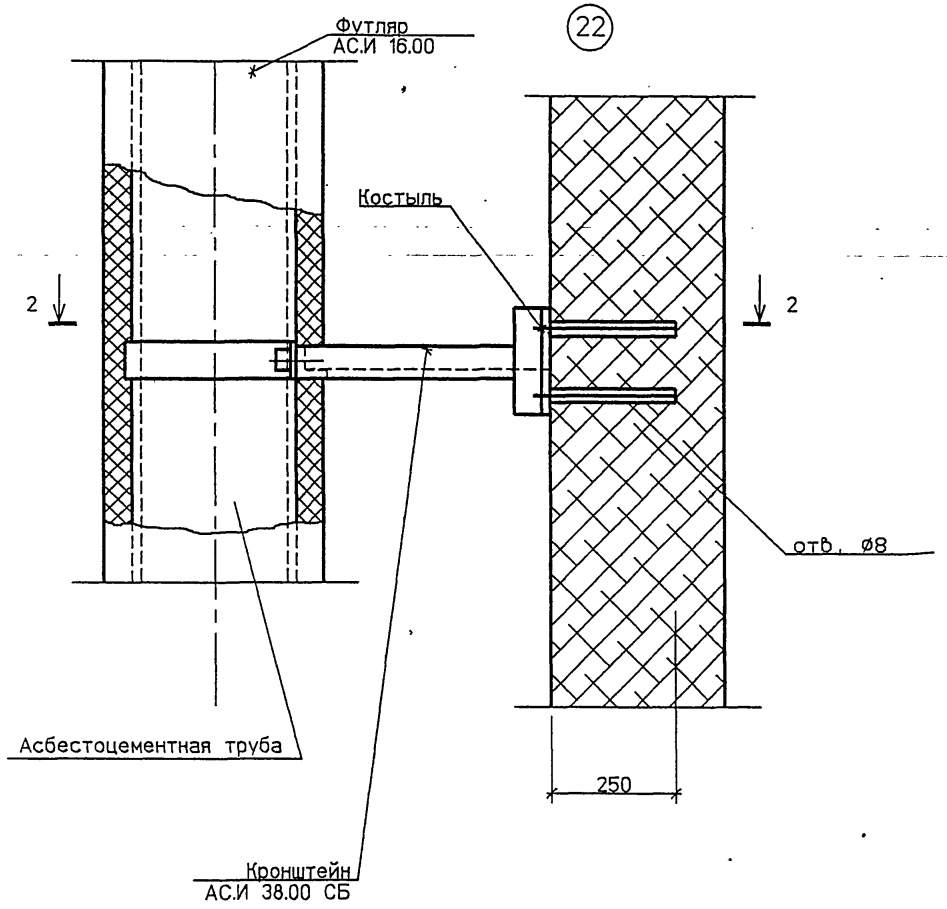

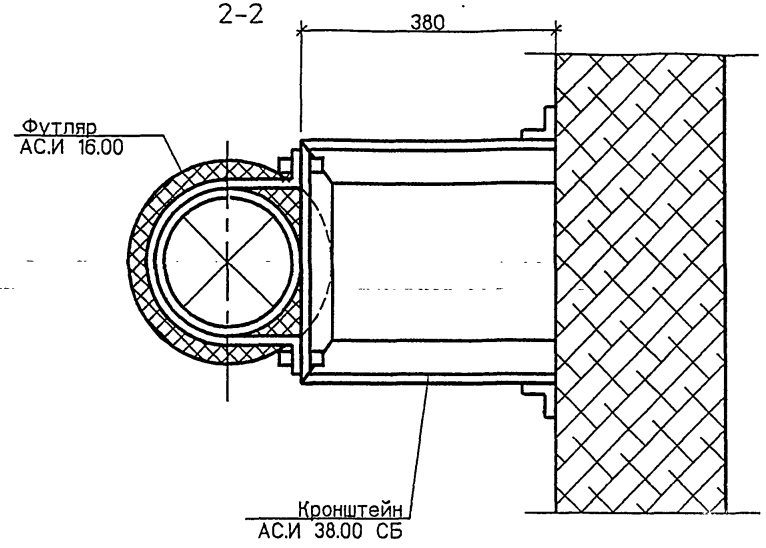

1 * Размер для справок.

						АС43	
						Узел 22	Стадия: Р; Масса: ; Масштаб:
Изм.	Кол.уч.	Лист	№док.	Подп.	Дата		Лист; Листов 1
Разраб.		Мокрецов			09.93		СПКБ "ГАЗПРОЕКТ"
Проверил		Антонова			09.93		
Н.контр.		Корж			09.93		
Утвердил		Медведев			09.93		

СОГЛАСОВАНО

Взам. инв.N

Подпись и дата

Инв.N подл.

5-93\vse126

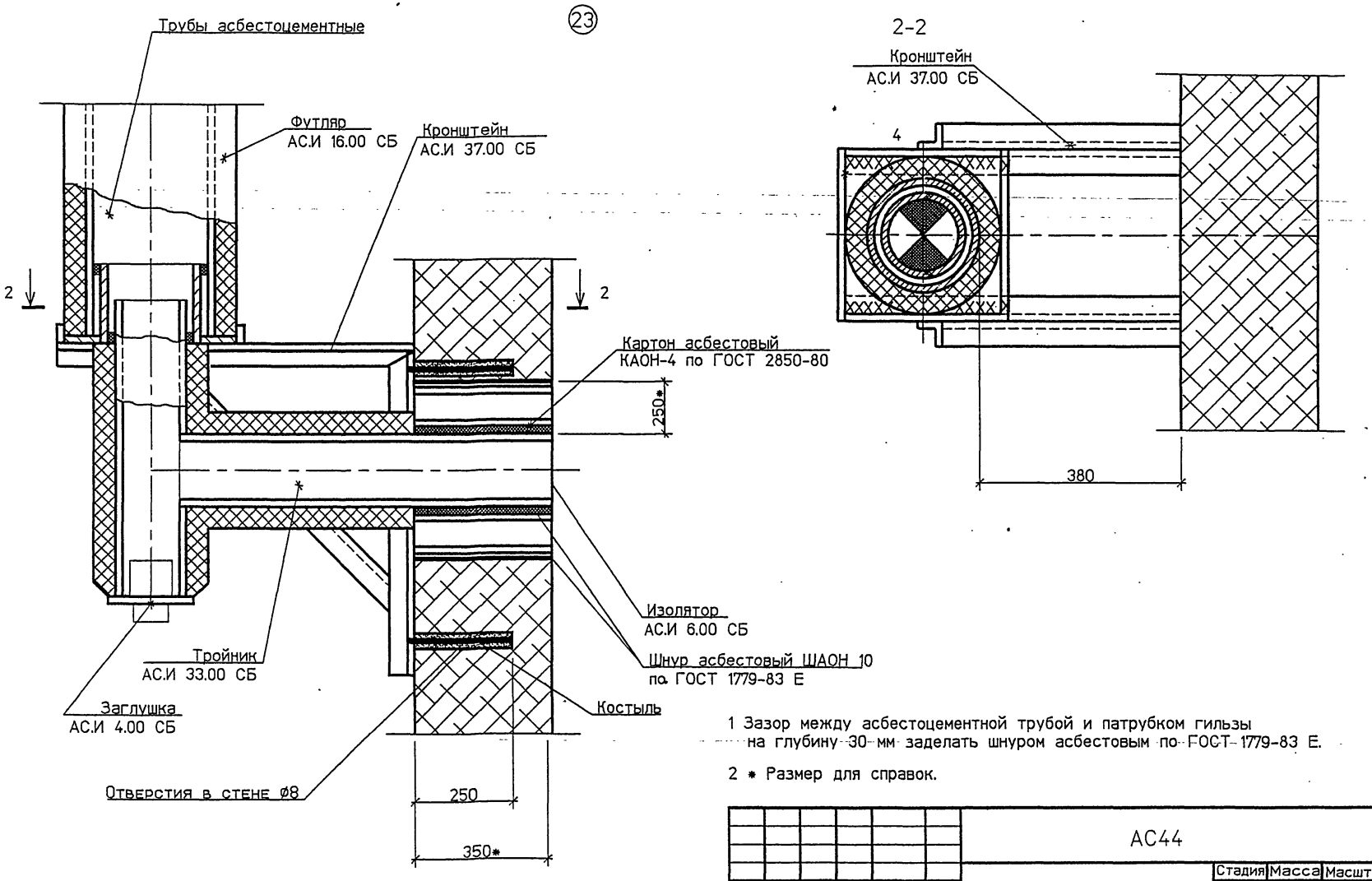

1 Зазор между асбестоцементной трубой и патрубком гильзы на глубину 30 мм заделать шнуром асбестовым по ГОСТ 1779-83 Е.

2 * Размер для справок.

						АС44
Изм.	Кол.уч.	Лист	№док.	Подп.	Дата	Узел 23
Разраб.		Мокрецов			09.93	
Проверил		Антонова			09.93	
Н.контр.		Корж			09.93	
Утвердил		Медведев			09.93	

Стадия	Масса	Масштаб
Р		
Лист	Листов 1	

СПКБ "ГАЗПРОЕКТ"

Взам. инв N | Подпись и дата | Инв N подл

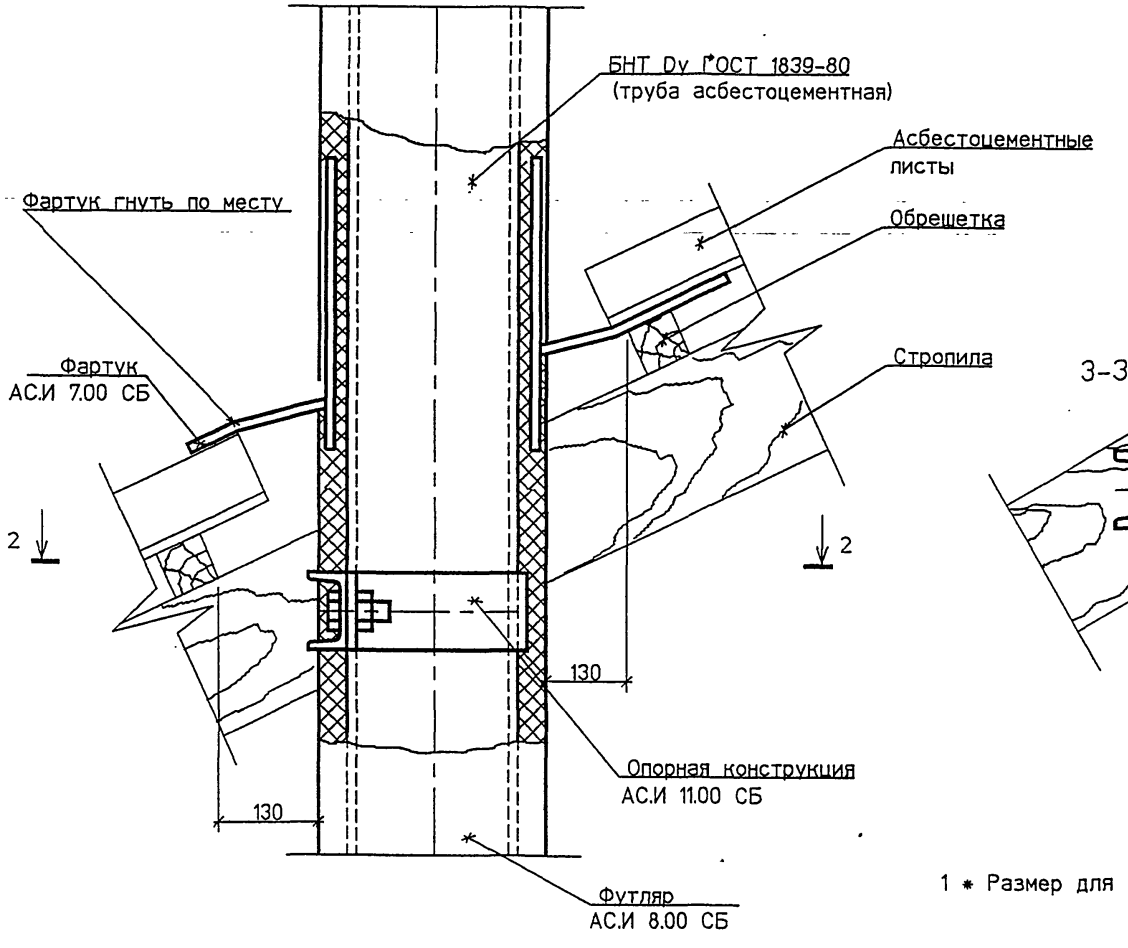

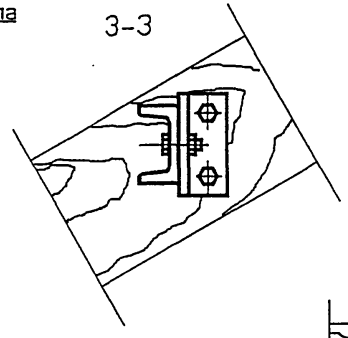

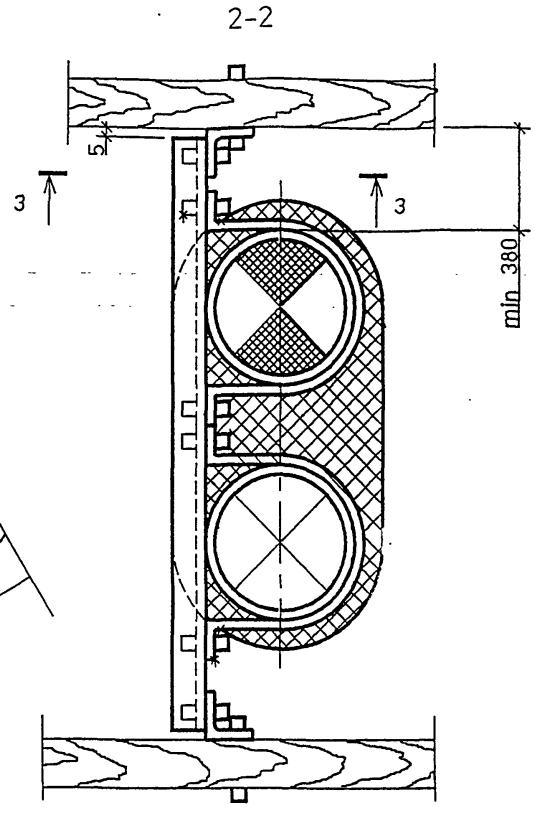

1 * Размер для справок.

Обозначение	Dy, мм
АС.И УД	150
-01	200
-02	300

Изм.	Кол.уч.	Лист	№док.	Подп.	Дата
Разраб.		Мокрецов			09.93
Проверил		Антонова			09.93
Н.контр.		Корж			09.93
Утвердил		Медведев			09.93

АС45

Узел прохода через кровлю вентиляционного и дымового каналов.

Стадия	Масса	Масштаб
Р		
Лист	Листов 1	

СПКБ "ГАЗПРОЕКТ"

СОГЛАСОВАНО

Взам. инв.N

Подпись и дата

Инв.N подл.

5-93/usel19

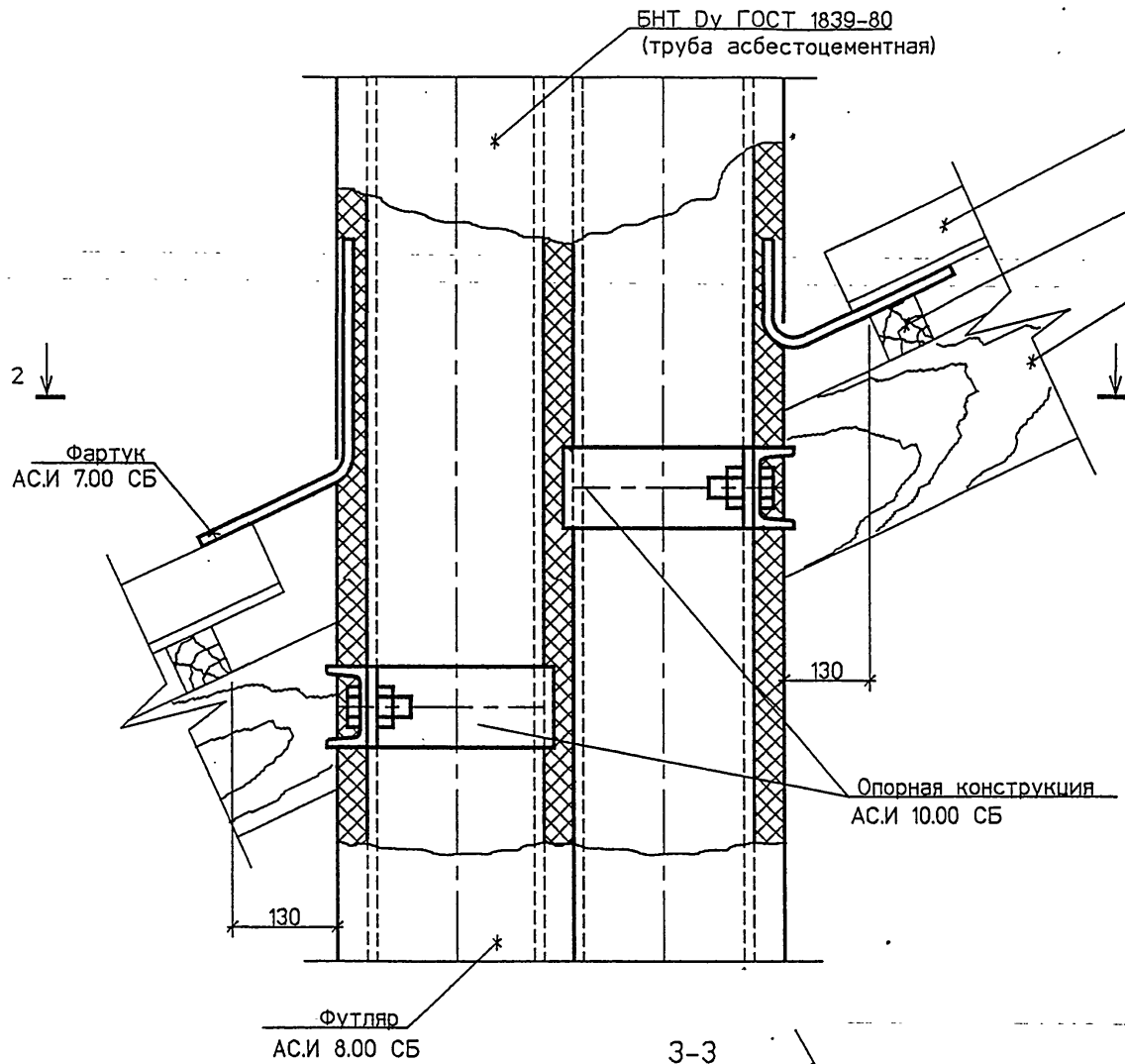

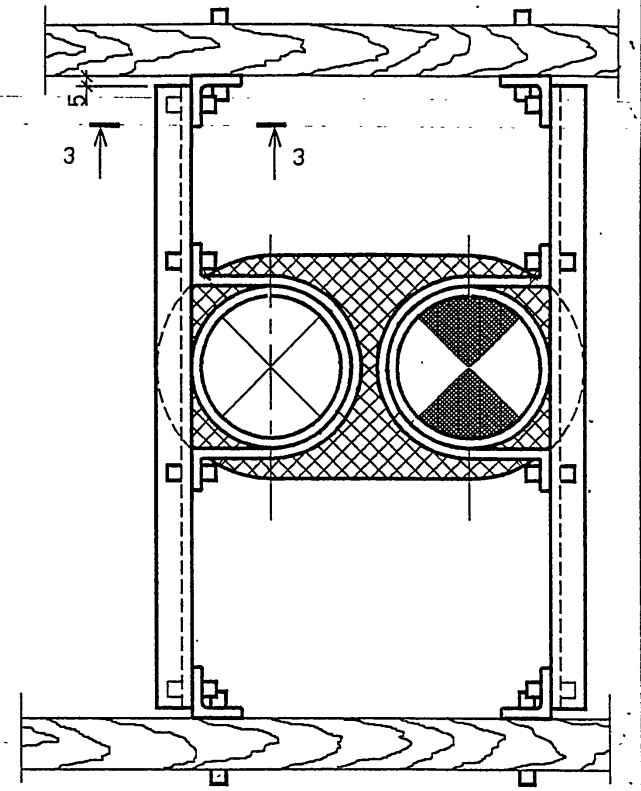

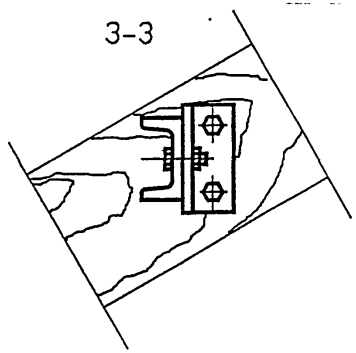

Обозначение	Dy. мм
АС.И УД	150
-01	200
-02	300

Изм.	Кол.уч.	Лист	№док.	Подп.	Дата
Разраб.		Мокрецов			09.93
Проверил		Антонова			09.93
Н.контр.		Корж			09.93
Утвердил		Медведев			09.93

АС46

Узел прохода через кровлю вентиляционного и дымового каналов.

Стадия	Масса	Масштаб
Р		
Лист	Листов 1	

СПКБ "ГАЗПРОЕКТ"

Взам. инв.N | Подпись и дата | Инв.N подл.

5-93/usel21

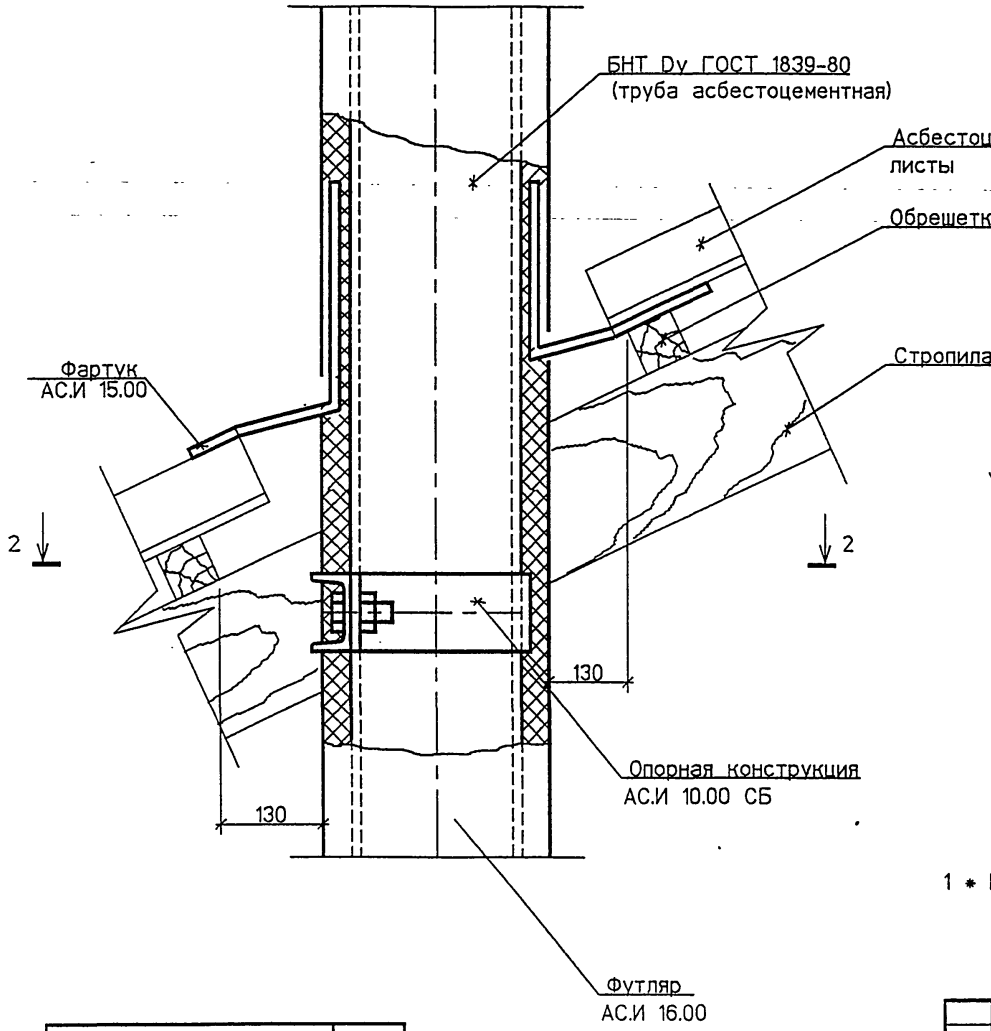

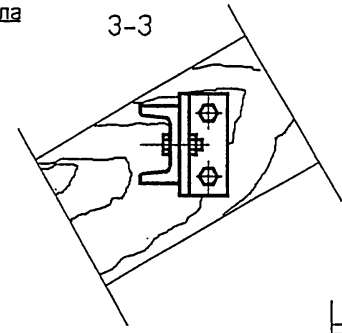

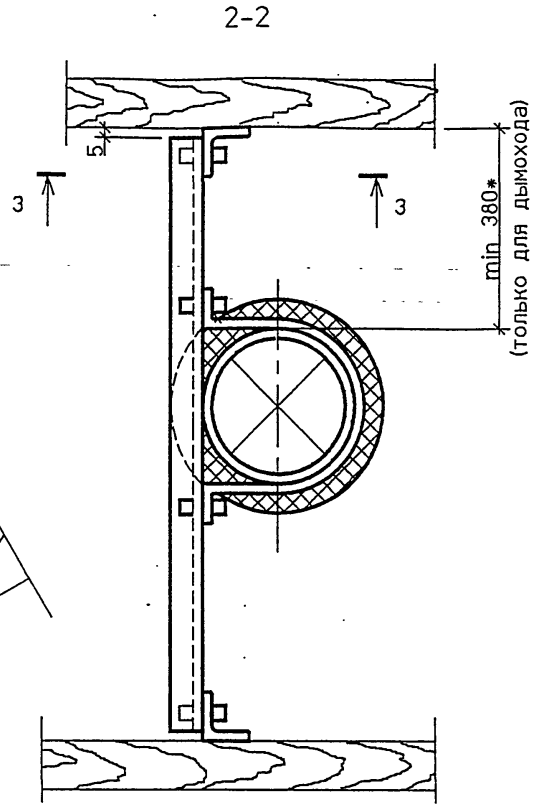

1 * Размер для справок.

Обозначение	Dy, мм
АС.И УД	150
-01	200
-02	300

Изм.	Кол.уч.	Лист	№док.	Подп.	Дата
Разраб.		Мокрецов			09.93
Проверил		Антонова			09.93
Н.контр.		Корж			09.93
Утвердил		Медведев			09.93

АС47

Узел прохода через кровлю вентиляционного или дымового канала.

Стадия	Масса	Масштаб
Р		
Лист	Листов 1	

СПКБ "ГАЗПРОЕКТ"

СОГЛАСОВАНО

Взам инвN | Подпись и дата | Инв N подл

5-93/usel20

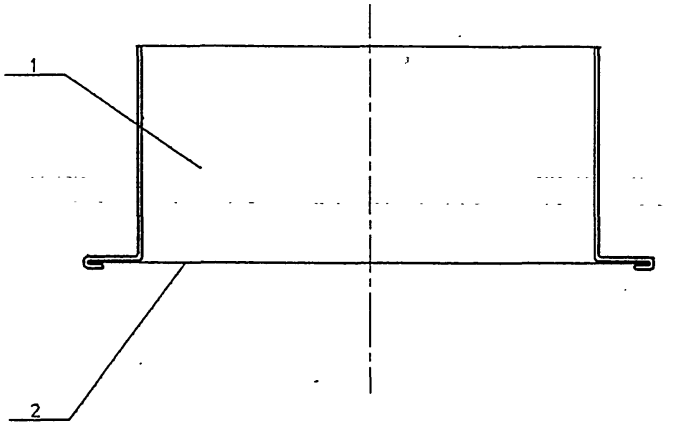

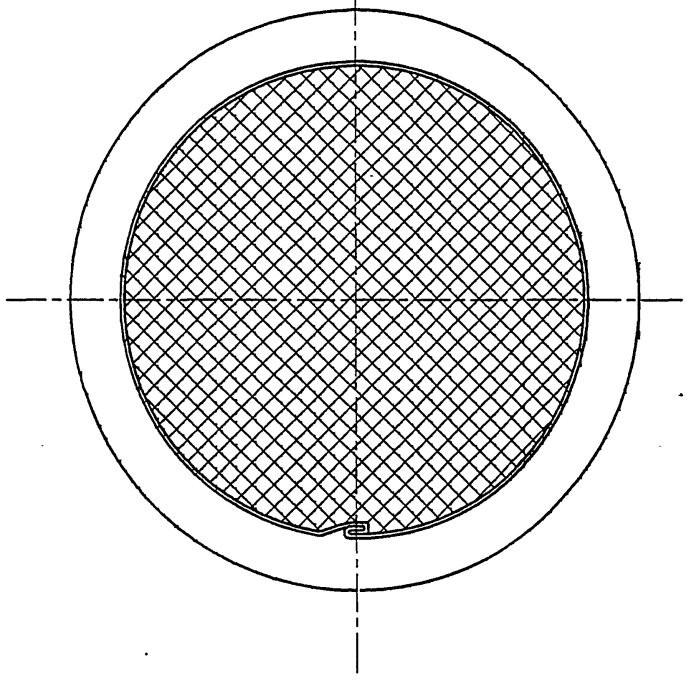

Обозначение	Масса, кг, при установке в перекрытии. Условный проход асбестоцементной трубы, Dy, мм			Масса, кг, при установке в стене. Условный проход асбестоцементной трубы, Dy, мм		
	150	200	300	150	200	300
АС.И 1.00	0.14					
-01		0.17				
-02			0.28			
-03				0.14		
-04					0.17	
-05						0.27

Изм.	Лист	N° Докум.	Подп.	Дата
Разраб.		Антонова		09.93
Провер.		Мокрецов		09.93
Н.контр.		Корж		09.93
Утв.		Медведев		09.93

АС.И 1.00 СБ

Решетка вентиляционная

Сборочный чертеж.

Лит.	Масса	Масштаб
Лист	Листов 1	

СПКБ " Газпроект "

Инв.N подл. | Подпись и дата | Взам.инв.N | Инв.N дубл. | Подпись и дата

5-93\RV_1

Инв.N подл.	Подпись и дата	Взам.инв.N	Инв.N дубл.	Подпись и дата

Формат	Зона	Поз.	Обозначение	Наименование	Количество на исполнение АС.И 1.00-										Примечание
					–	01	02	03	04	05					
				Документация											
А3			АС.И 1.00 СБ	Сборочный чертеж	X	X	X	X	X	X					
А3			5-93	Общие указания	X	X	X	X	X	X					
				Детали											
А4		1	АС.И 1.01.00	Цилиндр	1										
			-01	Цилиндр		1									
			-02	Цилиндр			1								
			-03	Цилиндр				1							
			-04	Цилиндр					1						
			-05	Цилиндр						1					
БЧ		2	АС.И 1.02.00	Сетка 2-4-06 Л ГОСТ 3826-82	1										ø152
			-01	Сетка 2-4-06 Л ГОСТ 3826-82		1									ø180
			-02	Сетка 2-4-06 Л ГОСТ 3826-82			1								ø285
			-03	Сетка 2-4-06 Л ГОСТ 3826-82				1							ø146
			-04	Сетка 2-4-06 Л ГОСТ 3826-82					1						ø174
			-05	Сетка 2-4-06 Л ГОСТ 3826-82						1					ø279

Изм.	Лист	N° Докум.	Подпись	Дата
Разраб.		Антонова		09.93
Провер.		Мокрецов		09.93
Н.контр.		Корж		09.93
Утв.		Медведев		09.93

АС.И 1.00

Решетка вентиляционная

Лит.	Лист	Листов
	1	3

СПКБ " Газпроект "

Копировал Формат А4

Инв.N подл.	Подпись и дата	Взам.инв.N	Инв.N дубл.	Подпись и дата

1 Не указанные предельные отклонения размеров: H14, h14, $\pm\frac{IT14}{2}$

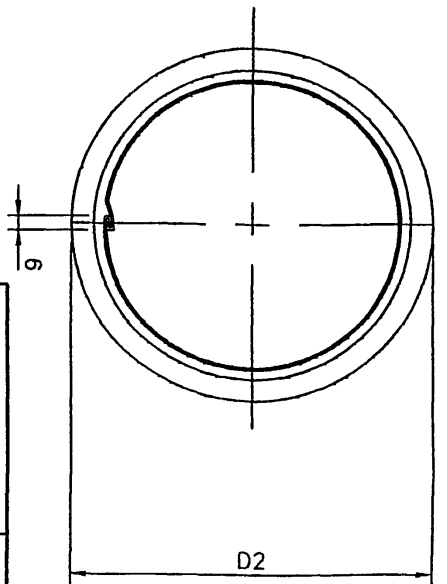

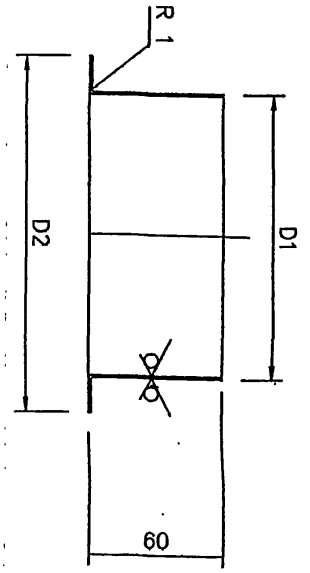

Обозначение	D1, мм	D2, мм	Lраз, мм	Масса, кг
АС.И 1.01.00 -01	132	152	432	0.14
-02	160	180	520	0.17
-03	265	285	850	0.28
-04	130	150	414	0.14
-05	158	178	502	0.17
	263	283	822	0.27

Изм.	Лист	N° Докум.	Подп.	Дата
Разраб.		Антонова		09.93
Провер.		Мокрецов		09.93
Н.контр.		Корж		09.93
Утв.		Медведев		09.93

АС.И 1.01.00

Цилиндр

Лист Б 0.6 ГОСТ 19904-74 С235 ГОСТ 27772-88

Лит.	Масса	Масштаб
	см. табл.	

Лист	Листов 1

СПКБ " Газпроект "

Вариант расположения опорной конструкции

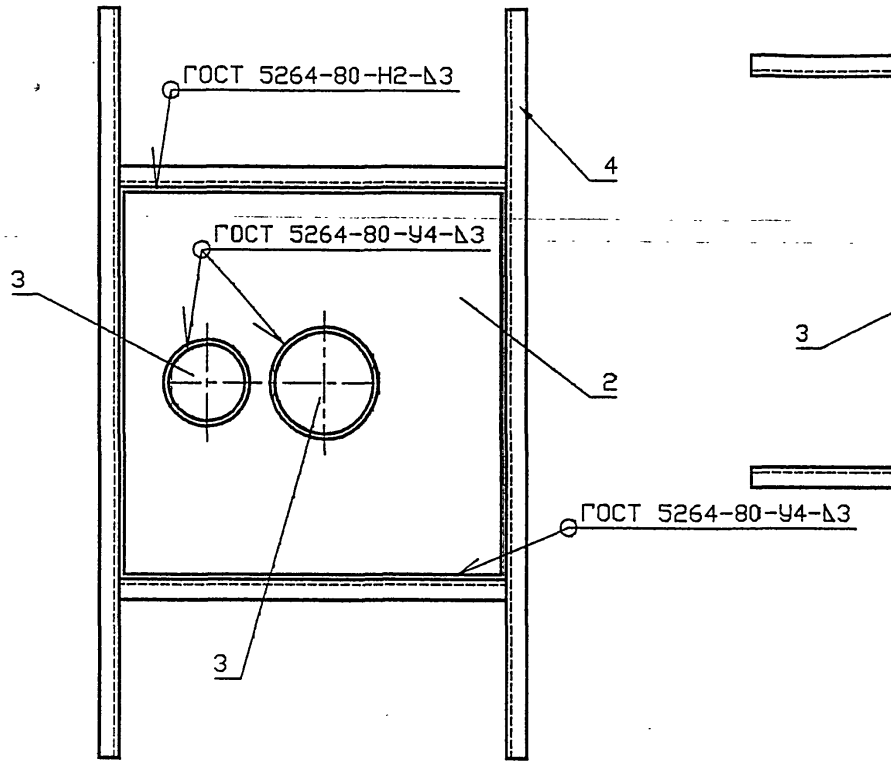

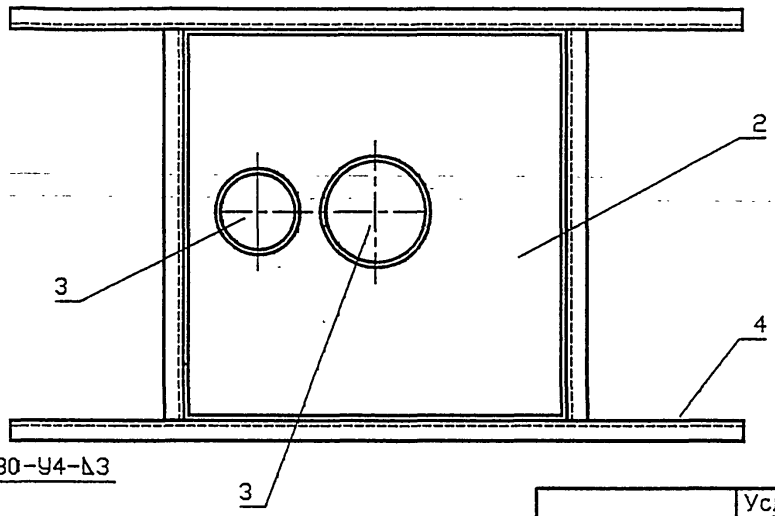

Обозначение	Условный проход асбестоцементной трубы, Dy, мм		Масса, кг
	Dy1	Dy2	
АС.И 2.00	150	150	69.88
-01	150	200	74.33
-02	150	300	85.68
-03	200	200	79.04
-04	200	300	90.64
-05	300	300	102.67

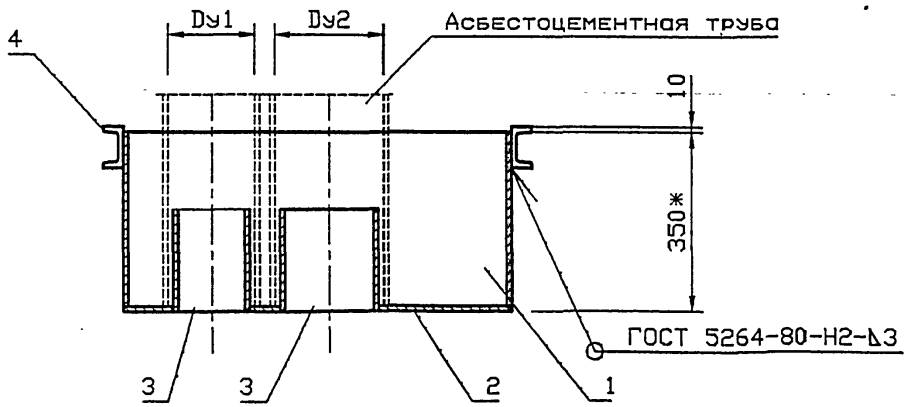

1 Ориентация опорной конструкции принимается в зависимости от расположения несущих балок перекрытия.

Изм.	Лист	N° Докум.	Подп.	Дата
Разраб.		Антонова		09.93
Провер.		Мокрецов		09.93
Н.контр.		Корж		09.93
Утв.		Медведев		09.93

АС.И 2.00 СБ

Песочница
Сборочный чертеж.

Лит.	Масса	Масштаб
Лист	Листов 1	

СПКБ
" Газпроект "

Подпись и дата | Инв. N дубл. | Взам. инв. N | Подпись и дата | Инв. N подл.

5-93\PSCB

Инв.N подл.	Подпись и дата	Взам.инв.N	Инв.N дубл.	Подпись и дата

Формат	Зона	Поз.	Обозначение	Наименование	Количество на исполнение АС.И 2.00-										Примечание
					–	01	02	03	04	05					
				Документация											
А3			АС.И 2.00 СБ	Сборочный чертеж	X	X	X	X	X	X	X				
А3			5-93	Общие указания	X	X	X	X	X	X	X				
				Сборочные единицы											
А4		1	АС.И 2.01.00	Корпус	1										
			-01	Корпус		1									
			-02	Корпус			1								
			-03	Корпус				1							
			-04	Корпус					1						
			-05	Корпус						1					
А4		2	АС.И 2.02.00	Дно	1										
			-01	Дно		1									
			-02	Дно			1								

Изм.	Лист	N° докум.	Подпись	Дата	АС.И 2.00			
Разраб.		Антонова		09.93	Песочница	Лит.	Лист	Листов
Провер.		Мокрецов		09.93			1	2
Н.контр.		Корж		09.93	СПКБ "Газпроект"			
Утв.		Медведев		09.93				

Копировал Формат А4

Инв.N подл.	Подпись и дата	Взам.инв.N	Инв.N дубл.	Подпись и дата

Формат	Зона	Поз.	Обозначение	Наименование	Количество на исполнение АС.И 2.00-										Примечание
					–	01	02	03	04	05					
			-03	Дно				1							
			-04	Дно					1						
			-05	Дно						1					
А4		3	АС.И 2.03.00	Труба	2	1	1								
			-01	Труба		1		2	1						
			-02	Труба			1		1	2					
А4		4	АС.И 2.04.СБ	Опорная конструкция	1										
			-01	Опорная конструкция		1									
			-02	Опорная конструкция			1								
			-03	Опорная конструкция				1							
			-04	Опорная конструкция					1						
			-05	Опорная конструкция						1					

Изм.	Лист	N докум.	Подпись	Дата	АС.И 2.00	Лист 2

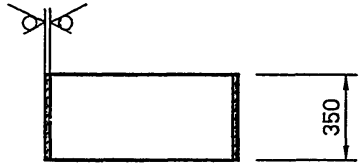

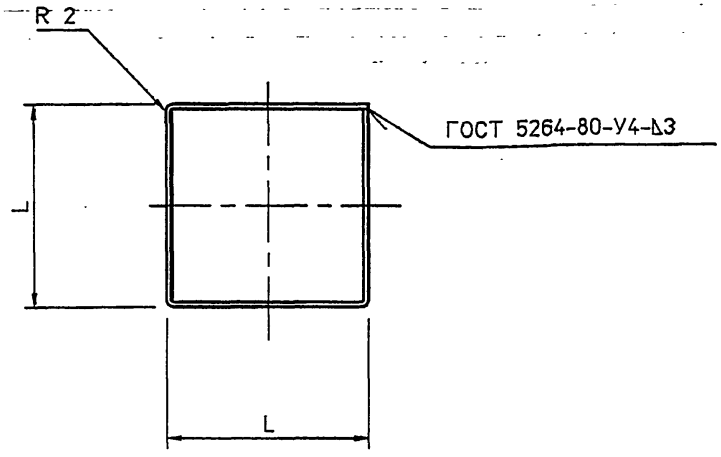

Обозначение	L, мм	Lразв мм	Масса кг
АС.И 2.01.00	706	2824	23.3
-01	756	3024	24.9
-02	856	3424	28.2
-03	806	3224	26.6
-04	906	3624	29.9
-05	1006	4024	33.2

1 Не указанные предельные отклонения размеров: H14, h14, $\pm\frac{IT14}{2}$

Изм.	Лист	N докум.	Подп.	Дата	АС.И 2.01.00			
Разраб.	Антонова			09.93	Корпус	Лит.	Масса	Масштаб
Провер.	Мокрецов			09.93			см. табл.	
						Лист	Листов 1	
Н.контр.	Корж			09.93	Лист Б 3 ГОСТ 19903-74 С235 ГОСТ 27772-88	СПКБ "Газпроект"		
Утв.	Медведев			09.93				

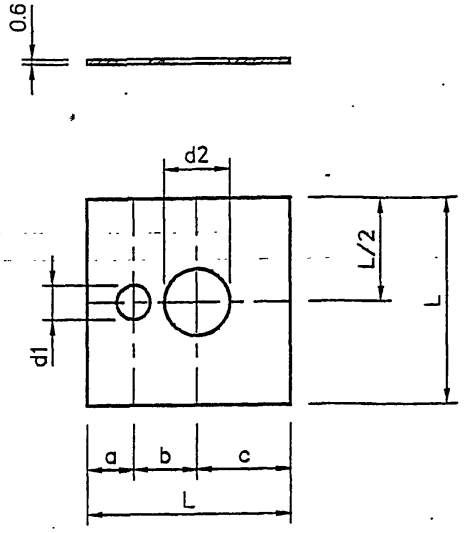

Обозначение	a, мм	b, мм	c, мм	d1, мм	d2, мм	L, мм	Масса кг
АС.И 2.02.00	177	202	321	142	142	700	11.5
-01	199	216	335	142	170	750	13.2
-02	193	269	388	142	276	850	17.0
-03	233	230	335	170	170	800	15.1
-04	229	283	388	170	276	900	19.1
-05	276	336	388	276	276	1000	23.6

1 Не указанные предельные отклонения размеров: H14, h14, $\pm\frac{IT14}{2}$

Изм.	Лист	N докум.	Подп.	Дата	АС.И 2.02.00			
Разраб.	Антонова			09.93	Дно	Лит.	Масса	Масштаб
Провер.	Мокрецов			09.93			см. табл.	
						Лист	Листов 1	
Н.контр.	Корж			09.93	Лист Б 3 ГОСТ 19903-74 С235 ГОСТ 27772-88	СПКБ "Газпроект"		
Утв.	Медведев			09.93				

Инв.N подл. | Подпись и дата | Взам.инв.N | Инв.N дубл. | Подпись и дата

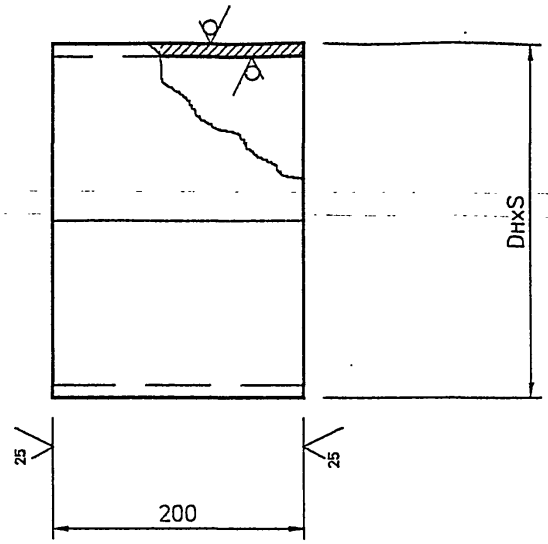

Обозначение	DнxS, мм	Масса кг
АС.И 2.03.00	140x3	2.03
-01	168x3	2.44
-02	273x4	5.31

1 Не указанные предельные отклонения размеров: H14, h14, $\pm\frac{IT14}{2}$

Изм.	Лист	N° Докум.	Подп.	Дата
Разраб.		Антонова		09.93
Провер.		Мокрецов		09.93
Н.контр.		Корж		09.93
Утв.		Медведев		09.93

АС.И 2.03.00

Труба

Лит.	Масса	Масштаб
	см. табл.	

Лист	Листов 1

Труба DнxS ГОСТ 10704-91 / Вст3сп ГОСТ 10705-80

СПКБ "Газпроект"

Подпись и дата | Инв.N дубл. | Взам.инв.N | Подпись и дата | Инв.N подл.

5-93\PS_4

Инв.N подл.	Подпись и дата	Взам.инв.N	Инв.N дубл.	Подпись и дата

Изм.	Лист	N докум.	Подп.	Дата
Разраб.		Антонова		09.93
Провер.		Мокрецов		09.93
Н.контр.		Корж		09.93
Утв.		Медведев		09.93

АС.И 2.04 СБ

Опорная конструкция.
Сборочный чертеж.

Лит.	Масса	Масштаб

Лист	Листов
	1

СПКБ
" Газпроект "

1 Не указанные предельные отклонения размеров: H14, h14, $\pm\frac{IT14}{2}$

2 * Размер для справок. Уточнить в зависимости от расстояния между несущими балками перекрытия.

Обозначение	L мм	a мм	Масса кг
АС.И 2.04.00 -01	706	397	31.02
	756	372	31.73
-02	856	322	33.14
-03	806	347	32.46
-04	906	297	33.84
-05	1006	247	35.25

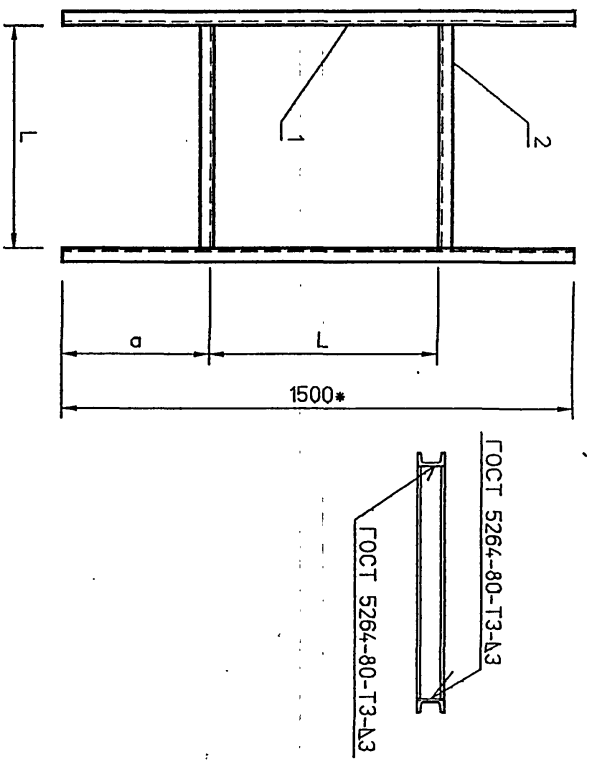

Инв.N подл.	Подпись и дата	Взам.инв.N	Инв.N дубл.	Подпись и дата

Формат	Зона	Поз.	Обозначение	Наименование	Количество на исполнение АС.И 2.04- —	01	02	03	04	05	Примечание
				Документация							
А4			АС.И 2.04 СБ	Сборочный чертеж	X	X	X	X	X	X	
А3			5-93	Общие указания	X	X	X	X	X	X	
				Сборочные единицы							
				Швеллер 8 ГОСТ 8240-72 / С235 ГОСТ 27772-88							
БЧ		1	АС.И 2.04.01	L=1500	2	2	2	2	2	2	
БЧ		2	АС.И 2.04.02	L=706	2						
			-01	L=756		2					
			-02	L=856			2				
			-03	L=806				2			
			-04	L=906					2		
			-05	L=1006						2	

Изм.	Лист	N докум.	Подпись	Дата
Разраб.		Антонова		09.93
Провер.		Мокрецов		09.93
Н.контр.		Корж		09.93
Утв.		Медведев		09.93

АС.И 2.04

Опорная конструкция.

Лит.	Лист	Листов
	1	1

СПКБ
" Газпроект "

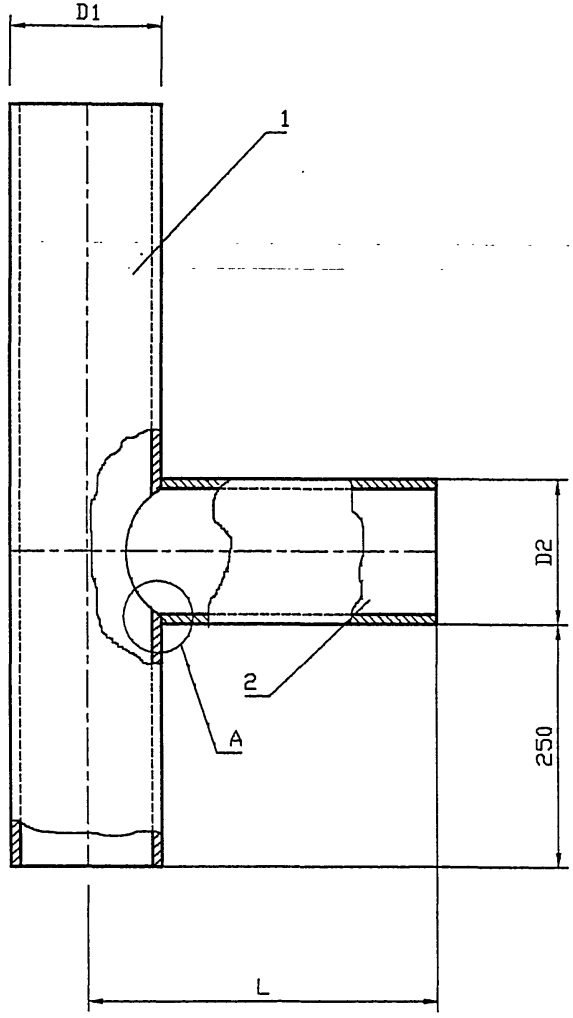

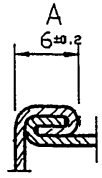

Обозначение	Условный проход асбестоцементной трубы, Dy, мм	D1, мм	D2, мм	L, мм	Масса, кг
АС.И 3.00	150	132	108	366	1.84
-01			122	366	1.94
-02	200	160	142	380	2.39
-03			152	380	2.47
-04	300	265	265	432.5	4.83

Изм.	Лист	N° Докум.	Подп.	Дата
Разраб.		Антонова		09.93
Провер.		Мокрецов		09.93
Н.контр.		Корж		09.93
Утв.		Медведев		09.93

АС.И 3.00 СБ

Тройник.
Сборочный чертеж.

Лит.	Масса	Масштаб
Лист	Листов 1	

СПКБ
" Газпроект "

Подпись и дата | Инв.N дубл. | Взам.инв.N | Подпись и дата | Инв.N подл.

5-93\TR_VCB

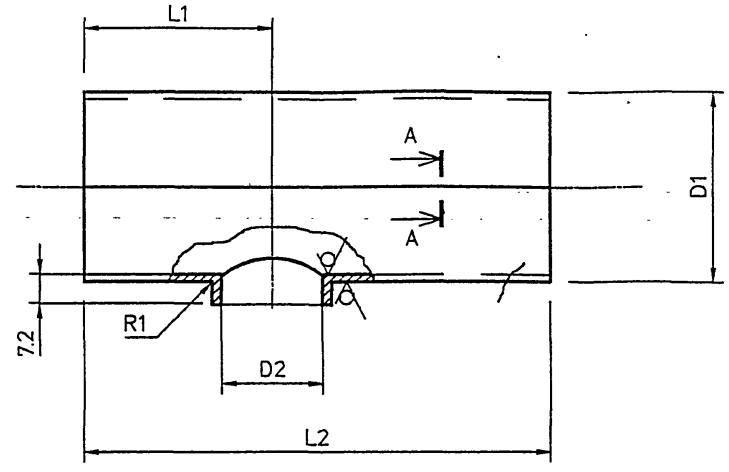

A-A

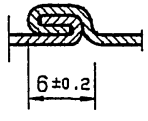

Обозначение	D1, мм	D2, мм	L1, мм	L2, мм	Lразв мм	Масса кг
АС.И 3.01.00	132	$104^{+0.9}$	304	670	414	1.31
-01	132	$118^{+0.9}$	311	690	414	1.34
-02	160	$138^{+0.9}$	321	720	502	1.7
-03	160	$148^{+1.0}$	326	730	502	1.73
-04	265	$261^{+1.0}$	383	902	832	3.53

1 Не указанные предельные отклонения размеров:
H14, h14, $\frac{\pm IT14}{2}$

Изм.	Лист	N° Докум.	Подп.	Дата
Разраб.		Антонова		09.93
Провер.		Мокрецов		09.93
Н.контр.		Корж		09.93
Утв.		Медведев		09.93

АС.И 3.01.00

Труба.

Лит.	Масса	Масштаб
	см. табл.	

Лист | Листов 1

Лист Б 0.6 ГОСТ 19903-74
С235 ГОСТ 27772-88

СПКБ
" Газпроект "

Инв.N подл. | Подпись и дата | Взам.инв.N | Инв.N дубл. | Подпись и дата

Формат	Зона	Поз.	Обозначение	Наименование	Количество на исполнение АС.И 3.00-					Примечание
					-	01	02	03	04	
				Документация						
А3			АС.И 3.00 СБ	Сборочный чертеж						
А3			5-93	Общие указания						
				Сборочные единицы						
А4		1	АС.И 3.01.00	Труба.	1					
			-01	Труба.		1				
			-02	Труба.			1			
			-03	Труба.				1		
			-04	Труба.					1	
А4		2	АС.И 3.02.00	Труба.	1					
			-01	Труба.		1				
			-02	Труба.			1			
			-03	Труба.				1		
			-04	Труба.					1	

Изм.	Лист	N° Докум.	Подпись	Дата
Разраб.		Антонова		09.93
Провер.		Мокрецов		09.93
Н.контр.		Корж		09.93
Утв.		Медведев		09.93

АС.И 3.00

Тройник.

Лит.	Лист	Листов
	1	3

СПКБ
" Газпроект "

Формат А4

Копировал

5-93\IR_V1

$\sqrt{}^{12.5}$ $(\sqrt{})$

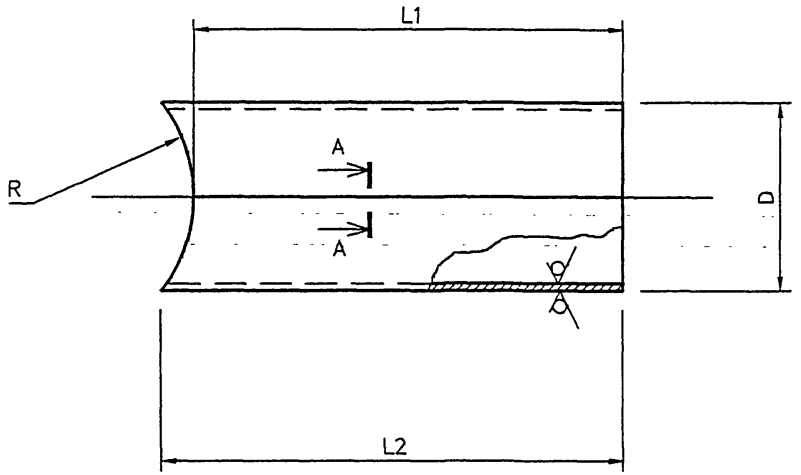

A–A

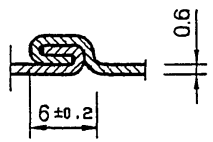

Обозначение	R. мм	D. мм	L1. мм	L2. мм	Lразв мм	Масса кг
АС.И 3.02.00	66	$108^{+0.9}$	300	328	339	0.53
-01	66	$122^{+0.9}$	300	341	383	0.59
-02	80	$142^{+0.9}$	300	343	446	0.69
-03	80	$152^{+1.0}$	300	355	477	0.74
-04	132.5	$265^{+1.0}$	300	432	832	1.29

1 Не указанные предельные отклонения размеров:
H14, h14, $\pm\frac{IT14}{2}$

Изм.	Лист	N° Докум.	Подп.	Дата
Разраб.		Антонова		09.93
Провер.		Мокрецов		09.93
Н.контр.		Корж		09.93
Утв.		Медведев		09.93

АС.И 3.02.00

Труба.

Лит.	Масса	Масштаб
	см. табл.	

Лист | Листов 1

Лист Б 0.6 ГОСТ 19903-74 / С235 ГОСТ 27772-88

СПКБ "Газпроект"

Подпись и дата | Инв.N дубл. | Взам.инв.N | Подпись и дата | Инв.N подл.

5-93\TR_V2

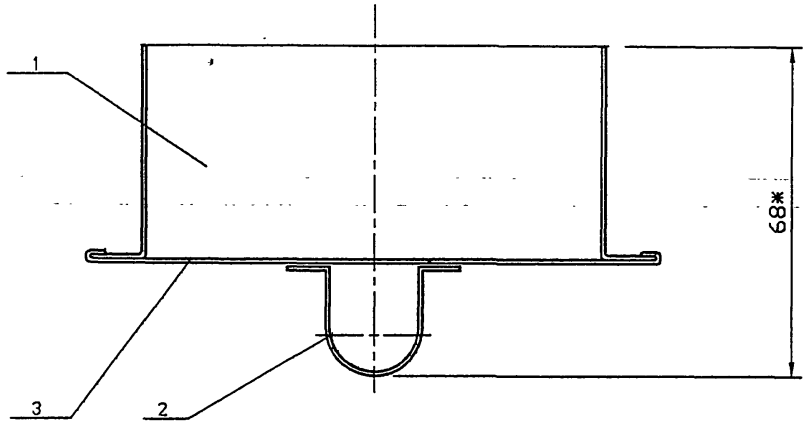

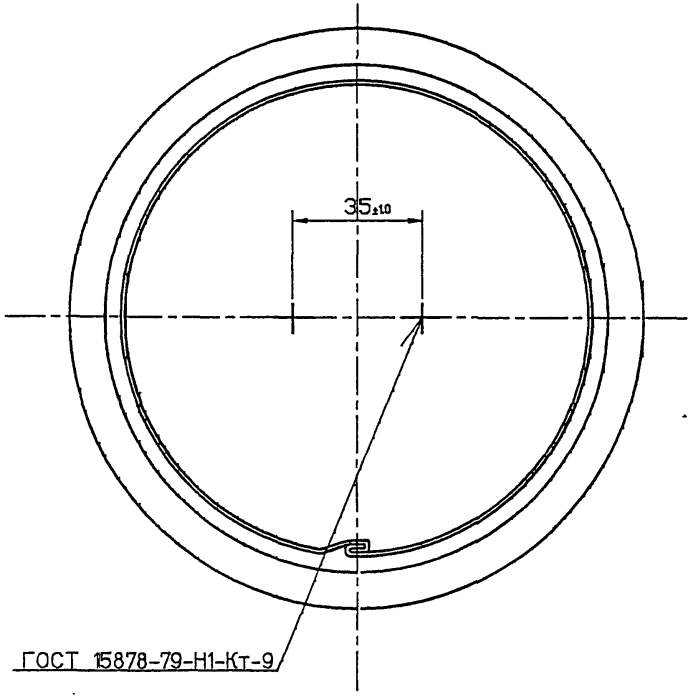

Обозначение	Условный проход асбестоцементной трубы, Dy, мм	Масса, кг
АС.И 4.00	150	0.24
-01	200	0.27
-02	300	0.37

Изм.	Лист	N° Докум.	Подп.	Дата
Разраб.		Антонова		09.93
Провер.		Мокрецов		09.93
Н.контр.		Карж		09.93
Утв.		Медведев		09.93

АС.И 4.00 СБ

Заглушка

Сборочный чертеж.

Лит.	Масса	Масштаб

Лист	Листов 1

СПКБ "Газпроект"

Инв.N подл. | Подпись и дата | Взам.инв.N | Инв.N дубл. | Подпись и дата

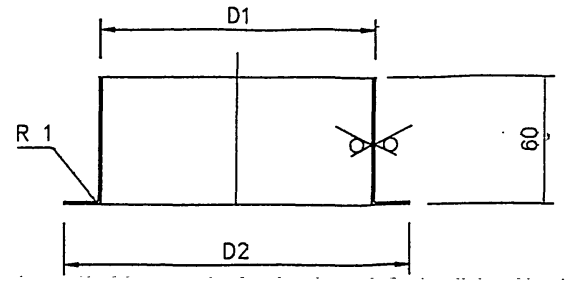

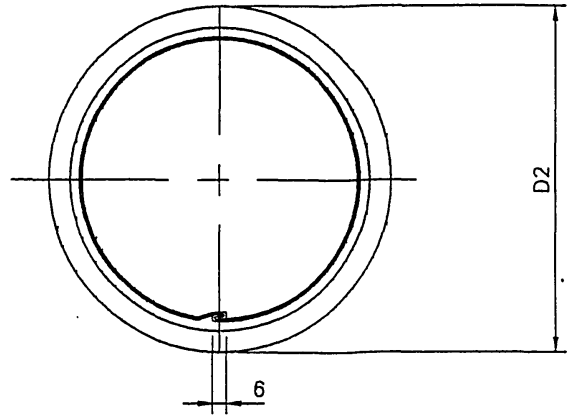

1 Не указанные предельные отклонения размеров: H14, h14, $\pm\frac{IT14}{2}$

Обозначение	D1. мм	D2. мм	Lразв мм	Масса кг
АС.И 4.01.00	126	136	414	0.14
-01	154	164	502	0.17
-02	259	269	822	0.27

Изм.	Лист	N° Докум.	Подп.	Дата
Разраб.		Антонова		09.93
Провер.		Мокрецов		09.93
Н.контр.		Корж		09.93
Утв.		Медведев		09.93

АС.И 4.01.00

Цилиндр

Лит.	Масса	Масштаб
	см. табл.	

Лист | Листов 1

Лист Б 0.6 ГОСТ 19904-74 / С235 ГОСТ 27772-88

СПКБ " Газпроект "

Инв.N подл. | Подпись и дата | Взам.инв.N | Инв.N дубл. | Подпись и дата

Изм.	Лист	N° Докум.	Подпись	Дата
Разраб.		Антонова		09.93
Провер.		Мокрецов		09.93
Н.контр.		Корж		09.93
Утв.		Медведев		09.93

АС.И 4.00

Заглушка.

Лит.	Лист	Листов
	1	3

СПКБ " Газпроект "

Копировал

Формат А4

Формат	Зона	Поз.	Обозначение	Наименование	Количество на исполнение · АС.И 4.00-			Примечание
					–	01	02	
				Документация				
А3			АС.И 4.00 СБ	Сборочный чертеж		X	X	
А3			5-93	Общие указания		X	X	
				Сборочные единицы				
А4		1	АС.И 4.01.00	Цилиндр	1			
			-01	Цилиндр		1		
			-02	Цилиндр			1	
А4		2	АС.И 4.02.00	Рукоятка	1	1	1	
БЧ		3		Крышка				
				Лист Б 0.6 ГОСТ 19903-74 С235 ГОСТ 27772-88				
			АС.И 4.03.00	ф137	1			
			-01	ф165		1		
			-02	ф270			1	

Инв.N подл. | Подпись и дата | Взам.инв.N | Инв.N дубл. | Подпись и дата

5-93\ZG_1

12.5

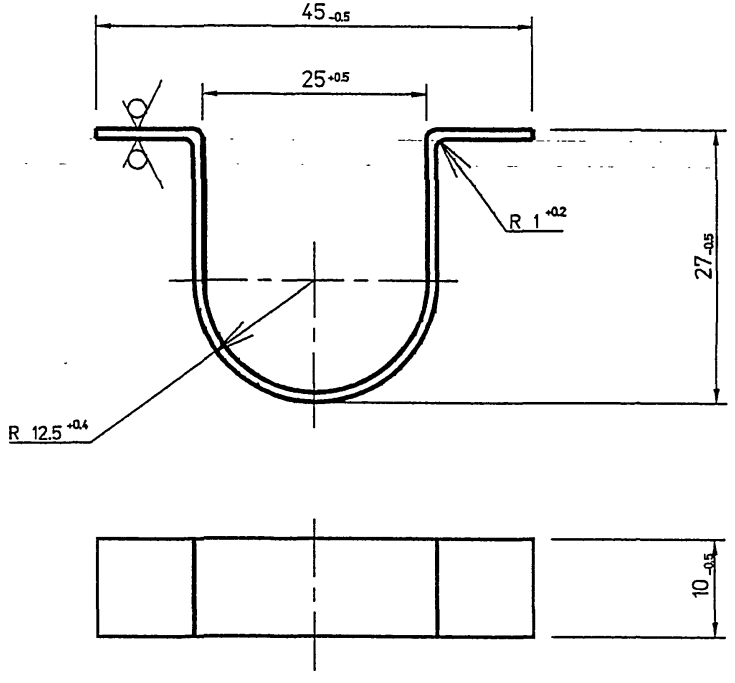

Изм.	Лист	N Докум.	Подп.	Дата
Разраб.		Антонова		09.93
Провер.		Мокрецов		09.93
Н.контр.		Корж		09.93
Утв.		Медведев		09.93

АС.И 4.02.00

Рукоятка

Лит.	Масса	Масштаб
	0.005	

Лист | Листов 1

Лист Б 0.6 ГОСТ 19903-74
С235 ГОСТ 27772-88

СПКБ
" Газпроект "

Инв.N подл. | Подпись и дата | Взам.инв.N | Инв.N дубл. | Подпись и дата

5-93\ХАСВ

Инв.N подл.	Подпись и дата	Взам.инв.N	Инв.N дубл.	Подпись и дата

Формат	Зона	Поз.	Обозначение	Наименование	Количество на исполнение АС.И 5.00-			Примечание
					–	01	02	
				Документация				
А3			АС.И 5.00 СБ	Сборочный чертеж		X	X	
А3			5-93	Общие указания		X	X	
				Сборочные единицы				
А4		1	АС.И 5.01.00	Полухомут.	2			
			-01	Полухомут.		2		
			-02	Полухомут.			2	
				Стандартные изделия				
		2		Болт М8х20.36 ГОСТ 7798-70	2	2	2	
		3		Гайка М8.4 ГОСТ 5915-70	2	2	2	
		4		Шайба 8.02 ГОСТ 11371-80	2	2	2	

Изм.	Лист	N докум.	Подпись	Дата
Разраб.		Антонова		09.93
Провер.		Мокрецов		09.93
Н.контр.		Корж		09.93
Утв.		Медведев		09.93

АС.И 5.00

Хомут на асбесто-, цементные трубы

Лит.	Лист	Листов
	1	1

СПКБ " Газпроект "

Копировал Формат А4

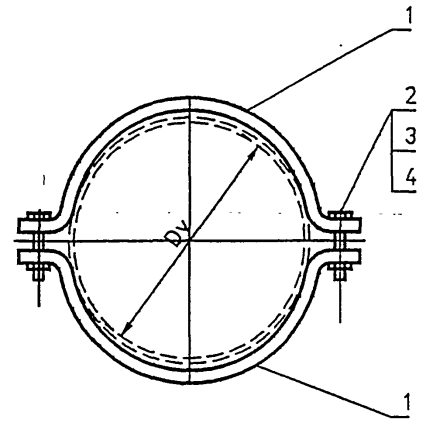

Обозначение	Условный проход асбестоцементной трубы Dy, мм	Масса кг
АС.И 5.00.00	150	0.43
-01	200	0.53
-02	300	0.73

1 Не указанные предельные отклонения размеров:
H14, h14, $\pm\frac{IT14}{2}$

Инв.N подл.	Подпись и дата	Взам.инв.N	Инв.N дубл.	Подпись и дата

Изм.	Лист	N докум.	Подп.	Дата
Разраб.		Антонова		09.93
Провер.		Мокрецов		09.93
Н.контр.		Корж		09.93
Утв.		Медведев		09.93

АС.И 5.00 СБ

Хомут на асбестоцементные трубы Сборочный чертеж.

Лит.	Масса	Масштаб
	см. табл.	

Лист | Листов 1

Лист В 2.0 ГОСТ 19903-74
С235 ГОСТ 27772-88

СПКБ " Газпроект "

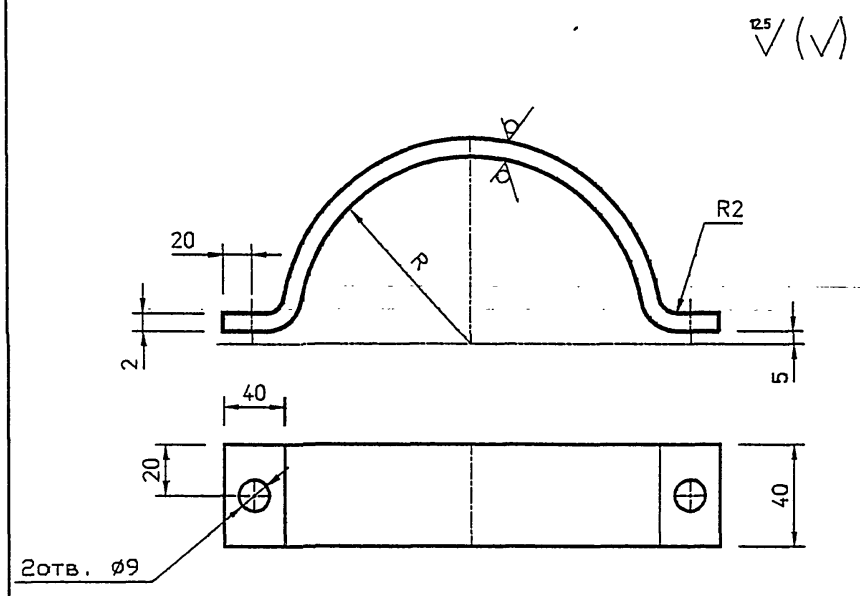

Обозначение	Условный проход асбестоцементной трубы, Dy, мм	R, мм	Lразв мм	Масса кг
АС.И 5.01.00	150	80.5	327.3	0.21
-01	200	105.5	405.8	0.26
-02	300	153.5	556.5	0.36

1 Не указанные предельные отклонения размеров:
H14, h14, $\pm\frac{IT14}{2}$

Изм.	Лист	N° Докум.	Подп.	Дата
Разраб.		Антонова		09.93
Провер.		Мокрецов		09.93
Н.контр.		Корж		09.93
Утв.		Медведев		09.93

АС.И 5.01.00

Полухомут.

Лит.	Масса	Масштаб
	см. табл.	

Лист | Листов 1

Лист Б 2.0 ГОСТ 19903-74 / С235 ГОСТ 27772-88

СПКБ "Газпроект"

Инв.N подл. | Подпись и дата | Взам.инв.N | Инв.N дубл. | Подпись и дата

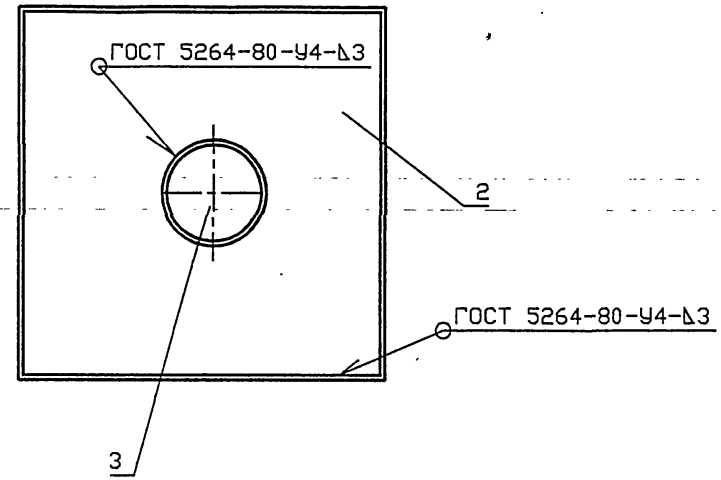

Обозначение	Условный проход асбестоцементной трубы, Dy, мм	Масса, кг
АС.И 6.00	150	45.77
-01	200	51.97
-02	300	67.84

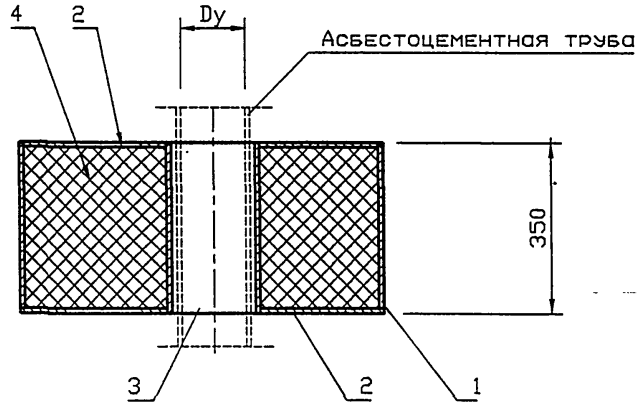

Изм.	Лист	N° Докум.	Подп.	Дата
Разраб.		Антонова		09.93
Провер.		Мокрецов		09.93
Н.контр.		Корж		09.93
Утв.		Медведев		09.93

АС.И 6.00 СБ

Изолятор для дымовой трубы
Сборочный чертеж.

Лит.	Масса	Масштаб
Лист	Листов 1	

СПКБ
" Газпроект "

Инв.N подл. | Подпись и дата | Взам.инв.N | Инв.N дубл. | Подпись и дата

5-93\АС139

Инв.N подл.	Подпись и дата	Взам.инв.N	Инв.N дубл.	Подпись и дата

Формат	Зона	Поз.	Обозначение	Наименование	Количество на исполнение АС.И 6.00-										Примечание
					–	01	02								
				Документация											
А3			АС.И 6.00 СБ	Сборочный чертеж	X	X	X								
А3			5-93	Общие указания	X	X	X								
				Сборочные единицы											
А4		1	АС.И 17.01.00	Корпус	1										
			-01	Корпус		1									
			-02	Корпус			1								
А4		2	АС.И 17.02.00	Дно	1										
			-01	Дно		1									
			-02	Дно			1								
А4		3	АС.И 12.02.00	Труба	1										
			-01	Труба		1									
			-02	Труба			1								

Изм.	Лист	N° Докум.	Подпись	Дата
Разраб.		Антонова		09.93
Провер.		Мокрецов		09.93
Н.контр.		Корж		09.93
Утв.		Медведев		09.93

АС.И 6.00

Изолятор для дымовой трубы.

Лит.	Лист	Листов
	1	2

СПКБ "Газпроект"

Копировал Формат А4

Инв.N подл.	Подпись и дата	Взам.инв.N	Инв.N дубл.	Подпись и дата

Формат	Зона	Поз.	Обозначение	Наименование	Количество на исполнение АС.И 6.00-										Примечание
					–	01	02								
А4		4		Материалы											
				Вата минеральная											
				марки 100 ГОСТ 4640-93	0.15	0.17	0.22								

Изм.	Лист	N докум.	Подпись	Дата

АС.И 6.00

Лист 2

27

Вариант 1

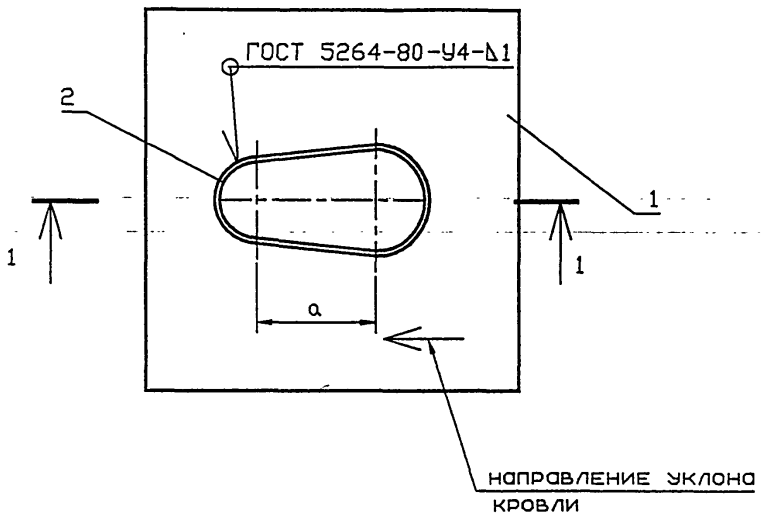

Вариант 2

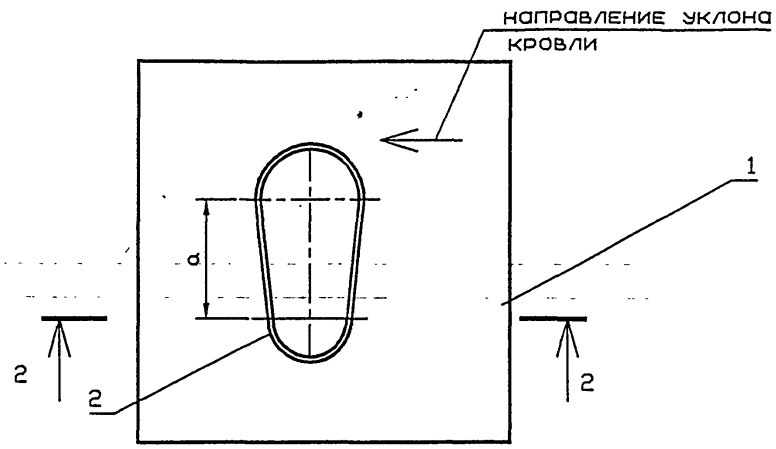

Обозначение	Условный проход асбестоцементной трубы, Dy, мм		a, мм	Масса, кг
	Dy1	Dy2		
АС.И 7.00	150	150	202	6.69
-01	150	200	216	8.28
-02	150	300	269	10.57
-03	200	200	230	8.94
-04	200	300	283	11.91
-05	300	300	336	14.96

1-1

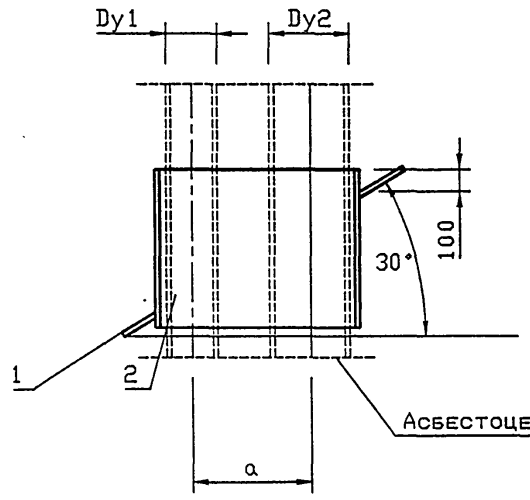

2-2

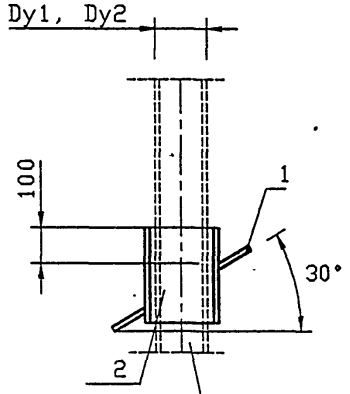

Асбестоцементная труба

1 Ориентация ограждающего листа принимается в зависимости от расположения асбестоцементных труб.

Изм.	Лист	N° Докум.	Подп.	Дата
Разраб.		Антонова		09.93
Провер.		Мокрецов		09.93
Н.контр.		Корж		09.93
Утв.		Медведев		09.93

АС.И 7.00 СБ

Фартук для двух труб. Сборочный чертеж.

Лит.	Масса	Масштаб

Лист | Листов 1

СПКБ " Газпроект "

Инв.N подл. | Подпись и дата | Взам.инв.N | Инв.N дубл. | Подпись и дата

5-93\FRCB

Инв.N подл.	Подпись и дата	Взам.инв.N	Инв.N дубл.	Подпись и дата

Формат	Зона	Поз.	Обозначение	Наименование	Количество на исполнение АС.И 7.00-										Примечание
					–	01	02	03	04	05					
				Документация											
А3			АС.И 7.00 СБ	Сборочный чертеж	X	X	X	X	X	X					
А3			5-93	Общие указания	X	X	X	X	X	X					
				Сборочные единицы											
А4		1	АС.И 7.01.00	Ограждающий лист	1										
			-01	Ограждающий лист		1									
			-02	Ограждающий лист			1								
			-03	Ограждающий лист				1							
			-04	Ограждающий лист					1						
			-05	Ограждающий лист						1					
А4		2	АС.И 7.02.00	Гильза	1										
			-01	Гильза		1									
			-02	Гильза			1								
			-03	Гильза				1							
			-04	Гильза					1						
			-05	Гильза						1					

Изм.	Лист	N° Докум.	Подпись	Дата
Разраб.		Антонова		09.93
Провер.		Мокрецов		09.93
Н.контр.		Корж		09.93
Утв.		Медведев		09.93

АС.И 7.00

Фартук для двух труб.

Лит.	Лист	Листов
	1	1

СПКБ " Газпроект "

Копировал

Формат А4

Инв.N подл.	Подпись и дата	Взам.инв.N	Инв.N дубл.	Подпись и дата

Обозначение	a, мм	b1, мм	b2, мм	c1, мм	d1, мм	d2, мм	c2, мм	L, мм	Масса кг
АС.И 7.01.00 -01	177	233	202	290	196	196	151	700	3.84
-02	193	311	269	346	196	254	154.5	750	4.92
-03	233	266	230	301	254	254	158	800	5.02
-04	229	327	283	344	254	366	153.5	900	6.36
-05	276	388	336	336	366	366	164	1000	7.85

1 Не указанные предельные отклонения размеров: H14, h14, $\pm\frac{IT14}{2}$

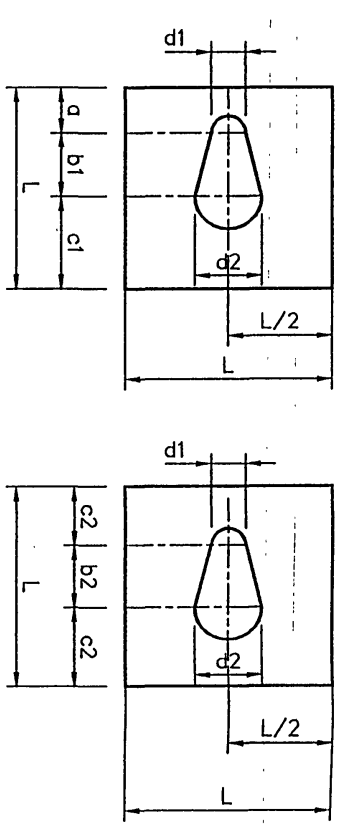

$\sqrt{}^{12.5}$ ($\sqrt{}$)

Изм.	Лист	N° Докум.	Подп.	Дата
Разраб.		Антонова		09.93
Провер.		Мокрецов		09.93
Н.контр.		Корж		09.93
Утв.		Медведев		09.93

АС.И 7.01.00

Ограждающий лист

Лист Б 1.0 ГОСТ 19903-74
С235 ГОСТ 27772-88

Лит.	Масса	Масштаб
		см. табл.

Лист	Листов 1

СПКБ " Газпроект "

74

$\sqrt{}^{125}$ ($\sqrt{}$)

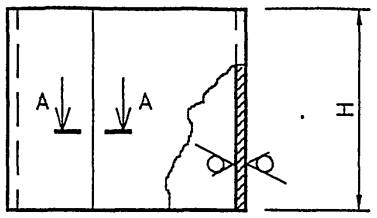

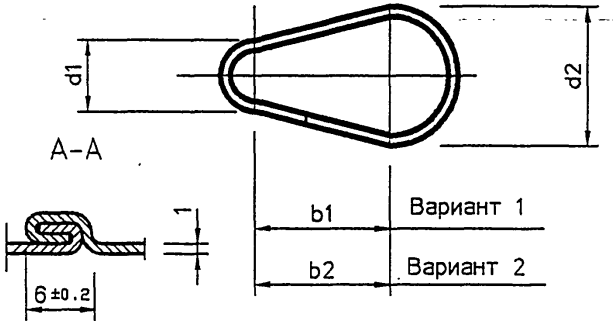

Обозначение	b1, мм	b2, мм	d1, мм	d2, мм	H, мм	Lразв., мм	Масса кг
АС.И 7.01.00	233	202	196	196	330	1100	2.85
-01	249	216	196	254	350	1223	3.36
-02	311	269	196	366	410	1522	4.9
-03	266	230	254	254	370	1348	3.92
-04	327	283	254	366	430	1645	5.55
-05	388	336	366	366	490	1848	7.11

1 Не указанные предельные отклонения размеров: H14, h14, $\pm\frac{IT14}{2}$

Изм.	Лист	N° Докум.	Подп.	Дата
Разраб.		Антонова		09.93
Провер.		Мокрецов		09.93
Н.контр.		Корж		09.93
Утв.		Медведев		09.93

АС.И 7.02.00

Гильза

Лит.	Масса	Масштаб
	см. табл.	

Лист | Листов 1

Лист Б 1.0 ГОСТ 19903-74 / С235 ГОСТ 27772-88

СПКБ "Газпроект"

Подпись и дата | Инв.N дубл. | Взам.инв.N | Подпись и дата | Инв.N подл.

5-93\FR_2

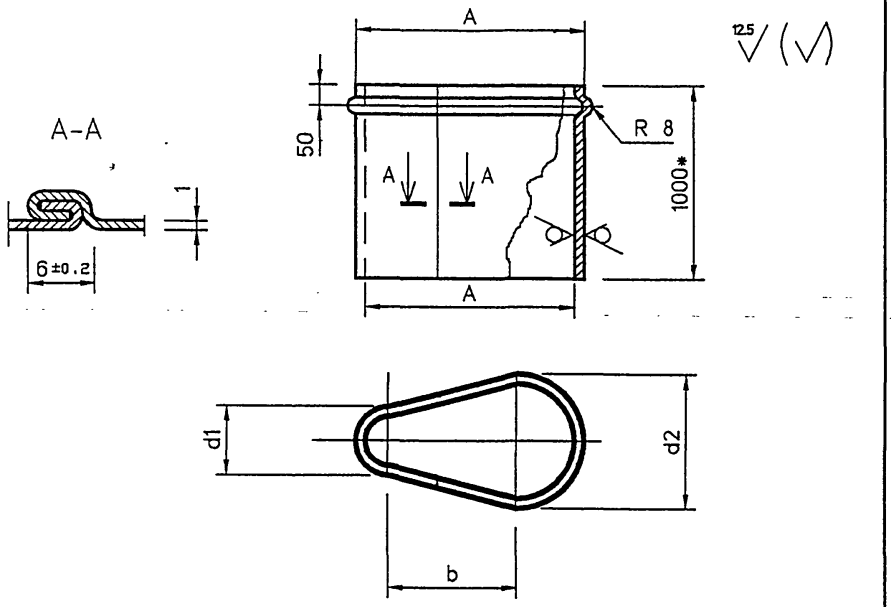

Обозначение	b, мм	d1, мм	d2, мм	A, мм	Lразв., мм	Масса кг
АС.И 8.00.00	202	283	283	485	1311	6.17
-01	216	283	333	524	1417	6.67
-02	269	283	429	625	1674	7.88
-03	230	333	333	563	1524	7.18
-04	283	333	429	664	1780	8.38
-05	336	429	429	765	2037	15.99

1 Не указанные предельные отклонения размеров: H14, h14, $\pm\frac{IT14}{2}$

2 * Размер для справок.

Изм.	Лист	N° Докум.	Подп.	Дата
Разраб.		Антонова		09.93
Провер.		Мокрецов		09.93
Н.контр.		Корж		09.93
Утв.		Медведев		09.93

АС.И 8.00

Футляр

Лит.	Масса	Масштаб
	см. табл.	

Лист | Листов 1

Лист Б 0.6 ГОСТ 19903-74 / С235 ГОСТ 27772-88

СПКБ " Газпроект "

Инв.N подл. | Подпись и дата | Взам.инв.N | Инв.N дубл. | Подпись и дата

5-93\ГТСВ

Обозначение	Наименование	Количество на исполнение АС.И 9.00- 01	02	03	04	05	06	07	08	Примечание
	Документация									
АС.И 9.00 СБ	Сборочный чертеж	–	X	X	X	X	X	X	X	
5-93	Общие указания	–	X	X	X	X	X	X	X	
	Сборочные единицы									
	Швеллер 8 ГОСТ 8240-72 / С235 ГОСТ 27772-88									
АС.И 9.01.00	L=910	2								
-01	L=960		2							
-02	L=1060			2						
-03	L=1010				2					
-04	L=1110					2				
-05	L=1210						2			
-06	L=540							2		
-07	L=570								2	
-08	L=670									2

Формат: А4, А3, БЧ | Зона | Поз. 1

Изм.	Лист	N° Докум.	Подпись	Дата
Разраб.		Антонова		09.93
Провер.		Мокрецов		09.93
Н.контр.		Корж		09.93
Утв.		Медведев		09.93

АС.И 9.00

Опора

Лит	Лист	Листов
	1	1

СПКБ " Газпроект "

Инв.N подл. | Подпись и дата | Взам.инв.N | Инв.N дубл. | Подпись и дата

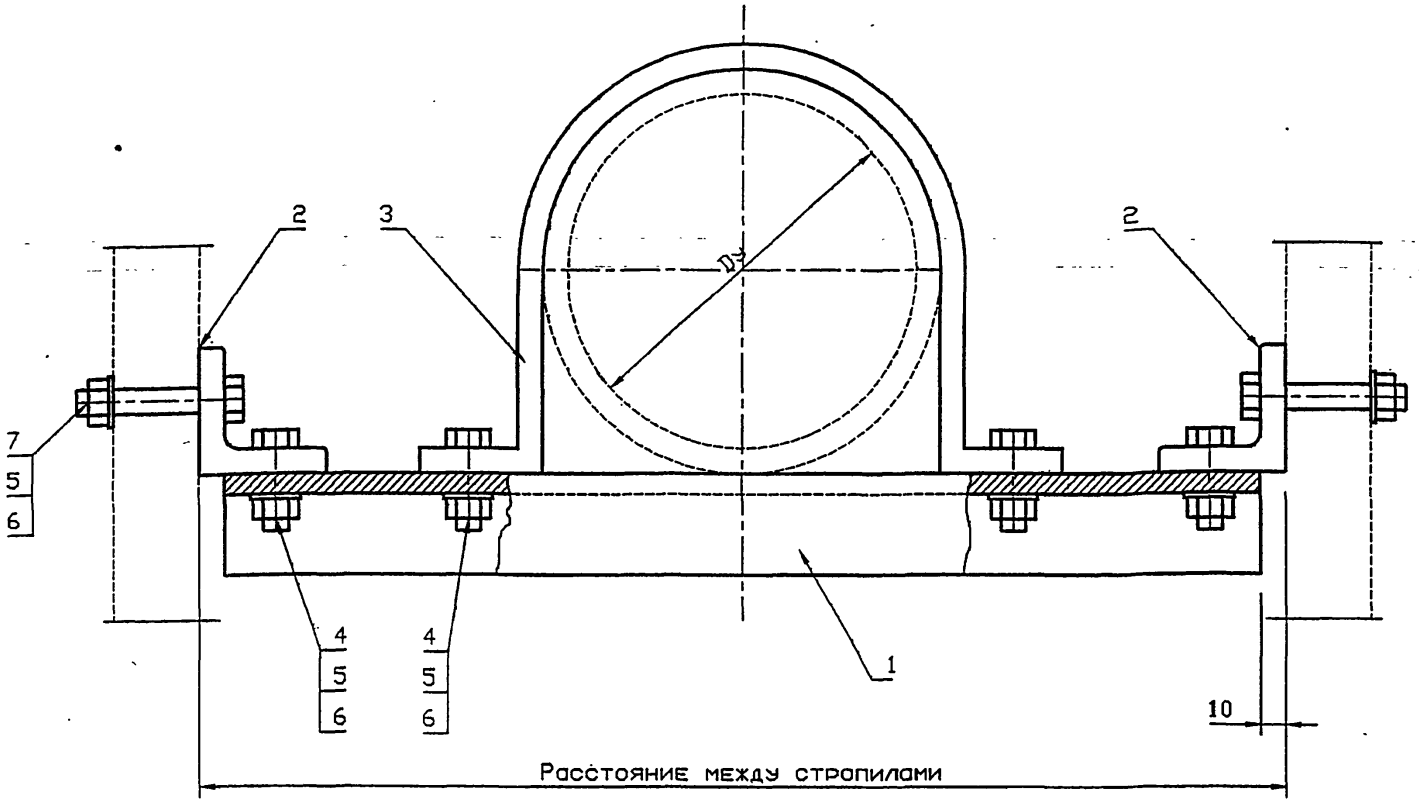

Обозначение	Условный проход асбестоцементной трубы. Dy. мм	Масса, кг
АС.И 10.00	150	11.46
-01	200	11.54
-02	300	11.69

1 Размер опорной конструкции принимается в зависимости от расстояния между стропилами.

Изм.	Лист	N° Докум.	Подп.	Дата
Разраб.		Антонова		09.93
Провер.		Мокрецов		09.93
Н.контр.		Корж		09.93
Утв.		Медведев		09.93

АС.И 10.00 СБ

Опорная конструкция
Сборочный чертеж.

Лит.	Масса	Масштаб

Лист	Листов 1

СПКБ
" Газпроект "

Инв.N подл. | Подпись и дата | Взам. инв.N | Инв.N дубл. | Подпись и дата

5-93\ОРСВ

Инв.N подл.	Подпись и дата	Взам.инв.N	Инв.N дубл	Подпись и дата

Формат	Зона	Поз.	Обозначение	Наименование	Количество на исполнение АС.И 10.00-											Примечание
					–	01	02									
				Документация												
А3			АС.И 10.00 СБ	Сборочный чертеж	X	X	X									
А3			5-93	Общие указания	X	X	X									
				Сборочные единицы												
А4		1	АС.И 10.01.00	Швеллер	1											
			-01	Швеллер		1										
			-02	Швеллер			1									
А4		2	АС.И 10.02.00	Уголок	2	2	2									
А4		3	АС.И 10.03.00	Полухомут	1											
			-01	Полухомут		1										
			-02	Полухомут			1									

Изм.	Лист	N° докум.	Подпись	Дата
Разраб.		Антонова		09.93
Провер.		Мокрецов		09.93
Н.контр.		Корж		09.93
Утв.		Медведев		09.93

АС.И 10.00

Опорная конструкция.

Лит.	Лист	Листов
	1	2

СПКБ "Газпроект"

Копировал Формат А4

Инв.N подл.	Подпись и дата	Взам.инв.N	Инв.N дубл	Подпись и дата

Формат	Зона	Поз.	Обозначение	Наименование	Количество на исполнение АС.И 10.00-											Примечание
					–	01	02									
				Стандартные изделия												
		4		Болт М8х20.36 ГОСТ 7798-70	4	4	4									
		5		Гайка М8.4 ГОСТ 5915-70	8	8	8									
		6		Шайба 8.02 ГОСТ 11371-80	8	8	8									
		7		Болт М8хL.36 ГОСТ 7798-70	4	4	4									см. примечание

1 Длина болтов L принимается в зависимости от толщины стропил.

Изм.	Лист	N докум.	Подпись	Дата

АС.И 10.00

Лист 2

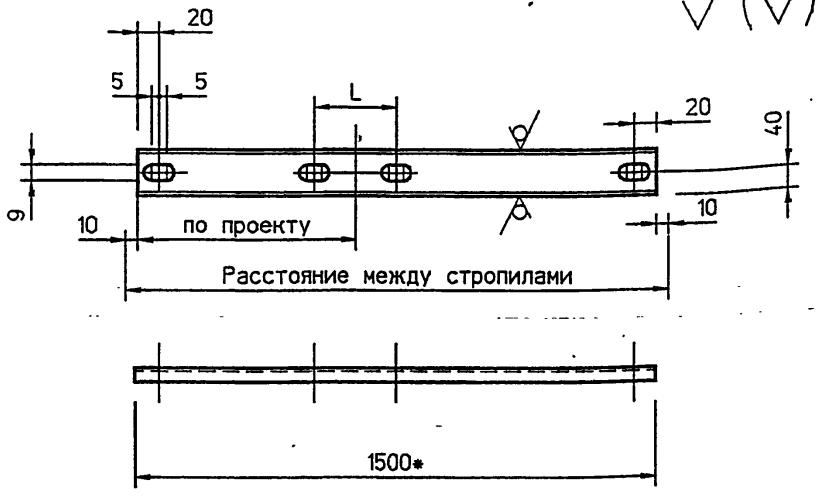

Обозначение	L мм	Масса кг
АС.И 10.01.00	205	10.58
-01	255	10.58
-02	351	10.58

1 Не указанные предельные отклонения размеров: H14, h14, $\pm\frac{IT14}{2}$

2 * Размер для справок. Уточнить в зависимости от расстояния между стропилами.

Изм.	Лист	N° Докум.	Подп.	Дата
Разраб.		Антонова		09.93
Провер.		Мокрецов		09.93
Н.контр.		Корж		09.93
Утв.		Медведев		09.93

АС.И 10.01.00

Швеллер.

Лит.	Масса	Масштаб
	см. табл.	

Лист | Листов 1

Швеллер 8 ГОСТ 8240-72 / С235 ГОСТ 27772-88

СПКБ " Газпроект "

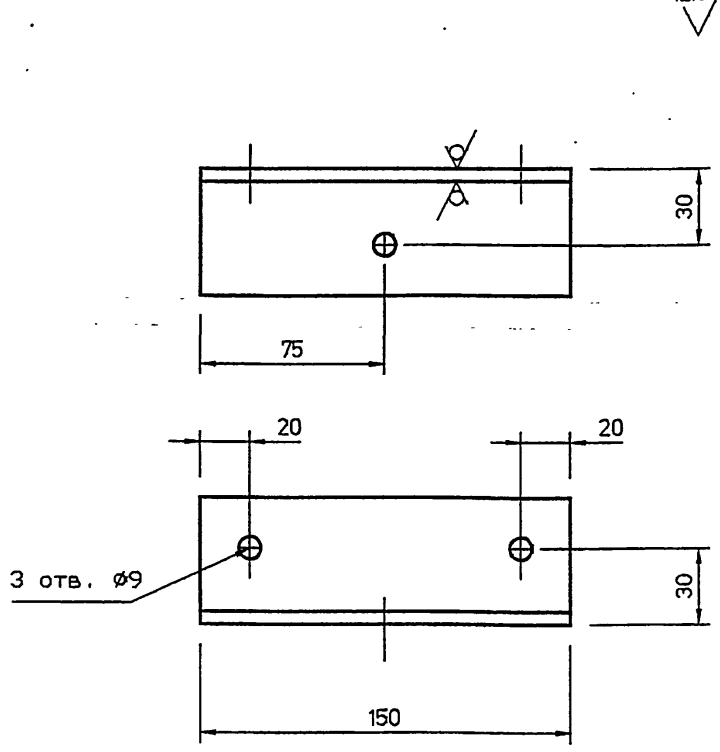

1 Не указанные предельные отклонения размеров: H14, h14, $\pm\frac{IT14}{2}$

Изм.	Лист	N° Докум.	Подп.	Дата
Разраб.		Антонова		09.93
Провер.		Мокрецов		09.93
Н.контр.		Корж		09.93
Утв.		Медведев		09.93

АС.И 10.02.00

Уголок.

Лит.	Масса	Масштаб
	0.57	

Лист | Листов 1

Уголок Б 50х50х5 ГОСТ 8509-72 / С235 ГОСТ 27772-88

СПКБ " Газпроект "

Подпись и дата | Инв.N дубл. | Взам.инв.N | Подпись и дата | Инв.N подл.

5-93\ОР_3

$\sqrt{}^{12.5}$ ($\sqrt{}$)

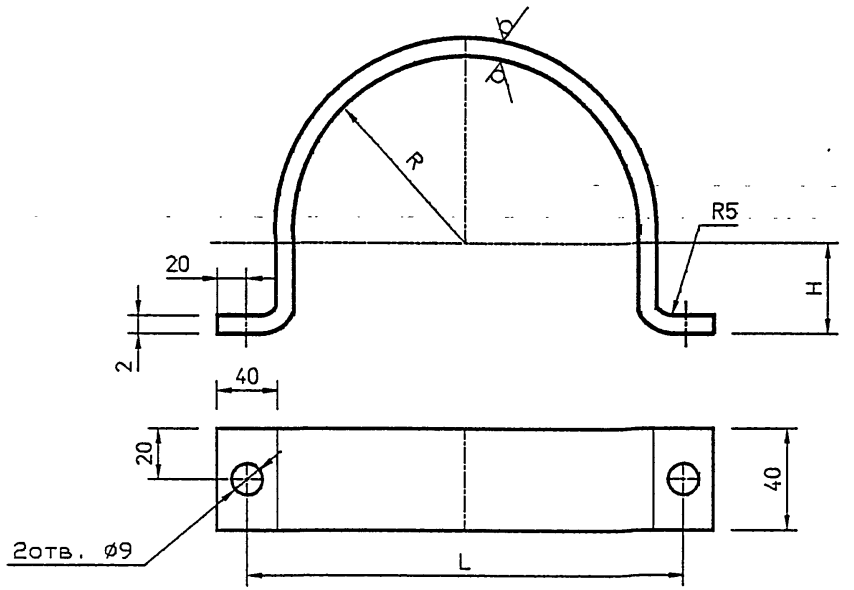

Обозначение	Условный проход асбестоцементной трубы Dy, мм	R, мм	L, мм	H, мм	Lразв. кг	Масса кг
АС.И 10.03.00	150	80.5	205	75.5	492	0.31
-01	200	105.5	255	100.5	620	0.39
-02	300	153.5	351	148.5	867	0.54

1 Не указанные предельные отклонения размеров:
H14, h14, $\pm\frac{IT14}{2}$

Изм.	Лист	N° Докум.	Подп.	Дата
Разраб.		Антонова		09.93
Провер.		Мокрецов		09.93
Н.контр.		Корж		09.93
Утв.		Медведев		09.93

АС.И 10.03.00

Полухомут.

Лит.	Масса	Масштаб
	см. табл.	

Лист | Листов 1

Лист Б 2.0 ГОСТ 19903-74
С235 ГОСТ 27772-88

СПКБ "Газпроект"

Подпись и дата | Инв.N дубл. | Взам.инв.N | Подпись и дата | Инв.N подл.

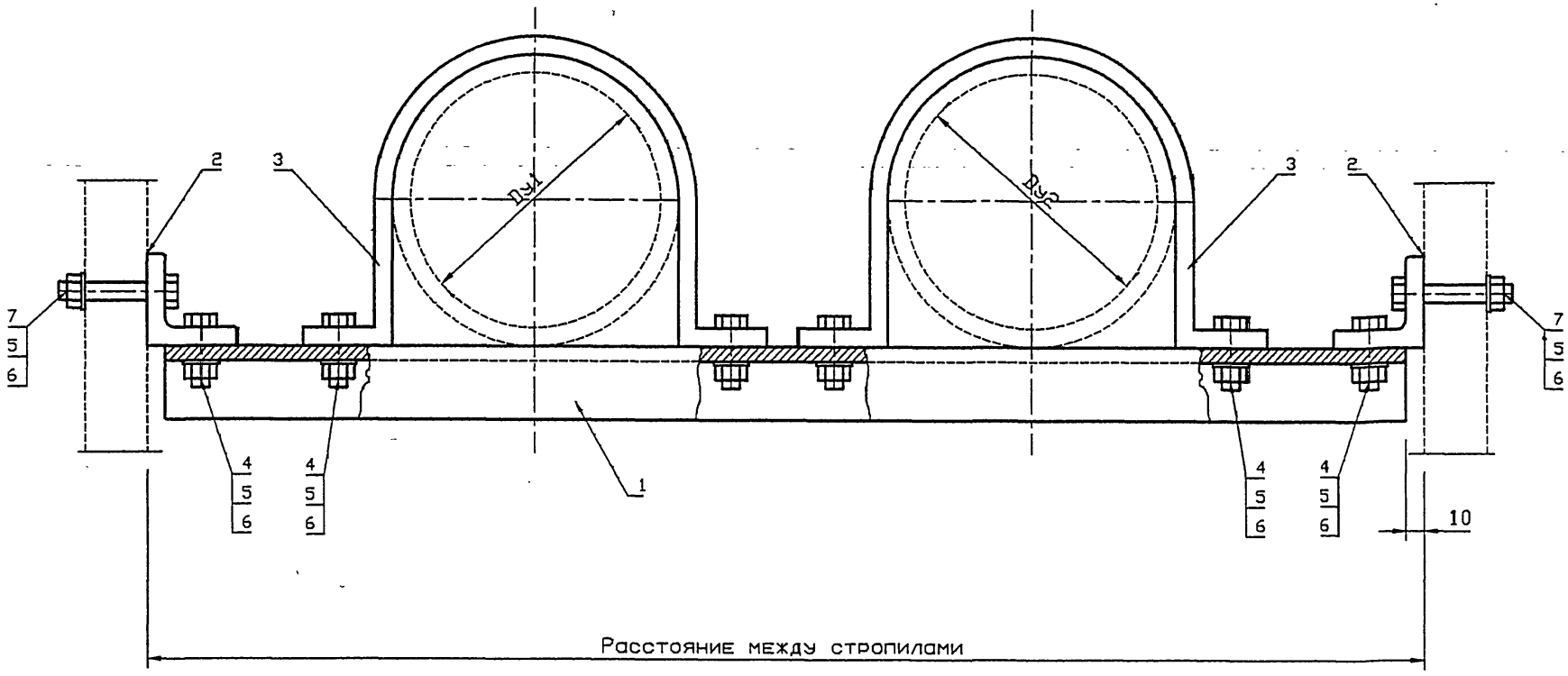

Обозначение	Условный проход асбестоцементной трубы, Dy, мм		Масса, кг
	Dy1	Dy2	
АС.И 11.00	150	150	15.78
-01	150	200	15.86
-02	150	300	16.01
-03	200	200	15.96
-04	200	300	16.09
-05	300	300	16.24

1 Размер опорной конструкции принимается в зависимости от расстояния между стропилами.

Изм.	Лист	N° Докум.	Подп.	Дата	АС.И 11.00 СБ
Разраб.		Антонова		09.93	Опорная конструкция. Сборочный чертеж.
Провер.		Мокрецов		09.93	Лит. / Масса / Масштаб; Лист / Листов 1
Н.контр.		Корж		09.93	СПКБ " Газпроект "
Утв.		Медведев		09.93	

Инв.N подл. | Подпись и дата | Взам.инв.N | Инв.N дубл. | Подпись и дата

5-93\ОР2СВ

Инв.N подл.	Подпись и дата	Взам.инв.N	Инв.N дубл.	Подпись и дата

Формат	Зона	Поз.	Обозначение	Наименование	Количество на исполнение АС.И 11.00-										Примечание
					–	01	02	03	04	05					
				Документация											
А3			АС.И 11.00 СБ	Сборочный чертеж	X	X	X	X	X	X					
А3			5-93	Общие указания	X	X	X	X	X	X					
				Сборочные единицы											
А4		1	АС.И 11.01.00	Швеллер	1										
			-01	Швеллер		1									
			-02	Швеллер			1								
			-03	Швеллер				1							
			-04	Швеллер					1						
			-05	Швеллер						1					
А4		2	АС.И 10.02.00	Уголок	2	2	2	2	2	2					
А4		3	АС.И 10.03.00	Полухомут	2	1	1								
			-01	Полухомут		1		2	1						
			-02	Полухомут			1		1	2					

Изм.	Лист	N° докум.	Подпись	Дата
Разраб.		Антонова		09.93
Провер.		Мокрецов		09.93
Н.контр.		Корж		09.93
Утв.		Медведев		09.93

АС.И 11.00

Опорная конструкция.

Лит.	Лист	Листов
	1	2

СПКБ "Газпроект"

Копировал Формат А4

Инв.N подл.	Подпись и дата	Взам.инв.N	Инв.N дубл.	Подпись и дата

Формат	Зона	Поз.	Обозначение	Наименование	Количество на исполнение АС.И 11.00-										Примечание
					–	01	02	03	04	05					
				Стандартные изделия											
		4		Болт М8х20.36 ГОСТ 7798-70	6	6	6	6	6	6					
		5		Гайка М8.4 ГОСТ 5915-70	10	10	10	10	10	10					
		6		Шайба 8.02 ГОСТ 11371-80	10	10	10	10	10	10					
		7		Болт М8хL.36 ГОСТ 7798-70	4	4	4	4	4	4					см. примечание

1 Длина болтов L принимается в зависимости от толщины стропил.

Изм.	Лист	N докум.	Подпись	Дата

АС.И 11.00

Лист 2

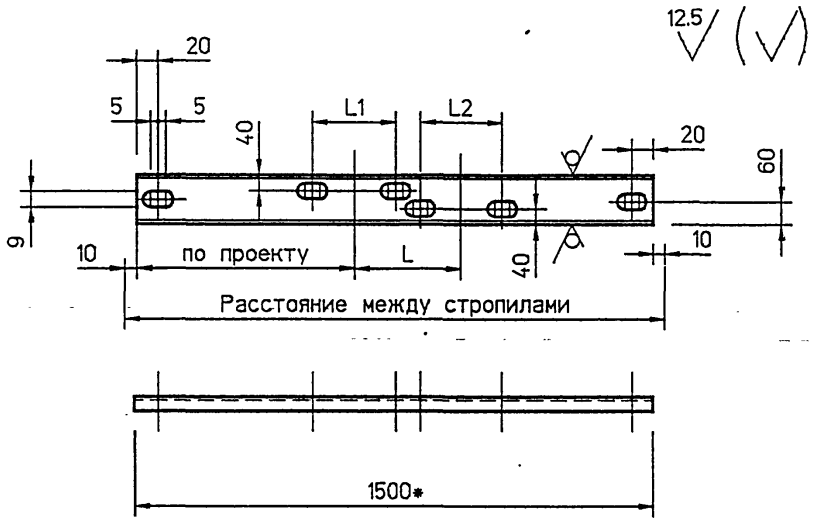

Обозначение	L мм	L1 мм	L2 мм	Масса кг
АС.И 11.01.00	202	205	205	15.16
-01	216	205	255	15.16
-02	269	205	351	15.16
-03	230	255	255	15.16
-04	283	255	351	15.16
-05	336	351	351	15.16

1 Не указанные предельные отклонения размеров: H14, h14, $\pm\frac{IT14}{2}$

2 * Размер для справок. Уточнить в зависимости от расстояния между стропилами.

Изм.	Лист	N° Докум.	Подп.	Дата
Разраб.		Антонова		09.93
Провер.		Мокрецова		09.93
Н.контр.		Корж		09.93
Утв.		Медведев		09.93

АС.И 11.01.00

Швеллер.

Лит.	Масса	Масштаб
	см. табл.	

Лист | Листов 1

Швеллер 12 ГОСТ 8240-72 / С235 ГОСТ 27772-88

СПКБ "Газпроект"

Инв.N подл. | Подпись и дата | Взам.инв.N | Инв.N дубл. | Подпись и дата

5-93/ОР2_2

Вариант расположения опорной конструкции

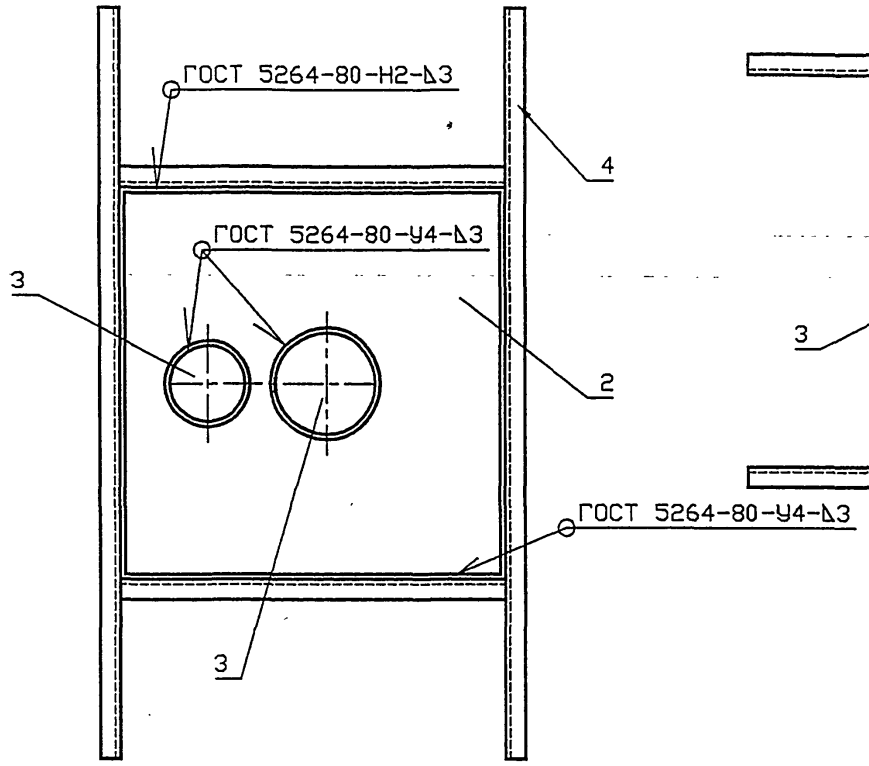

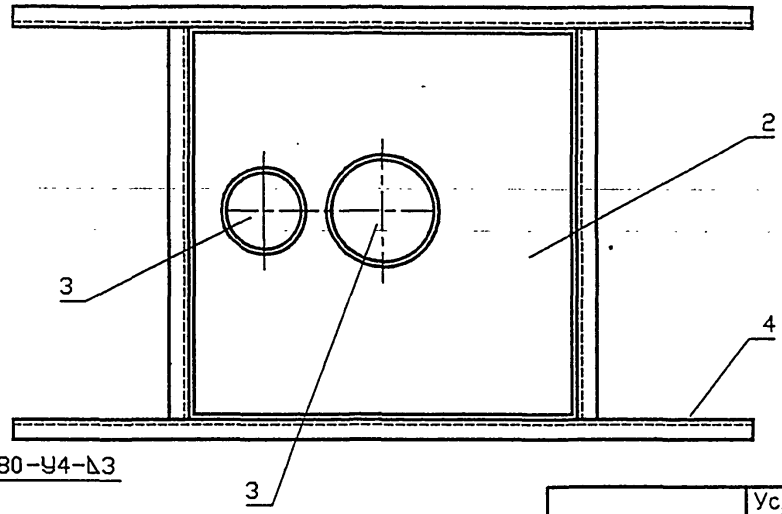

Обозначение	Условный проход асбестоцементной трубы, Dy, мм		Масса, кг
	Dy1	Dy2	
АС.И 12.00	150	150	74.36
-01	150	200	79.69
-02	150	300	93.69
-03	200	200	85.36
-04	200	300	99.51
-05	300	300	114.21

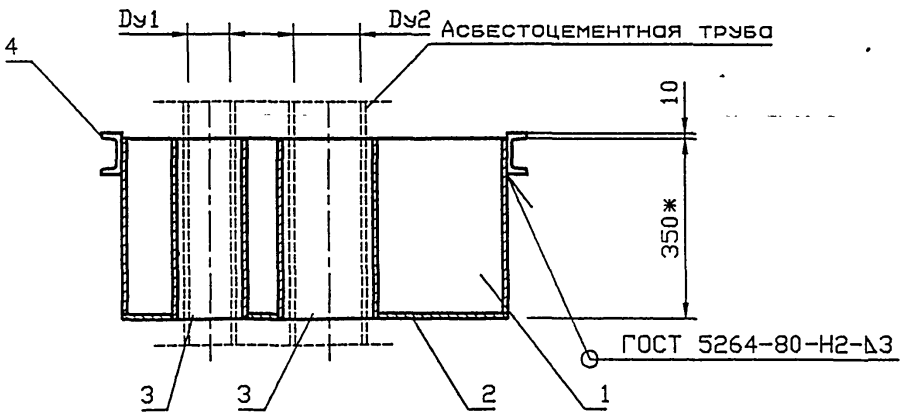

1 Ориентация опорной конструкции принимается в зависимости от расположения несущих балок перекрытия.

Изм.	Лист	N° Докум.	Подп.	Дата
Разраб.		Антонова		09.93
Провер.		Мокрецов		09.93
Н.контр.		Корж		09.93
Утв..		Медведев		09.93

АС.И 12.00 СБ

Гильза.
Сборочный чертеж.

Лит.	Масса	Масштаб
Лист	Листов 1	

СПКБ
" Газпроект "

Инв.N подл. | Подпись и дата | Взам.инв.N | Инв.N дубл. | Подпись и дата

Инв.N подл.	Подпись и дата	Взам.инв.N	Инв.N дубл.	Подпись и дата

Формат	Зона	Поз.	Обозначение	Наименование	Количество на исполнение АС.И 12.00-										Примечание
					–	01	02	03	04	05					
				Документация											
А3			АС.И 12.00 СБ	Сборочный чертеж	X	X	X	X	X	X	X				
А3			5-93	Общие указания	X	X	X	X	X	X	X				
				Сборочные единицы											
А4		1	АС.И 2.01.00	Корпус	1										
			-01	Корпус		1									
			-02	Корпус			1								
			-03	Корпус				1							
			-04	Корпус					1						
			-05	Корпус						1					
А4		2	АС.И 12.01.00	Дно	1										
			-01	Дно		1									
			-02	Дно			1								

Изм.	Лист	N* докум.	Подпись	Дата	АС.И 12.00		
Разраб.		Антонова		09.93		Лит.	Лист 1	Листов 2
Провер.		Мокрецов		09.93	Гильза.			
Н.контр.		Корж		09.93		СПКВ "Газпроект"		
Утв.		Медведев		09.93				

Копировал Формат А4

Инв.N подл.	Подпись и дата	Взам.инв.N	Инв.N дубл.	Подпись и дата

Формат	Зона	Поз.	Обозначение	Наименование	Количество на исполнение АС.И 12.00-										Примечание
					–	01	02	03	04	05					
			-03	Дно				1							
			-04	Дно					1						
			-05	Дно						1					
А4		3	АС.И 12.02.00	Труба	2	1	1								
			-01	Труба		1		2	1						
			-02	Труба			1		1	2					
А4		4	АС.И 2.04.СБ	Опорная конструкция	1										
			-01	Опорная конструкция		1									
			-02	Опорная конструкция			1								
			-03	Опорная конструкция				1							
			-04	Опорная конструкция					1						
			-05	Опорная конструкция						1					

Изм.	Лист	N докум.	Подпись	Дата	АС.И 12.00	Лист 2

Копировал Формат А4

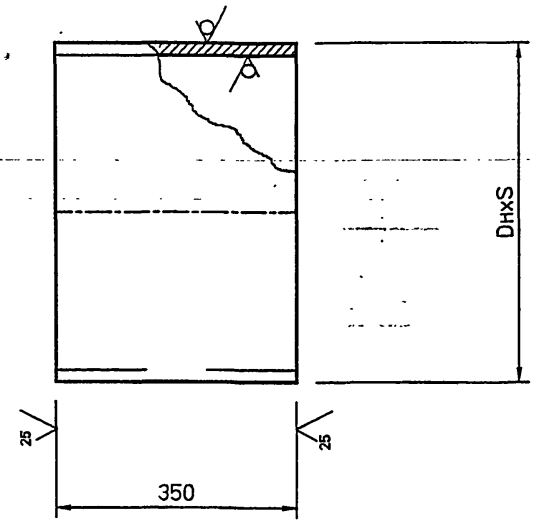

Обозначение	DнхS, мм	Масса кг
АС.И 12.02.00	168х3	4.27
-01	219х3	5.59
-02	325х4	11.08

1 Не указанные предельные отклонения размеров: H14, h14, $\pm\frac{IT14}{2}$

Изм.	Лист	N° Докум.	Подп.	Дата
Разраб.		Антонова		09.93
Провер.		Мокрецов		09.93
Н.контр.		Корж		09.93
Утв.		Медведев		09.93

АС.И 12.02.00

Труба

Лит.	Масса	Масштаб
	см. табл.	

Лист | Листов 1

Труба DнхS ГОСТ 10704-91 / Вст3сп ГОСТ 10705-80

СПКБ " Газпроект "

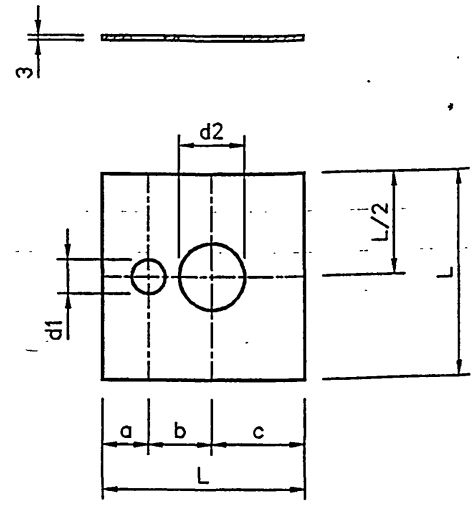

Обозначение	a, мм	b, мм	c, мм	d1, мм	d2, мм	L, мм	Масса кг
АС.И 12.01.00	177	202	321	170	170	700	11.5
-01	199	216	335	170	221	750	13.2
-02	193	269	388	170	327	850	17.0
-03	233	230	335	221	221	800	15.1
-04	229	283	388	221	327	900	19.1
-05	276	336	388	327	327	1000	23.6

1 Не указанные предельные отклонения размеров: H14, h14, $\pm\frac{IT14}{2}$

Изм.	Лист	N° Докум.	Подп.	Дата
Разраб.		Антонова		09.93
Провер.		Мокрецов		09.93
Н.контр.		Корж		09.93
Утв.		Медведев		09.93

АС.И 12.01.00

Дно.

Лит.	Масса	Масштаб
	см. табл.	

Лист | Листов 1

Лист Б 3 ГОСТ 19903-74 / С235 ГОСТ 27772-88

СПКБ " Газпроект "

Инв.N подл. | Подпись и дата | Взам.инв.N | Инв.N дубл. | Подпись и дата

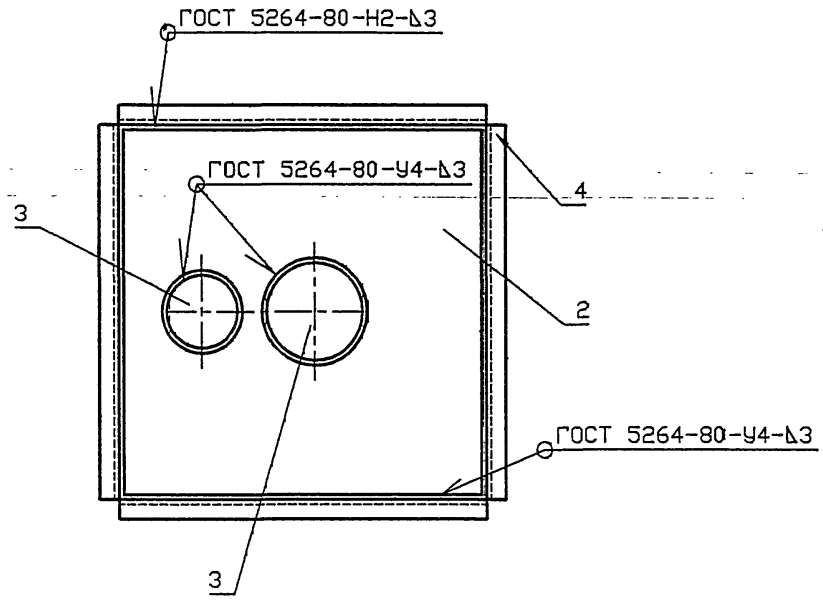

Обозначение	Условный проход асбестоцементной трубы, Dy, мм		Масса, кг
	Dy1	Dy2	
АС.И 13.00	150	150	24.45
-01	150	200	26.58
-02	150	300	36.2
-03	200	200	26.99
-04	200	300	36.61
-05	300	300	42.94

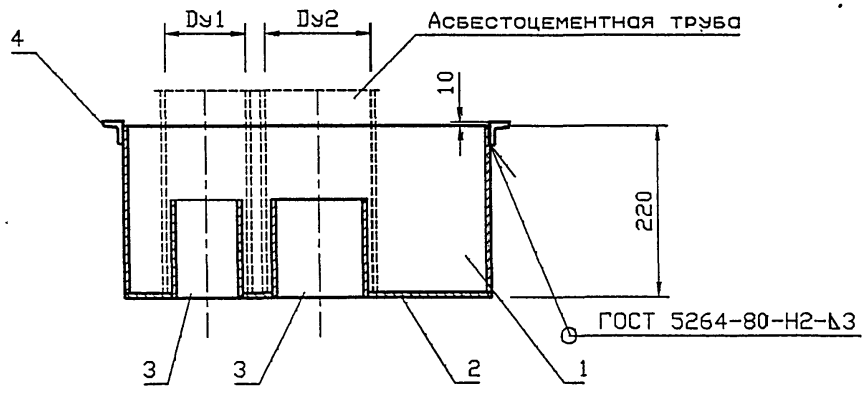

Изм.	Лист	N° Докум.	Подп.	Дата
Разраб.		Антонова		09.93
Провер.		Мокрецов		09.93
Н.контр.		Корж		09.93
Утв.		Медведев		09.93

АС.И 13.00 СБ

Песочница
Сборочный чертеж.

Лит.	Масса	Масштаб
Лист	Листов 1	

СПКБ
" Газпроект "

Инв.N подл. | Подпись и дата | Взам.инв.N | Инв.N дубл. | Подпись и дата

5-93\PSGCB

Инв.N подл.	Подпись и дата	Взам.инв.N	Инв.N дубл	Подпись и дата

Формат	Зона	Поз.	Обозначение	Наименование	Количество на исполнение АС.И 13.00-										Примечание
					–	01	02	03	04	05					
				Документация											
А3			АС.И 13.00 СБ	Сборочный чертеж	X	X	X	X	X	X	X				
А3			5-93	Общие указания	X	X	X	X	X	X	X				
				Сборочные единицы											
А4		1	АС.И 13.01.00	Корпус	1										
			-01	Корпус		1									
			-02	Корпус			1								
			-03	Корпус				1							
			-04	Корпус					1						
			-05	Корпус						1					
А4		2	АС.И 13.02.00	Дно	1										
			-01	Дно		1									
			-02	Дно			1								

Изм.	Лист	N° Докум	Подпись	Дата
Разраб.		Антонова		09.93
Провер.		Мокрецов		09.93
Н.контр.		Корж		09.93
Утв.		Медведев		09.93

АС.И 13.00

Песочница

Лит.	Лист	Листов
	1	2

СПКБ "Газпроект"

Копировал Формат А4

Инв.N подл.	Подпись и дата	Взам.инв.N	Инв.N дубл	Подпись и дата

Формат	Зона	Поз.	Обозначение	Наименование	Количество на исполнение АС.И 13.00-										Примечание
					–	01	02	03	04	05					
			-03	Дно				1							
			-04	Дно					1						
			-05	Дно						1					
А4		3	АС.И 2.03.00	Труба	2	1	1								
			-01	Труба		1		2	1						
			-02	Труба			1		1	2					
А4		4	АС.И 13.03.СБ	Опорная конструкция	1										
			-01	Опорная конструкция		1									
			-02	Опорная конструкция			1								
			-03	Опорная конструкция				1							
			-04	Опорная конструкция					1						
			-05	Опорная конструкция						1					

Изм.	Лист	N докум.	Подпись	Дата

АС.И 13.00

Лист 2

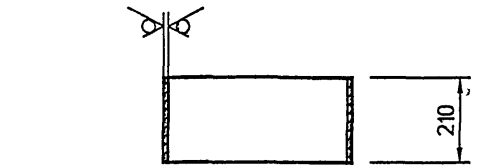

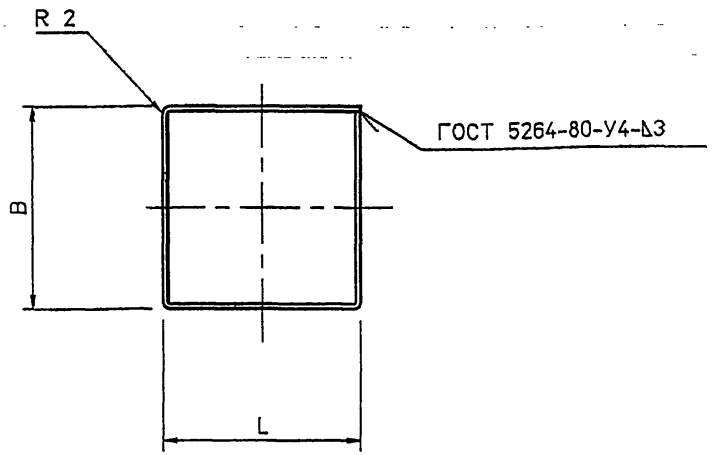

Обозначение	L, мм	B, мм	Lразв мм	Масса кг
АС.И 13.01.00	506	306	1624	8.04
-01	556	316	1744	8.63
-02	656	426	2164	10.71
-03	556	316	1744	8.63
-04	656	426	2164	10.71
-05	756	426	2364	11.7

1 Не указанные предельные отклонения размеров: H14, h14, $\pm\frac{IT14}{2}$

Изм.	Лист	N° Докум.	Подп.	Дата
Разраб.		Антонова		09.93
Провер.		Мокрецов		09.93
Н.контр.		Корж		09.93
Утв.		Медведев		09.93

АС.И 13.01.00

Корпус

Лит.	Масса	Масштаб
	см. табл.	

Лист | Листов 1

Лист Б 3 ГОСТ 19903-74 / С235 ГОСТ 27772-88

СПКБ " Газпроект "

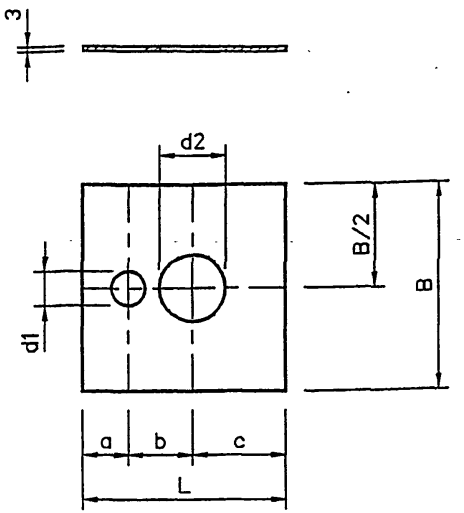

Обозначение	a, мм	b, мм	c, мм	d1, мм	d2, мм	L, мм	B, мм	Масса кг
АС.И 13.02.00	149	202	149	142	142	500	300	3.53
-01	167	216	167	142	170	550	310	4.02
-02	149	269	232	142	276	650	420	6.43
-03	160	230	160	170	170	550	310	4.02
-04	155	283	212	170	276	650	420	6.43
-05	207	336	207	276	276	750	420	7.41

1 Не указанные предельные отклонения размеров: H14, h14, $\pm\frac{IT14}{2}$

Изм.	Лист	N° Докум.	Подп.	Дата
Разраб.		Антонова		09.93
Провер.		Мокрецов		09.93
Н.контр.		Корж		09.93
Утв.		Медведев		09.93

АС.И 13.02.00

Дно

Лит.	Масса	Масштаб
	см. табл.	

Лист | Листов 1

Лист Б 3 ГОСТ 19903-74 / С235 ГОСТ 27772-88

СПКБ " Газпроект "

Подпись и дата | Инв. N дубл. | Взам. инв. N | Подпись и дата | Инв. N подл.

5-93\PSG_2

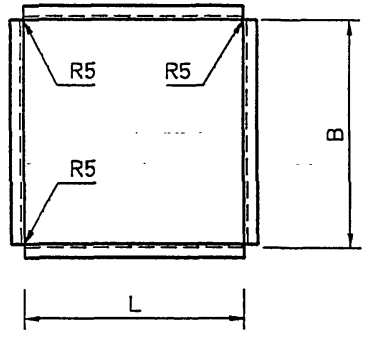

Обозначение	L, мм	B, мм	Lразв., мм	Масса кг
АС.И 13.03.00	506	306	1624	8.74
-01	556	316	1744	9.38
-02	656	426	2164	11.64
-03	556	316	1744	9.38
-04	656	426	2164	11.64
-05	756	426	2364	12.83

1 Не указанные предельные отклонения размеров: H14, h14, $\frac{\pm IT14}{2}$

АС.И 13.03

Изм.	Лист	N° Докум.	Подп.	Дата
Разраб.		Антонова		09.93
Провер.		Мокрецов		09.93
Н.контр.		Корж		09.93
Утв.		Медведев		09.93

Опорная конструкция.

Лит.	Масса	Масштаб

Лист | Листов 1

Уголок Б 70х70х5 ГОСТ 8509-72 / С235 ГОСТ 27772-88

СПКБ "Газпроект"

Инв.N подл. | Подпись и дата | Взам.инв.N | Инв.N дубл. | Подпись и дата

Инв.N подл. | Подпись и дата | Взам.инв.N | Инв.N дубл. | Подпись и дата

Вариант расположения опорной конструкции

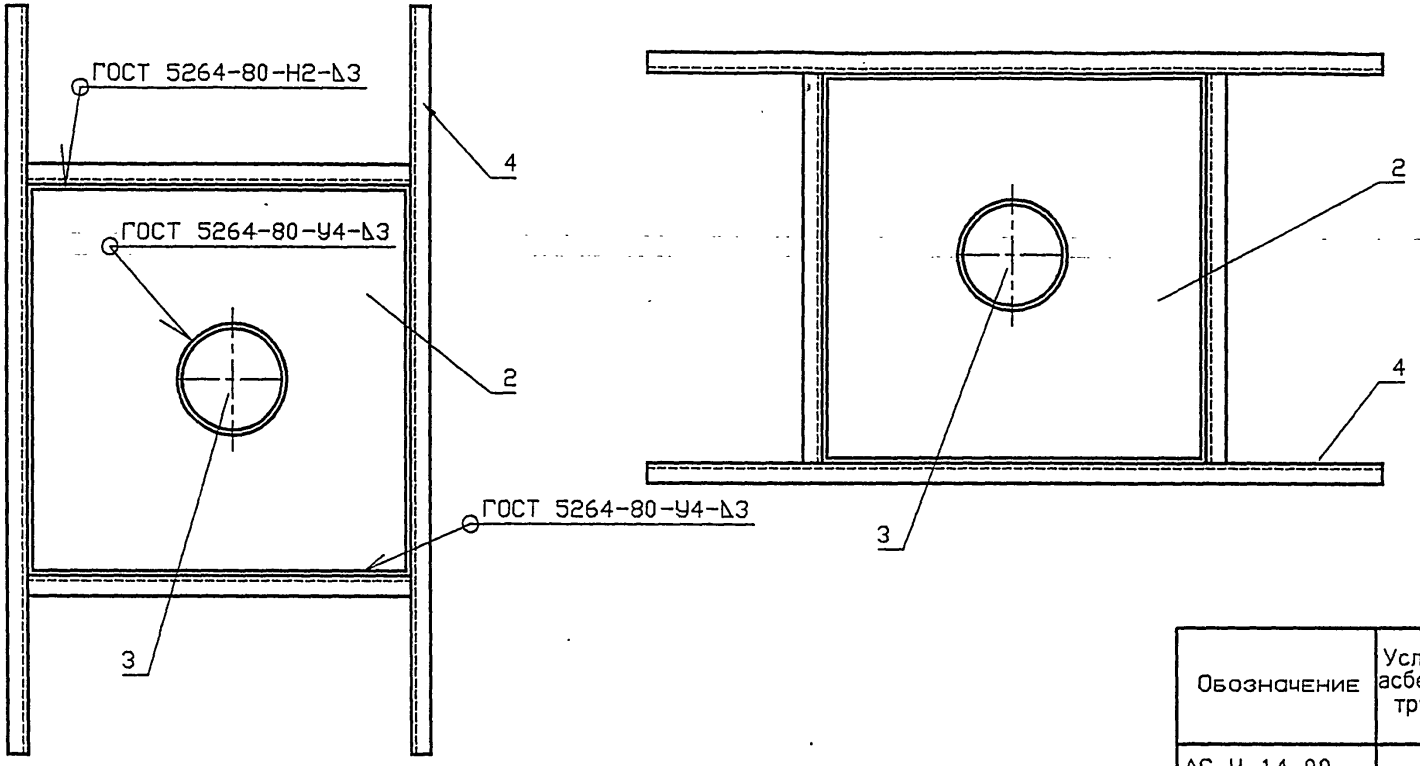

Обозначение	Условный проход асбестоцементной трубы. Dy. мм	Масса, кг
АС.И 14.00	150	38.48
-01	200	40.73
-02	300	50.0

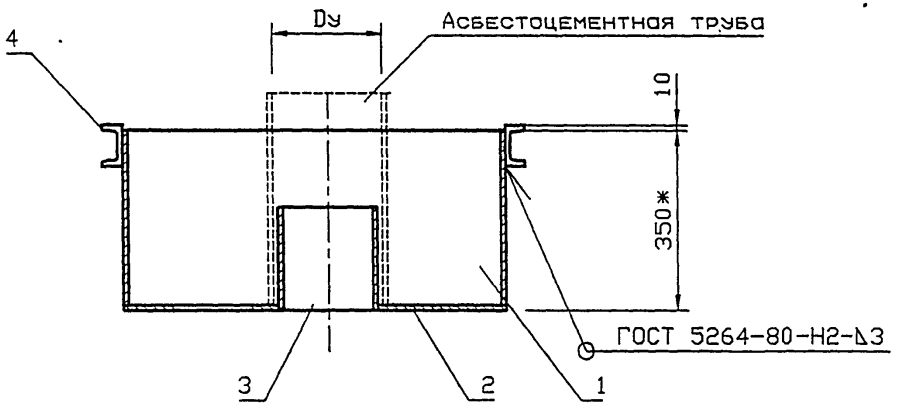

1 Ориентация опорной конструкции принимается в зависимости от расположения несущих балок перекрытия.

Изм.	Лист	N°Докум.	Подп.	Дата
Разраб.		Антонова		09.93
Провер.		Мокрецов		09.93
Н.контр.		Корж		09.93
Утв.		Медведев		09.93

АС.И 14.00 СБ

Гильза для вентиляционной трубы
Сборочный чертеж.

Лит.	Масса	Масштаб
Лист	Листов 1	

СПКБ
" Газпроект "

Подпись и дата | Инв.N подл. | Взам.инв.N | Инв.N дубл. | Подпись и дата

5-93\GVCB

Инв.N подл.	Подпись и дата	Взам.инв.N	Инв.N дубл.	Подпись и дата

Формат	Зона	Поз.	Обозначение	Наименование	Количество на исполнение АС.И 14.00-			Примечание
					–	01	02	
				Документация				
А3			АС.И 14.00 СБ	Сборочный чертеж	X	X	X	
А3			5-93	Общие указания	X	X	X	
				Сборочные единицы				
А4		1	АС.И 14.01.00	Корпус	1			
			-01	Корпус		1		
			-02	Корпус			1	
А4		2	АС.И 14.02.00	Дно	1			
			-01	Дно		1		
			-02	Дно			1	
А4		3	АС.И 2.03.00	Труба	1			
			-01	Труба		1		
			-02	Труба			1	

Изм.	Лист	N* Докум	Подпись	Дата	АС.И 14.00			
Разраб.		Антонова		09.93	Гильза для вентиляционной трубы.	Лит.	Лист 1	Листов 2
Провер.		Мокрецов		09.93		СПКБ " Газпроект "		
Н.контр.		Корж		09.93				
Утв.		Медведев		09.93				

Копировал Формат А4

Инв.N подл.	Подпись и дата	Взам.инв.N	Инв.N дубл.	Подпись и дата

Формат	Зона	Поз.	Обозначение	Наименование	Количество на исполнение АС.И 14.00-			Примечание
					–	01	02	
А4		4	АС.И 14.03.СБ	Опорная конструкция	1			
			-01	Опорная конструкция		1		
			-02	Опорная конструкция			1	

Изм.	Лист	N докум.	Подпись	Дата	АС.И 14.00	Лист 2

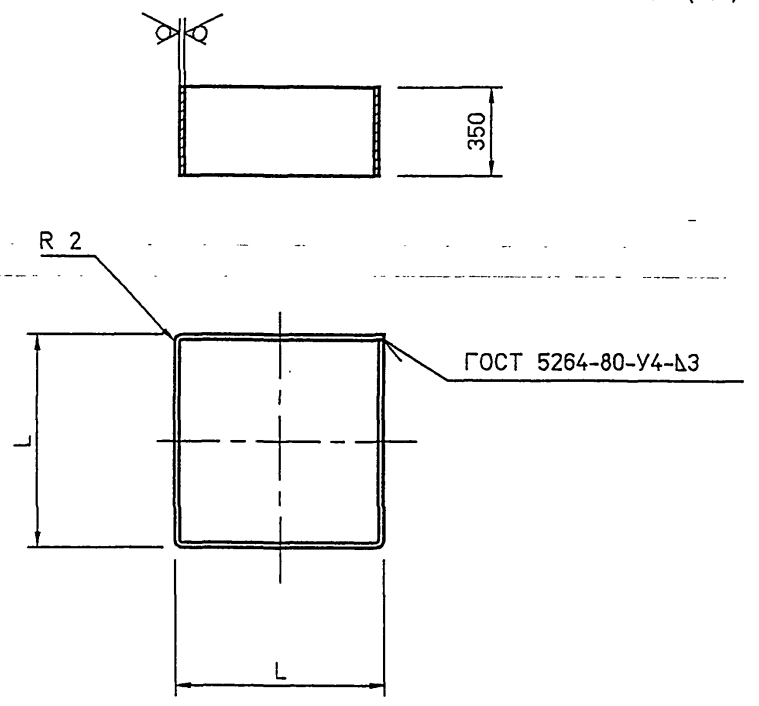

Обозначение	L мм	Lразв мм	Масса кг
АС.И 14.01.00	286	1144	9.42
-01	316	1264	10.42
-02	416	1664	13.71

1 Не указанные предельные отклонения размеров: H14, h14, $\pm\frac{IT14}{2}$

Изм.	Лист	N° Докум.	Подп.	Дата	АС.И 14.01.00			
Разраб.		Антонова		09.93	Корпус	Лит.	Масса	Масштаб
Провер.		Мокрецов		09.93			см. табл.	
						Лист	Листов 1	
Н.контр.		Корж		09.93	Лист Б 3 ГОСТ 19903-74 / С235 ГОСТ 27772-88	СПКБ " Газпроект "		
Утв.		Медведев		09.93				

Подпись и дата | Инв. N дубл. | Взам. инв. N | Подпись и дата | Инв. N подл.

5-93\GV_2

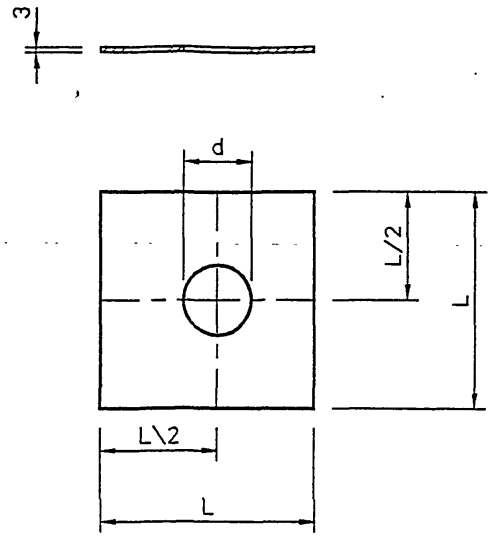

Обозначение	d, мм	L мм	Масса кг
АС.И 14.02.00	142	280	1.85
-01	170	310	2.26
-02	276	410	3.96

1 Не указанные предельные отклонения размеров: H14, h14, $\pm\frac{IT14}{2}$

Изм.	Лист	N° Докум.	Подп.	Дата	АС.И 14.02.00			
Разраб.		Антонова		09.93	Дно	Лит.	Масса	Масштаб
Провер.		Мокрецов		09.93			см. табл.	
						Лист	Листов 1	
Н.контр.		Корж		09.93	Лист Б 3 ГОСТ 19903-74 / С235 ГОСТ 27772-88	СПКБ " Газпроект "		
Утв.		Медведев		09.93				

Подпись и дата | Инв. N дубл. | Взам. инв. N | Подпись и дата | Инв. N подл.

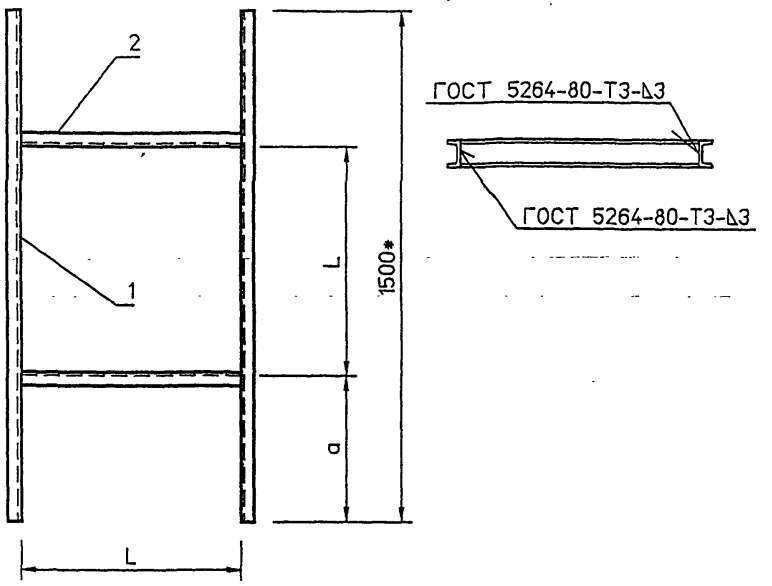

Обозначение	L, мм	a, мм	Масса кг
АС.И 14.03.00	286	607	25.18
-01	316	592	25.61
-02	416	542	27.02

1 Не указанные предельные отклонения размеров: H14, h14, $\pm\frac{IT14}{2}$

2 * Размер для справок. Уточнить в зависимости от расстояния между несущими балками перекрытия.

Обозначение	Наименование	Количество на исполнение АС.И 14.03-			Примечание
		–	01	02	
	Документация				
АС.И 14.03 СБ	Сборочный чертеж	X	X	X	
5-93	Общие указания	X	X	X	
	Сборочные единицы				
	Швеллер 8 ГОСТ 8240-72 С235 ГОСТ 27772-88				
1	L=1500	2	2	2	
2	L=286	2			
-01	L=316		2		
-02	L=416			2	

Инв.N подл. | Подпись и дата | Взам.инв.N | Инв.N дубл. | Подпись и дата

Изм.	Лист	N° Докум.	Подпись	Дата
Разраб.		Антонова		09.93
Провер.		Мокрецов		09.93
Н.контр.		Корж		09.93
Утв.		Медведев		09.93

АС.И 14.03

Опорная конструкция.

Лит.	Лист	Листов
	1	1

СПКБ " Газпроект "

Инв.N подл. | Подпись и дата | Взам.инв.N | Инв.N дубл. | Подпись и дата

Изм.	Лист	N° Докум.	Подп.	Дата
Разраб.		Антонова		09.93
Провер.		Мокрецов		09.93
Н.контр.		Корж		09.93
Утв.		Медведев		09.93

АС.И 14.03 СБ

Опорная конструкция. Сборочный чертеж.

Лит.	Масса	Масштаб

Лист	Листов 1

СПКБ " Газпроект "

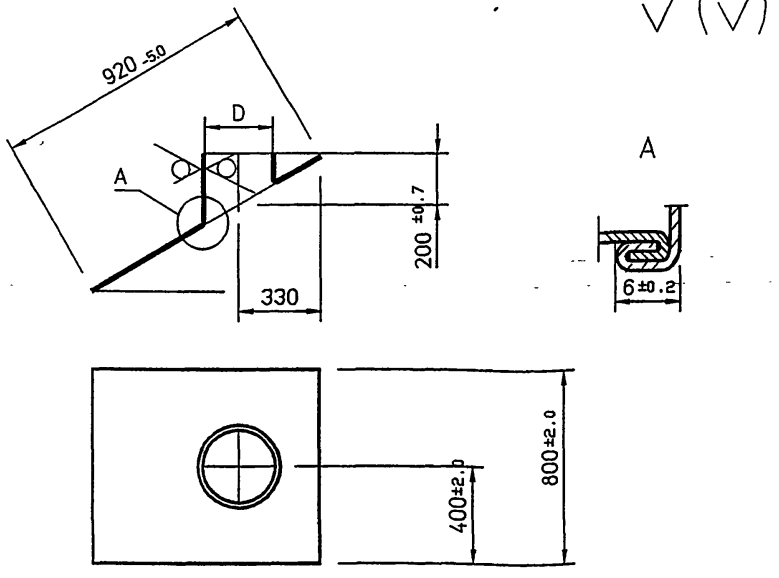

Обозначение	D, мм
АС.И 15.00.00	283
-01	333
-02	429

1 Не указанные предельные отклонения размеров: H14, h14, ±IT14/2

2 Изготовление детали производить из двух частей.

Изм.	Лист	N° Докум.	Подп.	Дата	АС.И 15.00			
Разраб.		Антонова		09.93	Фартук для одной трубы.	Лит.	Масса	Масштаб
Провер.		Мокрецов		09.93			0.5	
						Лист	Листов 1	
Н.контр.		Корж		09.93	Лист Б 0.6 ГОСТ 19903-74 С235 ГОСТ 27772-88	СПКБ " Газпроект "		
Утв.		Медведев		09.93				

Подпись и дата | Инв.N дубл. | Взам.инв.N | Подпись и дата | Инв.N подл.

5-93\ГР

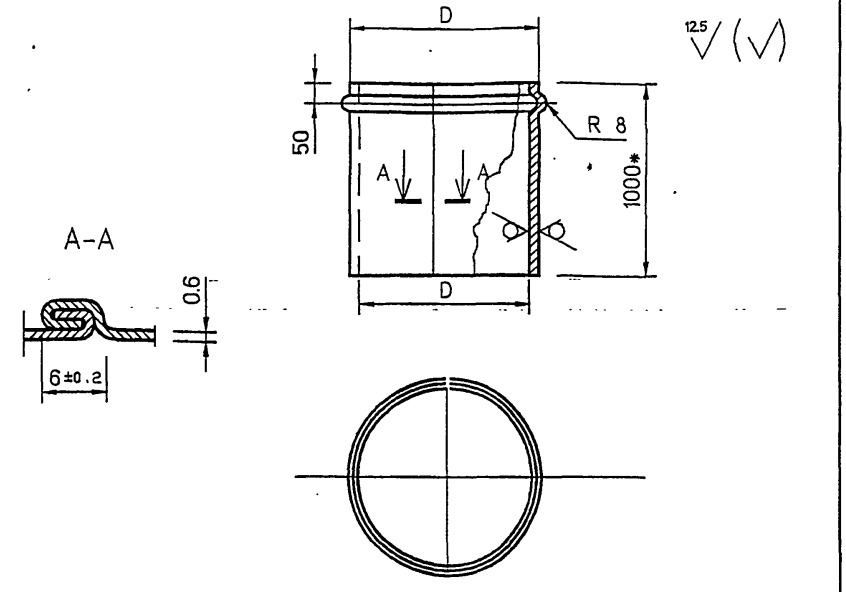

Обозначение	D, мм	Lразв., мм	Масса кг
АС.И 16.00	285	895	4.21
-01	335	1052	4.95
-02	431	1353	6.37

1 Не указанные предельные отклонения размеров: H14, h14, ±IT14/2

2 * Размер для справок.

Изм.	Лист	N° Докум.	Подп.	Дата	АС.И 16.00			
Разраб.		Антонова		09.93	Футляр	Лит.	Масса	Масштаб
Провер.		Мокрецов		09.93			см. табл.	
						Лист	Листов 1	
Н.контр.		Корж		09.93	Лист Б 0.6 ГОСТ 19903-74 С235 ГОСТ 27772-88	СПКБ " Газпроект "		
Утв.		Медведев		09.93				

Подпись и дата | Инв.N дубл. | Взам.инв.N | Подпись и дата | Инв.N подл.

Вариант расположения опорной конструкции

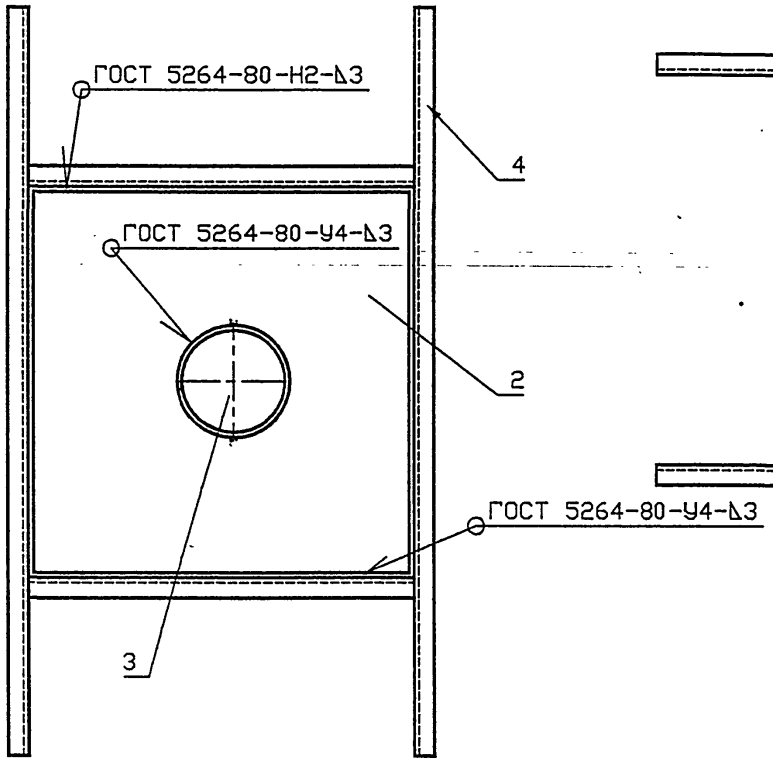

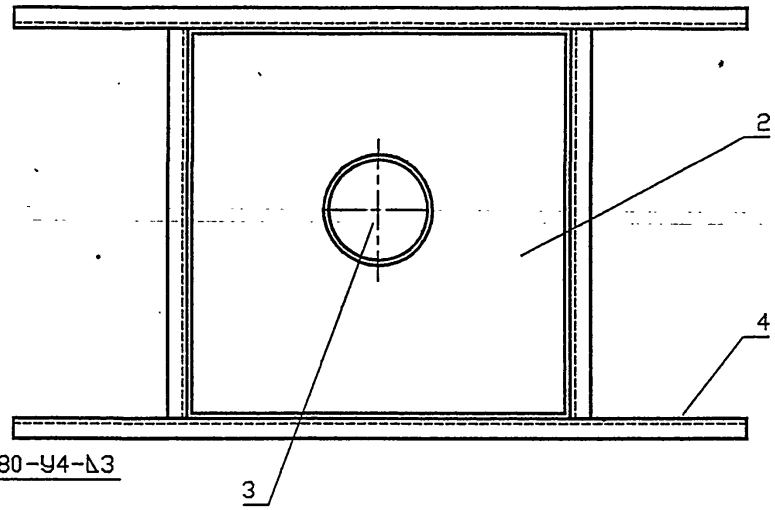

Обозначение	Условный проход асбестоцементной трубы, Dy, мм	Масса, кг
АС.И 17.00	150	64.02
-01	200	68.42
-02	300	79.53

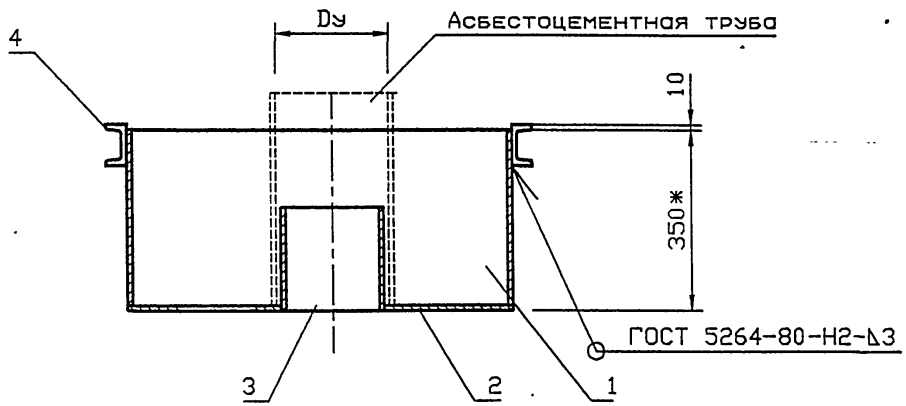

1 Ориентация опорной конструкции принимается в зависимости от расположения несущих балок перекрытия.

Изм.	Лист	N°Докум.	Подп.	Дата
Разраб.		Антонова		09.93
Провер.		Мокрецов		09.93
Н.контр.		Корж		09.93
Утв.		Медведев		09.93

АС.И 17.00 СБ

Песочница для дымовой трубы
Сборочный чертеж.

Лит.	Масса	Масштаб
Лист	Листов 1	

СПКБ
" Газпроект "

Подпись и дата | Инв.N дубл. | Взам.инв.N | Подпись и дата | Инв.N подл.

5-93\GDCB

Инв.N подл.	Подпись и дата	Взам.инв.N	Инв.N дубл.	Подпись и дата

Формат	Зона	Поз.	Обозначение	Наименование	Количество на исполнение АС.И 17.00-										Примечание
					–	01	02								
				Документация											
А3			АС.И 17.00 СБ	Сборочный чертеж	X	X	X								
А3			5-93	Общие указания	X	X	X								
				Сборочные единицы											
А4		1	АС.И 17.01.00	Корпус	1										
			-01	Корпус		1									
			-02	Корпус			1								
А4		2	АС.И 17.02.00	Дно	1										
			-01	Дно		1									
			-02	Дно			1								
А4		3	АС.И 2.03.00	Труба	1										
			-01	Труба		1									
			-02	Труба			1								

Изм.	Лист	N* Докум	Подпись	Дата	АС.И 17.00			
Разраб.		Антонова		09.93		Лит.	Лист	Листов
Провер.		Мокрецов		09.93	Песочница для дымовой трубы.		1	2
Н.контр.		Корж		09.93		СПКБ "Газпроект"		
Утв.		Медведев		09.93				

Копировал Формат А4

Инв.N подл.	Подпись и дата	Взам.инв.N	Инв.N дубл.	Подпись и дата

Формат	Зона	Поз.	Обозначение	Наименование	Количество на исполнение АС.И 17.00-										Примечание
					–	01	02								
А4		4	АС.И 17.03.СБ	Опорная конструкция	1										
			-01	Опорная конструкция		1									
			-02	Опорная конструкция			1								

Изм.	Лист	N докум.	Подпись	Дата	АС.И 17.00	Лист 2

Копировал Формат А4

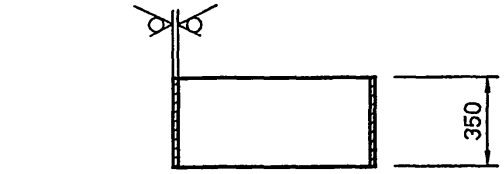

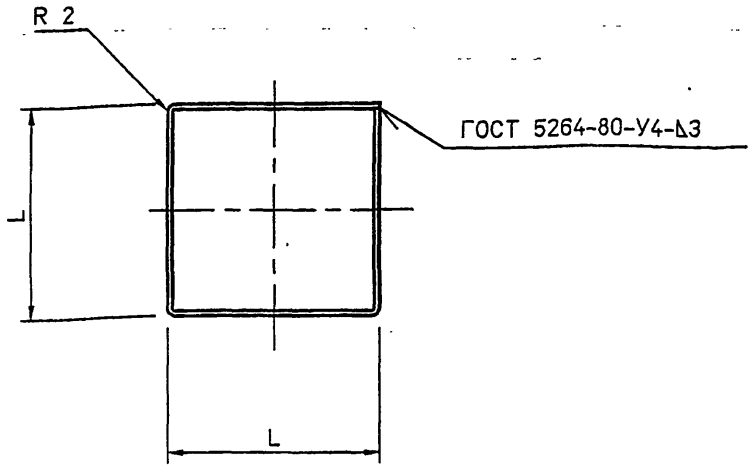

Обозначение	L, мм	Lразв мм	Масса кг
АС.И 17.01.00	656	2624	21.6
-01	706	2824	23.3
-02	806	3224	26.6

1 Не указанные предельные отклонения размеров: H14, h14, $\pm\frac{IT14}{2}$

Изм.	Лист	N° Докум.	Подп.	Дата
Разраб.		Антонова		09.93
Провер.		Мокрецов		09.93
Н.контр.		Корж		09.93
Утв.		Медведев		09.93

АС.И 17.01.00

Корпус

Лит.	Масса	Масштаб
	см. табл.	

Лист	Листов 1

Лист Б 3 ГОСТ 19903-74 С235 ГОСТ 27772-88

СПКБ " Газпроект "

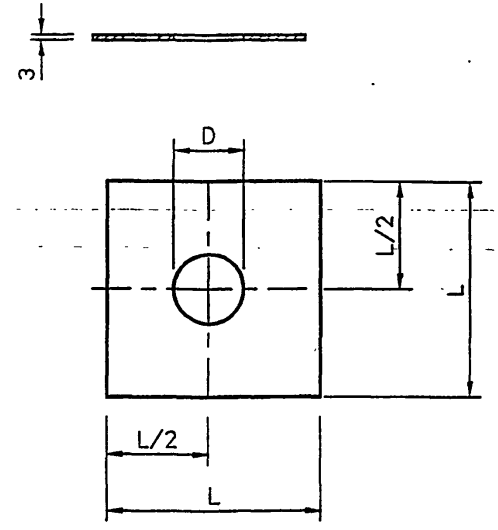

Обозначение	D, мм	L, мм	Масса кг
АС.И 17.02.00	142	650	9.99
-01	170	700	11.58
-02	276	800	15.12

1 Не указанные предельные отклонения размеров: H14, h14, $\pm\frac{IT14}{2}$

Изм.	Лист	N° Докум.	Подп.	Дата
Разраб.		Антонова		09.93
Провер.		Мокрецов		09.93
Н.контр.		Корж		09.93
Утв.		Медведев		09.93

АС.И 17.02.00

Дно

Лит.	Масса	Масштаб
	см. табл.	

Лист	Листов 1

Лист Б 3 ГОСТ 19903-74 С235 ГОСТ 27772-88

СПКБ " Газпроект "

Подпись и дата | Инв. N дубл. | Взам. инв. N | Подпись и дата | Инв. N подл.

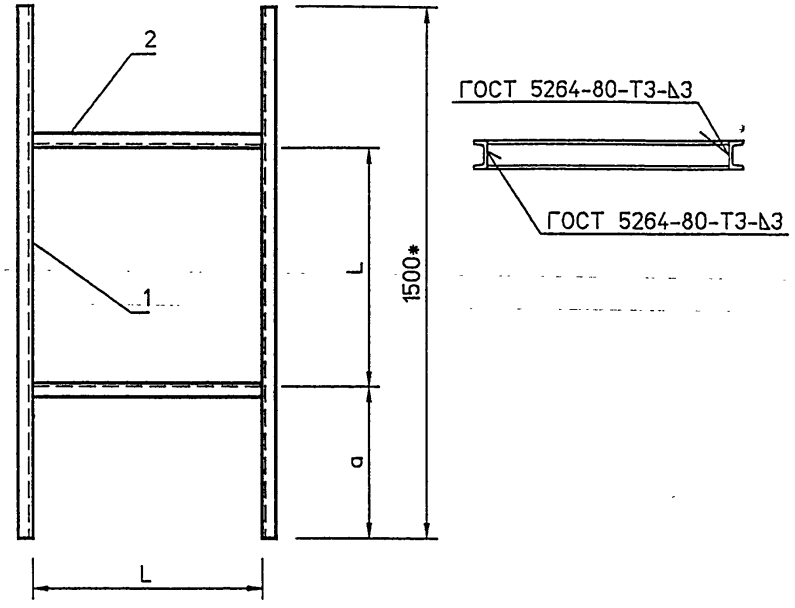

Обозначение	L мм	a, мм	Масса кг
АС.И 17.03.00	656	422	30.4
-01	706	397	31.1
-02	806	347	32.5

1 Не указанные предельные отклонения размеров: H14, h14, $\pm\frac{IT14}{2}$

2 * Размер для справок. Уточнить в зависимости от расстояния между несущими балками перекрытия.

Обозначение		Наименование	Количество на исполнение АС.И 17.03-			Примечание
			–	01	02	
		Документация				
АС.И 17.03 СБ	А4	Сборочный чертеж	X	X	X	
5-93	А3	Общие указания	X	X	X	
		Сборочные единицы				
		Швеллер 8 ГОСТ 8240-72 / С235 ГОСТ 27772-88				
АС.И 17.03.01	БЧ	L=1500	2	2	2	
АС.И 17.03.02	БЧ	L=656	2			
		L=706		2		
		L=806			2	

Изм.	Лист	N° Докум.	Подпись	Дата
Разраб.		Антонова		09.93
Провер.		Мокрецов		09.93
Н.контр.		Корж		09.93
Утв.		Медведев		09.93

АС.И 17.03

Опорная конструкция.

Лит.	Лист	Листов
	1	1

СПКБ " Газпроект "

Формат А4

Копировал

Изм.	Лист	N° Докум.	Подп.	Дата
Разраб.		Антонова		09.93
Провер.		Мокрецов		09.93
Н.контр.		Корж		09.93
Утв.		Медведев		09.93

АС.И 17.03 СБ

Опорная конструкция. Сборочный чертеж.

Лит.	Масса	Масштаб
Лист	Листов 1	

СПКБ " Газпроект "

Инв.N подл. | Подпись и дата | Взам.инв.N | Инв.N дубл. | Подпись и дата

5-93\GD_4

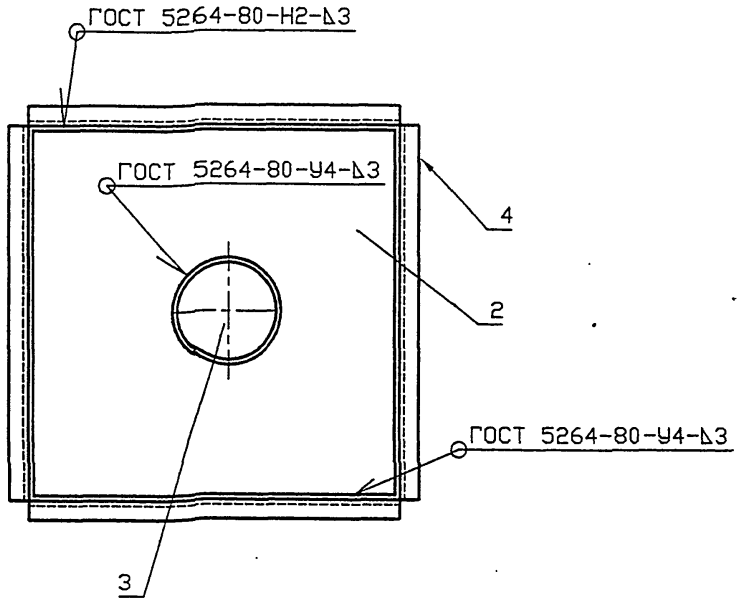

Обозначение	Условный проход асбестоцементной трубы, Dy, мм	Масса, кг
АС.И 18.00	150	19.45
-01	200	21.92
-02	300	31.93

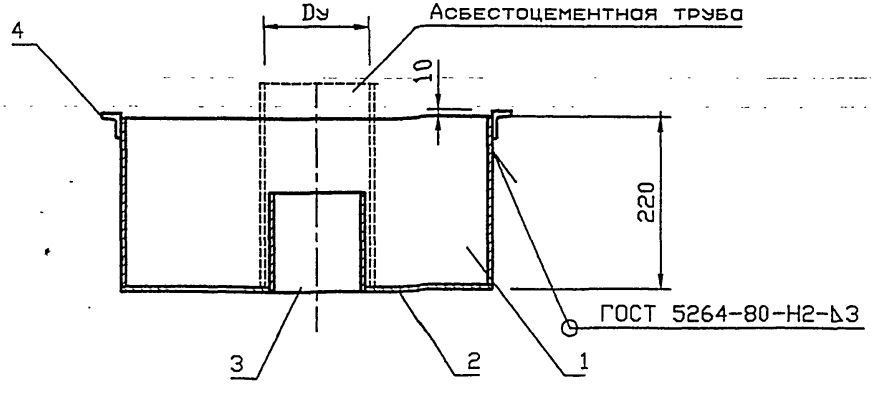

Изм.	Лист	N°Докум.	Подп.	Дата
Разраб.		Антонова		09.93
Провер.		Мокрецов		09.93
Н.контр.		Корж		09.93
Утв.		Медведев		09.93

АС.И 18.00 СБ

Гильза для вентиляционной трубы
Сборочный чертеж.

Лит.	Масса	Масштаб
Лист	Листов 1	

СПКБ
" Газпроект "

Инв.N подл. | Подпись и дата | Взам.инв.N | Инв.N дубл. | Подпись и дата

Инв.N подл.	Подпись и дата	Взам.инв.N	Инв.N дубл.	Подпись и дата

Формат	Зона	Поз.	Обозначение	Наименование	Количество на исполнение АС.И 18.00-										Примечание
					–	01	02								
				Документация											
А3			АС.И 18.00 СБ	Сборочный чертеж	X	X	X								
А3			5-93	Общие указания	X	X	X								
				Сборочные единицы											
А4		1	АС.И 18.01.00	Корпус	1										
			-01	Корпус		1									
			-02	Корпус			1								
А4		2	АС.И 14.02.00	Дно	1										
			-01	Дно		1									
			-02	Дно			1								
А4		3	АС.И 2.03.00	Труба	1										
			-01	Труба		1									
			-02	Труба			1								

Изм.	Лист	N* Докум.	Подпись	Дата
Разраб.		Антонова		09.93
Провер.		Мокрецов		09.93
Н.контр.		Корж		09.93
Утв.		Медведев		09.93

АС.И 18.00

Гильза для вентиляционной трубы.

Лит.	Лист	Листов
	1	2

СПКБ " Газпроект "

Копировал Формат А4

Инв.N подл.	Подпись и дата	Взам.инв.N	Инв.N дубл.	Подпись и дата

Формат	Зона	Поз.	Обозначение	Наименование	Количество на исполнение АС.И 18.00-										Примечание
					–	01	02								
А4		4	АС.И 18.02	Опорная конструкция	1										
			-01	Опорная конструкция		1									
			-02	Опорная конструкция			1								

Изм.	Лист	N докум.	Подпись	Дата

АС.И 18.00

Лист 2

Копировал Формат А4

1031

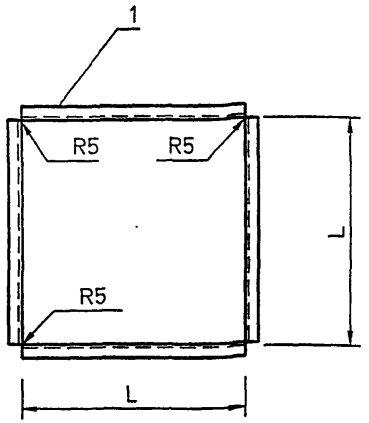

Обозначение	L мм	Lразв. мм	Масса кг
АС.И 18.02.00	286	1144	6.15
-01	316	1264	6.8
-02	416	1664	8.95

1 Не указанные предельные отклонения размеров: H14, h14, ±IT14/2

Изм.	Лист	N° Докум.	Подп.	Дата
Разраб.		Антонова		09.93
Провер.		Мокрецов		09.93
Н.контр.		Корж		09.93
Утв.		Медведев		09.93

АС.И 18.02

Опорная конструкция.

Лит.	Масса	Масштаб

Лист | Листов 1

Уголок Б 70х70х5 ГОСТ 8509-72 / С235 ГОСТ 27772-88

СПКБ "Газпроект"

Подпись и дата | Инв.N дубл. | Взам.инв.N | Подпись и дата | Инв.N подл.

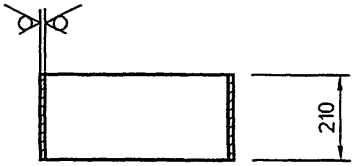

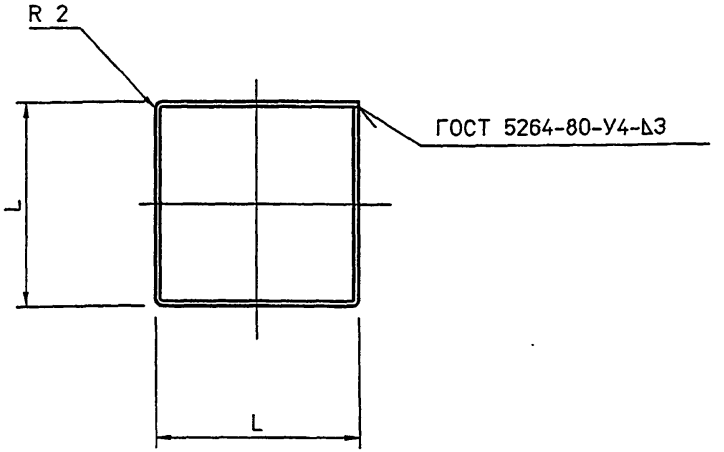

Обозначение	L мм	Lразв. мм	Масса кг
АС.И 18.01.00	286	1144	9.42
-01	316	1264	10.42
-02	416	1664	13.71

1 Не указанные предельные отклонения размеров: H14, h14, ±IT14/2

Изм.	Лист	N° Докум.	Подп.	Дата
Разраб.		Антонова		09.93
Провер.		Мокрецов		09.93
Н.контр.		Корж		09.93
Утв.		Медведев		09.93

АС.И 18.01

Корпус

Лит.	Масса	Масштаб
	см. табл.	

Лист | Листов 1

Лист Б 3 ГОСТ 19903-74 / С235 ГОСТ 27772-88

СПКБ "Газпроект"

Подпись и дата | Инв.N дубл. | Взам.инв.N | Подпись и дата | Инв.N подл.

Вариант расположения опорной конструкции

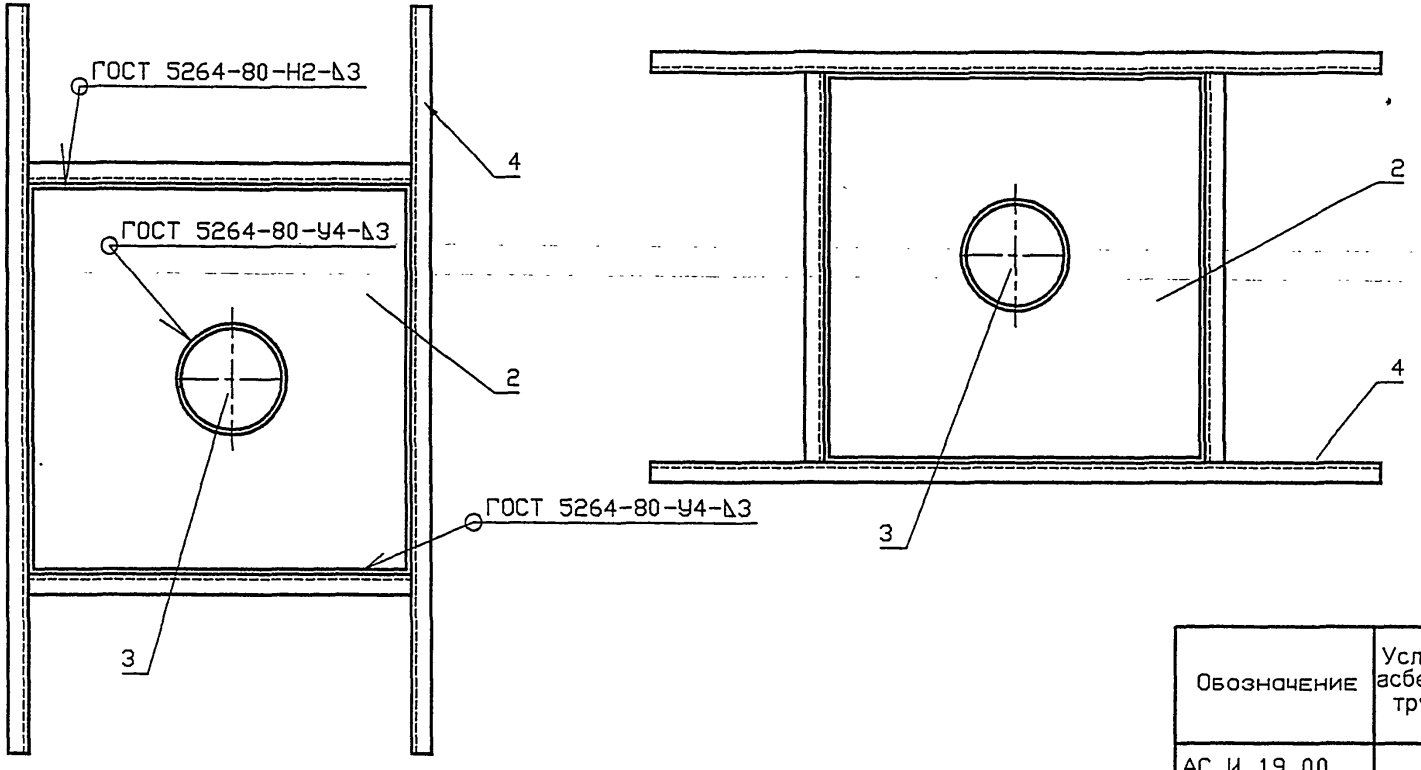

Обозначение	Условный проход асбестоцементной трубы, Dy, мм	Масса, кг
АС.И 19.00	150	40.72
-01	200	43.88
-02	300	55.77

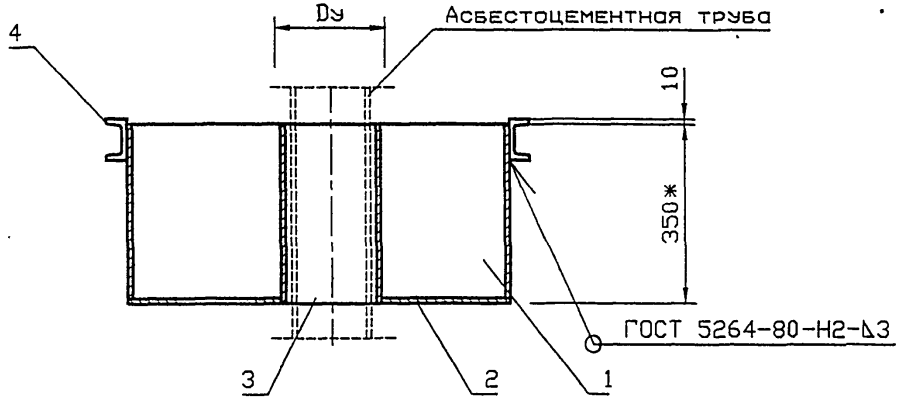

1 Ориентация опорной конструкции принимается в зависимости от расположения несущих балок перекрытия.

Изм.	Лист	N°Докум.	Подп.	Дата
Разраб.		Антонова		09.93
Провер.		Мокрецов		09.93
Н.контр.		Корж		09.93
Утв.		Медведев		09.93

АС.И 19.00 СБ

Гильза для вентиляционной трубы
Сборочный чертеж.

Лит.	Масса	Масштаб
Лист	Листов 1	

СПКБ
" Газпроект "

Подпись и дата | Инв.N дубл. | Взам.инв.N | Подпись и дата | Инв.N подл.

5-93\GV1CB

Инв.N подл.	Подпись и дата	Взам.инв.N	Инв.N дубл.	Подпись и дата

Формат	Зона	Поз.	Обозначение	Наименование	Количество на исполнение АС.И 19.00-			Примечание
					–	01	02	
				Документация				
А3			АС.И 19.00 СБ	Сборочный чертеж	X	X	X	
А3			5-93	Общие указания	X	X	X	
				Сборочные единицы				
А4		1	АС.И 14.01.00	Корпус	1			
			-01	Корпус		1		
			-02	Корпус			1	
А4		2	АС.И 14.02.00	Дно	1			
			-01	Дно		1		
			-02	Дно			1	
А4		3	АС.И 12.02.00	Труба	1			
			-01	Труба		1		
			-02	Труба			1	

Изм.	Лист	N° докум.	Подпись	Дата
Разраб.		Антонова		09.93
Провер.		Мокрецов		09.93
Н.контр.		Корж		09.93
Утв.		Медведев		09.93

АС.И 19.00

Гильза для вентиляционной трубы.

Лит.	Лист	Листов
	1	2

СПКБ "Газпроект"

Копировал Формат А4

Инв.N подл.	Подпись и дата	Взам.инв.N	Инв.N дубл.	Подпись и дата

Формат	Зона	Поз.	Обозначение	Наименование	Количество на исполнение АС.И 19.00-			Примечание
					–	01	02	
А4		4	АС.И 14.03.СБ	Опорная конструкция	1			
			-01	Опорная конструкция		1		
			-02	Опорная конструкция			1	

Изм.	Лист	N докум.	Подпись	Дата

АС.И 19.00

Лист 2

Копировал Формат А4

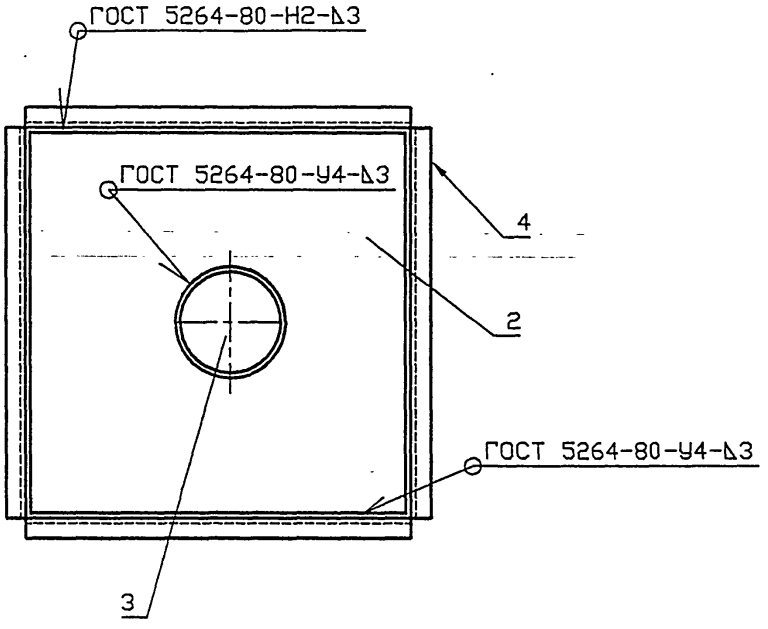

Обозначение	Условный проход асбестоцементной трубы. Dy. мм	Масса, кг
АС.И 20.00	150	19.45
-01	200	21.92
-02	300	31.93

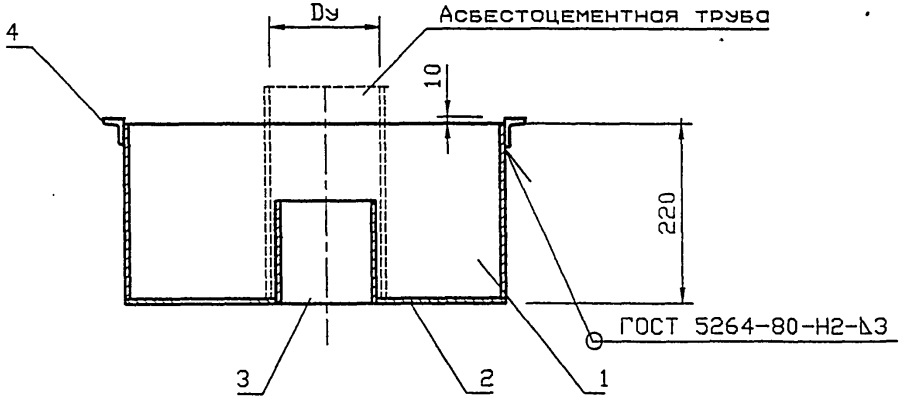

					АС.И 20.00 СБ	
Изм.	Лист	N°Докум.	Подп.	Дата	Гильза для дымовой трубы Сборочный чертеж.	Лит. / Масса / Масштаб
Разраб.		Антонова		09.93		
Провер.		Мокрецов		09.93		Лист / Листов 1
Н.контр.		Корж		09.93		СПКБ "Газпроект"
Утв.		Медведев		09.93		

Подпись и дата | Инв.N дубл. | Взам.инв.N | Подпись и дата | Инв.N подл.

5-93\GDGCB

Инв.N подл.	Подпись и дата	Взам.инв.N	Инв.N дубл.	Подпись и дата

Формат	Зона	Поз.	Обозначение	Наименование	Количество на исполнение АС.И 20.00-										Примечание
					–	01	02								
				Документация											
А3			АС.И 20.00 СБ	Сборочный чертеж	X	X	X								
А3			5-93	Общие указания	X	X	X								
				Сборочные единицы											
А4		1	АС.И 18.01.00	Корпус	1										
			-01	Корпус		1									
			-02	Корпус			1								
А4		2	АС.И 14.02.00	Дно	1										
			-01	Дно		1									
			-02	Дно			1								
А4		3	АС.И 2.03.00	Труба	1										
			-01	Труба		1									
			-02	Труба			1								

Изм.	Лист	N° докум.	Подпись	Дата	АС.И 20.00		
Разраб.		Антонова		09.93		Лит.	Лист	Листов
Провер.		Мокрецов		09.93	Гильза для дымовой трубы.		1	2
Н.контр.		Корж		09.93		СПКБ " Газпроект "		
Утв.		Медведев		09.93				

Копировал Формат А4

Инв.N подл.	Подпись и дата	Взам.инв.N	Инв.N дубл.	Подпись и дата

Формат	Зона	Поз.	Обозначение	Наименование	Количество на исполнение АС.И 20.00-										Примечание
					–	01	02								
А4		4	АС.И 18.02	Опорная конструкция	1										
			-01	Опорная конструкция		1									
			-02	Опорная конструкция			1								

Изм.	Лист	N докум.	Подпись	Дата	АС.И 20.00	Лист 2

Вариант расположения опорной конструкции

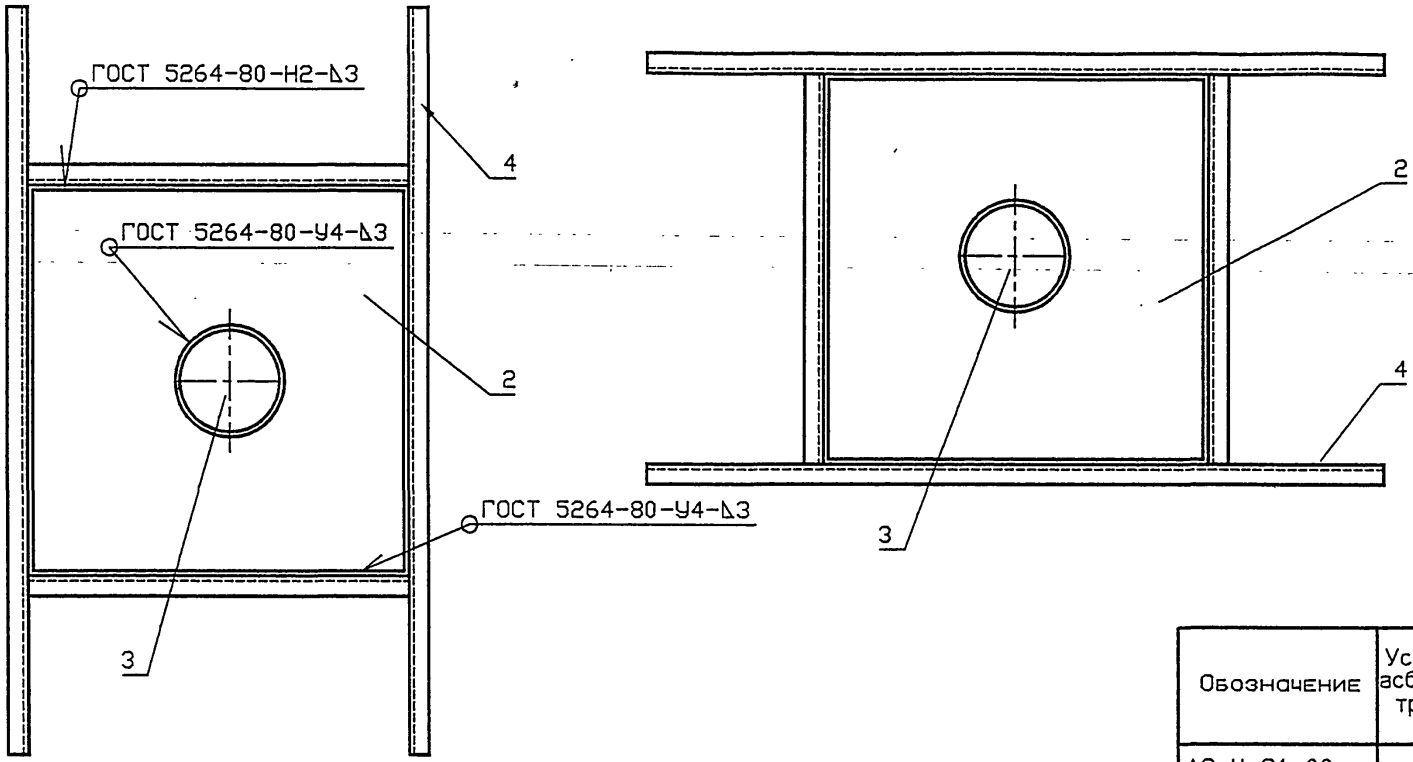

Обозначение	Условный проход асбестоцементной трубы. Dy. мм	Масса, кг
АС.И 21.00	150	40.72
-01	200	43.88
-02	300	55.77

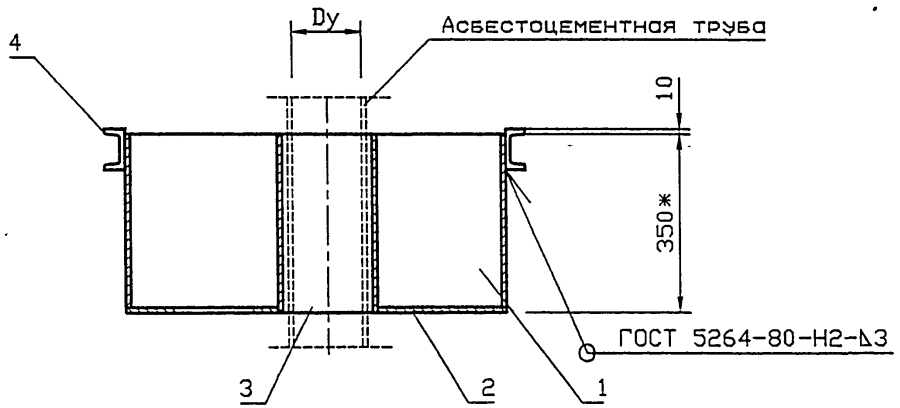

1 Ориентация опорной конструкции принимается в зависимости от расположения несущих балок перекрытия.

Изм.	Лист	N° Докум.	Подп.	Дата
Разраб.		Антонова		09.93
Провер.		Мокрецов		09.93
Н.контр.		Корж		09.93
Утв.		Медведев		09.93

АС.И 21.00 СБ

Гильза для дымовой трубы
Сборочный чертеж.

Лит.	Масса	Масштаб
Лист	Листов 1	

СПКБ
" Газпроект "

Подпись и дата | Инв.N дубл. | Взам.инв.N | Подпись и дата | Инв.N подл.

5-93\121СВ

Инв.N подл.	Подпись и дата	Взам.инв.N	Инв.N дубл.	Подпись и дата

Формат	Зона	Поз.	Обозначение	Наименование	Количество на исполнение АС.И 21.00-										Примечание
					–	01	02								
				Документация											
А3			АС.И 21.00 СБ	Сборочный чертеж	X	X	X								
А3			5-93	Общие указания	X	X	X								
				Сборочные единицы											
А4		1	АС.И 17.01.00	Корпус	1										
			-01	Корпус		1									
			-02	Корпус			1								
А4		2	АС.И 17.02.01	Дно	1										
			-01	Дно		1									
			-02	Дно			1								
А4		3	АС.И 12.02.00	Труба	1										
			-01	Труба		1									
			-02	Труба			1								

Изм.	Лист	N° Докум.	Подпись	Дата	АС.И 21.00		
Разраб.		Антонова		09.93		Лит.	Лист 1 / Листов 2
Провер.		Мокрецов		09.93	Гильза для дымовой трубы.		
Н.контр.		Корж		09.93		СПКБ "Газпроект"	
Утв.		Медведев		09.93			

Копировал Формат А4

Инв.N подл.	Подпись и дата	Взам.инв.N	Инв.N дубл.	Подпись и дата

Формат	Зона	Поз.	Обозначение	Наименование	Количество на исполнение АС.И 21.00-										Примечание
					–	01	02								
А4		4	АС.И 14.03.СБ	Опорная конструкция	1										
			-01	Опорная конструкция		1									
			-02	Опорная конструкция			1								

Изм.	Лист	N докум.	Подпись	Дата	АС.И 21.00	Лист 2

12.5 (√)

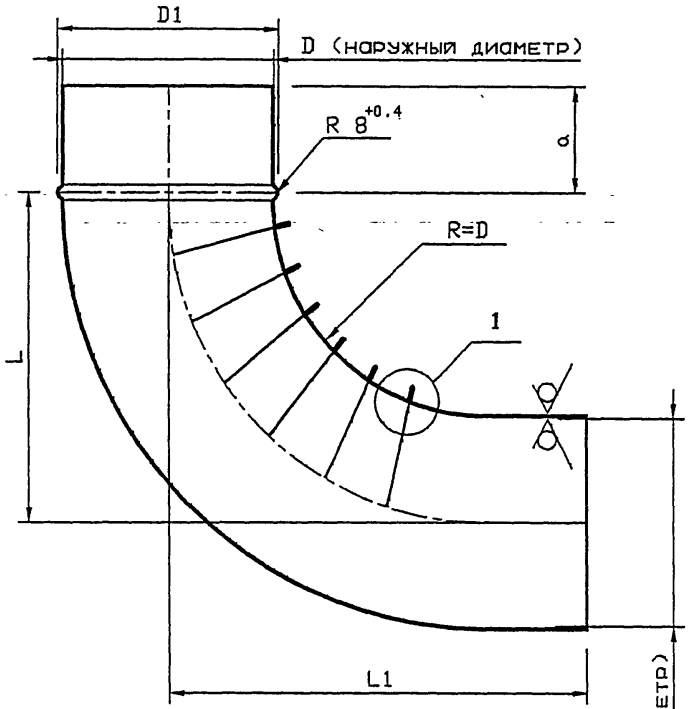

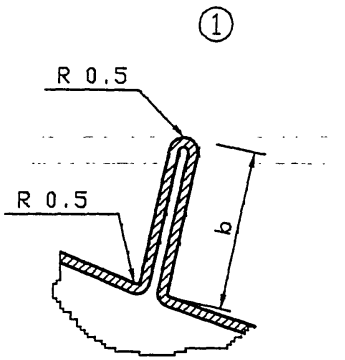

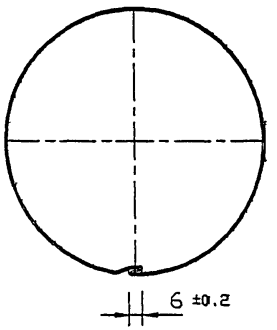

Обозначение	Условный проход асбестоцементной трубы, Dy, мм	D, мм	D1, мм	L, мм	L1, мм	a, мм	b, мм	Масса, кг
АС.И 22.00	150	132	142	280	270	70	10	2.6
-01	200	160	170	340	330	80	10	3.35
-02	300	265	275	450	440	140	15	6.7

Изм.	Лист	N° Докум.	Подп.	Дата
Разраб.		Антонова		09.93
Провер.		Мокрецов		09.93
Н.контр.		Корж		09.93
Утв.		Медведев		09.93

АС.И 22.00

Колено.

Лит.	Масса	Масштаб

Лист | Листов 1

Лист — Б 0.6 ГОСТ 19904-74, С235 ГОСТ 27772-88

СПКБ "Газпроект"

Подпись и дата | Инв.N подл. | Взам.инв.N | Инв.N дубл. | Подпись и дата

5-93\TR_NCB

12.5

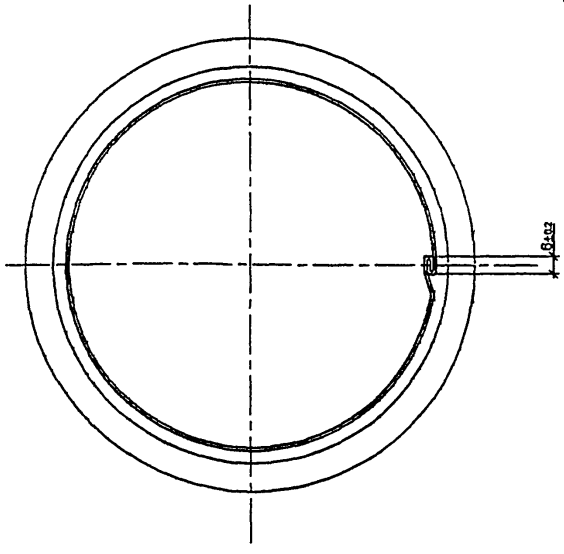

Обозначение	Условный проход асбестоцементной трубы, Dy, мм	D, мм	D1, мм	D2, мм	a, мм	L при толщине стены, мм				Масса, кг
						250	380	510	640	
АС.И 23.00	150	132	142	152	70	560				1.14
-01							330			1.41
-02								440		1.67
-03									440	1.93
-04	200	160	170	180	80	560				1.34
-05							330			1.65
-06								440		1.96
-07									440	2.27
-08	300	265	275	285	140	560				2.19
-09							330			2.7
-010								440		3.21
-011									440	3.72

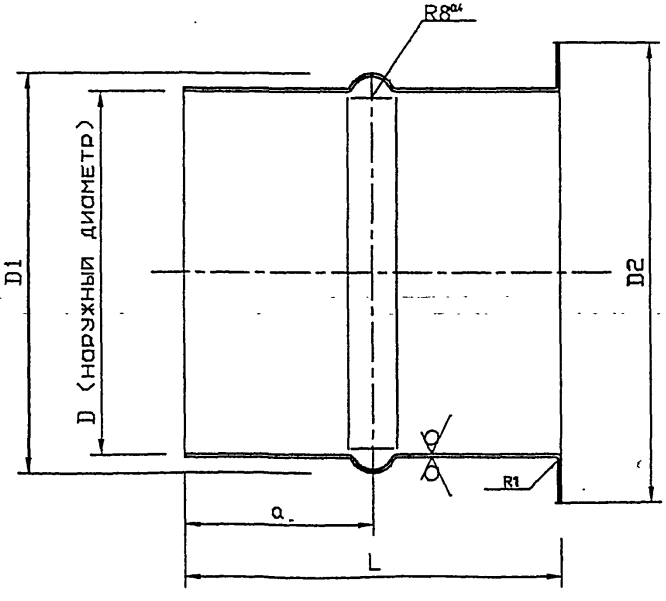

					АС.И 23.00	
Изм.	Лист	N Докум.	Подп.	Дата	Патрубок.	Лит. / Масса / Масштаб
Разраб.		Антонова		09.93		
Провер.		Мокрецов		09.93		Лист / Листов 1
Н.контр.		Корж		09.93	Лист: Б 0.6 ГОСТ 19904-74, С235 ГОСТ 27772-88	СПКБ "Газпроект"
Утв.		Медведев		09.93		

Подпись и дата | Инв. N дубл. | Взам. инв. N | Подпись и дата | Инв. N подл.

5-93\PAIR_V

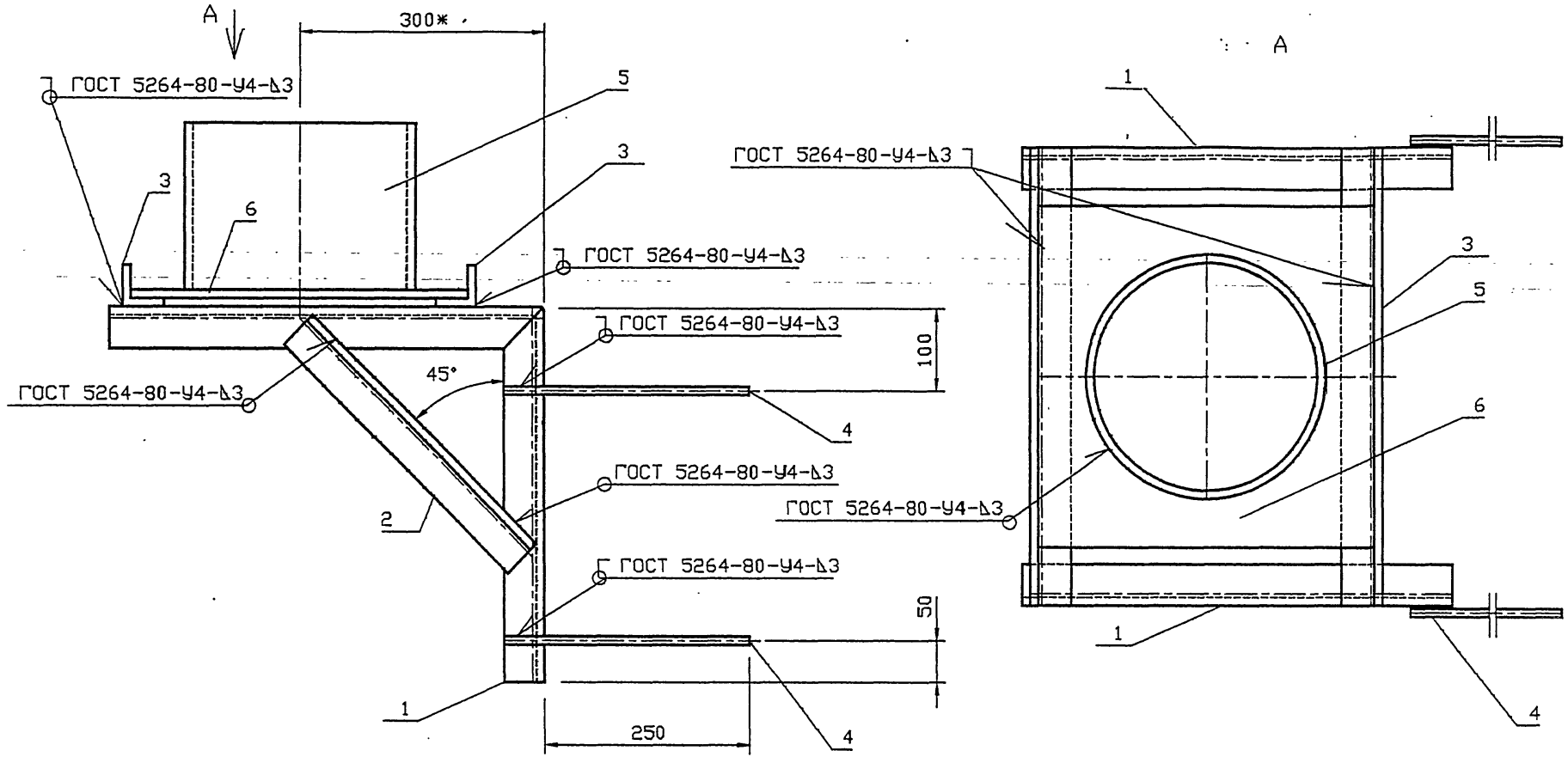

Обозначение	Условный проход асбестоцементной трубы, Dy, мм	Масса, кг
АС.И 24.00	150	17.64
-01	200	18.9
-02	300	26.11

1 * Размер для справок.

Изм.	Лист	N* Докум.	Подп.	Дата
Разраб.		Антонова		09.93
Провер.		Мокрецов		09.93
Н.контр.		Корж		09.93
Утв.		Медведев		09.93

АС.И 24.00 СБ

Кронштейн для вентиляционного или дымового канала. Сборочный чертеж.

Лит.	Масса	Масштаб
Лист	Листов 1	

СПКБ " Газпроект "

Инв.N подл. | Подпись и дата | Взам.инв.N | Инв.N дубл. | Подпись и дата

5-93\KRCB

Инв.N подл.	Подпись и дата	Взам.инв.N	Инв.N дубл.	Подпись и дата

Формат	Зона	Поз.	Обозначение	Наименование	Количество на исполнение АС.И 24.00-										Примечание
					–	01	02								
				Документация											
А3			АС.И 24.00 СБ	Сборочный чертеж	X	X	X								
А3			5-93	Общие указания	X	X	X								
				Сборочные единицы											
А4		1	АС.И 24.01.00	Консоль	2										
			-01	Консоль		2									
			-02	Консоль			2								
БЧ		2		Подкос											
				Уголок Б 50х50х5 ГОСТ 8509-72 / С 235 ГОСТ 27772-88											
				L=390	2	2	2								1.47 кг
БЧ		3		Уголок Б 50х50х5 ГОСТ 8509-72 / С 235 ГОСТ 27772-88											
				L=450	2										1.7 кг

Изм.	Лист	N докум.	Подпись	Дата
Разраб.		Антонова		09.93
Провер.		Мокрецов		09.93
Н.контр.		Корж		09.93
Утв.		Медведев		09.93

АС.И 24.00

Кронштейн для вентиляционного или дымового канала.

Лит.	Лист	Листов
	1	2

СПКБ "Газпроект"

Копировал Формат А4

Инв.N подл.	Подпись и дата	Взам.инв.N	Инв.N дубл.	Подпись и дата

Формат	Зона	Поз.	Обозначение	Наименование	Количество на исполнение АС.И 24.00-										Примечание
					–	01	02								
				L=480		2									1.81 кг
				L=730			2								2.75 кг
БЧ		4		⌀8AI ГОСТ 5781-82											
				L=300	4	4	4								0.12 кг
А4		5	АС.И 2.03.00	Труба	1										
			-01	Труба		1									
			-02	Труба			1								
А4		6	АС.И 14.02.00	Дно	1										
			-01	Дно		1									
			-02	Дно			1								

Изм.	Лист	N докум.	Подпись	Дата

АС.И 24.00

Лист 2

12.5

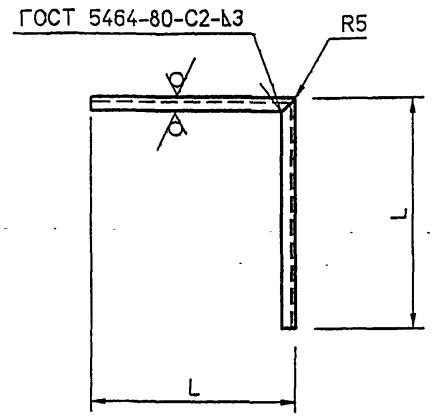

Обозначение	L, мм	Lразв., мм	Масса кг
АС.И 24.01.00	460	920	3.47
-01	475	950	3.58
-02	525	1050	3.96

1 Не указанные предельные отклонения размеров: H14, h14, ±IT14/2

Изм.	Лист	N°Докум.	Подп.	Дата
Разраб.		Антонова		09.93
Провер.		Мокрецов		09.93
Н.контр.		Корж		09.93
Утв.		Медведев		09.93

АС.И 24.01

Консоль.

Лит. | Масса | Масштаб

Лист | Листов 1

Уголок Б 50х50х5 ГОСТ 8509-72 / С235 ГОСТ 27772-88

СПКБ "Газпроект"

Инв.N подл. | Подпись и дата | Взам.инв.N | Инв.N дубл. | Подпись и дата

5-93\KR_2

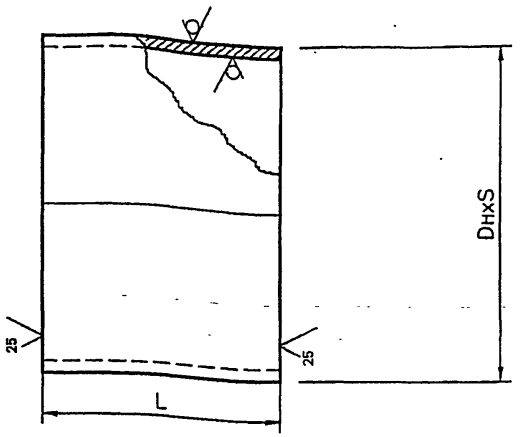

Обозначение	DнхS, мм	L при толщине стены, мм				Масса кг
		250	380	510	640	
АС.И 25.00	273х4	250				6.62
-01			380			10.07
-02				510		13.51
-03					640	16.96
-04	325х4	250				7.92
-05			380			12.04
-06				510		16.17
-07					640	20.29
-08	530х7	250				22.58
-09			380			34.31
-10				510		46.05
-11					640	57.79

1 Не указанные предельные отклонения размеров: H14, h14, ±IT14

Изм.	Лист	N°Докум.	Подп.	Дата
Разраб.		Антонова		09.93
Провер.		Мокрецов		09.93
Н.контр.		Корж		09.93
Утв.		Медведев		09.93

АС.И 25.00

Гильза

Лит. | Масса | Масштаб

см. табл.

Лист | Листов 1

Труба DнхS ГОСТ 10704-91 / Сталь 20 ГОСТ 1050-74

СПКБ "Газпроект"

Инв.N подл. | Подпись и дата | Взам.инв.N | Инв.N дубл. | Подпись и дата

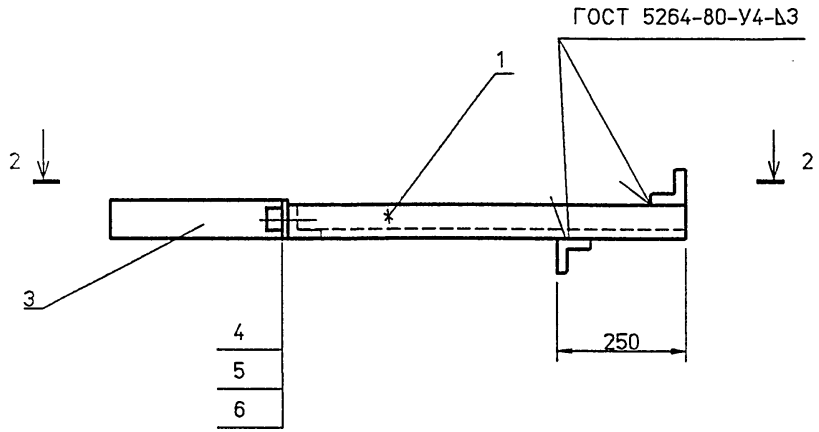

2-2

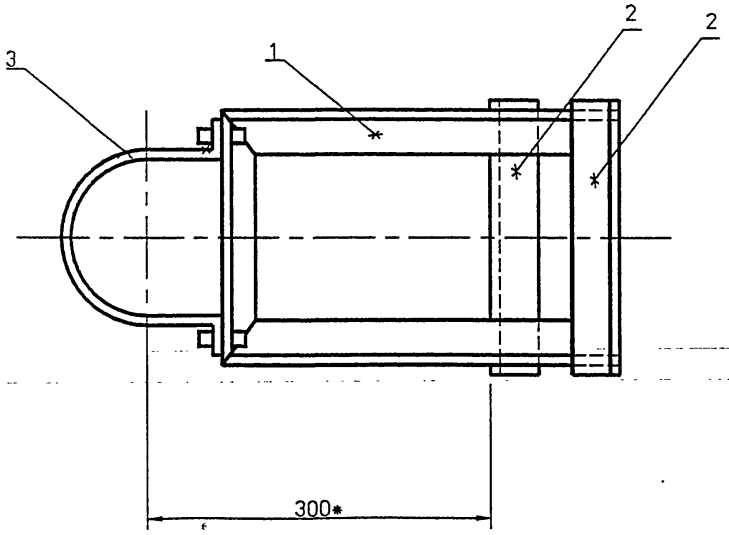

Обозначение	Условный проход асбестоцементной трубы, Dy, мм	Масса, кг
АС.И 26.00	150	6.63
-01	200	7.09
-02	300	7.96

1 * Размер для справок.

Изм.	Лист	N° докум.	Подп.	Дата
Разраб.		Антонова		09.93
Провер.		Мокрецов		09.93
Н.контр.		Корж		09.93
Утв:		Медведев		09.93

АС.И 26.00 СБ

Кронштейн.
Сборочный чертеж.

Лит.	Масса	Масштаб
Лист	Листов	

СПКБ
" Газпроект "

СОГЛАСОВАНО

Взам инв N

Подпись и дата

Инв N подл

5-93\KRICB

5-93\KR1_1

Инв.N подл.	Подпись и дата	Взам.инв.N	Инв.N дубл.	Подпись и дата

Формат	Зона	Поз.	Обозначение	Наименование	Количество на исполнение АС.И 26.00-			Примечание
					–	01	02	
				Документация				
А3			АС.И 26.00 СБ	Сборочный чертеж	X	X	X	
А3			5-93	Общие указания	X	X	X	
				Сборочные единицы				
А4		1	АС.И 26.01.00	Консоль	1			
			-01	Консоль		1		
			-02	Консоль			1	
БЧ		2		Уголок Б 50х50х5 ГОСТ 8509-72 / С235 ГОСТ 27772-88				
				L=285	2			1,07 кг
				L=335		2		1,26 кг
				L=431			2	1,62 кг
А4		3	АС.И 10.03.00	Полухомут	1			
			-01	Полухомут		1		
			-02	Полухомут			1	

Изм.	Лист	N докум.	Подпись	Дата
Разраб.		Антонова		09.93
Провер.		Мокрецов		09.93
Н.контр.		Корж		09.93
Утв.		Медведев		09.93

АС.И 26.00

Кронштейн

Лит.	Лист	Листов
	1	2

СПКБ " Газпроект "

Копировал Формат А4

Инв.N подл.	Подпись и дата	Взам.инв.N	Инв.N дубл.	Подпись и дата

Формат	Зона	Поз.	Обозначение	Наименование	Количество на исполнение АС.И 26.00-			Примечание
					–	01	02	
				Стандартные изделия				
		4		Болт М8х20.36 ГОСТ 7798-70	2	2	2	
		5		Гайка М8.4 ГОСТ 5915-70	2	2	2	
		6		Шайба 8.02 ГОСТ 11371-80	2	2	2	

Изм.	Лист	N докум.	Подпись	Дата

АС.И 26.00

Лист 2

Копировал Формат А4

12.5

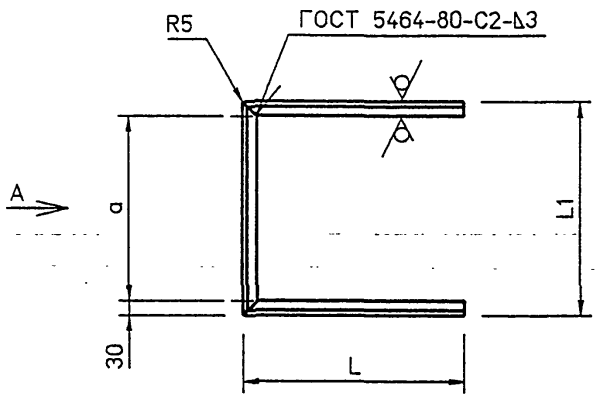

Вид А
повернуто

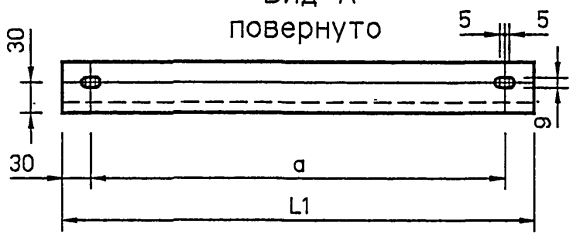

Обозначение	L, мм	L1, мм	a, мм	Масса кг
АС.И 26.01.00	470	265	205	4.18
-01	445	315	255	4.18
-02	397	411	351	4.18

1 Не указанные предельные отклонения размеров: H14, h14, $\pm\frac{IT14}{2}$

Изм.	Лист	N° Докум.	Подп.	Дата
Разраб.		Антонова		09.93
Провер.		Мокрецов		09.93
Н.контр.		Корж		09.93
Утв.		Медведев		09.93

АС.И 26.01

Консоль.

Лит.	Масса	Масштаб
Лист	Листов 1	

Уголок Б 50х50х5 ГОСТ 8509-72
С235 ГОСТ 27772-88

СПКБ
" Газпроект "

Подпись и дата | Инв.N дубл. | Взам.инв.N | Подпись и дата | Инв.N подл.

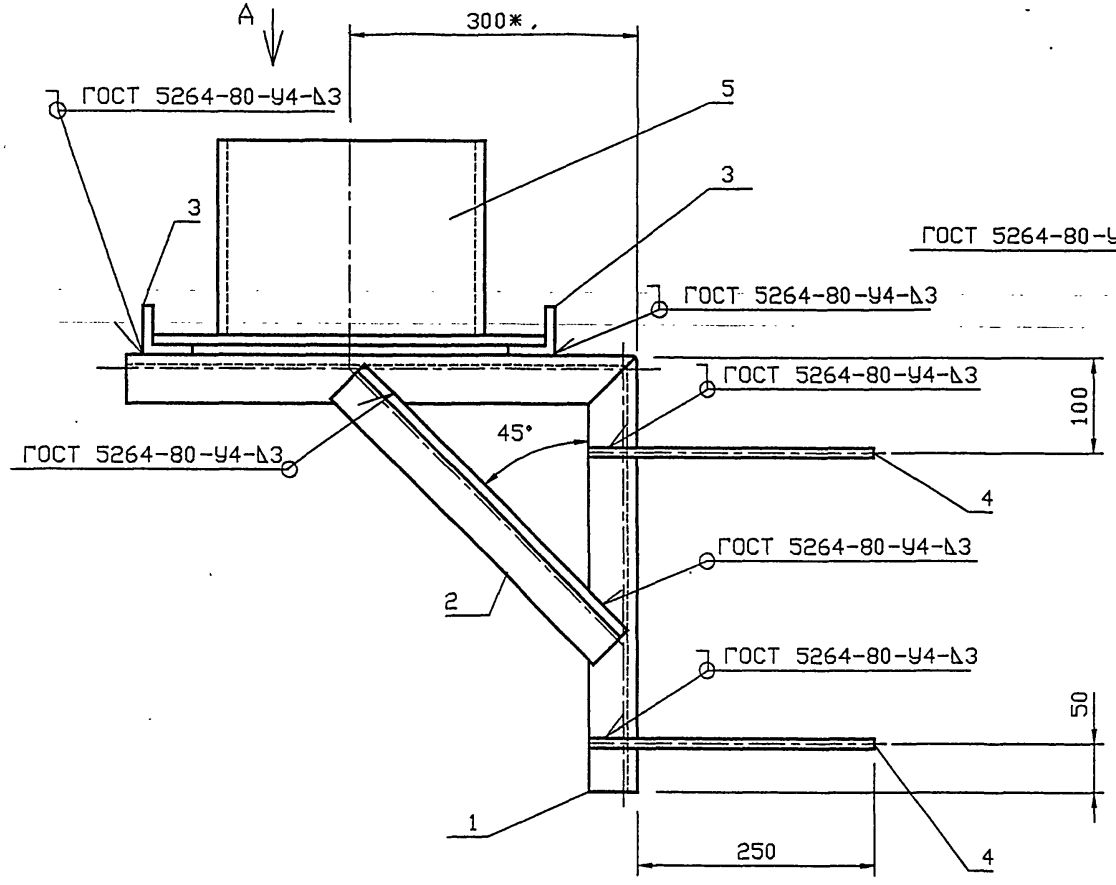

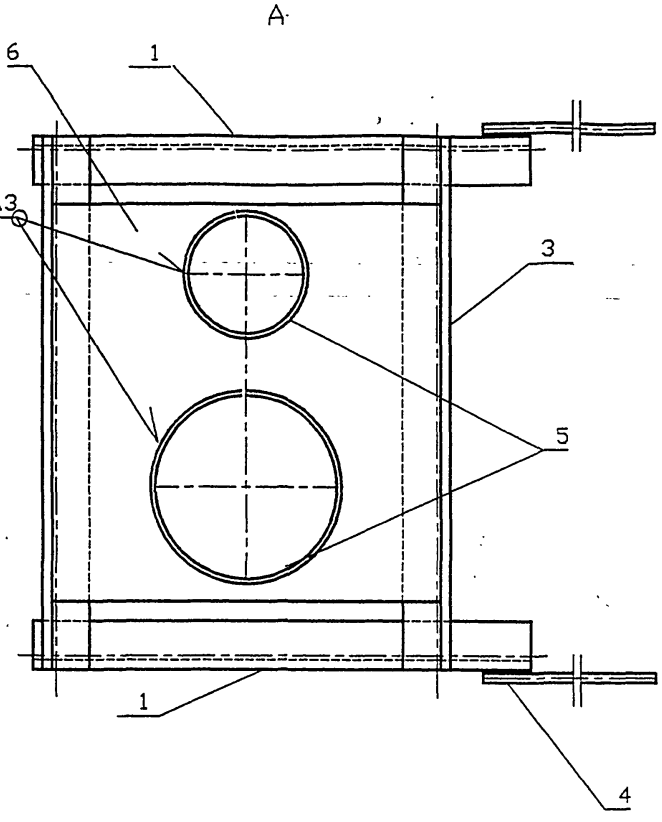

Обозначение	Условный проход асбестоцементной трубы, Dy, мм		Масса, кг
	Dy1	Dy2	
АС.И 27.00	150	150	22.38
-01	150	200	23.33
-02	150	300	27.72
-03	200	200	23.74
-04	200	300	28.13
-05	300	300	27.84

Изм.	Лист	N° Докум.	Подп.	Дата
Разраб.		Антонова		09.93
Провер.		Мокрецов		09.93
Н.контр.		Корж		09.93
Утв.		Медведев		09.93

АС.И 27.00 СБ

Кронштейн для вентиляционного и дымового каналов. Сборочный чертеж.

Лит.	Масса	Масштаб

Лист	Листов 1

СПКБ " Газпроект "

Инв.N подл. | Подпись и дата | Взам.инв.N | Инв.N дубл. | Подпись и дата

5-93\KR2CB

Инв.N подл.	Подпись и дата	Взам.инв.N	Инв.N дубл.	Подпись и дата

Формат	Зона	Поз.	Обозначение	Наименование	Количество на исполнение АС.И 27.00-										Примечание
					–	01	02	03	04	05					
				Документация											
А3			АС.И 27.00 СБ	Сборочный чертеж	X	X	X	X	X	X					
А3			5-93	Общие указания	X	X	X	X	X	X					
				Сборочные единицы											
А4		1	АС.И 27.01.00	Консоль	2										
			-01	Консоль		2									
			-02	Консоль			2								
			-03	Консоль				2							
			-04	Консоль					2						
			-05	Консоль						2					
БЧ		2		Подкос											
				Уголок Б 50х50х5 ГОСТ 8509-72 / С 235 ГОСТ 27772-88											
				L=390	2	2	2	2	2	2					1.47 кг

Изм.	Лист	N* докум.	Подпись	Дата
Разраб.		Антонова		09.93
Провер.		Мокрецов		09.93
Н.контр.		Корж		09.93
Утв.		Медведев		09.93

АС.И 27.00

Кронштейн для вентиляционного и дымового каналов.

Лит.	Лист	Листов
	1	2

СПКБ " Газпроект "

Копировал Формат А4

Инв.N подл.	Подпись и дата	Взам.инв.N	Инв.N дубл.	Подпись и дата

Формат	Зона	Поз.	Обозначение	Наименование	Количество на исполнение АС.И 27.00-										Примечание
					–	01	02	03	04	05					
БЧ		3		Уголок Б 50х50х5 ГОСТ 8509-72 / С 235 ГОСТ 27772-88											
				L=670	2										2.53 кг
				L=720		2									2.71 кг
				L=820			2								3.09 кг
				L=720				2							2.71 кг
				L=820					2						3.09 кг
				L=920						2					3.47 кг
БЧ		4		⌀8AI ГОСТ 5781-82 L=300	4	4	4	4	4	4					0.12 кг
А4		5	АС.И 2.03.00	Труба	2	1	1								
			-01	Труба		1		2	1						
			-02	Труба			1		1	2					
А4		6	АС.И 13.02.00	Дно	1										
			-01	Дно		1									
			-02	Дно			1								
			-03	Дно				1							
			-04	Дно					1						
			-05	Дно						1					

Изм.	Лист	N докум.	Подпись	Дата

АС.И 27.00

Лист 2

12.5 (√)

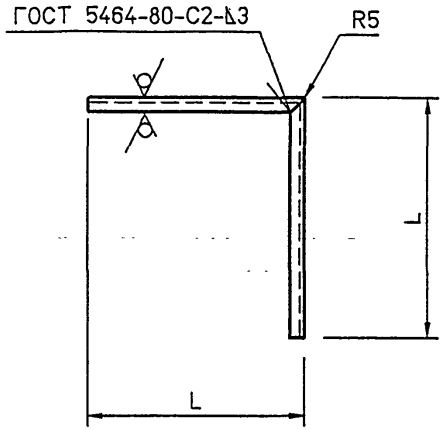

Обозначение	L мм	Lразв., мм	Масса кг
АС.И 27.01.00	460	920	3.46
-01	470	940	3.54
-02	520	1040	3.92
-03	470	940	3.54
-04	520	1040	3.92
-05	520	1040	3.92

1 Не указанные предельные отклонения размеров: H14, h14, $\pm\frac{IT14}{2}$

Взам.инв.N | Инв.N дубл. | Подпись и дата

Инв.N подл. | Подпись и дата

Изм.	Лист	N° Докум.	Подп.	Дата
Разраб.		Антонова		09.93
Провер.		Мокрецов		09.93
Н.контр.		Корж		09.93
Утв.		Медведев		09.93

АС.И 27.01

Консоль.

Лит.	Масса	Масштаб
Лист	Листов 1	

Уголок Б 50х50х5 ГОСТ 8509-72 / С235 ГОСТ 27772-88

СПКБ "Газпроект"

5-93\KR2_2

Взам.инв.N | Инв.N дубл. | Подпись и дата

Инв.N подл. | Подпись и дата

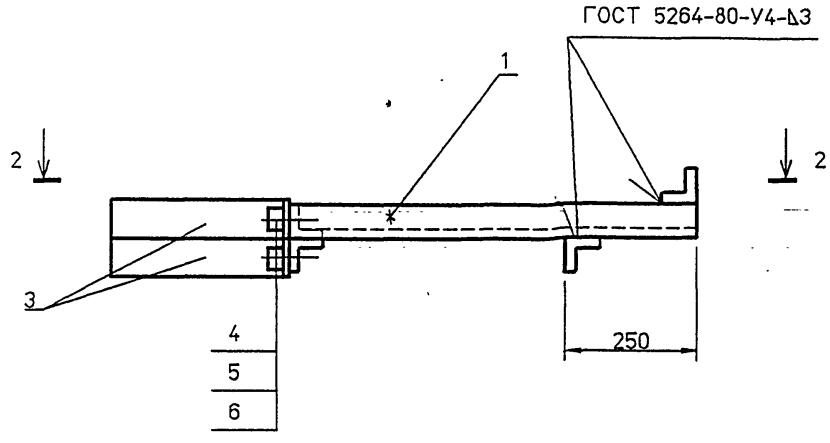

2-2

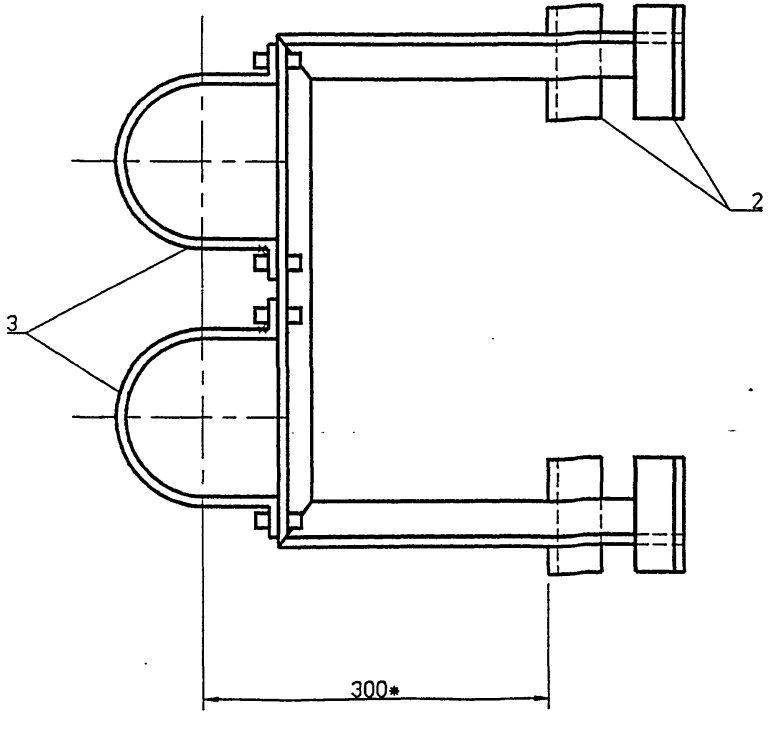

Обозначение	Условный проход асбестоцементной трубы, Dy, мм		Масса, кг
	Dy1	Dy2	
АС.И 28.00	150	150	9.92
-01	150	200	9.96
-02	150	300	10.13
-03	200	200	10.47
-04	200	300	10.91
-05	300	300	11.44

1 * Размер для справок.

Изм.	Лист	N° докум.	Подп.	Дата
Разраб.		Антонова		09.93
Провер.		Мокрецов		09.93
Н.контр.		Корж		09.93
Утв.		Медведев		09.93

АС.И 28.00 СБ

Кронштейн для вентиляционного и дымового каналов. Сборочный чертеж.

Лит.	Масса	Масштаб

Лист	Листов

СПКБ "Газпроект"

Взам инв N | Подпись и дата | Инв N подл.

Инв.N подл.	Подпись и дата	Взам.инв.N	Инв.N дубл.	Подпись и дата

Формат	Зона	Поз.	Обозначение	Наименование	Количество на исполнение АС.И 28.00-										Примечание
					–	01	02	03	04	05					
				Документация											
А3			АС.И 28.00 СБ	Сборочный чертеж	X	X	X	X	X	X					
А3			5-93	Общие указания	X	X	X	X	X	X					
				Сборочные единицы											
А4		1	АС.И 28.01.СБ	Консоль	1										
			-01	Консоль		1									
			-02	Консоль			1								
			-03	Консоль				1							
			-04	Консоль					1						
			-05	Консоль						1					
БЧ		2		Уголок Б 50х50х5 ГОСТ 8509-72 С 235 ГОСТ 27772-88											
				L=200	4	4	4	4	4	4					0.75 кг

Изм.	Лист	N° Докум	Подпись	Дата
Разраб.		Антонова		09.93
Провер.		Мокрецов		09.93
Н.контр.		Корж		09.93
Утв.		Медведев		09.93

АС.И 28.00

Кронштейн для вентиляционного и дымового каналов.

Лит.	Лист	Листов.
	1	2

СПКБ "Газпроект"

Копировал Формат А4

Инв.N подл.	Подпись и дата	Взам.инв.N	Инв.N дубл.	Подпись и дата

Формат	Зона	Поз.	Обозначение	Наименование	Количество на исполнение АС.И 28.00-										Примечание
					–	01	02	03	04	05					
А4		3	АС.И 10.03.00	Полухомут	2	1	1								
			-01	Полухомут		1		2	1						
			-02	Полухомут			1		1	2					
				Стандартные изделия											
		4		Болт М8х20.36 ГОСТ 7798-70	4	4	4	4	4	4					
		5		Гайка М8.4 ГОСТ 5915-70	4	4	4	4	4	4					
		6		Шайба 8.02 ГОСТ 11371-80	4	4	4	4	4	4					

Изм.	Лист	N докум.	Подпись	Дата

АС.И 28.00

Лист 2

Копировал Формат А4

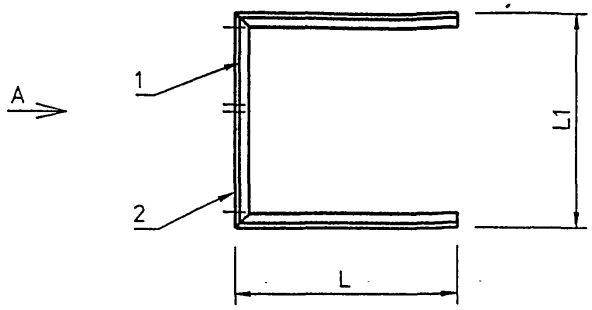

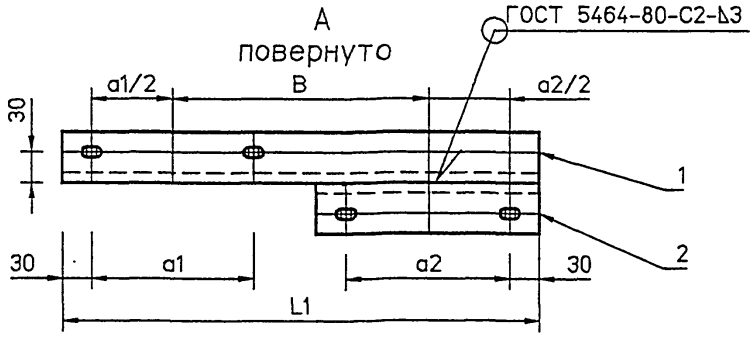

Обозначение	L, мм	L1, мм	a1, мм	a2, мм	B, мм	Масса кг
АС.И 28.01	470	467	205	205	202	6.3
-01	445	506	255	205	216	6.26
-02	397	607	351	205	269	6.28
-03	397	545	255	255	230	6.69
-04	397	646	351	255	283	6.98
-05	397	747	351	351	336	7.36

1 Не указанные предельные отклонения размеров: H14, h14, $\pm\frac{IT14}{2}$

Изм.	Лист	N° Докум.	Подп.	Дата
Разраб.		Антонова		09.93
Провер.		Мокрецов		09.93
Н.контр.		Корж		09.93
Утв.		Медведев		09.93

АС.И 28.01 СБ

Консоль.
Сборочный чертеж.

Лит.	Масса	Масштаб
Лист	Листов 1	

СПКБ " Газпроект "

Обозначение	Наименование	Количество на исполнение АС.И 28.01- 01	02	03	04	05	Примечание
	Документация						
АС.И 28.01 СБ	Сборочный чертеж	X	X	X	X	X	
5-93	Общие указания	X	X	X	X	X	
	Сборочные единицы						
АС.И 28.01.01	Опора	1					
-01	Опора		1				
-02	Опора			1			
-03	Опора				1		
-04	Опора					1	
-05	Опора						
АС.И 28.01.02	Опора	1					
-01	Опора		1	1		1	
-02	Опора				1	1	

Изм.	Лист	N° Докум.	Подпись	Дата
Разраб.		Антонова		09.93
Провер.		Мокрецов		09.93
Н.контр.		Корж		09.93
Утв.		Медведев		09.93

АС.И 28.01

Консоль.

Лит.	Лист	Листов
	1	1

СПКБ " Газпроект "

Инв.N подл. | Подпись и дата | Взам.инв.N | Инв.N дубл. | Подпись и дата

Формат | Зона | Поз. | Обозначение | Наименование | Кол. | Примечание

5-93\KR3_2

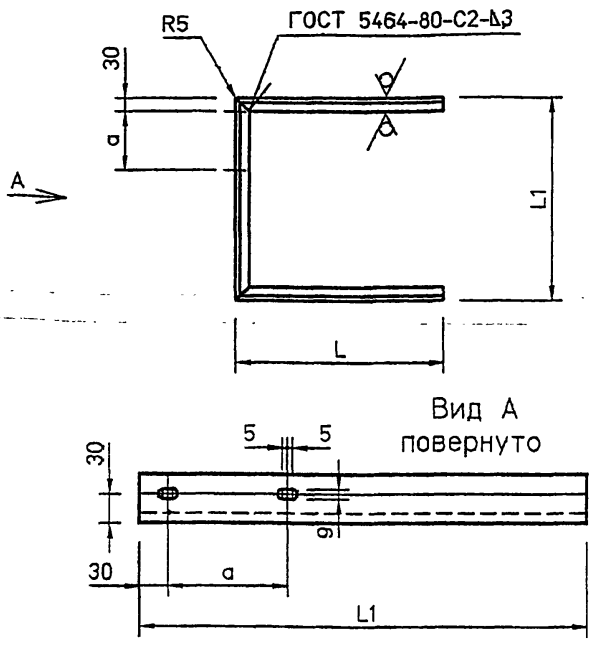

Обозначение	L, мм	L1, мм	a, мм	Масса кг
АС.И 28.01.01	470	467	205	5.3
-01	445	506	255	5.26
-02	397	607	351	5.28
-03	470	545	255	5.6
-04	445	646	351	5.79
-05	397	747	351	5.81

1 Не указанные предельные отклонения размеров: H14, h14, ±IT14/2

Изм.	Лист	N° Докум.	Подп.	Дата
Разраб.		Антонова		09.93
Провер.		Мокрецов		09.93
Н.контр.		Корж		09.93
Утв.		Медведев		09.93

АС.И 28.01.01

Опора.

Лит.	Масса	Масштаб
Лист	Листов 1	

Уголок Б 50х50х5 ГОСТ 8509-72 / С235 ГОСТ 27772-88

СПКБ " Газпроект "

Подпись и дата | Инв.N дубл. | Взам.инв.N | Подпись и дата | Инв.N подл.

5-93\КЖ3_3

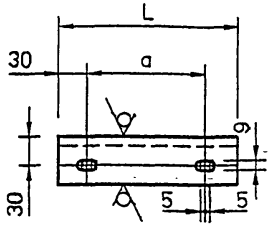

Обозначение	L, мм	a, мм	Масса кг
АС.И 28.01.01	265	205	1.0
-01	315	255	1.19
-02	411	351	1.55

1 Не указанные предельные отклонения размеров: H14, h14, ±IT14/2

Изм.	Лист	N° Докум.	Подп.	Дата
Разраб.		Антонова		09.93
Провер.		Мокрецов		09.93
Н.контр.		Корж		09.93
Утв.		Медведев		09.93

АС.И 28.01.02

Опора.

Лит.	Масса	Масштаб
Лист	Листов 1	

Уголок Б 50х50х5 ГОСТ 8509-72 / С235 ГОСТ 27772-88

СПКБ " Газпроект "

Подпись и дата | Инв.N дубл. | Взам.инв.N | Подпись и дата | Инв.N подл.

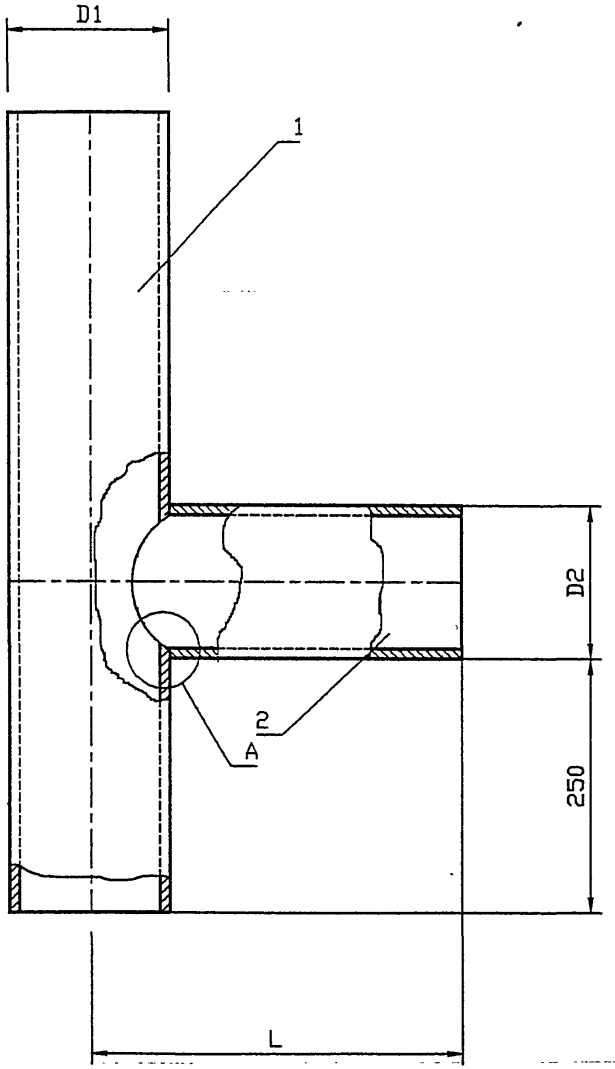

Обозначение	Условный проход асбестоцементной трубы, Dy, мм	D1, мм	D2, мм	L при толщине стены, мм				Масса, кг
				250	380	510	640	
АС.И 29.00	150	132	108	600				7.34
-01					730			8.03
-02						860		8.72
-03							990	9.41
-04			122	600				7.94
-05					730			8.72
-06						860		9.5
-07							990	10.28
-08	200	160	142	600				9.57
-09					730			10.52
-10						860		11.43
-11							990	12.34
-12			152	600				10.05
-13					730			11.03
-14						860		12.0
-15							990	13.6
-16	300	265	265	600				12.62
-17					730			21.31
-18						860		23.27
-19							990	24.71

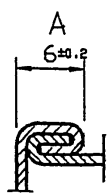

Изм.	Лист	N° Докум.	Подп.	Дата
Разраб.		Антонова		09.93
Провер.		Мокрецов		09.93
Н.контр.		Корж		09.93
Утв.		Медведев		09.93

АС.И 29.00 СБ

Тройник наружный. Сборочный чертеж.

Лит.	Масса	Масштаб
Лист	Листов 1	

СПКБ " Газпроект "

Инв.N подл. | Подпись и дата | Взам.инв.N | Инв.N дубл. | Подпись и дата

5-93\TRN_2

Инв.N подл.	Подпись и дата	Взам.инв.N	Инв.N дубл.	Подпись и дата

Формат	Зона	Поз.	Обозначение	Наименование	Количество на исполнение АС.И 29.00-										Примечание
					–	01	02	03	04	05	06	07	08	09	
				Документация											
А3			АС.И 29.00 СБ	Сборочный чертеж	X	X	X	X	X	X	X	X	X	X	
А3			5-93	Общие указания	X	X	X	X	X	X	X	X	X	X	
А4		1	АС.И 3.01.00	Труба.	1	1	1	1							
			-01	Труба.					1	1	1	1			
			-02	Труба.									1	1	
А3		2	АС.И 29.01.00	Труба.	1										
			-01	Труба.		1									
			-02	Труба.			1								
			-03	Труба.				1							
			-04	Труба.					1						
			-05	Труба.						1					
			-06	Труба.							1				
			-07	Труба.								1			
			-08	Труба.									1		
			-09	Труба.										1	

Изм.	Лист	N* Докум.	Подпись	Дата
Разраб.		Антонова		09.93
Провер.		Мокрецов		09.93
Н.контр.		Корж		09.93
Утв.		Медведев		09.93

АС.И 29.00

Тройник наружный.

Лит.	Лист	Листов
	1	2

СПКБ "Газпроект"

Копировал Формат А4

Инв.N подл.	Подпись и дата	Взам.инв.N	Инв.N дубл.	Подпись и дата

Формат	Зона	Поз.	Обозначение	Наименование	Количество на исполнение АС.И 29.00-										Примечание
					10	11	12	13	14	15	16	17	18	19	
А4		1	АС.И 3.01.02	Труба.	1	1									
			-03	Труба.			1	1	1	1					
			-04	Труба.							1	1	1	1	
А3		2	АС.И 29.01.10	Труба.	1										
			-11	Труба.		1									
			-12	Труба.			1								
			-13	Труба.				1							
			-14	Труба.					1						
			-15	Труба.						1					
			-16	Труба.							1				
			-17	Труба.								1			
			-18	Труба.									1		
			-19	Труба.										1	

Изм.	Лист	N докум.	Подпись	Дата

АС.И 29.00

Лист 2

12.5 (√)

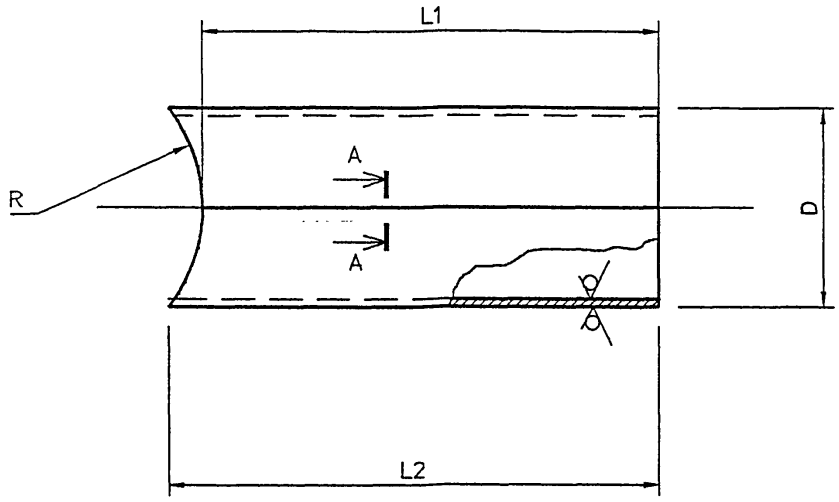

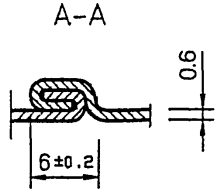

Обозначение	R, мм	D, мм	L1 при толщине стены, мм				L2 при толщине стены, мм				Lразв мм	Масса кг
			250	380	510	640	250	380	510	640		
АС.И 29.01.00	66	$108^{+0.9}$	534				562				339	2.99
-01				664				692				3.68
-02					794				822			4.37
-03						924				952		5.06
-04		$122^{+0.9}$	534				575				383	3.46
-05				664				705				4.24
-06					794				835			5.02
-07						924				965		5.8
-08	80	$142^{+0.9}$	520				563				446	3.9
-09				650				693				4.85
-10					780				823			5.76
-11						910				953		6.67
-12		$152^{+1.0}$	520				575				477	4.31
-13				650				705				5.28
-14					780				835			6.25
-15						910				1045		7.82
-16	132.5	$265^{\pm 1.0}$	467.5				600				832	7.84
-17				597.5				730				9.53
-18					727.5				860			11.49
-19						857.5				990		12.93

1 Не указанные предельные отклонения размеров: H14, h14, $\pm\frac{IT14}{2}$

Изм.	Лист	N° Докум.	Подп.	Дата
Разраб.		Антонова		09.93
Провер.		Мокрецов		09.93
Н.контр.		Корж		09.93
Утв.		Медведев		09.93

АС.И 29.01.00

Труба.

Лит.	Масса	Масштаб
	см. табл.	

Лист	Листов 1

Лист Б 0.6 ГОСТ 19903-74
С235 ГОСТ 27772-88

СПКБ "Газпроект"

Инв.N подл. | Подпись и дата | Взам.инв.N | Инв.N дубл. | Подпись и дата

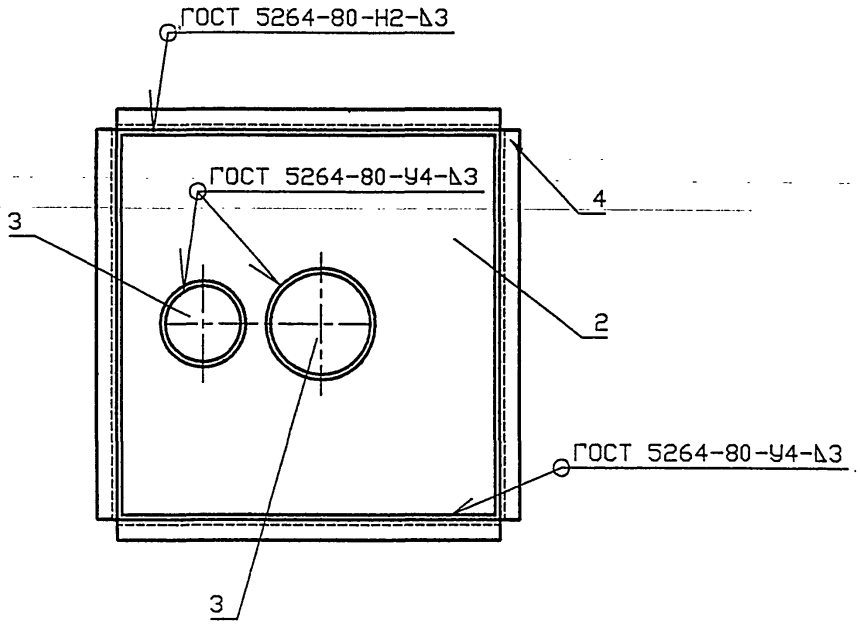

Обозначение	Условный проход асбестоцементной трубы, Dy, мм		Масса, кг
	Dy1	Dy2	
АС.И 30.00	150	150	24.45
-01	150	200	26.58
-02	150	300	36.2
-03	200	200	26.99
-04	200	300	36.61
-05	300	300	42.94

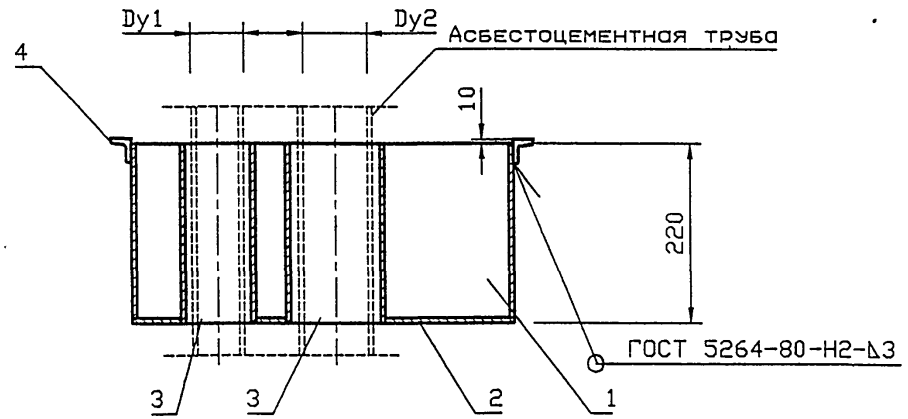

Изм.	Лист	N°Докум.	Подп.	Дата
Разраб.		Антонова		09.93
Провер.		Мокрецов		09.93
Н.контр.		Корж		09.93
Утв.		Медведев		09.93

АС.И 30.00 СБ

Гильза
Сборочный чертеж.

Лит.	Масса	Масштаб

Лист | Листов 1

СПКБ
" Газпроект "

Инв.N подл. | Подпись и дата | Взам.инв.N | Инв.N дубл. | Подпись и дата

5-93\АСN30

Инв.N подл.	Подпись и дата	Взам.инв.N	Инв.N дубл.	Подпись и дата

Формат	Зона	Поз.	Обозначение	Наименование	Количество на исполнение АС.И 30.00-										Примечание
					–	01	02	03	04	05					
				Документация											
А3			АС.И 30.00 СБ	Сборочный чертеж	X	X	X	X	X	X	X				
А3			5-93	Общие указания	X	X	X	X	X	X	X				
				Сборочные единицы											
А4		1	АС.И 13.01.00	Корпус	1										
			-01	Корпус		1									
			-02	Корпус			1								
			-03	Корпус				1							
			-04	Корпус					1						
			-05	Корпус						1					
А4		2	АС.И 13.02.00	Дно	1										
			-01	Дно		1									
			-02	Дно			1								

Изм.	Лист	N° Докум.	Подпись	Дата
Разраб.		Антонова		09.93
Провер.		Мокрецов		09.93
Н.контр.		Корж		09.93
Утв.		Медведев		09.93

АС.И 30.00

Гильза.

Лит.	Лист	Листов
	1	2

СПКБ "Газпроект"

Копировал Формат А4

Инв.N подл.	Подпись и дата	Взам.инв.N	Инв.N дубл.	Подпись и дата

Формат	Зона	Поз.	Обозначение	Наименование	Количество на исполнение АС.И 30.00-										Примечание
					–	01	02	03	04	05					
			-03	Дно				1							
			-04	Дно					1						
			-05	Дно						1					
А4		3	АС.И 30.01.00	Труба	2	1	1								
			-01	Труба		1		2	1						
			-02	Труба			1		1	2					
А4		4	АС.И 13.03.СБ	Опорная конструкция	1										
			-01	Опорная конструкция		1									
			-02	Опорная конструкция			1								
			-03	Опорная конструкция				1							
			-04	Опорная конструкция					1						
			-05	Опорная конструкция						1					

Изм.	Лист	N докум.	Подпись	Дата

АС.И 30.00

Лист 2

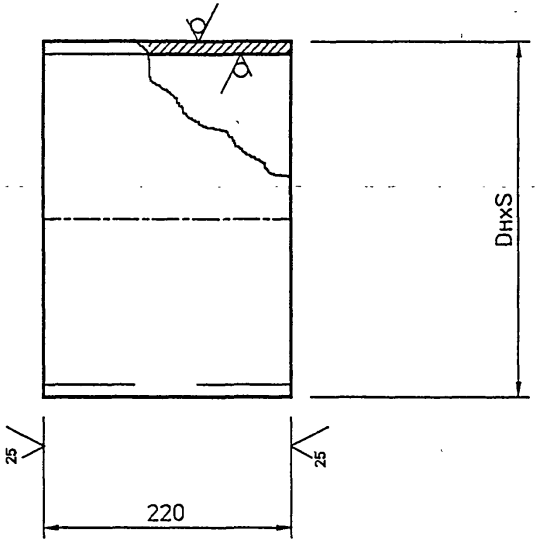

Обозначение	DнxS, мм	Масса кг
АС.И 30.02.00	168x3	4.27
-01	219x3	5.59
-02	325x4	11.08

1 Не указанные предельные отклонения размеров: H14, h14, $\pm\frac{IT14}{2}$

Изм.	Лист	N° Докум.	Подп.	Дата
Разраб.		Антонова		09.93
Провер.		Мокрецов		09.93
Н.контр.		Корж		09.93
Утв.		Медведев		09.93

АС.И 30.01.00

Труба

Лит.	Масса	Масштаб
	см. табл.	

Лист | Листов 1

Труба DнxS ГОСТ 10704-91 / Вст3сп ГОСТ 10705-80

СПКБ " Газпроект "

Инв.N подл. | Подпись и дата | Взам.инв.N | Инв.N дубл. | Подпись и дата

5-93\АСN30_2

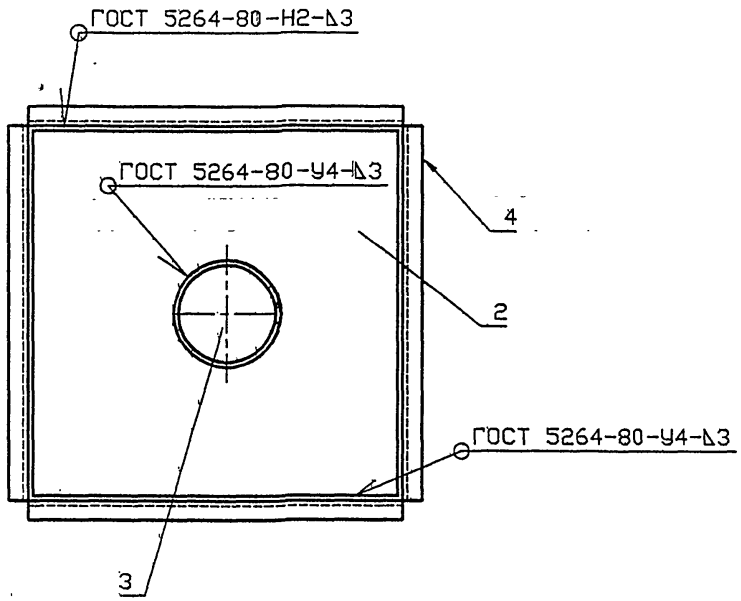

Обозначение	Условный проход асбестоцементной трубы Dy, мм	Масса, кг
АС.И 31.00	150	19.45
-01	200	21.92
-02	300	31.93

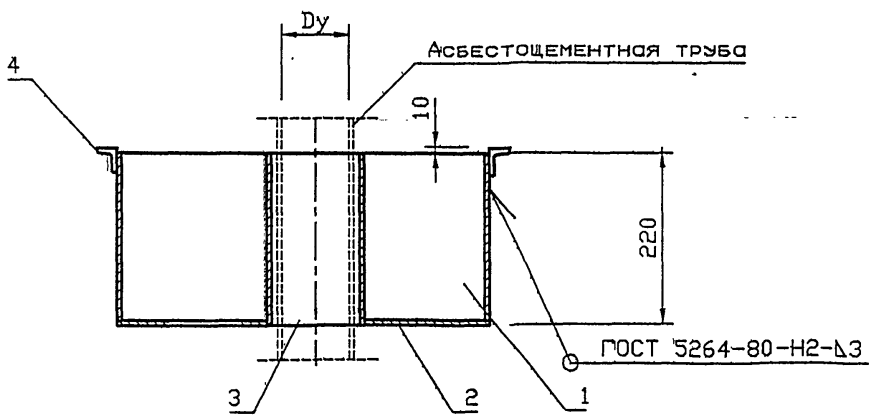

Изм.	Лист	N докум.	Подп.	Дата
Разроб.		Антонова		09.93
Провер.		Мокрецов		09.93
Н.контр.		Корж		09.93
Утв.		Медведев		09.93

АС.И 31.00 СБ

Гильза для вентиляционной или дымовой трубы. Сборочный чертеж.

Лит.	Масса	Масштаб
Лист	Листов 1	

СПКБ "Газпроект"

Подпись и дата | Инв.N дубл. | Взам.инв.N | Подпись и дата | Инв.N подл.

Инв.N подл.	Подпись и дата	Взам.инв.N	Инв.N дубл.	Подпись и дата

Формат	Зона	Поз.	Обозначение	Наименование	Количество на исполнение АС.И 31.00-			Примечание
					–	01	02	
				Документация				
А3			АС.И 31.00 СБ	Сборочный чертеж	X	X	X	
А3			5-93	Общие указания	X	X	X	
				Сборочные единицы				
А4		1	АС.И 18.01.00	Корпус	1			
			-01	Корпус		1		
			-02	Корпус			1	
А4		2	АС.И 14.02.00	Дно	1			
			-01	Дно		1		
			-02	Дно			1	
А4		3	АС.И 30.01.00	Труба	1			
			-01	Труба		1		
			-02	Труба			1	

Изм.	Лист	N° Докум.	Подпись	Дата	АС.И 31.00			
Разраб.		Антонова		09.93		Лит.	Лист	Листов.
Провер.		Мокрецов		09.93	Гильза для вентиляционной или дымовой трубы.		1	2
Н.контр.		Корж		09.93		СПКБ " Газпроект "		
Утв.		Медведев		09.93				

Копировал Формат А4

Инв.N подл.	Подпись и дата	Взам.инв.N	Инв.N дубл.	Подпись и дата

Формат	Зона	Поз.	Обозначение	Наименование	Количество на исполнение АС.И 31.00-			Примечание
					–	01	02	
А4		4	АС.И 18.02	Опорная конструкция	1			
			-01	Опорная конструкция		1		
			-02	Опорная конструкция			1	

Изм.	Лист	N докум.	Подпись	Дата	АС.И 31.00	Лист 2

Копировал Формат А4

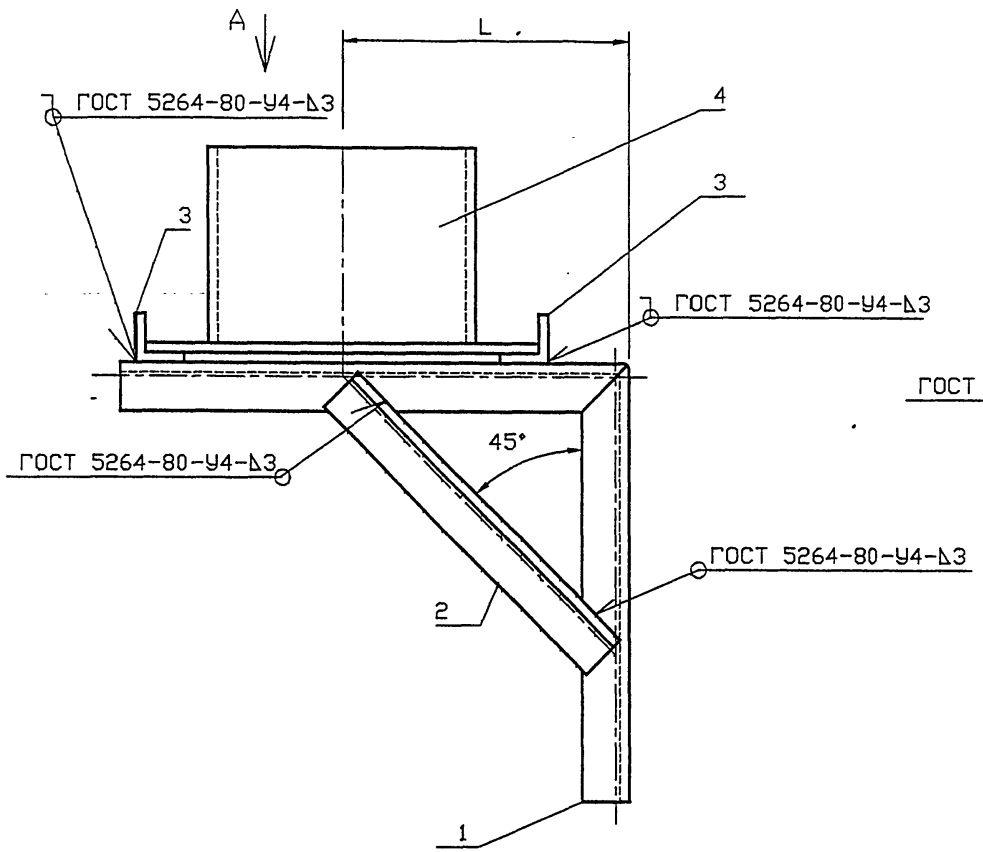

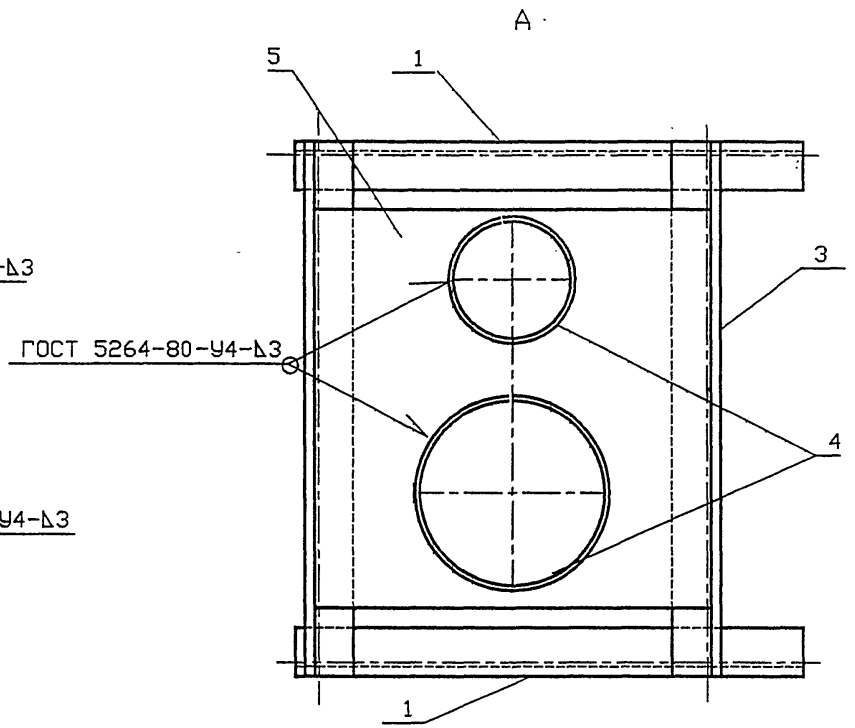

Обозначение	Условный проход асбестоцементной трубы, Dy, мм		L, мм	Масса, кг
	Dy1	Dy2		
АС.И 32.00	150	150	450	22.38
-01	150	200	464	23.33
-02	150	300	517	27.72
-03	200	200	464	23.74
-04	200	300	517	28.13
-05	300	300	517	27.84

Изм.	Лист	N° Докум.	Подп.	Дата
Разраб.		Антонова		09.93
Провер.		Мокрецов		09.93
Н.контр.		Корж		09.93
Утв.		Медведев		09.93

АС.И 32.00 СБ

Кронштейн для вентиляционного и дымового каналов. Сборочный чертеж.

Лит.	Масса	Масштаб

Лист | Листов 1

СПКБ "Газпроект"

Инв.N подл. | Подпись и дата | Взам.инв.N | Инв.N дубл. | Подпись и дата

5-93\АС132

Инв.N подл.	Подпись и дата	Взам.инв.N	Инв.N дубл.	Подпись и дата

Формат	Зона	Поз.	Обозначение	Наименование	Количество на исполнение АС.И 32.00-										Примечание
					–	01	02	03	04	05					
				Документация											
А3			АС.И 32.00 СБ	Сборочный чертеж	X	X	X	X	X	X					
А3			5-93	Общие указания	X	X	X	X	X	X					
				Сборочные единицы											
А4		1	АС.И 32.01.00	Консоль	2										
			-01	Консоль		2									
			-02	Консоль			2								
			-03	Консоль				2							
			-04	Консоль					2						
			-05	Консоль						2					
БЧ		2		Подкос											
				Уголок Б 50х50х5 ГОСТ 8509-72 / С 235 ГОСТ 27772-88											
				L=636	2										2.40 кг

Изм.	Лист	N° Докум	Подпись	Дата
Разраб.		Антонова		09.93
Провер.		Мокрецов		09.93
Н.контр.		Корж		09.93
Утв.		Медведев		09.93

АС.И 32.00

Кронштейн для вентиляционного и дымового каналов.

Лит	Лист	Листов
	1	2

СПКБ "Газпроект"

Копировал Формат А4

Инв.N подл.	Подпись и дата	Взам.инв.N	Инв.N дубл.	Подпись и дата

Формат	Зона	Поз.	Обозначение	Наименование	Количество на исполнение АС.И 32.00-										Примечание
					–	01	02	03	04	05					
				L=656		2		2							2.47 кг
				L=730			2		2	2					2.75 кг
БЧ		3		Уголок Б 50х50х5 ГОСТ 8509-72 / С 235 ГОСТ 27772-88											
				L=670	2										2.53 кг
				L=720		2									2.71 кг
				L=820			2								3.09 кг
				L=720				2							2.71 кг
				L=820					2						3.09 кг
				L=920						2					3.47 кг
А4		4	АС.И 2.03.00	Труба	2	1	1								
			-01	Труба		1		2	1						
			-02	Труба			1		1	2					
А4		5	АС.И 13.02.00	Дно	1										
			-01	Дно		1									
			-02	Дно			1								
			-03	Дно				1							
			-04	Дно					1						
			-05	Дно						1					

Изм.	Лист	N докум.	Подпись	Дата

АС.И 32.00

Лист 2

Копировал Формат А4

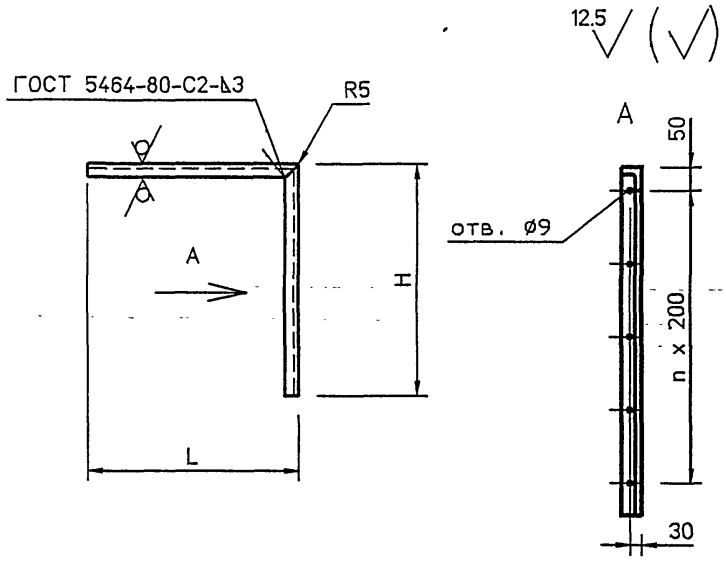

Обозначение	L, мм	H, мм	n	Масса кг
АС.И 32.01.00	620	800	3	5.35
-01	630	850	3	5.58
-02	740	950	4	6.37
-03	630	900	3	5.96
-04	740	1000	4	6.56
-05	740	1100	4	6.57

1 Не указанные предельные отклонения размеров: H14, h14, $\pm\frac{IT14}{2}$

Подпись и дата | Инв.N дубл. | Взам.инв.N | Подпись и дата | Инв.N подл.

Изм.	Лист	N°Докум.	Подп.	Дата
Разраб.		Антонова		09.93
Провер.		Мокрецов		09.93
Н.контр.		Корж		09.93
Утв.		Медведев		09.93

АС.И 32.01

Консоль.

Лит.	Масса	Масштаб
Лист	Листов 1	

Уголок Б 50х50х5 ГОСТ 8509-72 С235 ГОСТ 27772-88

СПКБ "Газпроект"

5-93\АС132_2

Подпись и дата | Инв.N дубл. | Взам.инв.N | Подпись и дата | Инв.N подл.

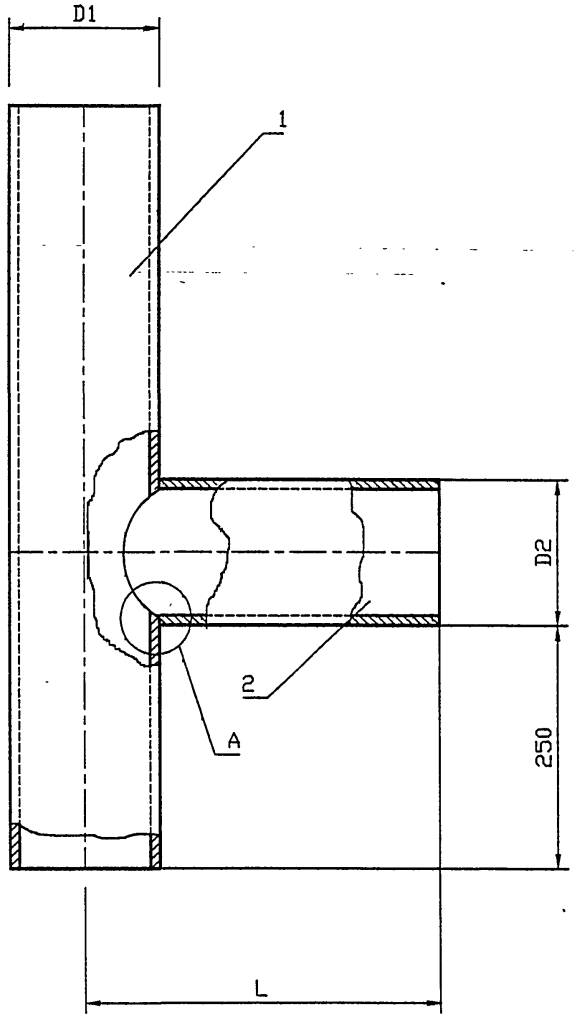

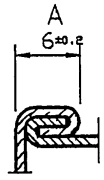

Обозначение	Условный проход асбестоцементной трубы, Dy, мм	D1, мм	D2, мм	Масса, кг
АС.И 33.00	150	132	108	9.45
-01			122	10.28
-02	200	160	142	12.34
-03			152	12.98
-04	300	265	265	24.68

Изм.	Лист	N° Докум.	Подп.	Дата
Разраб.		Антонова		09.93
Провер.		Мокрецов		09.93
Н.контр.		Корж		09.93
Утв.		Медведев		09.93

АС.И 33.00 СБ

Тройник.
Сборочный чертеж.

Лит.	Масса	Масштаб

Лист	Листов 1

СПКБ
" Газпроект "

Инв. N подл. | Подпись и дата | Взам. инв. N | Инв. N дубл. | Подпись и дата

5-93\АС133

Обозначение	Наименование	Количество на исполнение АС.И 33.00-					Примечание
		–	01	02	03	04	
	Документация						
АС.И 33.00 СБ	Сборочный чертеж	X	X	X	X	X	
5-93	Общие указания	X	X	X	X	X	
	Сборочные единицы						
АС.И 3.01.00	Труба,	1					
-01	Труба,		1				
-02	Труба,			1			
-03	Труба,				1		
-04	Труба,					1	
АС.И 33.01.00	Труба,	1					
-01	Труба,		1				
-02	Труба,			1			
-03	Труба,				1		
-04	Труба,					1	

Формат	Зона	Поз.	Обозначение	Наименование	Кол.	Примечание
А4		1	АС.И 3.01.00	Труба,	1	
А3			АС.И 33.00 СБ	Сборочный чертеж		
А3			5-93	Общие указания		
А4		2	АС.И 33.01.00	Труба,	1	

Инв.N подл. | Подпись и дата | Взам.инв.N | Инв.N дубл. | Подпись и дата

Изм.	Лист	N° Докум.	Подпись	Дата
Разраб.		Антонова		09.93
Провер.		Мокрецов		09.93
Н.контр.		Корж		09.93
Утв.		Медведев		09.93

АС.И 33.00

Тройник.

Лит | Лист 1 | Листов 3

СПКБ " Газпроект "

Копировал

Формат А4

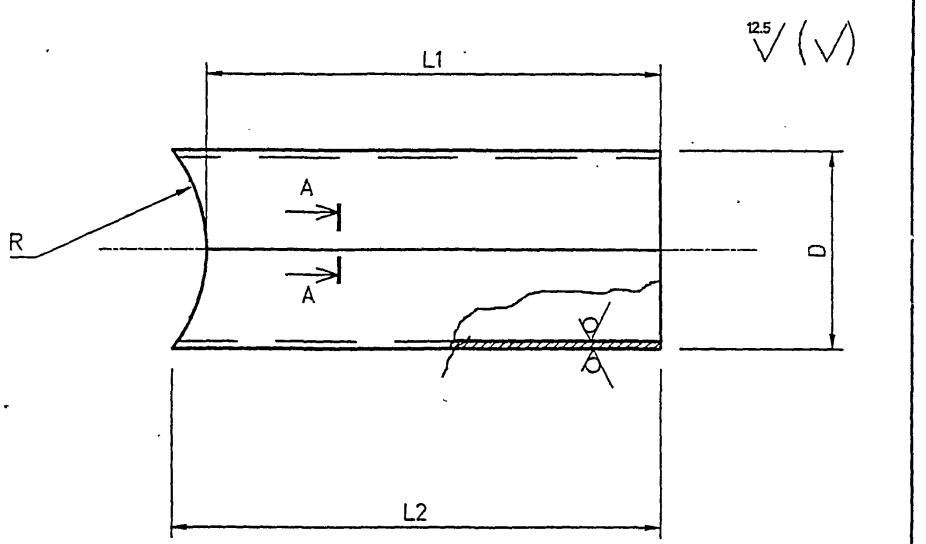

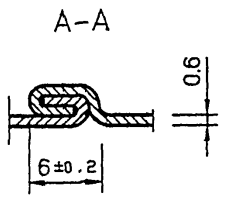

Обозначение	R. мм	D. мм	L1. мм	L2. мм	Lразв мм	Масса кг
АС.И 33.01.00	66	$108^{+0.9}$	924	952	339	5.07
-01	66	$122^{+0.9}$	924	965	383	5.8
-02	80	$142^{+0.9}$	910	953	446	6.67
-03	80	$152^{+1.0}$	910	965	477	7.23
-04	132.5	$265^{+1.0}$	857.5	990	832	12.9

1 Не указанные предельные отклонения размеров:
H14, h14, $\pm\frac{IT14}{2}$

Инв.N подл. | Подпись и дата | Взам.инв.N | Инв.N дубл. | Подпись и дата

Изм.	Лист	N° Докум.	Подп.	Дата
Разраб.		Антонова		09.93
Провер.		Мокрецов		09.93
Н.контр.		Корж		09.93
Утв.		Медведев		09.93

АС.И 33.01.00

Труба.

Лит.	Масса	Масштаб
	см. табл.	

Лист | Листов 1

Лист В 0.6 ГОСТ 19903-74
С235 ГОСТ 27772-88

СПКБ " Газпроект "

12.5 (√)

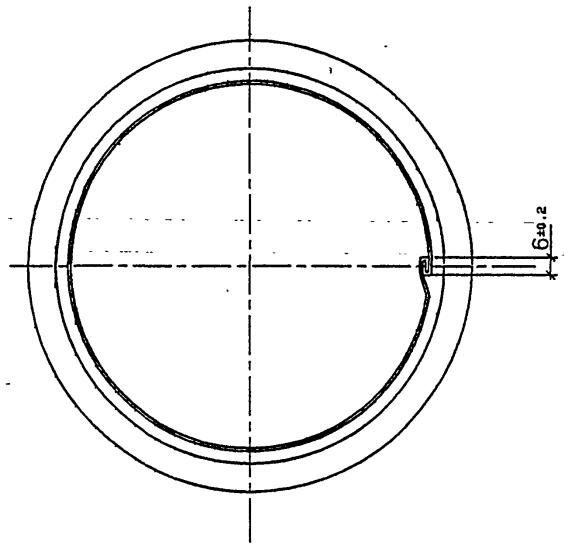

Обозначение	Условный проход асбестоцементной трубы, Dy, мм	D, мм	D1, мм	D2, мм	a, мм	L, мм	Масса, кг
АС.И 34.00	150	132	142	152	70	680	1.32
-01	200	160	170	180	80	644	1.52
-02	300	265	275	285	140	647	2.54

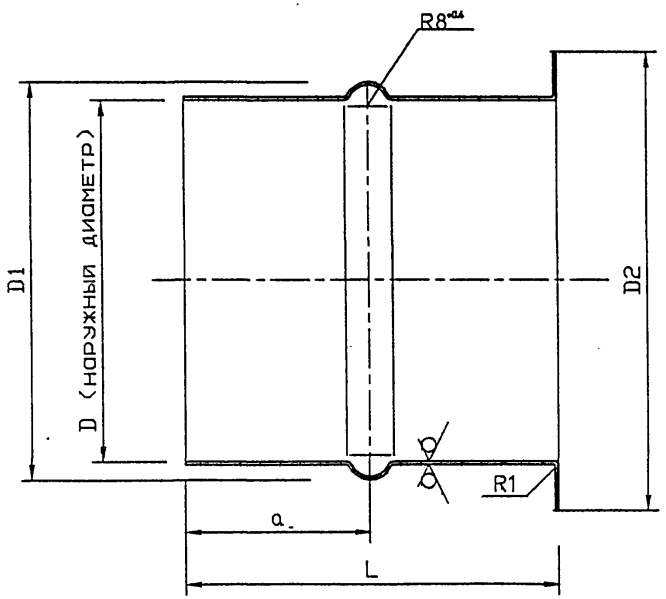

Подпись и дата | Инв.N дубл. | Взам.инв.N | Подпись и дата | Инв.N подл.

5-93\АС134

Изм.	Лист	N°Докум.	Подп.	Дата
Разраб.		Антонова		09.93
Провер.		Мокрецов		09.93
Н.контр.		Корж		09.93
Утв.		Медведев		09.93

АС.И 34.00

Патрубок.

Лит.	Масса	Масштаб

Лист | Листов 1

Лист — Б 0.6 ГОСТ 19904-74, С235 ГОСТ 27772-88

СПКБ "Газпроект"

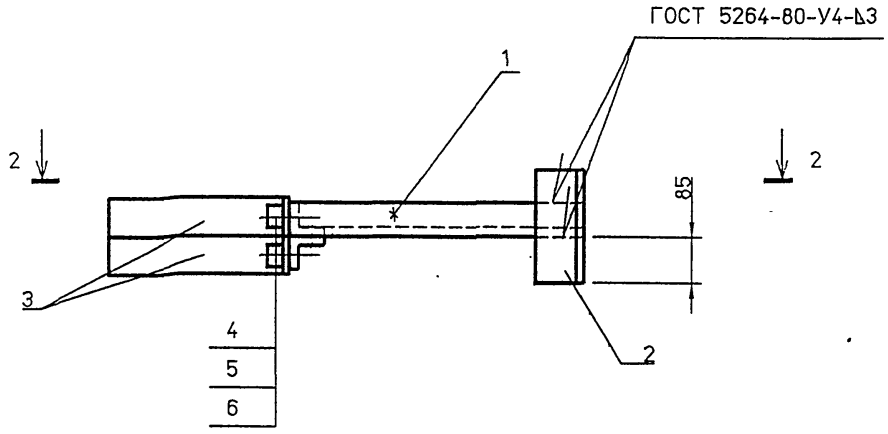

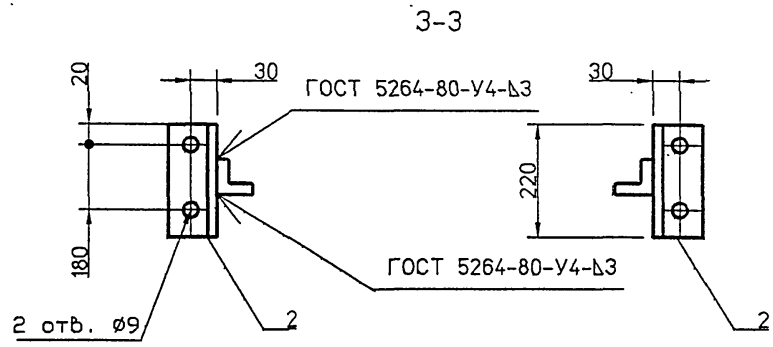

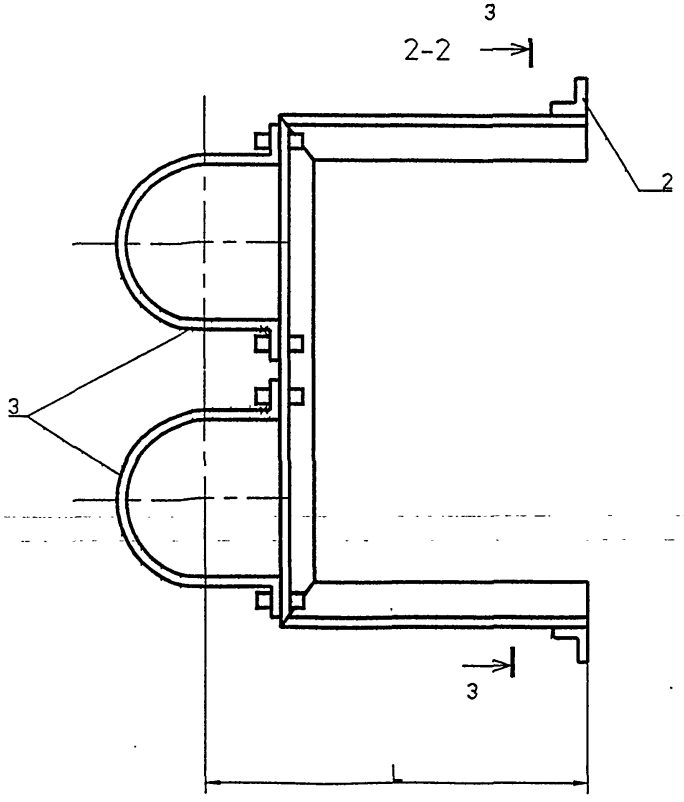

Обозначение	Условный проход асбестоцементной трубы, Dy, мм		L, мм	Масса, кг
	Dy1	Dy2		
АС.И 35.00	150	150	460	8.34
-01	150	200	485	8.61
-02	150	300	534	9.12
-03	200	200	485	8.84
-04	200	300	534	9.5
-05	300	300	534	10.41

1 * Размер для справок.

Изм.	Лист	N* Докум.	Подп.	Дата
Разраб.		Антонова		09.93
Провер.		Мокрецова		09.93
Н.контр.		Корж		09.93
Утв.		Медведев		09.93

АС.И 35.00 СБ

Кронштейн.
Сборочный чертеж.

Лит.	Масса	Масштаб
Лист	Листов	

СПКБ
" Газпроект "

СОГЛАСОВАНО

Взам. инв.N

Подпись и дата

Инв.N подл.

5-93\АС35

Инв.N подл.	Подпись и дата	Взам.инв.N	Инв.N дубл.	Подпись и дата

Формат	Зона	Поз.	Обозначение	Наименование	Количество на исполнение АС.И 35.00-										Примечание
					–	01	02	03	04	05					
				Документация											
А3			АС.И 35.00 СБ	Сборочный чертеж	X	X	X	X	X	X					
А3			5-93	Общие указания	X	X	X	X	X	X					
				Сборочные единицы											
А4		1	АС.И 35.01.СБ	Консоль	1										
			-01	Консоль		1									
			-02	Консоль			1								
			-03	Консоль				1							
			-04	Консоль					1						
			-05	Консоль						1					
БЧ		2		Уголок Б 50х50х5 ГОСТ 8509-72 С 235 ГОСТ 27772-88											
				L=220	2	2	2	2	2	2					0.75 кг

Изм.	Лист	N° Докум.	Подпись	Дата
Разраб.		Антонова		09.93
Провер.		Мокрецов		09.93
Н.контр.		Корж		09.93
Утв.		Медведев		09.93

АС.И 35.00

Кронштейн

Лит.	Лист	Листов
	1	2

СПКБ " Газпроект "

Копировал Формат А4

Инв.N подл.	Подпись и дата	Взам.инв.N	Инв.N дубл.	Подпись и дата

Формат	Зона	Поз.	Обозначение	Наименование	Количество на исполнение АС.И 35.00-										Примечание
					–	01	02	03	04	05					
А4		3	АС.И 10.03.00	Полухомут	2	1	1								
			-01	Полухомут		1		2	1						
			-02	Полухомут			1		1	2					
				Стандартные изделия											
		4		Болт М8х20.36 ГОСТ 7798-70	4	4	4	4	4	4					
		5		Гайка М8.4 ГОСТ 5915-70	4	4	4	4	4	4					
		6		Шайба 8.02 ГОСТ 11371-80	4	4	4	4	4	4					

Изм.	Лист	N докум.	Подпись	Дата

АС.И 35.00

Лист 2

Копировал Формат А4

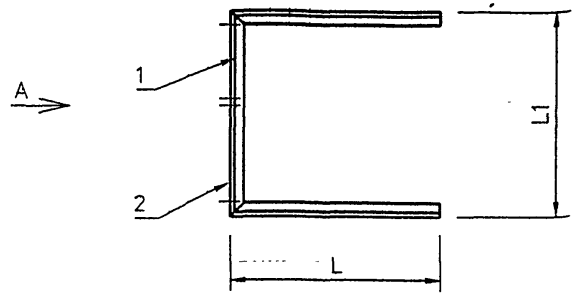

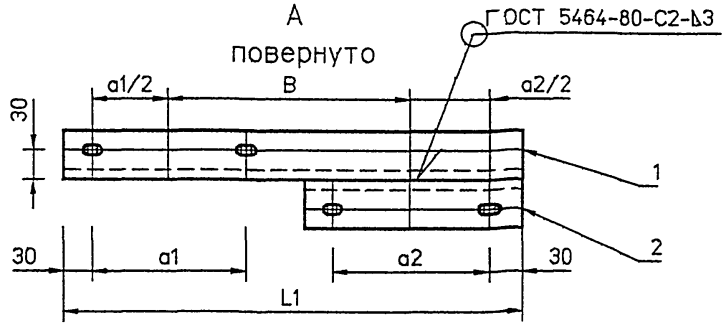

Обозначение	L, мм	L1, мм	a1, мм	a2, мм	B, мм	Масса кг
АС.И 35.01	380	467	205	205	202	6.22
-01	380	506	255	205	216	6.41
-02	380	607	351	205	269	6.77
-03	380	545	255	255	230	6.56
-04	380	646	351	255	283	7.07
-05	380	747	351	351	336	7.83

1 Не указанные предельные отклонения размеров: H14, h14, ±IT14/2

Изм.	Лист	N° Докум.	Подп.	Дата
Разраб.		Антонова		09.93
Провер.		Мокрецов		09.93
Н.контр.		Корж		09.93
Утв.		Медведев		09.93

АС.И 35.01 СБ

Консоль.
Сборочный чертеж.

Лит.	Масса	Масштаб
Лист	Листов 1	

СПКБ " Газпроект "

Формат	Зона	Поз.	Обозначение	Наименование	Количество на исполнение АС.И 35.01-						Примечание
					–	01	02	03	04	05	
				Документация							
А4			АС.И 35.01 СБ	Сборочный чертеж	X	X	X	X	X	X	
А3			5-93	Общие указания	X	X	X	X	X	X	
				Сборочные единицы							
А4		1	АС.И 35.01.01	Опора	1						
			-01	Опора		1				1	
			-02	Опора			1				
			-03	Опора				1			
			-04	Опора					1		
			-05	Опора						1	
А4		2	АС.И 28.01.02	Опора	1						
			-01	Опора		1		1		1	
			-02	Опора			1		1	1	

Инв.N подл. | Подпись и дата | Взам.инв.N | Инв.N дубл. | Подпись и дата

Изм.	Лист	N° Докум.	Подпись	Дата
Разраб.		Антонова		09.93
Провер.		Мокрецов		09.93
Н.контр.		Корж		09.93
Утв.		Медведев		09.93

АС.И 35.01

Консоль.

Лит.	Лист	Листов
	1	1

СПКБ " Газпроект "

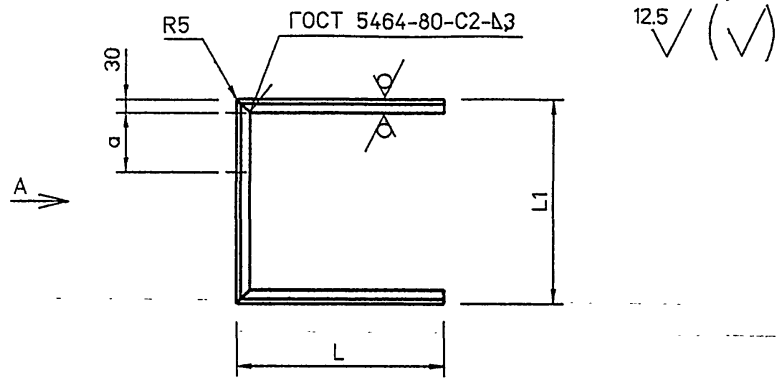

Вид А
повернуто

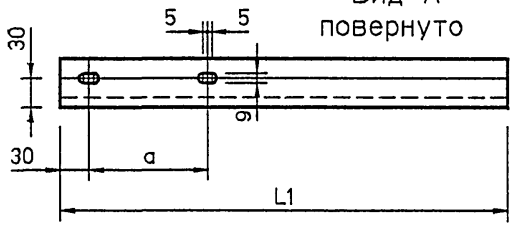

Обозначение	L, мм	L1, мм	a, мм	Масса кг
АС.И 35.01.01	380	467	205	5.22
-01	380	506	255	5.37
-02	380	607	351	5.76
-03	380	545	255	5.52
-04	380	646	351	5.9
-05	380	747	351	6.28

1 Не указанные предельные отклонения размеров: H14, h14, $\pm\frac{IT14}{2}$

Изм.	Лист	N°Докум.	Подп.	Дата	АС.И 35.01.01			
Разраб.		Антонова		09.93	Опора.	Лит.	Масса	Масштаб
Провер.		Мокрецов		09.93				
						Лист	Листов 1	
Н.контр.		Корж		09.93	Уголок Б 50х50х5 ГОСТ 8509-72 С235 ГОСТ 27772-88	СПКБ "Газпроект"		
Утв.		Медведев		09.93				

Инв.N подл. | Подпись и дата | Взам.инв.N | Инв.N дубл. | Подпись и дата

5-93\АС135_3

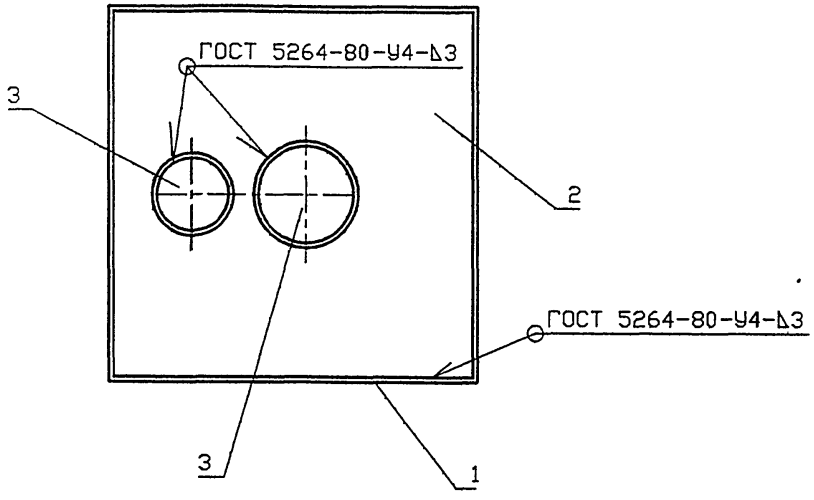

Обозначение	Условный проход асбестоцементной трубы, Dy, мм		Масса, кг
	Dy1	Dy2	
АС.И 36.00	150	150	54.84
-01	150	200	61.16
-02	150	300	77.55
-03	200	200	67.98
-04	200	300	87.77
-05	300	300	102.56

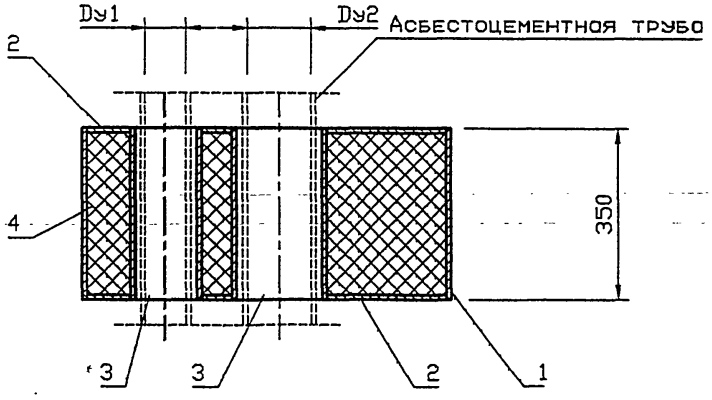

Изм.	Лист	N* Докум.	Подп.	Дата
Разраб.		Антонова		09.93
Провер.		Мокрецов		09.93
Н.контр.		Корж		09.93
Утв.		Медведев		09.93

АС.И 36.00 СБ

Изолятор.
Сборочный чертеж.

Лит.	Масса	Масштаб
Лист	Листов 1	

СПКБ
" Газпроект "

Инв.N подл. | Подпись и дата | Взам.инв.N | Инв.N дубл. | Подпись и дата

5-93\АС136

Инв.N подл.	Подпись и дата	Взам.инв.N	Инв.N дубл.	Подпись и дата

Формат	Зона	Поз.	Обозначение	Наименование	Количество на исполнение АС.И 36.00-										Примечание
					–	01	02	03	04	05					
				Документация											
А3			АС.И 36.00 СБ	Сборочный чертеж	X	X	X	X	X	X	X				
А3			5-93	Общие указания	X	X	X	X	X	X	X				
				Сборочные единицы											
А4		1	АС.И 2.01.00	Корпус	1										
			-01	Корпус		1									
			-02	Корпус			1								
			-03	Корпус				1							
			-04	Корпус					1						
			-05	Корпус						1					
А4		2	АС.И 12.01.00	Дно	2										
			-01	Дно		2									
			-02	Дно			2								

Изм.	Лист	N° докум.	Подпись	Дата	АС.И 36.00		
Разраб.		Антонова		09.93		Лит.	Лист 1 / Листов 2
Провер.		Мокрецов		09.93	Изолятор.		
Н.контр.		Корж		09.93		СПКБ " Газпроект "	
Утв.		Медведев		09.93			

Копировал Формат А4

Инв.N подл.	Подпись и дата	Взам.инв.N	Инв.N дубл.	Подпись и дата

Формат	Зона	Поз.	Обозначение	Наименование	Количество на исполнение АС.И 36.00-										Примечание
					–	01	02	03	04	05					
			-03	Дно				2							
			-04	Дно					2						
			-05	Дно						2					
А4		3	АС.И 12.02.00	Труба	2	1	1								
			-01	Труба		1		2	1						
			-02	Труба			1		1	2					
А4		4		Материалы											
				Вата минеральная											
				марки 100 ГОСТ 4640-93	0.17	0.19	0.25	0.22	0.28	0.35					

Изм.	Лист	N докум.	Подпись	Дата	АС.И 36.00	Лист 2

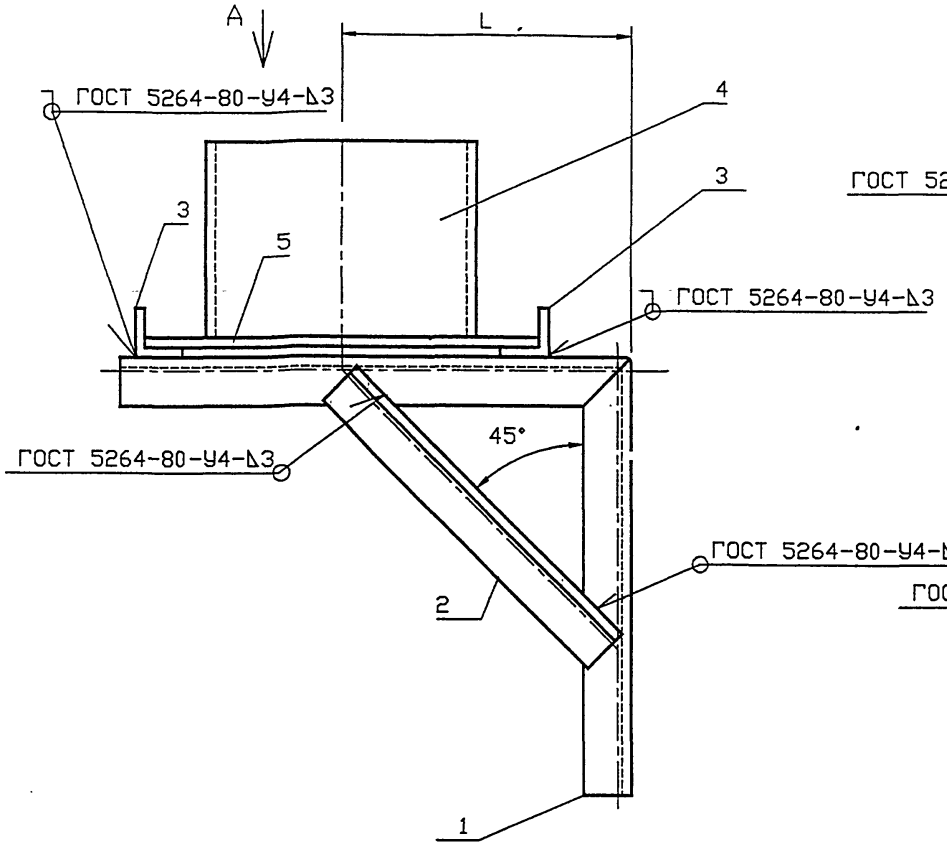

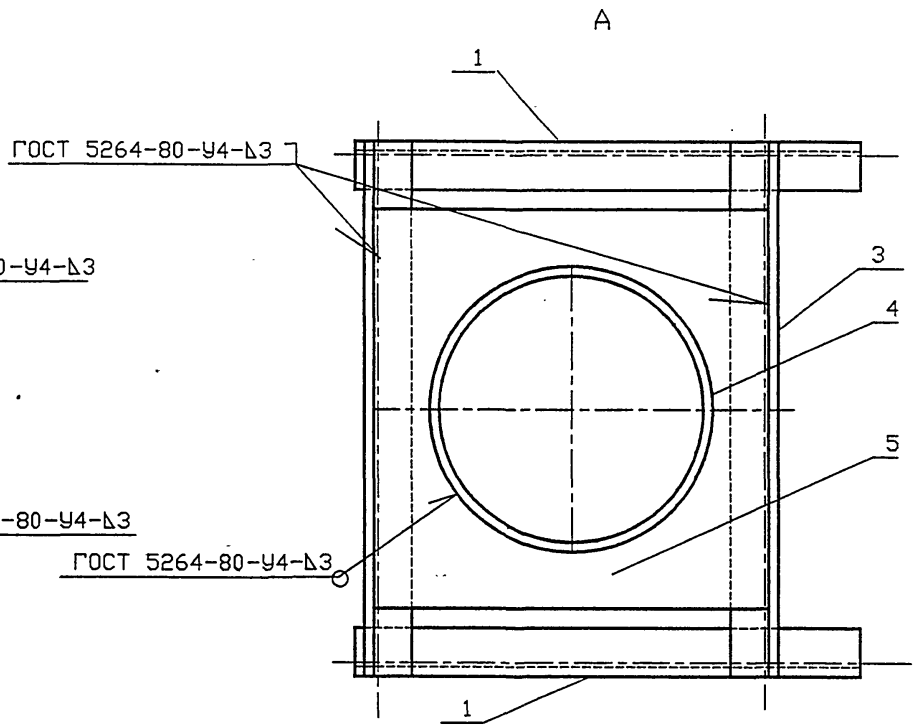

Обозначение	Условный проход асбестоцементной трубы, Dy, мм	L, мм	Масса, кг
АС.И 37.00	150	450	22.78
-01	200	464	24.42
-02	300	517	33.01

Изм.	Лист	N° Докум.	Подп.	Дата
Разраб.		Антонова		09.93
Провер.		Мокрецов		09.93
Н.контр.		Корж		09.93
Утв.		Медведев		09.93

АС.И 37.00 СБ

Кронштейн для вентиляционного или дымового канала. Сборочный чертеж.

Лит.	Масса	Масштаб
Лист	Листов 1	

СПКБ " Газпроект "

Инв.N подл. | Подпись и дата | Взам.инв.N | Инв.N дубл. | Подпись и дата

5-93\АС137

Инв.N подл.	Подпись и дата	Взам.инв.N	Инв.N дубл.	Подпись и дата

Формат	Зона	Поз.	Обозначение	Наименование	Количество на исполнение АС.И 37.00-			Примечание
					–	01	02	
				Документация				
А3			АС.И 37.00 СБ	Сборочный чертеж	X	X	X	
А3			5-93	Общие указания	X	X	X	
				Сборочные единицы				
А4		1	АС.И 32.01.00	Консоль	2			
			-01	Консоль		2		
			-02	Консоль			2	
БЧ		2		Подкос				
				Уголок Б 50х50х5 ГОСТ 8509-72 / С 235 ГОСТ 27772-88				
				L=636	2	2	2	2,4 кг
				L=656	2	2	2	2,47 кг
				L=730	2	2	2	2,75 кг

Изм.	Лист	N докум.	Подпись	Дата	АС.И 37.00		
Разраб.		Антонова		09.93		Лит	Лист 1 / Листов 2
Провер.		Мокрецов		09.93	Кронштейн для вентиляционного или дымового канала.		
Н.контр.		Корж		09.93		СПКБ "Газпроект"	
Утв.		Медведев		09.93			

Копировал Формат А4

Инв.N подл.	Подпись и дата	Взам.инв.N	Инв.N дубл.	Подпись и дата

Формат	Зона	Поз.	Обозначение	Наименование	Количество на исполнение АС.И 37.00-			Примечание
					–	01	02	
БЧ		3		Уголок Б 50х50х5 ГОСТ 8509-72 / С 235 ГОСТ 27772-88				
				L=450	2			1,7 кг
				L=480		2		1,81 кг
				L=730			2	2,75 кг
А4		4	АС.И 2.03.00	Труба	1			
			-01	Труба		1		
			-02	Труба			1	
А4		5	АС.И 14.02.00	Дно	1			
			-01	Дно		1		
			-02	Дно			1	

Изм.	Лист	N докум.	Подпись	Дата	АС.И 37.00	Лист 2

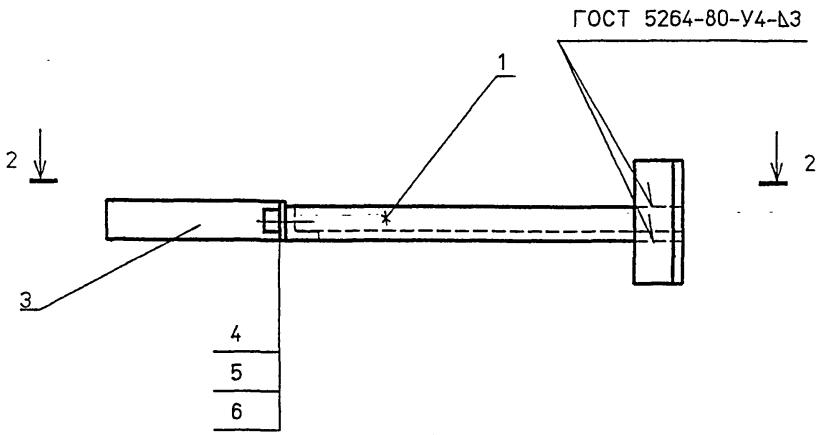

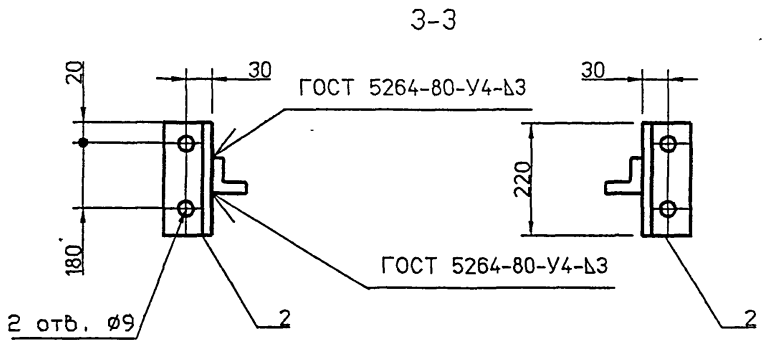

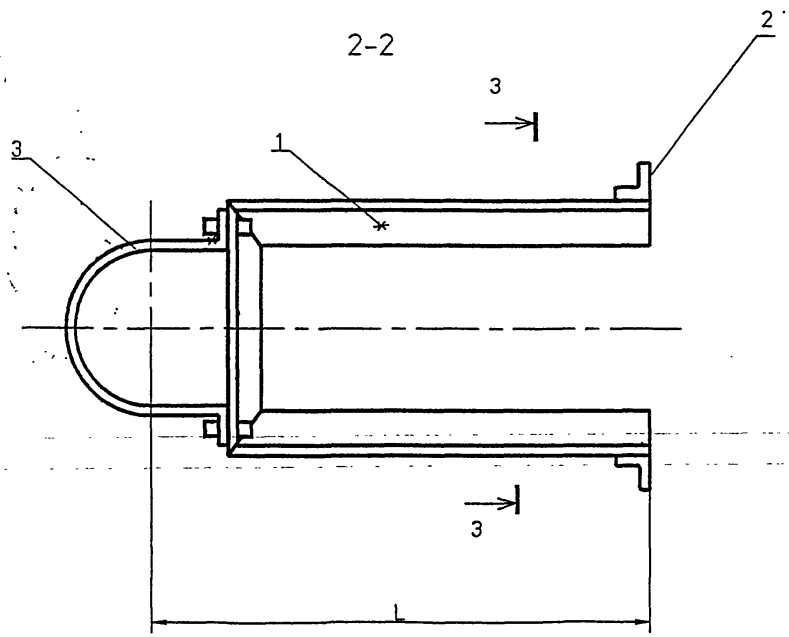

Обозначение	Условный проход асбестоцементной трубы, Dy, мм	L мм	Масса, кг
АС.И 38.00	150	540	6.27
-01	200	565	6.54
-02	300	614	7.06

Изм. Лист	N° Докум.	Подп.	Дата
Разраб.	Антонова		09.93
Провер.	Мокрецов		09.93
Н.контр.	Корж		09.93
Утв.	Медведев		09.93

АС.И 38.00 СБ

Кронштейн.
Сборочный чертеж.

Лит.	Масса	Масштаб
Лист	Листов	

СПКБ
" Газпроект "

Взам. инв.N
Подпись и дата
Инв.N подл

Инв.N подл.	Подпись и дата	Взам.инв.N	Инв.N дубл.	Подпись и дата

Формат	Зона	Поз.	Обозначение	Наименование	Количество на исполнение АС.И 38.00-										Примечание
					–	01	02								
				Документация											
А3			АС.И 38.00 СБ	Сборочный чертеж	X	X	X								
А3			5-93	Общие указания	X	X	X								
				Сборочные единицы											
А4		1	АС.И 38.01.00	Консоль	1										
			-01	Консоль		1									
			-02	Консоль			1								
БЧ		2		Уголок Б 50х50х5 ГОСТ 8509-72 С235 ГОСТ 27772-88 L=220	2	2	2								0.75 кг
А4		3	АС.И 10.03.00	Полухомут	1										
			-01	Полухомут		1									
			-02	Полухомут			1								

Изм.	Лист	N° докум.	Подпись	Дата
Разраб.		Антонова		09.93
Провер.		Мокрецов		09.93
Н.контр.		Корж		09.93
Утв.		Медведев		09.93

АС.И 38.00

Кронштейн.

Лит.	Лист	Листов
	1	2

СПКБ "Газпроект"

Копировал Формат А4

Инв.N подл.	Подпись и дата	Взам.инв.N	Инв.N дубл.	Подпись и дата

Формат	Зона	Поз.	Обозначение	Наименование	Количество на исполнение АС.И 38.00-										Примечание
					–	01	02								
				Стандартные изделия											
		4		Болт М8х20.36 ГОСТ 7798-70	2	2	2								
		5		Гайка М8.4 ГОСТ 5915-70	2	2	2								
		6		Шайба 8.02 ГОСТ 11371-80	2	2	2								

Изм.	Лист	N докум.	Подпись	Дата

АС.И 38.00

Лист 2

12.5

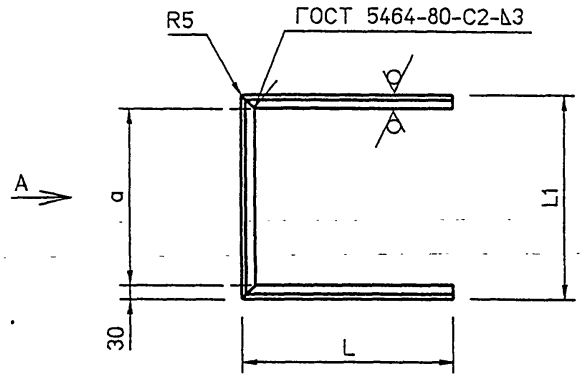

A
повернуто

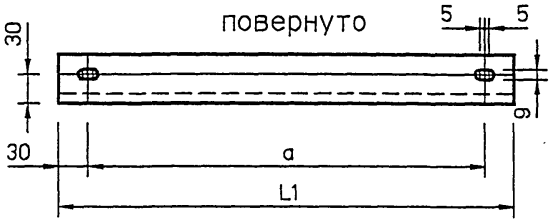

Обозначение	L, мм	L1, мм	a, мм	Масса кг
АС.И 26.01.00	460	265	205	4.46
-01	460	315	255	4.65
-02	460	411	351	5.02

1 Не указанные предельные отклонения размеров: H14, h14, $\pm\frac{IT14}{2}$

					АС.И 38.01
Изм.	Лист	N° Докум.	Подп.	Дата	
Разраб.		Антонова		09.93	Консоль.
Провер.		Мокрецов		09.93	
Н.контр.		Корж		09.93	Уголок Б 50х50х5 ГОСТ 8509-72 / С235 ГОСТ 27772-88
Утв.		Медведев		09.93	

Лит.	Масса	Масштаб
Лист	Листов 1	

СПКБ "Газпроект"

Инв.N | Подпись и дата | Взам.инв.N | Инв.N дубл. | Подпись и дата

Инв.N подл. | Подпись и дата | Взам.инв.N | Инв.N дубл. | Подпись и дата

gost.e-ecolog.ru