ТИПОВОЙ ПРОЕКТ

902-2-469.89

# ОТСТОЙНИКИ КАНАЛИЗАЦИОННЫЕ РАДИАЛЬНЫЕ ПЕРВИЧНЫЕ ИЗ СБОРНОГО ЖЕЛЕЗОБЕТОНА ДИАМЕТРОМ 18 м

## АЛЬБОМ 7

НО НЕСТАНДАРТИЗИРОВАННОЕ ОБОРУДОВАНИЕ. СТР. 3-31

gost.e-ecolog.ru

ЦЕНА

Привязан

Инв. N°

ТИПОВОЙ ПРОЕКТ

902 - 2 -469.89

# ОТСТОЙНИКИ КАНАЛИЗАЦИОННЫЕ РАДИАЛЬНЫЕ ПЕРВИЧНЫЕ ИЗ СБОРНОГО ЖЕЛЕЗОБЕТОНА ДИАМЕТРОМ 18 м

# АЛЬБОМ 7

## ПЕРЕЧЕНЬ АЛЬБОМОВ

| | | |
|---|---|---|
| АЛЬБОМ 1 | ПЗ | ПОЯСНИТЕЛЬНАЯ ЗАПИСКА |
| АЛЬБОМ 2 | ТХ | ТЕХНОЛОГИЧЕСКИЕ РЕШЕНИЯ |
| | ОВ | ОТОПЛЕНИЕ И ВЕНТИЛЯЦИЯ |
| | ВК | ВНУТРЕННИЙ ВОДОПРОВОД И КАНАЛИЗАЦИЯ |
| АЛЬБОМ 3 | | ОТСТОЙНИКИ |
| | КЖ | КОНСТРУКЦИИ ЖЕЛЕЗОБЕТОННЫЕ |
| | КМ | КОНСТРУКЦИИ МЕТАЛЛИЧЕСКИЕ |
| АЛЬБОМ 4 | | ОТСТОЙНИКИ |
| | КЖ.И | СТРОИТЕЛЬНЫЕ ИЗДЕЛИЯ |
| АЛЬБОМ 5 | | НАСОСНАЯ СТАНЦИЯ СЫРОГО ОСАДКА |
| | АР | АРХИТЕКТУРНЫЕ РЕШЕНИЯ |
| | КЖ | КОНСТРУКЦИИ ЖЕЛЕЗОБЕТОННЫЕ |
| | КЖ.И | СТРОИТЕЛЬНЫЕ ИЗДЕЛИЯ |
| | КМ | КОНСТРУКЦИИ МЕТАЛЛИЧЕСКИЕ |
| АЛЬБОМ 6 | ЭМ | ЭЛЕКТРОСИЛОВОЕ ОБОРУДОВАНИЕ |
| | АТХ | АВТОМАТИЗАЦИЯ ТЕХНОЛОГИЧЕСКОГО ПРОЦЕССА |
| | АОВ | АВТОМАТИЗАЦИЯ ВЕНТСИСТЕМ |
| АЛЬБОМ 7 | НО | НЕСТАНДАРТИЗИРОВАННОЕ ОБОРУДОВАНИЕ |
| АЛЬБОМ 8 | СО | СПЕЦИФИКАЦИИ ОБОРУДОВАНИЯ |
| АЛЬБОМ 9 | ВМ | ВЕДОМОСТИ ПОТРЕБНОСТИ В МАТЕРИАЛАХ |
| АЛЬБОМ 10 | С | СМЕТЫ |
| АЛЬБОМ 11.90 | АТХ.Н1 | ЗАДАНИЕ ЗАВОДУ-ИЗГОТОВИТЕЛЮ НА ЩИТ КИП |


РАЗРАБОТАН

ИНСТИТУТОМ

„МОСВОДОКАНАЛНИИПРОЕКТ"

ГЛАВНЫЙ ИНЖЕНЕР ИНСТИТУТА Д.Д. СОКОЛИН

ГЛАВНЫЙ ИНЖЕНЕР ПРОЕКТА В.К КАЗАНОВ

УТВЕРЖДЕН РАСПОРЯЖЕНИЕМ МОСГОРИСПОЛКОМА ОТ 24.04 1989 г. № 842р

ВВЕДЕН В ДЕЙСТВИЕ ПРИКАЗОМ ПО ОБЪЕДИНЕНИЮ „МОСВОДОКАНАЛ" ОТ 27.04 1989 г. № 186

Типовой проект 902-2-469.89
Альбом 7

| Наименование | Обозначение чертежа | №№ стр. |
|---|---|---|
| 1 | 2 | 3 |
| Титульный лист | | 1 |
| Содержание альбома | | 2 |
| Затвор плоский поверхностный | | |
| 600х800 лист 1 | 1Ф.944.00.000СБ | 3 |
| лист 2 | | 4 |
| Затвор плоский поверхностный | | |
| 600х800. Спецификация | 1Ф.944.00.000 | 4 |
| Щит. Спецификация | 1Ф.944.01.000 | 4 |
| Щит | 1Ф.944.01.000СБ | 5 |
| Обшивка | 1Ф.944.01.001 | 5 |
| Планка | 1Ф.944.01.002 | 5 |
| Планка | 1Ф.944.01.002-01 | 5 |
| Уплотнение | 1Ф.944.01.003 | 6 |
| Стойка | 1Ф.944.01.004 | 6 |
| Рама затвора. Спецификация | 1Ф.944.02.000 | |
| лист 1÷2 | | 6 |
| Рама затвора | 1Ф.944.02.000СБ | 7 |
| Направляющая | 1Ф.944.02.001 | 8 |
| Направляющая | 1Ф.944.02.001-01 | 8 |
| Полоса | 1Ф.944.02.002 | 8 |
| Полоса анкерная | 1Ф.944.02.003 | 8 |
| Поперечина | 1Ф.944.02.004 | 8 |
| Уплотнение | 1Ф.944.02.005 | 9 |
| Угольник | 1Ф.944.02.006 | 9 |
| Привод ручной | 1Ф.944.03.000СБ | 9 |
| Ограждение | 1Ф.944.00.003 | 9 |
| Привод ручной. Спецификация | 1Ф.944.03.000 | 10 |
| Гайка подъемная | 1Ф.944.03.001 | 10 |
| Шпилька | 1Ф.944.03.002 | 10 |
| Пластина верхняя | 1Ф.944.03.003 | 10 |
| Пластина нижняя | 1Ф.944.03.004 | 11 |
| Штанга | 1Ф.944.01.001 | 11 |
| Ось | 1Ф.944.01.002 | 11 |
| Затвор донного выпуска. Спецификация | 1Ф.945.00.000 | 11 |
| Затвор донного выпуска | 1Ф.945.00.000СБ | 12 |
| Щиток. Спецификация | 1Ф.945.01.000 | 13 |
| Щиток | 1Ф.945.01.000СБ | 13 |
| Клин | 1Ф.945.01.001 | 13 |
| Ручка | 1Ф.945.01.002 | 13 |
| Рама затвора. Спецификация | 1Ф.945.02.000 | 14 |
| Рама затвора | 1Ф.945.02.000СБ | 14 |
| Обрамление. Спецификация | 1Ф.945.02.100 | 14 |
| Обрамление | 1Ф.945.02.100СБ | 14 |
| Пластина | 1Ф.945.02.101 | 15 |
| Направляющая | 1Ф.945.02.001 | 15 |
| Проставка | 1Ф.945.02.002 | 15 |
| Скоба | 1Ф.945.00.001 | 15 |
| Затвор шандорный 600х800 | 1Ф.946.000 | 16 |

| 1 | 2 | 3 |
|---|---|---|
| Затвор шандорный 600х800. Спецификация | 1Ф.946.000 | 17 |
| Брусок | 1Ф.946.001 | 17 |
| Рама. Спецификация | 1Ф.946.100 | 17 |
| Дуга | 1Ф.946.101 | 17 |
| Рама | 1Ф.946.100 | 18 |
| Пробоотборник | 9А.725.00.000СБ | 19 |
| Пробоотборник. Спецификация | 9А.725.00.000 | 20 |
| Корпус. Спецификация | 9А.725.01.000 | 20 |
| Корпус | 9А.725.01.000СБ | 20 |
| Патрубок | 9А.725.01.001 | 21 |
| Лист | 9А.725.01.002 | 21 |
| Лист | 9А.725.01.003 | 21 |
| Лист | 9А.725.01.004 | 22 |
| Крышка откидная. Спецификация | 9А.725.02.000 | 22 |
| Крышка откидная | 9А.725.02.000СБ | 22 |
| Петля. Спецификация | 9А.725.02.100 | 22 |
| Петля | 9А.725.02.100СБ | 23 |
| Скоба | 9А.725.02.101 | 23 |
| Скоба | 9А.725.02.102 | 23 |
| Ручка | 9А.725.00.001 | 23 |
| Устройство для сигнализатора | | |
| уровня осадка | 3Р.89.000СБ | 24 |
| Устройство для сигнализатора | | |
| уровня осадка | | |
| Спецификация | 3Р.89.000 | 25 |
| Корпус | 3Р.89.100СБ | 25 |
| Корпус. Спецификация | 3Р.89.100 | 25 |
| Труба | 3Р.89.101 | 25 |
| Конус | 3Р.89.102 | 26 |
| Скоба закладная | 3Р.89.200 | 26 |
| Шпилька | 3Р.89.201 | 26 |
| Упор | 3Р.89.202 | 26 |
| Скоба | 3Р.89.203 | 27 |
| Прижим | 3Р.89.300 | 27 |
| Полоса | 3Р.89.301 | 27 |
| Пластина опорная | 3Р.89.001 | 27 |
| Тройник косой 530х9 | 6С.53.148.000 | 28 |
| Патрубок | 6С.53.148.001 | 28 |
| Патрубок | 6С.53.148.002 | 28 |
| Патрубок Ду 700 с отводом. Спецификация | 6С.23.184.000 | 28 |
| Патрубок Ду 700 с отводом | 6С.23.184.000СБ | 29 |
| Патрубок | 6С.23.184.100 | 29 |
| Полукольцо | 6С.23.184.101 | 29 |
| Ствол | 6С.23.184.102 | 30 |
| Короб. Спецификация | 6С.23.184.200 | 30 |
| Короб | 6С.23.184.200СБ | 30 |
| Стенка боковая | 6С.23.184.201 | 31 |
| Отвод | 6С.23.184.300 | 31 |
| Полукольцо | 6С.23.184.301 | 31 |
| Кольцо | 6С.23.184.302 | (31) |

| | | |
|---|---|---|
| Гл. инж. института | Соколин | |
| Гл. инж. проекта | Казанов | |
| Гл. инж. проекта | Пенгреев | |

Институт Мосводоканалниипроект г. Москва

Типовой проект 902-2-468.89
Альбом 7

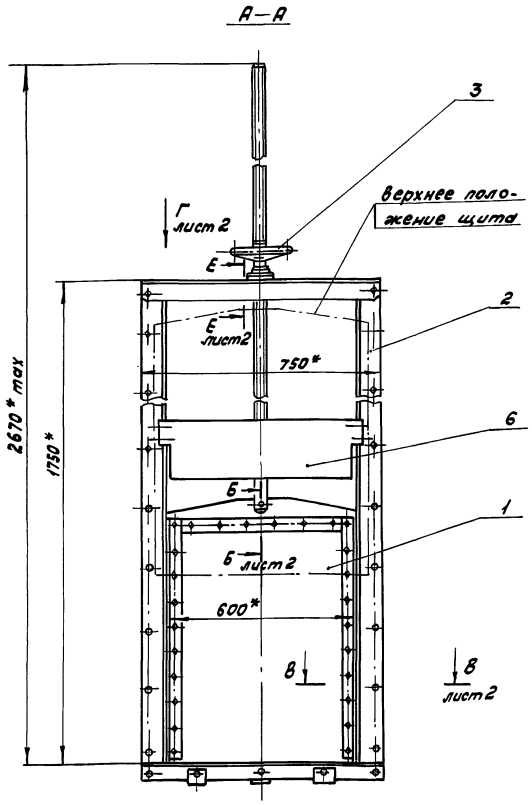


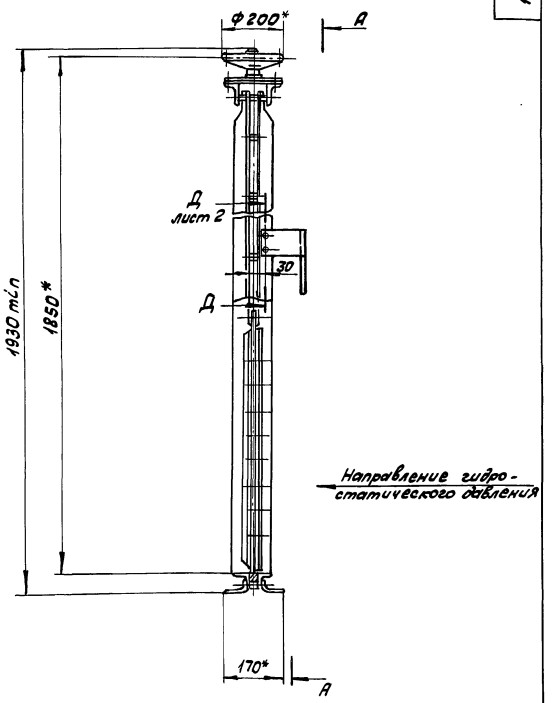


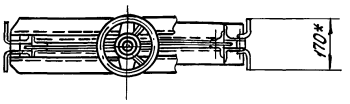


## Техническая характеристика

| | |
|---|---|
| Тип затвора | Плоский скользящий с резиновым уплотнением |
| Ширина проема рамы затвора в свету | 600 мм |
| Высота проема перекрываемого щитом | 800 мм |
| Направление гидростатического давления | одностороннее |
| Расчетное подъемное усилие при перепаде, равном высоте щита | 1120Н |
| Тип привода | Ручной с винтовым подъемным механизмом |
| Время, необходимое для полного подъема или опускания щита | ≈ 3 мин |
| Наибольшее расчетное усилие на маховике | ≈ 50 Н |
| Вес подвижных частей затвора | ≈ 380Н |

## Технические требования

1. Изготовление и монтаж затвора производить в соответствии со строительными нормами и правилами СНиП III-18-75.
2. $H14, h14, \pm \frac{IT14}{2}$.
3. * Размеры для справок
4. ** Размечать по сопрягаемой детали.
5. Количество и толщину регулировочных прокладок поз.7 при установке ручного привода поз.3 определить по месту в пределах размера, указанного на чертеже (см. сечение Е-Е).
6. Затвор покрыть грунтом ХС-010, краска ЭмХС-710, серый лак ХС-76 IV в ГОСТ 9355-81 кругом, за исключением обрабатываемых и соприкасающихся поверхностей со штрабным бетоном.
7. Применять смазку ЦИАТИМ-203 ГОСТ 8773-73.
8. Шероховатость обрабатываемых поверхностей деталей без чертежа $\frac{40}{}$.
9. Деталь поз.6 установить при монтаже, опустив ее на панель перекрытия.

| | | | | | | | |
|---|---|---|---|---|---|---|---|
| | | | | | 1Ф.944.00.000СБ | | |
| Изм. | Лист | № докум. | Подп. | Дата | Затвор плоский поверхностный 600×800 | Литер | Масса | Масштаб |
| Разраб. | | Плаксина | | 28.10.88 | | И | 125,0 | 1:10 |
| Пров. | | Пендерев | | 23.11.88 | | Лист 1 | Листов 2 | |
| Н. контр. | | Третьяков | | 25.11.88 | Мосводоканалпроект Отдел № 5 | | | |
| Утв. | | Кудрявцев | | 4.01.89 | | | | |

Инв.№ подл. | Подп. и дата | Взам. инв.№ | Инв.№ дубл. | Подп. и дата

Типовой проект 902-2-469.89
Альбом 7

1Ф.944.00.000СБ

Вид Г
М 1:2 лист 1

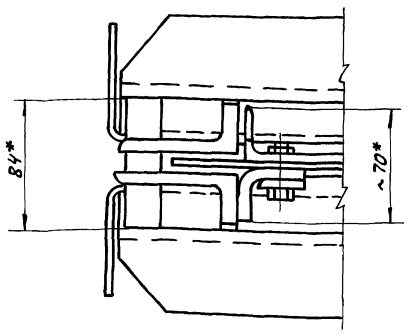


Д – Д
М 1:2 лист 1

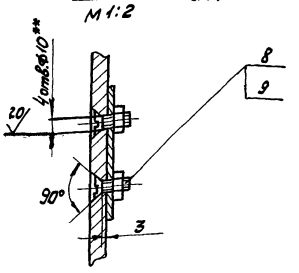


В – В
М 1:2 лист 1

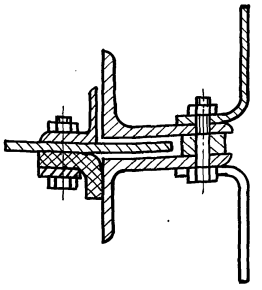

Е – Е
М 1:2 лист 1

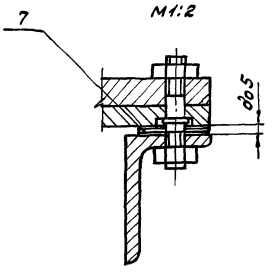


Б – Б
М 1:2 лист 1

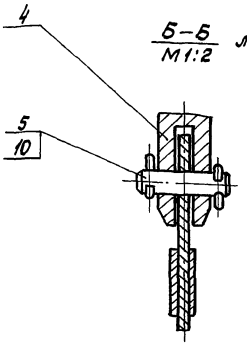


| Изм. | Лист | № докум. | Подп. | Дата | 1Ф.944.00.000СБ | Лист 2 |
|---|---|---|---|---|---|---|

Формат А2

| Формат | Зона | Поз. | Обозначение | Наименование | Кол. | Примечание |
|---|---|---|---|---|---|---|
| | | | | Документация | | |
| *) | | | 1Ф.944.00.000СБ | Сборочный чертеж | | *) А2; А3 |
| | | | | Сборочные единицы | | |
| А4 | | 1 | 1Ф.944.01.000 | Щит | 1 | |
| А4 | | 2 | 1Ф.944.02.000 | Рама затвора | 1 | |
| А4 | | 3 | 1Ф.944.03.000 | Привод ручной | 1 | |
| | | | | Детали | | |
| А4 | | 4 | 1Ф.944.00.001 | Штанга винтовая | 1 | |
| А4 | | 5 | 1Ф.944.00.002 | Ось | 1 | |
| А4 | | 6 | 1Ф.944.00.003 | Ограждение | 1 | |
| Б4 | | 7 | 1Ф.944.00.004 | Прокладка ф101л14х ф131л14 | | |
| | | | | Лист 6-1 ГОСТ 19903-74 / В Ст3сп ГОСТ 16523-76 | 8 | см. прим. 5 |
| | | | | Стандартные изделия | | |
| | | 8 | | Винт 2М8х18.58.05 | | |
| | | | | ГОСТ 17475-80 | 4 | |
| | | 9 | | Гайка М8.5.05 ГОСТ 5915-70 | 4 | |
| | | 10 | | Шплинт 5х25-001 ГОСТ 397-79 | 2 | |

| Изм. | Лист | № докум. | Подп. | Дата | 1Ф.944.00.000 | | | |
|---|---|---|---|---|---|---|---|---|
| Разраб. | | Плаксина | | 24.10.89 | Затвор плоский поверхностный 600х800 | Лит. И | Лист | Листов 1 |
| Пров. | | Пендерев | | 25.11.89 | | Мосводоканал НИИпроект Отдел № 5 | | |
| Рук. | | | | | | | | |
| Н. контр. | | Третьяков | | 25.11.89 | | | | |
| Утв. | | | | | | | | |

| Формат | Зона | Поз. | Обозначение | Наименование | Кол. | Примечание |
|---|---|---|---|---|---|---|
| | | | | Документация | | |
| А2 | | | 1Ф.944.01.000СБ | Сборочный чертеж | | |
| | | | | Детали | | |
| А4 | | 1 | 1Ф.944.01.001 | Обшивка | 1 | |
| А4 | | 2 | 1Ф.944.01.002 | Планка | 2 | |
| | | 3 | 1Ф.944.01.002-01 | Планка | 2 | |
| А4 | | 4 | 1Ф.944.01.003 | Уплотнение | 2 | |
| А4 | | 5 | 1Ф.944.01.004 | Стойка | 2 | |
| | | | | Стандартные изделия | | |
| | | 6 | | Болт М8х35.58.096 | | |
| | | | | ГОСТ 7798-70 | 20 | |
| | | 7 | | Гайка М8.5.096 | | |
| | | | | ГОСТ 5915-70 | 20 | |
| | | 8 | | Заклепка 8х22 | | |
| | | | | ГОСТ 10299-80 | 6 | |

| Изм. | Лист | № докум. | Подп. | Дата | 1Ф.944.01.000 | | | |
|---|---|---|---|---|---|---|---|---|
| Разраб. | | Плаксина | | 24.10.89 | Щит | Лит. И | Лист 1 | Листов 1 |
| Пров. | | Пендерев | | 25.11.89 | | Мосводоканал НИИпроект Отдел № 5 | | |
| Рук. | | | | | | | | |
| Н. контр. | | Третьяков | | 25.11.89 | | | | |

Инв. № подл. | Подп. и дата | Взам. инв. № | Инв. № дубл. | Подп. и дата

Типовой проект 902-2-468.89
Альбом 7

1Ф.944.01.000СБ

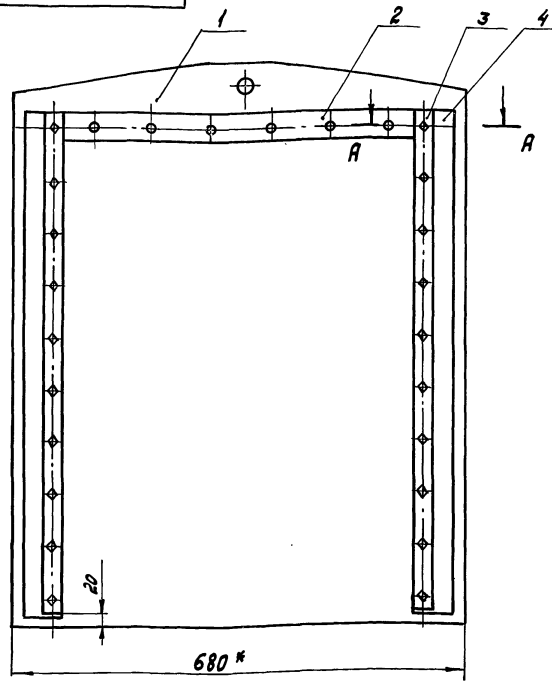


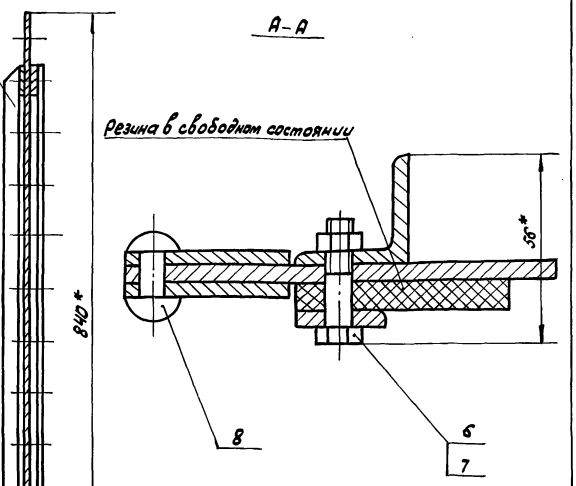


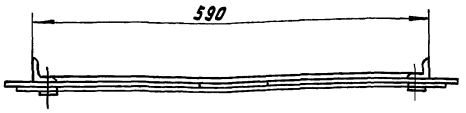


1. $h14, \pm \frac{IT14}{2}$.
2. * Размеры для справок.

| Изм. | Лист | № докум. | Подп. | Дата | 1Ф.944.01.000СБ | | | |
|---|---|---|---|---|---|---|---|---|
| Разраб. | | Плаксина | | 31.10.88 | Щит | Лит. | Масса | Масштаб |
| Пров. | | Пендерев | | 23.11.88 | | И | 33,5 | 1:5 |
| Н. контр. | | Третьяков | | 25.11.88 | | Лист | Листов 1 | |
| Утв. | | Кудрышев | | 01.01.89 | | Мосводоканалниипроект Отдел № 5 | | |

Инв. № подл. | Подп. и дата | Взам. инв. № | Инв. № дубл. | Подп. и дата

Формат А2

1Ф.944.01.001

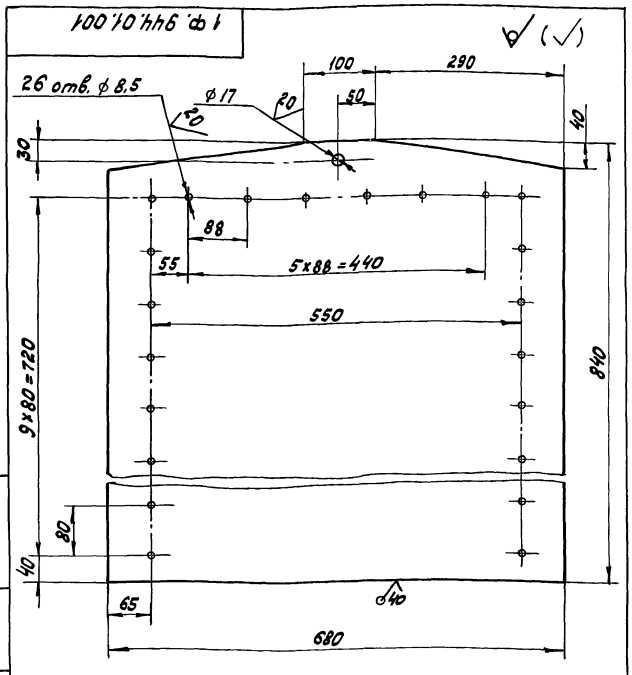


H14, h14, $\pm \frac{IT14}{2}$.

| Изм. | Лист | № докум. | Подп. | Дата | 1Ф.944.01.001 | | | |
|---|---|---|---|---|---|---|---|---|
| Разраб. | | Плаксина | | 31.10.88 | Обшивка | Лит. | Масса | Масштаб |
| Пров. | | Пендерев | | 23.11.88 | | И | 26,2 | 1:5 |
| Н. контр. | | Третьяков | | 25.11.88 | Лист 6-8 ГОСТ 19903-74 Ст3сп ГОСТ 14637-79 | Лист | Листов 1 | |
| | | | | | | Мосводоканалниипроект Отдел № 5 | | |

Инв. № подл. | Подп. и дата | Взам. инв. № | Инв. № дубл. | Подп. и дата

1Ф.944.01.002

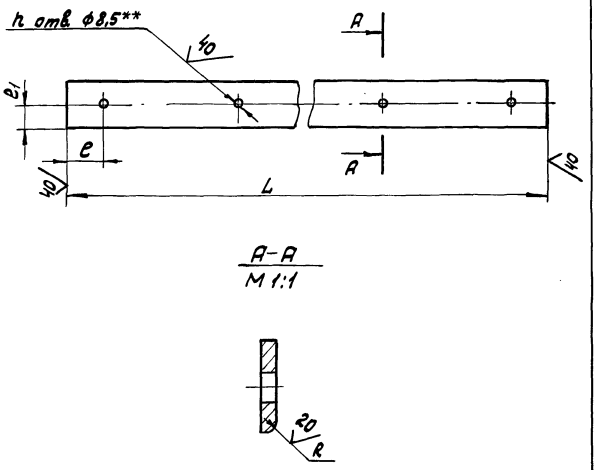


| Обозначение | n | k | e | e1 | L | Материал | Вес |
|---|---|---|---|---|---|---|---|
| 1Ф.944.01.002 | 6 | — | 40 | 20 | 520 | Полоса 6-2-4х40 ГОСТ 103-76 Ст3сп ГОСТ 535-79 | 0,65 кг |
| 1Ф944.01.002-01 | 10 | 3 | 20 | 14 | 760 | Полоса 6-2-5х28 ГОСТ 103-76 Ст3сп ГОСТ 535-79 | 0,83 кг |

1. ** Размечать по сопрягаемой детали 1Ф.944.01.001
2. H14, h14, $\pm \frac{IT14}{2}$.

| Изм. | Лист | № докум. | Подп. | Дата | 1Ф.944.01.002 | | | |
|---|---|---|---|---|---|---|---|---|
| Разраб. | | Плаксина | | 31.10.88 | Планка | Лит. | Масса | Масштаб |
| Пров. | | Пендерев | | 23.11.88 | | И | см. табл. | 1:5 |
| Н. контр. | | Третьяков | | 25.11.88 | | Лист | Листов 1 | |
| | | | | | | Мосводоканалниипроект Отдел № 5 | | |

Инв. № подл. | Подп. и дата | Взам. инв. № | Инв. № дубл. | Подп. и дата

Типовой проект 902-2-469.89
Альбом 7

1Ф.944.01.003

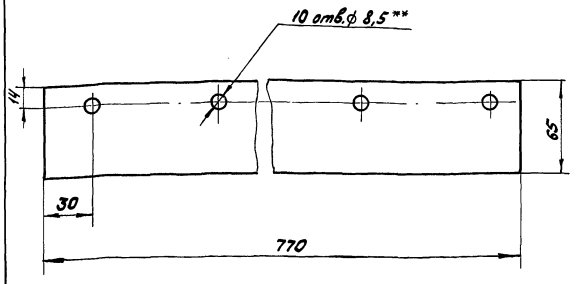


1. ** Размечать по сопрягаемой детали 1Ф.944.01.001
2. H14, h14, ± $\frac{IT14}{2}$.

| Изм. | Лист | № докум. | Подп. | Дата | 1Ф.944.01.003 | | | |
|---|---|---|---|---|---|---|---|---|
| Разраб. | | Плаксина | | 31.10.88 | Уплотнение | Лит. И | Масса 0,47 | Масштаб 1:2 |
| Пров. | | Пендерев | | 23.11.88 | | Лист | Листов 1 | |
| Н.контр. | | Третьяков | | 25.11.88 | Пластина I, лист ПМБ-М-8х250х1000 (2ГОСТ7338-77 | Мосводоканалнии проект Отдел N5 | | |

формат А4

1Ф.944.01.004

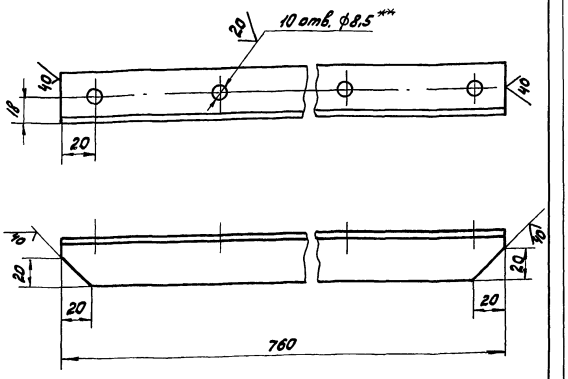


1. ** Размечать по сопрягаемой детали 1Ф.944.01.001
2. H14, h14, ± $\frac{IT14}{2}$.

| Изм. | Лист | № докум. | Подп. | Дата | 1Ф.944.01.004 | | | |
|---|---|---|---|---|---|---|---|---|
| Разраб. | | Плаксина | | 31.10.88 | Стойка | Лит. И | Масса 1,4 | Масштаб 1:2 |
| Пров. | | Пендерев | | 23.11.88 | | Лист | Листов 1 | |
| Н.контр. | | Третьяков | | 25.11.88 | Уголок 32х32х4-В-ГОСТ8509-86 Ст3сп-II-ГОСТ535-79 | Мосводоканалнии проект Отдел N5 | | |

формат А4

| Формат | Зона | Поз. | Обозначение | Наименование | Кол. | Примеч. |
|---|---|---|---|---|---|---|
| | | | | Документация | | |
| А2 | | | 1Ф.944.02.000 СБ | Сборочный чертеж | | |
| | | | | Детали | | |
| А4 | | 1 | 1Ф.944.02.001 | Направляющая | 2 | |
| | | 2 | 1Ф.944.02.001-01 | Направляющая | 2 | |
| А4 | | 3 | 1Ф.944.02.002 | Полоса | 2 | |
| А4 | | 4 | 1Ф.944.02.003 | Полоса анкерная | 11 | |
| А4 | | 5 | 1Ф.944.02.004 | Поперечина | 2 | |
| А4 | | 6 | 1Ф.944.02.005 | Уплотнение | 1 | |
| А4 | | 7 | 1Ф.944.02.006 | Угольник | 2 | |
| Б4 | | 8 | 1Ф.944.02.007 | Втулка | | |
| | | | | Труба 20х3 ГОСТ8734-75 / В10 ГОСТ8733-74 | | |
| | | | | L = 28h14 | 10 | |
| Б4 | | 9 | 1Ф.944.02.008 | Втулка | | |
| | | | | Труба 20х3 ГОСТ8734-75 / В10 ГОСТ8733-74 | | |
| | | | | L = 12h14 | 10 | |

| Изм. | Лист | № докум. | Подп. | Дата | 1Ф.944.02.000 | | | |
|---|---|---|---|---|---|---|---|---|
| Разраб. | | Плаксина | | 1.11.88 | Рама затвора | Лит. И | Лист 1 | Листов 2 |
| Пров. | | Пендерев | | 23.11.88 | | Мосводоканалнии проект Отдел N5 | | |
| Н.контр. | | Третьяков | | 25.11.88 | | | | |

| Формат | Зона | Поз. | Обозначение | Наименование | Кол. | Примеч. |
|---|---|---|---|---|---|---|
| | | | | Стандартные изделия | | |
| | | | | Болт ГОСТ 7798-70 | | |
| | | 10 | | М10х45.58.096 | 18 | |
| | | 11 | | М10х55.58.096 | 5 | |
| | | 12 | | М12х120.58.096 | 2 | |
| | | | | Гайка ГОСТ 5915-70 | | |
| | | 13 | | М10.5.096 | 23 | |
| | | 14 | | М12.5.096 | 2 | |

| Изм. | Лист | № докум. | Подп. | Дата | 1Ф944.02.000 | Лист 2 |
|---|---|---|---|---|---|---|

Инв. № подл. | Подп. и дата | Взам. инв. | Инв. № дубл. | Подп. и дата

Типовой проект 902-2-469.89
Альбом 7

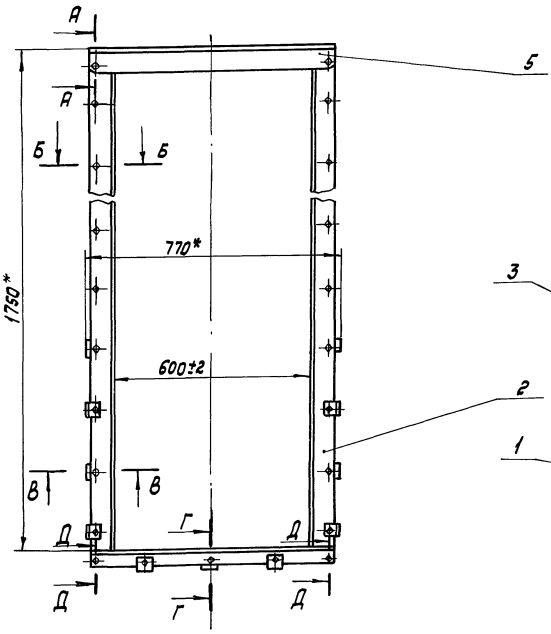


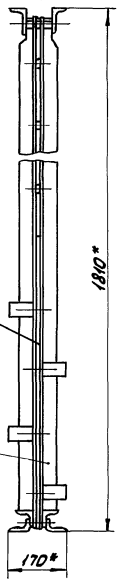


Д – Д
М1:2

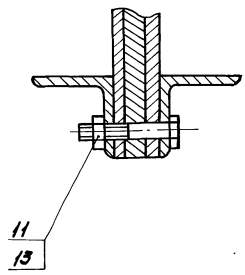


В – В
М1:2

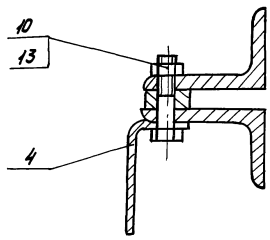


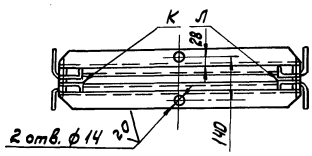


Б – Б
М1:2

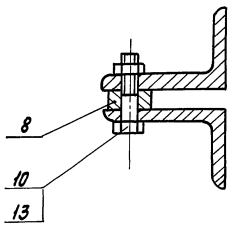


А – А
М1:2

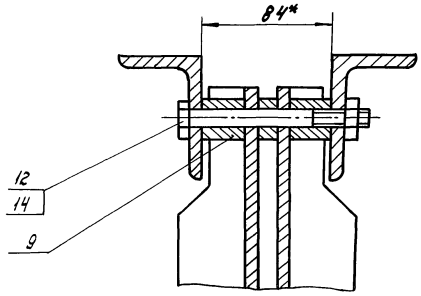


Г – Г
М1:2

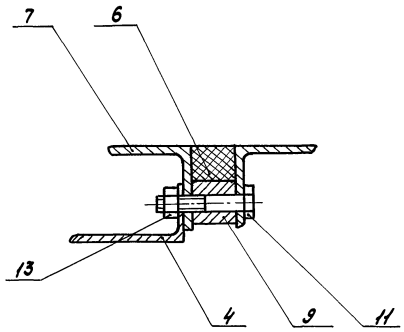


1. Поверхности К и Л после сборки рамы затвора должны находиться в одной плоскости, допускаемые отклонения не более 1,5 мм на длине 1000мм.
2. При сборке рамы затвора уплотнение поз.6 приклеить к угольникам поз.7 клеем №88-Н ТУ 38-105-1061-87.
3. Неуказанные предельные отклонения размеров: $H14, \pm \frac{IT14}{2}$.
4. * Размеры для справок.
5. Шероховатость обрабатываемых поверхностей деталей без чертежа $\frac{40}{}$.

| Изм. | Лист | № докум. | Подп. | Дата | 1Ф.944.02.000СБ | | | |
|---|---|---|---|---|---|---|---|---|
| Разраб. | | Плаксина | | 1.11.88 | Рама затвора | Лит. | Масса | Масштаб |
| Пров. | | Пендерев | | 25.11.88 | | И | 78.0 | 1:10 |
| | | | | | | Лист | Листов 1 | |
| Н. контр. | | Третьяков | | 25.11.88 | | Мосводоканалнипроект Отдел №5 | | |
| Утв. | | Куйбышев | | 4.01.89 | | | | |

Копировал

23883-07 А формат А2

Инв. № подл. | Подп. и дата | Взам. инв. № | Инв. № дубл. | Подп. и дата

Типовой проект 902-2-469.89
Альбом 7

## 1Ф.944.02.001

1Ф944.01.201 - изображено
1Ф944.01.201-01-зеркальное отражение

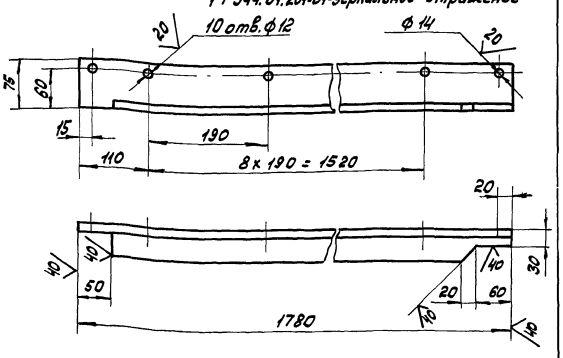


H14, h14 ± $\frac{IT14}{2}$.

| Изм. | Лист | № докум. | Подп. | Дата | 1Ф.944.02.001 | Лит. | Масса | Масштаб |
|---|---|---|---|---|---|---|---|---|
| Разраб. | | Плаксина | | 1.11.88 | Направляющая | И | 13.2 | 1:5 |
| Пров. | | Пендерев | | 23.11.88 | | Лист | Листов 1 | |
| Н. контр. | | Третяков | | 25.11.88 | Уголок 75x50x8 в-ГОСТ 8510-86 / Ст3сп-II-ГОСТ 535-79 | Мосводоканалнии проект Отдел N5 | | |

Инв. N подл. | Подп. и дата | Взам. инв. N | Инв. N дуб. | Подп. и дата

формат А4

## 1Ф.944.02.002

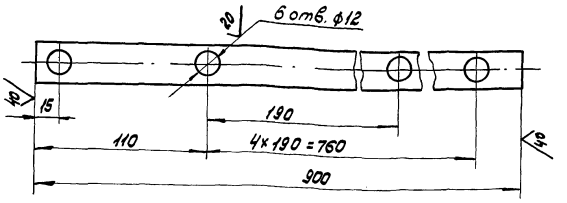


H14, h14, ± $\frac{IT14}{2}$.

| Изм. | Лист | № докум. | Подп. | Дата | 1Ф.944.02.002 | Лит. | Масса | Масштаб |
|---|---|---|---|---|---|---|---|---|
| Разраб. | | Плаксина | | 1.11.88 | Полоса | И | 2.1 | 1:2 |
| Пров. | | Пендерев | | 23.11.88 | | Лист | Листов 1 | |
| Н. контр. | | Третяков | | 25.11.88 | Полоса 6-2-12x25 ГОСТ 103-76 / Вст3сп ГОСТ 535-79 | Мосводоканалнии проект Отдел N5 | | |

Инв. N подл. | Подп. и дата | Взам. инв. | Инв. N дуб. | Подп. и дата

формат А4

## 1Ф.944.02.003

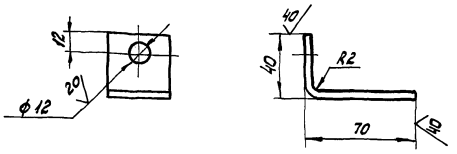


1. Развернутая длина L = 106.
2. H14, h14, ± $\frac{IT14}{2}$.

| Изм. | Лист | № докум. | Подп. | Дата | 1Ф.944.02.003 | Лит. | Масса | Масштаб |
|---|---|---|---|---|---|---|---|---|
| Разраб. | | Плаксина | | 1.11.88 | Полоса анкерная | И | 0,14 | 1:2 |
| Пров. | | Пендерев | | 23.11.88 | | Лист | Листов 1 | |
| Н. контр. | | Третьяков | | 25.11.88 | Полоса 6-2-4x40 ГОСТ 103-76 / Вст3сп ГОСТ 535-79 | Мосводоканалнии проект Отдел N5 | | |

Инв. N подл. | Подп. и дата | Взам. инв. | Инв. N дуб. | Подп. и дата

формат А4

## 1Ф.944.02.004

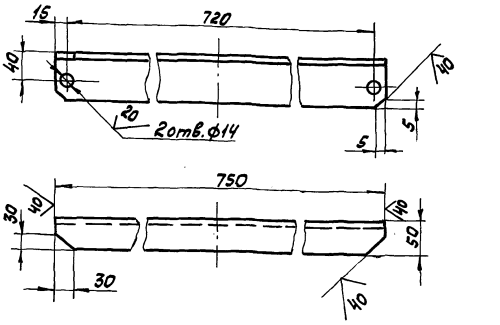


1. H14, h14, ± $\frac{IT14}{2}$.
2.* Размер для справок.

| Изм. | Лист | № докум. | Подп. | Дата | 1Ф.944.02.004 | Лит. | Масса | Масштаб |
|---|---|---|---|---|---|---|---|---|
| Разраб. | | Плаксина | | 1.11.88 | Поперечина | И | 5,2 | 1:5 |
| Пров. | | Пендерев | | 23.11.88 | | Лист | Листов 1 | |
| Н. контр. | | Третьяков | | 25.11.88 | Уголок 75x50x8-в-ГОСТ 8510-86 / Ст3сп-II ГОСТ 535-79 | Мосводоканалнии проект Отдел N5 | | |

Инв. N подл. | Подп. и дата | Взам. инв. | Инв. N дуб. | Подп. и дата

копировал 23883-07 9 формат А4

Типовой проект 902-2-469.89
Альбом 7

1Ф.944.02.005

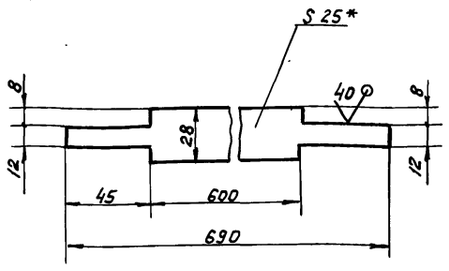


1. $h14, \pm \frac{IT14}{2}$.
2.* Размер для справок.

| Изм. | Лист | № докум. | Подп. | Дата | 1Ф.944.02.005 | | | |
|---|---|---|---|---|---|---|---|---|
| Разраб. | | Плаксина | | 1.11.88 | Уплотнение | Лит. | Масса | Масштаб |
| Пров. | | Пендерев | | 25.11.88 | | И | 0,4 | 1:2 |
| | | | | | | Лист | Листов 1 | |
| Н. контр. | | Третьяков | | 25.11.88 | Пластина I. лист ПМБ-М-25х250х1000-1,2 ГОСТ 7338-77 | Мосводоканалниипроект Отдел №5 | | |

Формат А4

1Ф.944.02.006

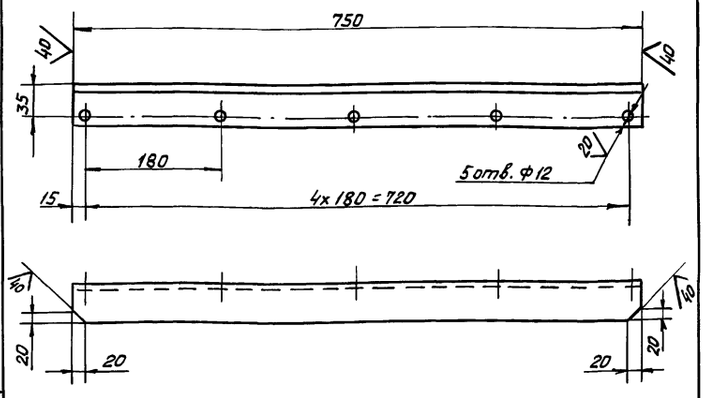


$H14, h14, \pm \frac{IT14}{2}$.

| Изм. | Лист | № докум. | Подп. | Дата | 1Ф.944.02.006 | | | |
|---|---|---|---|---|---|---|---|---|
| Разраб. | | Плаксина | | 1.11.88 | Уголь ник | Лит. | Масса | Масштаб |
| Пров. | | Пендерев | | 25.11.88 | | И | 2,8 | 1:5 |
| | | | | | | Лист | Листов 1 | |
| Н. контр. | | Третьяков | | 25.11.88 | Уголок 50х50х5-В-ГОСТ 8509-86 Ст3сп-II-ГОСТ 535-79 | Мосводоканалниипроект Отдел №5 | | |

Формат А4

1Ф.944.03.000СБ

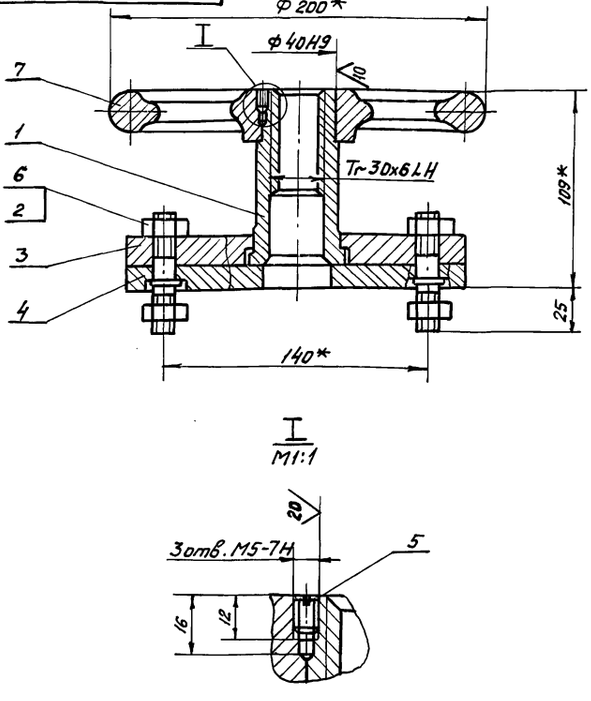


1* Размеры для справок.
2. $H14, \pm \frac{IT14}{2}$.

| Изм. | Лист | № докум. | Подп. | Дата | 1Ф.944.03.000СБ | | | |
|---|---|---|---|---|---|---|---|---|
| Разраб. | | Плаксина | | 4.11.88 | Привод ручной | Лит. | Масса | Масштаб |
| Пров. | | Пендерев | | 25.11.88 | | И | 5,3 | 1:2 |
| | | | | | | Лист | Листов 1 | |
| Н. контр. | | Третьяков | | 25.11.88 | | Мосводоканалниипроект Отдел №5 | | |
| Утв. | | Кудрышев | | 4.01.89 | | | | |

Формат А4

1Ф.944.00.003

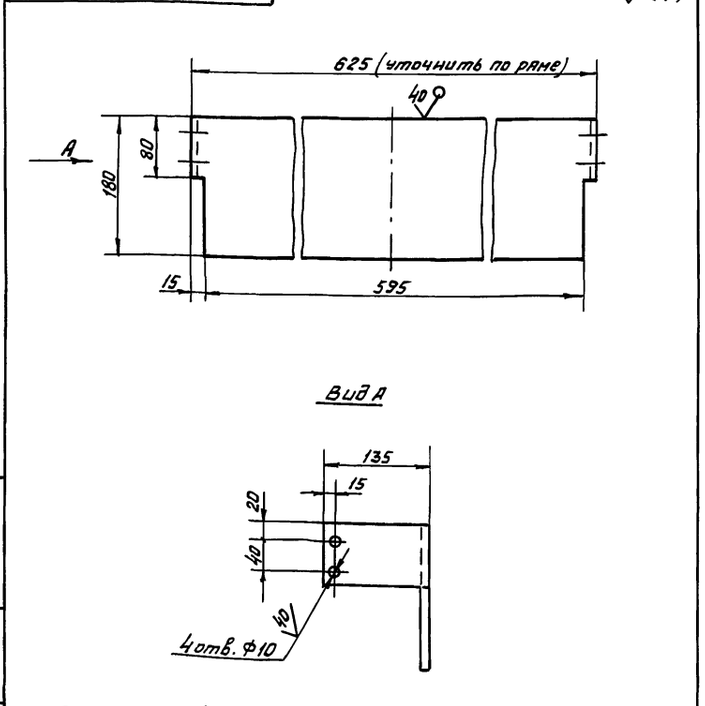


1. Внутренний радиус гибки R = 2 мм.
2. Развернутая длина L = 888 мм.
3. $H14, h14, \pm \frac{IT14}{2}$.

| Изм. | Лист | № докум. | Подп. | Дата | 1Ф.944.00.003 | | | |
|---|---|---|---|---|---|---|---|---|
| Разраб. | | Плаксина | | 4.11.88 | Ограждение | Лит. | Масса | Масштаб |
| Пров. | | Пендерев | | 25.11.88 | | И | 2,6 | 1:5 |
| | | | | | | Лист | Листов 1 | |
| Н. контр. | | Третьяков | | 25.11.88 | Лист Б-2 ГОСТ 19903-74 В Ст.3 сп ГОСТ 16523-70 | Мосводоканалниипроект Отдел №5 | | |

Копировал Ф 23283-07 10 Формат А4

Типовой проект 902-2-169.89
Альбом 7

| Формат | Зона | Поз. | Обозначение | Наименование | Кол. | Примечание |
|---|---|---|---|---|---|---|
| | | | | Документация | | |
| А4 | | | 1Ф.944.03.000СБ | Сборочный чертеж | | |
| | | | | Детали | | |
| А4 | | 1 | 1Ф.944.03.001 | Гайка подъемная | 1 | |
| А4 | | 2 | 1Ф.944.03.002 | Шпилька | 2 | |
| А4 | | 3 | 1Ф.944.03.003 | Пластина верхняя | 1 | |
| А4 | | 4 | 1Ф.944.03.004 | Пластина нижняя | 1 | |
| | | | | Стандартные изделия | | |
| | | 5 | | Винт М5х10.58.096 ГОСТ 1477-84 | 3 | |
| | | 6 | | Гайка М12.5.096 ГОСТ 5915-70 | 4 | |
| | | 7 | | Маховик 2-В-200х36 ГОСТ 5260-75 | 1 | |

Инв.№ подл. | Подп. и дата | Взам. инв.№ | Инв.№ дубл. | Подп. и дата

| Изм | Лист | № докум. | Подп. | Дата | 1Ф.944.03.000 | | | |
|---|---|---|---|---|---|---|---|---|
| Разраб. | | Плаксина | | 4.11.88 | Привод ручной | Лит. | Лист | Листов 1 |
| Пров. | | Пендерев | | 23.11.88 | | И | | |
| Н.контр. | | Третьяков | | 25.11.88 | | Мосводоканалнишпроект Отдел №5 | | |

Формат А4

---

1Ф.944.03.001

20 (√)

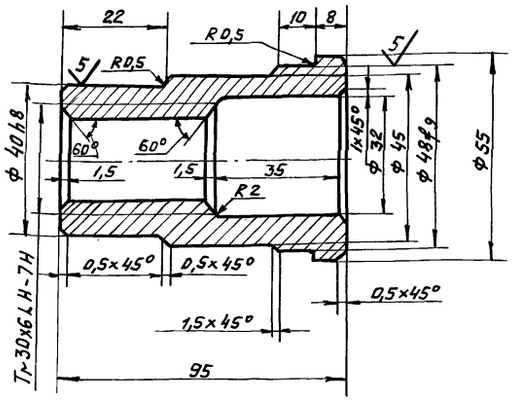


Неуказанные предельные отклонения размеров: H14, h14, $\pm \frac{IT14}{2}$.

| Изм | Лист | № докум. | Подп. | Дата | 1Ф.944.03.001 | | | |
|---|---|---|---|---|---|---|---|---|
| Разраб. | | Плаксина | | 4.11.88 | Гайка подъемная | Лит. | Масса | Масштаб |
| Пров. | | Пендерев | | 23.11.88 | | И | 0,5 | 1:1 |
| Н.контр. | | Третьяков | | 25.11.88 | С420 ГОСТ 1412-85 | Лист | Листов 1 | |
| | | | | | | Мосводоканалнишпроект Отдел №5 | | |

Формат А4

---

1Ф.944.03.002

20 (√)

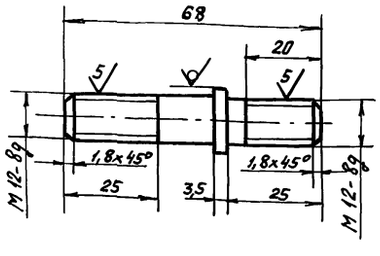


h14, $\pm \frac{IT14}{2}$.

| Изм | Лист | № докум. | Подп. | Дата | 1Ф.944.03.002 | | | |
|---|---|---|---|---|---|---|---|---|
| Разраб. | | Плаксина | | 4.11.88 | Шпилька | Лит. | Масса | Масштаб |
| Пров. | | Пендерев | | 23.11.88 | | И | 0,06 | 1:1 |
| Н.контр. | | Третьяков | | 25.11.88 | Круг В-В-ГОСТ 2590-71 / В Ст 3 сп-II ГОСТ 535-79 | Лист | Листов 1 | |
| | | | | | | Мосводоканалнишпроект Отдел №5 | | |

Формат А4

---

1Ф.944.03.003

20 (√)

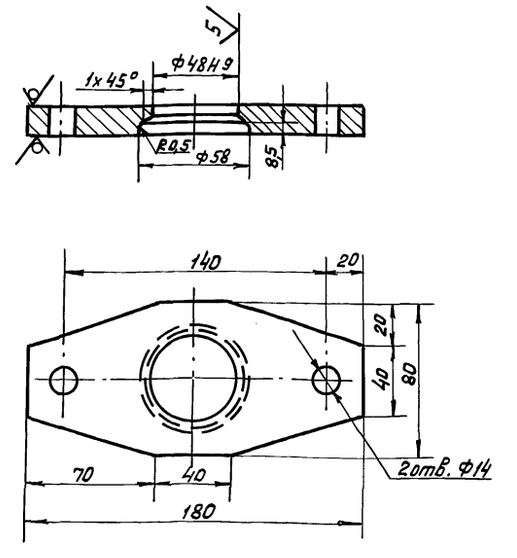


H14, h14, $\pm \frac{IT14}{2}$.

| Изм | Лист | № докум. | Подп. | Дата | 1Ф.944.03.003 | | | |
|---|---|---|---|---|---|---|---|---|
| Разраб. | | Плаксина | | 9.11.88 | Пластина верхняя | Лит. | Масса | Масштаб |
| Пров. | | Пендерев | | 23.11.88 | | И | 1,1 | 1:2 |
| Н.контр. | | Третьяков | | 25.11.88 | Лист Б-16 ГОСТ 19903-74 / В Ст 3 сп ГОСТ 14637-79 | Лист | Листов 1 | |
| | | | | | | Мосводоканалнишпроект Отдел №5 | | |

Формат А4

Типовой проект 902-2-163.89
Альбом 7

## 1Ф.944.03.004

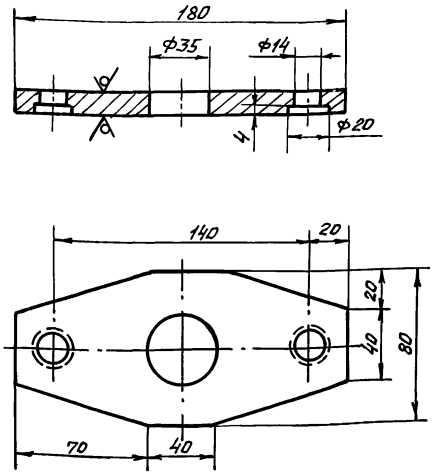


Н14, h14, ± IT14/2.

| Изм. | Лист | № докум. | Подп. | Дата |
|---|---|---|---|---|
| Разраб. | | Пляскина | | 9.11.88 |
| Пров. | | Пендерев | | 23.11.88 |
| Н.контр. | | Третьяков | | 25.11.88 |

1Ф.944.03.004

Пластина нижняя

| Лит. | Масса | Масштаб |
|---|---|---|
| И | 1,0 | 1:2 |
| Лист | Листов 1 | |

Лист В Ст3сп гост 14637-79

Мосводоканалнипроект Отдел №5

Формат А4

## 1Ф.944.00.001

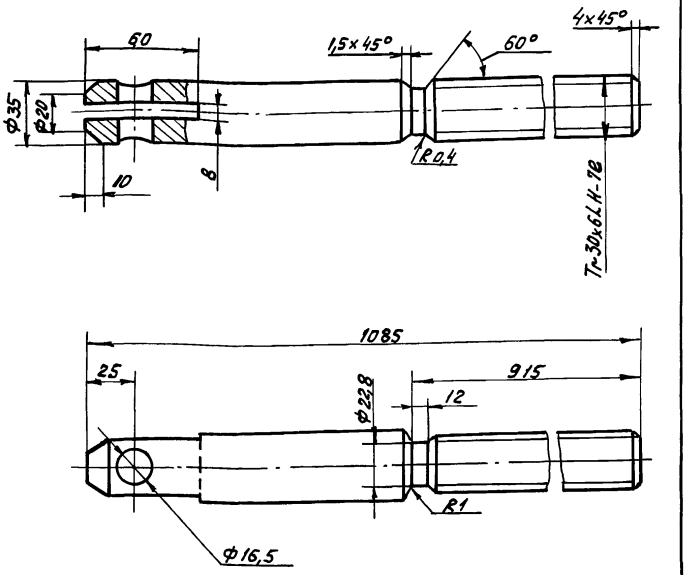


Н14, h14, ± IT14/2.

| Изм. | Лист | № докум. | Подп. | Дата |
|---|---|---|---|---|
| Разраб. | | Пляскина | | 9.11.88 |
| Пров. | | Пендерев | | 23.11.88 |
| Н.контр. | | Третьяков | | 25.11.88 |

1Ф.944.00.001

Штанга

| Лит. | Масса | Масштаб |
|---|---|---|
| И | 4,8 | 1:2 |
| Лист | Листов 1 | |

Круг 36-В-гост 2590-71 / 20х13 гост 5632-72

Мосводоканалнипроект Отдел №5

Формат А4

## 1Ф.944.00.002

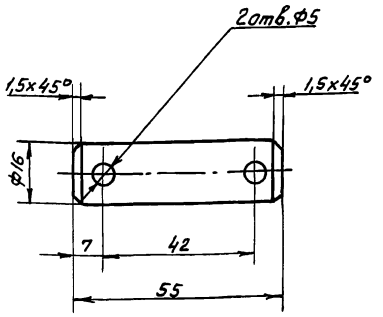


Н14, h14, ± IT14/2.

| Изм. | Лист | № докум. | Подп. | Дата |
|---|---|---|---|---|
| Разраб. | | Пляскина | | 9.11.88 |
| Пров. | | Пендерев | | 23.11.88 |
| Н.контр. | | Третьяков | | 25.11.88 |

1Ф.944.00.002

Ось

| Лит. | Масса | Масштаб |
|---|---|---|
| И | 0,09 | 1:1 |
| Лист | Листов 1 | |

Круг В Ст3сп-II-гост 535-79

Мосводоканалнипроект Отдел №5

Формат А4

| Формат | Зона | Поз. | Обозначение | Наименование | Кол. | Примечание |
|---|---|---|---|---|---|---|
| | | | | **Документация** | | |
| А2 | | | 1Ф.945.00.000 СБ | Сборочный чертеж | | |
| | | | | **Сборочные единицы** | | |
| А4 | | 1 | 1Ф.945.01.000 | Щиток | 1 | |
| А4 | | 2 | 1Ф.945.02.000 | Рама затвора | 1 | |
| | | | | **Детали** | | |
| А4 | | 3 | 1Ф.945.00.001 | Скоба | 1 | |
| | | | | **Стандартные изделия** | | |
| | | 4 | | Винт М10х18.58.036 гост 1491-80 | 2 | |

| Изм. | Лист | № докум. | Подп. | Дата |
|---|---|---|---|---|
| Разраб. | | Пляскина | | 9.11.88 |
| Пров. | | Пендерев | | 23.11.88 |
| Н.контр. | | Третьяков | | 25.11.88 |
| Утв. | | Куйбышев | | 4.01.89 |

1Ф.945.00.000

Затвор донного выпуска

| Лит. | Лист | Листов |
|---|---|---|
| И | | 1 |

Мосводоканалнипроект Отдел №5

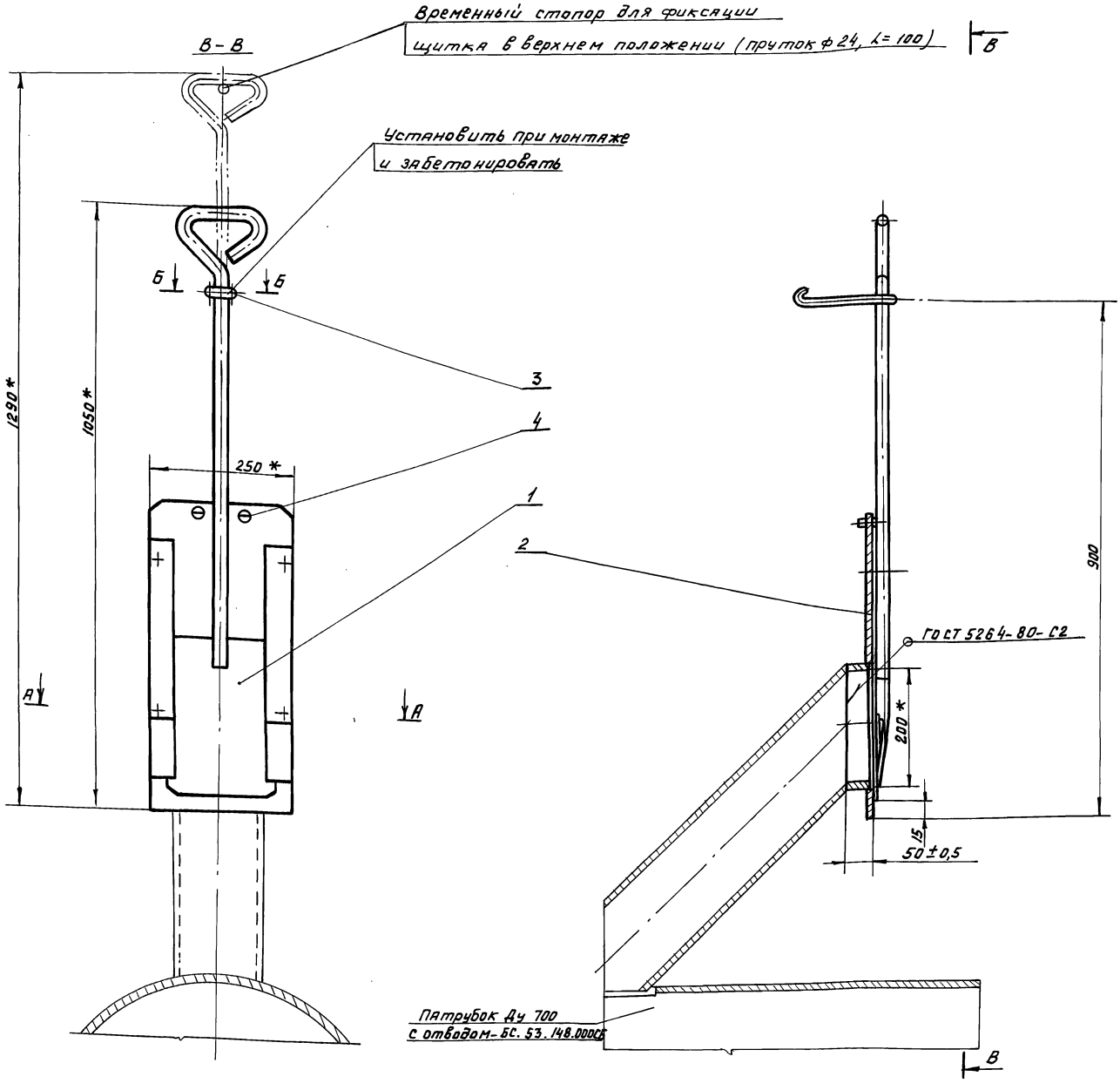


А-А

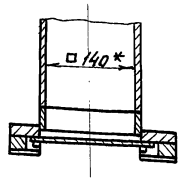


Б-Б
М1:2

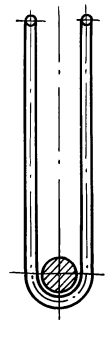

1. Окраску производить грунтом ХС-010, краска ЭмХС, серый, лак ХС-75 IV В ГОСТ 9355-81 кругом, за исключением поверхностей заделываемых в строительную часть и сопрягаемых поверхностей.
2. * Размеры для справок.

| Изм. | Лист | № докум. | Подп. | Дата | ГР. 945.00.000 СБ | | | |
|---|---|---|---|---|---|---|---|---|
| Разраб. | | Плаксина | | 10.11.88 | Затвор донного выпуска | Лит. | Масса | Масштаб |
| Пров. | | Пендерев | | 23.11.88 | | И | 21 | 1:5 |
| Н. контр. | | Третьяков | | 25.11.88 | | Лист | Листов 1 | |
| Утв. | | Кудышев | | 4.01.89 | | Мосводоканалниипроект Отдел №5 | | |

Инв. № подл. | Подп. и дата | Взам. инв. № | Инв. № дубл. | Подп. и дата

Типовой проект 902-2-469.89
Альбом 7

| Формат | Зона | Поз. | Обозначение | Наименование | Кол. | Примечание |
|---|---|---|---|---|---|---|
| | | | | **Документация** | | |
| А4 | | | 1Ф.945.01.000 СБ | Сборочный чертеж | | |
| | | | | **Детали** | | |
| А4 | | 1 | 1Ф.945.01.001 | Клин | 2 | |
| А4 | | 2 | 1Ф.945.01.002 | Ручка | 1 | |
| Б4 | | 3 | 1Ф.945.01.003 | Пластина | | |
| | | | | Лист Б-6 ГОСТ 19903-74 / ВСТ3сп ГОСТ14637-79 | | |
| | | | | 250h14×190h14 | 1 | 2,2кг |

| Изм | Лист | № докум. | Подп. | Дата |
|---|---|---|---|---|
| Разраб. | | Плаксина | | 11.11.88 |
| Пров. | | Пендерев | | 23.11.88 |
| Н.контр. | | Третьяков | | 25.11.88 |

1Ф.945.01.000

Щиток

| Лит. | Лист | Листов |
|---|---|---|
| И | | 1 |

Мосводоканалниипроект Отдел №5

Формат А4

Подп. и дата | Инв. № дубл. | Взам. инв. № | Подп. и дата | Инв. № подл.

1Ф.945.01.000СБ

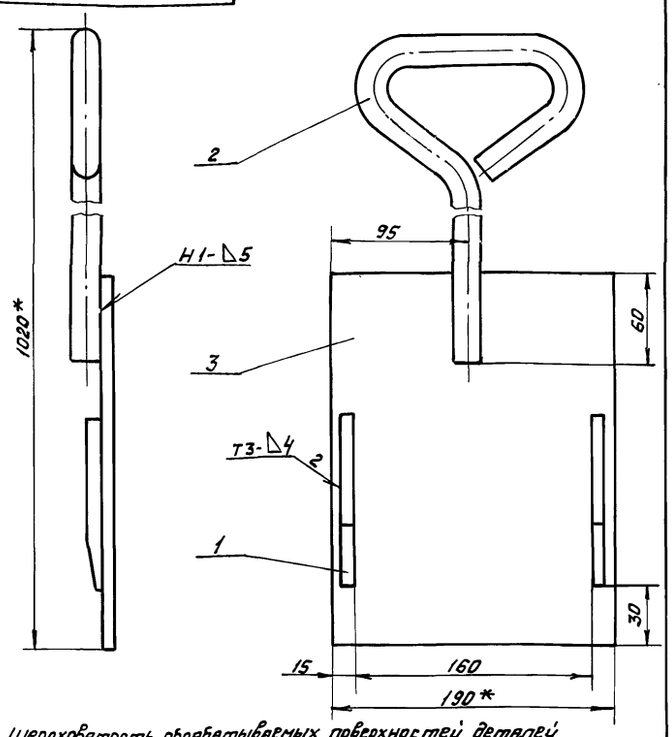


1. Шероховатость обрабатываемых поверхностей деталей без чертежа - 40√.
2. h 14, ± IT14/2
3. Сварку произвести по ГОСТ 5264-80.
4. * Размеры для справок.

| Изм | Лист | № докум. | Подп. | Дата |
|---|---|---|---|---|
| Разраб. | | Плаксина | | 11.11.88 |
| Пров. | | Пендерев | | 23.11.88 |
| Н.контр. | | Третьяков | | 25.11.88 |
| Утв. | | Куйбышев | | 4.01.89 |

1Ф.945.01.000СБ

Щиток

| Лит. | Масса | Масштаб |
|---|---|---|
| И | 5,2 | 1:2,5 |

Лист | Листов 1

Мосводоканалниипроект Отдел №5

Формат А4

Подп. и дата | Инв. № дубл. | Взам. инв. № | Подп. и дата | Инв. № подл.

1Ф.945.01.001

40√(√)

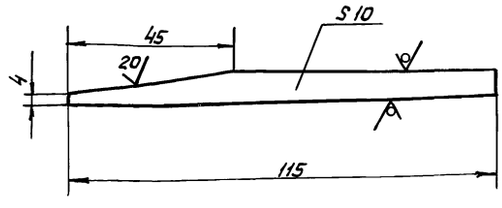


h 14, ± IT14/2.

| Изм | Лист | № докум. | Подп. | Дата |
|---|---|---|---|---|
| Разраб. | | Плаксина | | 11.11.88 |
| Пров. | | Пендерев | | 23.11.88 |
| Н.контр. | | Третьяков | | 25.11.88 |

1Ф.945.01.001

Клин

| Лит. | Масса | Масштаб |
|---|---|---|
| И | 0,07 | 1:1 |

Лист | Листов 1

Лист Б-8 ГОСТ 19903-74 / ВСТ3сп ГОСТ 14637-79

Мосводоканалниипроект Отдел №5

Формат А4

Подп. и дата | Инв. № дубл. | Взам. инв. № | Подп. и дата | Инв. № подл.

1Ф.945.01.002

40√(√)

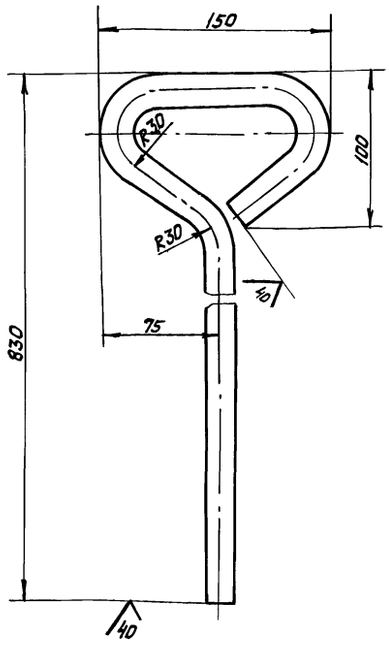


1. Развернутая длина L = 1130 мм.
2. h 14, ± IT14/2.

| Изм | Лист | № докум. | Подп. | Дата |
|---|---|---|---|---|
| Разраб. | | Плаксина | | 11.11.88 |
| Пров. | | Пендерев | | 23.11.88 |
| Н.контр. | | Третьяков | | 25.11.88 |

1Ф.945.01.002

Ручка

| Лит. | Масса | Масштаб |
|---|---|---|
| И | 2,8 | 1:2,5 |

Лист | Листов 1

Круг 20-В-ГОСТ 2590-71 / ВСТ3сп II ГОСТ 535-79

Мосводоканалниипроект Отдел №5

Копировал Ф 23883-07 14 Формат А4

Подп. и дата | Инв. № дубл. | Взам. инв. № | Подп. и дата | Инв. № подл.

Типовой проект 902-2-469.89
Альбом 7

| Формат | Зона | Поз. | Обозначение | Наименование | Кол. | Примеч. |
|---|---|---|---|---|---|---|
| | | | | Документация | | |
| А4 | | | 1Ф.945.02.000СБ | Сборочный чертеж | | |
| | | | | Сборочные единицы | | |
| А4 | | 1 | 1Ф.945.02.100 | Обрамление | 1 | |
| | | | | Детали | | |
| А4 | | 2 | 1Ф.945.02.001 | Направляющая | 1 | |
| А4 | | 3 | 1Ф.945.02.001-01 | Направляющая | 1 | |
| А4 | | 4 | 1Ф.945.02.002 | Проставка | 2 | |
| | | | | Стандартные изделия | | |
| | | 5 | | Болт М10х50.58.096 | | |
| | | | | ГОСТ 7798-70 | 4 | |
| | | 6 | | Гайка М10.5.096 | | |
| | | | | ГОСТ 5915-70 | 4 | |

Инв.№ подл. | Подп. и дата | Взам. инв.№ | Инв.№ дубл. | Подп. и дата

| Изм. | Лист | № докум. | Подп. | Дата |
|---|---|---|---|---|
| Разраб. | | Плаксина | | 11.11.88 |
| Пров. | | Пендерев | | 23.11.88 |
| Н. контр. | | Третьяков | | 25.11.88 |
| Утв. | | Куйбышев | | 4.01.89 |

1Ф.945.02.000

Рама затвора

| Лит. | Лист | Листов |
|---|---|---|
| И | | 1 |

Мосводоканалниипроект Отдел №5

Формат А4

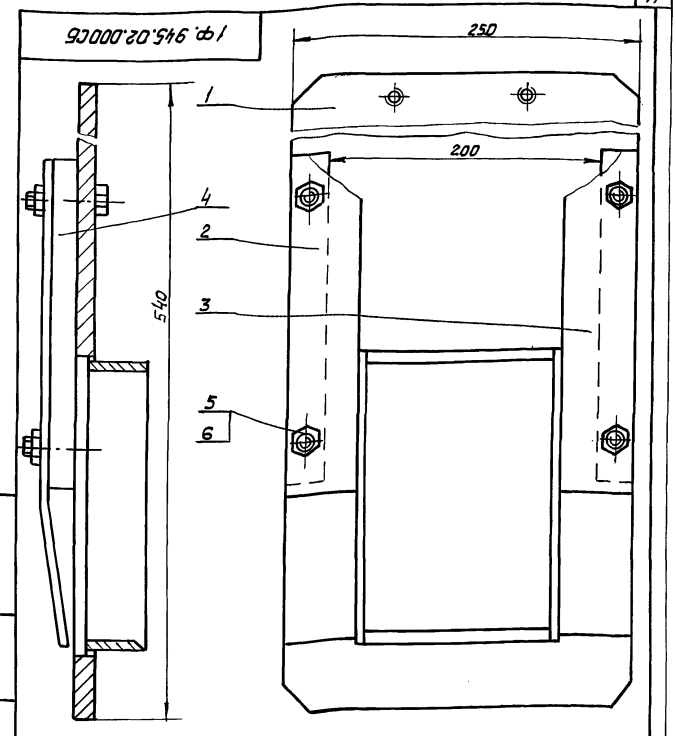


Размер для справок

1Ф.945.02.000СБ

| Изм. | Лист | № докум. | Подп. | Дата |
|---|---|---|---|---|
| Разраб. | | Плаксина | | 11.11.88 |
| Пров. | | Пендерев | | 23.11.88 |
| Н. контр. | | Третьяков | | 25.11.88 |
| Утв. | | Куйбышев | | 4.01.89 |

Рама затвора

| Лит. | Масса | Масштаб |
|---|---|---|
| И | 15,5 | 1:2,5 |
| Лист | Листов 1 | |

Мосводоканалниипроект Отдел №5

Формат А4

| Формат | Зона | Поз. | Обозначение | Наименование | Кол. | Примеч. |
|---|---|---|---|---|---|---|
| | | | | Документация | | |
| А4 | | | 1Ф.945.02.100СБ | Сборочный чертеж | | |
| | | | | Детали | | |
| Б4 | | 1 | 1Ф.945.02.101 | Пластина | 1 | |
| Б4 | | 2 | 1Ф.945.02.102 | Стенка горизонтальная | | |
| | | | | Лист 6-5 ГОСТ 19903-74 / В Ст3сп ГОСТ 14637-79 | | |
| | | | | 140 h 14 х 42 h 14 | 2 | 0,23кг |
| Б4 | | 3 | 1Ф.945.02.103 | Стенка вертикальная | | |
| | | | | Лист 6-5 ГОСТ 19903-74 / В Ст3сп ГОСТ 14637-79 | | |
| | | | | 210 h 16 х 42 h 16 | 2 | 0,34кг |

Инв.№ подл. | Подп. и дата | Взам. инв.№ | Инв.№ дубл. | Подп. и дата

| Изм. | Лист | № докум. | Подп. | Дата |
|---|---|---|---|---|
| Разраб. | | Плаксина | | 11.11.88 |
| Пров. | | Пендерев | | 23.11.88 |
| Н. контр. | | Третьяков | | 25.11.88 |
| Утв. | | Куйбышев | | 4.01.89 |

1Ф.945.02.100

Обрамление

| Лит. | Лист | Листов |
|---|---|---|
| И | | 1 |

Мосводоканалниипроект Отдел №5

Формат А4

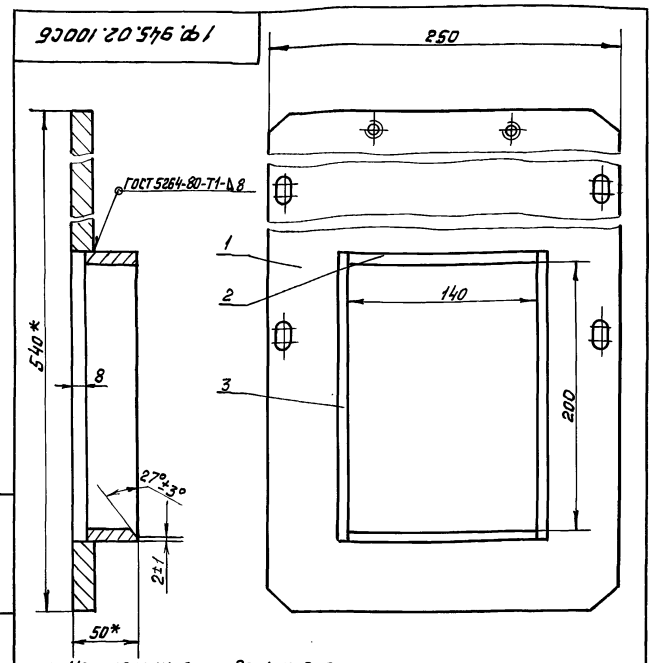


1. Неуказанные предельные отклонения размеров: $h14, \pm \frac{IT14}{2}$.
2. * Размеры для справок.
3. Шероховатость обрабатываемых поверхностей деталей без чертежа $\nabla 40$.

1Ф.945.02.100СБ

| Изм. | Лист | № докум. | Подп. | Дата |
|---|---|---|---|---|
| Разраб. | | Плаксина | | 11.11.88 |
| Пров. | | Пендерев | | 23.11.88 |
| Н. контр. | | Третьяков | | 25.11.88 |
| Утв. | | Куйбышев | | 4.01.89 |

Обрамление

| Лит. | Масса | Масштаб |
|---|---|---|
| И | 11,0 | 1:2,5 |
| Лист | Листов 1 | |

Мосводоканалниипроект Отдел №5

Брошюра Ф. 23883-07 15 формат А4

Типовой проект 902-2-469.89. Альбом 7

1Ф.945.02.101

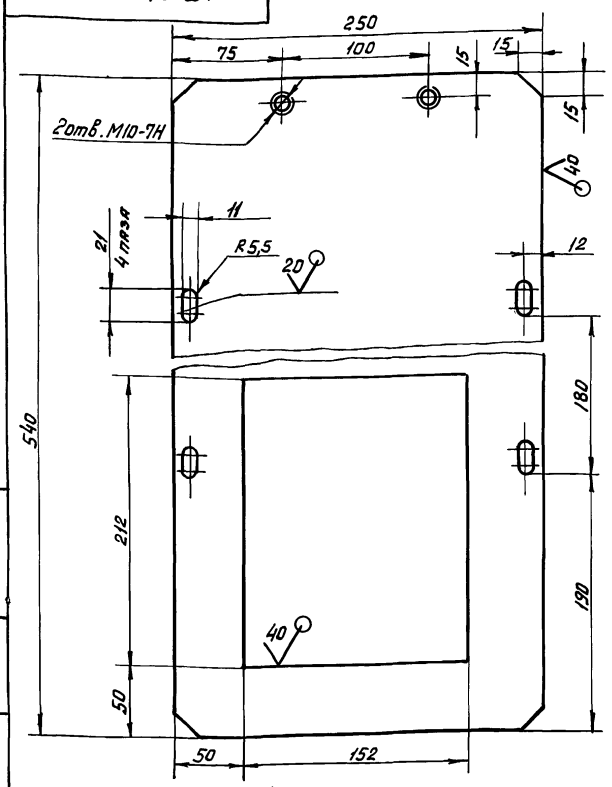


$H14, h14, \pm \frac{IT14}{2}$.

| Изм. | Лист | № докум. | Подп. | Дата | 1Ф.945.02.101 | | | |
|---|---|---|---|---|---|---|---|---|
| Разраб. | | Плаксина | | 11.11.88 | Пластина | Лит. | Масса | Масштаб |
| Пров. | | Пендерев | | 23.11.88 | | И | 9,8 | 1:2,5 |
| Н.контр. | | Третьяков | | 25.11.88 | | Лист | Листов 1 | |
| | | | | | Лист Б-12 ГОСТ 19903-74 / В ст 3 сп ГОСТ 14637-79 | Мосводоканалнипроект Отдел №5 | | |

Формат А4

1Ф.945.02.001

1Ф.945.01.201 - изображено

1Ф.945.01.201-01 - зеркальное отражение

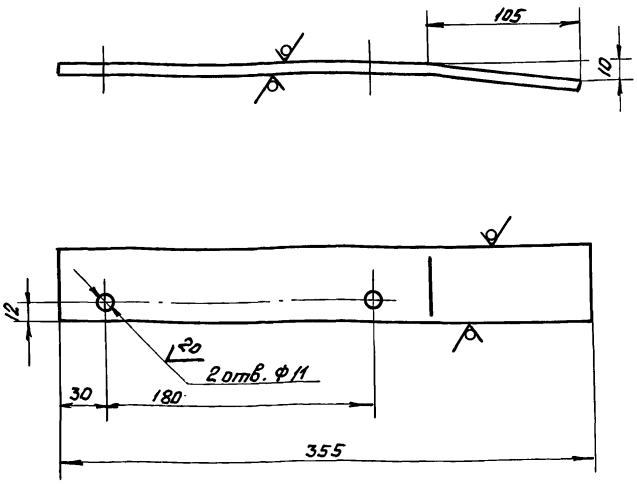


$H14, h14, \pm \frac{IT14}{2}$.

| Изм. | Лист | № докум. | Подп. | Дата | 1Ф.945.02.001 | | | |
|---|---|---|---|---|---|---|---|---|
| Разраб. | | Плаксина | | 11.11.88 | Направляющая | Лит. | Масса | Масштаб |
| Пров. | | Пендерев | | 23.11.88 | | И | 0,85 | 1:2,5 |
| Н.контр. | | Третьяков | | 25.11.88 | | Лист | Листов 1 | |
| | | | | | Полоса Б-2-6х50 ГОСТ 103-76 / В ст 3 сп ГОСТ 535-79 | Мосводоканалнипроект Отдел №5 | | |

Формат А4

1Ф.945.02.002

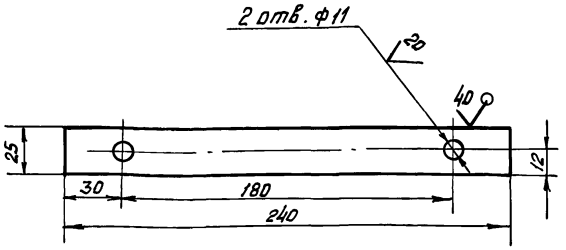


$H14, h14, \pm \frac{IT14}{2}$.

| Изм. | Лист | № докум. | Подп. | Дата | 1Ф.945.02.002 | | | |
|---|---|---|---|---|---|---|---|---|
| Разраб. | | Плаксина | | 14.11.88 | Проставка | Лит. | Масса | Масштаб |
| Пров. | | Пендерев | | 24.11.88 | | И | 0,94 | 1:2 |
| Н.контр. | | Третьяков | | 25.11.88 | | Лист | Листов 1 | |
| | | | | | Лист Б-20 ГОСТ 19903-74 / В ст.3 сп ГОСТ 14637-79 | Мосводоканалнипроект Отдел №5 | | |

Формат А4

1Ф.945.00.001

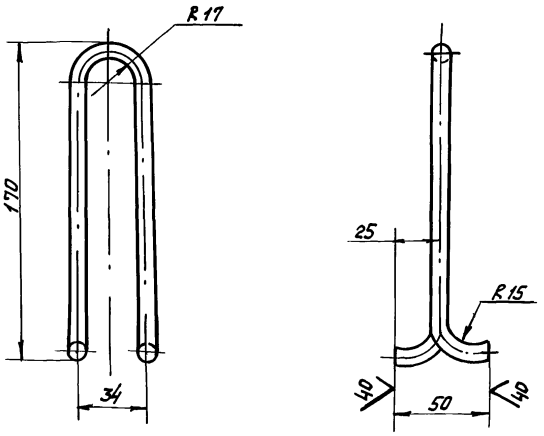


1. $h14, \pm \frac{IT14}{2}$.
2. Развернутая длина L = 380 мм.

| Изм. | Лист | № докум. | Подп. | Дата | 1Ф.945.00.001 | | | |
|---|---|---|---|---|---|---|---|---|
| Разраб. | | Плаксина | | 14.11.88 | Скоба | Лит. | Масса | Масштаб |
| Пров. | | Пендерев | | 24.11.88 | | И | 0,15 | 1:2 |
| Н.контр. | | Третьяков | | 25.11.88 | | Лист | Листов 1 | |
| | | | | | Круг 8-В- ГОСТ 2590-71 / В Ст3 сп-Д- ГОСТ 535-79 | Мосводоканалнипроект Отдел №5 | | |

Формат А4

1Ф 946.000СБ

Типовой проект 902-2-469.89
Альбом 7

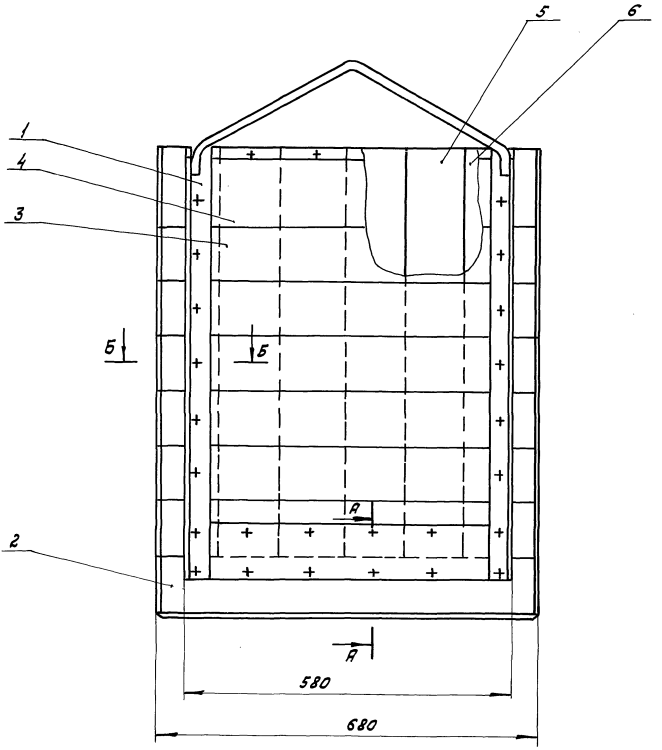


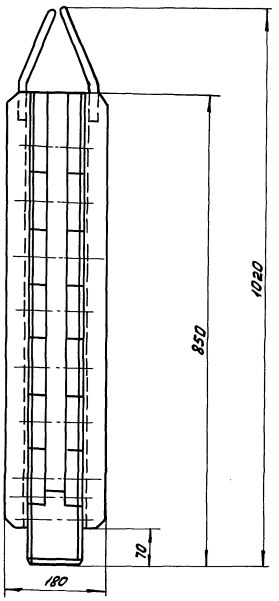


Б – Б
М1:2

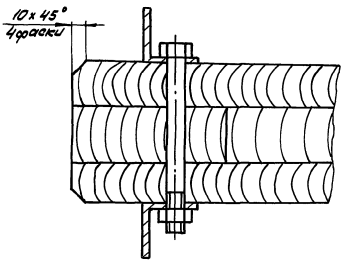


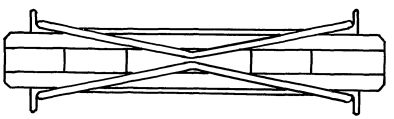

А – А
М1:2

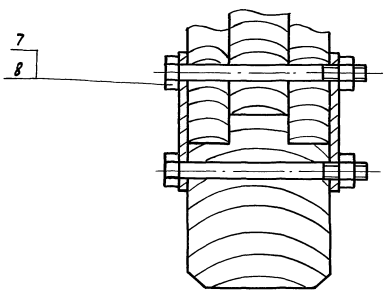


1. Затвор устанавливается в распределительной чаше первичных отстойников ф18м.
2. Шероховатость обрабатываемых поверхностей деталей без чертежа 40.
3. Влажность пиломатериалов должна быть не выше 15%.
4. Применять строганные доски плотно подогнать их друг к другу и антисептировать фтористым натрием.
5. Отверстия под болты в досках и бруске сверлить ф12.
6. Размеры для справок.

| | | | | | | | | |
|---|---|---|---|---|---|---|---|---|
| | | | | | 1Ф.946.000СБ | | | |
| Изм. | Лист | № докум. | Подп. | Дата | Затвор шандорный 600×800 | Литера | Масса | Масштаб |
| Разраб. | | Плаксина | | 14.11.88 | | И | 50 | 1:5 |
| Пров. | | Пендерев | | 24.11.88 | | Лист | Листов 1 | |
| Н. контр. | | Третьяков | | 25.11.88 | | Мосводоканал НИИпроект Отдел №5 | | |
| Утв. | | Кийдышев | | 4.01.89 | | | | |

Инв. № подл. | Подп. и дата | Взам. инв. № | Инв. № дубл. | Подп. и дата

Типовой проект 902-2-469.89
Альбом 7

| Формат | Зона | Поз. | Обозначение | Наименование | Кол. | Примечание |
|---|---|---|---|---|---|---|
| | | | | **Документация** | | |
| А2 | | | 1Ф.946.000 СБ | Сборочный чертеж | | |
| | | | | **Сборочные единицы** | | |
| А2 | | 1 | 1Ф.946.100 | Рама | 2 | |
| | | | | **Детали** | | |
| А4 | | 2 | 1Ф.946.001 | Брусок | 1 | |
| Б4 | | 3 | 1Ф.946.002 | Доска 100h14х30h14х680h14 | | |
| | | | | Сосна ГОСТ 9463-72 | 12 | 1,2кг |
| Б4 | | 4 | 1Ф.946.003 | Доска 145h14х30h14х680h14 | | |
| | | | | Сосна ГОСТ 9463-72 | 2 | 1,8кг |
| Б4 | | 5 | 1Ф.946.004 | Доска 110h14х40h14х725h14 | | |
| | | | | Сосна ГОСТ 9463-72 | 5 | 1,9кг |
| Б4 | | 6 | 1Ф.946.005 | Доска 130h14х40h14х725h14 | | |
| | | | | Сосна ГОСТ 9463-72 | 1 | 2,5кг |
| | | | | **Стандартные изделия** | | |
| | | 7 | | Болт М12х130.58.096 | | |
| | | | | ГОСТ 7798-70 | 28 | |
| | | 8 | | Гайка М12.5.096 ГОСТ 5915-70 | 28 | |

Подп. и дата | Инв.№ подл. | Взам. инв.№ | Инв.№ дубл. | Подп. и дата

1Ф.946.000

| Изм. | Лист | № докум. | Подп. | Дата |
|---|---|---|---|---|
| Разраб. | | Плаксина | | 14.11.88 |
| Пров. | | Пендерев | | 24.11.88 |
| Н.контр. | | Третьяков | | 25.11.88 |
| Утв. | | Куйбышев | | 4.01.89 |

Затвор шандарный 600х800

| Лит. | Лист | Листов |
|---|---|---|
| И | | 1 |

Мосводоканалниипроект Отдел №5

Формат А4

1Ф.946.001

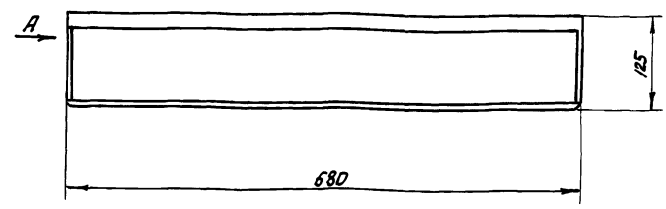


Вид А

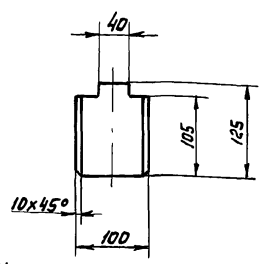


$h14, \pm \frac{JT14}{2}$.

| Изм. | Лист | № докум. | Подп. | Дата |
|---|---|---|---|---|
| Разраб. | | Плаксина | | 14.11.88 |
| Пров. | | Пендерев | | 24.11.88 |
| Н.контр. | | Третьяков | | 25.11.88 |

Брусок

Сосна ГОСТ 9463-72

| Лит. | Масса | Масштаб |
|---|---|---|
| И | 4.6 | 1:5 |
| Лист | Листов | |

Мосводоканалниипроект Отдел №5

Формат А4

| Формат | Зона | Поз. | Обозначение | Наименование | Кол. | Примечание |
|---|---|---|---|---|---|---|
| | | | | **Документация** | | |
| А2 | | | 1Ф.946.100 СБ | Сборочный чертеж | | |
| | | | | **Детали** | | |
| А4 | | 1 | 1Ф.946.101 | Дуга | 1 | |
| Б4 | | 2 | 1Ф.946.102 | Пластина | | |
| | | | | Полоса $\frac{Б-2-4х30\ ГОСТ\ 103-76}{ВСт3сп\ ГОСТ\ 535-79}$ | | |
| | | | | L = 500 h14 | 1 | 0,47кг |
| Б4 | | 3 | 1Ф.946.103 | Стойка | | |
| | | | | Уголок $\frac{40х40х4-В\ ГОСТ\ 8509-86}{Ст3сп-Д\ ГОСТ\ 535-79}$ | | |
| | | | | L = 780 h14 | 2 | 1,9кг |
| Б4 | | 4 | 1Ф.946.104 | Пластина | | |
| | | | | Полоса $\frac{Б-2-4х100\ ГОСТ\ 103-76}{ВСт3сп\ ГОСТ\ 535-79}$ | | |
| | | | | L = 500 h14 | 1 | 1,6кг |

Подп. и дата | Инв.№ подл. | Взам. инв.№ | Инв.№ дубл. | Подп. и дата

1Ф.946.100

| Изм. | Лист | № докум. | Подп. | Дата |
|---|---|---|---|---|
| Разраб. | | Плаксина | | 14.11.88 |
| Пров. | | Пендерев | | 24.11.88 |
| Н.контр. | | Третьяков | | 25.11.88 |
| Утв. | | Куйбышев | | |

Рама

| Лит. | Лист | Листов |
|---|---|---|
| И | | 1 |

Мосводоканалниипроект Отдел №5

Формат А4

1Ф.946.101

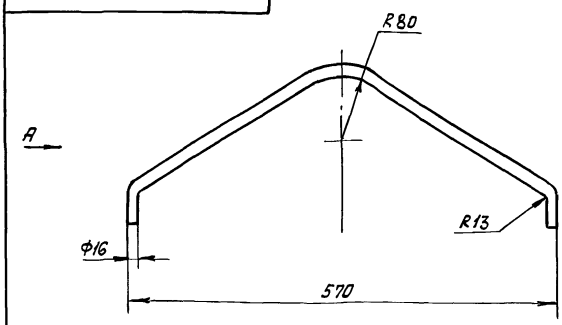


Вид А

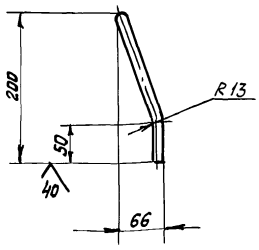


1. $h14, \pm \frac{JT14}{2}$.
2. Развернутая длина L = 760 мм.

| Изм. | Лист | № докум. | Подп. | Дата |
|---|---|---|---|---|
| Разраб. | | Плаксина | | 14.11.88 |
| Пров. | | Пендерев | | 24.11.88 |
| Н.контр. | | Третьяков | | 25.11.88 |

Дуга

Круг $\frac{16-В\ ГОСТ\ 2590-71}{ВСт3сп-Д\ ГОСТ\ 535-79}$

| Лит. | Масса | Масштаб |
|---|---|---|
| И | 1,2 | 1:5 |
| Лист | Листов 1 | |

Мосводоканалниипроект Отдел №5

1Ф 946.000 СБ

Типовой проект 902-2-469.89
Альбом 7

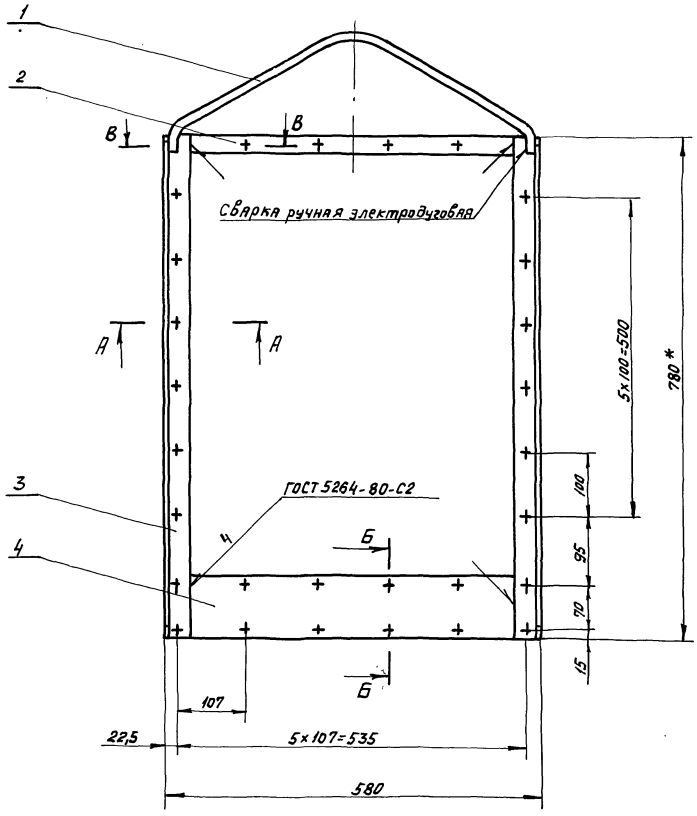


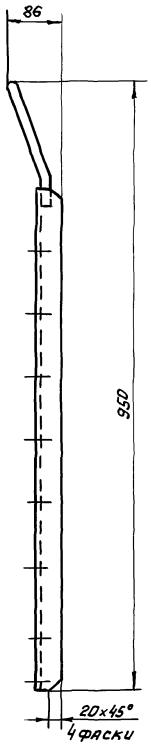


А-А
М1:1

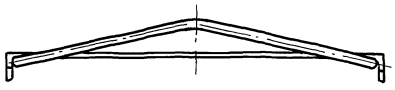

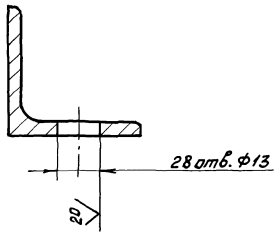


Б-Б
М1:1

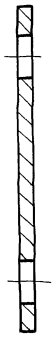

В-В
М1:1

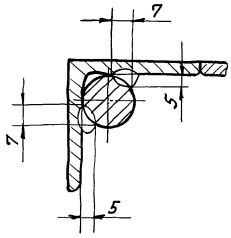


1. Окраску производить грунтом ХС-010, краской ЭМХС-710, серый, лаком ХС-76 IV В ГОСТ 9355-81.
2. H14, h14, $\frac{JT14}{2}$.
3. Шероховатость обрабатываемых поверхностей деталей без чертежа - $\sqrt{40}$.
4. *Размер для справок.
5. Сварку производить электродом типа Э42 ГОСТ 9467-75.

| | | | | | | | |
|---|---|---|---|---|---|---|---|
| | | | | | 1Ф 946.100 СБ | | |
| Изм. | Лист | № докум. | Подп. | Дата | Рама | Лит. | Масса | Масштаб |
| Разраб. | | Плаксина | | 14.11.91 | | И | 7,1 | 1:5 |
| Пров. | | Пендерев | | 24.11.91 | | Лист | Листов 1 |
| Н.контр. | | Третьяков | | 25.11.91 | | Мосводоканалниипроект Отдел №5 | |
| Утв. | | Куйбышев | | | | | |

Инв. № подл. | Подп. и дата | Взам. инв. № | Инв. № дубл. | Подп. и дата

Типовой проект 902-2-469.89
Альбом 7

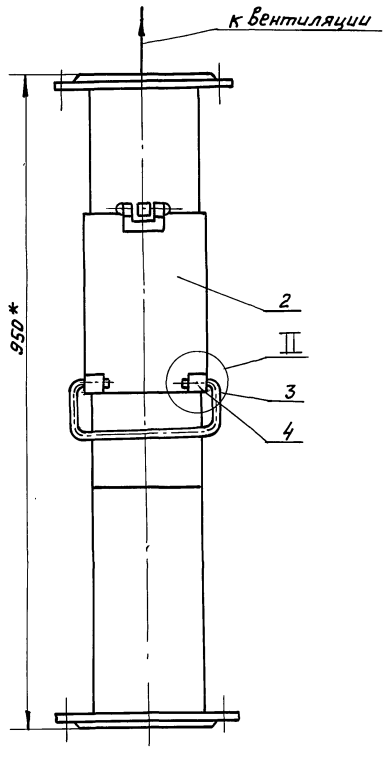


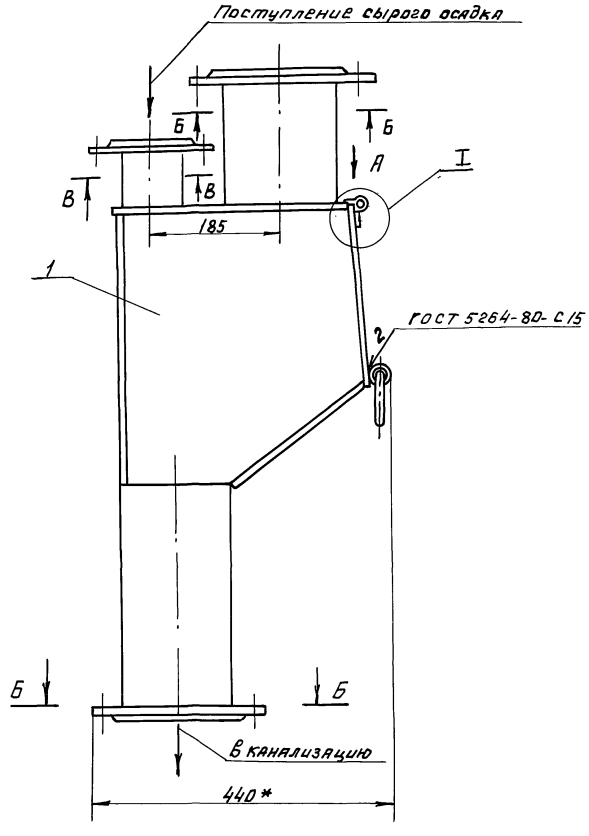


В-В

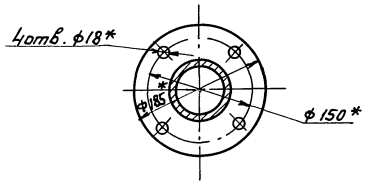


II
М1:2




I
М1:1

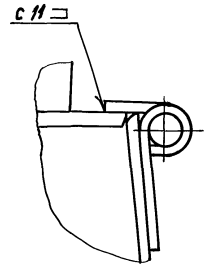


Вид А
М1:1

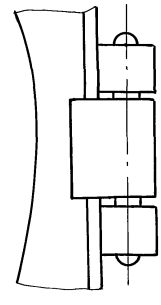

Б-Б

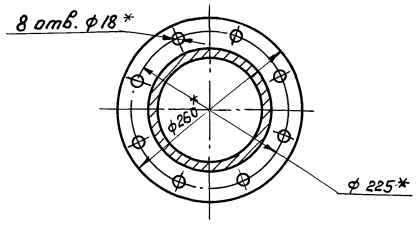


1. $H14, \pm \frac{IT14}{2}$.
2. * Размеры для справок.
3. Окраску произвести грунтом ХС-010, краской Эм ХС-710 и лаком ХС-76 IV В ГОСТ 9355-81.
4. Шероховатость обрабатываемых поверхностей деталей без чертежа - $\sqrt{40}$.

| | | | | | | | |
|---|---|---|---|---|---|---|---|
| | | | | | 9А.725.00.000СБ | | |
| Изм. | Лист | № докум. | Подп. | Дата | Пробоотборник | Лит. | Масса | Масштаб |
| Разраб. | | Плакцина | | 14.11.88 | | И | 32,6 | 1:5 |
| Пров. | | Пендерев | | 24.11.88 | | Лист | Листов 1 |
| Н.контр. | | Третьяков | | 25.11.88 | | Мособводоканалниипроект Отдел №5 | |
| Утв. | | Куйбышев | | 4.01.89 | | | |

Инв.№ подл. | Подп. и дата | Взам. инв.№ | Инв.№ дубл. | Подп. и дата

Типовой проект 902-2-469.89
Альбом 7

| Формат | Зона | Поз. | Обозначение | Наименование | Кол. | Примечание |
|---|---|---|---|---|---|---|
| | | | | Документация | | |
| А2 | | | 9А.725.00.000СБ | Сборочный чертеж | | |
| | | | | Сборочные единицы | | |
| А4 | | 1 | 9А.725.01.000 | Корпус | 1 | |
| А4 | | 2 | 9А.725.02.000 | Крышка откидная | 1 | |
| | | | | Детали | | |
| А4 | | 3 | 9А.725.00.001 | Ручка | 1 | |
| Б4 | | 4 | 9А.725.00.002 | Втулка | | |
| | | | | Труба 15х2,5 ГОСТ 8734-75 / В20 ГОСТ 8733-74 | | |
| | | | | L = 25h14 | 2 | 0,06кг |

| Изм | Лист | № докум. | Подп. | Дата |
|---|---|---|---|---|
| Разраб. | | Плаксина | | 15.11.88 |
| Пров. | | Пендерев | | 24.11.88 |
| Н. контр. | | Третьяков | | 25.11.88 |
| Утв. | | Куйбышев | | 4.01.89 |

9А.725.00.000

Пробоотборник

| Лит. | Лист | Листов |
|---|---|---|
| И | | 1 |

Мосводоканалниипроект Отдел №5

Формат А4

| Формат | Зона | Поз. | Обозначение | Наименование | Кол. | Примечание |
|---|---|---|---|---|---|---|
| | | | | Документация | | |
| А2 | | | 9А.725.01.000 СБ | Сборочный чертеж | | |
| | | | | Детали | | |
| А2 | | 1 | 9А.725.01.001 | Патрубок | 1 | |
| А4 | | 2 | 9А.725.01.002 | Лист | 1 | |
| А4 | | 3 | 9А.725.01.003 | Лист | 2 | |
| А4 | | 4 | 9А.725.01.004 | Лист | 1 | |
| Б4 | | 5 | 9А.725.01.005 | Патрубок | | |
| | | | | Труба 89х4 ГОСТ 8732-78 / В ст2сп ГОСТ 8731-74 | | |
| | | | | L = 93h14 | 1 | 0,8кг |
| Б4 | | 6 | 9А.725.01.006 | Патрубок | | |
| | | | | Труба 159х6 ГОСТ 8732-78 / В Ст2сп ГОСТ 8731-74 | | |
| | | | | L = 190h14 | 1 | 4,5кг |
| Б4 | | 7 | 9А.725.01.007 | Лист | | |
| | | | | Лист Б-3,0 ГОСТ 19903-74 / В Ст3сп ГОСТ 16523-70 | | |
| | | | | 395h14х170h14 | 1 | 2,0кг |
| | | | | Стандартные изделия | | |
| | | 8 | | Фланец 1-150-2,5 ст 25 ГОСТ 12820-80 | 2 | |
| | | 9 | | Фланец 1-80-2,5 ст 25 ГОСТ 12820-80 | 1 | |

| Изм | Лист | № докум. | Подп. | Дата |
|---|---|---|---|---|
| Разраб. | | Плаксина | | 16.11.88 |
| Пров. | | Пендерев | | 24.11.88 |
| Н. контр. | | Третьяков | | 25.11.88 |
| Утв. | | Куйбышев | | 4.01.89 |

9А.725.01.000

Корпус

| Лит. | Лист | Листов |
|---|---|---|
| И | | 1 |

Мосводоканалниипроект Отдел №5

Формат А4

9А.725.01.000СБ

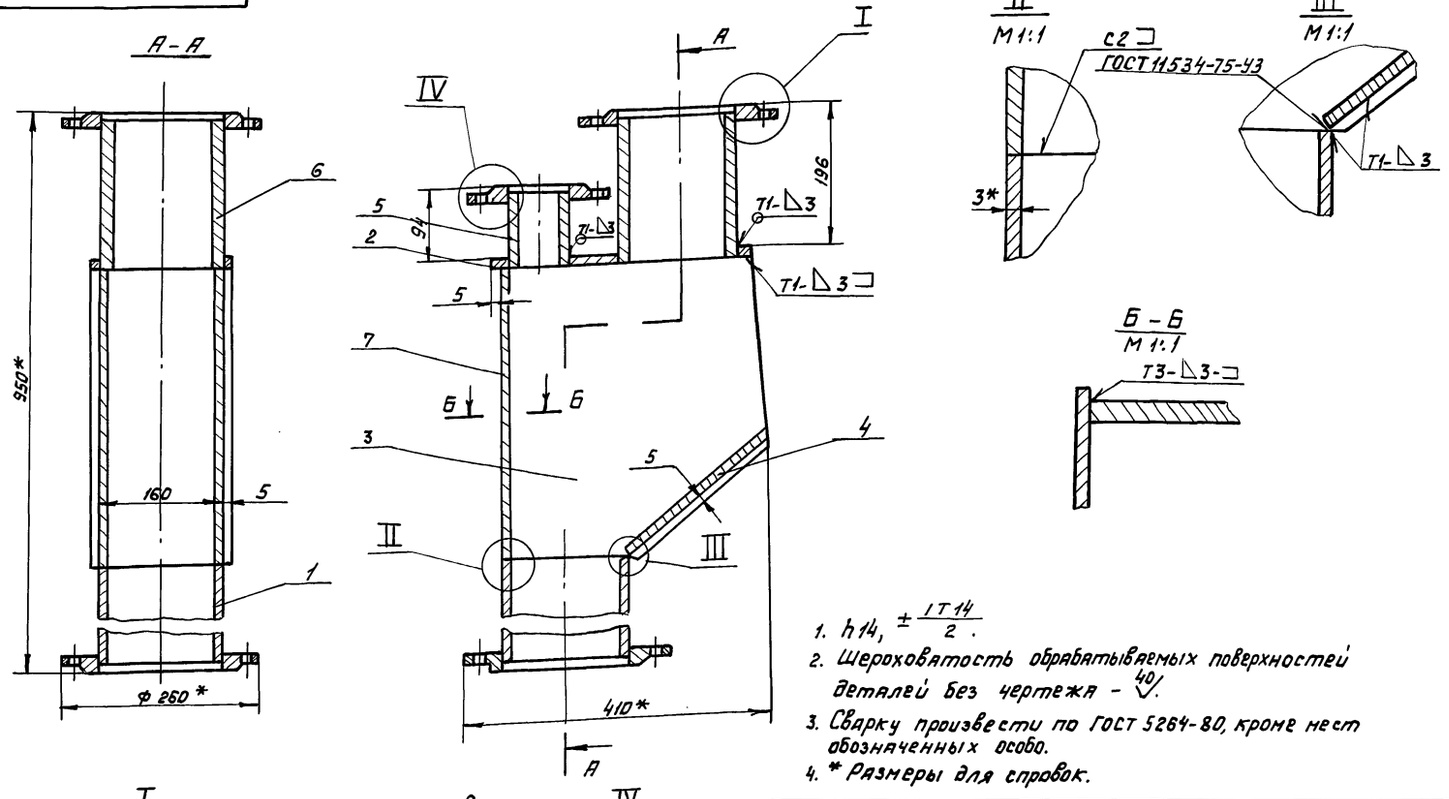


1. h14, $\pm\frac{IT14}{2}$.
2. Шероховатость обрабатываемых поверхностей деталей без чертежа - 40.
3. Сварку произвести по ГОСТ 5264-80, кроме мест обозначенных особо.
4. * Размеры для справок.

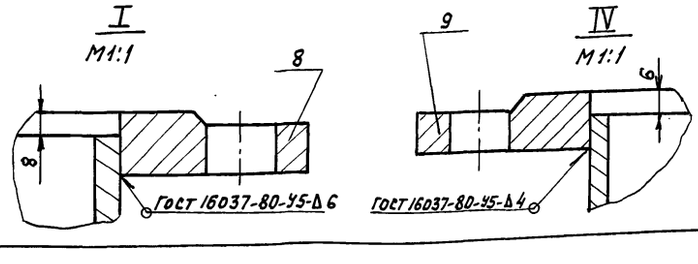


| Изм | Лист | № докум. | Подп. | Дата |
|---|---|---|---|---|
| Разраб. | | Плаксина | | 16.11.88 |
| Пров. | | Пендерев | | 24.11.88 |
| Н. контр. | | Третьяков | | 25.11.88 |
| Утв. | | Куйбышев | | 4.01.89 |

9А.725.01.000СБ

Корпус

| Лит. | Масса | Масштаб |
|---|---|---|
| И | 30.0 | 1:5 |

Лист | Листов 1

Мосводоканалниипроект Отдел №5

Типовой проект 902-2-469.89
Альбом 7

9А.725.01.001

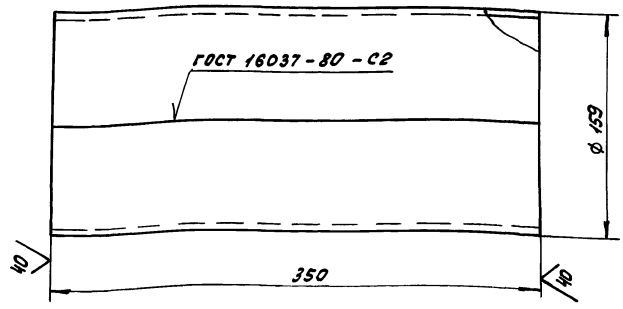


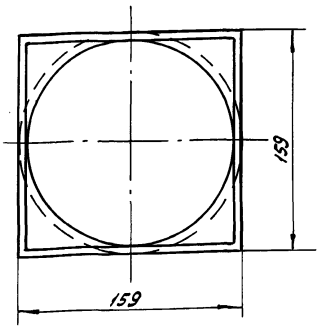


Развертка
М 1:5

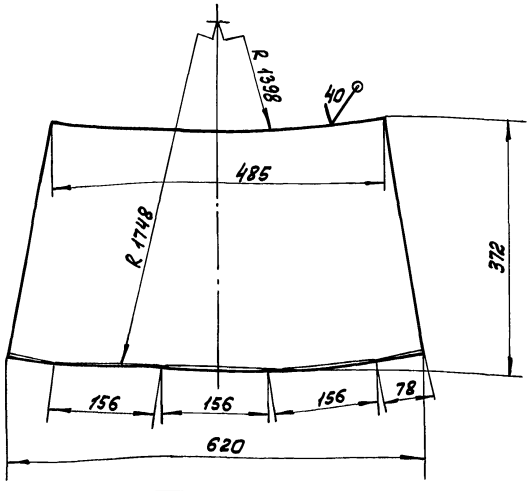


$h14 \pm \frac{IT14}{2}$.

| | | | | | | | |
|---|---|---|---|---|---|---|---|
| | | | | | 9А.725.01.001 | | |
| Изм. | Лист | № докум. | Подп. | Дата | Патрубок | Лит. | Масса | Масштаб |
| Разраб. | | Плаксина | | 16.11.88 | | И | 4,8 | 1:2,5 |
| Пров. | | Пендерев | | 24.11.88 | | Лист | Листов 1 |
| Н.контр. | | Третьяков | | 25.11.88 | Лист 6-3,0 ГОСТ 19903-74 / В Ст.3сп ГОСТ 16523-70 | Мосводоканалниипроект Отдел №5 | |

Формат А2

Инв.№ подл. | Подп. и дата | Взам. инв.№ | Инв.№ дубл. | Подп. и дата

9А.725.01.002

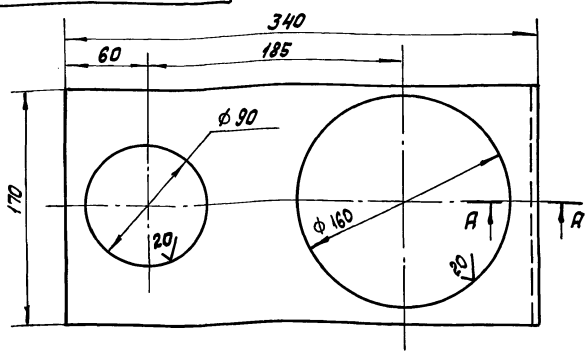


А-А
М 1:1

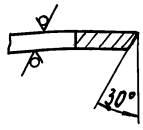


$H14, h14 \pm \frac{IT14}{2}$.

| | | | | | | | |
|---|---|---|---|---|---|---|---|
| | | | | | 9А.725.01.002 | | |
| Изм. | Лист | № докум. | Подп. | Дата | Лист | Лит. | Масса | Масштаб |
| Разраб. | | Плаксина | | 16.11.88 | | И | 1,5 | 1:2,5 |
| Пров. | | Пендерев | | 24.11.88 | | Лист | Листов 1 |
| Н.контр. | | Третьяков | | 25.11.88 | Лист 6-5 ГОСТ 19903-74 / В Ст.3сп ГОСТ 14637-79 | Мосводоканалниипроект Отдел №5 | |

Формат А4

9А.725.01.003

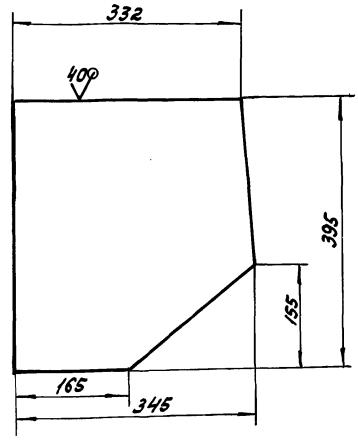


$h14, \pm \frac{IT14}{2}$.

| | | | | | | | |
|---|---|---|---|---|---|---|---|
| | | | | | 9А.725.01.003 | | |
| Изм. | Лист | № докум. | Подп. | Дата | Лист | Лит. | Масса | Масштаб |
| Разраб. | | Плаксина | | 16.11.88 | | И | 3,2 | 1:5 |
| Пров. | | Пендерев | | 24.11.88 | | Лист | Листов 1 |
| Н.контр. | | Третьяков | | 25.11.88 | Лист 6-3 ГОСТ 19903-74 / В Ст.3сп ГОСТ 16523-70 | Мосводоканалниипроект Отдел №5 | |

Копировал Инв.№ 23883-07 22 Формат А4

Типовой проект 902-2-469.89
Альбом 7

9А. 725.01.004

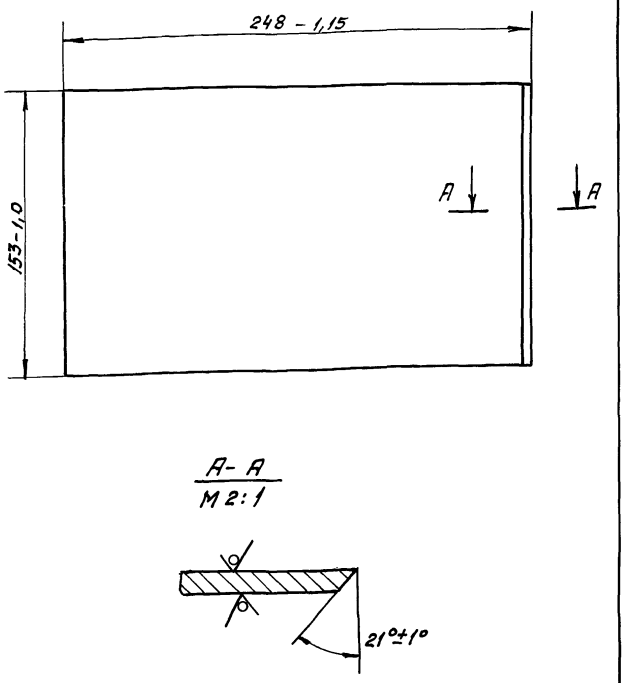


| Изм. | Лист | № докум. | Подп. | Дата |
|---|---|---|---|---|
| Разраб. | | Плаксина | | 16.11.88 |
| Пров. | | Пендерев | | 24.11.88 |
| Н. контр. | | Третьяков | | 25.11.88 |

9А. 725.01.004

| Лит. | Масса | Масштаб |
|---|---|---|
| И | 0,8 | 1:1 |
| Лист | Листов 1 | |

Лист: Б-3 ГОСТ 19903-74 / Вст3сп ГОСТ 16523-70

Мосводоканалниипроект Отдел №5

Формат А4

| Формат | Зона | Поз. | Обозначение | Наименование | Кол. | Примечание |
|---|---|---|---|---|---|---|
| | | | | Документация | | |
| А4 | | | 9А. 725.02.000СБ | Сборочный чертеж | | |
| | | | | Сборочные единицы | | |
| А4 | | 1 | 9А. 725.02.100 | Петля | 1 | |
| | | | | Детали | | |
| Б4 | | 2 | 9А. 725.02.001 | Лист | | |
| | | | | Лист Б-3 ГОСТ 19903-74 / Вст3сп ГОСТ 16523-70 | | |
| | | | | 260h14×190h14 | 1 | 1,0кг |

| Изм. | Лист | № докум. | Подп. | Дата |
|---|---|---|---|---|
| Разраб. | | Плаксина | | 16.11.88 |
| Пров. | | Пендерев | | 24.11.88 |
| Н. контр. | | Третьяков | | 25.11.88 |

9А. 725.02.000

| Лит. | Лист | Листов |
|---|---|---|
| И | | 1 |

Крышка откидная

Мосводоканалниипроект Отдел №5

Формат А4

9А. 725.02.000СБ

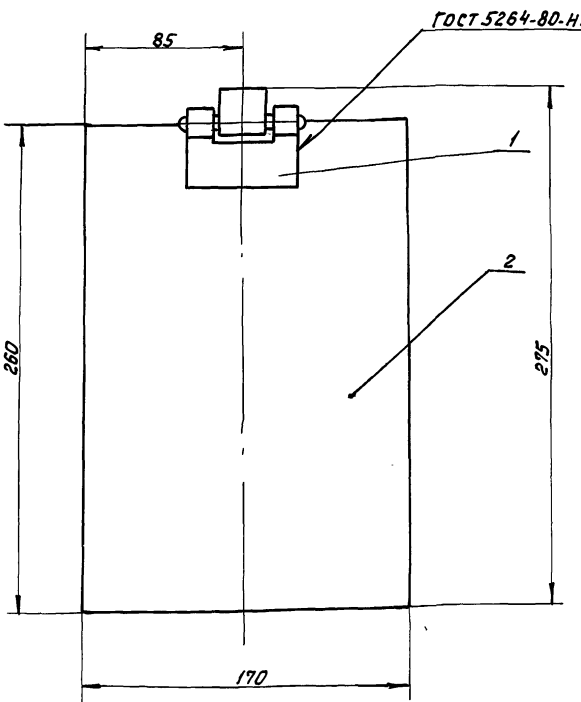


1. Размеры для справки.
2. Шероховатость обрабатываемых поверхностей деталей без чертежа – 40/.

| Изм. | Лист | № докум. | Подп. | Дата |
|---|---|---|---|---|
| Разраб. | | Плаксина | | 16.11.88 |
| Пров. | | Пендерев | | 24.11.88 |
| Н. контр. | | Третьяков | | 25.11.88 |
| Утв. | | Куйбышев | | 01.01.89 |

9А. 725.02.000СБ

| Лит. | Масса | Масштаб |
|---|---|---|
| И | 1,5 | 1:2 |
| Лист | Листов 1 | |

Крышка откидная

Мосводоканалниипроект Отдел №5

Формат А4

| Формат | Зона | Поз. | Обозначение | Наименование | Кол. | Примечание |
|---|---|---|---|---|---|---|
| | | | | Документация | | |
| А4 | | | 9А. 725.02.100СБ | Сборочный чертеж | | |
| | | | | Детали | | |
| А4 | | 1 | 9А. 725.02.101 | Скоба | 1 | |
| А4 | | 2 | 9А. 725.02.102 | Скоба | 1 | |
| Б4 | | 3 | 9А. 725.02.103 | Ось | | |
| | | | | Круг Б-В-ГОСТ 2590-71 / Вст3сп-II-ГОСТ 535-79 | | |
| | | | | L = 75h14 | 1 | 0,02кг |

| Изм. | Лист | № докум. | Подп. | Дата |
|---|---|---|---|---|
| Разраб. | | Плаксина | | 16.11.88 |
| Пров. | | Пендерев | | 24.11.88 |
| Н. контр. | | Третьяков | | 25.11.88 |
| Утв. | | Куйбышев | | 01.01.89 |

9А. 725.02.100

| Лит. | Лист | Листов |
|---|---|---|
| И | | 1 |

Петля

Мосводоканалниипроект Отдел №5

Типовой проект 902-2-469.89
Альбом 7

9А.725.02.100СБ

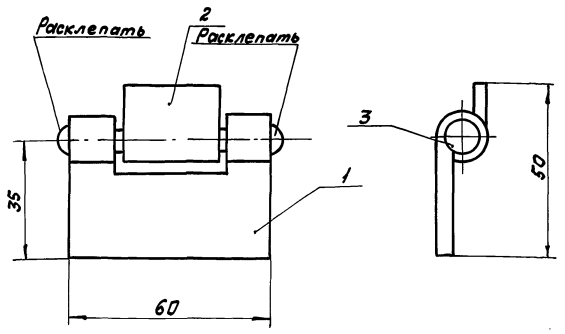


1. Размеры для справок.
2. При расклепывании концов оси поз. 3 должно быть обеспечено свободное проворачивание скоб поз. 1 и 2 относительно друг друга.
3. Шероховатость обрабатываемых поверхностей деталей без чертежа 40/.

| Изм. | Лист | N° докум. | Подп. | Дата | 9А.725.02.100СБ | | | |
|---|---|---|---|---|---|---|---|---|
| Разраб. | | Плаксина | | 17.11.88 | Петля | Лит. | Масса | Масштаб |
| Пров. | | Пендерев | | 24.11.88 | | И | 0,15 | 1:1 |
| | | | | | | Лист | Листов 1 | |
| Н. контр. | | Третьяков | | 25.11.88 | | Мосводоканалниипроект Отдел N5 | | |
| Утв. | | Куйбышев | | 14.01.89 | | | | |

Инв. N подл. | Подп. и дата | Взам. инв. N | Инв. N дубл. | Подп. и дата

Формат А4

9А.725.02.101

20/(√)

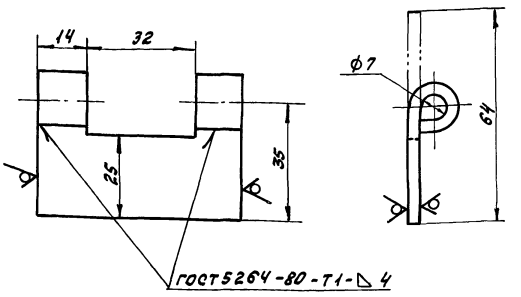


Н14, h14 ± IT14/2.

| Изм. | Лист | N° докум. | Подп. | Дата | 9А 725.02.101 | | | |
|---|---|---|---|---|---|---|---|---|
| Разраб. | | Плаксина | | 17.11.88 | Скоба | Лит. | Масса | Масштаб |
| Пров. | | Пендерев | | 24.11.88 | | И | 0,08 | 1:1 |
| | | | | | | Лист | Листов 1 | |
| Н. контр. | | Третьяков | | 25.11.88 | полоса 6-2-4х60 ГОСТ 103-76 / Вст3сп ГОСТ 535-79 | Мосводоканалниипроект Отдел N 5 | | |

Инв. N подл. | Подп. и дата | Взам. инв. N | Инв. N дубл. | Подп. и дата

Формат А4

9А.725.02.102

√(√)

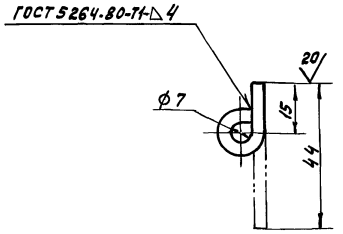


Н14, h14, ± IT14/2.

| Изм. | Лист | N° докум. | Подп. | Дата | 9А.725.02.102 | | | |
|---|---|---|---|---|---|---|---|---|
| Разраб. | | Плаксина | | 17.11.88 | Скоба | Лит. | Масса | Масштаб |
| Пров. | | Пендерев | | 24.11.88 | | И | 0,05 | 1:1 |
| | | | | | | Лист | Листов 1 | |
| Н. контр. | | Третьяков | | 25.11.88 | полоса 6-2-4х20 ГОСТ 103-76 / Вст3сп ГОСТ 535-79 | Мосводоканалниипроект Отдел N°5 | | |

Инв. N подл. | Подп. и дата | Взам. инв. N | Инв. N дубл. | Подп. и дата

Формат А4

9А.725.00.001

40/(√)

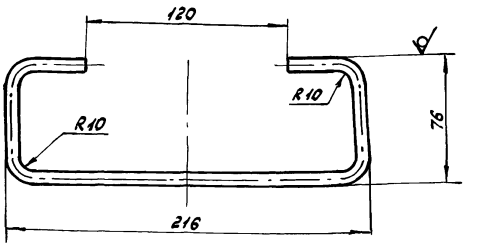


1. Развернутая длина L = 450 мм.
2. Н14, h14, ± IT14/2.

| Изм. | Лист | N° докум. | Подп. | Дата | 9А.725.00.001 | | | |
|---|---|---|---|---|---|---|---|---|
| Разраб. | | Плаксина | | 17.11.88 | Ручка | Лит. | Масса | Масштаб |
| Пров. | | Пендерев | | 24.11.88 | | И | 0,18 | 1:2 |
| | | | | | | Лист | Листов 1 | |
| Н. контр. | | Третьяков | | 25.11.88 | круг 8-В-ГОСТ 2590-71 / Вст3сп-II ГОСТ 535-79 | Мосводоканалниипроект Отдел N°5 | | |

Инв. N подл. | Подп. и дата | Взам. инв. N | Инв. N дубл. | Подп. и дата

Копировал



Формат А4

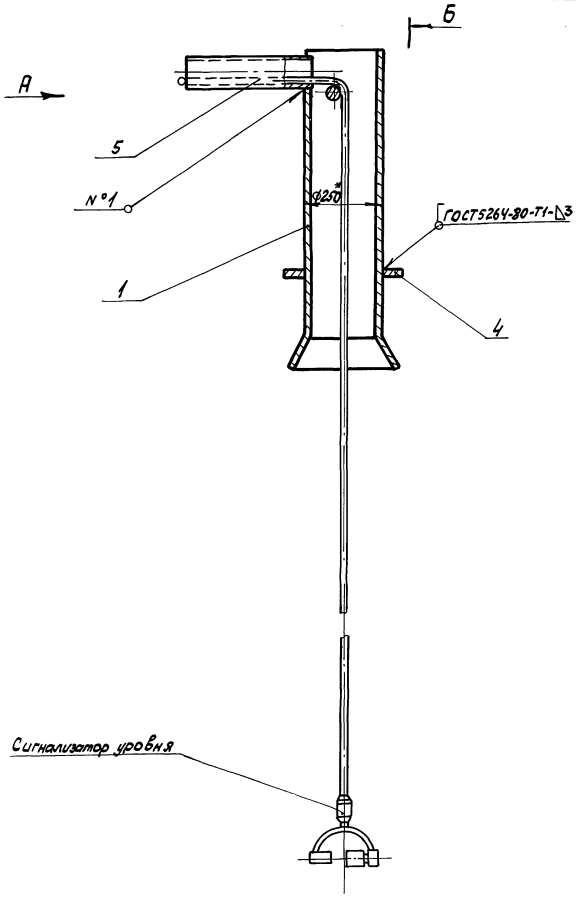


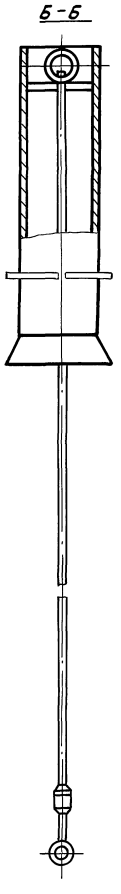


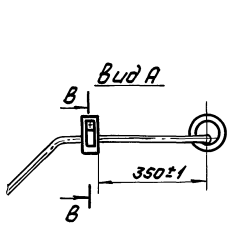


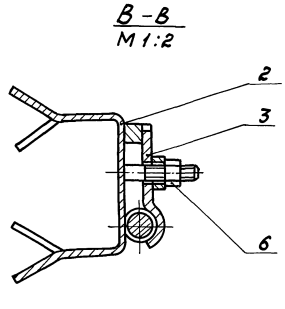


1. Опорные пластины поз. 4 приварить после установки корпуса.
2. Детали поз. 1, 2, 4 (после заделки в бетон) и деталь поз. 3 покрыть грунтом ХС-010, краска ЭМ ХС-710, серый, лак ХС-76 IV В ГОСТ 9355-81 кругом кроме резьбы.
3. Конец патрубка поз. 5 заделать заподлицо с бортом отстойника.
4. * - Размеры для справок.
5. Шероховатость обрабатываемых поверхностей детали без чертежа - $\overset{40}{\nabla}$.

| | | | | | | | |
|---|---|---|---|---|---|---|---|
| | | | | | ЗР.89.000СБ | | |
| Изм. | Лист | № докум. | Подп. | Дата | Устройство для сигнализатора уровня осадка | Литера | Масса | Масштаб |
| Разраб. | | Плаксина | | 13.11.89 | | И | 28,0 | 1:10 |
| Пров. | | Пендерев | | 24.11.89 | | Лист | Листов 1 | |
| Н.контр. | | Третьяков | | 25.11.89 | | Мосводоканалнипроект Отдел № 5 | | |
| Утв. | | Куйбышев | | 01.89 | | | | |

Инв. № подл. | Подпись и дата | Взам. инв. № | Инв. № дубл. | Подпись и дата

Типовой проект 902-2-469.89
Альбом 7

| Формат | Зона | Поз. | Обозначение | Наименование | Кол. | Примечание |
|---|---|---|---|---|---|---|
| | | | | Документация | | |
| А2 | | | 3Р. 89. 000 СБ | Сборочный чертеж | | |
| | | | | Сборочные единицы | | |
| А4 | | 1 | 3Р. 89. 100 | Корпус | 1 | |
| А4 | | 2 | 3Р. 89. 200 | Скоба закладная | 1 | |
| А4 | | 3 | 3Р. 89. 300 | Прижим | 1 | |
| | | | | Детали | | |
| А4 | | 4 | 3Р. 89. 001 | Пластина опорная | 2 | |
| Б4 | | 5 | 3Р. 89. 002 | Патрубок закладной | | |
| | | | | Труба 65х4 | | |
| | | | | ГОСТ 3262-75 | | |
| | | | | $\ell$ = 430 h14 | 1 | 3,0 кг |
| | | | | Стандартные изделия | | |
| | | 6 | | Гайка М10-5.05 | | |
| | | | | ГОСТ 5915-70 | 1 | |

Подп. и дата | Инв. № дубл. | Взам. инв. № | Подп. и дата | Инв. № подл.

| Изм. | Лист | № докум. | Подп. | Дата |
|---|---|---|---|---|
| Разраб. | | Плаксина | | 17.11.88 |
| Пров. | | Пендерев | | 24.11.88 |
| Н. контр. | | Третьяков | | 25.11.88 |
| Утв. | | Куйбышев | | 4.01.89 |

3Р. 89. 000

Устройство для сигнализатора уровня осадка

| Лит. | Лист | Листов |
|---|---|---|
| И | | 1 |

Мосводоканалнии проект Отдел №5

формат А4

3Р. 89. 100 СБ

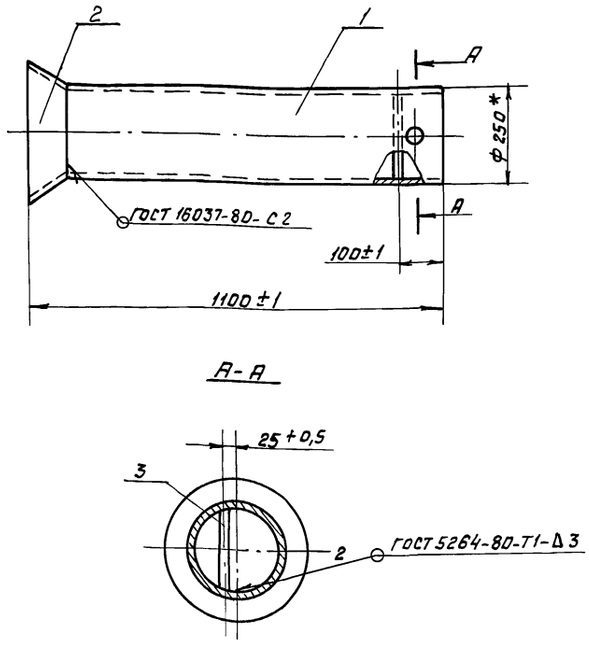


1. Шероховатость обрабатываемых поверхностей деталей без чертежа – 40/.
2* Размеры для справок.

Подп. и дата | Инв. № дубл. | Взам. инв. № | Подп. и дата | Инв. № подл.

| Изм. | Лист | № докум. | Подп. | Дата |
|---|---|---|---|---|
| Разраб. | | Плаксина | | 18.11.88 |
| Пров. | | Пендерев | | 24.11.88 |
| Н. контр. | | Третьяков | | 25.11.88 |
| Утв. | | Куйбышев | | 4.01.89 |

3Р. 89. 100 СБ

Корпус

| Лит. | Масса | Масштаб |
|---|---|---|
| И | 19 | 1:10 |

Лист | Листов 1

Мосводоканалнии проект Отдел №5

формат А4

| Формат | Зона | Поз. | Обозначение | Наименование | Кол. | Примечание |
|---|---|---|---|---|---|---|
| | | | | Документация | | |
| А4 | | | 3Р. 89. 100 СБ | Сборочный чертеж | | |
| | | | | Детали | | |
| А4 | | 1 | 3Р. 89. 101 | Труба | 1 | |
| А4 | | 2 | 3Р. 89. 102 | Конус | 1 | |
| Б4 | | 3 | 3Р. 89. 103 | Пруток | | |
| | | | | Проволока 8-I | | |
| | | | | ГОСТ 3282-74 | | |
| | | | | $\ell$ = 240 h14 | 1 | 0,01 кг |

Подп. и дата | Инв. № дубл. | Взам. инв. № | Подп. и дата | Инв. № подл.

| Изм. | Лист | № докум. | Подп. | Дата |
|---|---|---|---|---|
| Разраб. | | Плаксина | | 18.11.88 |
| Пров. | | Пендерев | | 24.11.88 |
| Н. контр. | | Третьяков | | 25.11.88 |
| Утв. | | Куйбышев | | 4.01.89 |

3Р. 89. 100

Корпус

| Лит. | Лист | Листов |
|---|---|---|
| И | | 1 |

Мосводоканалнии проект Отдел №5

формат А4

3Р. 89. 101

20/ (√)

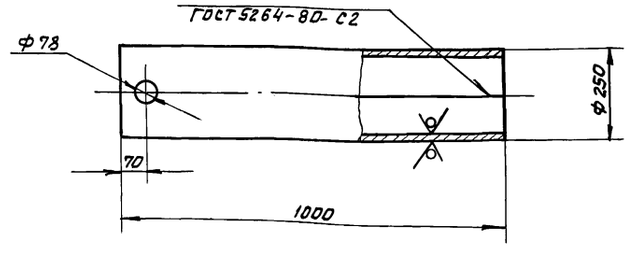


1. Развернутая длина $\ell$ = 775 мм.
2. H14, h14, $\pm \frac{IT14}{2}$.

Подп. и дата | Инв. № дубл. | Взам. инв. № | Подп. и дата | Инв. № подл.

| Изм. | Лист | № докум. | Подп. | Дата |
|---|---|---|---|---|
| Разраб. | | Плаксина | | 18.11.88 |
| Пров. | | Пендерев | | 24.11.88 |
| Н. контр. | | Третьяков | | 25.11.88 |

3Р. 89. 101

Труба

| Лит. | Масса | Масштаб |
|---|---|---|
| И | 18,3 | 1:10 |

Лист | Листов 1

Лист Б-3 ГОСТ 19903-74 / В Ст.3сп ГОСТ 16523-70

Мосводоканалнии проект Отдел №5

Копировал Ф. 23883-07 26 формат А4

Типовой проект 902-2-463.89
Альбом 7

3Р.89.102

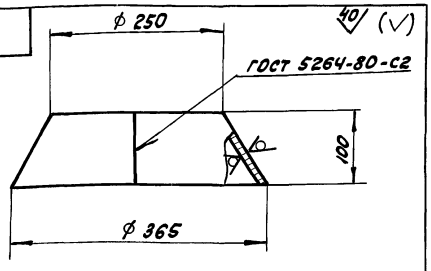


Развертка

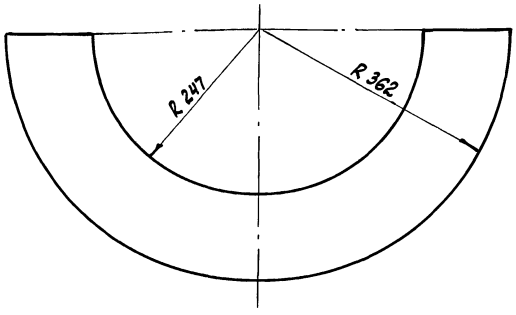


$h14 \pm \frac{IT14}{2}$.

| Изм. | Лист | № докум. | Подп. | Дата |
|---|---|---|---|---|
| Разраб. | | Плаксина | | 18.11.88 |
| Пров. | | Пендерев | | 24.11.88 |
| Н.контр. | | Третьяков | | 25.11.88 |

3Р.89.102

Конус

| Лит. | Масса | Масштаб |
|---|---|---|
| И | 0,65 | 1:5 |
| Лист | Листов | |

Лист 5-3 ГОСТ 19903-74 / Ст3сп ГОСТ 16523-70

Мосводоканалниипроект Отдел №5

Формат А4

3Р.89.200

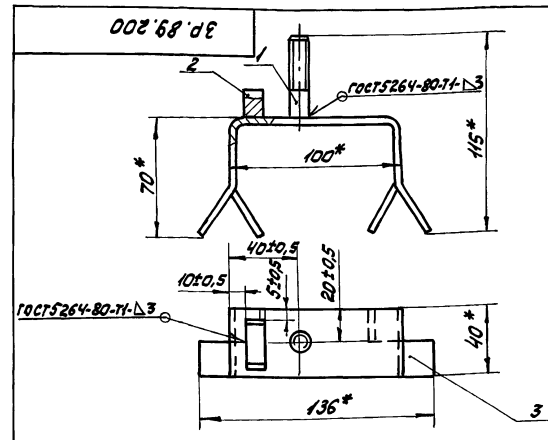


* Размеры для справок.

| Формат | Зона | Поз. | Обозначение | Наименование | Кол. | Примечание |
|---|---|---|---|---|---|---|
| | | | | Детали | | |
| А4 | | 1 | 3Р.89.201 | Шпилька | 1 | |
| А4 | | 2 | 3Р.89.202 | Упор | 1 | |
| А4 | | 3 | 3Р.89.203 | Скоба | 1 | |

| Изм. | Лист | № докум. | Подп. | Дата |
|---|---|---|---|---|
| Разраб. | | Плаксина | | 18.11.88 |
| Пров. | | Пендерев | | 24.11.88 |
| Н.контр. | | Третьяков | | 25.11.88 |
| Утв. | | Куйбышев | | 4.01.89 |

3Р.89.200

Скоба закладная

| Лит. | Масса | Масштаб |
|---|---|---|
| И | 0,4 | 1:2 |
| Лист | Листов 1 | |

Мосводоканалниипроект Отдел №5

Формат А4

3Р.89.201

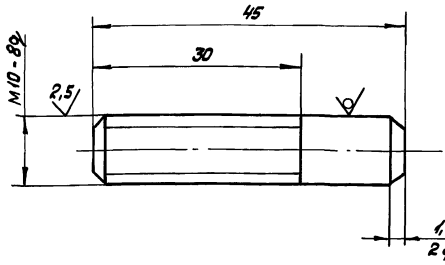


Неуказанные предельные отклонения размеров: $h14, \pm \frac{IT14}{2}$.

| Изм. | Лист | № докум. | Подп. | Дата |
|---|---|---|---|---|
| Разраб. | | Плаксина | | 18.11.88 |
| Пров. | | Пендерев | | 24.11.88 |
| Н.контр. | | Третьяков | | 25.11.88 |

3Р.89.201

Шпилька

| Лит. | Масса | Масштаб |
|---|---|---|
| И | 0,03 | 2:1 |
| Лист | Листов 1 | |

Круг 10-В-ГОСТ 2590-71 / Ст3сп-II-ГОСТ 535-79

Мосводоканалниипроект Отдел №5

Формат А4

3Р.89.202

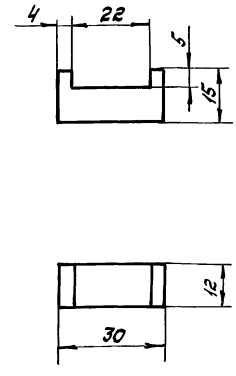


$H14, h14, \pm \frac{IT14}{2}$.

| Изм. | Лист | № докум. | Подп. | Дата |
|---|---|---|---|---|
| Разраб. | | Плаксина | | 18.11.88 |
| Пров. | | Пендерев | | 24.11.88 |
| Н.контр. | | Третьяков | | 25.11.88 |

3Р.89.202

Упор

| Лит. | Масса | Масштаб |
|---|---|---|
| И | 0,04 | 1:1 |
| Лист | Листов 1 | |

Ст.3 ГОСТ 380-71

Мосводоканалниипроект Отдел №5

Калька Ф№ 23883-07 27 Формат А4

Типовой проект 902-2-463.89
Альбом 7

## 3Р.89.203

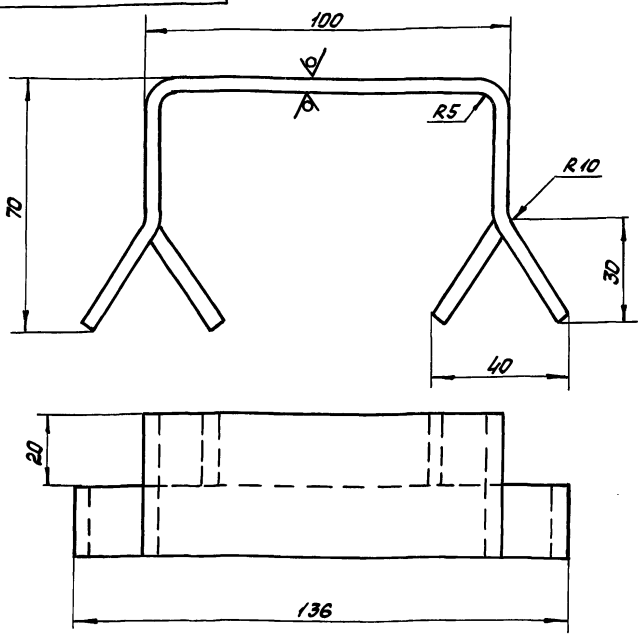


1. Развернутая длина ℓ = 230мм.
2. H14, h14, ± IT14/2.

| Изм. | Лист | N° докум. | Подп. | Дата |
|---|---|---|---|---|
| Разраб. | | Плаксина | | 18.11.89 |
| Пров. | | Пендерев | | 24.11.89 |
| Н.контр. | | Третьяков | | 25.11.89 |

**Скоба**

| Лит. | Масса | Масштаб |
|---|---|---|
| И | 0,3 | 1:1 |
| Лист | Листов 1 | |

Полоса Б-2 24х40 ГОСТ 103-76 / Ст.3сп ГОСТ 535-79

Мосводоканалниипроект
Отдел N°5

Формат А4

## 3Р.89.300

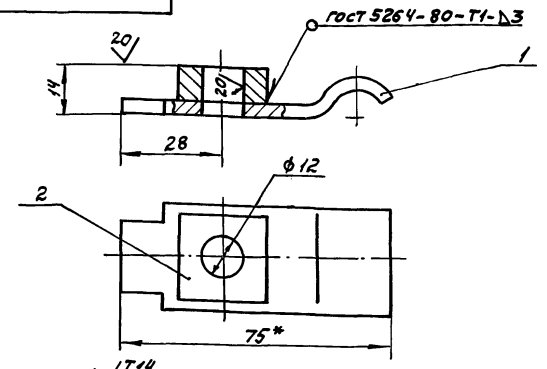


1. H14, h14, ± IT14/2.
2. Шероховатость обрабатываемых поверхностей детали без чертежа - 40.
3. * Размеры для справок.

| Формат | Зона | Поз. | Обозначение | Наименование | Кол. | Примечание |
|---|---|---|---|---|---|---|
| | | | | | | |
| | | | | Детали | | |
| А4 | | 1 | 3Р.89.301 | Полоса | 1 | |
| Б4 | | 2 | 3Р.89.302 | Бобышка | | |
| | | | | Квадрат 25-В-ГОСТ2591-71 / Ст3сп-II-ГОСТ535-79 | | |
| | | | | L = 10h14 | 1 | 0,04кг |

## 3Р.89.300

| Изм. | Лист | N° докум. | Подп. | Дата |
|---|---|---|---|---|
| Разраб. | | Плаксина | | 18.11.89 |
| Пров. | | Пендерев | | 24.11.89 |
| Н.контр. | | Третьяков | | 25.11.89 |
| Утв. | | Куйбышев | | 4.01.90 |

**Прижим**

| Лит. | Масса | Масштаб |
|---|---|---|
| И | 0,12 | 1:1 |
| Лист | Листов 1 | |

Мосводоканалниипроект
Отдел N 5

Формат А4

## 3Р.89.301

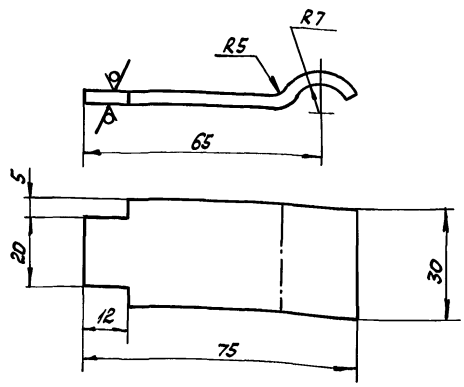


1. Развернутая длина L = 85мм.
2. H14, h14, ± IT14/2.

| Изм. | Лист | N° докум. | Подп. | Дата |
|---|---|---|---|---|
| Разраб. | | Плаксина | | 18.11.89 |
| Пров. | | Пендерев | | 24.11.89 |
| Н.контр. | | Третьяков | | 25.11.89 |

**Полоса**

| Лит. | Масса | Масштаб |
|---|---|---|
| И | 0,08 | 1:1 |
| Лист | Листов 1 | |

Лист Б4 ГОСТ 19903-74 / Ст.3сп ГОСТ 14637-79

Мосводоканалниипроект
Отдел N 5

Формат А4

## 3Р.89.001

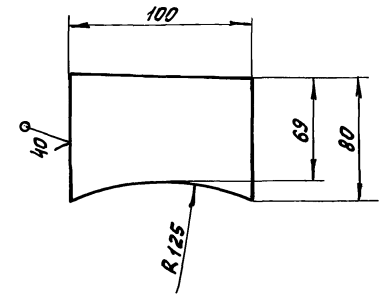


H14, h14, ± IT14/2.

| Изм. | Лист | N° докум. | Подп. | Дата |
|---|---|---|---|---|
| Разраб. | | Плаксина | | 18.11.89 |
| Пров. | | Пендерев | | 24.11.89 |
| Н.контр. | | Третьяков | | 25.11.89 |

**Пластина опорная**

| Лит. | Масса | Масштаб |
|---|---|---|
| И | 0,16 | 1:2 |
| Лист | Листов 1 | |

Лист Б-3 ГОСТ 19903-74 / В Ст.3сп ГОСТ 16523-70

Мосводоканалниипроект
Отдел N° 5

Копировал 23883-07 28 Формат А4

Типовой проект 902-2-468.89
Альбом 7

6С.53.148.000

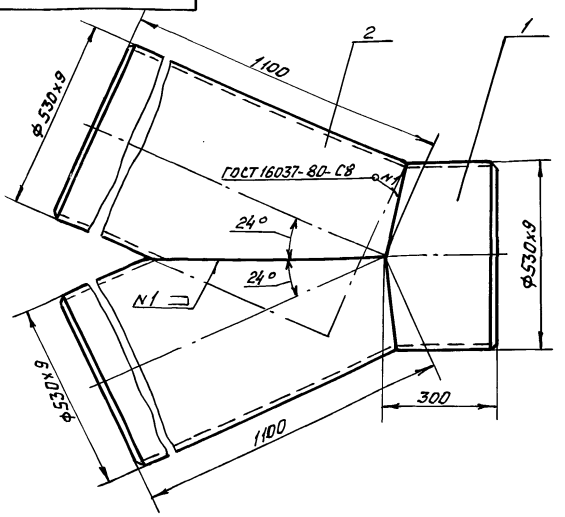


Размеры для справок.

| Формат | Зона | Поз. | Обозначение | Наименование | Кол. | Примечание |
|---|---|---|---|---|---|---|
| | | | | Детали | | |
| А4 | | 1 | 6С.53.148.001 | Патрубок | 1 | |
| А4 | | 2 | 6С.53.148.002 | Патрубок | 2 | |

6С.53.148.000

Тройник косой 530х9

| Изм. | Лист | № докум. | Подп. | Дата |
|---|---|---|---|---|
| Разраб. | | Пляксина | | 18.11.88 |
| Пров. | | Пендерев | | 24.11.88 |
| Н. контр. | | Третьяков | | 25.11.88 |
| Утв. | | Куйбышев | | 4.01.89 |

| Лит. | Масса | Масштаб |
|---|---|---|
| И | 260,0 | 1:10 |
| Лист | Листов 1 | |

Мосводоканалниипроект Отдел №5

Формат А4

6С.53.148.001

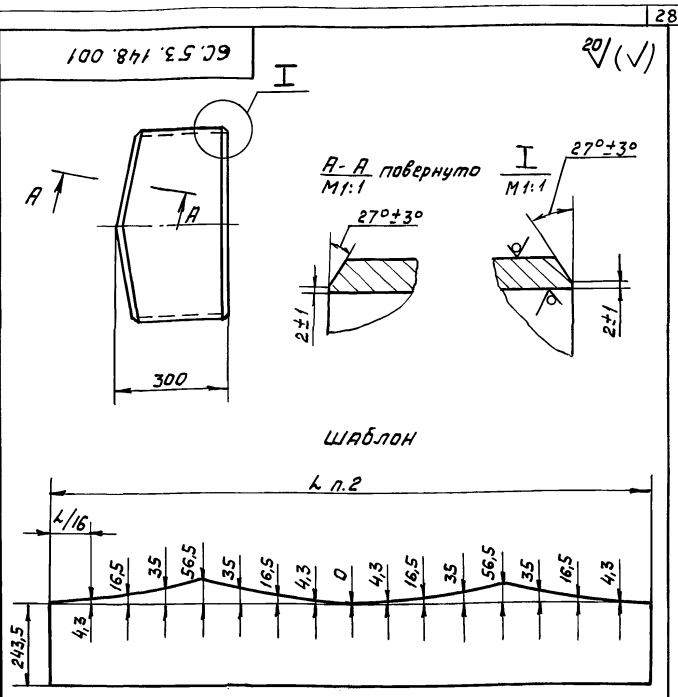


1. $h\,14, \pm \frac{IT14}{2}$.
2. Размеры L равен длине окружности, измеренной по фактическому наружному диаметру разрезаемой трубы.

6С.53.148.001

Патрубок

| Изм. | Лист | № докум. | Подп. | Дата |
|---|---|---|---|---|
| Разраб. | | Пляксина | | 18.11.88 |
| Пров. | | Пендерев | | 24.11.88 |
| Н. контр. | | Третьяков | | 25.11.88 |

| Лит. | Масса | Масштаб |
|---|---|---|
| И | 35,0 | 1:10 |
| Лист | Листов 1 | |

Труба 530х9 ГОСТ 10704-78 / В Ст. 3 сп ГОСТ 10706-76

Мосводоканалниипроект Отдел №5

Формат А4

6С.53.148.002

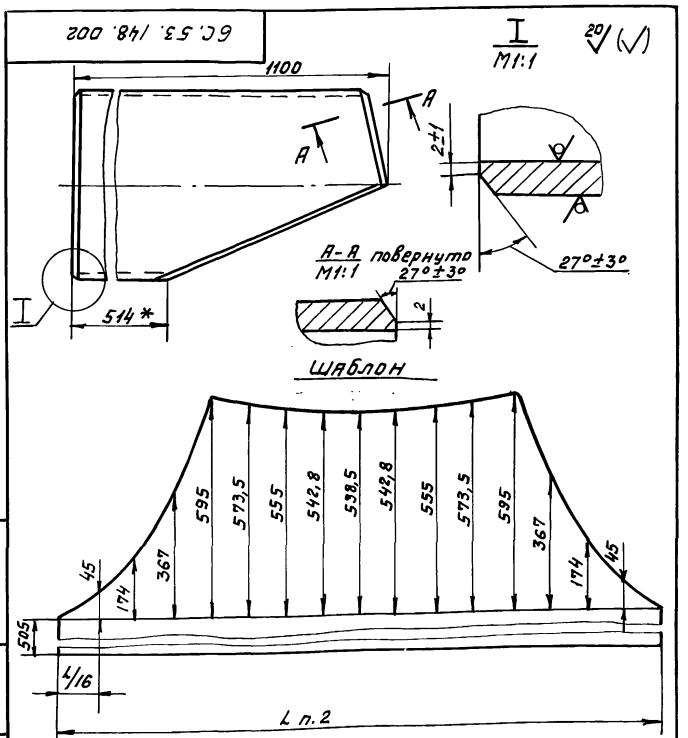


1. $h\,14, \pm \frac{IT14}{2}$.
2. Размер L равен длине окружности, измеренной по фактическому наружному диаметру разрезаемой трубы.

6С.53.148.002

Патрубок

| Изм. | Лист | № докум. | Подп. | Дата |
|---|---|---|---|---|
| Разраб. | | Пляксина | | 18.11.88 |
| Пров. | | Пендерев | | 24.11.88 |
| Н. контр. | | Третьяков | | 25.11.88 |

| Лит. | Масса | Масштаб |
|---|---|---|
| И | 112,5 | 1:10 |
| Лист | Листов 1 | |

Труба 530х9 ГОСТ 10704-78 / В Ст. 3 ГОСТ 10706-76

Мосводоканалниипроект Отдел №5

Формат А4

| Формат | Зона | Поз. | Обозначение | Наименование | Кол. | Примечание |
|---|---|---|---|---|---|---|
| | | | | Документация | | |
| А2 | | | 6С.23.184.000СБ | Сборочный чертеж | | |
| | | | | Сборочные единицы | | |
| А4 | | 1 | 6С.23.184.100 | Патрубок | 1 | |
| А4 | | 2 | 6С.23.184.200 | Короб | 1 | |
| А4 | | 3 | 6С.23.184.300 | Отвод | 1 | |

6С.23.184.000

Патрубок Ду 700 с отводом

| Изм. | Лист | № докум. | Подп. | Дата |
|---|---|---|---|---|
| Разраб. | | Пляксина | | 18.11.88 |
| Пров. | | Пендерев | | 24.11.88 |
| Н. контр. | | Третьяков | | 25.11.88 |

| Лит. | Лист | Листов |
|---|---|---|
| И | | 1 |

Мосводоканалниипроект Отдел №5

Копировал Ф 23883-07 29 Формат А4

Типовой проект 902-2-469.89
Альбом 7

6С.23.184.000СБ

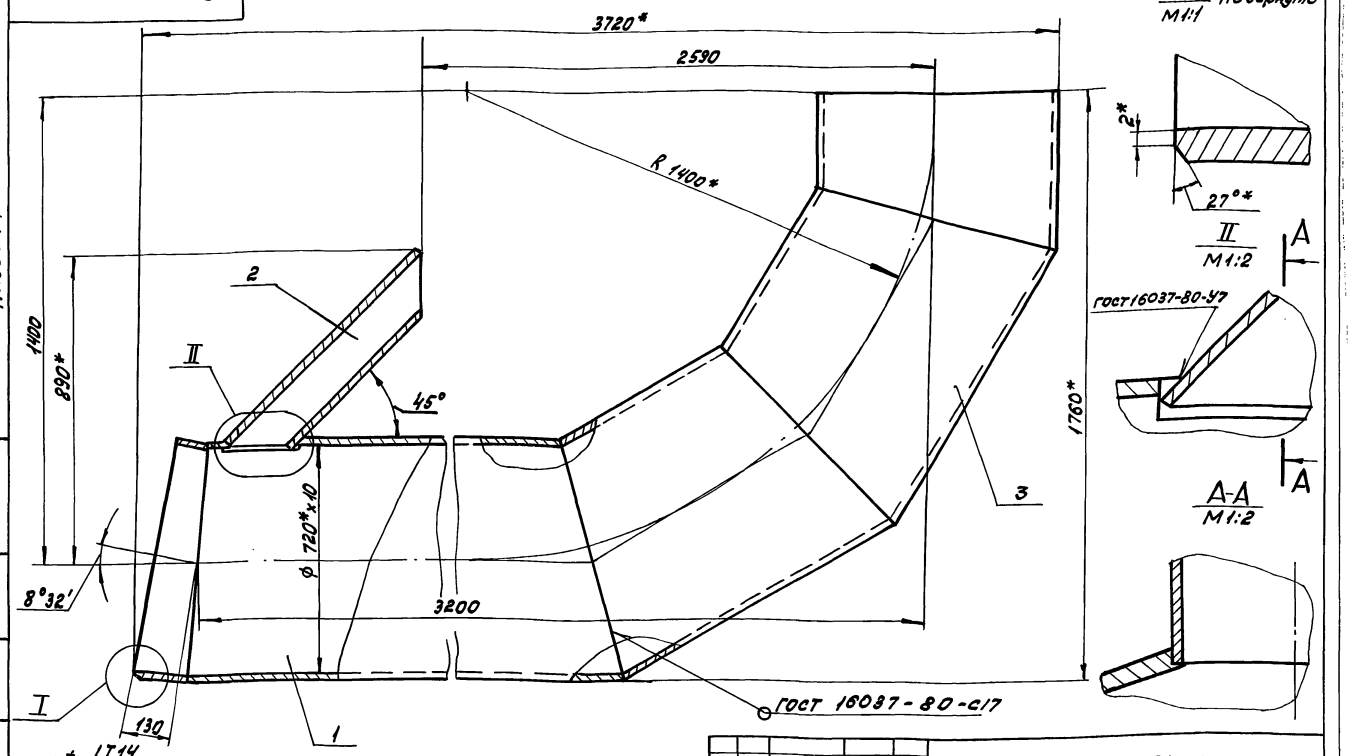


1. ± $\frac{IT14}{2}$.
2. * Размеры для справок.
3. Патрубок покрыть лаком БТ-577 ГОСТ 5631-79 за исключением поверхностей, сопрягающихся с бетоном.
4. Сварные швы патрубка испытать на герметичность путем смачивания керосином.
5. Гидравлическое испытание отвода на прочность произвести на месте монтажа совместно со всем трубопроводом.

| Изм | Лист | № докум. | Подп. | Дата |
|---|---|---|---|---|
| Разраб. | | Плаксина | | 18.11.88 |
| Пров. | | Пендерев | | 24.11.88 |
| Н. контр. | | Третьяков | | 25.11.88 |
| Утв. | | Куйбышев | | 4.01.89 |

6С.23.184.000СБ

Патрубок Ду 700 с отводом

| Лит. | Масса | Масштаб |
|---|---|---|
| И | 865 | 1:10 |

Лист | листов 1

Мосводоканал НИИпроект Отдел № 5

Формат А2

Инв. № подл. | Подп. и дата | Взам. инв. | Инв. № дубл. | Подп. и дата

6С.23.184.100

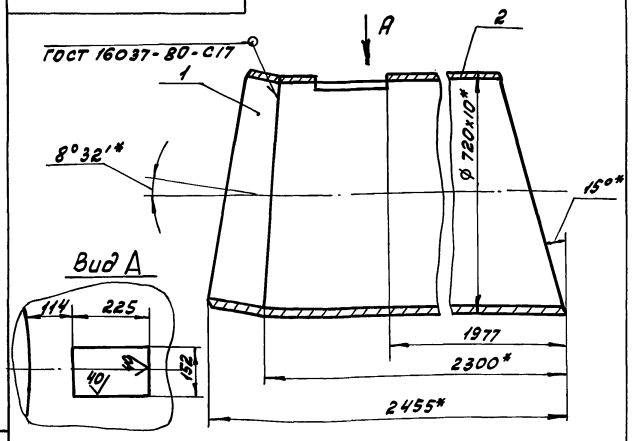


1. H14, h14, ± $\frac{IT14}{2}$.
2. * Размеры для справок

| Формат | Зона | Поз. | Обозначение | Наименование | Кол. | Примечание |
|---|---|---|---|---|---|---|
| | | | | Детали | | |
| А4 | | 1 | 6С.23.184.101 | Полукольцо | 1 | |
| А4 | | 2 | 6С.23.184.102 | Ствол | 1 | |

6С.23.184.100

| Изм | Лист | № докум. | Подп. | Дата |
|---|---|---|---|---|
| Разраб. | | Плаксина | | 18.11.88 |
| Пров. | | Пендерев | | 24.11.88 |
| Н. контр. | | Третьяков | | 25.11.88 |
| Утв. | | Куйбышев | | 4.01.89 |

Патрубок

| Лит. | Масса | Масштаб |
|---|---|---|
| И | 455,0 | 1:10 |

Лист | листов 1

Мосводоканал НИИпроект Отдел № 5

Формат А4

6С.23.184.101

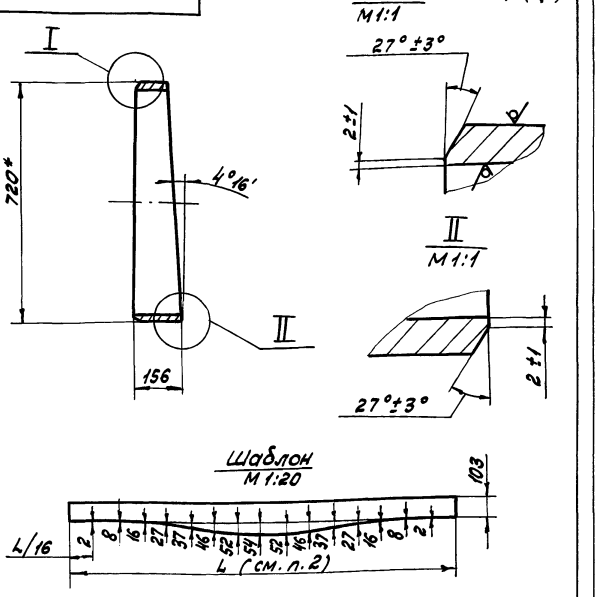


1. h14, ± $\frac{IT14}{2}$.
2. Размер L равен длине окружности измеренной по фактическому наружному диаметру разрезаемой трубы.
3. * Размеры для справок.

6С.23.184.101

| Изм | Лист | № докум. | Подп. | Дата |
|---|---|---|---|---|
| Разраб. | | Плаксина | | 18.11.88 |
| Пров. | | Пендерев | | 24.11.88 |
| Н. контр. | | Третьяков | | 25.11.88 |

Полукольцо

| Лит. | Масса | Масштаб |
|---|---|---|
| И | 22,8 | 1:10 |

Лист | листов 1

Труба 720x10 ГОСТ 10704-78 / 8 ст 3 сп ГОСТ 10706-76

Мосводоканал НИИпроект Отдел № 5

Копировал Фото 23883-07 30 Формат А4

Типовой проект 902-2-469.89
Альбом 7

6С.23.184.102

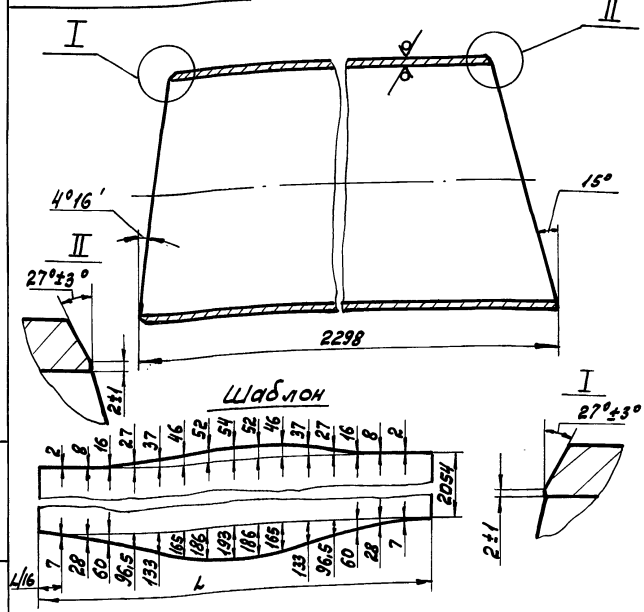


1. Неуказанные предельные отклонения размеров: $h14, \pm \frac{IT14}{2}$.
2. Размер L равен длине окружности измеренной по фактическому наружному диаметру разрезаемой трубы.

| Изм. | Лист | № докум. | Подп. | Дата |
|---|---|---|---|---|
| Разраб. | | Плаксина | | 20.11.88 |
| Пров. | | Пендерев | | 24.11.88 |
| Н.контр. | | Третьяков | | 25.11.88 |

6С.23.184.102

Ствол

| Лит. | Масса | Масштаб |
|---|---|---|
| И | 375,0 | 1:10 |
| Лист | Листов 1 | |

Трубы 720х10 ГОСТ 10704-78 / В Ст 3сп ГОСТ 10706-76

Мосводоканалниипроект Отдел №5

Формат А4

| Формат | Зона | Поз. | Обозначение | Наименование | Кол. | Примечание |
|---|---|---|---|---|---|---|
| | | | | Документация | | |
| А2 | | | 6С.23.184.200 СБ | Сборочный чертеж | | |
| | | | | Детали | | |
| А4 | | 1 | 6С.23.184.201 | Стенка боковая | 2 | |
| Б4 | | 2 | 6С.23.184.202 | Стенка нижняя | | |
| | | | | Б-5 ГОСТ 19903-74 / Лист В Ст.3сп ГОСТ 14637-79 | | |
| | | | | 140 h14 х 465 h14 | 1 | 2.6 кг |
| Б4 | | 3 | 6С.23.184.203 | Стенка верхняя | | |
| | | | | Лист Б-5 ГОСТ 19903-74 / В Ст.3сп ГОСТ 14637-79 | | |
| | | | | 140 h14 х 755 h14 | 1 | 4.1 кг |

6С.23.184.200

Короб

| Изм. | Лист | № докум. | Подп. | Дата |
|---|---|---|---|---|
| Разраб. | | Плаксина | | 20.11.88 |
| Пров. | | Пендерев | | 24.11.88 |
| Н.контр. | | Третьяков | | 25.11.88 |
| Утв. | | Куйбышев | | 4.01.89 |

| Лит. | Лист | Листов |
|---|---|---|
| И | | 1 |

Мосводоканалниипроект Отдел №5

Формат А4

6С.23.184.200 СБ

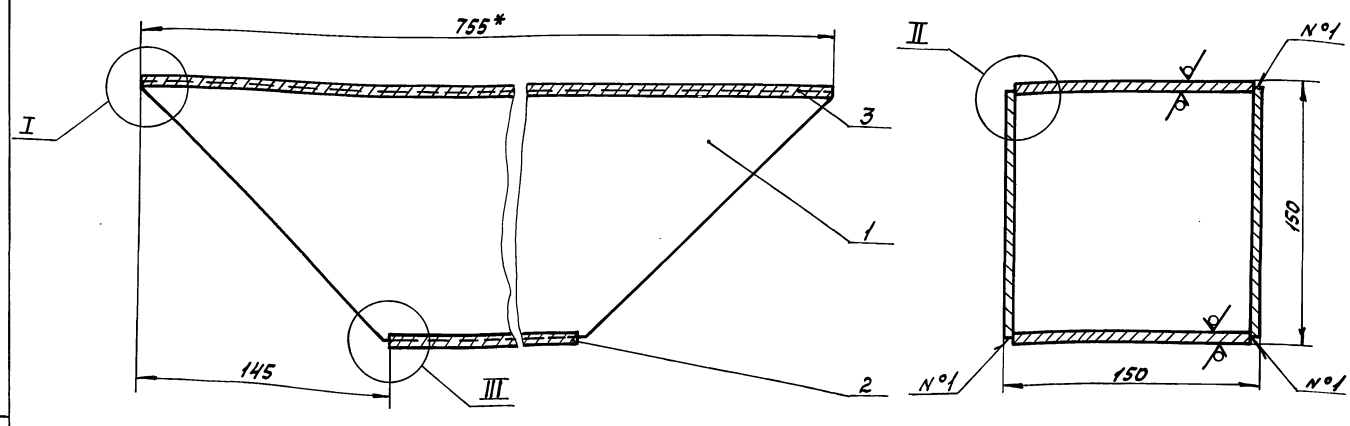


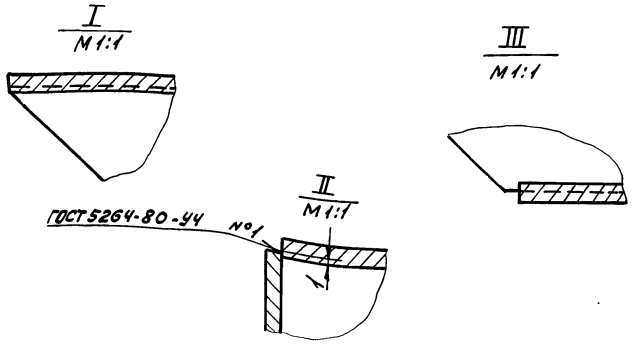


1. $h14, \pm \frac{IT14}{2}$.
2. Шероховатость обрабатываемых поверхностей деталей без чертежа - $\sqrt{40}$.
3. * Размеры для справок.

6С.23.184.200 СБ

Короб

| Изм. | Лист | № докум. | Подп. | Дата |
|---|---|---|---|---|
| Разраб. | | Плаксина | | 20.11.88 |
| Пров. | | Пендерев | | 24.11.88 |
| Н.контр. | | Третьяков | | 25.11.88 |
| Утв. | | Куйбышев | | 4.01.89 |

| Лит. | Масса | Масштаб |
|---|---|---|
| И | 14,0 | 1:2 |
| Лист | Листов 1 | |

Мосводоканалниипроект Отдел №5

Копировал Формат А3

Типовой проект 902-2-469.89
Альбом 7

6С.23.184.201

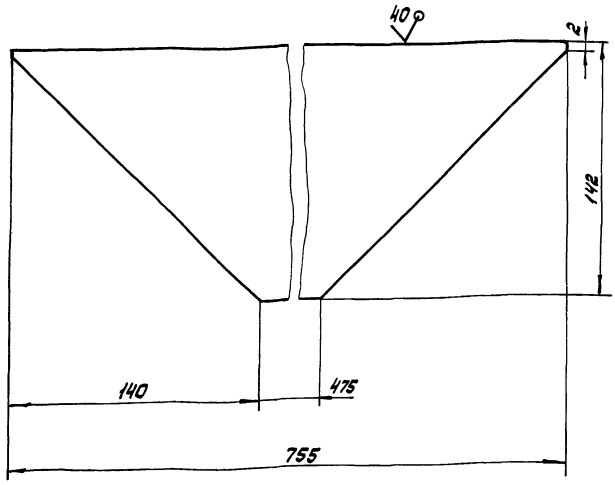


$h14, \pm \frac{IT14}{2}$.

| Изм | Лист | № докум. | Подп. | Дата | 6С.23.184.201 | | | |
|---|---|---|---|---|---|---|---|---|
| Разраб. | | Плаксина | | 24.11.88 | Стенка боковая | Лит. | Масса | Масштаб |
| Пров. | | Пендерев | | 24.11.88 | | И | 3,4 | 1:2 |
| | | | | | | Лист | Листов 1 | |
| Н.контр. | | Третьяков | | 25.11.88 | Лист Б-5 ГОСТ 19903-74 / В ст.3сп ГОСТ 14637-79 | Мосводоканал НИИпроект Отдел № 5 | | |

Формат А4

6С.23.184.300С6

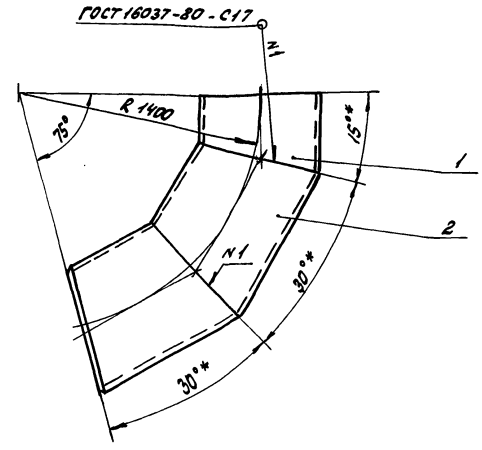


1. $h14, \pm \frac{IT14}{2}$.
2* Размеры для справок.

| Формат | Зона | Поз. | Обозначение | Наименование | кол. | Примечание |
|---|---|---|---|---|---|---|
| | | | | Детали | | |
| А4 | | 1 | 6С.23.184.301 | Полукольцо | 1 | |
| А4 | | 2 | 6С.23.184.302 | Кольцо | 2 | |

| Изм | Лист | № докум. | Подп. | Дата | 6С.23.184.300 | | | |
|---|---|---|---|---|---|---|---|---|
| Разраб. | | Плаксина | | 24.11.88 | Отвод | Лит. | Масса | Масштаб |
| Пров. | | Пендерев | | 24.11.88 | | И | 328,0 | 1:20 |
| | | | | | | Лист | Листов 1 | |
| Н.контр. | | Третьяков | | 25.11.88 | | Мосводоканал НИИпроект Отдел № 5 | | |
| Утв. | | Куйбышев | | 4.01.89 | | | | |

Формат А4

6С.23.184.301

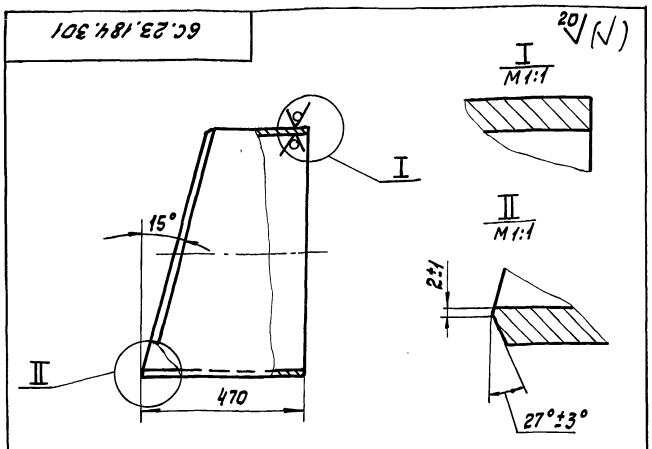


Шаблон
М 1:20

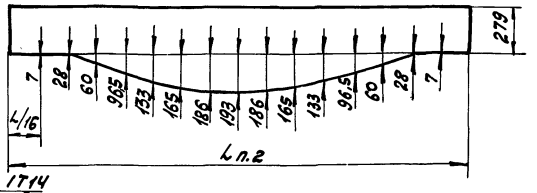


1. $h14, \pm \frac{IT14}{2}$.
2. Размер L равен длине окружности, измеренной по фактическому наружному диаметру разрезаемой трубы.

| Изм | Лист | № докум. | Подп. | Дата | 6С.23.184.301 | | | |
|---|---|---|---|---|---|---|---|---|
| Разраб. | | Плаксина | | 24.11.88 | Полукольцо | Лит. | Масса | Масштаб |
| Пров. | | Пендерев | | 24.11.88 | | И | 65,5 | 1:10 |
| | | | | | | Лист | Листов 1 | |
| Н.контр. | | Третьяков | | 25.11.88 | Труба 720х10 ГОСТ 10704-76 / В ст.3сп ГОСТ 10706-76 | Мосводоканал НИИпроект Отдел № 5 | | |

Формат А4

6С.23.184.302

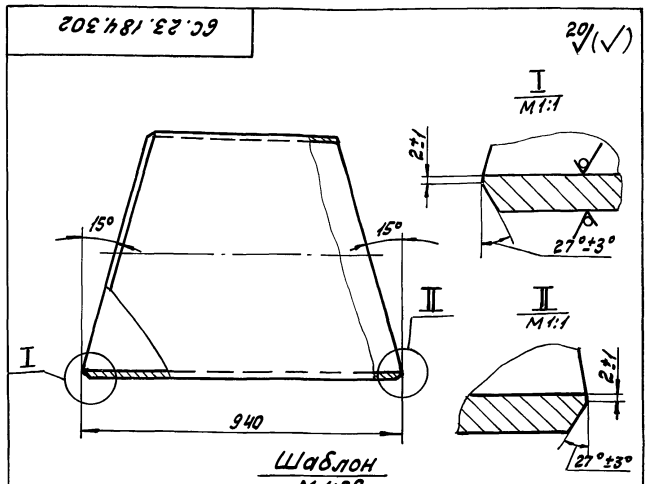


Шаблон
М 1:20

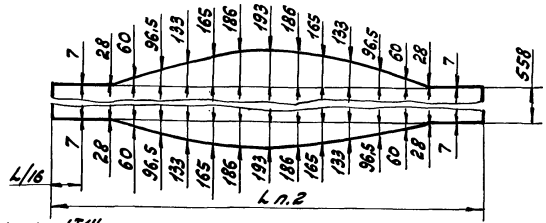


1. $h14, \pm \frac{IT14}{2}$.
2. Размер L равен длине окружности, измеренной по фактическому наружному диаметру разрезаемой трубы.

| Изм | Лист | № докум. | Подп. | Дата | 6С.23.184.302 | | | |
|---|---|---|---|---|---|---|---|---|
| Разраб. | | Плаксина | | 24.11.88 | Кольцо | Лит. | Масса | Масштаб |
| Пров. | | Пендерев | | 24.11.88 | | И | 131,0 | 1:10 |
| | | | | | | Лист | Листов 1 | |
| Н.контр. | | Третьяков | | 25.11.88 | Труба 720х10 ГОСТ 10704-76 / В ст.3сп ГОСТ 10706-76 | Мосводоканал НИИпроект Отдел № 5 | | |

Копировал Дата 23883-07 (32) Формат А4

gost.e-ecolog.ru