ТИПОВОЙ ПРОЕКТ
902 - 2 - 469.89

ОТСТОЙНИКИ КАНАЛИЗАЦИОННЫЕ РАДИАЛЬНЫЕ ПЕРВИЧНЫЕ ИЗ СБОРНОГО ЖЕЛЕЗОБЕТОНА ДИАМЕТРОМ 18 М

АЛЬБОМ 5

	НАСОСНАЯ СТАНЦИЯ СЫРОГО ОСАДКА
АР	АРХИТЕКТУРНЫЕ РЕШЕНИЯ. СТР. 3-5
КЖ	КОНСТРУКЦИИ ЖЕЛЕЗОБЕТОННЫЕ. СТР. 6-16
КЖ.И	СТРОИТЕЛЬНЫЕ ИЗДЕЛИЯ. СТР. 17-21
КМ	КОНСТРУКЦИИ МЕТАЛЛИЧЕСКИЕ. СТР. 22-32

23883-05

Привязан

Инв. №

gost.e-ecolog.ru

ТИПОВОЙ ПРОЕКТ
902 - 2 - 469.89

ОТСТОЙНИКИ КАНАЛИЗАЦИОННЫЕ РАДИАЛЬНЫЕ ПЕРВИЧНЫЕ ИЗ СБОРНОГО ЖЕЛЕЗОБЕТОНА

ДИАМЕТРОМ 18 М

АЛЬБОМ 5

ПЕРЕЧЕНЬ АЛЬБОМОВ

АЛЬБОМ 1	ПЗ	ПОЯСНИТЕЛЬНАЯ ЗАПИСКА
АЛЬБОМ 2	ТХ	ТЕХНОЛОГИЧЕСКИЕ РЕШЕНИЯ
	ОВ	ОТОПЛЕНИЕ И ВЕНТИЛЯЦИЯ
	ВК	ВНУТРЕННИЙ ВОДОПРОВОД И КАНАЛИЗАЦИЯ
АЛЬБОМ 3		ОТСТОЙНИКИ
	КЖ	КОНСТРУКЦИИ ЖЕЛЕЗОБЕТОННЫЕ
	КМ	КОНСТРУКЦИИ МЕТАЛЛИЧЕСКИЕ
АЛЬБОМ 4		ОТСТОЙНИКИ
	КЖ.И	СТРОИТЕЛЬНЫЕ ИЗДЕЛИЯ
АЛЬБОМ 5		НАСОСНАЯ СТАНЦИЯ СЫРОГО ОСАДКА
	АР	АРХИТЕКТУРНЫЕ РЕШЕНИЯ
	КЖ	КОНСТРУКЦИИ ЖЕЛЕЗОБЕТОННЫЕ
	КЖ.И	СТРОИТЕЛЬНЫЕ ИЗДЕЛИЯ
	КМ	КОНСТРУКЦИИ МЕТАЛЛИЧЕСКИЕ
АЛЬБОМ 6	ЭМ	ЭЛЕКТРОСИЛОВОЕ ОБОРУДОВАНИЕ
	АТХ	АВТОМАТИЗАЦИЯ ТЕХНОЛОГИЧЕСКОГО ПРОЦЕССА
	АОВ	АВТОМАТИЗАЦИЯ ВЕНТСИСТЕМ
АЛЬБОМ 7	НО	НЕСТАНДАРТИЗИРОВАННОЕ ОБОРУДОВАНИЕ
АЛЬБОМ 8	СО	СПЕЦИФИКАЦИИ ОБОРУДОВАНИЯ
АЛЬБОМ 9	ВМ	ВЕДОМОСТИ ПОТРЕБНОСТИ В МАТЕРИАЛАХ
АЛЬБОМ 10	С	СМЕТЫ
АЛЬБОМ 11.90	АТХ.Н1	ЗАДАНИЕ ЗАВОДУ-ИЗГОТОВИТЕЛЮ НА ЩИТ КИП

РАЗРАБОТАН
ИНСТИТУТОМ
„МОСВОДОКАНАЛНИИПРОЕКТ"

ГЛАВНЫЙ ИНЖЕНЕР ИНСТИТУТА Подп. Д. Д. СОКОЛИН

ГЛАВНЫЙ ИНЖЕНЕР ПРОЕКТА " В. К. КАЗАНОВ

УТВЕРЖДЕН РАСПОРЯЖЕНИЕМ МОСГОРИСПОЛКОМА
ОТ 24.04. 1989г. № 842 Р

ВВЕДЕН В ДЕЙСТВИЕ ПРИКАЗОМ ПО ОБЪЕДИНЕНИЮ
„МОСВОДОКАНАЛ" ОТ 27.04 1989г. № 186

Пров. 18.5.92г. Кон.

Альбом 5

ТП 902-2-469.89

Содержание альбома №5

№№ листов	Наименование и обозначение документов. Наименование листа	Стр.
	Титульный лист	1
	Содержание альбома	2
	АР- архитектурное решение	
1	Насосная станция сырого осадка. Общие данные	3
2	Насосная станция сырого осадка. Фасады. План надземной части.	4
3	Насосная станция сырого осадка. Разрезы 1-1; 2-2; 3-3 План подземной части	5
	КЖ- конструкции железобетонные	
1	Насосная станция сырого осадка. Общие данные	6
2	Насосная станция сырого осадка. Днище. Опалубочный чертеж.	7
3	Насосная станция сырого осадка. Днище. Армирование	8
4	Насосная станция сырого осадка. Стены подвала Схема расположения элементов	9
5	Насосная станция сырого осадка. Стены подвала. Монолитные участки См1÷См4. Арматурно-опалубочный чертеж.	10
6	Насосная станция сырого осадка. Стены подвала. Монолитные участки См1÷См4 Спецификация. Начало.	11
7	Насосная станция сырого осадка. Стены подвала. Монолитные участки См1÷См4. Спецификация. Окончание.	12
8	Насосная станция сырого осадка. Перекрытие на отм. 0.000. Покрытие. Схема расположения элементов.	13
9	Насосная станция сырого осадка. Перекрытие на отм. 0.000. Монолитная балка Бм1.	14
10	Насосная станция сырого осадка. Фундаменты под оборудование. Трубки под электрокабели	15
11	Насосная станция сырого осадка. Помещение щитов. План кирпичных стен. Расположение рамок и щитов.	16

№№ листов	Наименование и обозначение документов. Наименование листа	Стр.
	КЖИ- строительные изделия	
	Технические условия	17
	Панель стеновая ПС1-36-64а	17
	Панель стеновая ПС1-36-64б	18
	Панель стеновая ПС1 36-64в	18
	Панель стеновая ПС1 36-64д	19
	Панель стеновая ПС1 36-64г	19
	Каркас КР1	20
	Каркас КР2	20
	Щит металлический Щ1	20
	Щиты паркетные ЩД1, ЩД2	21
	Щит паркетный ЩД3	21
	КМ- конструкции металлические	
1	Насосная станция сырого осадка. Общие данные (начало)	22
2	Насосная станция сырого осадка. Общие данные (продолжение)	23
3	Насосная станция сырого осадка. Общие данные (окончание)	24
4	Насосная станция сырого осадка. Пути подвесного крана. Монорельсовые пути. Схемы расположения элементов. Узлы 1; 2.	25
5	Насосная станция сырого осадка. Монорельсовые пути. Узел 3.	26
6	Насосная станция сырого осадка. Лестницы и площадки на отм. -2.300; -2.600; -3.200. Ограждения. Схема расположения элементов.	27
7	Насосная станция сырого осадка. Площадки на отм. -2,300; -2.600; -3.200. МП1, МП2, МП3	28
8	Насосная станция сырого осадка. Лестницы и площадки на отм. 0.000. Ограждения. Схема расположения элементов. Узлы 1; 2.	29
9	Насосная станция сырого осадка. Площадка МП4. Площадки на отм. -2.300; -2.600; -3.200. Узлы 1÷5	30
10	Насосная станция сырого осадка. Площадки на отм. 2.400 Лестница. Ограждение. Схема расположения элементов. МП5. Узлы 1; 2.	31
11	Насосная станция сырого осадка. Подвеска и крепление технологических трубопроводов. План. Сечение. Узлы.	32

Инв.№ подл. | Подпись и дата | Взам. инв.№

Альбом 5

ТП 902-2-469.89

Ведомость рабочих чертежей основного комплекта

Лист	Наименование	Примечание
1	Общие данные	
2	Фасады. План надземной части. Спецификации.	
3	Разрезы 1-1; 2-2; 3-3. План подземной части.	

Ведомость ссылочных и прилагаемых документов

Обозначение	Наименование
	Ссылочные документы
ГОСТ 24698-81	Двери деревянные наружные для жилых и общественных зданий
ГОСТ 6629-74	Двери деревянные внутренние для жилых и общественных зданий
ГОСТ 11214-86	Окна и балконные двери деревянные с двойным остеклением для жилых и общественных зданий
ГОСТ 948-84	Перемычки железобетонные для зданий с кирпичными стенами
ГОСТ 8509-86	Уголки стальные горячекатанные равнополочные
сер. 2.460-18 вып. 1	Узлы покрытий одноэтажных производственных зданий с рулонными кровлями и железобетонными плитами

Ведомость спецификаций

Лист	Наименование	Примечание
2	Спецификация элементов заполнения проемов	
2	Спецификация перемычек	

Схема генплана

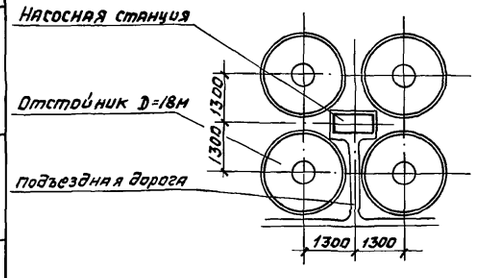

Настоящий проект разработан в соответствии с действующими нормами и правилами обеспечивает взрыво и пожаробезопасность сооружений при соблюдении установленных правил эксплуатации

Гл. инженер проекта Азолынь Э.Э.

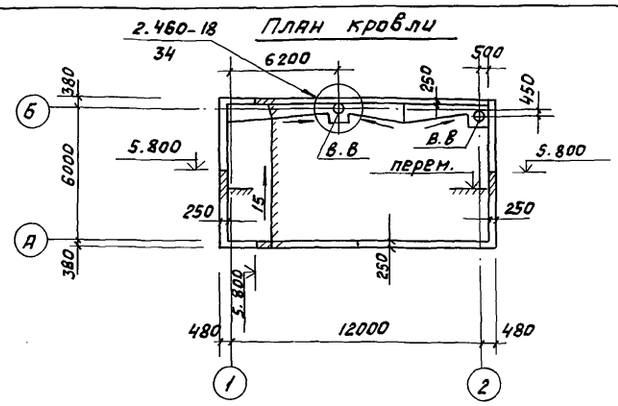

Ведомость отделки помещений (площадь м²)

Наименование или номер помещения	Потолок		Стены или перегородки		Низ стен или перегородок (панель)			Примечание
	Площадь	Вид отделки	Площадь	Вид отделки	Площадь	Вид отделки	высота, мм	
Машинный зал на отм. 0.000	33,20	Затирка известковая окраска	—	—	—	—	—	Кладку вести с расшивкой швов
Помещение щитов	18,03	То же	—	—	—	—	—	То же
Санузлы	4,08	То же	8,04	Штукатурка известковая побелка	18,68	Глазурованная плитка	1800	
Машинный зал на отм. -3.800	55,80	То же	52.00	Затирка известковая побелка	67.00	Окраска масляной краской	1800	

Экспликация полов

Наименование помещения	Тип пола по проекту	Схема пола или номер узла по серии	Элементы пола и их толщина	Площадь пола м2
Машинный зал на отм. 0.000	1	1 2 3 4	1 Покрытие- плитка керамическая по ГОСТ 6787-80 13мм Заполнение швов- цем. песч. р-р М100 2. Прослойка- цем. песч. р-р М100 25мм 3 Стяжка- армированный бетон 60мм 4. Жел. бет. плита перекрытия	12,40
Санузлы	2	3 1 2 3 5	1. Покрытие- плитка керамическая по ГОСТ 6787-80 13мм Заполнение швов цем. песч. р-р М100 2. Прослойка цем. песч. р-р М100 30мм 3 Два слоя гидроизола на мастике 5мм 4 Выравнивающий слой цементно-песчаного раствора 52мм 5. Жел. бет. плита перекрытия	4.00
Машинный зал на отм. -3.800	3	1 2 3 4	1. Покрытие- плитка керамическая по ГОСТ 6787-80 13мм Заполнение швов- цем. песч. р-р М100 2. Прослойка- цем. песч. р-р М100 27мм 3. Бетон класса В 3,5 290-320мм 4. Жел. бет. констр. днища	76,40
Щитовая	4	Дощатый пол	см. чертеж КЖ л. 11	29,50

Привязан

Инв. №

План перемычек и полов

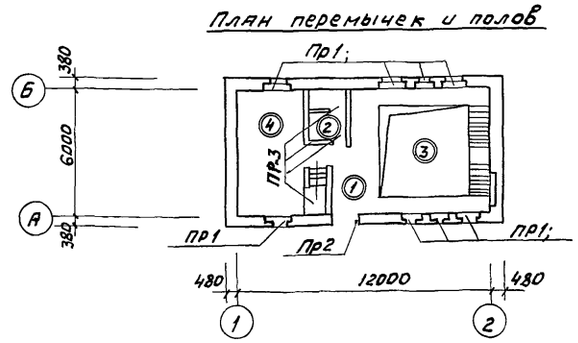

Общие указания

1. За относительную отметку 0.000 условно принята отметка чистого пола машинного зала, что соответствует абсолютной отметке [ ]
2. Наружные стены здания от отметки 0.500 и выше возводятся из эффективного кирпича γ=1400 кг/м³ марки „50" на цементном растворе марки „25". Кирпичная кладка цоколя выполняется из кирпича обыкновенного пластического прессования марки „100" на растворе марки „50".
3. Кирпичная кладка армируется по периметру наружных стен на отметке 0.100 и 0.250 (см. лист КЖ-8).
4. Кирпичную кладку с фасадных сторон вести с отбором кирпича на лицо с декоративной перевязкой швов. Рисунок перевязки швов приведен на листе АР-3. Цоколь здания оштукатуривается с последующей облицовкой фасадной поверхности керамической плиткой типа „Кабанчик" черного цвета.
5. Гидроизоляция- цементный раствор состава 1:2-30 мм на отм.-0.030.
6. По периметру фасадных стен устраивается асфальтовая отмостка шириной 750мм.
7. В процессе возведения кладки в дверных и оконных проемах заложить деревянные антисептированные пробки по две с каждой стороны проема для крепления оконных и дверных блоков.
8. Проектом не предусматривается возведение кирпичной кладки в зимнее время методом замораживания, в случае необходимости мероприятия по возведению кирпичной кладки в зимнее время должны быть разработаны дополнительно.
9. Все деревянные изделия окрасить масляной краской светлых тонов за два раза по грунтовке.
10. Стальные лестницы, перила ограждений окрашиваются масляной краской за 2 раза.
11. Откосы оконных и дверных проемов штукатурятся сложным раствором.

Согласовано

Инв. № подл. | Подпись и дата | Взам. инв. №

Инженер	Голованова			
ГАП	Азолынь		06.89	
Гл. спец.	Мильцер			
Н. контр.	Мильцер			
Нач. отд.	Панченко			

ТП 902-2-469.89 АР

Отстойники канализационные радиальные первичные из сборного ж/б диаметром 18 м

Стадия	Лист	Листов
Р	1	3

Насосная станция сырого осадка. Общие данные.

Мосводоканалниипроект

Копировал № 23883-05 4 Формат А2

ТП 902-2-469.89 Альбом 5

Фасад 2-1

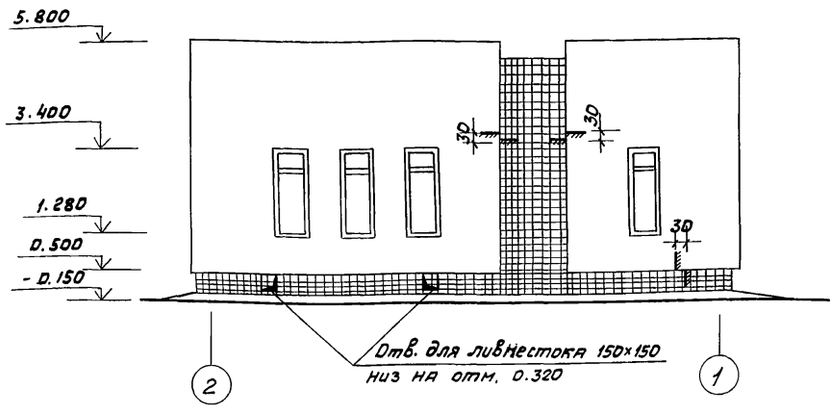

Фасад 1-2

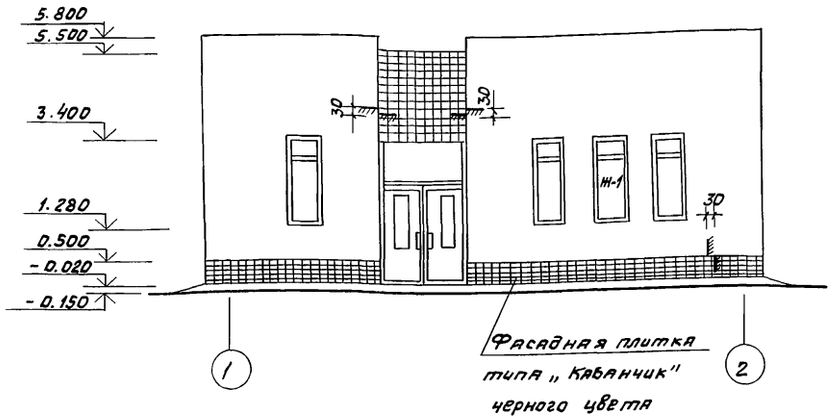

Фасад А-Б

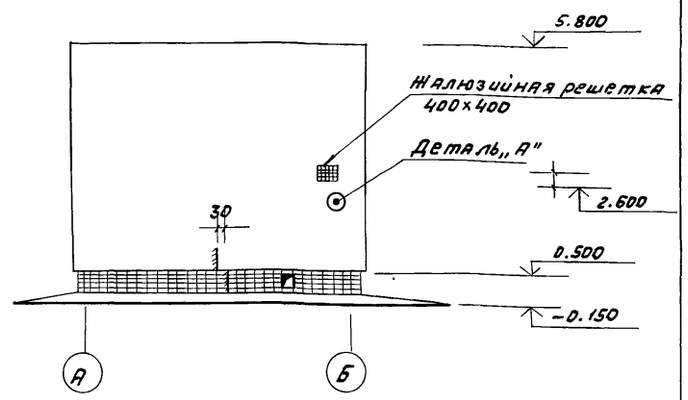

Деталь „А"

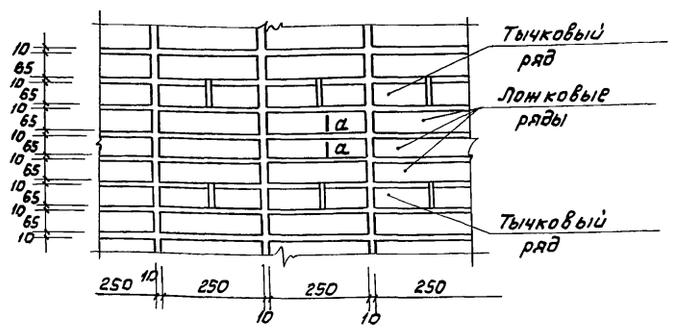

Схема заполнения оконных проемов

Тип ОК-1
6 мест

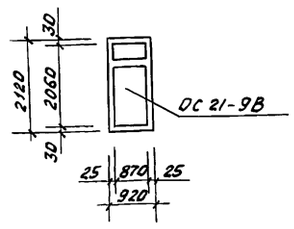

План надземной части

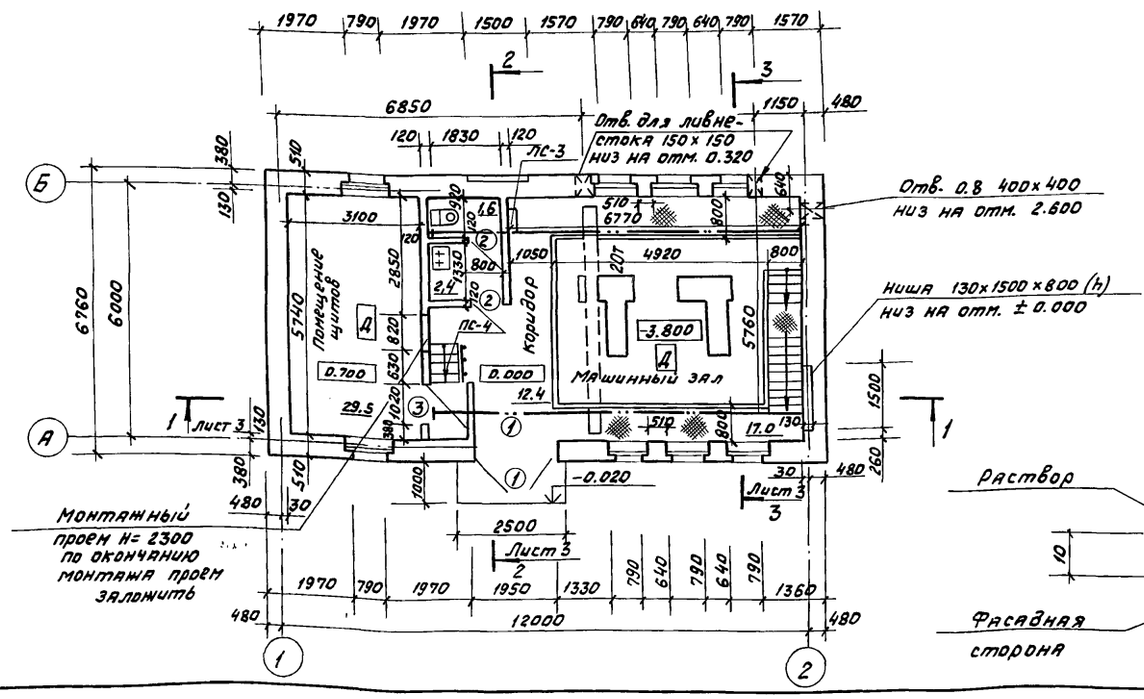

Ведомость перемычек

Марка поз.	Схема сечения
ПР-1	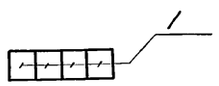
ПР-2	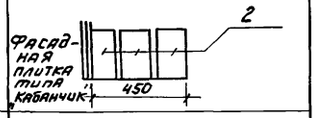
ПР-3	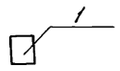

Спецификация элементов заполнения проемов

Марка поз.	Обозначение	Наименование	Кол-во на этаж 1	2	3	Всего	Масса ед. кг	Примечание
1	ГОСТ 24698-81	Дв. блок ДН24-19лщ2	2	—	—	2	—	—
2	ГОСТ 6629-74	Дв. блок ДГ 21-8п	2	—	—	2	—	—
3	ГОСТ 6629-74	Дв. блок ДГ-10л	1	—	—	1	—	—
ОК-1	ГОСТ 11214-86	Окна ОС 21-9 в	8	—	—	8	—	—

Спецификация перемычек

Марка поз.	Обозначение	Наименование	Кол-во на этаж 1	2	3	Всего	Масса ед. кг	Примечание
1		2ПБ 17-2	36	—	—	36	30	
2	ГОСТ 948-84	2ПБ 25-3	3	—	—	3	103	

Ведомость проемов дверей

Марка поз.	Размер проема в кладке
1	1950 × 2400
2	820 × 2080
3	1020 × 2080

Согласовано

Инв. № подл. | Подпись и дата | Взам. инв. №

Привязан				ТП 902-2-469.89	АР
Инв. №	Инженер	Головянова		Отстойники канализационные радиальные первичные из сборного ж/б диаметром 18м	Стадия: Р; Лист: 2; Листов: 3
	ГАП	Азолынь	06.89		
	Гл. спец.	Мильцер		Насосная станция сырого осадка. Фасады. План надземной части. Спецификации.	Мосводоканалниипроект
	Н. контр.	Мильцер			
	Нач. отд.	Пяченко			

Копировал 23883-05 5 Формат А2

ТП 902-2-469.89 Альбом 5

Разрез 1-1

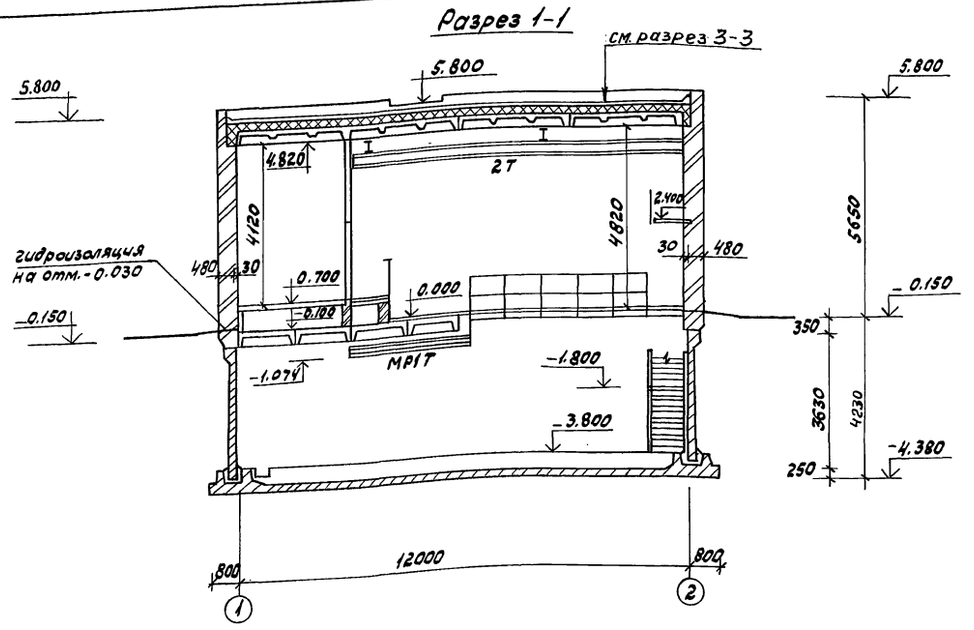

Разрез 2-2

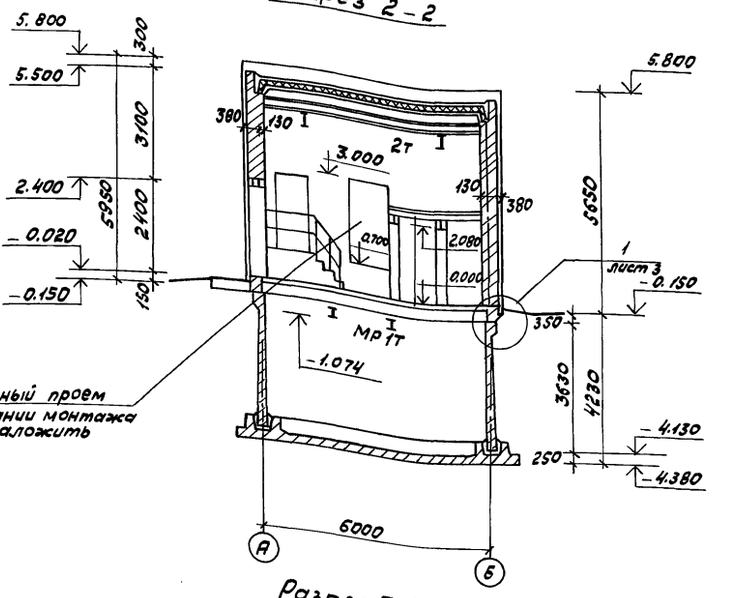

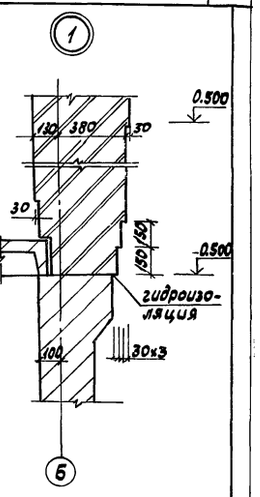

План подземной части на отм. -3.800

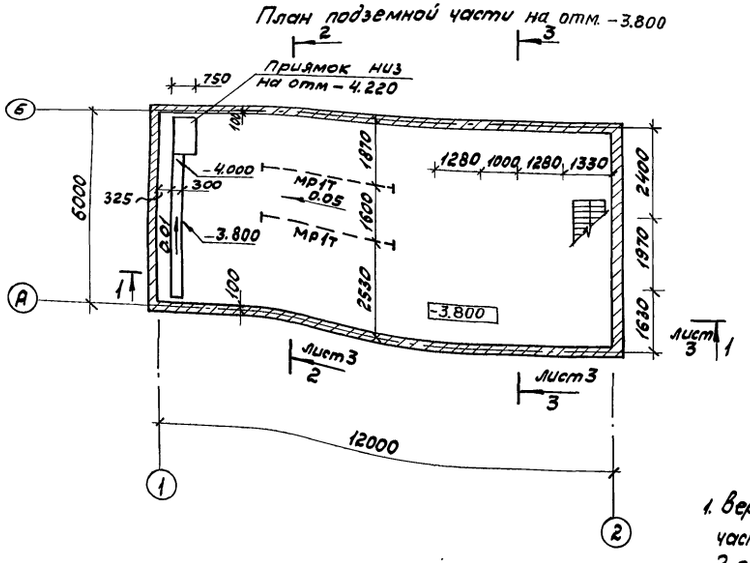

Разрез 3-3

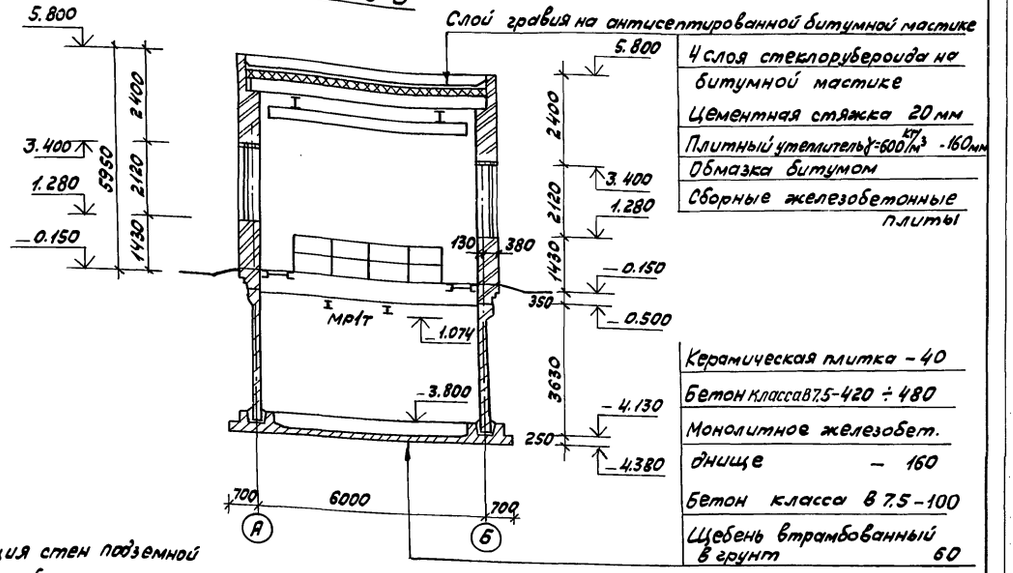

1. Вертикальная гидроизоляция стен подземной части выполняется горячим битумом за 2 раза по огрунтовке.
2. Фундаменты на отм. -3.800 условно не показаны.

Привязан

Инв. №

Инженер	Голованова		
ГАП	Азольнь		
Гл. спец.	Мильцер		
Н. контр.	Мильцер		
Нач. отд.	Панченко		

ТП 902-2-469.89 АР

Отстойники канализационные радиальные первичные из сборного ж/б диаметром 18 м

Стадия	Лист	Листов
Р	3	3

Насосная станция сырого осадка. Разрезы 1-1; 2-2; 3-3. План подземной части.

Мосводоканалниипроект

Копировал Отец 23883-05 6 Формат А2

Инв. № подл. | Подпись и дата | Взам. инв. №

Альбом 5

ТП 902-2-469.89

Ведомость рабочих чертежей основного комплекта ТП902-2-469.89-КЖ

Лист	Наименование	Примечание
1	Насосная станция сырого осадка. Общие данные	
2	Насосная станция сырого осадка. Днище. Опалубочный чертеж.	
3	Насосная станция сырого осадка. Днище. Армирование.	
4	Насосная станция сырого осадка. Стены подвала. Схема расположения элементов.	
5	Насосная станция сырого осадка. Стены подвала. Монолитные участки См 1÷ См 4. Арматурно-опалубочный чертеж.	
6	Насосная станция сырого осадка. Стены подвала. Монолитные участки См 1÷ См4.	
7	Насосная станция сырого осадка. Стены подвала. Монолитные участки См1÷См4. Спецификация. Окончание.	
8	Насосная станция сырого осадка. Перекрытие на отм. 0.000. Покрытие. Схема расположения элементов.	
9	Насосная станция сырого осадка. Перекрытие на отм. 0.000. Монолитная балка БМ1.	
10	Насосная станция сырого осадка. Фундаменты под оборудование. Трубки под электрокабели.	
11	Насосная станция сырого осадка. Помещение щитов, План кирпичных стен. Расположение рамок и щитов.	

Ведомость ссылочных и прилагаемых документов (начало)

Обозначение	Наименование	Примечание
	Ссылочные документы	
ГОСТ 5781-82*	Сталь горячекатанная для армирования железобетонных конструкций.	
ГОСТ 10884-81	Сталь стержневая термомеханически упрочненная периодического профиля.	
ГОСТ 23279-85	Сетки арматурные сварные для железобетонных конструкций и изделий.	
ГОСТ 19903-74*	Прокат листовой горячекатанный	
ГОСТ 8240-72	Сталь горячекатанная. Швеллеры. Сортамент.	
ГОСТ 8509-86	Уголки стальные горячекатанные равнополочные. Сортамент.	
ГОСТ 8568-77	Листы с ромбическим и чечевичным рифлением	
ГОСТ 10705-80*	Трубы стальные электросварные	
ГОСТ 948-84	Сборные железобетонные перемычки.	
ГОСТ 8717-81	Ступени железобетонные и бетонные	
ГОСТ 22701.1-77 ГОСТ 22701.5-77	Плиты железобетонные ребристые для покрытия производственных зданий.	
ГОСТ 18599-83*	Трубы напорные из полиэтилена	
3.900-3 Вып.4/824.1и2	Сборные железобетонные конструкции емкостных сооружений.	
1.442.1-2, в.1и2	Плиты перекрытий железобетонные ребристые высотой 400 мм укладываемые на ригели прямоугольного сечения.	
1.494-24, в.1	Стаканы железобетонные для покрытия промышленных зданий	
1.400-15, в.1	Унифицированные закладные детали железобетонных конструкций для крепления технологических коммуникаций.	
5.900-2	Сальники набивные Ду 50... 1400 для пропуска труб через стены.	
2.430-20, в.3и4	Узлы стен из кирпича одноэтажных зданий промышленных предприятий.	
	Прилагаемые документы	
ТП 902-2-469.89-0.00 ТУ	Технические условия	
ТП 902-2-469.89-1.0	Панель стеновая ПС1-36-6Аа	
ТП 902-2-469.89-2.0	Панель стеновая ПС1-36-6Аб	
ТП 902-2-469.89-3.0	Панель стеновая ПС1-36-6Ав	
ТП 902-2-469.89-4.0	Панель стеновая ПС1-36-6Ад	
ТП 902-2-469.89-5.0	Панель стеновая ПС1-36-6Ае	
ТП 902-2-469.89-6.0	Каркас КР-1	
ТП 902-2-469.89-7.0	Каркас КР-2	
ТП 902-2-469.89-8.0	Щиты металлические Щ1	
ТП 902-2-469.89-9.0	Щиты паркетные ЩД1, ЩД2	
ТП 902-2-469.89-10.0	Щит паркетный ЩД3	
ТП 902-2-469.89 альбом 9 ВМ	Ведомость потребности в материалах	

(продолжение)

Ведомость спецификаций

Лист	Наименование	Примечание
4	Спецификация к схеме расположения стен подвала	
8	Спецификация к схеме расположения элементов плит перекрытия и покрытия.	
10	Спецификация к схеме расположения фундаментов.	
11	Спецификация к схеме расположения щитов, рамок, марок.	

Ведомость объемов сборных бетонных и железобетонных конструкций по рабочим чертежам основного комплекта марки КЖ

№ строки	Наименование групп элементов конструкций	Код	Кол. м³	Примечание
1	Плиты покрытия	584111	4,49	
2	Плиты перекрытия	584211	3,8	
3	Панели стеновые емкостные	585820	15,44	
4	Перемычки	582821	0,863	
5	Стаканы на покрытии		0,102	
6	Ступени	589100	0,16	
	Всего бетона и железобетона		24,855	

Материалы на изготовление сборных железобетонных и бетонных конструкций учтены в ведомости потребности в материалах и отдельно не учитываются.

Общие указания

Область применения проекта, основные расчетные положения, указания по привязке и антикоррозийные мероприятия см. альбом 1 ПЗ-Пояснительная записка.

Проект разработан в соответствии с нормами, правилами, инструкциями, государственными стандартами, в том числе по взрыво-и пожаробезопасности.

ГИП /Вилейкина З.В./

Взам. инв.№ | Подпись и дата | Инв.№ подл.

Привязан

Инв. №

ТП 902-2-469.89 -КЖ

Инжен.	Линькова		Отстойники канализационные радиальные первичные из сборного ж/б диаметром 18м
Рук. гр.	Вертепо		
ГИП	Вилейкина		
Гл. спец.	Мильцер		Насосная станция сырого осадка. Общие данные.
Н. контр.	Мильцер		
Нач. отд.	Панченко		

Стадия	Лист	Листов
Р	1	11

Мосводоканалнипроект

Копировал 23883-05 7 Формат А2

Альбом 5

План

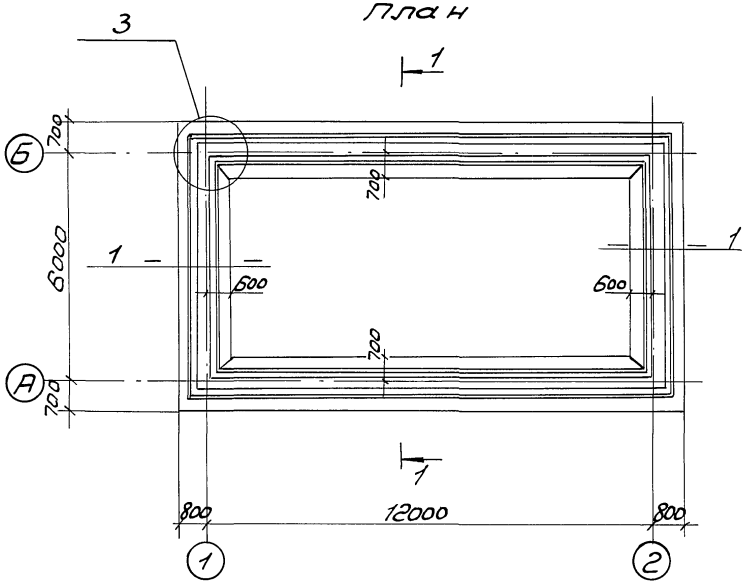

1

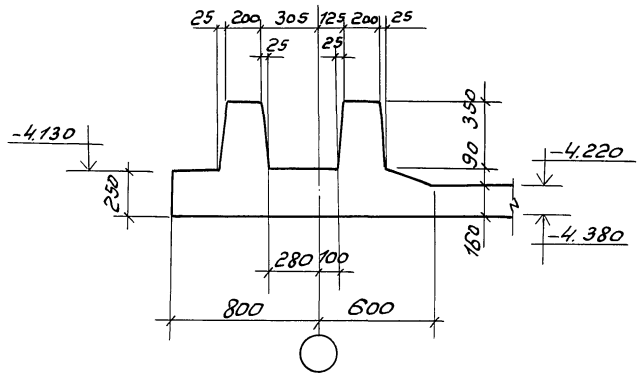

2

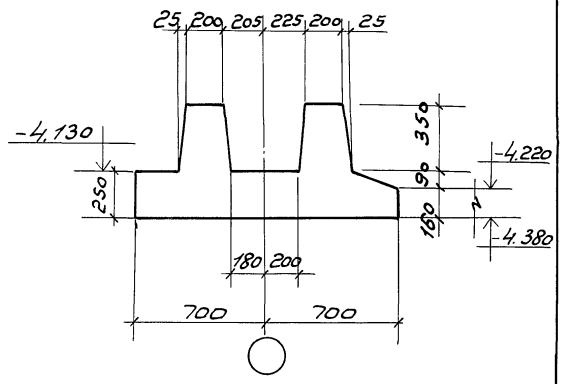

1 – 1

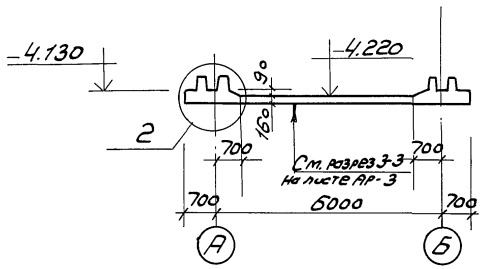

3

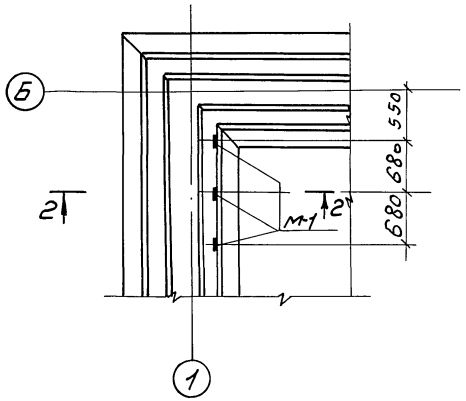

2 – 2

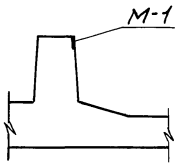

1. За 0.000 принята отметка чистого пола здания, соответствующая абсолютной отметке. [ ]

Привязан				ТП 902-2-469.89 -КЖС			
	Ст. инж.	Воронцева		Отстойники канализационные радиальные первичные из сборного ж/б диаметром 18 м	Стадия	Лист	Листов
	Рук. гр.	Вертело			Р	2	
	ГИП	Вилейкина					
	Гл. спец.	Мильцер		Насосная станция сырого осадка. Днище. Опалубочный чертеж.	МосВодоканалНИИпроект		
Инв. №	Нач. отд.	Панченко					

Инв. № подл. | Подпись и дата | Взам. инв. №

Альбом 5

План нижней арматуры

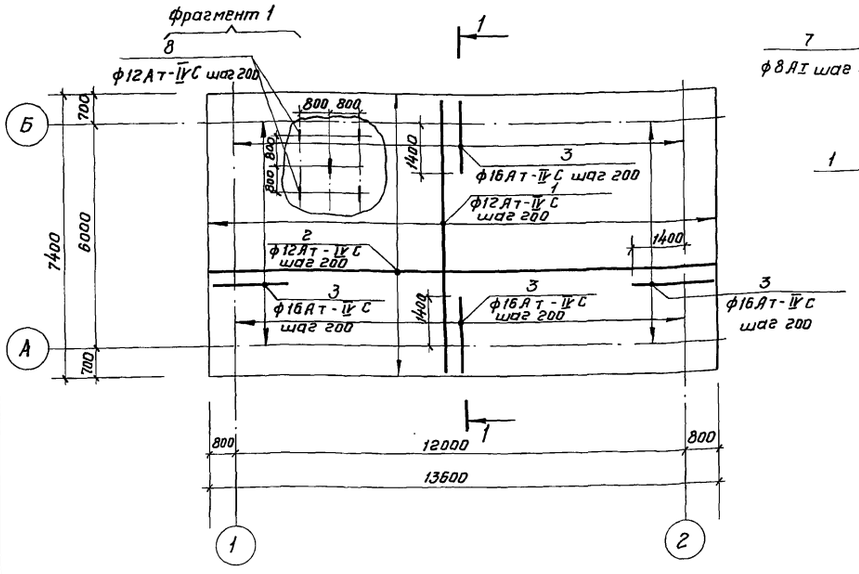

1 - 1

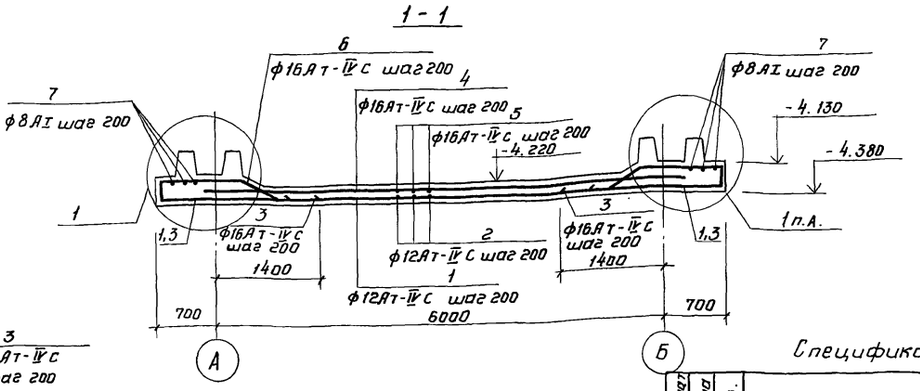

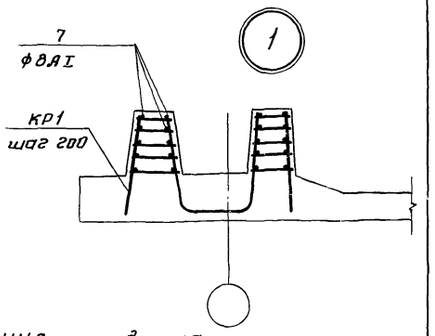

Ведомость деталей

Поз.	Эскиз
2	13560, 520
5	12200, 690
6	1100, 180, 680, 420
7	ℓ общ, 290
8	100, 80, 100, 100
9	220, 570, 570, 140

План верхней арматуры

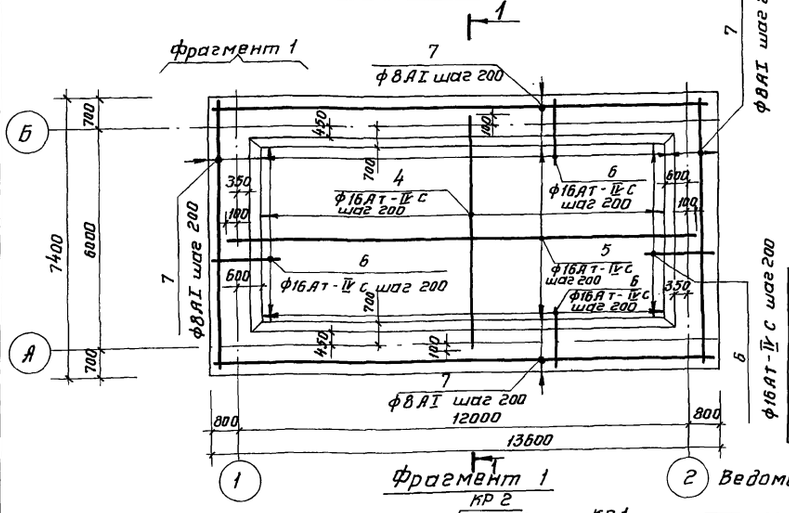

Фрагмент 1

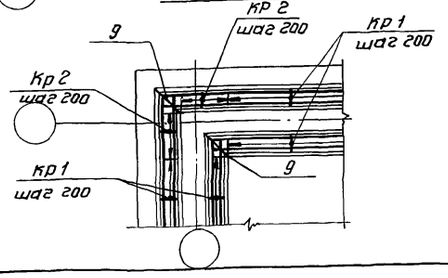

Ведомость расхода стали на элемент, кг (начало)

Марка элемента	Изделия арматурные							
	Арматура класса							Всего
	Ат-IVс ГОСТ 10884-81					AI ГОСТ 5781-82*		
	ф10	ф12	ф16	ф20	Итого	ф8	Итого	
Днище	295.5	946.6	2205.6	624.2	4071.9	907.8	907.8	4979.7

Ведомость расхода стали на элемент, кг (окончание)

Изделия закладные						
Арматура класса		Прокат марки			Всего	Общий расход
А-III		ВСт3кп2				
ГОСТ 5781-82*		ГОСТ 103-76				
ф8	Итого	δ=6	δ=10	Итого		
0,3	0,3	3,3	9,1	12,4	12,7	4992.4

Спецификация днища

Формат	Зона	Поз.	Обозначение	Наименование	Кол.	Примечание
				Днище - шт.1		
				Сборочные единицы		
				Каркас плоский		
			ТП902-2-469.89 -КЖ.И.-6.0	КР1	166	5.2кг
			-КЖ.И.-7.0	КР2	24	3.0кг
				Изделия закладные		
		М-1	1.400-15 Вып.1	МН111-3	3	1.4кг
				Детали		
				ГОСТ 10884-81		
		1		ф12Ат-IVс ℓ=7360	68	6.5кг
		2*		ф12Ат-IVс ℓ=14080	38	12.5кг
		3		ф16Ат-IVс ℓ=2160	180	3.4кг
		4		ф16Ат-IVс ℓ=6200	54	9.8кг
		5*		ф16Ат-IVс ℓ=12890	24	20.3кг
		6*		ф16Ат-IVс ℓ=2360	156	3.7кг
				ГОСТ 5781-82*		
		7*		ф8АI ℓобщ=1020.0м	-	0.89кг/м
				ГОСТ 10884-81		
		8*		ф12Ат-IVс ℓ=460	48	0.4кг
		9*		ф12Ат-IVс ℓ=1500	8	1.3кг
				Материалы на днище		
				Бетон класса В25, F100, W6	25,34	м³

* поз. см. ведомость деталей.

1. Защитный слой бетона для нижней арматуры днища - 35мм, для прочей арматуры - 25мм.
2. Поз. 2 и 5 стыкуются по длине внахлестку, стыки располагаются вразбежку.
3. Поз. 8, показанная на нижней арматуре днища, устанавливается для поддержания верхней арматуры в проектном положении.

			ТП 902-2-469.89	-КЖ
Ст. инж.	Воронцова		Отстойники канализационные радиальные первичные из сборного ж/б диаметром 18м	Стадия: Р; Лист: 3; Листов:
Рук. гр.	Вертело			
ГИП	Вилейкина			
Гл. спец.	Мильцер		Насосная станция сырого осадка. Днище. Армирование.	Мосводоканал НИИпроект
Н. контр.	Мильцер			
Нач. отд.	Панченко			

Привязан

Инв. № подл. | Подпись и дата | Взам. инв. №

23883-05 9

Копировал

Формат А2

Альбом 5

Схема расположения элементов

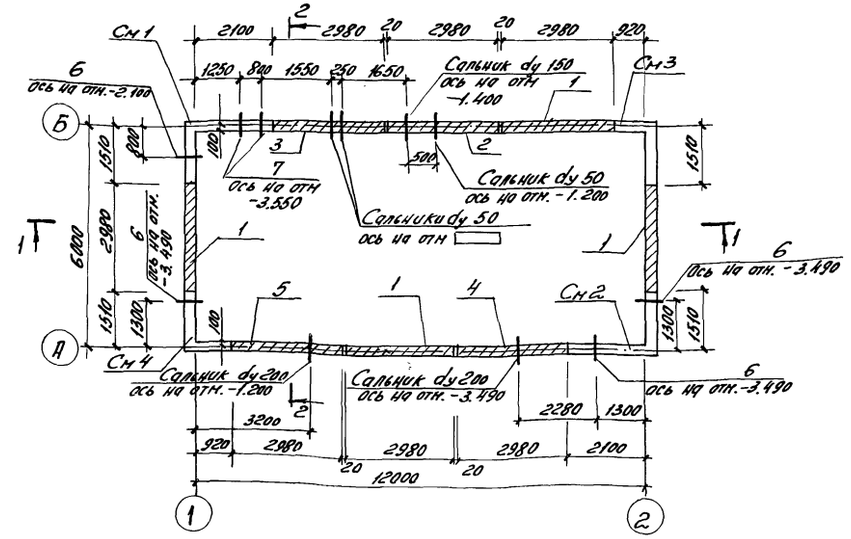

1 - 1

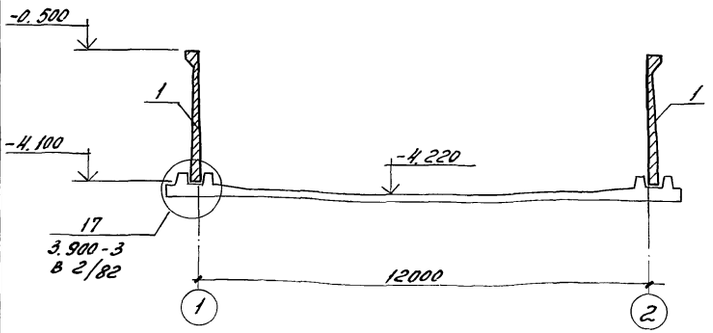

2 - 2

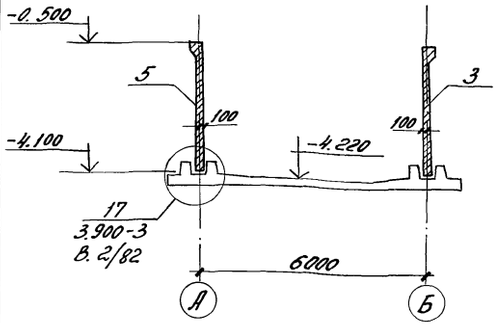

3 - 3

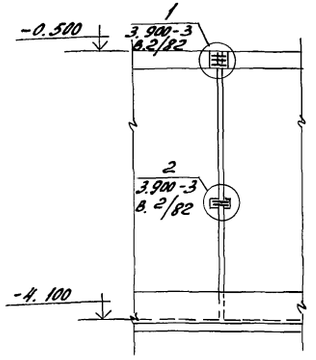

Спецификация к схеме расположения стен подвала

Марка поз.	Обозначение	Наименование	Кол.	Масса ед.кг	Примечание
		Сборные элементы			
1	ТП 902-2-469.89-К.Ж.И.-1.0	ПС1 - 36 - Б4а	4	4830	
2	ТП 902-2-469.89-К.Ж.И-2.0	ПС1 - 36 - Б4б	1	4830	
3	ТП 902-2-469.89-К.Ж.И.-3.0	ПС1 - 36 - Б4в	1	4830	
4	ТП 902-2-469.89-К.Ж.И.-4.0	ПС1 - 36 - Б4г	1	4830	
5	ТП 902-2-469.89-К.Ж.И.-5.0	ПС1 - 36 - Б4е	1	4830	
		Монолитные элементы			
	листы 5,6,7	См 1	1	-	
	листы 5,6,7	См 2	1	-	
	листы 5,6,7	См 3	1	-	
	листы 5,6,7	См 4	1	-	
		Закладные изделия			
6	5.900-2	dy 200 l = 200	4	12.0	
7	5.900-2	dy 300 l = 200	2	21.6	
		Соединительные элементы			
	3.900-3 В.2/82	ф18 А III ГОСТ 5781-82*			
		l = 300	24	0,6	
	3.900-3 В.2/82	ф10 А III ГОСТ 5781-82*			
		l = 250	16	0,2	

1. На схеме показана привязка всех сальников, в спецификации учтены сальники, устанавливаемые в монолитных участках стен (См-1, См-2, См-4); сальники в панелях см. альбом К.Ж.И.
2. Перед монтажом панелей тщательно очистить от мусора паз днища и промыть водой.
3. Панели монтируются по свежеуложенному слою цементного раствора жесткой консистенции. После выверки и временного закрепления панели стык панели с днищем замоноличивается бетоном класса В25.
4. После приварки арматурных накладок, соединяющих панели в вертикальном стыке (см. 3-3), стыки замоноличиваются механизированным способом с подачей раствора под давлением снизу вверх в соответствии с рекомендациями альбома серии 3.900-3 в.II/82.
5. Поверхности монолитных участков и стыков на ширину 400 мм торкретировать за 2 раза общим слоем 25 мм; внутреннюю поверхность затереть по 2му слою торкрета цементным раствором. Наружную поверхность стен подвала обмазать горячим битумом за 2 раза по огрунтовке праймером.
6. До устройства монолитной распорки в перекрытии Бм1 (см. лист 9) и набора ею не менее 70% проектной прочности обратная засыпка стен подвала запрещается.

Привязан

Инв. №

ТП 902-2-469.89			-КЖ
Рук. гр. Вертепо	Отстойники канализационные радиальные первичные из сборного ж/б диаметром 18 м	Стадия	Лист	Листов
ГИП Волейшис		Р	4	
Гл. спец. Мильцер	Насосная станция сырого осадка. Стены подвала. Схема расположения элементов.	Мосводоканалниипроект		
Н. контр. Мильцер				
Нач. отд. Панченко				

Копировал

23883-05 10

Формат А2

Инв. № подл. | Подпись и дата | Взам. инв. № | Отд. № 2 | Разраб. | Газанов

Альбом 5

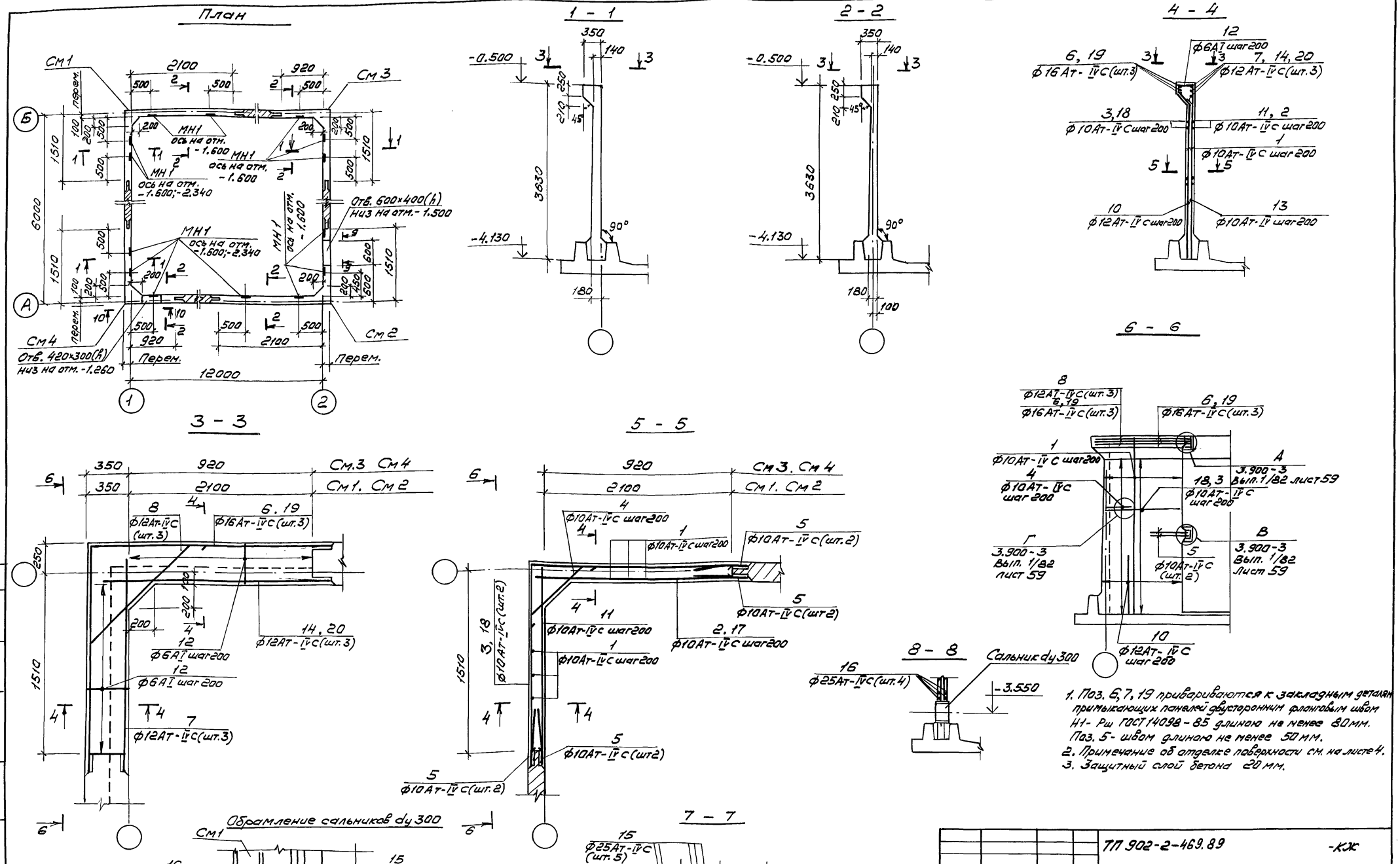

1. Поз. 6, 7, 19 привариваются к закладным деталям примыкающих панелей двусторонним фланговым швом Н1-Рш ГОСТ 14098-85 длиною не менее 80 мм. Поз. 5- швом длиною не менее 50 мм.
2. Примечание об отделке поверхности см. на листе 4.
3. Защитный слой бетона 20 мм.

				ТП 902-2-469.89			-КЖ
Привязан				Отстойники канализационные радиальные первичные из сборного ж/б диаметром 18 м	Стадия	Лист	Листов
	Рук.гр.	Вертепо			Р	5	
	ГИП	Вилейкина					
	Гл.спец.	Мильцер		Насосная станция сырого осадка стены подвала. Монолитные участки СМ1 ÷ СМ4. Арматурно-опалубочный чертеж.	Мосводоканал НИИпроект		
	Н.контр.	Мильцер					
Инв. №	Нач.отд.	Панченко					

Инв.№ подл. | Подпись и дата | Взам. инв.№

Копировал 23883-05 11 Формат А2

Альбом 5

Спецификация См1, См2, См3, См4 (начало)

Формат	Зона	Поз.	Обозначение	Наименование	Кол.	Примечание
				См1 — шт. 1		
				Сборочные единицы		
				Изделия закладные		
		МН1	1.400-15 В. 1	МН124-6	6	5,4кг
				Детали		
				ГОСТ10884-81		
		1		Ф10АТ-IV с ℓ=3610	35	2,2кг
		2		Ф10АТ-IV с ℓ=2170	15	1,3кг
		3*		Ф10АТ-IV с ℓср=3750	15	2,3кг
		4*		Ф10АТ-IV с ℓср=1000	15	0,6кг
		5*		Ф10АТ-IV с ℓ=480	8	0,3кг
		6*		Ф16АТ-IV с ℓ=4130	3	6,5кг
		7		Ф12АТ-IV с ℓ=1730	3	1,5кг
		8*		Ф12АТ-IV с ℓ=1330	3	1,2кг
		10		Ф12АТ-IV с ℓ=1200	18	1,1кг
		11		Ф10АТ-IV с ℓ=1550	15	1,0кг
				ГОСТ 5781-82*		
		12*		Ф6АТ ℓ=1200	19	0,3кг
				ГОСТ10884-81		
		13		Ф10АТ-IV с ℓ=1200	14	0,7кг
		14		Ф12АТ-IV с ℓ=2230	3	2,0кг
		15*		Ф25АТ-IV с ℓ=2140	10	8,2кг
		16		Ф25АТ-IV с ℓ=2200	4	8,5кг
				Материалы на СМ1		
				Бетон класса В25, W4, F100		2,7 м³
				См2 — шт. 1		
				Сборочные единицы		
				Изделия закладные		
		МН1	1.400-15 В.1	МН124-6	5	5,4кг
				Детали		
				Поз. 1-8, 10-14 см. См1		
		21		Ф16АТ-IV с ℓ=1360	4	2,1кг
		22*		Ф16АТ-IV с ℓ=1480	4	2,3кг
				Материалы на СМ2		
				Бетон класса В25, W4, F100		2,7м³

Спецификация См1, См2, См3, См4 (окончание)

Формат	Зона	Поз.	Обозначение	Наименование	Кол.	Примечание
				См3 — шт. 1		
				Сборочные единицы		
				Изделия закладные		
		МН1	1.400-15 В. 1	МН124-6	3	5,4кг
				Детали		
				ГОСТ10884-81		
		1		Ф10АТ-IV с ℓ=3610	23	2,2кг
		4*		Ф10АТ-IV с ℓ=1000	15	0,6кг
		5*		Ф10АТ-IV с ℓ=480	8	0,3кг
		7		Ф12АТ-IV с ℓ=1730	3	1,5кг
		8*		Ф12АТ-IV с ℓ=1330	3	1,2кг
		10		Ф12АТ-IV с ℓ=1200	12	1,1кг
		11		Ф10АТ-IV с ℓ=1550	15	1,0кг
				ГОСТ5781-82*		
		12*		Ф6АТ ℓ=1200	13	0,3кг
				ГОСТ 10884-81		
		13		Ф10АТ-IV с ℓ=1200	8	0,7кг
		17		Ф10АТ-IV с ℓ=1010	15	0,6кг
		18*		Ф10АТ-IV с ℓср=2570	15	1,6кг
		19*		Ф16АТ-IV с ℓ=2950	3	4,7кг
		20		Ф12АТ-IV с ℓ=1050	3	0,9кг
				Материалы на СМ3		
				Бетон класса В25, W4, F100		1,9м³
				См4 — шт. 1		
				Сборочные единицы		
				Изделия закладные		
		МН1	1.400-15 В. 1	МН124-6	6	5,4кг
				Детали		
				Поз. 1, 4, 5, 7, 8, 10-13; 17-20 см. См3		
		23		Ф16АТ-IV с ℓ=1260	4	2,0кг
		24*		Ф16АТ-IV с ℓ=1380	4	2,2кг
				Материалы на СМ4		
				Бетон класса В25, W4, F100		1,9м³

Поз.* см ведомость деталей на листе 7

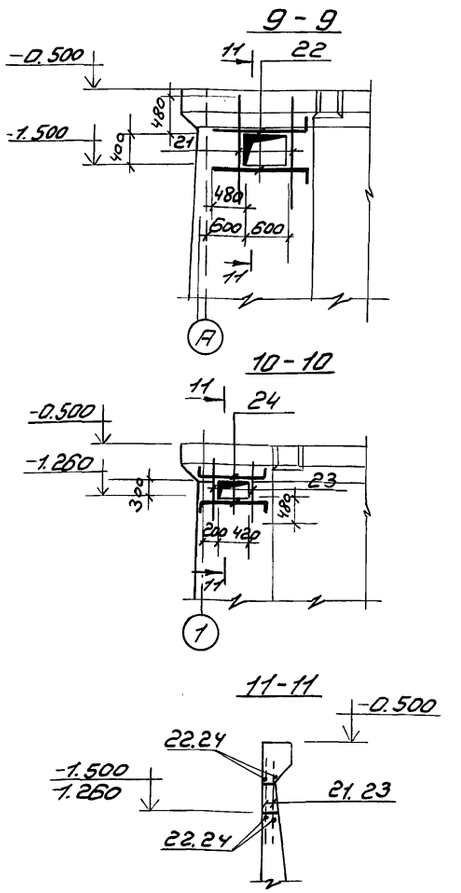

Привязан

Инв. №

Рук. гр.	Вертепо		
ГИП	Вилейкина		
Гл. спец.	Мильцер		
Н. контр.	Мильцер		
Нач. отд.	Панченко		

ТП 902-2-469.89 -кж

Отстойники канализационные радиальные первичные из сборного ж/б диаметром 18м

Насосная станция сырого осадка. Стены подвала. Монолитные участки См1-См4. Спецификация. Начало.

Стадия	Лист	Листов
Р	6	

Мосводоканал НИИпроект

Инв. № подл. | Подпись и дата | Взам. инв. №

Копировал

23883-05 12

Формат А2

Альбом 5

Ведомость деталей

Поз.	Эскиз
3	1510÷1550; 2200÷2240
4	220÷140; 360÷720; 220÷140
5	120; 20°; 360
6	1720; 2410
8	100; 1130; 100
12	300; 290; 190; 40
15	1620; 520
18	1020÷1060; 1510÷1550
19	1230; 1720
22	200; 1280
24	280; 820; 280

Ведомость расхода стали на элемент, кг

Марка элемента	Изделия арматурные								Изделия закладные					Общий расход
	Арматура класса							Всего	Арматура класса		Прокат марки		Всего	
	АТ-IV С ГОСТ 10884-81					АТ-I ГОСТ 5781-82*			АIII ГОСТ 5781-82*		ВСт3кп2 ГОСТ 19903-74*			
	ф10	ф12	ф16	ф25	Итого	ф6	Итого		ф10	Итого	-δ=8	Итого		
См 1	167,2	33,9	47,9	116,0	365,0	5,7	5,7	370,7	1,8	1,8	30,6	30,6	32,4	403,1
См 2	167,2	33,9	30,3	—	231,4	5,7	5,7	237,1	1,5	1,5	25,5	25,5	27,0	264,1
См 3	115,6	24,0	25,5	—	165,1	3,9	3,9	169,0	0,9	0,9	15,3	15,3	16,2	185,2
См 4	115,6	24,0	42,3	—	181,9	3,9	3,9	185,8	1,8	1,8	30,6	30,6	32,4	218,2

Инв.№ подл. | Подпись и дата | Взам. инв.№

Привязан

Инв.№

Рук.гр	Вертело	
ГИП	Вилейкина	
Гл.спец	Мильцер	
Н.контр.	Мильцер	
Нач.отд	Ланченко	

ТП 902-2-469.89 -КЖС

Отстойники канализационные радиальные первичные из сборного ж/б диаметром 18м.

Стадия	Лист	Листов
Р	7	

Насосная станция сырого осадка. Стены подвала. Монолитные участки См 1-См 4. Спецификация. Окончание.

Мосводоканалниипроект

Альбом 5

Схема расположения элементов перекрытия на отм. 0.000

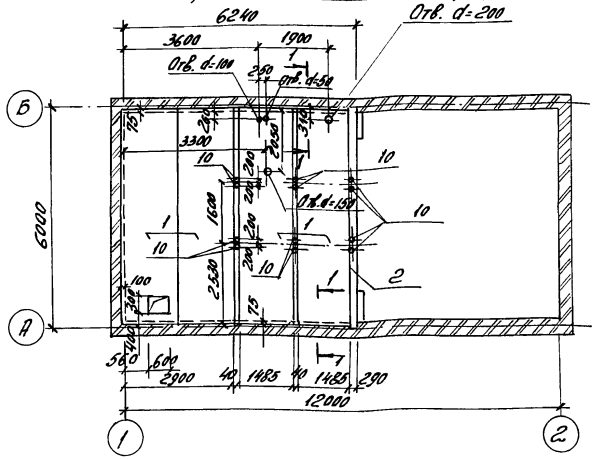

1-1

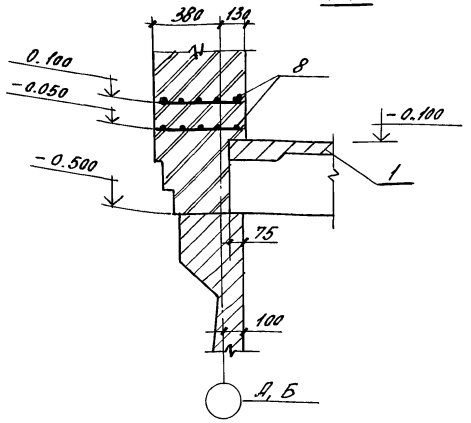

Схема расположения элементов покрытия

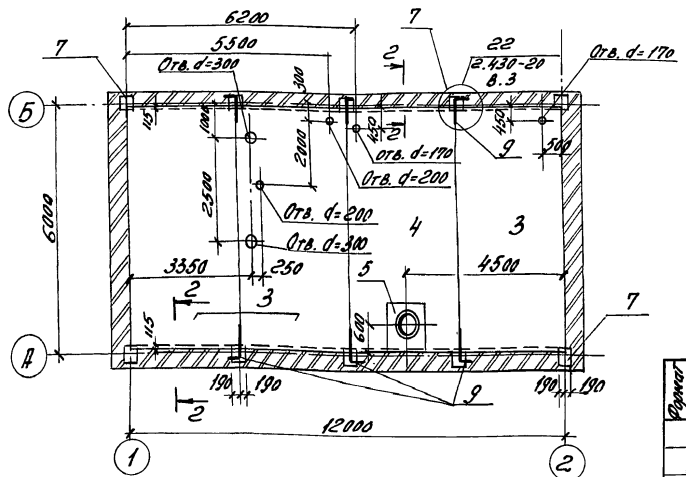

2 - 2

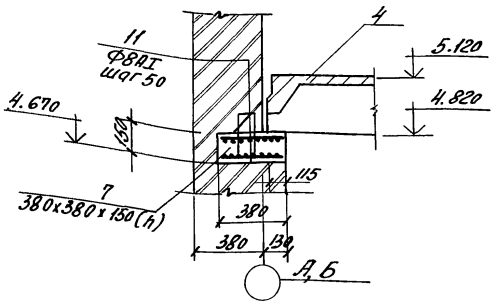

Схема расположения элементов перекрытия на отм. 2.250

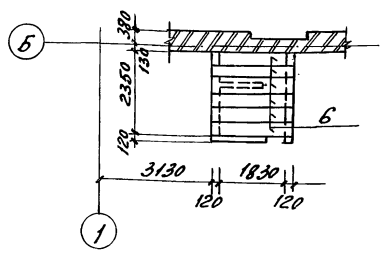

Спецификация Пм1

Формат	Зона	Поз	Обозначение	Наименование	Кол.	Примечание
				Пм1 - шт. 1		
				Детали		
				ГОСТ 5781-82*		
		11		Ф8АI ℓ=340	28	0,2кг
				Материалы на Пм1		
				Бетон класса В15, F100	0,022 м³	

Спецификация к схемам расположения элементов плит перекрытия и покрытия

Марка, поз	Обозначение	Наименование	Кол.	Масса ед, кг	Примеч.
		Перекрытие на отм. 0.000			
		Плиты			
1	1.442-1-2 в 1,2	2П1-6АIVТ	4	2400	
		Балки			
2	лист 9	БМ1	1	-	
		Покрытие			
		Плиты			
3	ГОСТ 22701.1-77	ПК-3АТVIТ	3	2650	
4	ГОСТ 22701.1-77	ПВ7-3АТVIТ	1	3200	
		Стаканы			
5	1.494-24 в.1	СБ-7А-1	1	290	
		Перемычки			
6	ГОСТ 948-84	2ПП21-6	6	275	
		Плиты подкладные			
7	лист 8	Пм1	10	-	
		Армированная кладка			
8	ГОСТ 8478-81	С 5Вр1-100 / 5Вр1-100 1540	-	150	
		Изделия соединительные			
9	2.430-20 вып.4	МС23	6	0.74	
		Изделия закладные			
10	ГОСТ 10705-80*	Труба Дн 34х2 ℓ=400	12	0,6	

1. Швы между плитами заполняются цементным раствором М200.
2. Анкера (поз. 9) защитить обмазкой цементным раствором.
3. Узел крепления стаканов к плитам покрытия см. серию 2.460-14 в.0.
4. Нарушение ребер плит при пробивке отверстий в полках не допускается.
5. Армированные швы на отм. -0.050 и 0.100 (1-1) выполняются по периметру наружных стен, осям 1, 2, А и Б.

ТП 902-2-469.89 - КЖ

Ст. инж.	Воронцова		
Рук. гр.	Вертепо		
ГИП	Вилейкина		
Гл. спец.	Мильцер		
Н. контр.	Мильцер		
Нач. отд.	Панченко		

Отстойники канализационные радиальные первичные из сборного Ж/Б диаметром 18м

Насосная станция сырого осадка. Перекрытие на отм. 0.000. Покрытие. Схема расположения элементов.

Стадия	Лист	Листов
Р	8	

Мосводоканал НИИ проект

Привязан

Инв. №

Копировал

23883-05 14

Формат А2

Инв. № подл. | Подпись и дата | Взам. инв. №

отд. N2 | отд. N4 | Казанов | Поволоцкий

Альбом 5

Бм 1

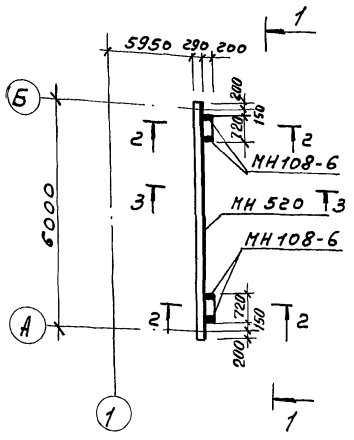

1-1 (армирование)

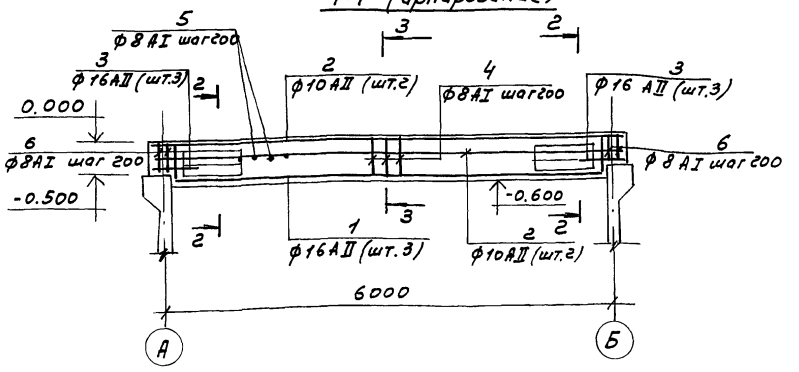

3-3 (армирование

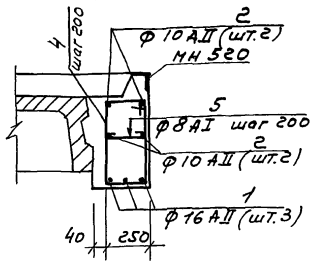

Ведомость деталей

Поз.	Эскиз
1	550 5740 550
4	220 460 680
5	200
6	200 350 550
7	100 400 100 400

Спецификация Бм 1

Формат	Зона	Поз	Обозначение	Наименование	Кол.	Примечание
				Бм 1 - шт.1		
				Сборочные единицы		
				Изделия закладные		
			1.400-15 в.1	МН 520	6.4п.м	8,7кг
			1.400-15 в.1	МН 108-6	4	2,7кг
				Детали		
				Гост 5781-82*		
		1*		ф 16 АII ℓ= 6840	3	10,8кг
		2		ф 10 АII ℓ= 6360	4	3,9кг
		3		ф 16 АII ℓ= 730	6	1,2кг
		4*		ф 8 АI ℓ= 1460	29	0,6кг
		5*		ф 8 АI ℓ= 300	32	0,1кг
		6*		ф 8 АI ℓ= 1220	4	0,5кг
		7*		ф 10 АI ℓ= 1150	10	0,7кг
		8		ф 16 АII ℓ= 680	4	1,1кг
				Материалы на Бм 1		
				Бетон класса В25, F100		0,88м³

* поз. см. Ведомость деталей

1 - 1

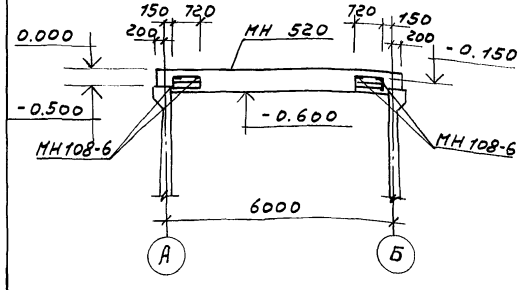

2 - 2

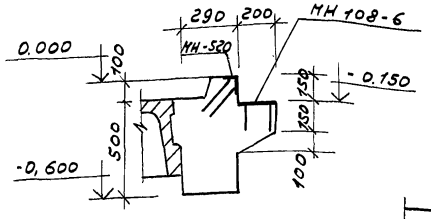

2-2 (армирование)

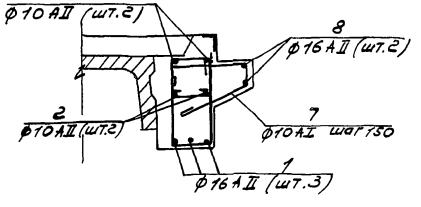

3 - 3

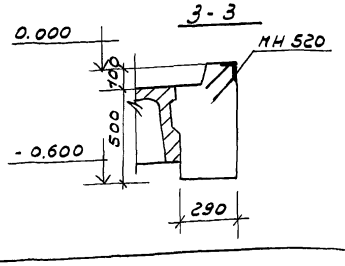

Ведомость расхода стали на элемент, кг (начало)

Марка элемента	Изделия арматурные								
	Арматура класса								Всего
	AI				AII				
	Гост 5781-82*				Гост 5781-82*				
	ф10	ф8		итого	ф16	ф10		итого	
Бм 1	7.0	22.6		29.6	44.0	15.6		59.6	89.2

Ведомость расхода стали на элемент, кг (окончание)

Изделия закладные									
Арматура класса				Прокат марки				Всего	Общий расход
AIII				ВСт3кп2					
Гост 5781-82*				Гост 19903-74*					
ф12	ф8		Итого	-δ=8	-δ=10	Итого	L 100×6,3×6	Итого	
2,4	7,7		10,1	5,2	3,2	8,4	48,2	48,2	66,7	155,9

1. Защитный слой бетона - 20мм.
2. В балке Бм1 заложить газовые трубки Дн34х2 ℓ=400 по узлу 1 на листе марки КМ.

Привязан

Инв. №

Рук. гр.	Вертело		
ГИП	Вилейкина		
Гл. спец.	Мильцер		
Н. контр.	Мильцер		
Нач. отд	Панченко		

ТП 902-2-469.89 -КЖ

Отстойники канализационные радиальные первичные из сборного ж/б диаметром 18м

Насосная станция сырого осадка. Перекрытие на отм. 0.000. Монолитная балка Бм1.

Стадия	Лист	Листов
Р	9	

МосВодоканалНИИпроект

23883-05 15

Копировал

Формат А2

Инв. № подл. | Подпись и дата | Взам. инв. №

Альбом 5

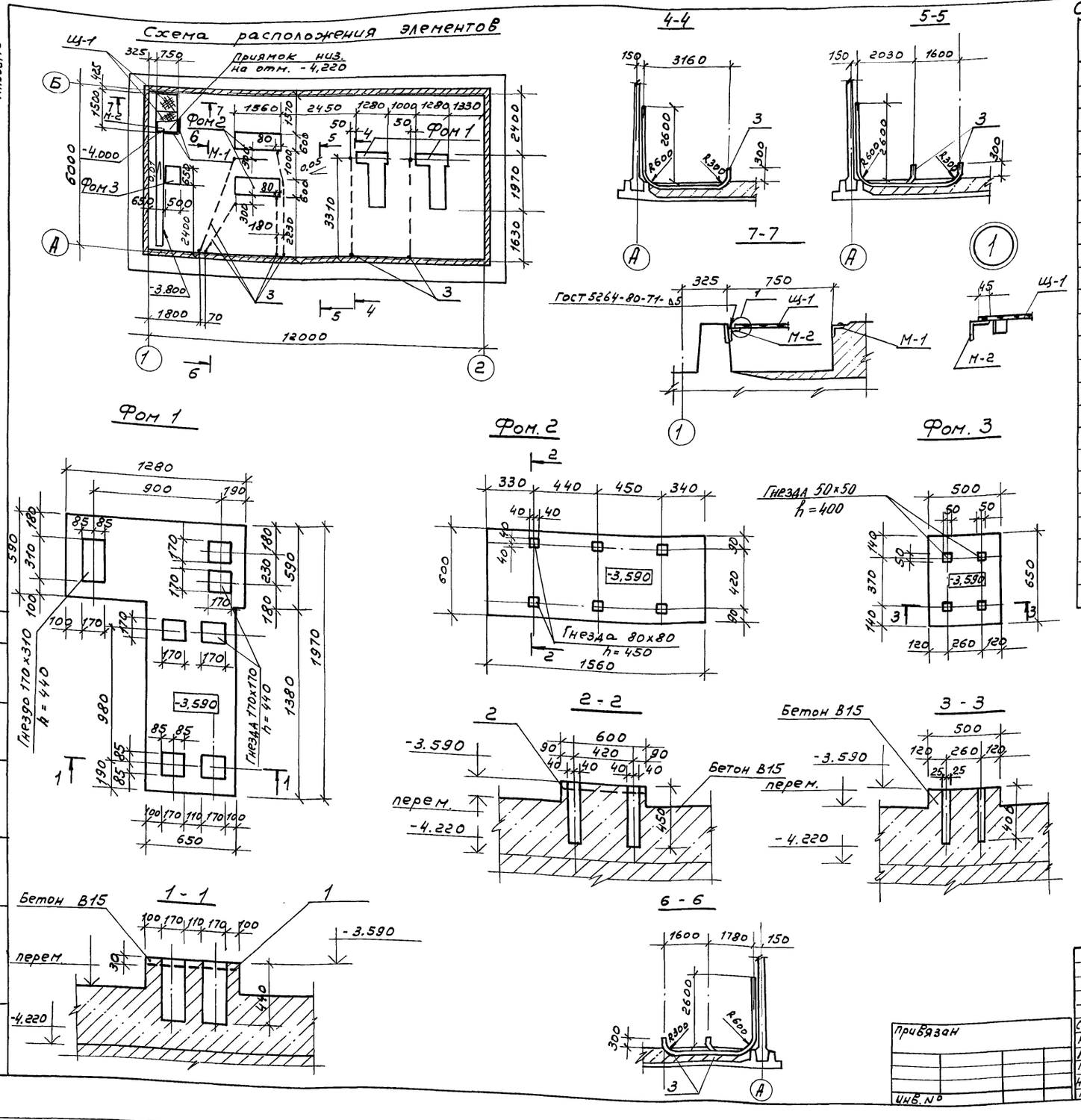

Спецификация к схеме расположения фундаментов

Марка, поз.	Обозначение	Наименование	Кол	Масса ед, кг	Примечание
		Фундаменты под оборудование			
Фом 1	лист 10	Фом 1	2	—	
Фом 2	лист 10	Фом 2	2	—	
Фом 3	лист 10	Фом 3	1	—	
		Сетки			
1	ГОСТ 23279-85	2С $\frac{12 А II}{12 А II}$ 125×205	2	21,3	
2	ГОСТ 23279-85	2С $\frac{12 А II}{12 А II}$ 65×165	2	9,9	
		Щиты			
Щ1	ТП 902-2- -КЖ.И-80	Щ1	2	30,4	
		Изделия закладные			
М-1	серия 1.400-15 вып.1	Мн 556	2,0 м.п.	5,4 кг/м	
М-2		Уголок $\frac{63×63×5 ГОСТ 8509-86}{ВСТ3КП2 ГОСТ 535-79}$	1,5 м.п.	4,8 кг/м	
		Трубы			
3	ГОСТ 18599-83*	ПНД 63 с техническая	31,5 м.пог.	0,691 кг/м	

1. Фундаменты выполняются по получении оборудования.
2. Трубки закладываются во время устройства подготовки под полы. В концы трубок вставляются деревянные пробки.

Ст. инж.	Воронцова		ТП 902-2-469.89	-КЖ
Рук. гр.	Вертепо			
ГИП	Вилейкина		Отстойники канализационные радиальные первичные из сборного ж/б диаметром 18м	Стадия: Р; Лист: 10; Листов:
Гл. спец	Мильцер		Насосная станция сырого осадка. Фундаменты под оборудование. Трубки под электрокабели.	Мосводоканал НИИ проект
Н. контр	Мильцер			
Нач. отд	Панченко			

Привязан

Инв. №

Копировал Фи

23883-05 16

Формат А2

Отдел №2 Казанов

Отдел №4 Новолоцкий

Взам. инв. №

Подпись и дата

Инв. № подл.

Альбом 5

План кирпичных стен, столбиков и каналов

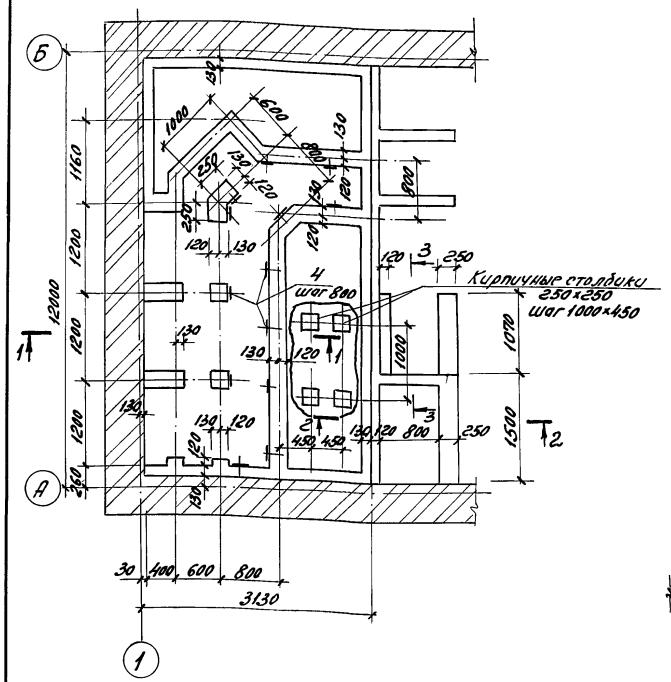

1 – 1

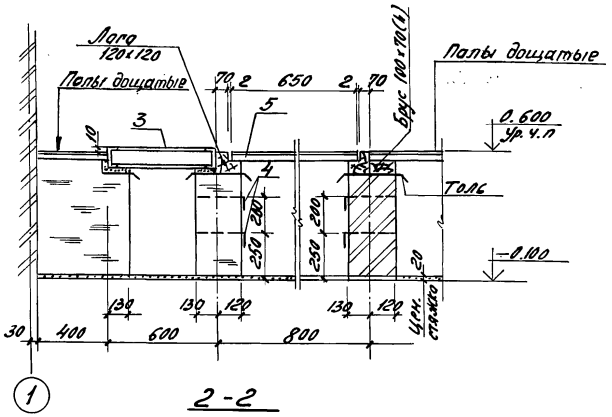

2 – 2

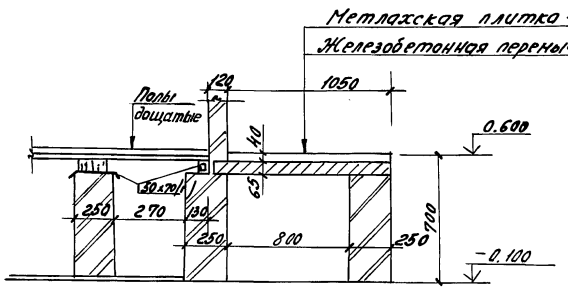

План рамок и щитов

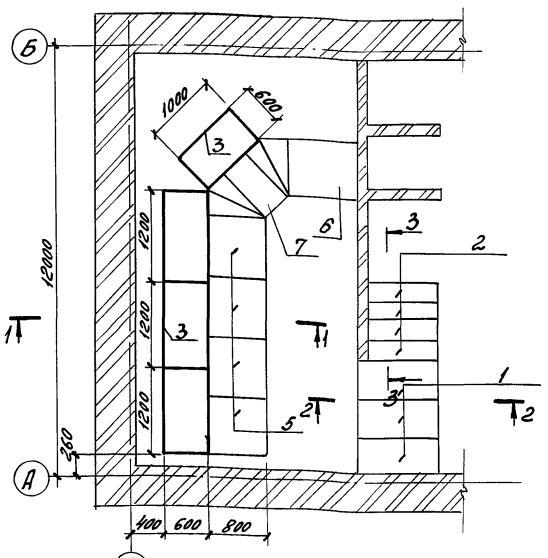

3 – 3

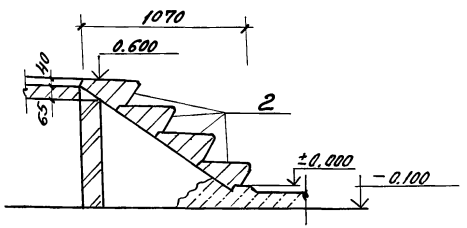

Спецификация к схеме расположения щитов, рамок, марок

Марка поз.	Обозначение	Наименование	Кол.	Масса ед., кг	Примч.
		Сборные ж. б. элементы			
		Перемычки			
1	ГОСТ 948-84	1ПП12-3	3	72	
		Ступени			
2	ГОСТ 8717-81	ЛС 11.17-1 п	4	115	
		Изделия закладные			
3	Лист 11	Швеллер 10 ГОСТ 8240-72* / Ст3кп2-1 ГОСТ 535-79	12,8 п.м	8,59 кг/м	
		Марка			
4	Лист 11	Лист 6×100×350 ГОСТ 19903-74 / Ст.3пс6-1 ГОСТ 14637-79	13	1,7	
		Щиты деревянные			
5	ТП902-2-469.89-КЖ.И-9.0	ЩД-1	4	34,7	
6	ТП902-2-469.89-КЖ.И-9.0	ЩД-2	1	40,1	
7	ТП902-2-469.89-КЖ.И-9.0	ЩД-3	1	23,1	

1. Стены каналов выполнять из глиняного эффективного кирпича марки 100 на растворе марки 50.
2. Внутренние поверхности каналов затираются цементным раствором.
3. Лаги, доски и бруски должны быть антисептированы.
4. Перед установкой на место все металлические изделия покрасить масляной краской за 2 раза.
5. Рамки под щиты изготавливаются с помощью сварки по ГОСТ 5264-80.
6. Сборные железобетонные элементы укладываются по слою свежеуложенного цементного раствора.

Инв. № подл. | Подпись и дата | Взам. инв. № | Инв. № дубл. | Подпись

Привязан

Инв. №

Рук. гр.	Вертепо		
ГИП	Вулейкина		
Гл. спец.	Мильцер		
Н. контр.	Мильцер		
Нач. отд.	Панченко		

ТП902-2-469.89 -КЖ

Отстойники канализационные радиальные первичные из сборного ж/б диаметром 18м

Насосная станция сырого осадка. Помещение щитов. План кирпичных стен. Расположение рамок и щитов.

Стадия	Лист	Листов
Р	11	

Мосводоканал НИИпроект

23883-05 17

Копировал

Формат А3

Инв. № подл. | Подпись и дата | Взам. инв. №

Технические условия

1. Сборные железобетонные изделия

1.1 В рабочих чертежах КЖИ разработана установка дополнительных закладных деталей в железобетонных стеновых панелях, выпускаемых промышленностью по серии 3.900-3 вып. 4/82.

1.2 Марка панели отличается от марки по типовой серии добавлением буквы в конце наименования марки.

1.3 Поверхность закладных деталей защищается от коррозии слоем цинка толщиной 0,12мм. горячей металлизацией в соответствии со СНиП 2.03.11-85„ Защита конструкций от коррозии."

1.4 Все изделия изготавливать в соответствии с техническими требованиями 13015.0 - 83*.

2. Арматурные каркасы и изделия закладные

2.1 Арматурные каркасы выполнять при помощи контактной точечной сварки.

2.2 Арматурные изделия должны отвечать требованиям ГОСТ 10922 - 75.

2.3 Изготовление закладных изделий вести в соответствии с СН 393 - 78.

3. Паркетные щиты

3.1 Паркетные щиты изготавливаются из антисептированной древесины хвойных пород не ниже II сорта.

			ТП 902-2-469.89	-КЖИ.-0.0.0ТУ
ГИП	Вилейкина		Технические условия	Стадия: Р; Лист: —; Листов: 1
Гл.спец.	Мильцер			Мосводоканалниипроект
Н.контр.	Мильцер			
Нач.отд.	Панченко			

Инв. № | Подпись и дата | Взам. инв. №

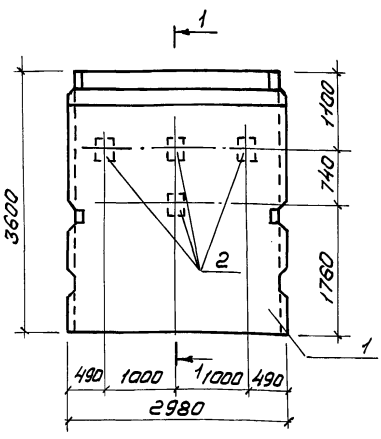

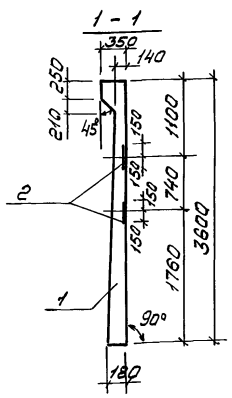

Формат	Зона	Поз.	Обозначение	Наименование	Кол.	Примечание
				Документация		
А3			ТП 902-2-469.89КЖ.И.-0.0.0ТУ	Технические условия		
А3			3.900-3 Вып. 4/82	Панели стеновые		
				балочные для прямоугольных сооружений		
				Сборочные единицы		
А3		1	3.900-3 Вып. 4/82 4,1,2	ПС1 - 36 - Б4	1	
				Изделия закладные		
А4		2	1.400 - 15 В.1	МН 124 - 6	4	5,4кг

Ведомость расхода стали на дополнительные закладные изделия, кг

Марка элемента	Изделия закладные				Общий расход
	Арматура класса		Прокат марки		
	A III		ВСт3кп2		
	ГОСТ 5781-82		ГОСТ 19903-74		
	Ф10	Итого	-6=8	Итого	
ПС1-36-Б4а	1,2	1.2	20.8	20.8	22.0

			ТП 902-2-469.89	-КЖИ.-1.0
Гл.инж.	Воронцова		Панель стеновая ПС1-36-Б4а	Стадия: Р; Масса: 4830; Масшт.: 1:50
Рук.гр.	Вертепа			Лист; Листов: 1
ГИП	Вилейкина			Мосводоканалниипроект
Гл.спец.	Мильцер			
Н.контр.	Мильцер			
Нач.отд.	Панченко			

Копировал

Формат А3

23883-05 18

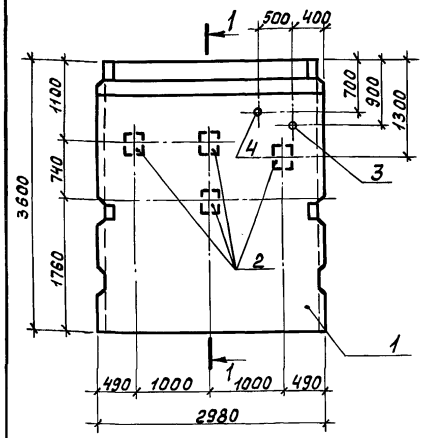

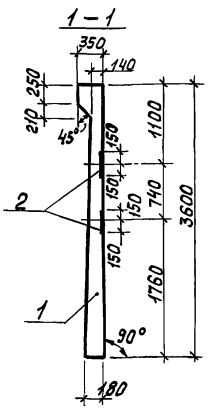

Формат	Зона	Поз.	Обозначение	Наименование	Кол.	Примечание
				Документация		
А3			ТП 902-2-469.89 -КЖИ-ООДТУ	Технические условия		
А3			3.900-3 Вып. 4/82	Панели стеновые балочные для прямоугольных сооружений		
				Сборочные единицы		
А3		1	3.900-3 Вып. 4/82 ч.1,2	ПС1-36-Б4	1	
				Изделия закладные		
А4		2	1.400-15 В.1	МН 124-6	4	5,4кг
А3		3	серия 5.900-2	Сальник Ду 150, е=200	1	12,0кг
А3		4	серия 5.900-2	Сальник Ду 50, е=200	1	4,0кг

Ведомость расхода стали
на дополнительные закладные изделия, кг

Марка элемента	Изделия закладные											Общий расход
	Арматура класса		Прокат марки									
	AIII		ВСт3кп2						ВСт3пс4		Всего	
	ГОСТ 5781-82*		ГОСТ 2590-71*			ГОСТ 19903-74*			ГОСТ 10704-76*			
	ф10	Итого	ф7	ф10	Итого	δ=8	δ=10	Итого	Труба 114×4,5	Труба 273×6	Итого	
ПС1-36-Б4б	1,2	1,2	0,3	1,4	1,7	20,8	4,0	24,8	2,4	7,9	10,3	36,8	38,0

1. Панель стеновая ПС1-36-Б4б отличается от панели ПС1-36-Б4 по серии 3.900-3 Вып. 4/82 ч.1 наличием дополнительных закладных деталей МН 124-6 по серии 1.400-15 В.1 и сальников Ду150, Ду50 по серии 5.900-2.

Привязан

Инв. №

Ст.инж.	Воронцова		
Рук.гр.	Вертепо		
ГИП	Вилейкина		
Гл.спец.	Мильцер		
Н.контр.	Мильцер		
Нач.отд.	Панченко		

ТП 902-2-469.89 -КЖ.И.-2.0

Панель стеновая ПС1-36-Б4б

Стадия	Масса	Масштаб
Р	4830	1:50
Лист	Листов 1	

Мосводоканалниипроект

Формат А3

Инв.№подл. | Подпись и дата | Взам.инв.№

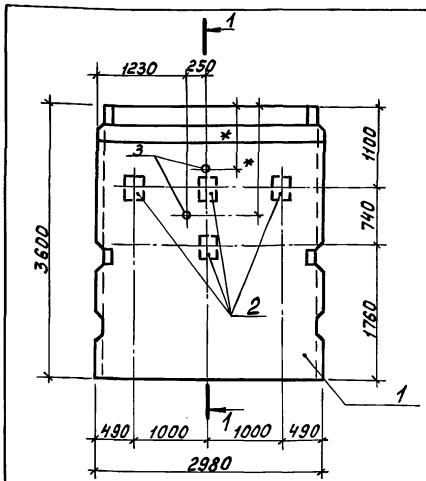

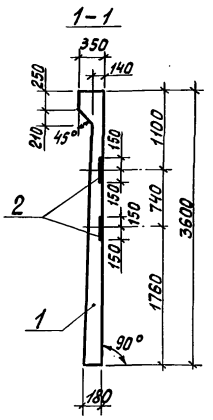

Формат	Зона	Поз.	Обозначение	Наименование	Кол.	Примечание
				Документация		
А3			ТП 902-2-469.89 -КЖИ-ООДТУ	Технические условия		
			3.900-3 Вып. 4/82	Панели стеновые балочные для прямоугольных сооружений		
				Сборочные единицы		
А3		1	3.900-3 Вып. 4/82 ч. 1,2	ПС1-36-Б4	1	
				Изделия закладные		
А4		2	1.400-15 В.1	МН 124-6	4	5,4кг
А3		3	серия 5.900-2	Сальник Ду50, е=200	2	4,0кг

Ведомость расхода стали
на дополнительные закладные изделия, кг

Марка элемента	Изделия закладные										Общий расход
	Арматура класса		Прокат марки								
	AIII		ВСт3кп2						ВСт3пс4	Всего	
	ГОСТ 5781-82*		ГОСТ 2590-71*		ГОСТ 19903-74*			ГОСТ 10704-76*			
	ф10	Итого	ф7	Итого	δ=8	δ=10	Итого	Труба 114×4,5	Итого		
ПС1-36-Б4в	1,2	1,2	0,6	0,6	20,8	2,6	23,4	4,8	4,8	28,8	30,0

1. Панель стеновая ПС1-36-Б4в отличается от панели ПС1-36-Б4 по серии 3.900-3 Вып. 4/82 ч.1 наличием дополнительных закладных деталей МН 124-6 по серии 1.400-15 В.1 и сальников Ду50 по серии 5.900-2.

2.* Размеры уточняются при привязке проекта.

Привязан

Инв. №

Ст.инж.	Воронцова		
Рук.гр.	Вертепо		
ГИП	Вилейкина		
Гл.спец.	Мильцер		
Н.контр.	Мильцер		
Нач.отд.	Панченко		

ТП 902-2-469.89 -КЖ.И.-3.0

Панель стеновая ПС1-36-Б4в

Стадия	Масса	Масштаб
Р	4830	1:50
Лист	Листов 1	

Мосводоканалниипроект

Копировал

Формат А3

Инв.№подл. | Подпись и дата | Взам.инв.№

23883-05 19

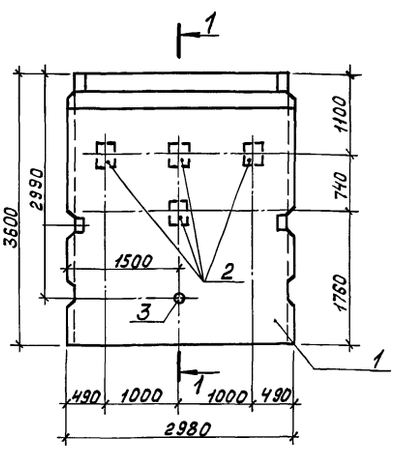

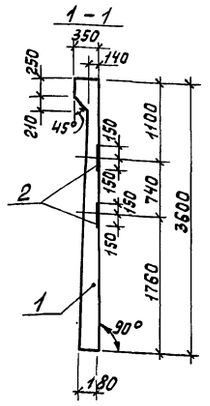

Формат	Зона	Поз.	Обозначение	Наименование	Кол.	Примечание
				Документация		
А3			ТП 902-2-469.89 -КЖИ-0.00ТУ	Технические условия		
А3			3.900-3 вып. 4/82	Панели стеновые балочные для прямоугольных сооружений		
				Сборочные единицы		
А3		1	3.900-3 вып. 4/82 ч.1,2	ПС1-36-Б4	1	
				Изделия закладные		
А4		2	1.400-15 в.1	МН 124-6	4	5,4кг
А3		3	5.900-2	Сальник Ду 200, е=200	1	12,0кг

Ведомость расхода стали на дополнительные закладные изделия, кг

Марка элемента	Изделия закладные										Общий расход
	Арматура класса		Прокат марки								
	А III		ВСт 3 кп 2					ВСт 3 пс 4		Всего	
	ГОСТ 5781-82*		ГОСТ 2590-71*		ГОСТ 19903-74*			ГОСТ 10704-76*			
	ф10	Итого	ф10	Итого	δ=8	δ=10	Итого	Труба 273×6	Итого		
ПС1-36-Б4д	1,2	1,2	1,4	1,4	20,8	2,7	23,5	7,9	7,9	32,8	34,0

1. Панель стеновая ПС1-36-Б4д отличается от панели ПС1-36-Б4 по серии 3.900-3 вып. 4/82 ч.1 наличием дополнительных закладных деталей МН 124-6 по серии 1.400-15 в.1 и сальника Ду 200 по серии 5.900-2.

Привязан

Инв. №

Ст.инж.	Воронцова	
Рук.гр.	Вертепо	
ГИП	Вилейкина	
Гл.спец.	Мильцер	
Н.контр.	Мильцер	
Нач.отд.	Панченко	

ТП 902-2-469.89 -КЖ.И.-4.0

Панель стеновая ПС1-36-Б4д

Стадия	Масса	Масштаб
Р	4830	1:50

Лист | Листов 1

Мосводоканал НИИпроект

Формат А3

Инв.№ подл. | Подпись и дата | Взам.инв.№

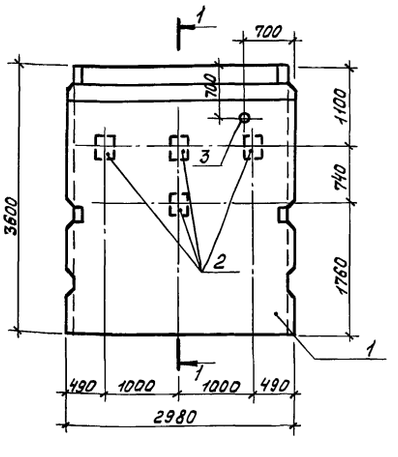

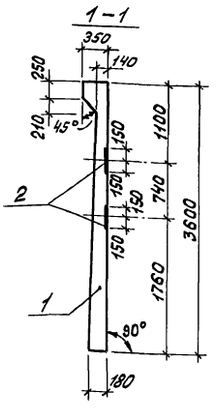

Формат	Зона	Поз.	Обозначение	Наименование	Кол.	Примечание
				Документация		
А3			ТП 902-2-469.89 -КЖИ-0.00ТУ	Технические условия		
А3			3.900-3 вып. 4/82	Панели стеновые балочные для прямоугольных сооружений		
				Сборочные единицы		
А3		1	3.900-3 вып. 4/82 ч.1,2	ПС1-36-Б4	1	
				Изделия закладные		
А4		2	1.400-15 в.1	МН 124-6	4	5,4кг
А3		3	5.900-2	Сальник Ду 200, е=200	1	12,0кг

Ведомость расхода стали на дополнительные закладные изделия, кг

Марка элемента	Изделия закладные										Общий расход
	Арматура класса		Прокат марки								
	А III		ВСт 3 кп 2					ВСт 3 пс 4		Всего	
	ГОСТ 5781-82*		ГОСТ 2590-71*		ГОСТ 19903-74*			ГОСТ 10704-76*			
	ф10	Итого	ф10	Итого	δ=8	δ=10	Итого	Труба 273×6	Итого		
ПС1-36-Б4е	1,2	1,2	1,4	1,4	20,8	2,7	23,5	7,9	7,9	32,8	34,0

1. Панель стеновая ПС1-36-Б4е отличается от панели ПС1-36-Б4 по серии 3.900-3 вып. 4/82 ч.1 наличием дополнительных закладных деталей МН 124-6 по серии 1.400-15 в.1 и сальника Ду 200 по серии 5.900-2.

Привязан

Инв. №

Ст.инж.	Воронцова	
Рук.гр.	Вертепо	
ГИП	Вилейкина	
Гл.спец.	Мильцер	
Н.контр.	Мильцер	
Нач.отд.	Панченко	

ТП 902-2-469.89 -КЖ.И.-5.0

Панель стеновая ПС1-36-Б4е

Стадия	Масса	Масштаб
Р	4830	1:50

Лист | Листов 1

Мосводоканал НИИпроект

Копировал

Формат А3

23883-05 20

Инв.№ подл. | Подпись и дата | Взам.инв.№

Альбом 5

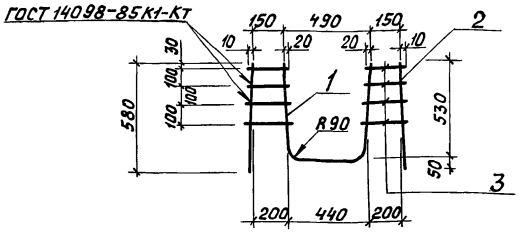

Формат	Зона	Поз.	Обозначение	Наименование	Кол.	Примечание
				Документация		
А3			ТП 902-2-469.89 -КЖ.И-00.ОТУ	Технические условия		
				Детали		
				ГОСТ 10884-81		
БЧ	1		-6.1	Ф20 АТ-IVс ℓ=1420	1	3,5 кг
БЧ	2		-6.2	Ф10 АТ-IVс ℓ=580	2	0,35 кг
БЧ	3		-6.3	Ф10 АТ-IVс ℓ=180÷230	8	0,12 кг

Привязан

Инв. №

ТП 902-2-469.89 -КЖ.И.-6.0

Рук. гр.	Вертепо	
ГИП	Вилейкина	
Гл. спец.	Мильцер	
Н. контр.	Мильцер	
Нач. отд.	Панченко	

Каркас КР1

Стадия	Масса	Масштаб
Р	5,2	1:20
Лист	Листов 1	

Мосводоканал НИИпроект

Формат А4

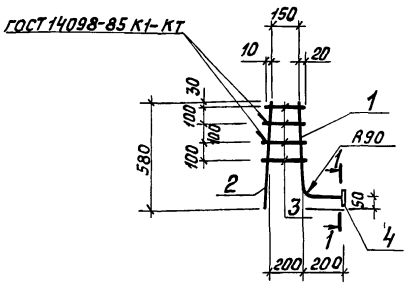

Формат	Зона	Поз.	Обозначение	Наименование	Кол.	Примечание
				Документация		
А3			ТП 902-2-469.89 -КЖ.И-00.ОТУ	Технические условия		
				Детали		
				ГОСТ 10884-81		
БЧ	1		-7.1	Ф20 АТ-IVс ℓ=730	1	1.8 кг
БЧ	2		-7.2	Ф10 АТ-IVс ℓ=580	1	0,35 кг
БЧ	3		-7.3	Ф10 АТ-IVс ℓ=180÷230	4	0,12 кг
БЧ	4		-7.4	Лист 10×70×70 ГОСТ 19903-74* ВСт3пс6-1 ГОСТ 14637-79	1	0,38 кг

Привязан

Инв. №

ТП 902-2-469.89 -КЖ.И.-7.0

Рук. гр.	Вертепо	
ГИП	Вилейкина	
Гл. спец.	Мильцер	
Н. контр.	Мильцер	
Нач. отд.	Панченко	

Каркас КР2

Стадия	Масса	Масштаб
Р	3.0	1:20
Лист	Листов 1	

Мосводоканал НИИпроект

Формат А4

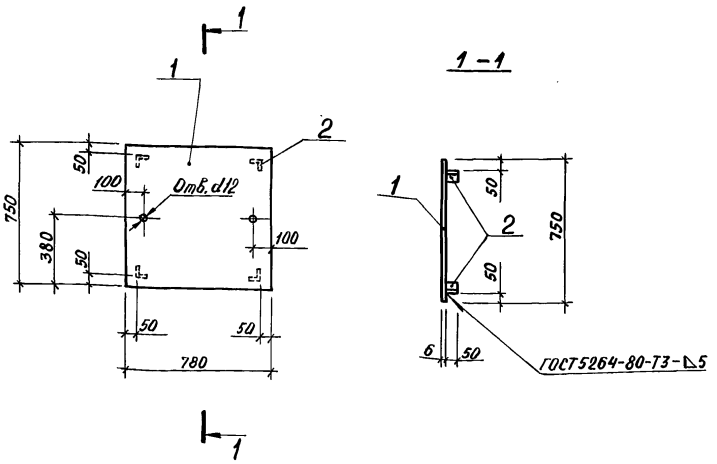

Формат	Зона	Поз.	Обозначение	Наименование	Кол.	Примечание
				Документация		
			ТП 902-2-469.89 -КЖ.И-00.ОТУ	Технические условия		
БЧ	1		-8.1	Лист ромб. К-ПО-6.0	0,59 м²	29,6 кг
БЧ	2		-8.2	Уголок 50×50×5 ГОСТ 8509-86 ВСт3кп2-1 ГОСТ 535-79		
				ℓ=50	4	0,2 кг

Привязан

Инв. №

ТП 902-2-469.89 -КЖ.И.-8.0

Инжен.	Линькова	
Рук. гр.	Вертепо	
ГИП	Вилейкина	
Гл. спец.	Мильцер	
Н. контр.	Мильцер	
Нач. отд.	Панченко	

Щит металлический Щ1

Стадия	Масса	Масштаб
Р	30,4	1:20
Лист	Листов 1	

Мосводоканал НИИпроект

Копировал

Формат А3

23833-05 21

Инв. № подл. | Подпись и дата | Взам. инв. №

Альбом 5

ЩД1, ЩД2

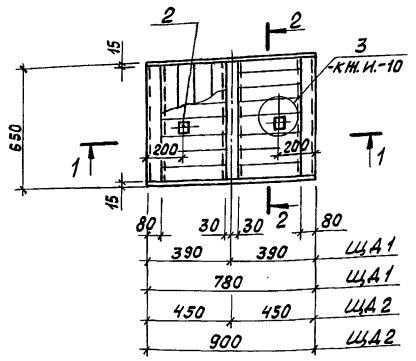

1-1

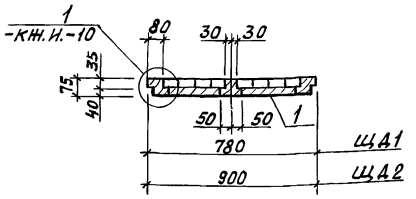

2-2

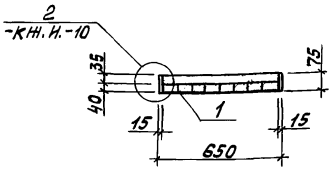

Формат	Зона	Поз.	Обозначение	Наименование	Кол. шт. на элем. ЩД1	ЩД2	Примечание
				Документация			
А3			ТП902-2-469.89 -КЖИ-0.0.0ТУ	Технические условия			
				Детали			
Б4		1	-9.1	Лист Б 0,8×770×850 ГОСТ19903-74* / СТК-1 ГОСТ 17715-72	1		4,1кг
Б4		1	-9.2	Лист Б 0,8×770×970 ГОСТ19903-74* / СТК-1 ГОСТ 17715-72		1	4,7кг
Б4		2	-9.3	Лист -6×50×50 ГОСТ19903-74* / ВСт3пс6-1 ГОСТ 14637-79	2	2	0,12кг
				Объём древесины	0,038 м³	0,044 м³	

Инв.№ подл.	Подпись и дата	Взам. инв.№	Привязан	Инжен. Линькова	ТП 902-2-469.89	-КЖ.И.-9,0
				Рук. гр. Вертепо	Щиты паркетные ЩД1, ЩД2	Стадия: Р; Масса: 34,7; Масштаб:
				ГИП Вилейкина		Лист 1; Листов 3
				Гл. спец. Мильцер		МосводоканалНИИпроект
				Н. контр. Мильцер		
			Инв.№	Нач. отд. Панченко		

Формат А3

ЩД3

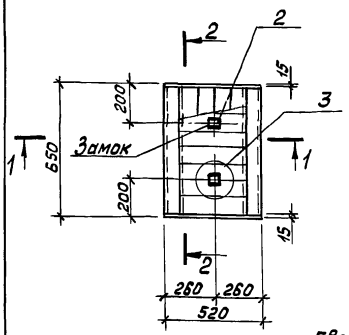

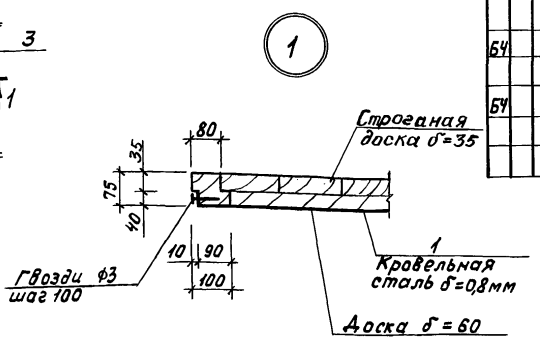

Формат	Зона	Поз.	Обозначение	Наименование	Кол.	Примечание
				Документация		
А3			ТП 902-2-469.89 -КЖИ-0.0.0ТУ	Технические условия		
				Детали		
Б4		1	-10.1	Лист Б 0,8×590×770 ГОСТ19903-74* / СТК-1 ГОСТ 17715-72	1	2,9кг
Б4		2	-9.3	Лист -6×50×50 ГОСТ19903-74* / ВСт3пс6-1 ГОСТ 14637-79	2	0,12кг
				Объем древесины	–	0,025м³

3-3

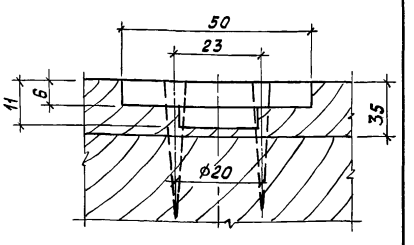

1-1

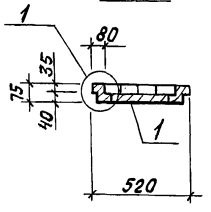

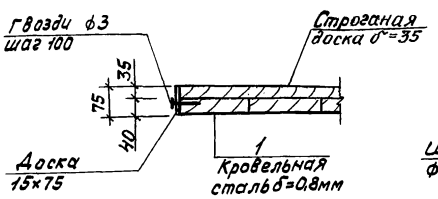

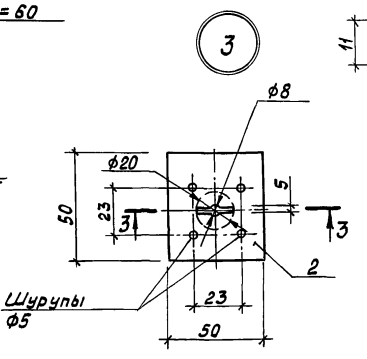

2-2

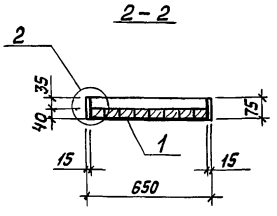

Инв.№ подл.	Подпись и дата	Взам. инв.№	Привязан	Инжен. Линькова	ТП 902-2-469.89	-КЖ.И.-10,0
				Рук. гр. Вертепо	Щит паркетный ЩД3	Стадия: Р; Масса: 23,1; Масштаб:
				ГИП Вилейкина		Лист 2; Листов 2
				Гл. спец. Мильцер		МосводоканалНИИпроект
				Н. контр. Мильцер		
			Инв.№	Нач. отд. Панченко		

Копировал

Формат А3

23883-05 22

Альбом 5

Ведомость рабочих чертежей основного комплекта ТП 902-2- КМ

Лист	Наименование	Примечание
1	Насосная станция сырого осадка. Общие данные (начало)	
2	Насосная станция сырого осадка. Общие данные (продолжение)	
3	Насосная станция сырого осадка. Общие данные (окончание)	
4	Насосная станция сырого осадка. Пути подвесного крана. Монорельсовые пути. Схема расположения элементов. Узел 1.	
5.	Насосная станция сырого осадка. Монорельсовые пути. Узел 2.	
6	Насосная станция сырого осадка. Лестницы и площадки на отм. -2.300; -2.600; -3.200. Ограждения. Схема расположения элементов.	
7	Насосная станция сырого осадка. Площадки на отм. -2.300; -2.600; -3.200. МП1, МП2, МП3.	
8	Насосная станция сырого осадка. Лестницы и площадки на отм. 0,000. Ограждения. Схема расположения элементов. Узлы 1, 2	
9.	Насосная станция сырого осадка. Площадка МП4. Площадки на отм. -2.300; -2.600; -3.200 Узлы 1÷5	
10	Насосная станция сырого осадка. Площадка на отм. 2,400. Лестница. Ограждение. Схема расположения элементов. МП5. Узлы 1, 2.	
11	Насосная станция сырого осадка. Подвески и крепление технологических трубопроводов. План. Сечение. Узлы.	

Ведомость ссылочных и прилагаемых документов

Обозначение	Наименование	Примечание
	Ссылочные документы	
1.450.3 - 3 Выпуск 0	Стальные лестницы, площадки, стремянки и ограждения. Материалы для проектирования.	
1.450.3 - 3 Выпуск 2 части 1 и 2	Стальные лестницы, площадки, стремянки и ограждения. Конструкции из горячекатанных профилей. Чертежи КМД	
1.426.2 - 3 Выпуск 2	Стальные подкрановые балки пути подвесного транспорта пролетом 3, 4 и 6 м. Чертежи КМ.	

Типовой проект разработан в соответствии с действующими нормами и правилами

Гл. инж. проекта /Вилрйкина/

Ведомость металлоконструкций по видам профилей

Наименование конструкций по номенклатуре Прейскуранта N 01-09	Позиции по чертежу КМ	N п.п.	Код конструкций	Масса конструкций, т: Всего стали по данной марке	по видам профилей стали: Балки и швеллеры	Крупносортная сталь	Среднесортная сталь	Листовая сталь	Толстолистовая сталь	Трубы	Прочие	Всего	Количество шт.	Серия типовых конструкций
1	2	3	4	5	6	7	8	9	10	11	12	13	14	15
Монорельсовые пути и балки		1	526235		1,51	0,09		0,02		0,03		1,67		
Стойки и связи рабочих площадок		2	526233			0,56						0,57		
Подвески для труб		3	526396			0,07		0,03				0,1		
Балки и щиты рабочих площадок		4			0,28	0,23						0,51		
Лестницы		5	526240		0,22	0,29		0,03				0,56		
Площадки		6	526233		0,48	0,44						0,94		
Ограждения		7	526244			0,61		0,01				0,64		
Итого		8			2,49	2,29		0,09		0,03		4,99		
Контрольная сумма		9												

1. За отм. 0,000 принята абсолютная отметка ____
2. Металлоконструкции окрасить масляной краской за два раза по огрунтовке.

Инв. № подл. | Подпись и дата | Взам. инв. №

Инв. №

Привязан

ТП 902-2-469.89 -КМ

Рук. гр.	Вертепо		
ГИП	Вилрйкина		
Гл. спец.	Мильцер		
Н. контр.	Мильцер		
Нач. отд.	Панченко		

Отстойники концентрационные радиальные первичные Ø3 сборного ж/б диаметром 18м

Стадия: Р | Лист: 1 | Листов: 11

Насосная станция сырого осадка Общие данные. (начало)

Мосводоканал НИИпроект

Техническая спецификация металла (начало)

Вид профиля и ГОСТ, ТУ	Марка металла и ГОСТ, ТУ	обозначение и размер профиля мм	NN по порядку	Код: марки металла	Код: профиля	Код: размер профиля	Количество шт.	Длина, мм	Марка металла по элементам конструкции, т: монорельсовые пути и балки	стержни и связи радиальных площадок	подвески для труб	балки и щиты радиальных площадок	Общая масса, т	Масса потребности в металле по кварталам (заполняется изготовителем) I	II	III	IV	Заполняется ВЦ
1	2	3	4	5	6	7	8	9										
Сталь горячекатаная. Балки двутавровые. ГОСТ 8239-72*	ВСт3сп5-1 ТУ 14-1-3023-80	I 10	1						0,01				0,01					
		I 22	2						0,20				0,20					
		I 27	3						0,40				0,40					
	Итого		4						0,61				0,61					
Всего профиля			5		092500				0,61				0,61					
Профили стальные горячекатаные разных назначений. ГОСТ 5157-83	ВСт3сп5-1 ТУ 14-1-3023-80	I 30М	6						0,9				0,9					
	Итого		7						0,9				0,9					
Всего профиля			8		092500				0,9				0,9					
Сталь горячекатаная. Швеллеры. ГОСТ 8240-72*	ВСт3кп2-1 ТУ 14-1-3023-80	[12	9									0,08	0,08					
		[16	10									0,20	0,20					
	Итого		11	11240								0,28	0,28					
Всего профиля			12		092500							0,28	0,28					
Уголки стальные горячекатаные неравнополочные ГОСТ 8510-86	ВСт3кп2-1 ТУ 14-1-3023-80	L40х90х8	13						0,03			0,02	0,05					
	Итого		14						0,03			0,02	0,05					
Всего профиля			15		093100				0,03			0,02	0,05					
Уголки стальные горячекатаные равнополочные ГОСТ 8509-86	ВСт3сп5-1 14-1-3023-80	L100х10	16						0,01				0,01					
	ВСт3кп2-1 ТУ 14-1-3023-80	L100х8	17							0,12			0,12					
		L75х6	18							0,05			0,05					
		L63х6	19								0,07		0,07					
		L50х5	20							0,05			0,05					
	Итого		21						0,01	0,22	0,07		0,30					
Всего профиля			22		093100				0,01	0,22	0,07		0,30					
Сталь горячекатаная круглая Гост 2590-71*	ВСт3сп5-1 14-1-3023-80 ВСт3кп2-1 ТУ 14-1-3023-80	Ф 16	23						0,02				0,02					
		Ф 18	24								0,03		0,03					
	Итого		25						0,02		0,03		0,05					
Всего профиля			26		093300				0,02		0,03		0,05					

Техническая спецификация металла (окончание)

Вид профиля и ГОСТ, ТУ	Марка металла и ГОСТ	обозначение и размер профиля мм	NN по порядку	Код: марки металла	Код: профиля	Код: размер профиля	Количество шт.	Длина, мм	Марка металла по элементам конструкции, т: монорельсовые пути и балки	стержни и связи радиальных площадок	подвески для труб	балки и щиты рабочих площадок	Общая масса, т	Масса потребности в металле по кварталам. Заполняется изготовителем I	II	III	IV	Заполняется ВЦ
1	2	3	4	5	6	7	8	9										
Прокат листовой горячекатаный ГОСТ 19903-74*	ВСт3сп5-1 ТУ 14-1-3023-80	лист 6	27						0,02			0,01	0,03					
		лист 8	28						0,03				0,03					
		лист 10	29							0,06			0,06					
		лист 12	30							0,20			0,20					
		лист 20	31							0,08			0,08					
	Итого		32						0,05	0,34		0,01	0,40					
Всего профиля			33		093100				0,05	0,34		0,01	0,40					
Трубы стальные электросварные ГОСТ 10705-80*	ВСт3сп5-1 ТУ 14-1-3023-80	труба ∅34х2	34						0,03				0,03					
	Итого		35						0,03				0,03					
Всего профиля			36		130300				0,03				0,03					
Листы с ромбическим и чечевичным рифлением ГОСТ 8568-77*	ВСт3кп2-1 ТУ 14-1-3023-80	лист ромб К-по-4,0	37									0,20	0,20					
	Итого		38	11240								0,2	0,2					
Всего профиля			39		093100							0,2	0,2					
Итого масса металла			40						1.65	0,56	0,1	0,51	2.82					
Лестницы, площадки, ограждения			41										2.08					
Всего масса металла			42										4.90					
В том числе по маркам	ВСт3сп5-1		43										1.97					
	ВСт3кп2-1		44	11240									0,85					
Масса поставки элементов по кварталам, т (заполняется заказчиком)		I	45															
		II	46															
		III	47															
		IV	48															

Инв. № подл. | Подпись и дата | Взам. инв. №

Привязан

Инв. №

Рук. гр.	Вертело		
ГИП	Вилейкина		
Гл. спец.	Мильцер		
Н. контр.	Мильцер		
Нач. отд.	Панченко		

ТП 902-2-469.89 -КМ

Отстойники канализационные радиальные первичные из сборного ж/б диаметром 18м

стадия	лист	листов
Р	2	

Насосная станция сырого осадка. Общие данные (продолжение)

Нос Водоканалниипроект

Альбом 5

Техническая спецификация металла

Вид профиля и ГОСТ, ТУ	Марка металла и ГОСТ	Обозначение и размер профиля, мм	№ по порядку	Код: Марки металла	Код: Профиля	Код: Размера профиля	Количество, шт.	Длина, мм	Масса металла по элементам конструкции, т: Лестницы и стремянки	Площадки	Ограждения		Общая масса, т	Масса потребности в металле по кварталам (Заполняется изготовителем), т: I	II	III	IV	Заполняется ВЦ
1	2	3	4	5	6	7	8	9	Код элемента конструкции: 526242	526243	526244							
Сталь горячекатаная швеллеры. ГОСТ 8240-72*	ВСт3кп2-1 ТУ 14-1-3023-80	[16	1		092500				0,22				0,22					
		[14	2		092500					0,48			0,48					
	Итого		3															
Всего профиля			4						0,22	0,48			0,70					
Уголки стальные горячекатаные равнополочные ГОСТ 8509-86	ВСт3кп2-1 ТУ 14-1-3023-80	L 75×6	5		093700				0,22	0,48			0,70					
		L 56×5	6		093700				0,16	0,05			0,21					
		L 25×3	7		093300						0,45		0,45					
											0,01		0,01					
	Итого		8															
Всего профиля			9						0,16	0,05	0,46		0,67					
Сталь горячекатаная круглая ГОСТ 2590-71*	ВСт3кп2-1 ТУ 14-1-3023-80	• ф 18	10		093300				0,16	0,05	0,46		0,67					
									0,02				0,02					
	Итого		11															
Всего профиля			12						0,02				0,02					
Прокат листовой горячекатаный ГОСТ 19903-74*	ВСт3кп2-1 ТУ 14-1-3023-80	Лист 4	13		093100				0,02				0,02					
		Лист 6	14		093100				0,01	0,02	0,16		0,19					
									0,01				0,01					
	Итого		15															
Всего профиля									0,02	0,02	0,16		0,20					
Листы с ромбическим и чечевичным рифлением ГОСТ 8568-77*	ВСт3кп2-1 ТУ 14-1-3023-80	Лист ромб. К-ПО-4.0	16		097100				0,02	0,02	0,16		0,20					
									0,12	0,37			0,49					
	Итого		17															
Всего профиля			18						0,12	0,37			0,49					
Итого масса металла			19						0,12	0,37			0,49					
Всего масса металла			20															
В том числе по маркам.	ВСт3кп2-1		21						0,54	0,92	0,62		2,08					
									0,54	0,92	0,62		2,08					

Инв. № подл. | Подпись и дата | Взам. инв. №

Привязан

Инв. №

Рук. гр.	Вертепо		
ГИП	Вилейкина		
Гл. спец.	Мильцер		
Н. контр.	Мильцер		
Нач. отд.	Панченко		

ТП 902-2-469.89 -КМ

Отстойники канализационные радиальные первичные из сборного ж/б диаметром 18 м.

Стадия	Лист	Листов
Р	3	

Насосная станция сырого осадка. Общие данные. (окончание)

Мосводоканал НИИпроект

Копировал

23883-05 25

Формат А3

Альбом 5

Пути подвесного крана

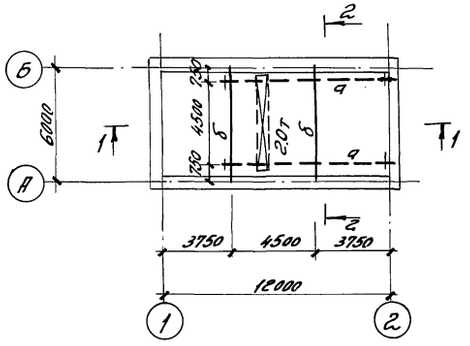

Монорельсовые пути

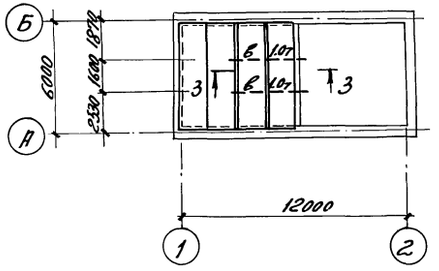

1 - 1

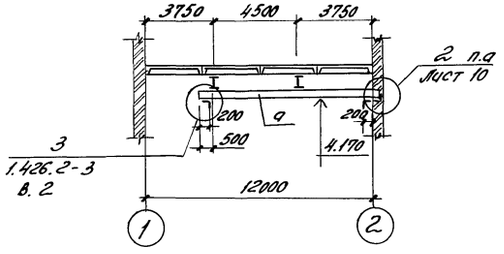

3 - 3

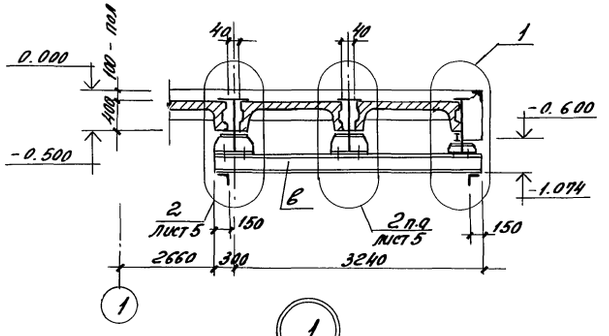

2 - 2

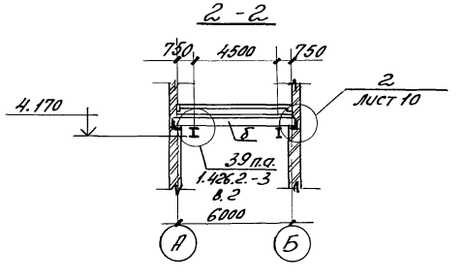

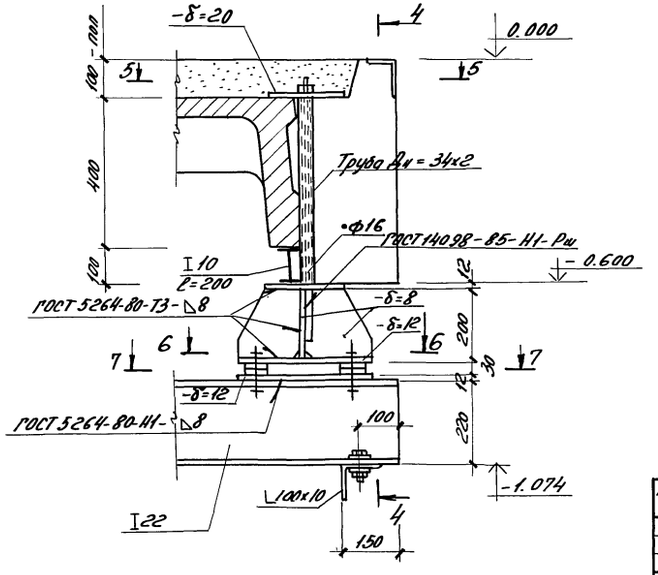

Ведомость элементов

Марка	Сечение: Эскиз	Сечение: Поз.	Сечение: состав	Опорные усилия: $\frac{M}{TC\text{-}M}$	Опорные усилия: $\frac{N}{TC}$	Опорные усилия: $\frac{Q}{TC}$	Группа конструкций	Марка металла	Примеч.
а	I		I30м	4,1		3,6		ВСт3сп5-1	ТУ
б	I		I27	2,6		4,3		ВСт3сп5-1	14-1-3023-80
в	I		I22	0,7		1,7		ВСт3сп5-1	

1. На сдовые поверхности балок защитный слой не наносится.
2. Болты по ГОСТ 15589-70*.
3. После окончания рихтовки, шайбы привариваются и ставятся контргайки (узлы 1 и 2).
4. Положение упора показано условно, уточняется по получении оборудования.

Привязан			ТП 902-2-469.89 — КМ		
	Рук. гр.	Вертепо	Отстойники канализационные радиальные первичные из сборного ж/б диаметром 18м	Стадия: Р	Лист: 4	Листов:
	ГИП	Валейшо				
	Гл. спец.	Мильцер	Насосная станция сырого осадка Пути подвесного крана. Монорельсовые пути. Схема расположения элементов. Часть 1.	Москводоканал НИИ проект		
	Н. контр.	Мильцер				
Инв. №	Нач. отд.	Панченко				

23883-05 26

Копировал

Формат А2

Инв. № подл. | Подпись и дата | Взам. инв. №

Отдел № 2 | Казанов | Разраб.

Альбом 5

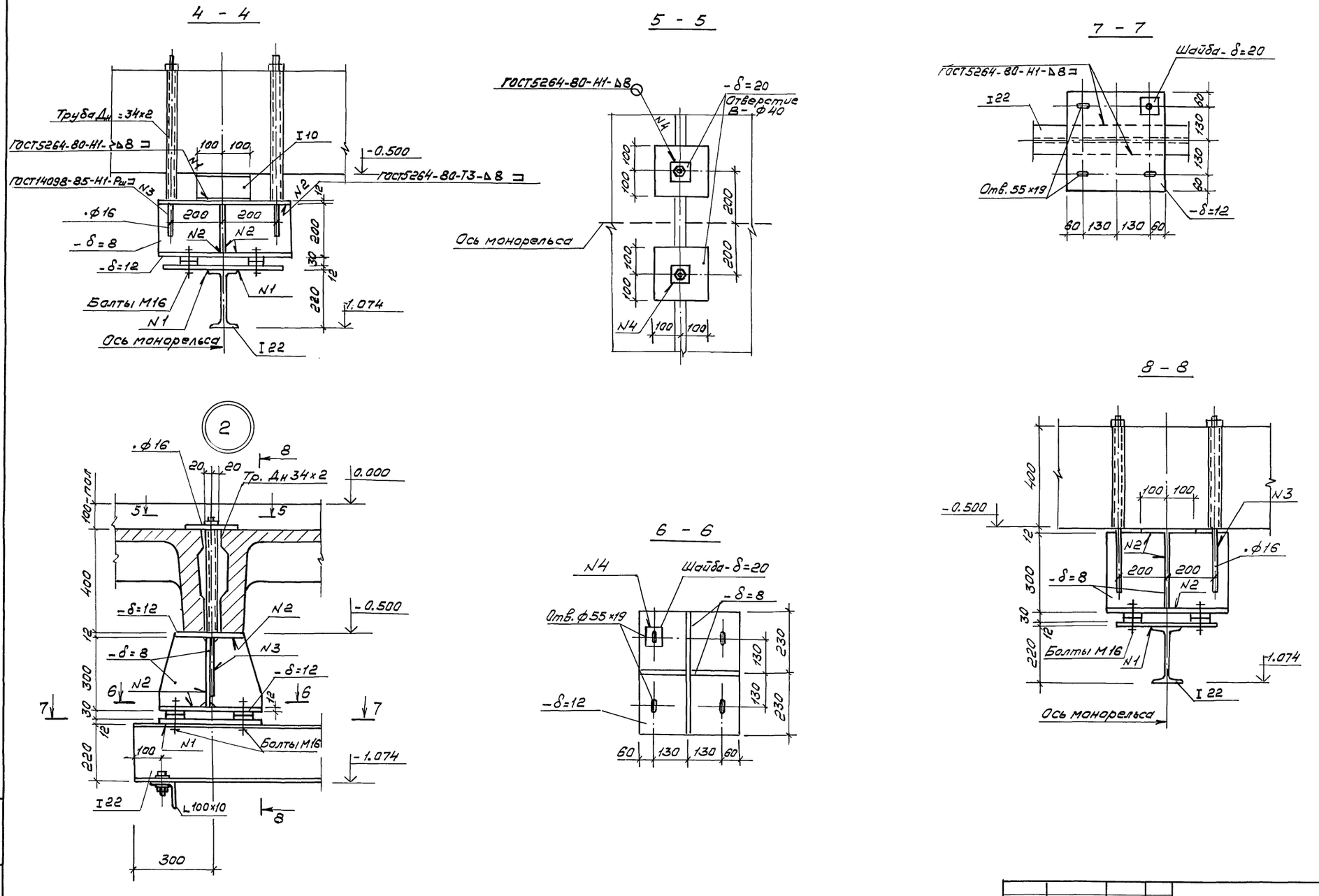

				ТП 902-2-469.89			— КМ
Привязан				Отстойники канализационные радиальные первичные из сборного ж/б диаметром 18м.	Стадия	Лист	Листов
	Рук. гр.	Вертепо			Р	5	
	ГИП	Вилейкина					
	Гл. спец.	Мильцер		Насосная станция сырого осадка. Монорельсовые пути. Узел 3	Мосводоканал НИИпроект		
	Н. контр.	Мильцер					
Инв. №	Нач. отд.	Панченко					

Инв. № подл. | Подпись и дата | Взам. инв. №

Копировал [signature] 23883-05 27 Формат А2

Альбом 5

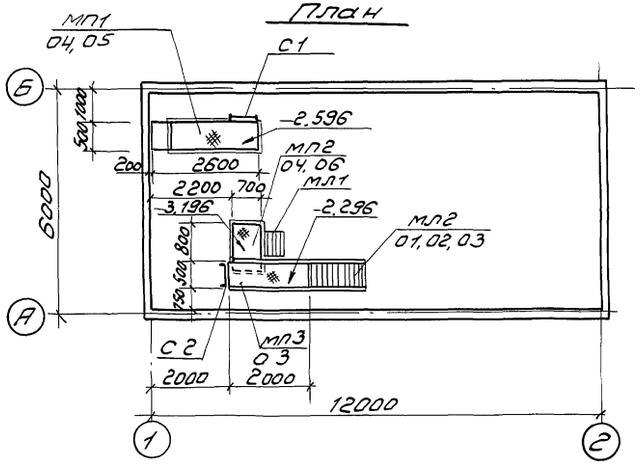

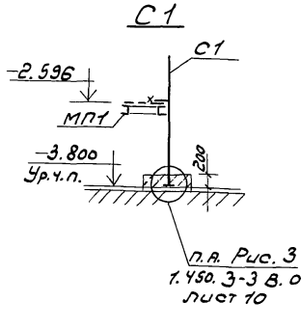

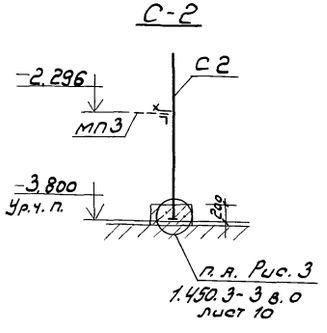

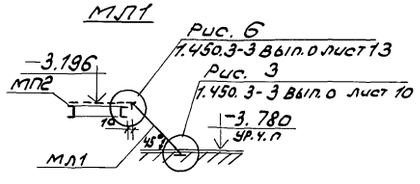

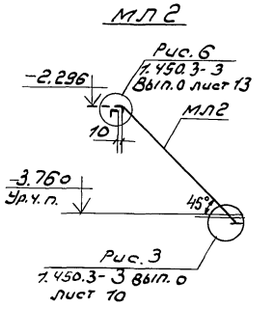

Спецификация к схеме расположения элементов

Марка, поз.	Обозначение	Наименование	Кол.	Масса ед, кг	Примечание
		Площадки			
МП1	1.450.3-3 вып.2 ч.2	ПМГФ-30.6	1	138,8	
	листы 2,7	Стойки под площадку	—	—	
МП2	1.450.3-3 вып.2 ч.2	ПМГФ-12.8	1	69,5	
	листы 2,7	Стойки под площадку	—	—	
МП3	1.450.3-3 вып.2 ч.2	ПМГФ-24.6	1	111,9	
	листы 2,7	Стойки под площадку	—	—	
		Лестничные марши			
МЛ1	1.450.3-3 вып.2 ч.1	МЛГФ45-6.8	1	38,9	
МЛ2	1.450.3-3 вып.2 ч.1	МЛГФ45-18.6	1	110,6	
		Стремянки			
С1	1.450.3-3 вып.2 ч.2	СГ-22	1	43,5	
С2	1.450.3-3 вып.2 ч.2	СГ-28	1	54,0	
		Ограждения			
О1	1.450.3-3 вып.2 ч.2	ОГлМЛГ45-10.18	1	23,1	
О2	1.450.3-3 вып.2 ч.2	ОГпМЛГ45-10.18	1	23,1	
О3	1.450.3-3 вып.2 ч.2	ОГПМГЭБ-10,24	2	37,0	
О4	1.450.3-3 вып.2 ч.2	ОГПМГЭБ-10.9	4	17,9	
О5	1.450.3-3 вып.2 ч.2	ОГПМГЭБ-10.30	2	47,3	
О6	1.450.3-3 вып.2 ч.2	ОГПМГЭБ-10.12	2	20,9	

Согласовано
Отдел №2 Казанов
Взам. инв. №
Подпись и дата
Инв. № подл.

Рук.гр.	Вертепо		
ГИП	Вилейкина		
Гл.спец.	Мильцер		
Н.контр.	Мильцер		
Нач.отд.	Панченко		

Привязан

Инв. №

ТП 902-2-469.89 -КМ

Отстойники канализационные радиальные первичные из сборного ж/б диаметром 18м

Насосная станция сырого осадка. Лестницы и площадки на отм. -2.300; -2.600; -3.200. Ограждения. Схема расположения элементов.

Стадия	Лист	Листов
Р	6	

Мосводоканал НИИпроект

Копировал

23883-05 28

Формат А2

Альбом 5

МП 1

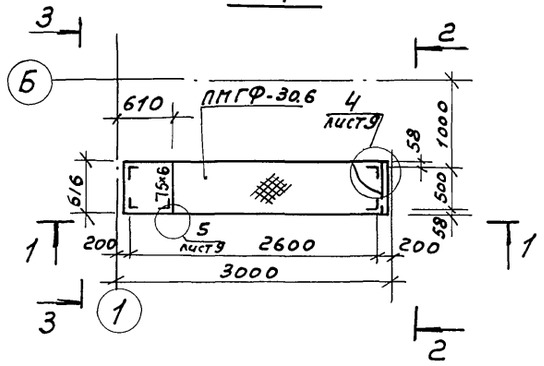

1-1

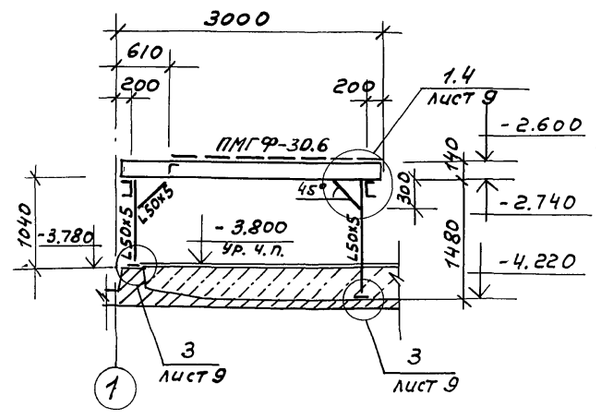

5-5

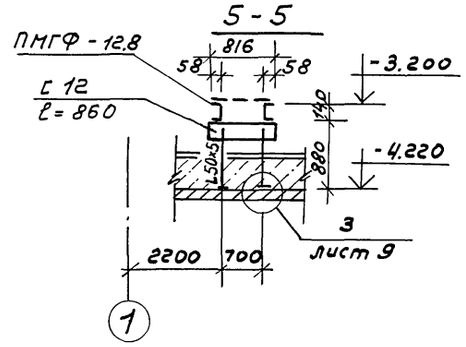

7-7

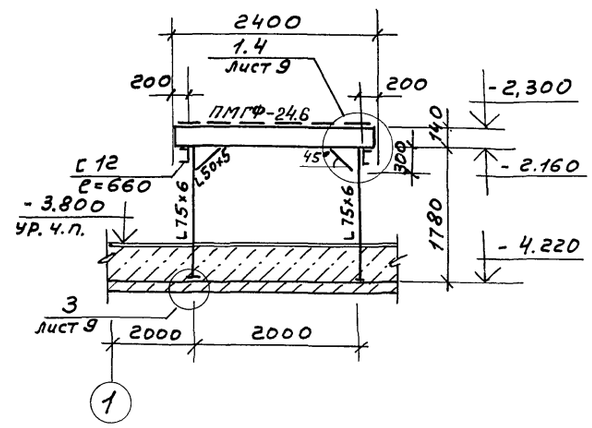

МП 2

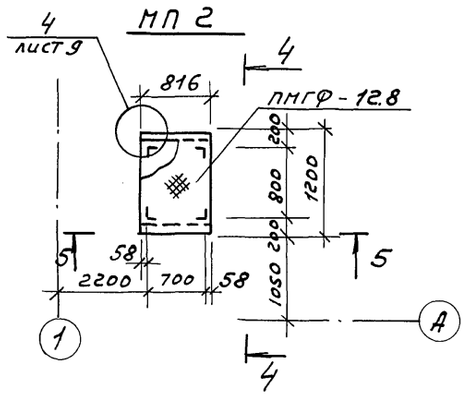

2-2

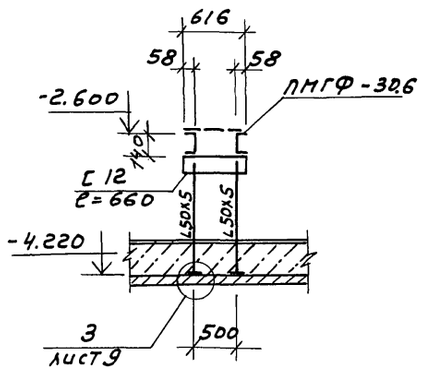

6-6

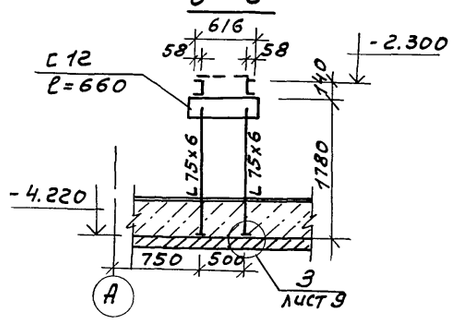

МП 3

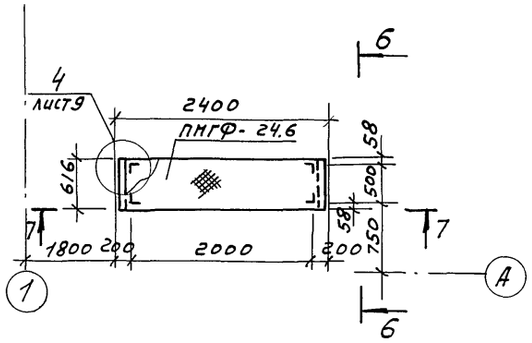

3-3

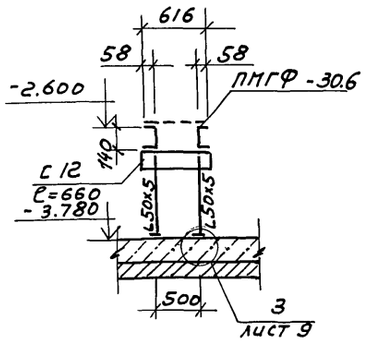

4-4

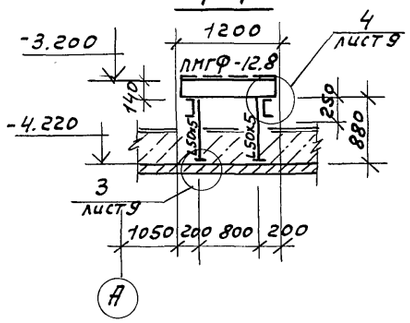

Инв.№ подл.	Подпись и дата	Взам. инв.№			

ТП 902-2-469.89 -КМ

Привязан

Инв. №

Рук. гр.	Вертело		
ГИП	Вилейкина		
Гл. спец.	Мильцер		
Н. контр.	Мильцер		
Нач. отд.	Ланченко		

Отстойники канализационные радиальные первичные из сборного ж/б диаметром 18м

Насосная станция сырого осадка. Площадки на отм. -2,300; -2.600; -3,200. КП1; КП2; КП3.

стадия	лист	листов
Р	7	

Мосводоканалнипроект

Альбом 5

Схема расположения лестниц и площадок

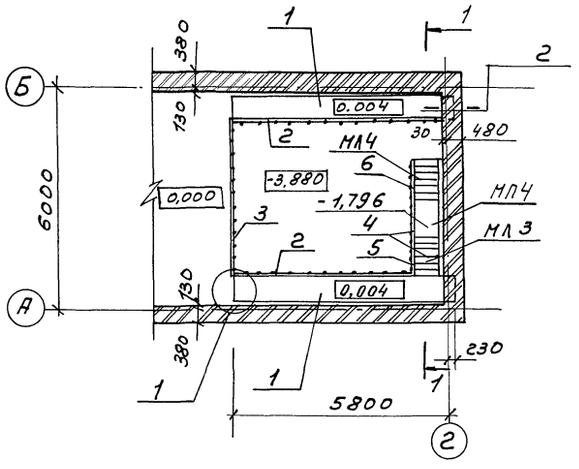

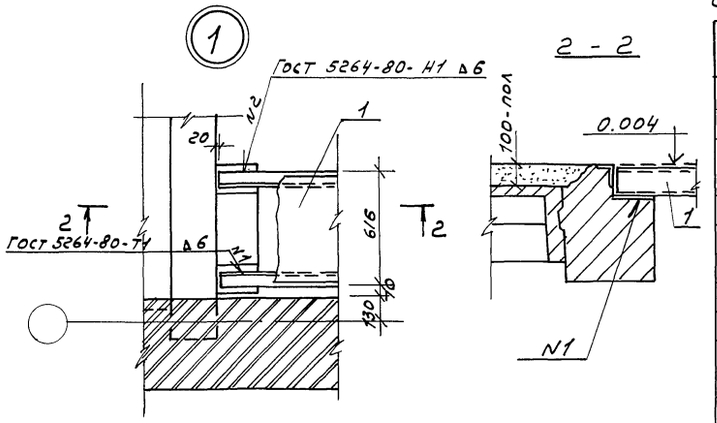

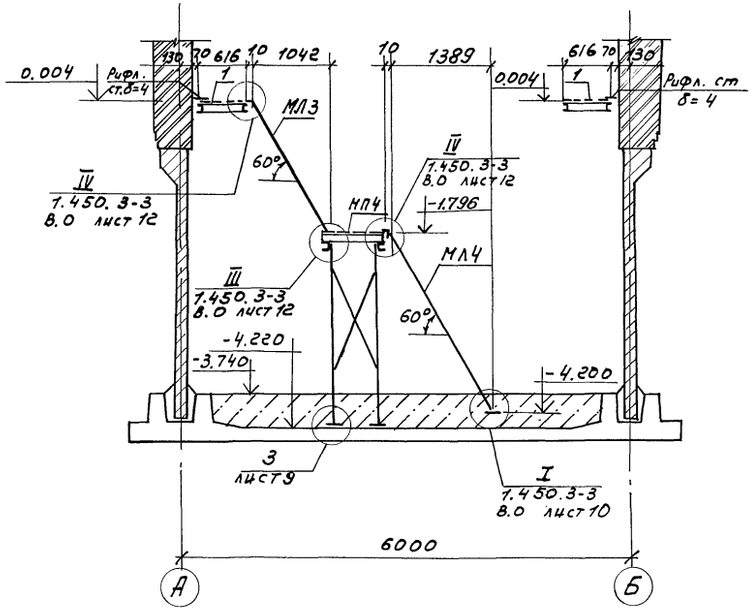

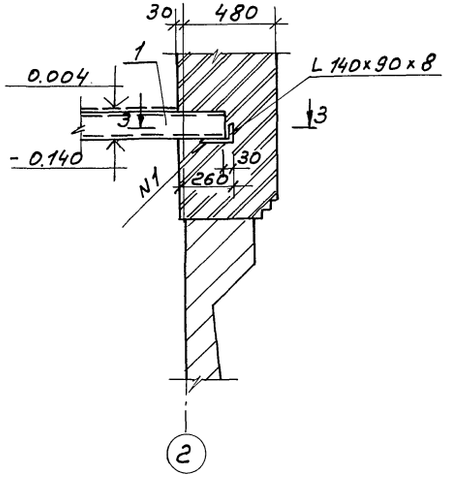

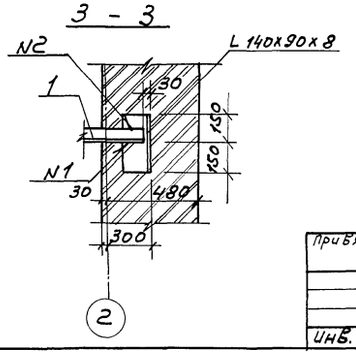

Спецификация к схеме расположения лестниц площадок

Марка, поз.	Обозначение	Наименование	Кол	Масса ед, кг	Примеч.
		Площадки			
1	1.450.3-3 вып 2. 4.2	ПМГФ- 60. 6	2	271.5	
МП4	1.450.3-3 вып 2 4. 2	ПМГФ- 9.8	1	54.4	
	листы 2. 9	Стойки под площадку	—	—	
		Лестничные марши			
МЛ3	1.450.3- 3 вып. 2 4.1	МЛГФ 60- 18.8	1	92.9	
МЛ4	1.450.3-3 вып. 2 4.1	МЛГФ 60- 24.8	1	125.1	
		Ограждения площадок			
2	1. 450.3-3 вып. 2 4.2	ОГПМГЭб - 10.60	2	89.3	
3	1.450.3-3 Вып. 2 4.2	ОГПМГЭб - 10.42	1	63.4	
4	1.450.3-3 Вып. 2 4.2	ОГПМГЭб - 10.9	1	17.9	
		Ограждения лестниц			
5	1.450.3-3 вып. 2 4.2	ОГлМЛГ60 - 10.18	1	15.5	
6	1.450.3- 3 Вып. 2 4.2	ОГлМЛГ60- 10.24	1	21.8	

Инв. № подл. | Подпись и дата | Взам. инв. №

Привязан

Инв. №

Рук. гр	Вертело	
ГИП	Вилейкина	
Гл. спец	Мильцер	
Н. контр	Мильцер	
Нач. отд	Ланченко	

ТП 902-2-469.89 -КМ

Отстойники канализационные радиальные первичные из сборного ж/б диаметром 18м

Стадия	Лист	Листов
Р	8	

Насосная станция сырого осадка. Лестницы и площадки на отм. 0.000. Ограждения. Схема расположения элементов. Узлы 1; 2

МосВодоканалНИИпроект

23883-05 30

Копировал

Формат А2

Альбом 5

МП4

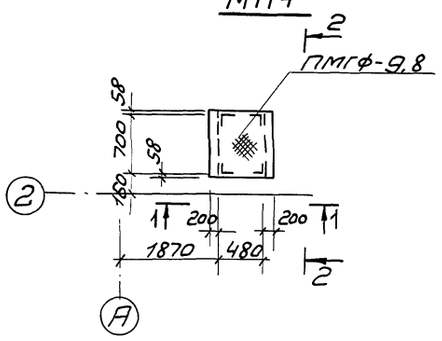

1 – 1

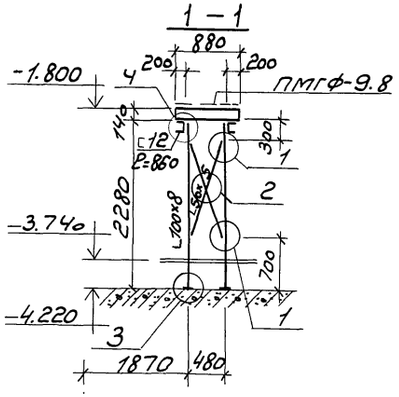

2 – 2

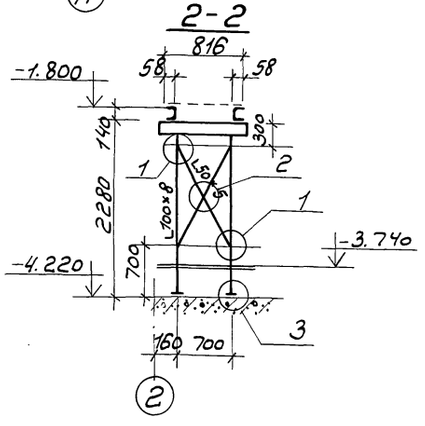

1

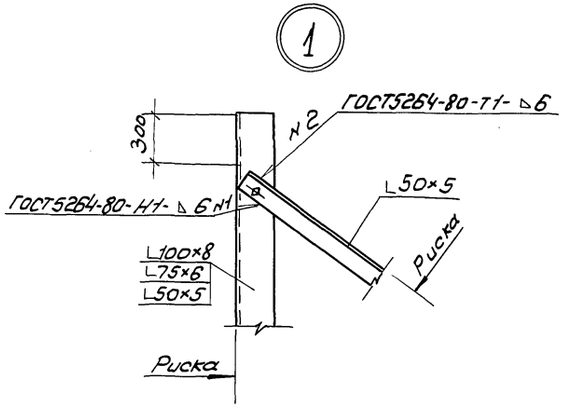

2

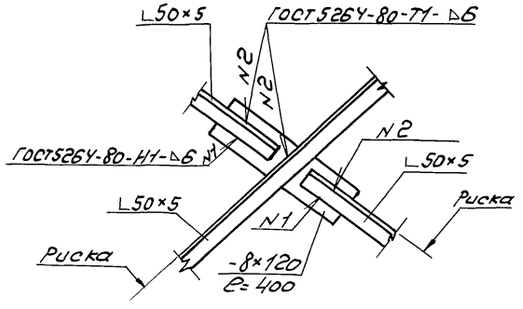

3

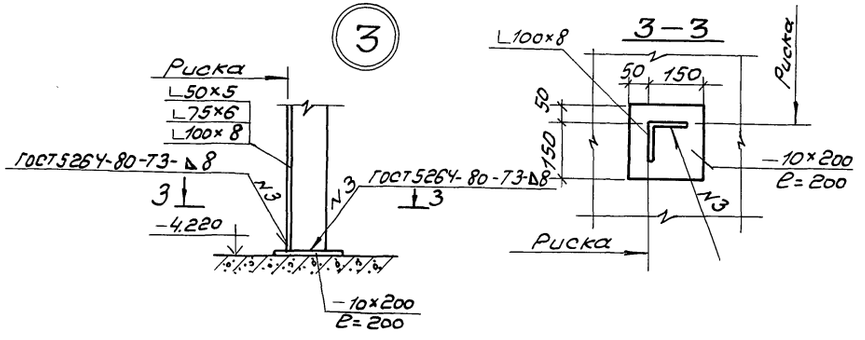

4

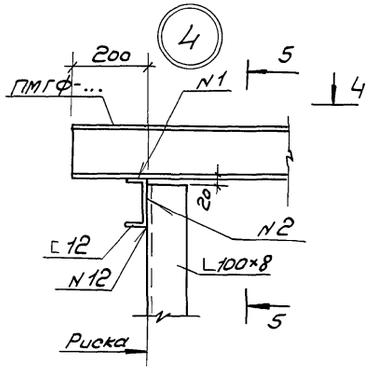

4 – 4

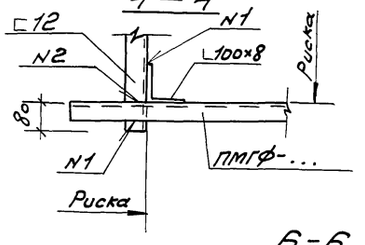

6 – 6

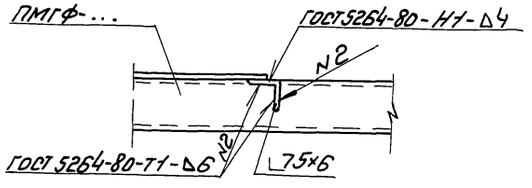

5 – 5

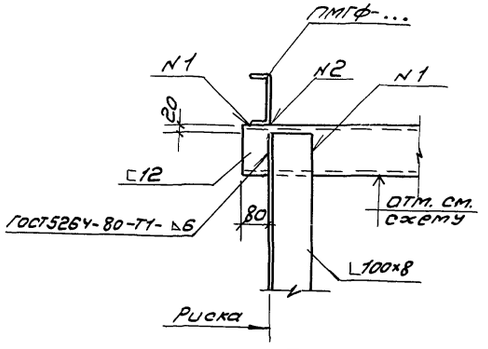

5

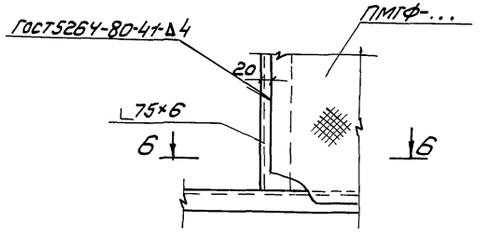

Привязан			Рук. гр.	Вертепо		
			ГИП	Вилейкина		
			Гл. спец.	Мильчер		
			Н. контр.	Мильчер		
Инв. №			Нач. отд.	Панченко		

ТП 902-2-469.89 -КМ

Отстойники канализационные радиальные первичные из сборного ж/б диаметром 18м.

Стадия	Лист	Листов
Р	9	

Насосная станция сырого осадка. Площадка МП4. Площадки на отм. -2.300÷2.600, -3.200. Узлы 1÷5.

Мосводоканал НИИпроект

Инв. № подл. | Подпись и дата | Взам. инв. №

Копировал

23883-05 31

Формат А2

Альбом 5

Схема расположения лестниц и площадок

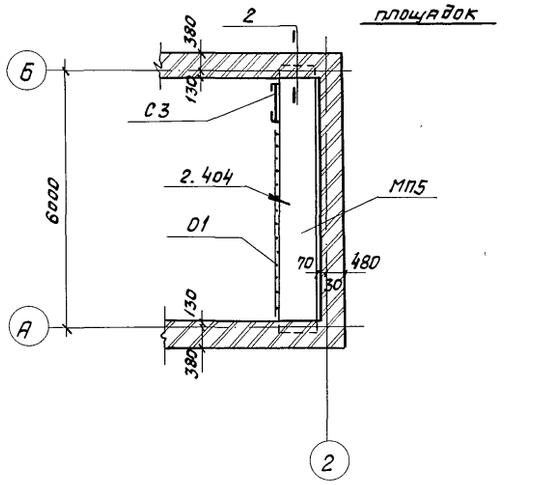

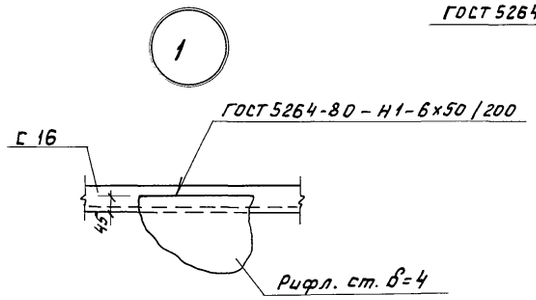

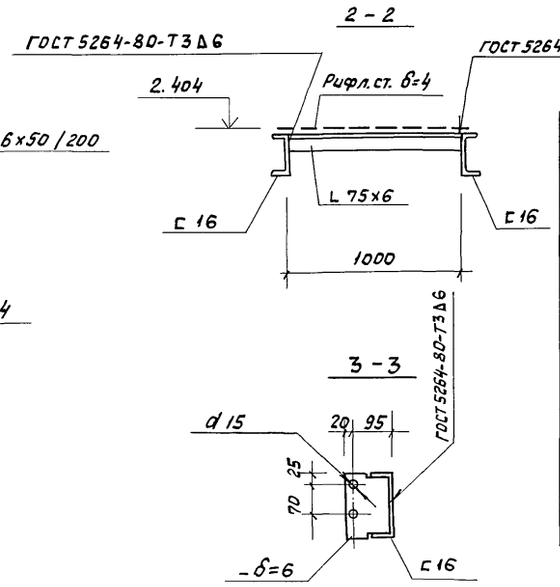

Спецификация к схеме расположения

Марка поз.	Обозначение	Наименование	Кол.	Масса ед, кг	Примеч.
		Площадки			
МП5	лист 10	МП5	1	417,4	
		Стремянка			
С3	1.450.3-3 В.2	СГ-34	1	64,6	
		Ограждение площадок			
01	1.450.3-3 В.2	ОГПМГЭБ-10.54	1	79,1	

МП 5

1 – 1

Ведомость элементов

Марка	Сечение: Эскиз	Поз	Состав	Опорные усилия: M тсм	N тс	Q тс	Группа констр.	Марка металла	Примечан.
	С		С16	1,4		0,9		ВСт3кп2-1	ТУ М-1-3023-80

1 Размеры даны по разбивочным рискам
2 Лестницу С3 приварить к опорному прогону МП5 в местах косоуров.
3 Узел крепления ограждений к площадке см. 1.450.3-3 В.0 (узел У-У на листе 15).

Согласовано

Инв. № подл. | Подпись и дата | Взам. инв. №

Привязан

Инв. №

Рук. гр.	Вертепо	
ГИП	Вилейкина	
Гл. спец.	Мильцер	
Н. контр.	Мильцер	
Нач. отд.	Ланченко	

ТП 902-2-469.89 -КМ

Отстойники канализационные радиальные первичные из сборного ж/б диаметром 18м

Стадия	Лист	Листов
Р	10	

Насосная станция сырого осадка, площадки на отм. 2.400. Лестница. Ограждение. Схема расположения элементов. МП5. Узлы 1-2.

Мосводоканалниипроект

Копировал № 23883-05 32 Формат А2

Альбом 5

Схема расположения элементов

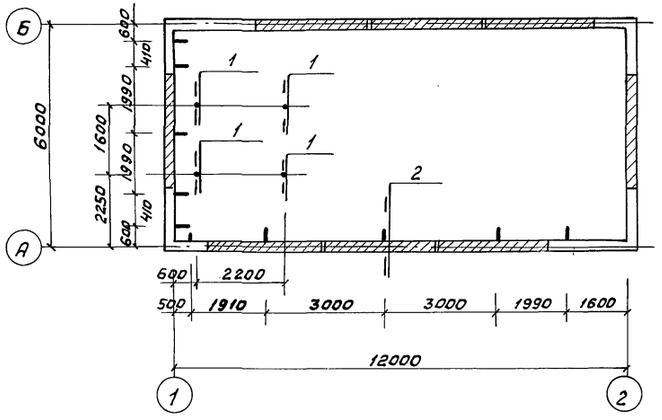

2

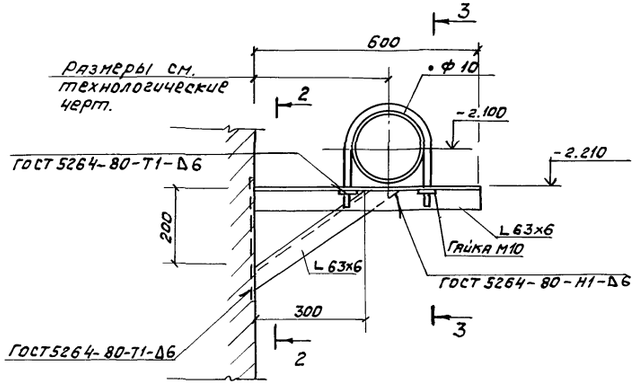

2 - 2

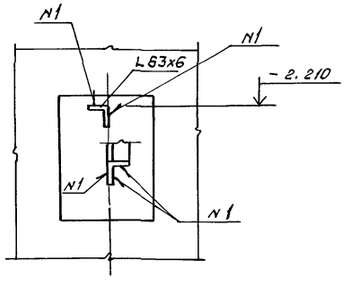

3 - 3

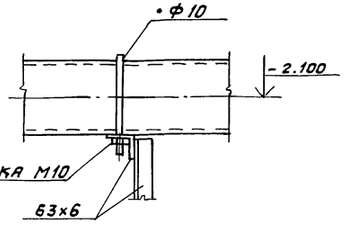

1

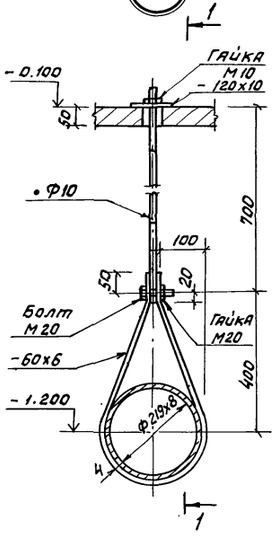

1 - 1

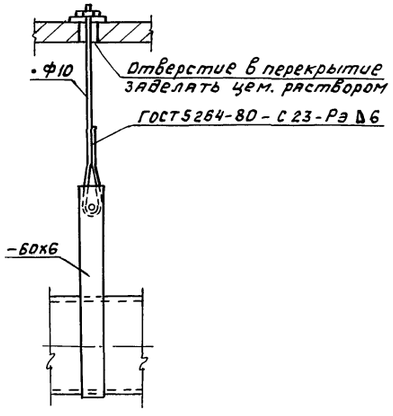

						ТП 902-2-469.89	- КМ
Привязан						Отстойники канализационные радиальные первичные из сборного ж/б диаметром 18м	Стадия: Р; Лист: 11; Листов:
				Рук. гр.	Вертело		
				ГИП	Вилейкина		
				Гл. спец.	Мильцер	Насосная станция сырого осадка. Подвеска и крепление технологических трубопроводов. План. Сечение. Узлы.	Мосводоканалнипроект
				Н. контр.	Мильцер		
Инв. №				Нач. отд.	Панченко		

Инв. № | Взам. инв. № | Подпись и дата

gost.e-ecolog.ru