ТИПОВОЙ ПРОЕКТ
902-2-469.89

ОТСТОЙНИКИ КАНАЛИЗАЦИОННЫЕ РАДИАЛЬНЫЕ ПЕРВИЧНЫЕ ИЗ СБОРНОГО ЖЕЛЕЗОБЕТОНА

ДИАМЕТРОМ 18 м

АЛЬБОМ 4

ОТСТОЙНИКИ
КЖ.И СТРОИТЕЛЬНЫЕ ИЗДЕЛИЯ. СТР. 3 - 21

Отпускная цена
на момент реализации
указана в счет-накладной
23883-04
ЦЕНА

Привязан

Инв. №

gost.e-ecolog.ru

ТИПОВОЙ ПРОЕКТ

902 - 2 - 469.89

ОТСТОЙНИКИ КАНАЛИЗАЦИОННЫЕ РАДИАЛЬНЫЕ ПЕРВИЧНЫЕ ИЗ СБОРНОГО ЖЕЛЕЗОБЕТОНА

ДИАМЕТРОМ 18 М

АЛЬБОМ 4

ПЕРЕЧЕНЬ АЛЬБОМОВ

АЛЬБОМ 1	ПЗ	ПОЯСНИТЕЛЬНАЯ ЗАПИСКА
АЛЬБОМ 2	ТХ	ТЕХНОЛОГИЧЕСКИЕ РЕШЕНИЯ
	ОВ	ОТОПЛЕНИЕ И ВЕНТИЛЯЦИЯ
	ВК	ВНУТРЕННИЙ ВОДОПРОВОД И КАНАЛИЗАЦИЯ
АЛЬБОМ 3		ОТСТОЙНИКИ
	КЖ	КОНСТРУКЦИИ ЖЕЛЕЗОБЕТОННЫЕ
	КМ	КОНСТРУКЦИИ МЕТАЛЛИЧЕСКИЕ
АЛЬБОМ 4		ОТСТОЙНИКИ
	КЖ.И	СТРОИТЕЛЬНЫЕ ИЗДЕЛИЯ
АЛЬБОМ 5		НАСОСНАЯ СТАНЦИЯ СЫРОГО ОСАДКА
	АР	АРХИТЕКТУРНЫЕ РЕШЕНИЯ
	КЖ	КОНСТРУКЦИИ ЖЕЛЕЗОБЕТОННЫЕ
	КЖ.И	СТРОИТЕЛЬНЫЕ ИЗДЕЛИЯ
	КМ	КОНСТРУКЦИИ МЕТАЛЛИЧЕСКИЕ
АЛЬБОМ 6	ЭМ	ЭЛЕКТРОСИЛОВОЕ ОБОРУДОВАНИЕ
	АТХ	АВТОМАТИЗАЦИЯ ТЕХНОЛОГИЧЕСКОГО ПРОЦЕССА
	АОВ	АВТОМАТИЗАЦИЯ ВЕНТСИСТЕМ
АЛЬБОМ 7	НО	НЕСТАНДАРТИЗИРОВАННОЕ ОБОРУДОВАНИЕ
АЛЬБОМ 8	СО	СПЕЦИФИКАЦИИ ОБОРУДОВАНИЯ
АЛЬБОМ 9	ВМ	ВЕДОМОСТИ ПОТРЕБНОСТИ В МАТЕРИАЛАХ
АЛЬБОМ 10	С	СМЕТЫ
АЛЬБОМ 11.90	АТХ.Н1	ЗАДАНИЕ ЗАВОДУ-ИЗГОТОВИТЕЛЮ НА ЩИТ КИП

РАЗРАБОТАН
ИНСТИТУТОМ
„МОСВОДОКАНАЛНИИПРОЕКТ"

ГЛАВНЫЙ ИНЖЕНЕР ИНСТИТУТА Д.Д. СОКОЛИН

ГЛАВНЫЙ ИНЖЕНЕР ПРОЕКТА В.К. КАЗАНОВ

УТВЕРЖДЕН РАСПОРЯЖЕНИЕМ МОСГОРИСПОЛКОМА
ОТ 24.04 1989 г № 842р

ВВЕДЕН В ДЕЙСТВИЕ ПРИКАЗОМ ПО ОБЪЕДИНЕНИЮ
„МОСВОДОКАНАЛ" ОТ 27.04 1989 г. № 186

Содержание альбома №4

Обозначение	Наименование	Стр.
	Содержание альбома	2
ТП902-2-469.89-КЖ.И.00.000.ТУ	Технические условия	3
01.000	Панель стеновая ПСЦ 2-36-1а/3	4
02.000	Панель стеновая ПСЦ 2-36-1а/3э	5
03.000	Панель стеновая ПСЦ 2-36-1а/4	6
04.000	Панель стеновая ПСЦ 2-36-1а/4э	7
10.000	Лоток Л01	8
00.100	Каркас плоский КР1	9
00.200	Сетка С1	10
00.300	Сетка С2	10
00.001	Изделие закладное М1-1	11
00.002	М1-2	11
00.003	М1-3	12
00.004	М2-1	12
00.005	МН1	13
00.006	МН2	14
00.007	МН3	15
00.008	МН4	16
00.009	М2-2	16
00.010	МН5	17
00.011	НС1	17

Продолжение

Обозначение	Наименование	Стр.
ТП902-2-469.89КЖ.И.00.012	Изделие закладное МН6	18
00.400	Электрозажим ЭЖ1	19
00.013	Пластина	20
00.014	Пластина	20
00.015	Пластина	21

Инв.№ подл. | Подп. и дата | Взам. инв.№

Технические условия

1. Железобетонные конструкции.

1.1. В альбоме разработаны сборные железобетонные стеновые панели по серии 3.900-3, выпуск 5 с дополнительными закладными деталями и лотковый элемент индивидуального изготовления.

1.2. В зависимости от способа обжатия стены отстойника принята маркировка панелей ПСУ 2-36-1а/3; ПСУ 2-36-1а/4- способ навивки арматуры периодического профиля машиной АМН-5.
ПСУ 2-36-1а/3э; ПСУ 2-36-1а/4э- способ термоэлектронатяжения.

1.3. Панели изготовливать из морозостойкого F 100 водонепроницаемого W4 тяжелого бетона класса В15.

1.4. Железобетонный лоток Л01 рекомендуется выполнить в заводских условиях.

1.5. Все изделия изготавливать в соответствии с техническими условиями ГОСТ 13015.0-83 и вышеуказанной серией.

2. Арматурные сетки, каркасы, закладные детали.

2.1. Арматурные сетки, каркасы выполнять при помощи контактной сварки.

2.2. Закладные изделия сваривать электродами Э42 по ГОСТ 9467-75.

2.3. Арматурные и закладные изделия должны отвечать требованиям ГОСТ 10922-75.

Альбом 4

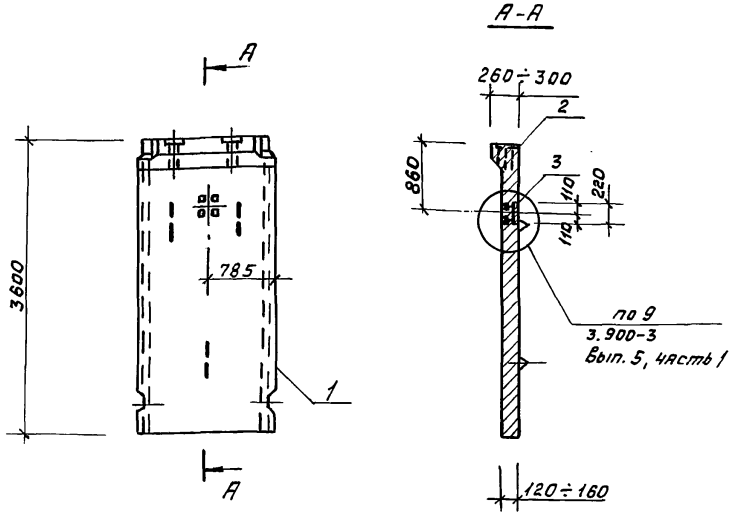

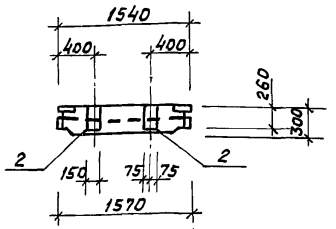

Формат	Зона	Поз.	Обозначение	Наименование	Кол.	Примечание
				Документация		
А3			ТП902-2-469.89 - КЖ.И.00.00074	Технические условия		
А3			3.900-3, Выпуск 5	Панели стеновые		
				для цилиндрических		
				сооружений.		
				Сборные единицы		
А3		1	3.900-3, Выпуск 5, часть 1	Панель ПСЦ2-36-1а	1	
А4		2	ТП902-2-469.89- КЖ.И. 00.001	Изделие закладное М1-1	2	
А4		3	00.002	М1-2	1	

Ведомость расхода стали на дополнительные закладные изделия, кг

Марка элемента	Изделия закладные						Общий расход
	Арматура класса		Прокат марки				
	А-II		В Ст 3 кп 2				
	ГОСТ 5781-82		ГОСТ 103-70				
	Ф 16	Итого	-150×8	-150×10	-50×10	Итого	
ПСЦ 2-36-1а/3	5,6	5,6	5,5	2,6	0,8	8,9	14,5

Привязан

Инв. №

Рук. Бр.	Болотова		01.89
ГИП	Славянский		01.89
Гл. спец.	Мешалкин		
Н. контр.	Славянский		01.89
Нач. отд.	Мешалкин		

ТП 902-2-469.89 - КЖ.И. 01.000

Панель стеновая ПСЦ 2-36-1а/3

Стадия	Масса	Масштаб
Р	2100	1:50
Лист	Листов 1	

Мосводоканалниипроект

Копировал 23883-04 5 формат А3

Инв. № подл. | Подпись и дата | Взам. инв. №

Альбом 4

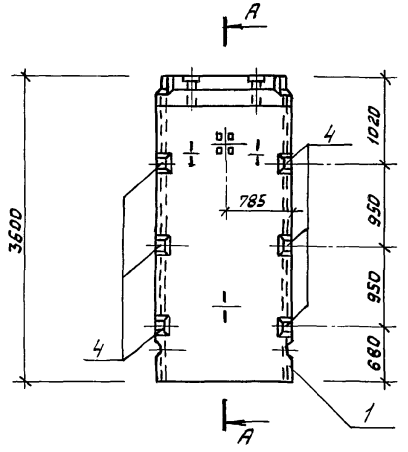

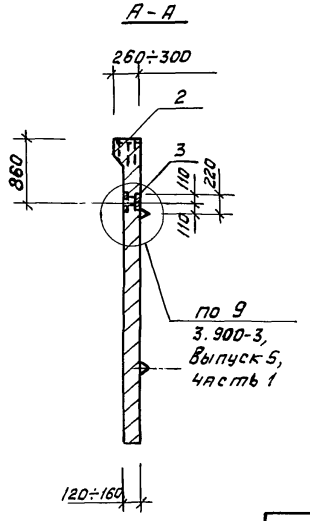

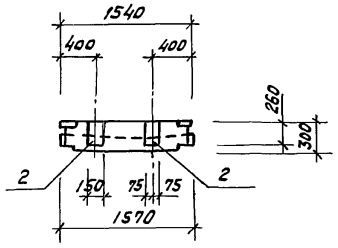

Формат	Зона	Поз.	Обозначение	Наименование	Кол.	Примечание
				Документация		
А3			ТП 902-2-469.89 - КЖ.И. 00.000ТУ	Технические условия		
А3			3.900-3, Выпуск 5	Панели стеновые для цилиндрических сооружений		
				Сборные единицы		
А3		1	3.900-3, Вып. 5, часть 1	Панель ПСЦ 2-36-1а	1	
А4		2	ТП 902-2-469.89-КЖ.И.00.001	Изделие закладное М1-1	2	
А4		3	00.002	М1-2	1	
А4		4	00.003	М1-3	6	

Ведомость расхода стали на дополнительные закладные изделия, кг

Марка элемента	Изделия закладные												Общий расход
	Арматура класса						Прокат марки						
	А-I		А-II				Ст3 кп2						
	ГОСТ 5781-82						ГОСТ 103-76						
	Ф6	Итого	Ф14	Ф16	Итого	Всего:	-50х10	-140х10	-150х8	-150х10	Итого	Всего:	
ПСЦ 2-36-1а/3э	0,4	0,4	22,8	5,6	28,4	28,8	0,8	9,6	5,5	2,6	18,5	18,5	47,3

Привязан				
Инв. №				
Рук. Бр.	Болотова			04.89
ГИП	Славянский			04.89
Гл. спец.	Мешалкин			
Н. контр.	Славянский			04.89
Нач. отд.	Мешалкин			

ТП 902-2-469.89 - КЖ.И. 02.000

Панель стеновая ПСЦ 2-36-1а/3э

Стадия	Масса	Масштаб
Р	2100	1:50
Лист	Листов 1	

Мосводоканалниипроект

Инв. № подл. | Подпись и дата | Взам. инв. №

Копировал № 23883-04 6 Формат А3

Альбом 4

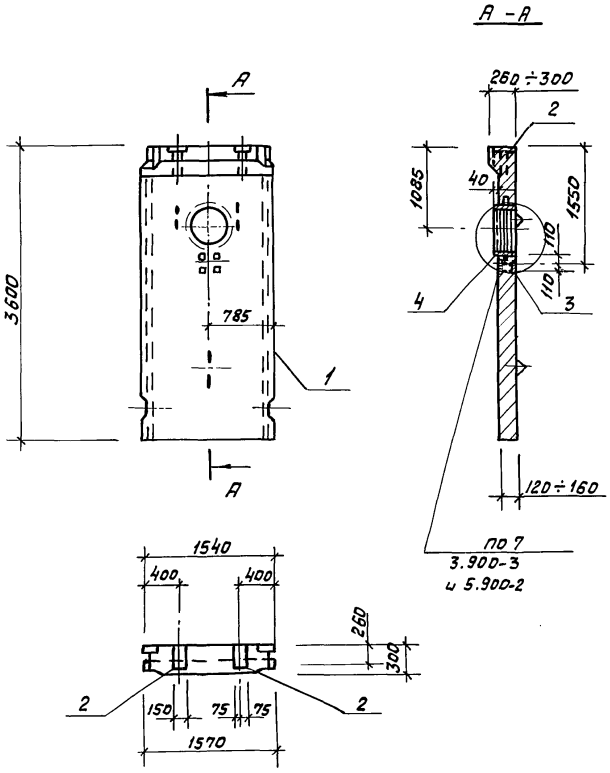

Формат	Зона	Поз.	Обозначение	Наименование	Кол.	Примечание
				Документация		
А3			ТП 902-2-469.89 -КЖ.И.00.000.ТУ	Технические условия		
А3			3.900-3, выпуск 5	Панели стеновые		
				для цилиндрических		
				сооружений		
				Сборочные единицы		
А3		1	3.900-3, вып. 5, часть 1	Панель ПСЦ 2-36-1а	1	
А4		2	ТП 902-2-469.89-КЖ.И. 00.001	Изделие закладное М1-1	2	
А4		3	-КЖ.И. 00.002	М1-2	1	
Б4		4	5.900-2, ТМ. 89.00СБ	Сальник dy500, ℓ=200	1	

Ведомость расхода стали на дополнительные закладные изделия, кг

Марка элемента	Изделия закладные														Общий расход
	Арматура класса		Всего	Прокат марки										Всего	
	А-II			В Ст3 кп2								В Ст3 пс4			
	ГОСТ 5781-82			ГОСТ 2590-71		ГОСТ 103-76				ГОСТ 19903-74		ГОСТ 10704-76			
	Ф16	Итого		Ф15	Итого	-150х8	-150х10	-50х10	Итого	S=10	Итого	Тр. 630х7	Итого		
ПСЦ 2-36-1а/4	5,6	5,6	5,6	7,8	7,8	5,5	2,6	0,8	8,9	8,2	8,2	21,5	21,5	46,4	52,0

Привязан							
Инв. №							

Рук. бр.	Болотова	Болотова	01.89
ГИП	Славянский	Славянский	01.89
Гл. спец.	Мешалкин		
Н. контр.	Славянский	Славянский	01.89
Нач. отд.	Мешалкин		

ТП 902-2-469.89 -КЖ.И. 03.000

Панель стеновая ПСЦ 2-36-1а/4

Стадия	Масса	Масштаб
Р	1980	1:50
Лист	Листов 1	

Мосводоканалнии проект

Инв. № подл. | Подпись и дата | Взам. инв. №

Копировал Ф 23883-04 7 формат А3

Альбом 4

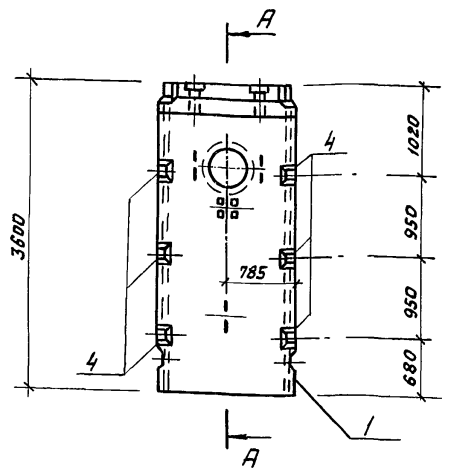

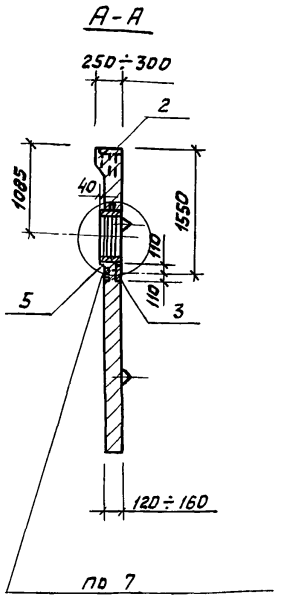

3.900-3, Вып. 5, часть 1
и 5.900-2

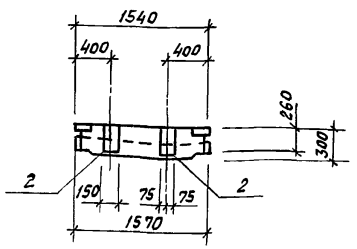

Формат	Зона	Поз.	Обозначение	Наименование	Кол.	Примечание
				Документация		
А3			ТП 902-2-469.89 - КЖ.И. 00.000ТУ	Технические условия		
А3			3.900-3, Выпуск 5	Панели стеновые для цилиндрических сооружений		
				Сборочные единицы		
А3		1	3.900-3, Вып. 5, часть 1	Панель ПСЦ 2-36-1а	1	
А4		2	ТП 902-2-469.89- КЖ.И. 00. 001	Изделие закладное М1-1	2	
А4		3	00. 002	М1-2	1	
А4		4	00. 003	М1-3	6	
		5	5.900-2, ТМ. 89.00СБ	Сальник dу 500, l=200	1	

Ведомость расхода стали на дополнительные закладные изделия, кг

Марка элемента	Изделия закладные					Всего
	Арматура класса					
	А-I		А-II			
	ГОСТ 5781-82					
	Ф6	Итого	Ф14	Ф16	Итого	
ПСЦ 2-36-1а/4э	0,4	0,4	22,8	5,6	28,4	28,8

Продолжение

Изделия закладные												Общий расход
Прокат марки												
В Ст 3 кп 2										В Ст 3 пс 4		
ГОСТ 2590-71		ГОСТ 103-76					ГОСТ 19903-74		ГОСТ 10704-76		Всего	
Ф 15	Итого	-50х10	-140х10	-150х8	-150х10	Итого	S = 10	Итого	Тр. 630х7	Итого		
7,8	7,8	0,8	9,6	5,5	2,6	18,5	8,2	8,2	21,5	21,5	56,6	85,4

Привязан

Инв. №

Рук. Бр.	Болотова		01.89
ГИП	Славянский		01.89
Гл. спец.	Мешалкин		
Н. контр.	Славянский		01.89
Нач. отд.	Мешалкин		

ТП 902-2-469.89 - КЖ.И. 4.000

Панель стеновая ПСЦ 2-36-1а/4э

Стадия	Масса	Масштаб
Р	198D	1:50
Лист	Листов 1	

Мосводоканалниипроект

Копировал 23883-04 8 Формат А3

Инв. № подл. | Подпись и дата | Взам. инв. №

Альбом 4

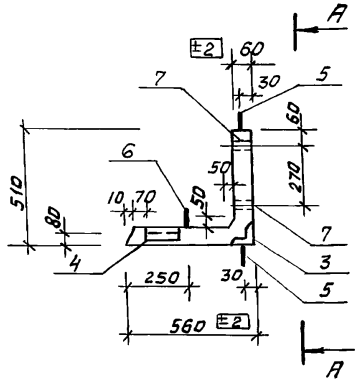

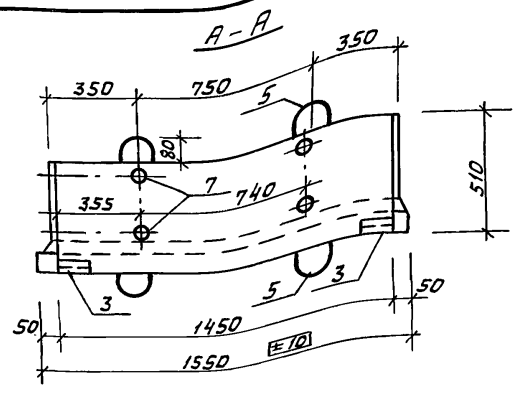

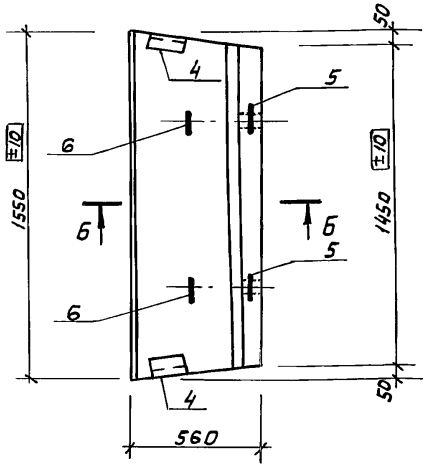

Армирование по Б-Б

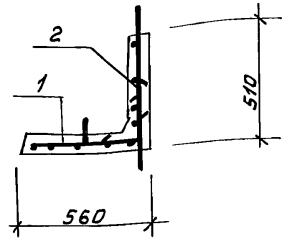

Формат	Зона	Поз.	Обозначение	Наименование	Кол	Примечание
				Документация		
А3			ТП 902-2-469.89-КЖ.И.00.000ТУ	Технические условия		
				Сборочные единицы		
А4		1	ТП 902-2-469.89-КЖ.И.00.200	Сетка С1	1	
А4		2	00.300	С2	1	
А4		3	00.004	Изделие закладное М2-1	2	
А4		4	00.009	М2-2	2	
А4		5	1.400-9, вып. 1, л. 18	Петля УП1-4	4	
А4		6		Петля УП2-1	4	
				Детали		
Б4		7		Тр. 25×3,2 ГОСТ 3262-75; ℓ=60	4	0,2кг
				Материалы		
		8		Бетон В15	0,106	м³

Ведомость расхода стали на элемент, кг

Марка элемента	Изделия арматурные				Изделия закладные						Всего	Общий расход
	Арматура класса			Итого	Арм. класса		Прокат марки					
	А-I				А-II		В Ст3 кп2					
	ГОСТ 5781-82				ГОСТ 5781-82		ГОСТ 8509-86		ГОСТ 3262-75			
	Ф6	Ф8	Ф10		Ф10	Итого	L75×5	Итого	Тр. 25×3,2	Итого		
Л01	4,5	5,9	2,4	12,8	3,2	3,2	3,6	3,6	0,8	0,8	7,6	20,4

Привязан

Инв. №

Рук. бр.	Болотова		01.89
ГИП	Славянский		01.89
Гл. спец.	Мешалкин		
Н. контр	Славянский		01.89
Нач. отд.	Мешалкин		

ТП 902-2-469.89 - КЖ.И.10.000

Лоток Л01

Стадия	Масса	Масштаб
Р	265	1:20
Лист	Листов 1	

Мосводоканалнипроект

Инв. № подл. | Подп. и дата | Взам. инв. №

Копировал 23883-04 9 Формат А3

Альбом 4

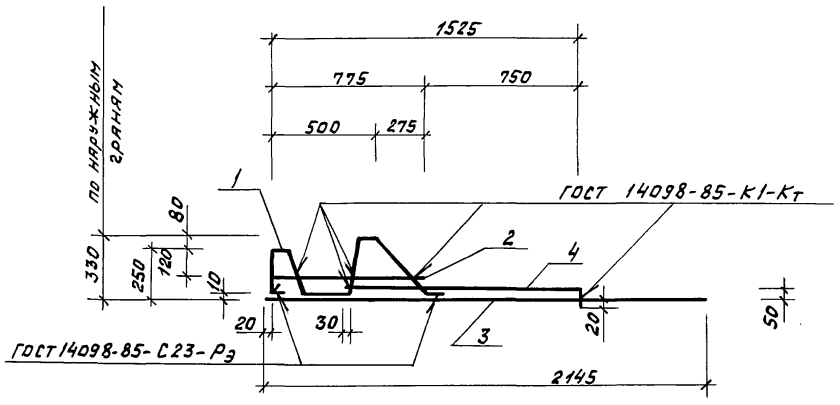

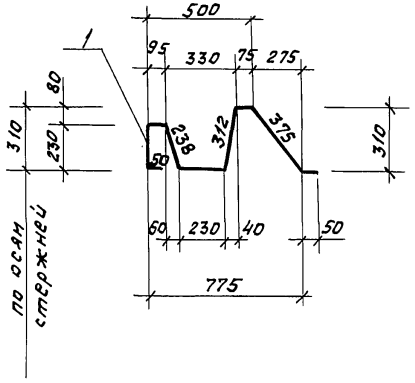

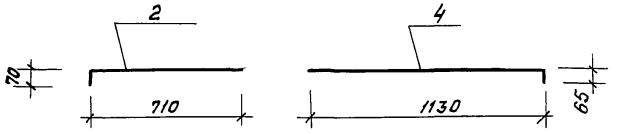

Формат	Зона	Поз.	Обозначение	Наименование	Кол	Примечание
				Документация		
А3			ТП 902-2-469.89 - КЖ.И.00.000ТУ	Технические условия		
				Детали		
Б4		1	-01	Ф10А-II ГОСТ 5781-82		
				ℓ = 1655	1	1,03 кг
Б4		2	-02	ℓ = 780	1	0,49 кг
Б4		3	-03	ℓ = 2145	1	1,33 кг
Б4		4	-04	ℓ = 1195	1	0,74 кг

Привязан

Инв. № подл. | Подпись и дата | Взам. инв. №

Инв. №

Рук. Бр.	Болотова		03.89
ГИП	Славянский		03.89
Гл. спец.	Мешалкин		03.89
Н. контр.	Славянский		03.89
Нач. отд.	Мешалкин		

ТП 902-2-469.89 - КЖ.И.00.100

Каркас плоский КР1

Стадия	Масса	Масштаб
Р	3,6	1:20
Лист	Листов 1	

Мосводоканалнипроект

Копировал № 23883-04 10 Формат А3

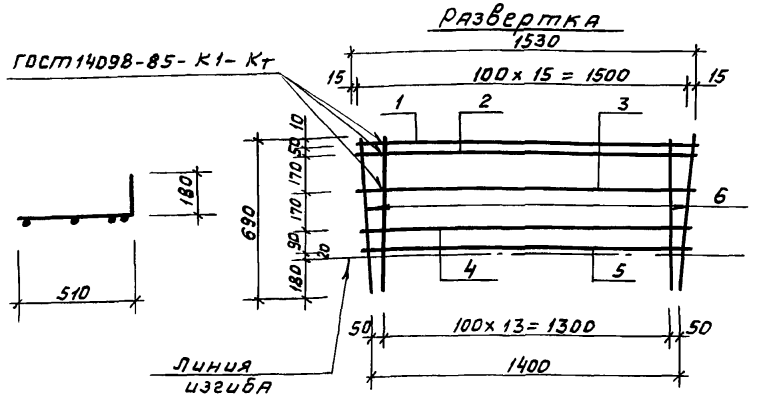

Формат	Зона	Поз.	Обозначение	Наименование	Кол.	Примечание
				Документация		
А3			ТП 902-2-469.89 -КЖ.И. 00.000ТУ	Технические условия		
				Детали		
Б4		1	-01	Ф8А-I ГОСТ 5781-82; ℓ=1530	1	0,6 кг
Б4		2	-02	ℓ=1520	1	0,6 кг
Б4		3	-03	ℓ=1500	1	0,6 кг
Б4		4	-04	ℓ=1450	1	0,6 кг
Б4		5	-05	ℓ=1430	1	0,6 кг
Б4		6	-06	Ф6А-I ГОСТ 5781-82; ℓ=690	16	0,15 кг

Привязан

Инв. №

Взам. инв. №

Подпись и дата

Инв. № подл.

ТП 902-2-469.89 -КЖ.И. 00.200

Рук. Бр.	Болотова		01.89
ГИП	Славянский		01.89
Гл. спец.	Мешалкин		
Н. контр.	Славянский		01.89
Нач. отд.	Мешалкин		

Сетка С1

Стадия	Масса	Масштаб
Р	5,4	1:20
Лист	Листов 1	

Мосводоканалниипроект

Копировал

Формат А4

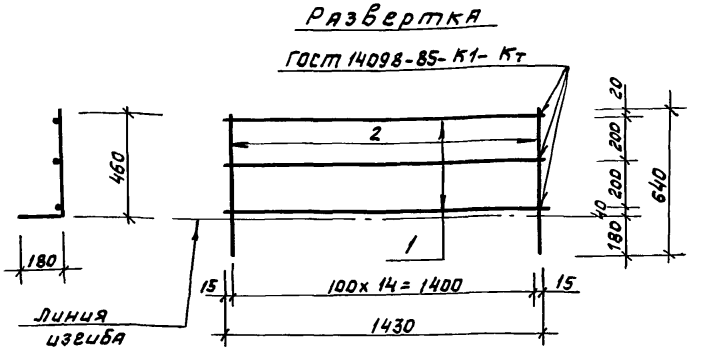

Формат	Зона	Поз.	Обозначение	Наименование	Кол.	Примечание
				Документация		
А3			ТП 902-2-469.89-КЖ.И. 00.000ТУ	Технические условия		
				Детали		
Б4		1	-01	Ф8А-I ГОСТ 5781-82; ℓ=1430	3	0,6 кг
Б4		2	-02	Ф6А-I ГОСТ 5781-82; ℓ=640	15	0,14 кг

Привязан

Инв. №

Взам. инв. №

Подпись и дата

Инв. № подл.

ТП 902-2-469.89 -КЖ.И. 00.300

Рук. Бр.	Болотова		01.89
ГИП	Славянский		01.89
Гл. спец.	Мешалкин		
Н. контр.	Славянский		01.89
Нач. отд.	Мешалкин		

Сетка С2

Стадия	Масса	Масштаб
Р	3,6	1:20
Лист	Листов 1	

Мосводоканалниипроект

Копировал

Формат А4

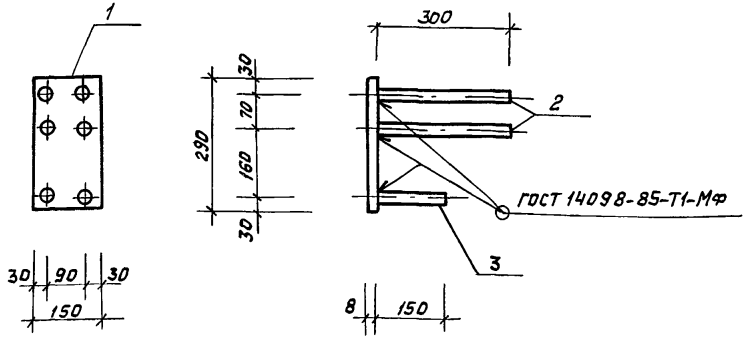

Формат	Зона	Поз.	Обозначение	Наименование	Кол.	Примечание
				Документация		
А3			ТП 902-2-469.89-КЖ.И.00.000ТУ	Технические условия		
				Детали		
Б4		1	-01	Полоса $\frac{Б\text{-}150\times8\ ГОСТ\ 103\text{-}76}{В\ Ст3кп2\ ГОСТ\ 535\text{-}79}$ $\ell=290$	1	2,73 кг
Б4		2	-02	Ф16А-II ГОСТ 5781-82; $\ell=300$	4	0,48 кг
Б4		3	-03	$\ell=150$	2	0,24 кг

Привязан

Инв. №

Взам. инв. №

Подпись и дата

Инв. № подл.

Рук. бр.	Болотова		01.89
ГИП	Славянский		01.89
Гл. спец.	Мешалкин		
Н. контр.	Славянский		01.89
Нач. отд.	Мешалкин		

ТП 902-2-469.89 - КЖ.И.00.001

Изделие закладное М1-1

Стадия	Масса	Масштаб
Р	5,13	1:10
Лист	Листов 1	

Мосводоканалнипроект

Копировал

Формат А4

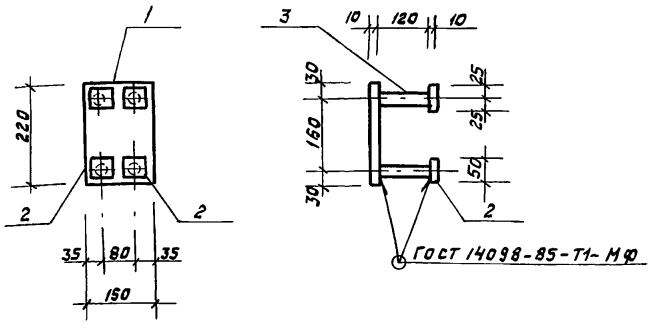

Формат	Зона	Поз.	Обозначение	Наименование	Кол.	Примечание
				Документация		
А3			ТП 902-2-469.89-КЖ.И.00.000ТУ	Технические условия		
				Детали		
Б4		1	-01	Полоса $\frac{Б\text{-}150\times10\ ГОСТ\ 103\text{-}76}{В\ Ст3кп2\ ГОСТ\ 535\text{-}79}$ $\ell=220$	1	2,59 кг
Б4		2	-02	Полоса $\frac{Б\text{-}50\times10\ ГОСТ\ 103\text{-}76}{В\ Ст3кп2\ ГОСТ\ 535\text{-}79}$ $\ell=50$	4	0,2 кг
Б4		3	-03	Ф16А-II ГОСТ 5781-82; $\ell=120$	4	0,2 кг

Привязан

Инв. №

Взам. инв. №

Подпись и дата

Инв. № подл.

Рук. бр.	Болотова		01.89
ГИП	Славянский		01.89
Гл. спец.	Мешалкин		
Н. контр.	Славянский		01.89
Нач. отд.	Мешалкин		

ТП 902-2-469.89 - КЖ.И.00.002

Изделие закладное М1-2

Стадия	Масса	Масштаб
Р	4,2	1:10
Лист	Листов 1	

Мосводоканалнипроект

Копировал

Формат А4

Альбом 4

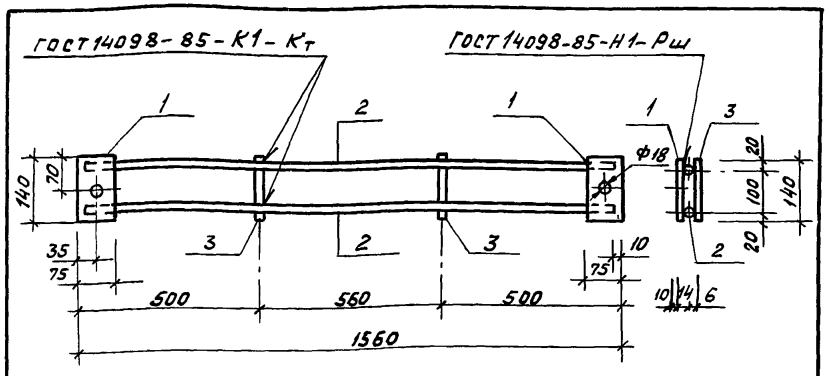

Формат	Зона	Поз.	Обозначение	Наименование	Кол	Примечание
				Документация		
А3			ТП 902-2-469.89 -КЖ.И.00.000ТУ	Технические условия		
				Детали		
Б4		1	-01	Полоса $\frac{Б\text{-}140\times10\ ГОСТ\ 103\text{-}76}{В\ Ст3\ кп\ ГОСТ\ 535\text{-}79}$ ℓ=75	2	0,8 кг
Б4		2	-02	Ф14А-II ГОСТ 5781-82; ℓ=1540	2	1,9 кг
Б4		3	-03	Ф6А-I ГОСТ 5781-82; ℓ=140	2	0,03 кг

Привязан

Инв. №

Взам. инв. №

Подпись и дата

Инв. № подл.

Рук. бр.	Болотова		01.89
ГИП	Славянский		01.89
Гл. спец.	Мешалкин		
Н. контр.	Славянский		01.89
Нач. отд.	Мешалкин		

ТП 902-2-469.89 -КЖ.И.00.003

Изделие закладное М1-3

Стадия	Масса	Масштаб
Р	5,5	1:10
Лист	Листов 1	

Мосводоканалниипроект

Копировал Формат А4

Альбом 4

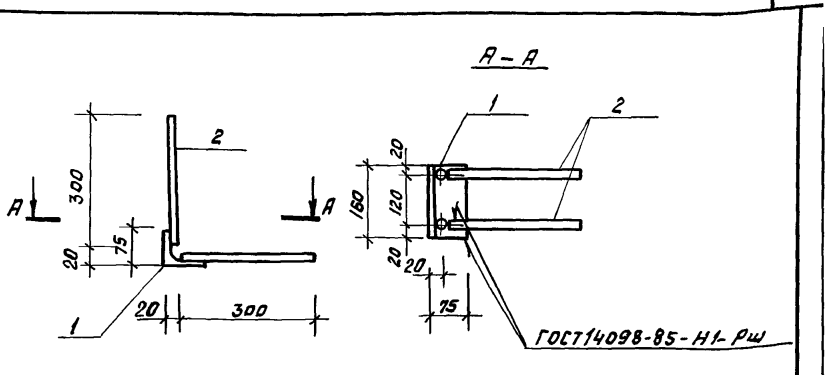

Формат	Зона	Поз.	Обозначение	Наименование	Кол	Примечание
				Документация		
А3			ТП 902-2-469.89-КЖ.И.00.000ТЧ	Технические условия		
				Детали		
Б4		1	-01	Уголок $\frac{Б\text{-}75\times75\times5\ ГОСТ\ 8509\text{-}86}{В\ Ст3\ кп2\ ГОСТ\ 535\text{-}79}$ ℓ=150	1	0,9 кг
Б4		2	-02	Ф10А-II ГОСТ 5781-82; ℓ=300	4	0,2 кг

Привязан

Инв. №

Взам. инв. №

Подпись и дата

Инв. № подл.

Рук. бр.	Болотова		01.89
ГИП	Славянский		01.89
Гл. спец.	Мешалкин		
Н. контр.	Славянский		01.89
Нач. отд.	Мешалкин		

ТП 902-2-469.89 -КЖ.И.00.004

Изделие закладное М2-1

Стадия	Масса	Масштаб
Р	1,7	1:10
Лист	Листов 1	

Мосводоканалниипроект

Копировал 23883-04 13 Формат А4

Альбом 4

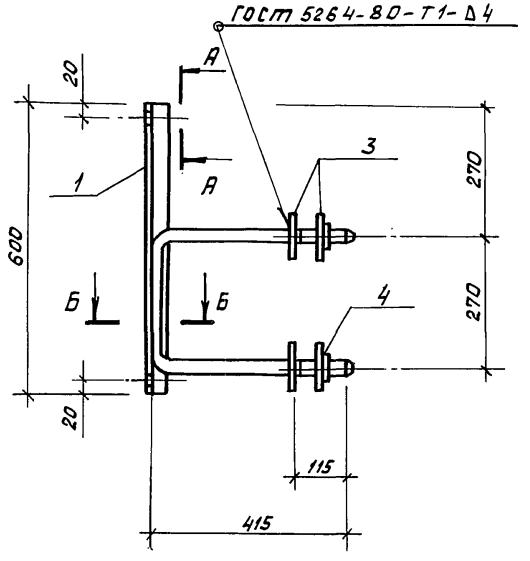

Б-Б

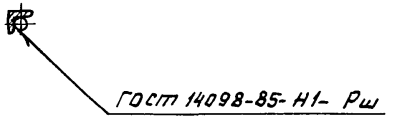

А-А

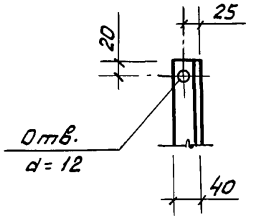

Поз. 2

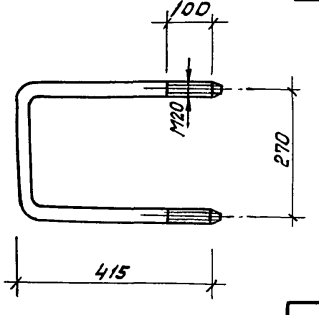

Формат	Зона	Поз.	Обозначение	Наименование	Кол.	Примечание
				Документация		
А3			ТП 902-2-469.89 -КЖ.И.ОО.ООО ТУ	Технические условия		
				Детали		
Б4		1	-01	Уголок Б-40х40х4 ГОСТ 8509-86 Ст3кп2 ГОСТ 535-79		
				ℓ = 600	1	1.45кг
Б4		2	-02	Ф20 А-I ГОСТ 5781-82		
				ℓ = 1100	1	2.7кг
Б4		3	-03	Полоса Б-100х4 ГОСТ 103-76 Ст3 кп2 ГОСТ 535-79		
				ℓ = 100	4	0.32кг
				Стандартные изделия		
		4		Гайка М20 ГОСТ 5915-70	2	

Рук. бр.	Балотовский		01.89
ГИП	Славянский		01.89
Гл. спец.	Мешалкин		
Н. контр.	Славянский		01.89
Нач. отд.	Мешалкин		

Привязан

Инв. №

ТП 902-2-469.89 - КЖ.И. 00. 005

Изделие закладное МН1

Стадия	Масса	Масштаб
Р	5,5	1:20
Лист	Листов	

Мосводоканалниипроект

Взам. инв. № | Подпись и дата | Инв. № подл.

Альбом 4

Формат	Зона	Поз.	Обозначение	Наименование	Кол	Примечание
				Документация		
А3			ТП 902-2-469.89-КЖ.И.00.000ТУ	Технические условия		
				Детали		
Б4		1	-01	Швеллер 5П ГОСТ 8240-72 ℓ=852 / В ст3 кп 2 ГОСТ 535-79	1	4,1кг
Б4		2	-02	ℓ=550	1	2,5кг
Б4		3	-03	ℓ=452	1	2,2кг
Б4		4	-04	Ф6А-I ГОСТ 5781-82; ℓ=280	8	0,1кг

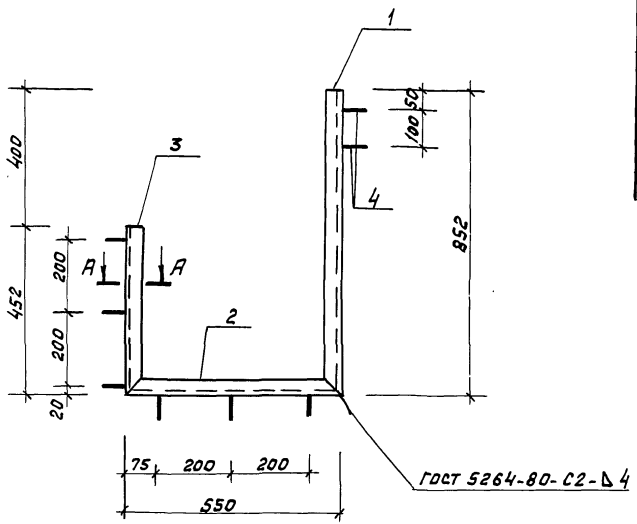

А - А

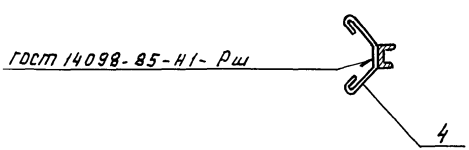

Поз. 4

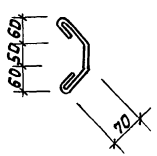

Привязан

Инв. №

Рук. бр.	Болотова		01.89	ТП 902-2-469.89 -КЖ.И.00.006	
ГИП	Славянский		01.89	Изделие закладное МН2	Стадия: Р; Масса: 9,6; Масштаб: 1:10
Гл. спец.	Мешалкин				Лист; Листов 1
Н. контр.	Славянский		01.89		Мосводоканалнипроект
Нач. отд.	Мешалкин				

Инв. № подл. | Подпись и дата | Взам. инв. №

Формат	Зона	Поз.	Обозначение	Наименование	Кол.	Примечание
				Документация		
А3			ТП 902-2-469.89 -КЖ.И.00.007ТУ	Технические условия		
				Детали		
Б4		1	-01	Швеллер 14П ГОСТ 8240-72 ℓ=860 Ст3кп2 ГОСТ 535-79	2	10,6 кг
Б4		2	-02	ℓ=720	1	8,9 кг
Б4		3	-03	Ф10А-II ГОСТ 5781-82, ℓ=340	9	0,2 кг

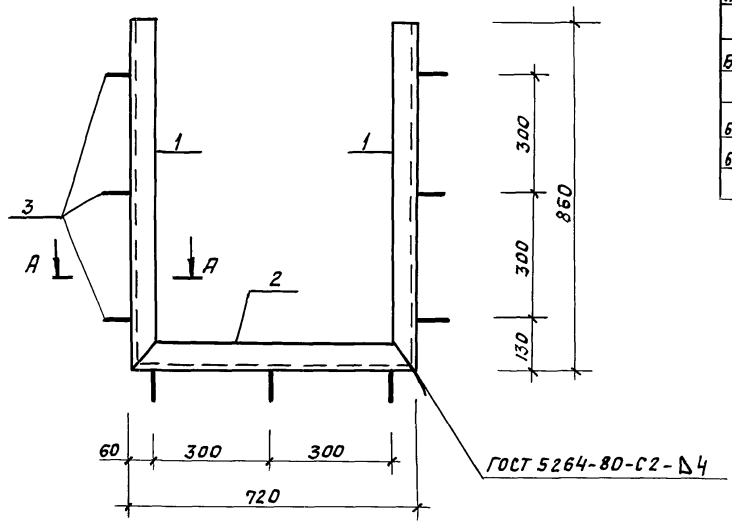

А-А

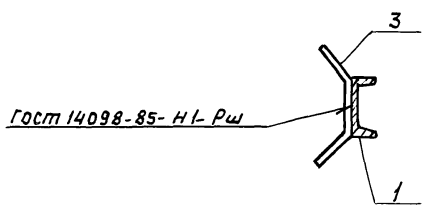

Поз. 3

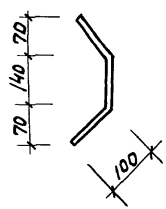

Привязан

Инв. №

Рук. Бр.	Болотова		01.89
ГИП	Славянский		01.89
Гл. спец.	Мешалкин		
Н. контр.	Славянский		01.89
Нач. отд.	Мешалкин		

ТП 902-2-469.89 - КЖ.И. 00. 007

Изделие закладное МН3

Стадия	Масса	Масштаб
Р	31,9	1:10
Лист	Листов 1	

Мосводоканалниипроект

Копировал 23883-04 16 формат А3

Инв. № подл. | Подпись и дата | Взам. инв. №

Альбом 4

Альбом 4

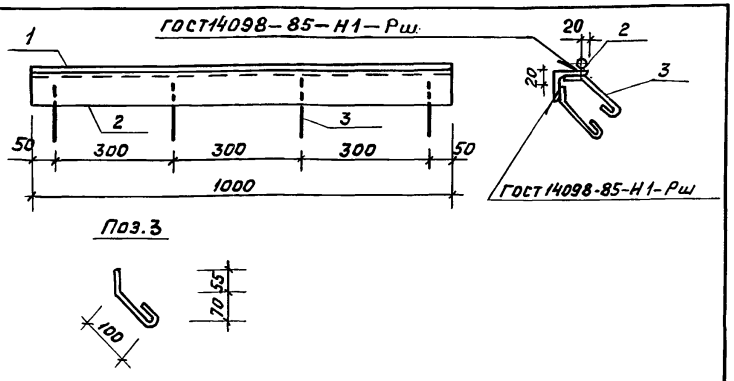

Формат	Зона	Поз.	Обозначение	Наименование	Кол.	Примечание
				Документация		
А3			ТП 902-2-469.89-КЖ.И.00.000ТУ	Технические условия		
				Детали		
Б4		1	-01	Уголок Б-75х75х6 ГОСТ 8509-86 ℓ=1000; Ст3кп2 ГОСТ 535-79	1	6,9кг
Б4		2	-02	ФВ-I ГОСТ 5781-82; ℓ=1000	1	0,4кг
Б4		3	-03	ФВ-I ГОСТ 5781-82; ℓ=200	8	0,05кг

Привязан

Инв.№

Взам. инв.№ | Подпись и дата | Инв.№подл.

Рук. Бр.	Болотова		01.89г.
ГИП	Славянский		01.89
Гл. спец.	Мешалкин		
Н. контр.	Славянский		01.89
Нач. отд.	Мешалкин		

ТП 902-2-469.89 - КЖ.И.00.008

Изделие закладное МН4

Стадия	Масса	Масштаб
Р	7,7	1:10
Лист	Листов 1	

Мосводоканалниипроект

Копировал

Формат А4

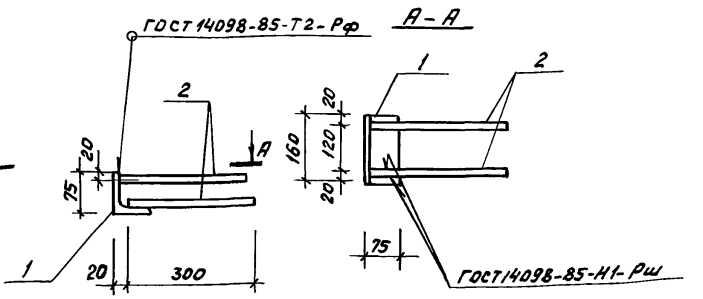

Формат	Зона	Поз.	Обозначение	Наименование	Кол.	Примечание
				Документация		
А3			ТП 902-2-469.89-КЖ.И.00.000ТУ	Технические условия		
				Детали		
Б4		1	-01	Уголок Б-75х75х5 ГОСТ 8509-86 ℓ=150; Ст3кп2 ГОСТ 535-79	1	0,9кг
Б4		2	-02	10А-I ГОСТ 5781-82; ℓ=300	4	0,2кг

Привязан

Инв.№

Взам. инв.№ | Подпись и дата | Инв.№подл.

Рук. Бр.	Болотова		01.89г.
ГИП	Славянский		01.89
Гл. спец.	Мешалкин		
Н. контр.	Славянский		01.89
Нач. отд.	Мешалкин		

ТП 902-2-469.89 - КЖ.И.00.009

Изделие закладное М2-2

Стадия	Масса	Масштаб
Р	1,7	1:10
Лист	Листов 1	

Мосводоканалниипроект

Копировал 23883-04 17 Формат А4

Альбом 4

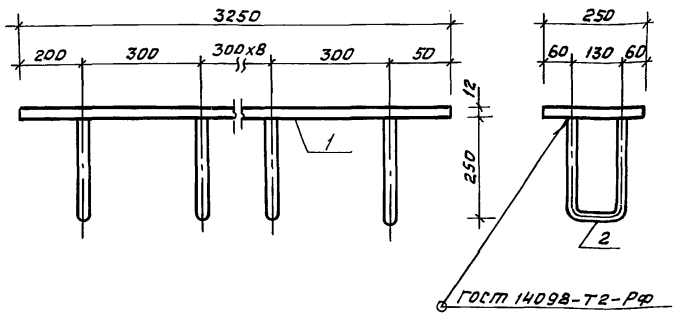

Формат	Зона	Поз.	Обозначение	Наименование	Кол.	Примечание
				Документация		
А3			ТП 902-2-469.89-КЖ.И. 00.000ТУ	Технические условия		
				Детали		
Б4		1	-01	Б-12-250 ГОСТ 19903-74 Лист Вст.Зпс6-1 ГОСТ 14637-79 ℓ=3250	1	76,6 кг
Б4		2	-02	Ф18А-II ГОСТ 5781-82; ℓ=590	11	1,2 кг

Привязан

Инв. №

Взам. инв. №

Подп. и дата

Инв. № подл.

ТП 902-2-469.89 КЖ.И. 00. 010					
Изделие закладное МН5			Стадия	Масса	Масштаб
			Р	89,8	1:10
			Лист	Листов 1	
Рук. бр. Болотова		01.88	Мосводоканалниипроект		
ГИП Славянский		01.88			
Гл. спец. Мешалкин					
Н. контр. Славянский		01.88			
Нач. отд. Мешалкин					

Копировал

Формат А4

Альбом 4

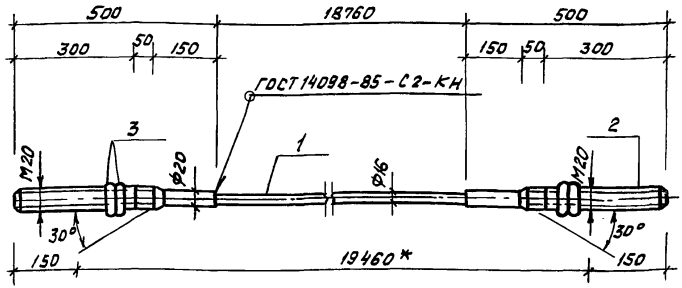

*Длину между гранями анкерных опор уточнить после монтажа анкеров

Формат	Зона	Поз.	Обозначение	Наименование	Кол.	Примечание
				Документация		
А3			ТП 902-2-469.89-КЖ.И. 00.000ТУ	Технические условия		
				Детали		
Б4		1	-01	Ф16А-IV, ГОСТ 5781-82; ℓ=18760	1	29,6 кг
Б4		2	-02	Ф22А-III ГОСТ 5781-82; ℓ=500	2	1,5 кг
				Стандартные изделия		
		3		Гайка М20 ГОСТ 5915-70	4	

Привязан

Инв. №

Взам. инв. №

Подп. и дата

Инв. № подл.

ТП 902-2-469.89 - КЖ.И. 00. 011					
Напрягаемый стержень НС1			Стадия	Масса	Масштаб
			Р	32,85	1:10
			Лист	Листов 1	
Рук. бр. Болотова		01.89	Мосводоканалниипроект		
ГИП Славянский		01.89			
Гл. спец. Мешалкин					
Н. контр. Славянский		01.89			
Нач. отд. Мешалкин					

Копировал

Формат А4

Альбом 4

Формат	Зона	Поз.	Обозначение	Наименование	Кол.	Примечание
				Документация		
А3			ТП 902-2-469.89 -КЖ.И.00.000ТУ	Технические условия		
				Детали		
Б4		1	-01	Швеллер 22 ГОСТ 8240-72 / Вст3пс6 ГОСТ 535-79 ℓ=320	1	67,4 кг
Б4		2	-02	Полоса 6-10×60 ГОСТ 103-76 / В Ст3пс6 ГОСТ 535-79 ℓ=3200	2	15,1 кг
Б4		3	-03	ℓ=200	5	0,94 кг
Б4		4	-04	Ф12А-I ГОСТ 5781-82, ℓ=600	1	0,5 кг

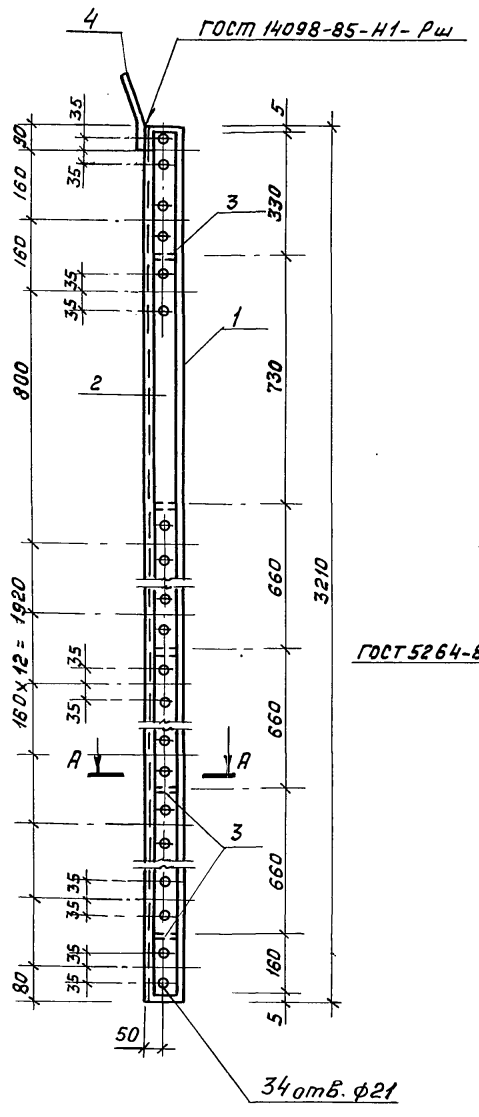

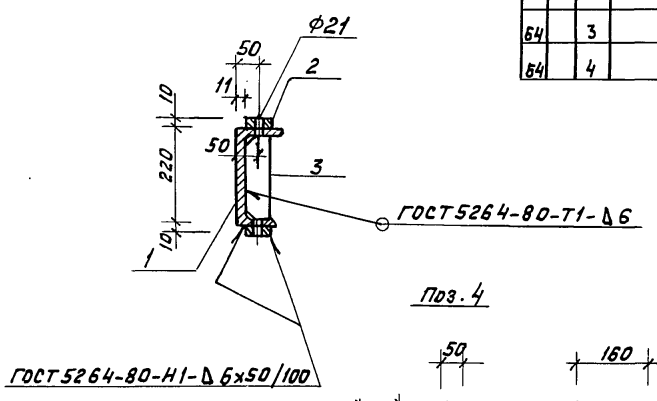

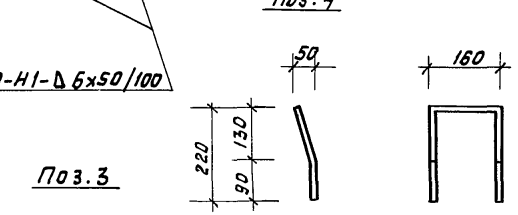

Поз. 3

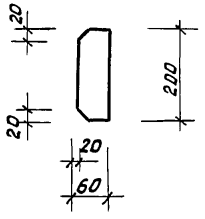

Привязан

Инв.№

Взам. инв.№ | Подпись и дата | Инв.№подл.

			ТП 902-2-469.89 -КЖ.И 00.012	
Рук. бр.	Болотова		Изделие закладное МН6	Стадия: Р; Масса: 102,8; Масштаб: 1:10
ГИП	Славянский	01.89		Лист; Листов 1
Гл. спец.	Мешалкин			Мосводоканалниипроект
Н. контр.	Славянский	01.89		
Нач. отд.	Мешалкин			

Копировал № 23883-04 19 Формат А3

Альбом 4

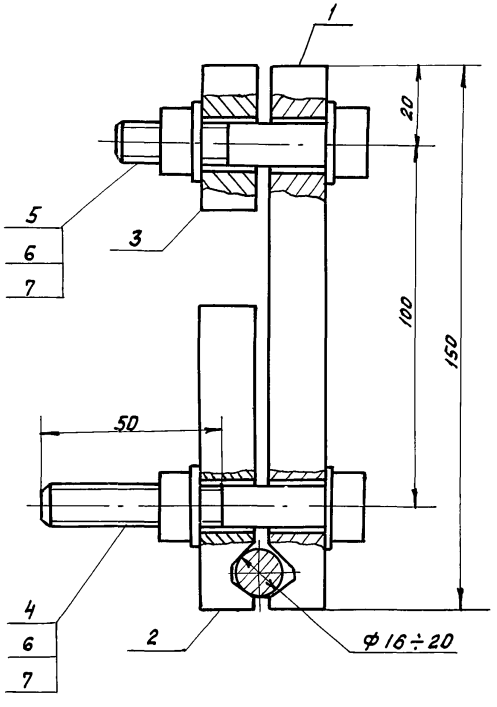

Формат	Зона	Поз.	Обозначение	Наименование	Кол.	Примечание
				Документация		
А3			ТП 902-2-469.89 - КЖ.И. 00.000ТУ	Технические условия		
				Сборочные единицы		
А4		1	ТП 902-2-469.89 - КЖ.И. 00. 013	Пластина	1	
А4		2	00. 014	Пластина	1	
А4		3	00. 015	Пластина	1	
				Стандартные изделия		
		4		Болт М12×80 ГОСТ 7798-70	2	
		5		Болт М12×60 ГОСТ 7798-70	2	
		6		Гайка М12 ГОСТ 5915-70	4	
		7		Шайба 12 ГОСТ 6402-70	8	

Инв. № подл. | Подпись и дата | Взам. инв. №

Привязан

Инв. №

Рук. Бр.	Болотовая		01.89
ГИП	Славянский		01.89
Гл. спец.	Мешалкин		
Н. контр.	Славянский		01.89
Нач. отд.	Мешалкин		

ТП 902-2-469.89 - КЖ.И. 00.400

Электрозажим ЭЖ 1

Стадия	Масса	Масштаб
Р	4,53	б/м
Лист	Листов 1	

Мосводоканалнипроект

Альбом 4

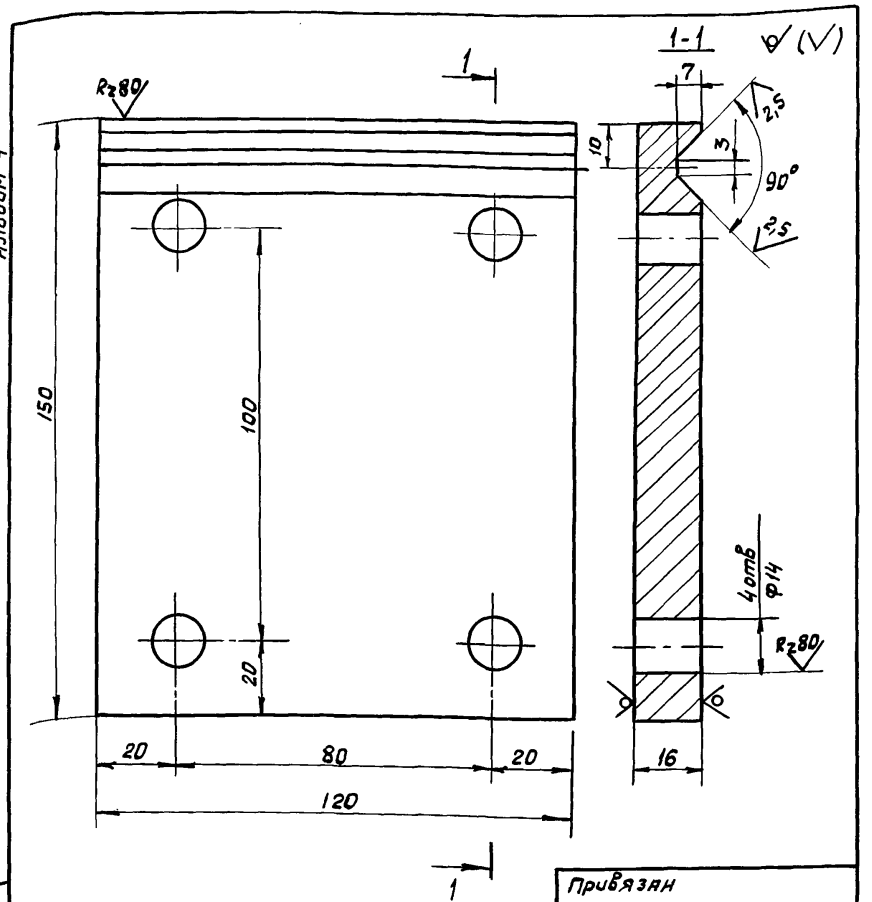

Привязан

Инв. №

Рук. бр.	Болотова	Болотова	01.89	ТП 902-2-469.89 - КЖ.И. 00.013			
ГИП	Славянский	Славянский	01.89	Пластина	Стадия	Масса	Масштаб
Гл. спец.	Мешалкин				Р	2,3	б/м
Н. контр.	Славянский	Славянский	01.89		Лист	Листов 1	
Нач. отд.	Мешалкин			Полоса $\frac{Б-16\times120\ ГОСТ\ 103-76}{В\ ст3\ кп2\ ГОСТ\ 535-79}$ е=150	Мосводоканалниипроект		

Инв. № подл. | Подпись и дата | Взам. инв. №

Копировал Ф

Формат А4

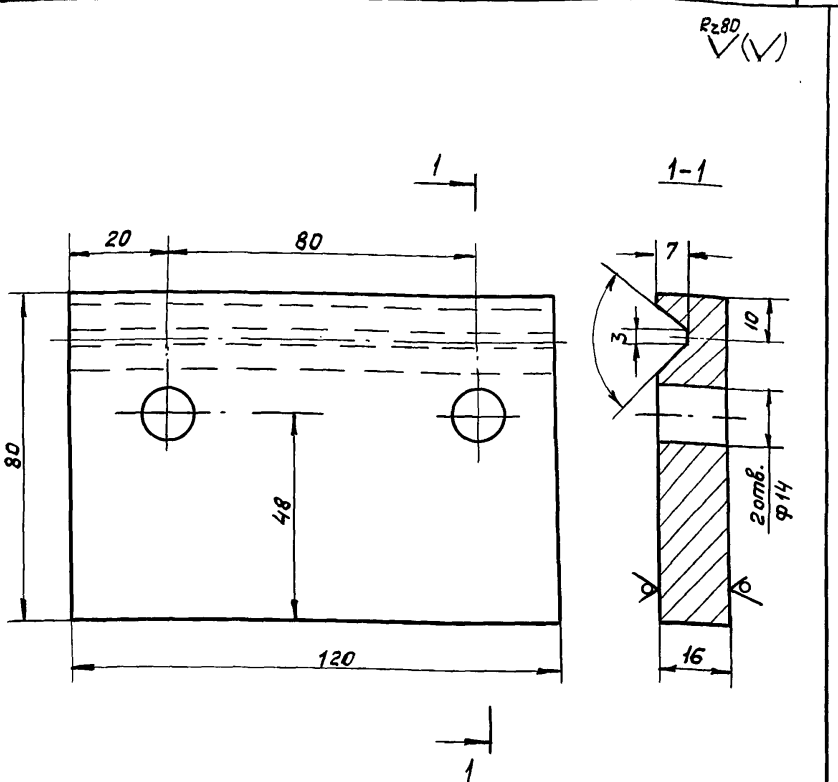

Привязан

Инв. №

Рук. бр.	Болотова	Болотова	01.89	ТП 902-2-469.89 - КЖ.И. 00.014			
ГИП	Славянский	Славянский	01.89	Пластина	Стадия	Масса	Масштаб
Гл. спец.	Мешалкин				Р	1,2	б/м
Н. контр.	Славянский	Славянский	01.89		Лист	Листов 1	
Нач. отд.	Мешалкин			Полоса $\frac{Б-16\times120\ ГОСТ\ 103-76}{В\ ст3\ кп2\ ГОСТ\ 535-79}$ е=80	Мосводоканалниипроект		

Инв. № подл. | Подпись и дата | Взам. инв. №

23883-04 21

Копировал Ф

Формат А4

Альбом 4

Привязан

Инв. №

Стадия	Масса	Масштаб

Лист | Листов

Мосводоканалнии проект

Взам. инв. № | Подпись и дата | Инв. № подл.

копировал Ф

формат А4

gost.e-ecolog.ru

Альбом 4

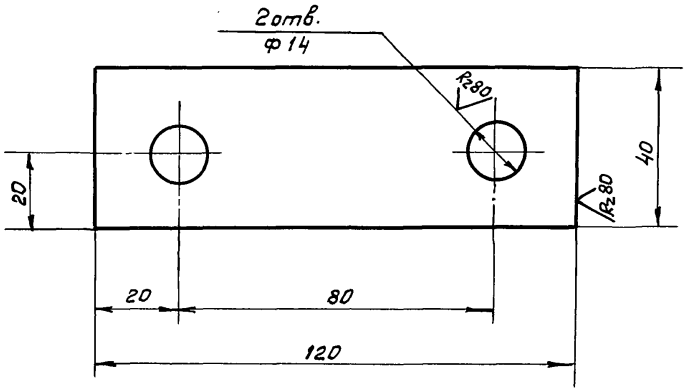

Привязан

Инв. №

ТП 902-2-469.89 - КЖ.И.00.15

Пластина

Стадия	Масса	Масштаб
Р	0,6	б/м

Лист | Листов 1

Рук. Бр.	Болотова		01.89 г.
ГИП	Славянский		01.89
Гл. спец.	Мешалкин		
Н. контр.	Славянский		01.89
Нач. отд.	Мешалкин		

Полоса $\frac{\text{Б-16х120 ГОСТ 103-76}}{\text{В ст3 кп2 ГОСТ 535-79}}$ $\ell=40$

Мосводоканалнии проект

Взам. инв. № | Подпись и дата | Инв. № подл.

23883-04 (22)

копировал Ф

формат А4