ТИПОВОЙ ПРОЕКТ

902 - 2 - 469. 89

ОТСТОЙНИКИ КАНАЛИЗАЦИОННЫЕ РАДИАЛЬНЫЕ ПЕРВИЧНЫЕ ИЗ СБОРНОГО ЖЕЛЕЗОБЕТОНА

ДИАМЕТРОМ 18 М

АЛЬБОМ 3

ОТСТОЙНИКИ

КЖ КОНСТРУКЦИИ ЖЕЛЕЗОБЕТОННЫЕ. СТР. 3-25

КМ КОНСТРУКЦИИ МЕТАЛЛИЧЕСКИЕ. СТР. 26-29

23883-03

ЦЕНА

НОВАЯ ЦЕНА УКАЗАНА В РАСТ. НАКЛАДНОЙ

Привязан

Инв. №

gost.e-ecolog.ru

ТИПОВОЙ ПРОЕКТ
902 - 2 - 469.89

ОТСТОЙНИКИ КАНАЛИЗАЦИОННЫЕ РАДИАЛЬНЫЕ ПЕРВИЧНЫЕ ИЗ СБОРНОГО ЖЕЛЕЗОБЕТОНА

ДИАМЕТРОМ 18 м

АЛЬБОМ 3

ПЕРЕЧЕНЬ АЛЬБОМОВ

АЛЬБОМ 1	ПЗ	ПОЯСНИТЕЛЬНАЯ ЗАПИСКА
АЛЬБОМ 2	ТХ	ТЕХНОЛОГИЧЕСКИЕ РЕШЕНИЯ
	ОВ	ОТОПЛЕНИЕ И ВЕНТИЛЯЦИЯ
	ВК	ВНУТРЕННИЙ ВОДОПРОВОД И КАНАЛИЗАЦИЯ
АЛЬБОМ 3		ОТСТОЙНИКИ
	КЖ	КОНСТРУКЦИИ ЖЕЛЕЗОБЕТОННЫЕ
	КМ	КОНСТРУКЦИИ МЕТАЛЛИЧЕСКИЕ
АЛЬБОМ 4		ОТСТОЙНИКИ
	КЖ.И	СТРОИТЕЛЬНЫЕ ИЗДЕЛИЯ
АЛЬБОМ 5		НАСОСНАЯ СТАНЦИЯ СЫРОГО ОСАДКА
	АР	АРХИТЕКТУРНЫЕ РЕШЕНИЯ
	КЖ	КОНСТРУКЦИИ ЖЕЛЕЗОБЕТОННЫЕ
	КЖ.И	СТРОИТЕЛЬНЫЕ ИЗДЕЛИЯ
	КМ	КОНСТРУКЦИИ МЕТАЛЛИЧЕСКИЕ
АЛЬБОМ 6	ЭМ	ЭЛЕКТРОСИЛОВОЕ ОБОРУДОВАНИЕ
	АТХ	АВТОМАТИЗАЦИЯ ТЕХНОЛОГИЧЕСКОГО ПРОЦЕССА
	АОВ	АВТОМАТИЗАЦИЯ ВЕНТСИСТЕМ
АЛЬБОМ 7	НО	НЕСТАНДАРТИЗИРОВАННОЕ ОБОРУДОВАНИЕ
АЛЬБОМ 8	СО	СПЕЦИФИКАЦИИ ОБОРУДОВАНИЯ
АЛЬБОМ 9	ВМ	ВЕДОМОСТИ ПОТРЕБНОСТИ В МАТЕРИАЛАХ
АЛЬБОМ 10	С	СМЕТЫ
АЛЬБОМ 11.90	АТХ.Н1	ЗАДАНИЕ ЗАВОДУ-ИЗГОТОВИТЕЛЮ НА ЩИТ КИП

РАЗРАБОТАН
ИНСТИТУТОМ
„МОСВОДОКАНАЛНИИПРОЕКТ"

ГЛАВНЫЙ ИНЖЕНЕР ИНСТИТУТА Д. Д. СОКОЛИН

ГЛАВНЫЙ ИНЖЕНЕР ПРОЕКТА В. К. КАЗАНОВ

УТВЕРЖДЕН РАСПОРЯЖЕНИЕМ МОСГОРИСПОЛКОМА
ОТ 24.04. 1989 Г. № 842р

ВВЕДЕН В ДЕЙСТВИЕ ПРИКАЗОМ ПО ОБЪЕДИНЕНИЮ
„МОСВОДОКАНАЛ" ОТ 27.04. 1989 Г. № 186

Альбом 3

Типовой проект 902-2-469.89

Содержание альбома

№№ листов	Наименование листа	Стр.
	Титульный лист	1
	Содержание альбома	2
	Конструкции железобетонные	
1	Общие данные.	3
2	Схема группы отстойников.	4
3	Отстойник. План. Сечения.	5
4	Отстойник. Сечения 5-5 ÷ 10-10.	6
5	Отстойник. Сечения 11-11 ÷ 13-13. Узел 1.	7
6	Отстойник. Днище. Армирование.	8
7	Отстойник. Днище. Армирование.	9
	Сечения 3-3 ÷ 7-7.	
8	Отстойник. Армирование.	10
	Сечения 8-8 ÷ 11-11.	
9	Отстойник. Схема расположения.	11
	стеновых панелей.	
10	Отстойник. Узлы 3÷5.	12
11	Отстойник. Схема расположения лотков	13
12	Отстойник. Лоток Л0м2, борт Бм1.	14
	Армирование.	
13	Отстойник. Вариант с термонатяжением	15
	арматуры. Схема расположения панелей	
	и лотков.	
14	Отстойник. Вариант с термонатяжением	16
	арматуры. Узлы 3,4. Армирование.	
15	Отстойник. Вариант с термонатяжением	17
	арматуры. Узел 5. Армирование.	
16	Отстойник. Вариант с термонатяжением	18
	арматуры. Узел 6. Детали сечений арматуры.	
17	Отстойник. Вариант с термонатяжением	19
	арматуры. Узел 7.	
18	Отстойник. Вариант с термонатяжением	20
	арматуры. Принципиальная схема питания.	
	План оборудования при натяжении трех	
	стержней.	

Продолжение

№№ листов	Наименование листа	Стр.
19	Распределительная чаша. Планы. Сечения	21
20	Распределительная чаша. Армирование.	22
21	Распределительная чаша. Армирование.	23
	Монолитный участок Ум1.	
22	Камера ОП1. Планы. Сечения.	24
23	Жиросборник. Ж1. Планы. Сечения	25
	Конструкции металлические	
1	Общие данные (начало).	26
2	Общие данные (продолжение).	27
3	Общие данные (окончание).	28
4	Отстойник. Распределительная чаша.	29
	Схема расположения лестниц, ограждений	
	консолей.	

Инв. № подл. | Подпись и дата | Взам. инв. №

Альбом 3

Ведомость чертежей основного комплекта КЖ.

Лист	Наименование	Примечание
1	Общие данные.	
2	Схема группы отстойников.	
3	Отстойник. План. Сечения.	
4	Отстойник. Сечения 5-5÷10-10.	
5	Отстойник. Сечения 11-11÷13-13. Узел 1.	
6	Отстойник. Днище. Армирование.	
7	Отстойник. Днище. Армирование. Сечения 3-3÷7-7.	
8	Отстойник. Армирование. Сечения 8-8÷11-11.	
9	Отстойник. Схема расположения стеновых панелей.	
10	Отстойник. Узлы 3÷5.	
11	Отстойник. Схема расположения лотков.	
12	Отстойник. Лоток ЛОм2, борт Бм1. Армирование.	
13	Отстойник. Вариант с термонатяжением арматуры. Схема расположения стеновых панелей и лотков.	
14	Отстойник. Вариант с термонатяжением арматуры. Узлы 3,4. Армирование.	
15	Отстойник. Вариант с термонатяжением арматуры. Узел 5. Армирование.	
16	Отстойник. Вариант с термонатяжением арматуры. Узел. 6. Детали сечений арматуры.	
17	Отстойник. Вариант с термонатяжением арматуры. Узел 7.	
18	Отстойник. Вариант с термонатяжением арматуры. Принципиальная схема питания. План оборудования при натяжении трех стержней.	

Продолжение

Лист	Наименование	Примечание
19	Распределительная чаша. Планы. Сечения.	
20	Распределительная чаша. Армирование.	
21	Распределительная чаша. Армирование. Монолитный участок Ум1.	
22	Камера ОП1. Планы. Сечения.	
23	Жиросборник Ж1. Планы. Сечения.	

Ведомость спецификаций.

Лист	Наименование	Примечание
9	Спецификация к схеме расположения стеновых панелей и лотков.	
13	Спецификация к схеме расположения стеновых панелей и лотков. Вариант с термонатяжением арматуры.	
19	Спецификация к схеме расположения перекрытия чаши.	

Ведомость объемов сборных бетонных и железобетонных конструкций по рабочим чертежам основного комплекта марки КЖ.

№ строки	Наименование группы элементов конструкций	Код	Кол., $м^3$	Примечание
1	Резервуары	585600	135,24	
2	Резервуары. Вариант			
3	с термонатяжением			
4	арматуры	585600	124,08	
5	Всего бетона и железобетона		135,24 / 124,08	

Материалы на изготовление сборных бетонных и железобетонных конструкций учтены в ведомости потребности в материалах и отдельно не учитываются.

Ведомость ссылочных и прилагаемых документов.

Обозначение	Наименование	Примечание
	Ссылочные документы.	
ГОСТ 6482.1-79	Трубы железобетонные безнапорные.	
ГОСТ 948-84	Перемычки железобетонные для зданий с кирпичными стенами.	
Серия 3.900-3, выпуск 5, части 1,2	Сборные железобетонные конструкции емкостных сооружений для водоснабжения и канализации. Панели стеновые для цилиндрических сооружений.	
Серия 5.900-2	Сальники набивные dy 50... 1400 для пропуска труб через стены.	
	Прилагаемые документы.	
ТП 902-2-469.89 — КЖ.И. Альбом 4	Строительные изделия.	
ТП 902-2-469.89 -ВМ Альбом 9	Ведомость потребности в материалах.	

Условные обозначения

0.000 =

Общие указания

Сведения о нагрузках и воздействиях смотреть альбом 1. ПЗ

Типовой проект разработан в соответствии с действующими нормами и правилами.

Гл. инженер проекта [подпись] /Казанов/

Инв. № подл.	Подпись и дата	В зам. инв. №		

Инв. №

Привязан

ТП902-2-469.89 - КЖ

Рук. бр.	Болотова	[подпись]	01.89 г.	Отстойники канализационные радиальные первичные из сборного ж/б диаметром 18м.	Стадия	Лист	Листов
ГИП	Славянский	[подпись]	01.89		Р	1	23
Гл. спец.	Мешалкин	[подпись]		Общие данные	Мосводоканал НИИпроект		
Н. контр.	Славянский	[подпись]	01.89				
Нач. отд.	Мешалкин	[подпись]					

Копировал [подпись] 23883-03 4 Формат А2

Альбом 3

Экспликация элементов группы отстойников

Марка, поз.	Обозначение	Наименование	Кол.	Масса ед.,кг.	Примечание
1	-кж, лист 3	Отстойник	4		
2	-кж, лист 19	Распределительная			
		чаша	1		
3	-кж, лист 22	Камера ОП1	1		
4	-кж, лист 23	Жиросборник Ж1.	1		
5	-км, лист 4	Рама РШЭ1			
6	ТП 902-2-469.89 -КЖ	Насосная станция			
	альбом 5	сырого осадка			

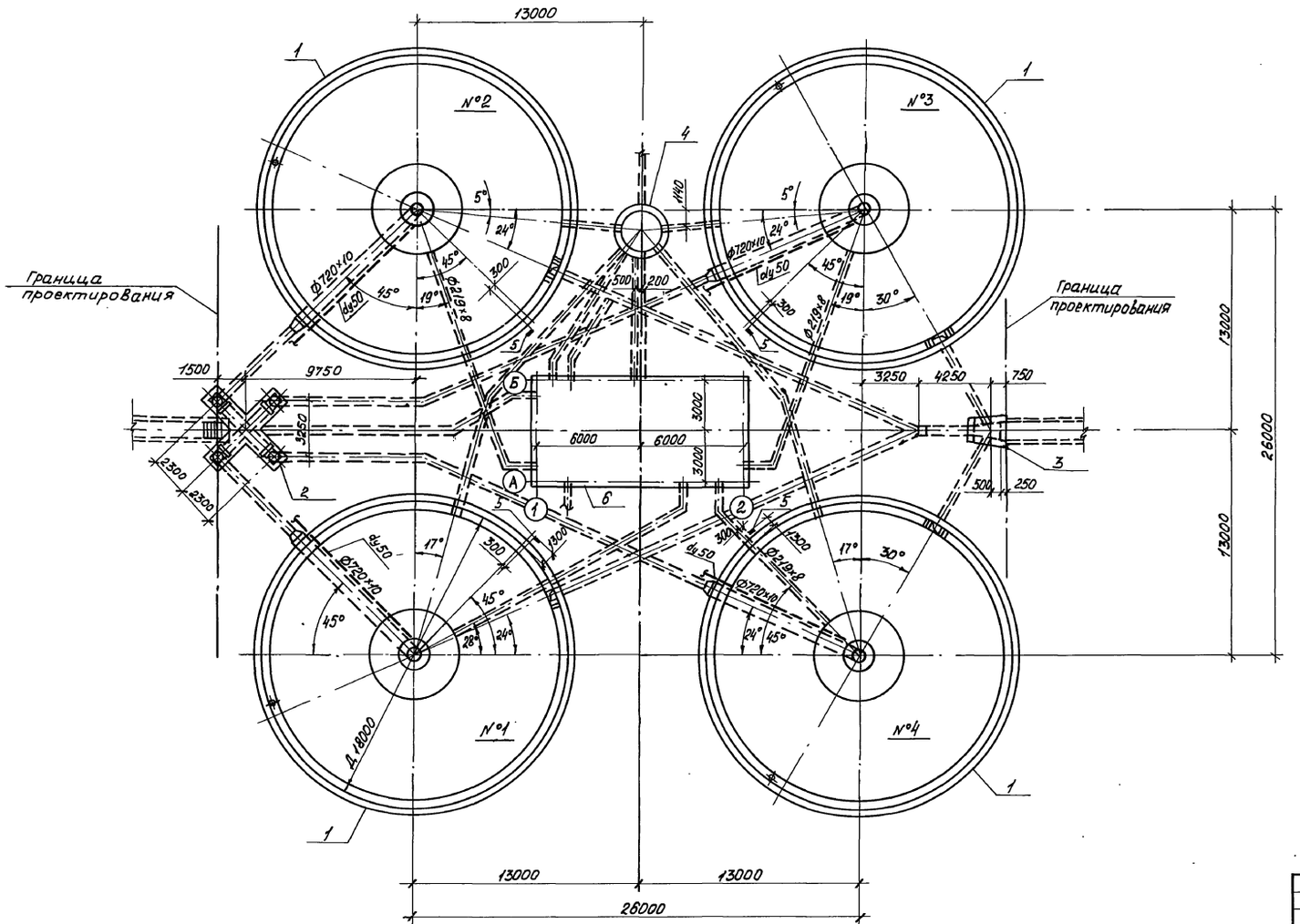

Указания по привязке проекта.

1. Группа отстойников разработана для площадок сложенных сухими хорошо дренирующими грунтами.
   При плохо дренирующих грунтах рекомендуется устройство пластового и кольцевого дренажа.
   Подпор грунтовых вод на днище отстойника не допускается.
2. Основание под трубопроводы решается при привязке проекта.

Привязан				ТП 902-2-469.89 -КЖ			
		Рук. бр.	Болотова	01.89	Отстойники канализационные радиальные первичные из сборного ж/б диаметром 18м.	Стадия	Лист	Листов
		ГИП	Славянский	01.89		Р	2	
		Гл. спец.	Мешалкин		Схема группы отстойников.	Мосводоканал НИИпроект		
		Н.контр.	Славянский	01.89				
Инв. №		Нач. отд.	Мешалкин					

Копировал [illegible] 23883-03 5 Формат А2

Инв.№подл. | Подпись и дата | Взам.инв.№ | Отдел №2 | Казанов

Альбом 3

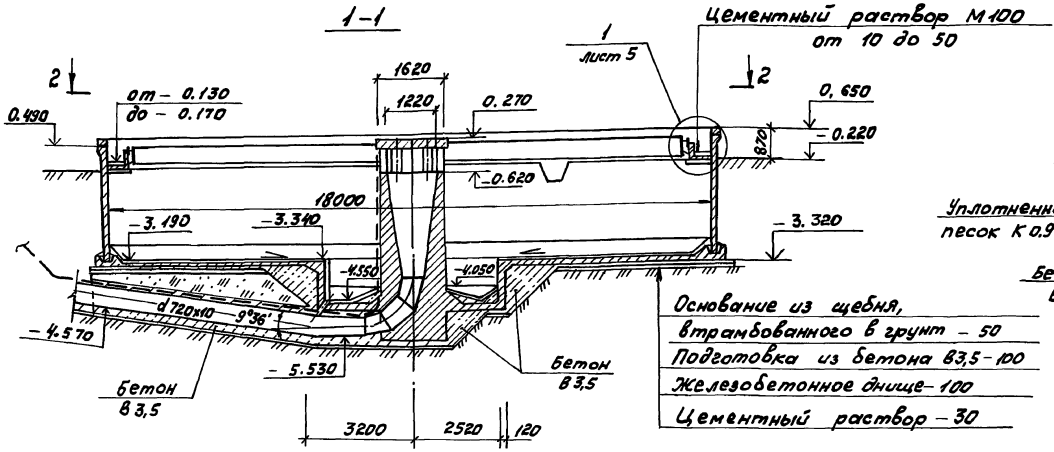

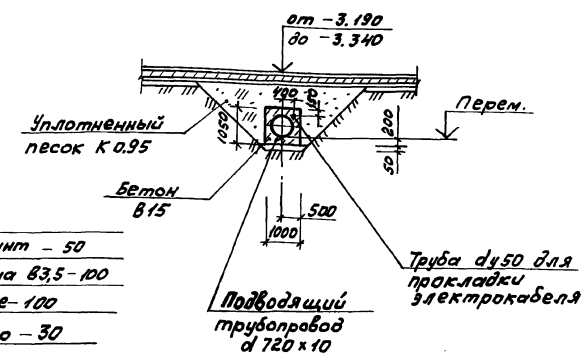

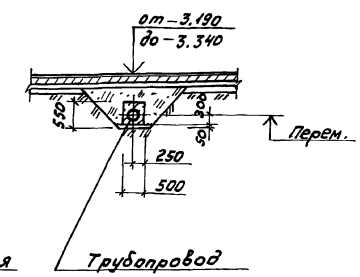

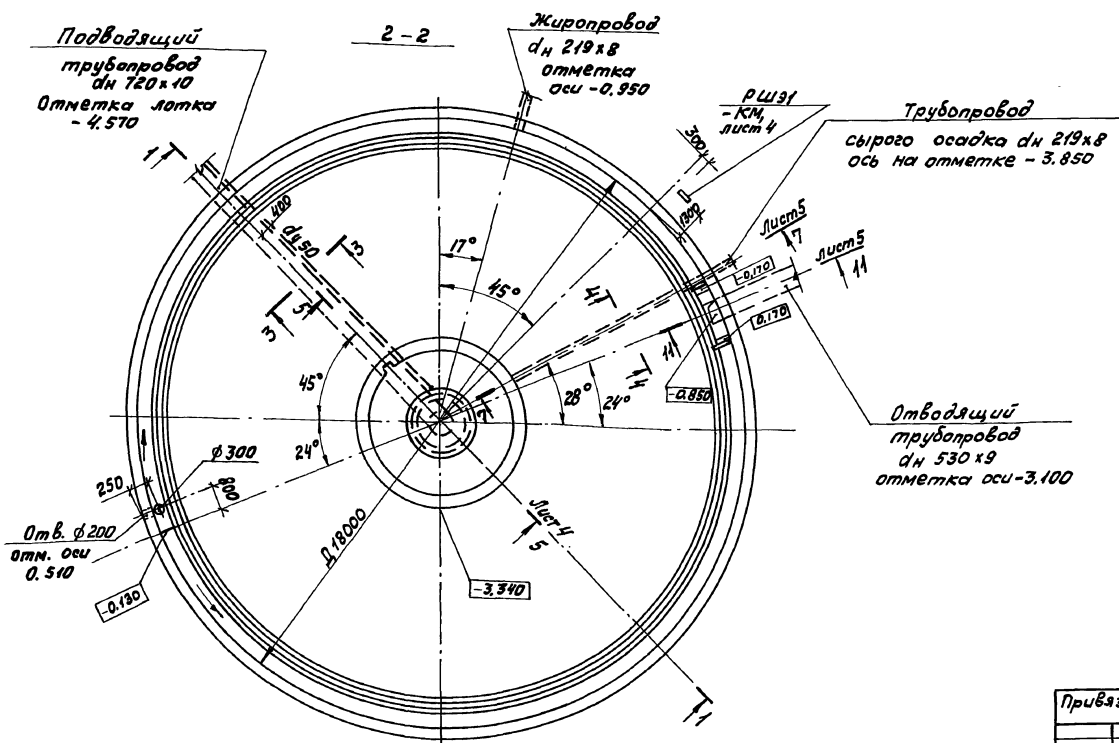

1. Отметка 0.000 = соответствует отметке чистого пола насосной станции.
2. На чертеже даны привязка трубопроводов для отстойника №1, привязка трубопроводов для других отстойников дана на плане группы отстойников лист 2 и в альбоме 2 технологические решения.
3. Перед укладкой трубы dy 50 для прокладки электрокабеля во внутрь её необходимо завести стальную проволоку ф 3мм с выпуском концов за пределы трубы. Концы трубы заглушить деревянными пробками. Радиус закругления трубы R 400.

						ТП 902-2-469.89 -КЖ			
Привязан						Отстойники канализационные радиальные вертикальные из сборного железобетона диаметром 18м	Стадия	Лист	Листов
			Рук. бр.	Болотова			Р	3	
			ГИП	Славянский					
			Гл. спец.	Мешалкин		Отстойник. План. Сечения.	Мосводоканалниипроект		
			Н. контр.	Славянский					
Инв. №			Нач. отд.	Мешалкин					

23883-03 6

Копировал Формат А2

Инв. № подл. | Подпись и дата | Взам. инв. № | Отв. вл. № 2 Казанов

Альбом 3

5-5

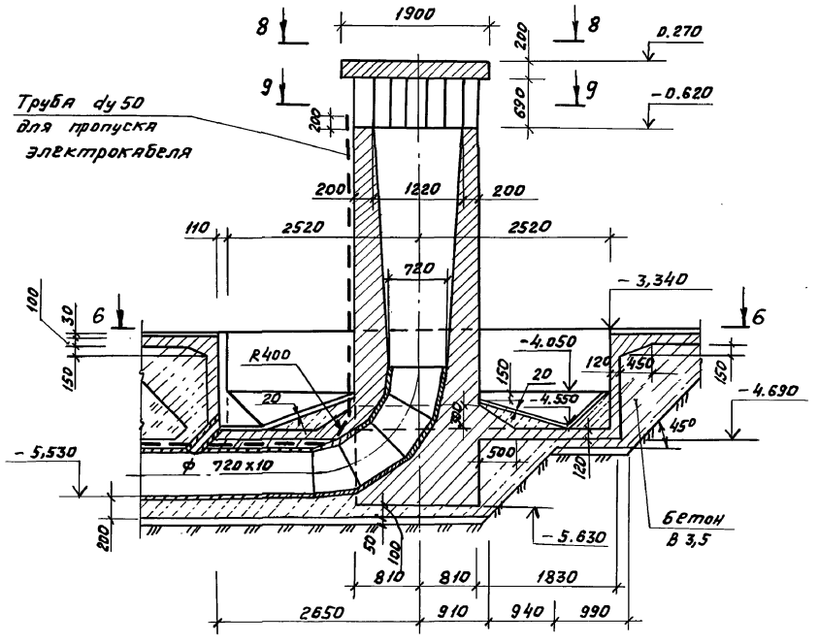

7-7

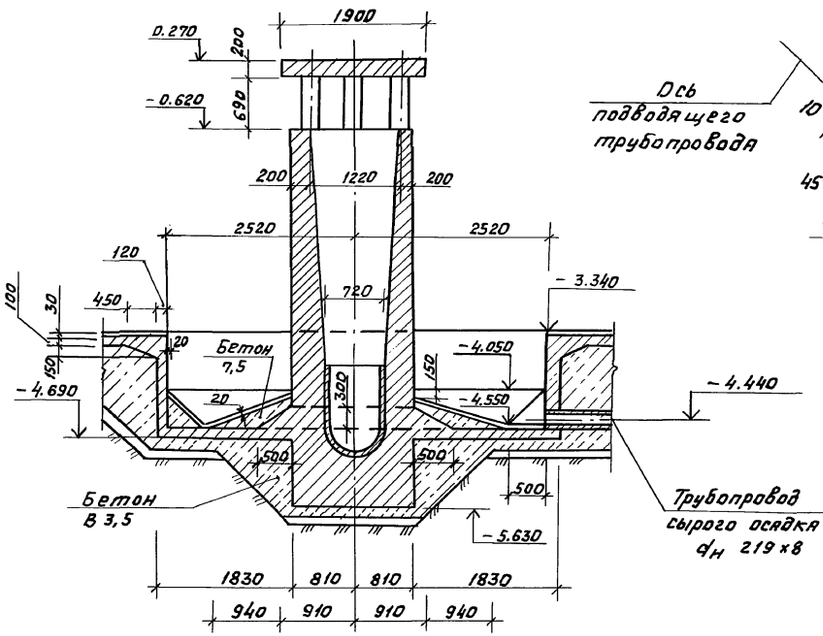

9-9

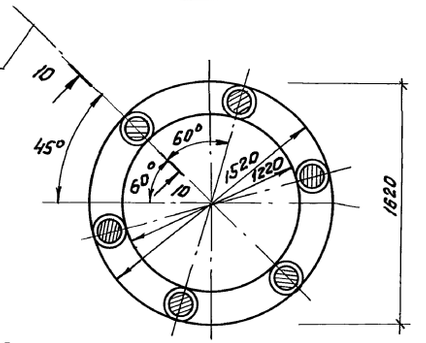

10-10

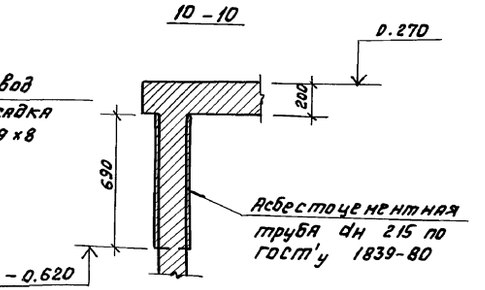

6-6

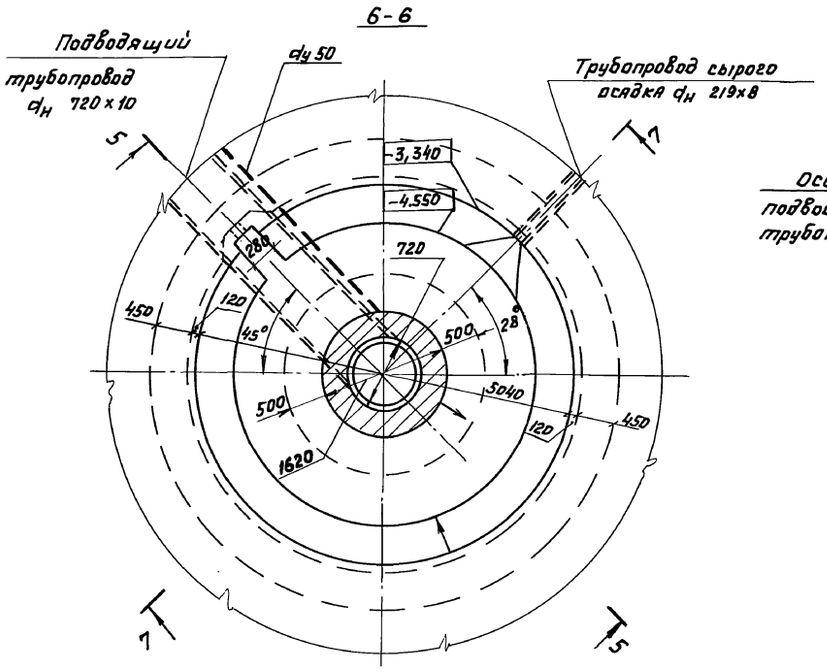

8-8

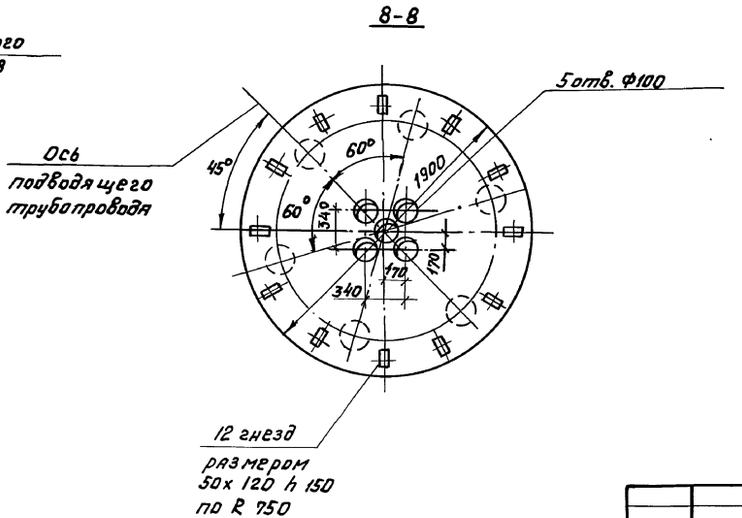

Центральную часть отстойника рассматривать совместно с днищем отстойника листом 3.

Привязан				ТП 902-2-469.89 -КЖ			
	Рук. бр.	Болотова	01.89	Отстойники канализационные радиальные первичные из сборного ж/б диаметром 18м	Стадия	Лист	Листов
	ГИП	Славянский	01.89		Р	4	
	Гл. спец.	Мешалкин		Отстойник. Сечения 5-5 ÷ 10-10	Мосводоканалниипроект		
	Н. контр.	Славянский	01.89				
Инв. №	Нач. отд.	Мешалкин					

Копировал 23883-03 7 Формат А2

Инв. № подл. | Подпись и дата | Взам. инв. № | Отдел №2 | Казанов

Альбом 3

11-11 лист 3

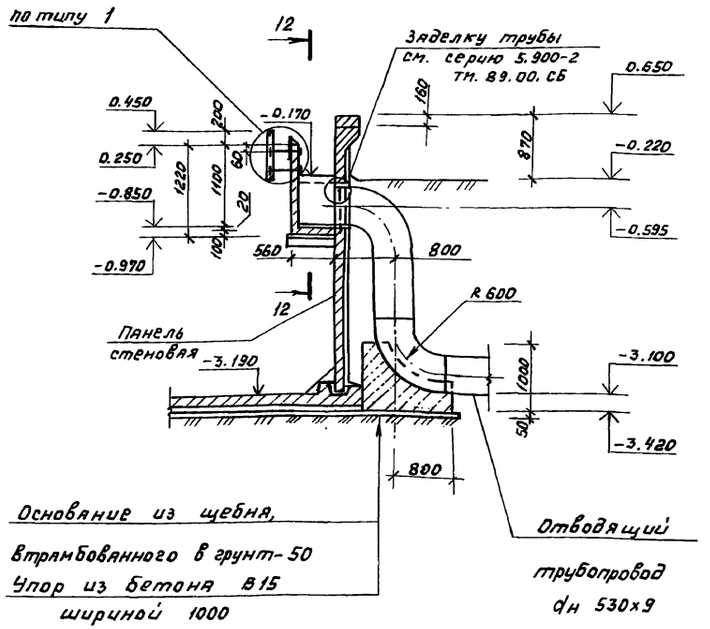

12-12

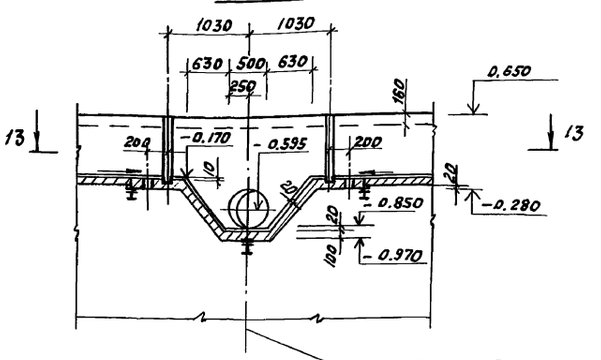

13-13

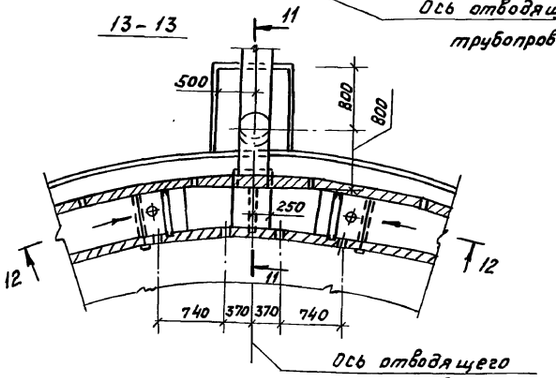

Спецификация узла 1 на один отстойник

Марка, поз.	Обозначение	Наименование	Кол.	Масса ед.кг	Примечание
		Сборочные единицы			
1	ТП 902-2-469.89 КЖ.И. 00.005	Кронштейн МН1	72	5,5	
		Детали			
2		Уголок Б-40х4 ГОСТ 8509-86 Вст3 кп2 ГОСТ 535-79			без чертежа
		ℓ общая = 103.000	—	249,3	
3		Стекло СБТ II 3 х 250 х 53.000			
		ГОСТ 9784-75Е	—	477,0	срезка по месту
4		Плита асбестоцементная ЛП-П-1,2х1,5-0,6			
		ГОСТ 18124-75	18	2,3	срезать по месту
		Стандартные изделия			
5		Болт М10 ГОСТ 7798-70 ℓ=35	172		
6		Гайка М10 ГОСТ 5915-70	172		
		Материалы			
7		Асбестоцементный раствор М100	0,1		м3

1

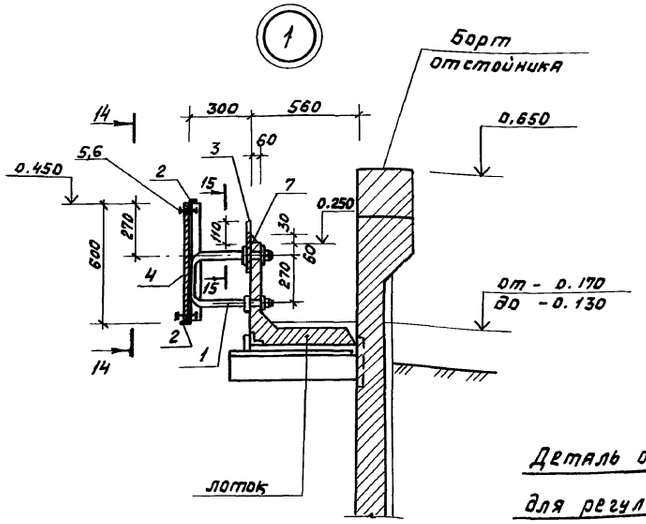

14-14

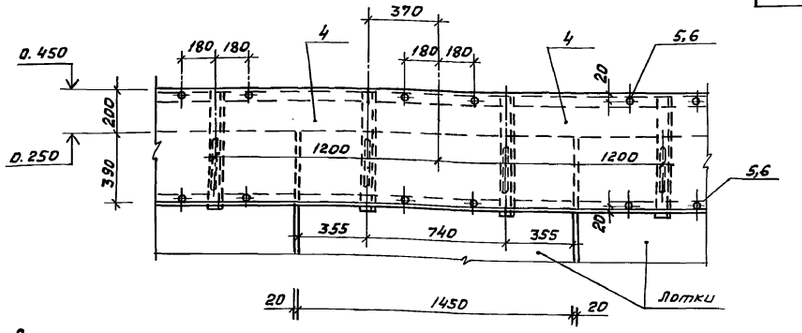

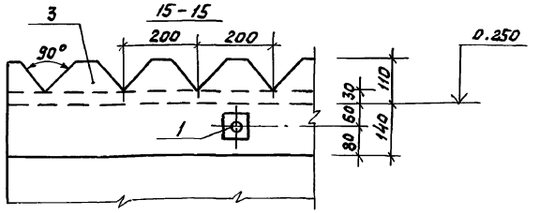

Деталь отверстия для регулировки водослива (поз. 3)

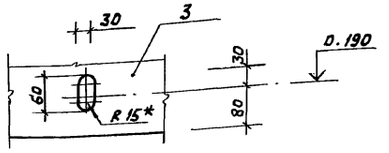

* отверстия в позиции 3 просверливаются по месту при устройстве водослива.

Согласовано
Отдел №2 Казанов

Инв.№ подл. | Подпись и дата | Взам. инв.№ | Отдел №2

Привязан

Инв. №

Рук. Гр.	Болотов		01.89
ГИП	Славянский		01.89
Гл. спец.	Мешалкин		
Н. контр.	Славянский		01.89
Нач. отд.	Мешалкин		

ТП 902-2-469.89 -КЖ

Отстойники канализационные радиальные первичные из сборного ж/б диаметром 18 м

Стадия	Лист	Листов
Р	5	

Отстойник. Сечения 11-11 ÷ 13-13. Узел 1.

Мосводоканалниипроект

Копировал 23883-03 8

Формат А2

Альбом 3

План нижних сеток

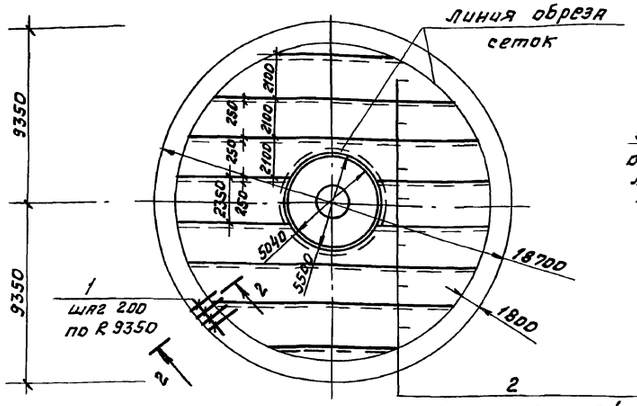

стыки стержней сеток по длине не менее 250 мм

Планы каркасов и сеток

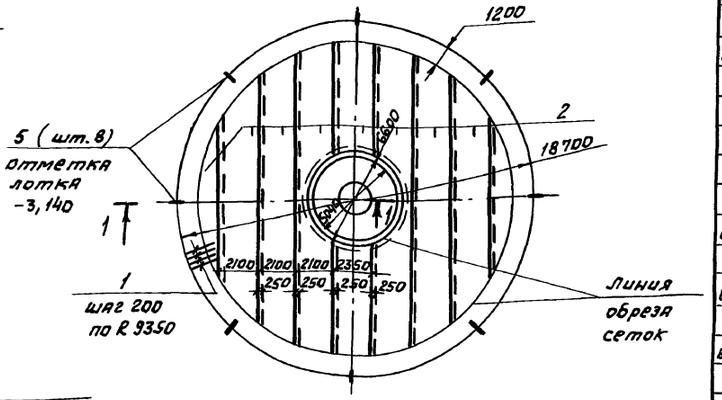

План верхних сеток

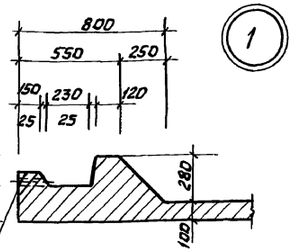

1-1

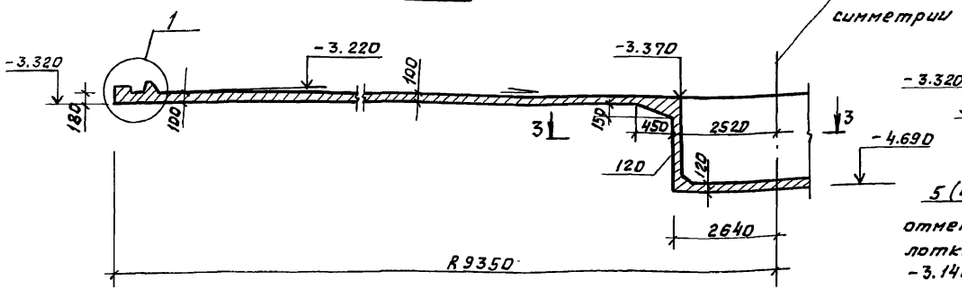

Поз. 5 (труба dy 25) служит для удаления атмосферных осадков из паза днища. После монтажа стеновых панелей труба заделывается цементным раствором.

2-2

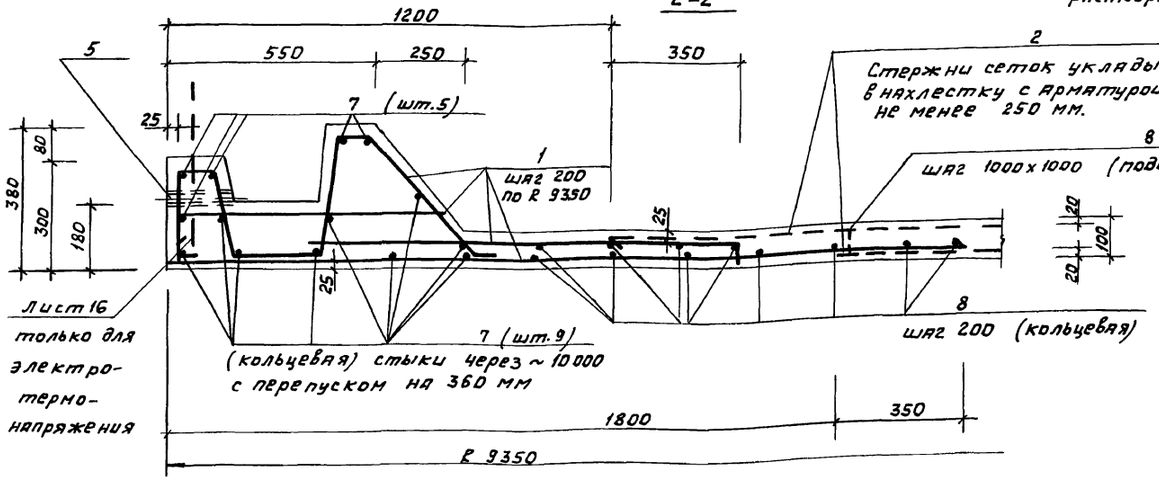

Стержни сеток укладывать в нахлестку с арматурой поз. 1 не менее 250 мм.

8 шаг 1000х1000 (поддерживающий стержень)

* Позиции 9...31 смотри ведомость деталей на листе 7

Лист 16 только для электротермонапряжения

(кольцевая) стыки через ~ 10000 с перепуском на 360 мм

Привязан
Инв. №

Формат	Зона	Поз.	Обозначение	Наименование	Кол.	Примечание
				Днище (шт. 1)		
				Сборочные единицы		
А3		1	ТП 902-2-469.89- КЖ.н. 00.100	Каркас плоский Кр1	295	
Бч		2	ГОСТ 8478-81	Сетка 581-100 / 581-100 2350		
				ℓ общая = 185 000	—	1350.5
		3	Тп 902-2-469.89 - НО, альбом 7	Патрубок	1	
		4		Отвод	1	
				Детали		
Бч		5		Тр. 25 ГОСТ 3262-75, ℓ=175	8	0,4кг
Бч		7		Ф12А-II ГОСТ 5781-82		
				ℓ общая = 820 000	—	729,9кг
Бч		8		Ф8А-I ГОСТ 5781-82		
				ℓ общая = 608 000	—	243,2кг
Бч		9*		Ф10А-II ГОСТ 5781-82; ℓср=1740	18	1,1кг
Бч		10*		ℓ= 5200	25	3,2кг
Бч		11*		ℓ= 2830	26	1,75кг
Бч		12*		ℓ= 2450	64	1,5кг
Бч		13*		Ф8А-I ГОСТ 5781-82; ℓср=11390	18	4,6кг
Бч		14*		Ф10А-II ГОСТ 5781-82; ℓ=1800	64	1,1кг
Бч		15*		ℓ= 1300	64	0,8кг
Бч		16*		ℓ= 820	82	0,5кг
Бч		17*		ℓ= 2510	82	1,55кг
Бч		18*		ℓ= 1660	85	1,0кг
Бч		19*		Ф8А-I ГОСТ 5781-82; ℓ=18440	5	7,4кг
Бч		20*		Ф10А-II ГОСТ 5781-82; ℓ= 990	85	0,6кг
Бч		21		Ф8А-I ГОСТ 5781-82; ℓ=16560	6	6,6кг
Бч		22*		ℓ=16340	7	6,5кг
Бч		23*		Ф10А-II ГОСТ 5781-82; ℓ= 400	20	0,25кг
Бч		24*		Ф8А-I ГОСТ 5781-82; ℓ= 460	4	0,2кг
Бч		25*		Ф10А-II ГОСТ 5781-82; ℓ=3290	26	2,0кг
Бч		26*		ℓ=3540	20	2,2кг
Бч		27*		ℓср=3530	16	2,2кг
Бч		28*		Ф16А-II ГОСТ 5781-82; ℓ=1670	24	2,6кг
Бч		29*		Ф14А-II ГОСТ 5781-82; ℓср=4840	5	5,85кг
Бч		30*		Ф10А-II ГОСТ 5781-82; ℓср=1240	40	0,8кг
Бч		31*		Ф8А-I ГОСТ 5781-82; ℓ=1170	6	0,5кг
				Материалы		
			Днище	Бетон В25, F 100; W6		33,0 м³
			Центральная часть	Бетон В15; F 100; W4		10,0 м³

ТП 902-2-469.89 - КЖ			
Отстойники канализационные радиальные первичные из сборного ж/б диаметром 18 м.	Стадия	Лист	Листов
	Р	6	
Отстойник. Днище. Армирование	Мосводоканалнипроект		

Рук. Бр.	Болотова		07.89
ГИП	Славянский		07.89
Гл. спец.	Мешалкин		07.89
Н. контр.	Славянский		07.89
Нач. отд.	Мешалкин		07.89

Инв. № подл. | Подпись и дата | Взам. инв. №

Копировал № 23883-03 9 Формат А2

Альбом 3

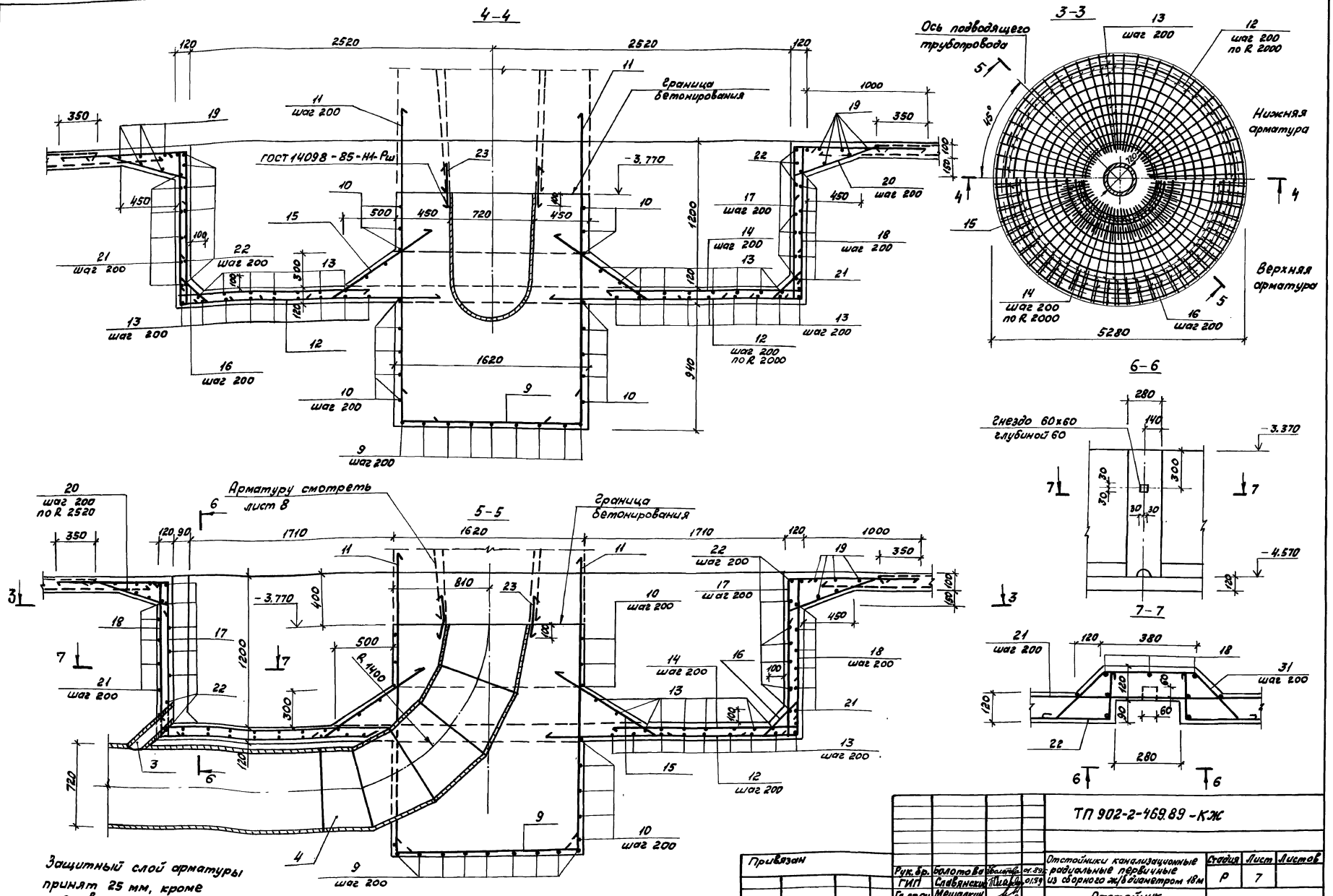

				ТП 902-2-469.89-КЖ			
Привязан				Отстойники канализационные радиальные первичные из сборного ж/б диаметром 18м	Стадия	Лист	Листов
	Рук. бр.	Болотова	01.89		Р	7	
	ГИП	Славянский	01.89				
	Гл. спец.	Мешалкин		Отстойник. Днище. Армирование. Сечения 3-3 ÷ 7-7.	Мосводоканал НИИпроект		
	Н. контр.	Славянский	01.89				
Инв. №	Нач. отд.	Мешалкин					

Инв. № подл. | Подпись и дата | Взам. инв. №

Копировал

23883-03 10

Формат А2

Альбом 3

8-8

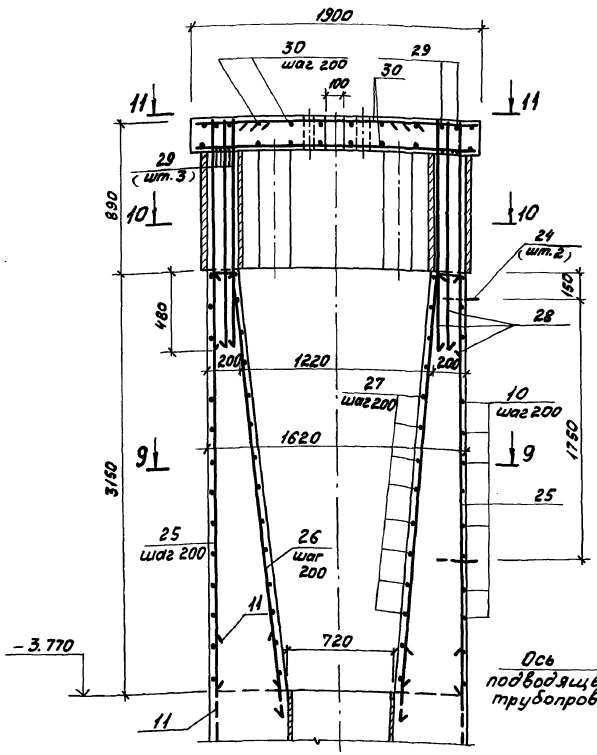

10-10

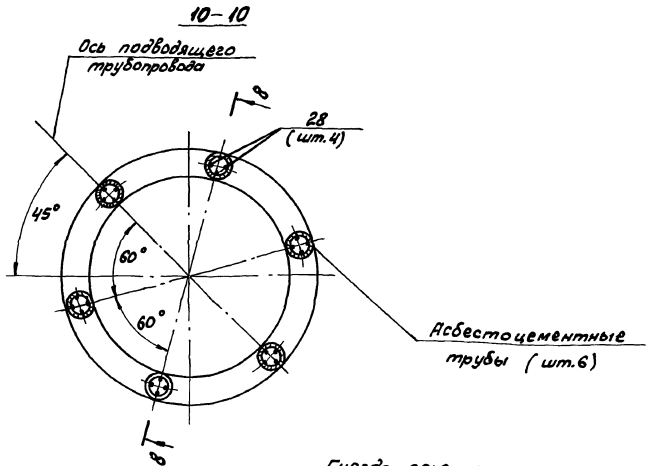

11-11

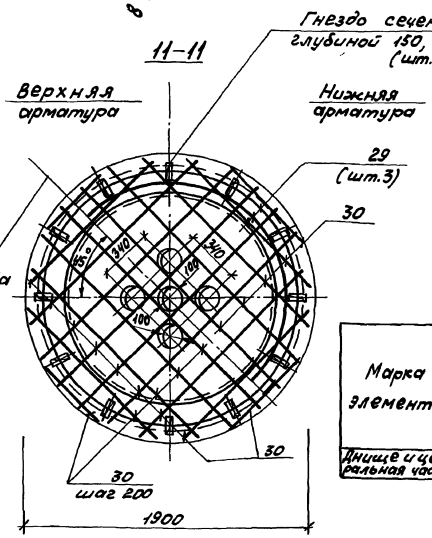

9-9

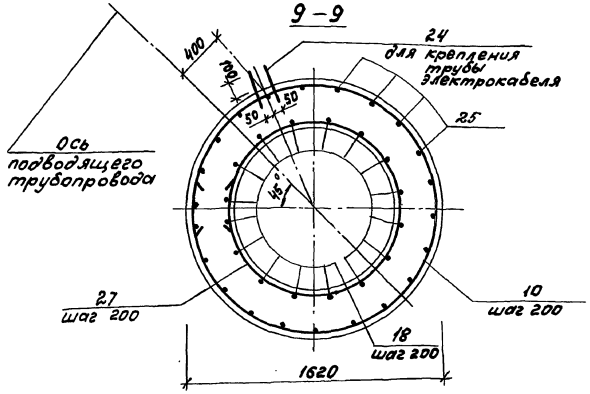

Ведомость деталей

Поз.	Эскиз
9	от 1540 до 740
10	d 1560
11	2530
12	2150
13	от d 1900 до d 5200
14	1650
15	200
16	200
17	150
18	300
19	от d 5200 до d 6400
20	100
21	d 5200
22	d 5120
23	300
24	400
25	3140
26	3140
27	от d 780 до d 1250
28	1340
29	от d 1880 до d 1250
30	от 1880 до 600
31	330

Ведомость расхода стали на элемент, кг

Марка элемента	Изделия арматурные										Изделия закладные			Общий расход
	Арматура класса									Всего	Прокат марки		Всего	
	A-I		A-II					B-I			Вст3кп2			
	ГОСТ 5781-82		ГОСТ 5781-82					ГОСТ 6727-80			ГОСТ 3.262-75			
	ф 8	Итого	ф 10	ф 12	ф 14	ф 16	Итого	ф 5	Итого		Тр. 25	Итого		
Днище и центральная часть	452	452	2133,2	730	29,3	62,4	2954,9	1350	1350	4756,9	3,2	3,2	3,2	4760,1

Расход стали на патрубок с отводом (3,4) дан в чертежах альбома 7, Нестандартизированное оборудование.

Привязан

Инв. № подл. | Подпись и дата | Взам. инв. №

			ТП 902-2-469.89 - КЖ	
Рук. бр.	Болотов	01.89	Отстойники канализационные радиальные двухсекционные из сборного ж/б диаметром 18м	Стадия: Р; Лист: 8; Листов:
ГИП	Славянский	01.89		
Гл. спец.	Мешалкин	01.89	Отстойник. Армирование. Сечения 8-8 ÷ 11-11.	Мосводоканалниипроект
Н. контр.	Славянский	01.89		
Нач. отд.	Мешалкин	01.89		

Инв. №

Копировал Инв. 23883-03 11 Формат А2

Альбом 3

Схема расположения стеновых панелей

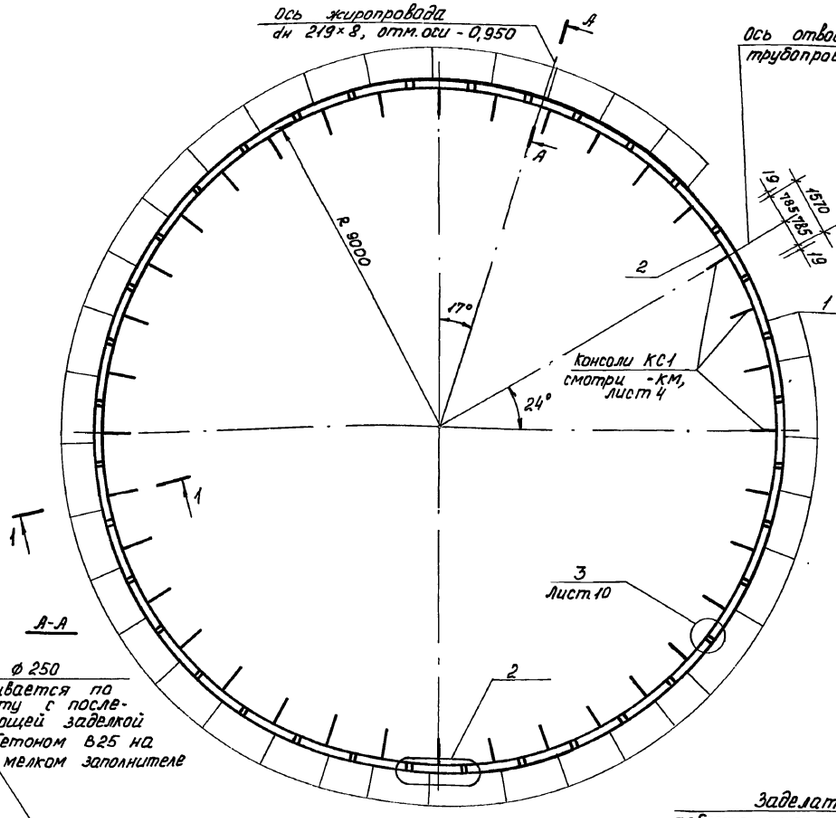

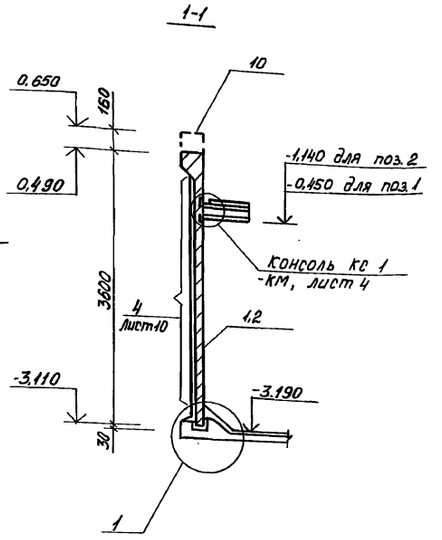

Отв. ⌀ 250 пробивается по месту с последующей заделкой бетоном В25 на мелком заполнителе

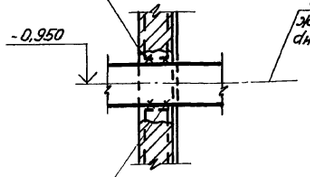

Арматура разрезается, отгибается и приваривается к корпусу трубы

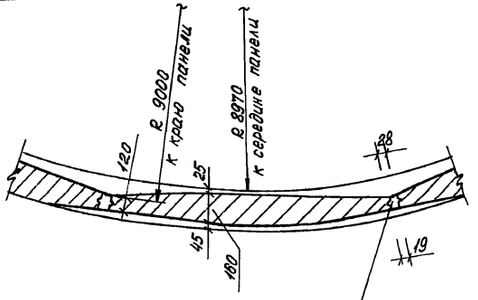

Замоноличивать цементно-песчаным раствором М300

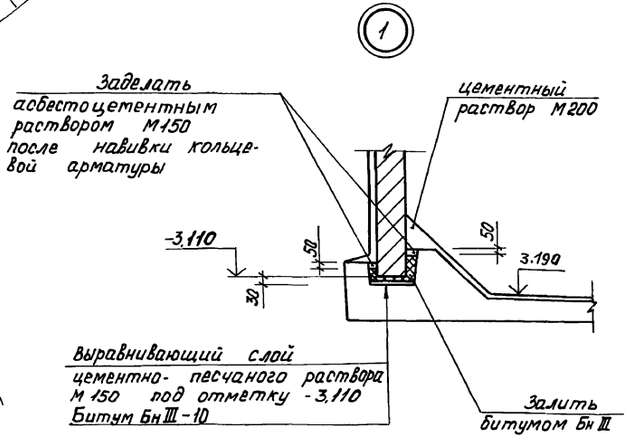

Спецификация к схемам расположения стеновых панелей и лотков

Марка, поз.	Обозначение	Наименование	Кол.	Масса ед., кг	Примечание
		Схема расположения			
		стеновых панелей.			
		Панели			
1	ТП 902-2-469.89 · КЖ.И.01.000	ПСЦ 2-36-1а/3	35	2100	
2	-КЖ.И.03.000	ПСЦ 2-36-1а/4	1	1980	
		Соединительный стержень			
3	Лист 10	ф10А-III ГОСТ 5781-82			
		ℓ=250	144	0,16	
		Навивочная арматура			
4	Лист 10	Проволока 5-Вр II ГОСТ 7348-81			
		Общая = 3335000	-	525,3	
		Схема расположения			
		лотков			
5	ТП 902-2-469.89 · КЖ.И.10.000	Лоток Л01	34	265	
		Соединительные			
		планки			
6	Лист 11	Полоса Б-8×120 ГОСТ 103-76			
		Ст3кп2 ГОСТ 535-79			
		ℓ=150	35	1,13	
7	Лист 11	Полоса Б-8×50 ГОСТ 103-76			
		Ст3кп2 ГОСТ 535-79			
		ℓ=90	68	0,3	
8		ℓ=200	35	0,63	
9	Лист 12	Монолитный			
		участок лотка Л0 т2	1		
10	Лист 12	Монолитный			
		борт отстойника			
		Бм1	1		

Пояснения к монтажу стеновых панелей, консолей даны на листе 10.

Инв. № подл. | Подпись и дата | Взам. инв. №

Привязан

Инв. №

Рук. бр.	Болотова		01.99	Отстойники канализационные радиальные первичные из сборного ж/б диаметром 18м	Стадия: Р; Лист: 9; Листов:
ГИП	Славянский		01.99		
Гл. спец.	Мешалкин				
Н. контр.	Славянский		01.99	Отстойник. Схема расположения стеновых панелей.	Мосводоканалниипроект
Нач. отд.	Мешалкин				

ТП 902-2-469.89 -КЖ

23883-03 12

Копировал

Формат А2

Альбом 3

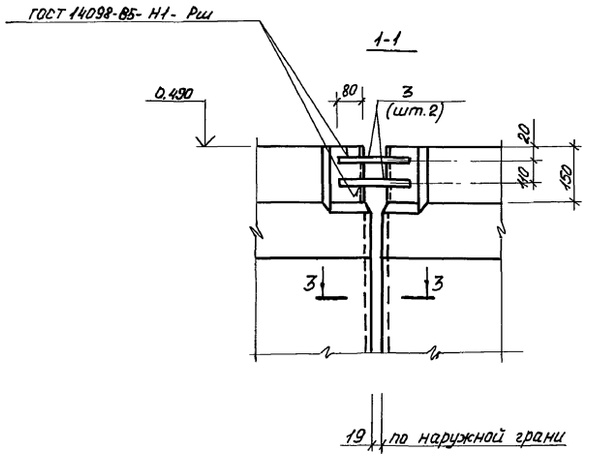

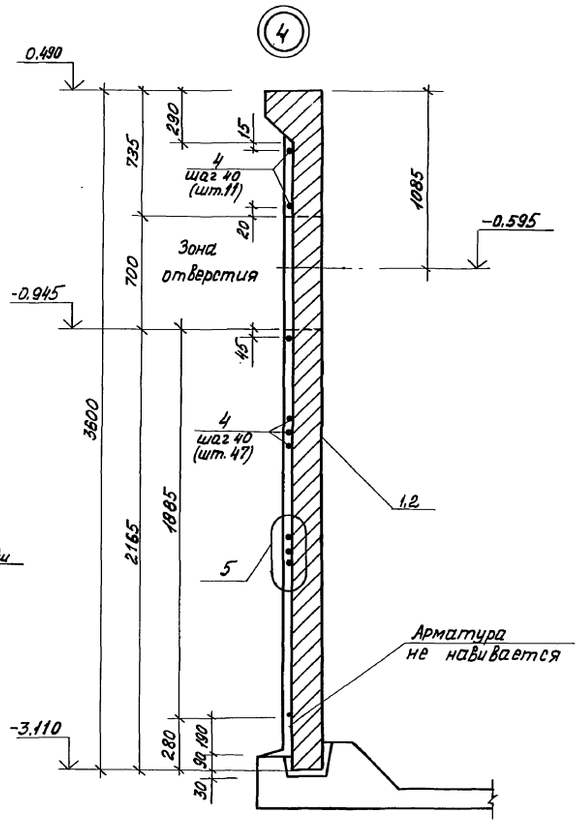

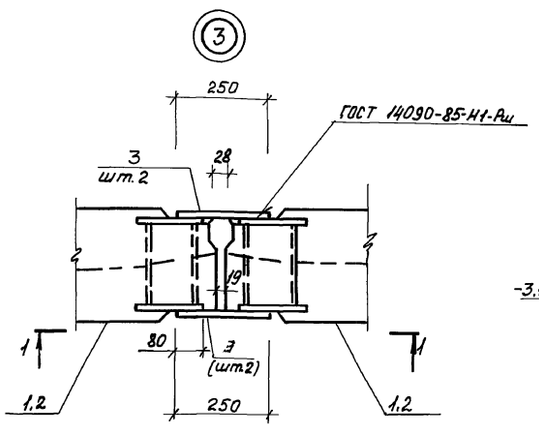

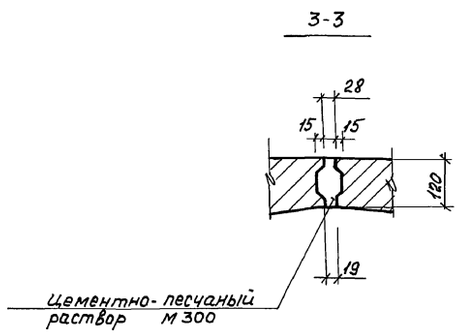

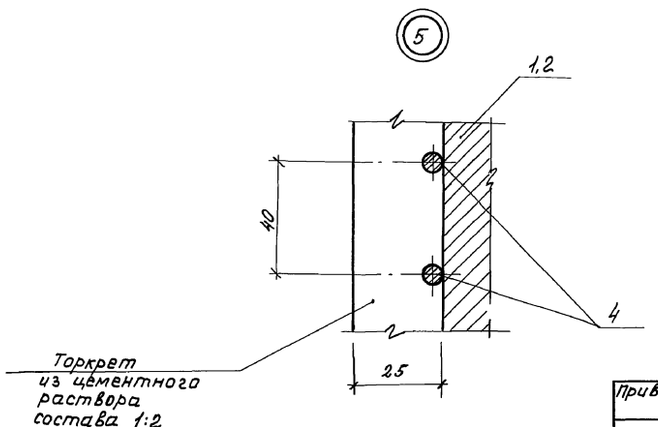

1. На листах 9-12 разработан вариант с предварительным напряжением стены отстойника путем навивки арматуры периодического профиля машиной АМН-5.
2. Монтаж стеновых панелей начинать с панели, устанавливаемой по оси отводящего трубопровода - позиции 2.
3. Перед установкой панелей по низу паза укладывается выравнивающий слой цементного раствора марки 150 под проектную отметку -3,110, после чего заливается битум толщиной слоя 10мм и производится монтаж стеновых панелей согласно схеме расположения панелей.
4. Вертикальные швы заполняются цементно-песчаным раствором марки 300.
5. Вертикальные швы изнутри отстойника торкретируются цементным раствором состава 1:2 слоем 20мм на ширину 400мм, а снаружи - выравниваются торкретом того же состава под навивку арматуры.
6. Прочность раствора замоноличивания к моменту натяжения кольцевой арматуры должна быть не менее М 300.
7. Навивка арматуры производится в один ряд с последующей защитой её слоем торкрета толщиной 25мм, наносимого за 2 раза.
8. Монтаж лотков производится после навивки кольцевой арматуры по слою цементного раствора марки 100 с последующей приваркой к опорным консолям соединительными элементами, которые после монтажа покрываются эмалью ХВ-113 за два раза по грунтовке ГФ-119.
9. Монтаж сборных железобетонных элементов осуществляется в соответствии с указаниями СНиП III-16-80.

					ТП 902-2-469.89 -КЖ		
Привязан				Отстойники канализационные радиальные первичные из сборного ж/б диаметром 18м.	Стадия	Лист	Листов
	Рук. бр.	Болотова	01.89		Р	10	
	ГИП	Славянский	01.89				
	Гл. спец.	Мешалкин		Отстойник. Узлы 3÷5.	Мосводоканалнипроект		
	Н. контр.	Славянский	01.89				
Инв.№	Нач. отд.	Мешалкин					

23883-03 13

Копировал

Формат А2

Инв.№ подл. | Подпись и дата | Взам. инв.№

Альбом 3

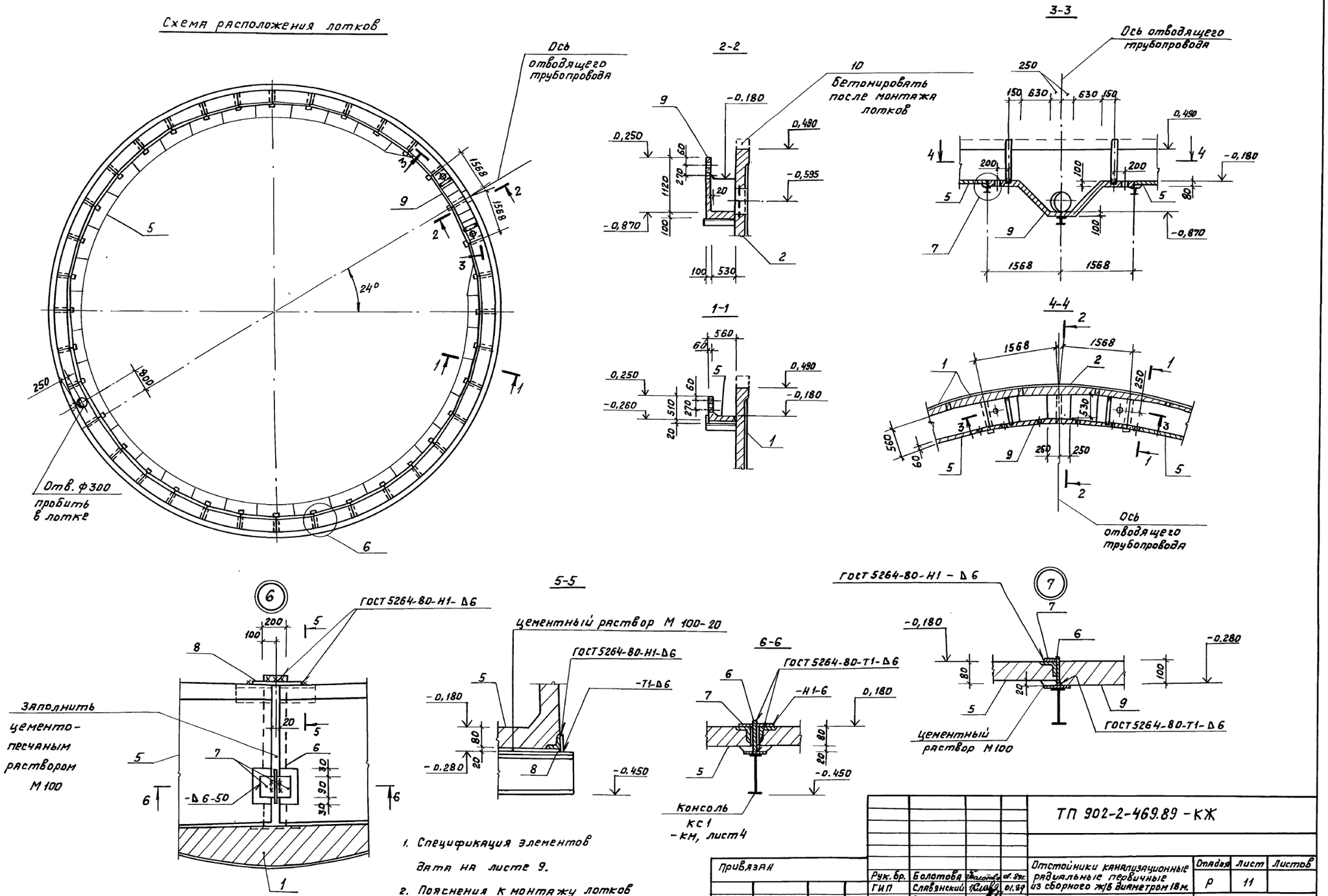

1. Спецификация элементов дата на листе 9.
2. Пояснения к монтажу лотков даны на листе 10.

Привязан				ТП 902-2-469.89 - КЖ			
	Рук. бр.	Болотова		Отстойники канализационные радиальные первичные из сборного ж/б диаметром 18 м.	Стадия	Лист	Листов
	ГИП	Славянский	01.89		Р	11	
	Гл. спец.	Мешалкин		Отстойник. Схема расположения лотков.	Мосводоканалниипроект		
	Н. контр.	Славянский	01.89				
Инв. №	Нач. отд.	Мешалкин					

Отдел №2 | Казанов | Взам. инв. № | Подпись и дата | Инв. № подл.

Копировал 23883-03 14 формат А2

Альбом 3

Лоток ЛОм2

1-1

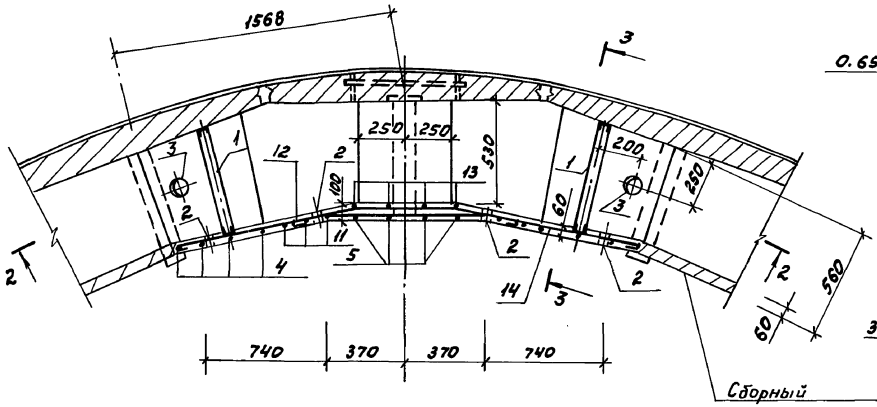

Борт Бм1

ГОСТ 5264-80-Т1-Δ6

6-6

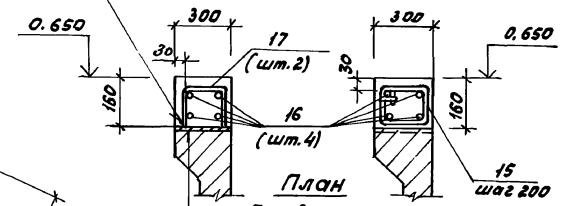

7-7

План

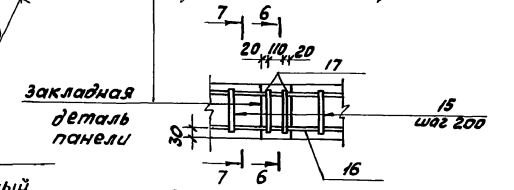

2-2

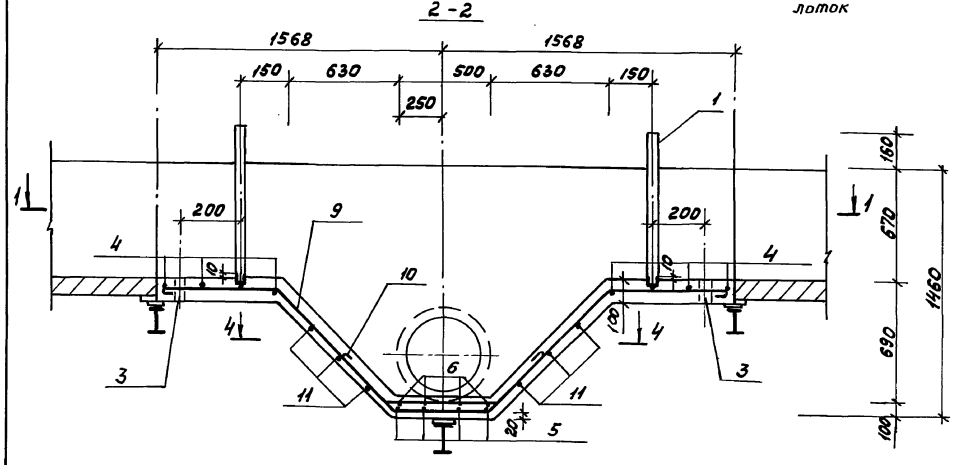

3-3

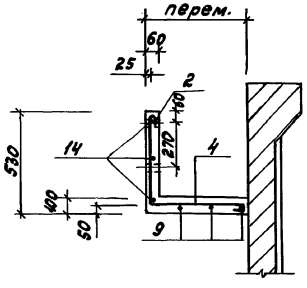

5-5

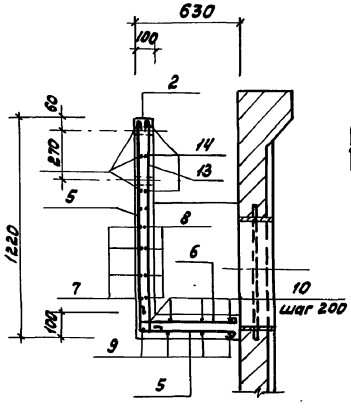

4-4

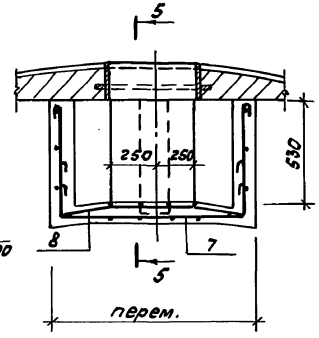

Ведомость деталей

Поз	Эскиз
4	460 520
5	1160 590
6	150 590
7	300 300 от 1600 до 800
8	150 150 от 150 до 600 500 от 150 до 600
9	630 850 850 700 600 300 600 700
10	300 425 425 300 600 300
11	от 900 до 600 5 20
12	240 880 240 5°
13	1150 150
14	1180 500 1180 5°
15	295 155 250 110
17	250 110 110

Спецификация на лоток ЛОм2 и Борт отстойника Бм1

Формат	Зона	Поз.	Обозначение	Наименование	кол.	Примечание
				Лоток ЛОм2 (шт1)		
				Сборочные единицы		
А3		1	ТП 902-2-469.89-КЖ.И.ОО.001	Изделие закладное МН2	2	
				Детали		
Б4		2		Тр. 25х3,2 ГОСТ 3262-75 ℓ=60	8	0,15кг
Б4		3		Тр. 80х3,5 ГОСТ 3262-75 ℓ=100	2	0,85кг
Б4		4*		ф8А-I ГОСТ 5781-82 ℓ=1100	8	0,44кг
Б4		5*		ℓ=1870	4	0,74кг
Б4		6*		ℓ= 860	3	0,34кг
Б4		7*		ℓср=1920	4	0,77кг
Б4		8*		ℓср=1280	4	0,57кг
Б4		9*		ℓ=3720	4	1,47кг
Б4		10*		ℓ=1570	4	0,63кг
Б4		11*		ℓ=1390	6	0,56кг
Б4		12*		ℓ=1430	3	0,59кг
Б4		13*		ℓ=1420	4	0,56кг
Б4		14*		ℓ=2980	3	1,19кг
				Материалы		
				Бетон В15; F100		0,3м³
				Борт отстойника Бм1		
				Детали		
Б4		15*		ф6А-I ГОСТ 5781-82; ℓ=810	180	0,2кг
Б4		16		ф8А-I ГОСТ 5781-82; ℓобщ=23500	—	94,0кг
Б4		17*		ф12А-II ГОСТ 5781-82; ℓ=470	144	0,42кг
				Материалы		
				Бетон В15; F100; W4		2,4м³

* Поз. 4÷15; 17 – смотри ведомость деталей на данном листе

Ведомость расхода стали на элемент, кг

Марка элемента	Изделия арматурные						Изделия закладные						Общий расход
	Арматура класса						Кр-ра класса	Прокат марки					
	А-I			А-II			А-I	Вст3 кп2					
	ГОСТ 5781-82			ГОСТ 5781-82		Всего	ГОСТ 5781-82	ГОСТ 8240-72	ГОСТ 3262-75		Всего		
	ф6	ф8	Итого	ф12	Итого		ф6	С5	Тр. 25х3,2	Тр. 80х3,5			
ЛОм2		30,7	30,7			30,7	1,6	17,2	0,6	1,7	21,1		51,8
Бм1	36,0	94	130,0	79,2	79,2	209,2							209,2

Привязан

Инв.№

Инв.№подл. | Подпись и дата | Взам.инв.№

Рук.Бр.	Болотов		01.89	ТП 902-2-469.89 - КЖ	
ГИП	Славянский		01.89	Отстойники канализационные радиальные первичные из сборного ж/б диаметром 18м	Стадия: Р; Лист: 12; Листов:
Гл.спец.	Мешалкин				
Н.контр.	Славянский		01.89	Отстойник Лоток ЛОм2 и Борт Бм1. Армирование.	Мосводоканал НИИпроект
Нач.отд.	Мешалкин				

23883-03 15

Копировал

Формат А2

Альбом 3

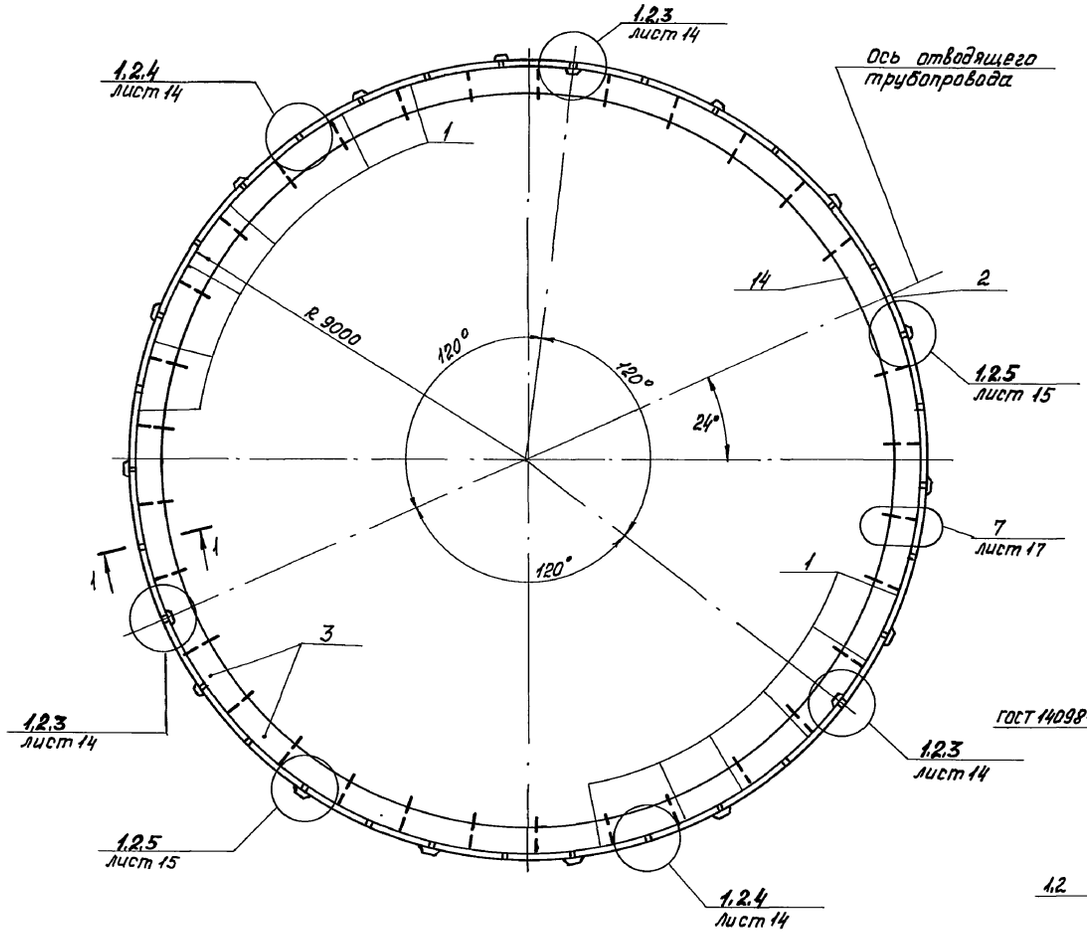

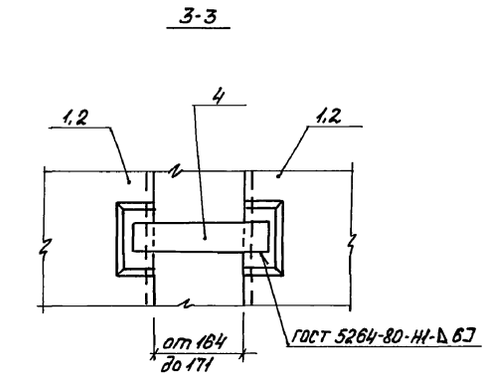

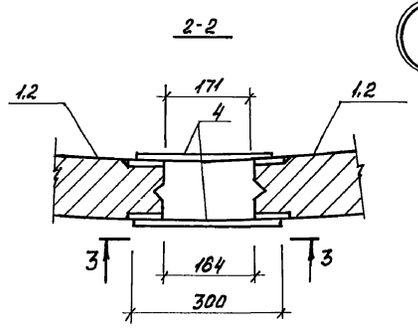

1

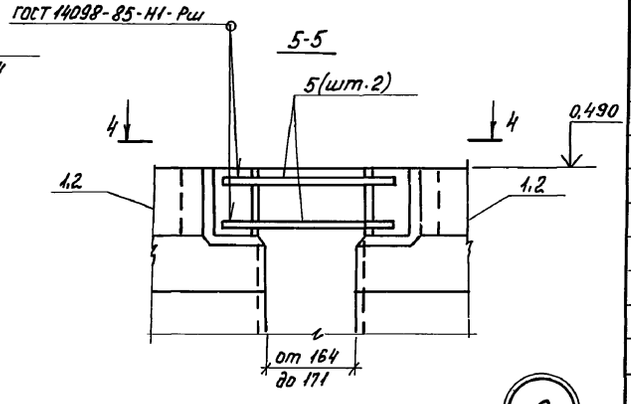

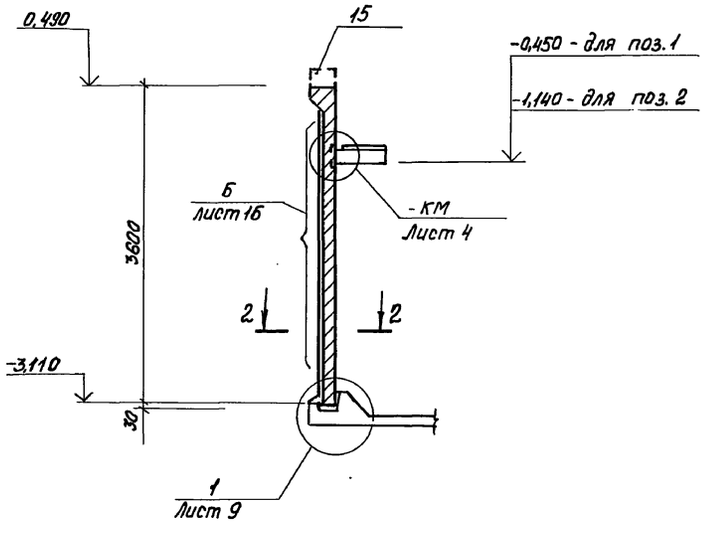

2

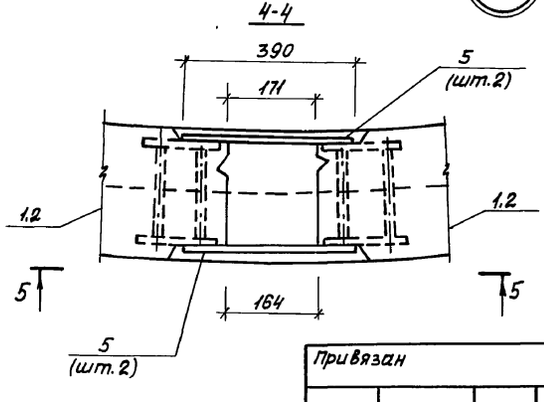

Спецификация
к схеме расположения панелей и лотков

Марка, поз.	Обозначение	Наименование	Кол.	Масса ед., кг.	Примечание
		Панели			
1	ТП 902-2-469.89-КЖ.И.02.000	ПСЦ 2-36 - 1а/1э	32	2100	
2	-КЖ.И.04.000	ПСЦ 2-36 - 1а/3э	1	1980	
3	-КЖ.И.10.000	Лоток Л01	31	265	
		Соединительная планка			
4		Полоса Б-8×80 ГОСТ 103-76 Вст3кп2 ГОСТ 535-79			
		ℓ=300	198	1.13	
		Соединительный стержень			
5		ф12А-II ГОСТ 5781-82			
		ℓ=390	132	0.62	
6	ТП 902-2-469.89-КЖ.И.00.ОН	Напрягаемый			
		стержень нс1	48	329	
		Штырь			
7	Лист 16	ф 25А-I ГОСТ 5781-82			
		ℓ=540	30	2.1	
8	ТП 902-2-469.89 - КЖ.И.00.012	Анкерная опора МН6	3	102.8	
9		Тр. 65×4 ГОСТ 3262-75			
		ℓ=3600	30	25.4	
10	Лист 17	Швеллер 16 ГОСТ 8240-72 Вст3пс6-1 ГОСТ 535-79			
		ℓ=100	33	0,14	
		Соединительная планка			
11	Лист 17	Полоса Б-8×50 ГОСТ 103-76 Вст3кп2 ГОСТ 535-79			
		ℓ=300	33	0,94	
		Соединительный стержень			
12	Лист 17	ф10А-II ГОСТ 5781-82			
		ℓ=520	66	0,32	
13	Лист 17	ф8А-I ГОСТ 5781-82			
		ℓ=150	99	0,06	
14	Лист 12	Монолитный участок лотка Лом2	1		
15	Лист 12	Монолитный борт отстойника Бм1	1		

Привязан

Инв. №

Рук. бр.	Болотова		01.89	ТП 902-2-469.89 - КЖ
ГИП	Славянский		01.89	Отстойники канализационные радиальные первичные из сборного ж/б диаметром 18м. Стадия: Р; Лист: 13; Листов:
Гл. спец.	Мешалкин			Отстойник. Вариант с термонатяжением арматуры. Схема расположения панелей и лотков. Мосводоканал НИИпроект
Н. контр.	Славянский		01.89	
Нач. отд.	Мешалкин			

Копировал 23883-03 16 Формат А2

Инв. № подл. | Подпись и дата | Взам. инв. №

Альбом 3

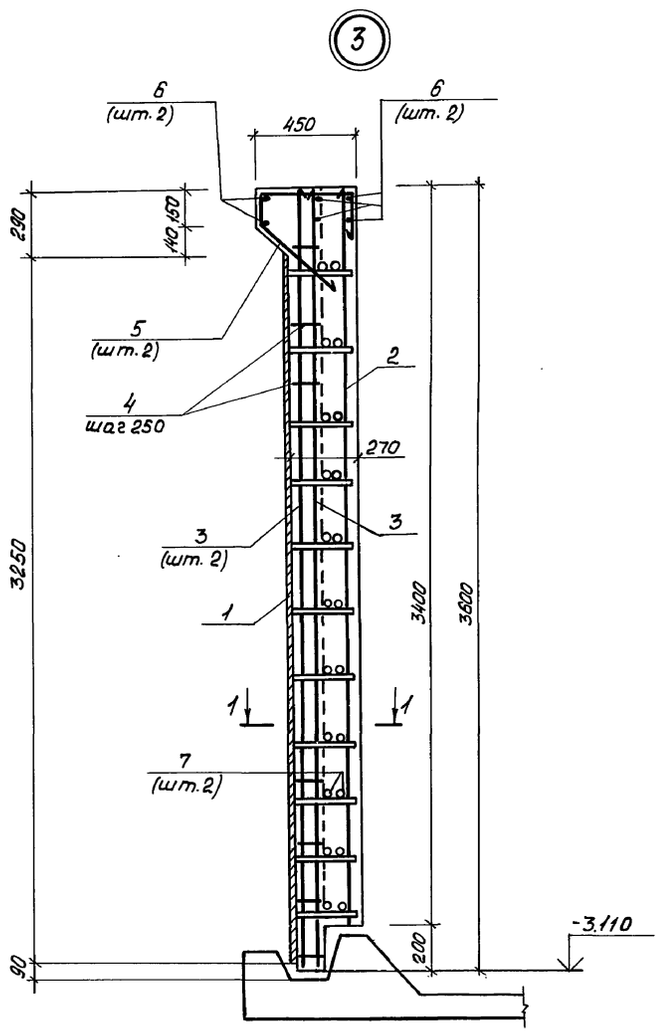

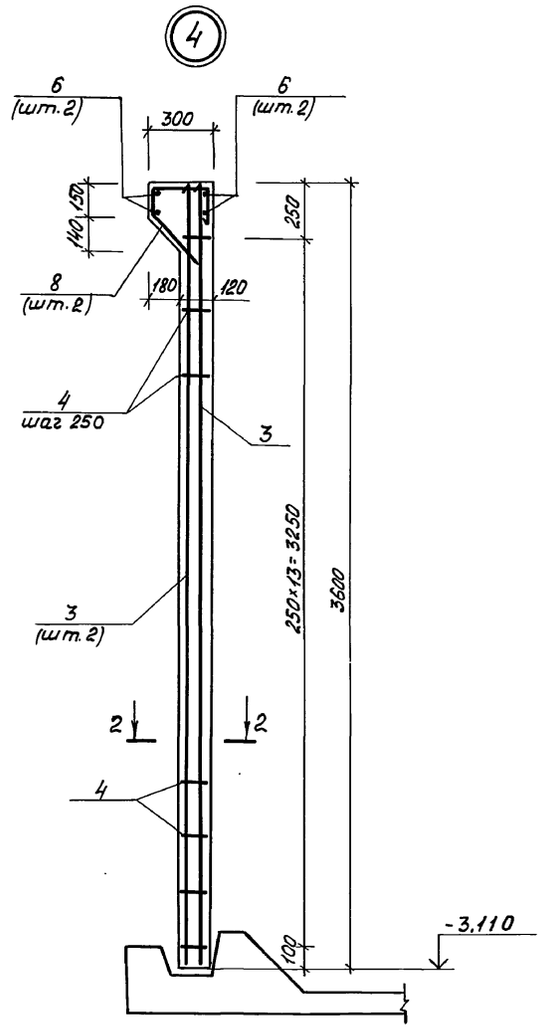

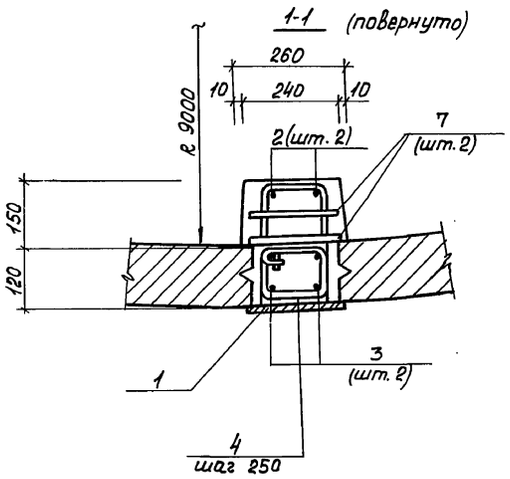

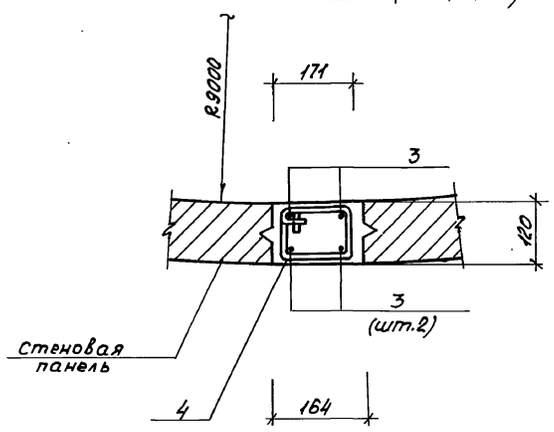

Спецификация элементов на узел

Формат	Зона	Поз.	Обозначение	Наименование	Кол.	Примечание
				Узел 3 - шт. 3		
				Сборочные единицы		
А4		1	ТП 902-2-469.89-КЖ.И. 00.010	Изделие закладное МН5	1	
				Детали		
БЧ		2		ф12 А-II ГОСТ 5781-82; ℓ=3380	2	3,0кг
БЧ		3		ℓ=3580	4	3,2кг
БЧ		4*		ф6 А-I ГОСТ 5781-82; ℓ=490	14	0,11кг
БЧ		5*		ф8 А-I ГОСТ 5781-82; ℓ=1100	2	0,44кг
БЧ		6		ф12 А-II ГОСТ 5781-82; ℓ=150	6	0,13кг
БЧ		7		ф25 А-III ГОСТ 5781-82; ℓ=240	22	0,92кг
				Материалы		
				Бетон В25; F100; W6		0,21м³
				Узел 4 - шт. 15		
				Детали		
БЧ		3		ф12 А-II ГОСТ 5781-82; ℓ=3580	4	3,2кг
БЧ		4*		ф6 А-I ГОСТ 5781-82; ℓ=490	14	0,11кг
БЧ		6		ф12 А-II ГОСТ 5781-82; ℓ=150	4	0,13кг
БЧ		8*		ф8 А-I ГОСТ 5781-82; ℓ=950	2	0,38кг
				Материалы		
				Бетон В25; F100; W6		0,08м³
				Узел 5 - шт. 15		
				Детали		
БЧ		3		ф12 А-II ГОСТ 5781-82; ℓ=3580	4	3,2кг
БЧ		4*		ф6 А-I ГОСТ 5781-82; ℓ=490	14	0,11кг
БЧ		6		ф12 А-II ГОСТ 5781-82; ℓ=150	4	0,13кг
БЧ		8*		ф8 А-I ГОСТ 5781-82; ℓ=950	2	0,38кг
				Материалы		
				Бетон В25; F100, W6		0,1м³

* позиции 4,5,8 - смотри ведомость деталей на листе 15.

Инв. № подл. | Подпись и дата | Взам. инв. №

Привязан					ТП 902-2-469.89 - КЖ			
	Рук. Бр.	Болотова		01.89	Отстойники канализационные радиальные первичные из сборного ж/б диаметром 18м	Стадия	Лист	Листов
	ГИП	Славянский		01.89		Р	14	
	Гл. спец.	Мешалкин			Отстойник. Вариант с термонатяжением арматуры. Узлы 3,4. Армирование.	Мосводоканалниипроект		
	Н. контр.	Славянский		01.89				
Инв. №	Нач. отд.	Мешалкин						

Копировал 23883-03 17 Формат А2

Альбом 3

5

3-3

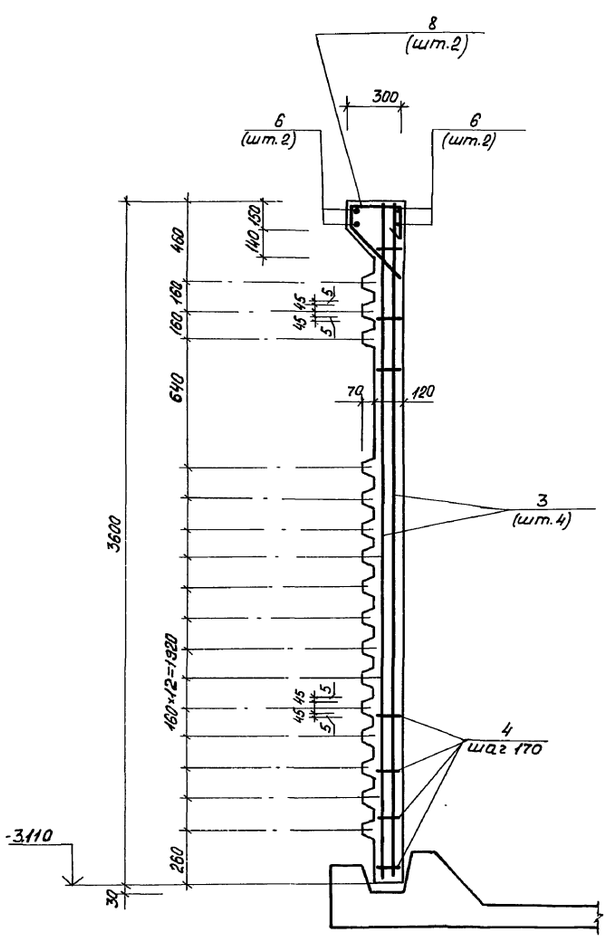

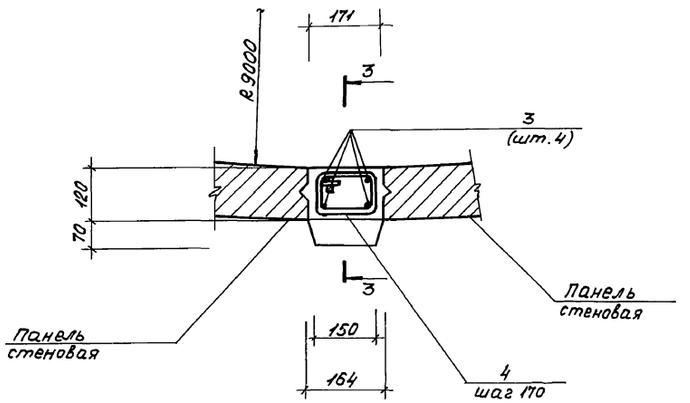

Ведомость деталей

Поз.	Эскиз
4	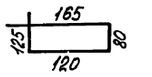
5	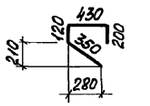
8	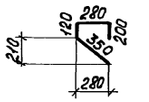

Ведомость расхода стали на элемент (узел), кг

Марка элемента	Изделия арматурные										Изделия закладные								Общий расход
	Арматура класса										Арматура класса				Прокат марки				
	A-I				A-II			A-III		Всего	A-II				B Ст 3 пс 6-1			Всего	
	ГОСТ 5781-82				ГОСТ 5781-82			ГОСТ 5781-82			ГОСТ 5781-82				ГОСТ 82-70				
	ф6	ф8		Итого	ф12		Итого	ф25	Итого		ф18			Итого	S 12		Итого		
Узел 3	1,54	0,88		2,42	17,58		17,58	20,24	20,24	40,24	12,8			12,8	76,6		76,6	89,4	129,64
4	1,54	0,76		2,3	13,3		13,3			15,6									15,6
5	1,54	0,76		2,3	13,3		13,3			15,6									15,6

Инв. №подл. | Подпись и дата | Взам.инв.№

ТП 902-2-469.89 -КЖ

Привязан	Рук. бр.	Болотова		Отстойники канализационные радиальные первичные из сборного ж/б диаметром 18м	Стадия: Р; Лист: 15; Листов:
	ГИП	Славянский	01.89		
	Гл.спец.	Мешалкин	01.89	Отстойник. Вариант с термонатяжением арматуры. Узел 5. Армирование.	Мосводоканалниипроект
Инв. №	Нач.отд.	Мешалкин			

23883-03 18 Копировал Формат А2

Альбом 3

Сечение в месте установки анкера. (Узел 3)

Сечение стены отстойника с положением кольцевой арматуры по гладкому стыку (Узел 3,4)

Сечение стены отстойника с положением кольцевой арматуры по ребристому стыку (Узел 5).

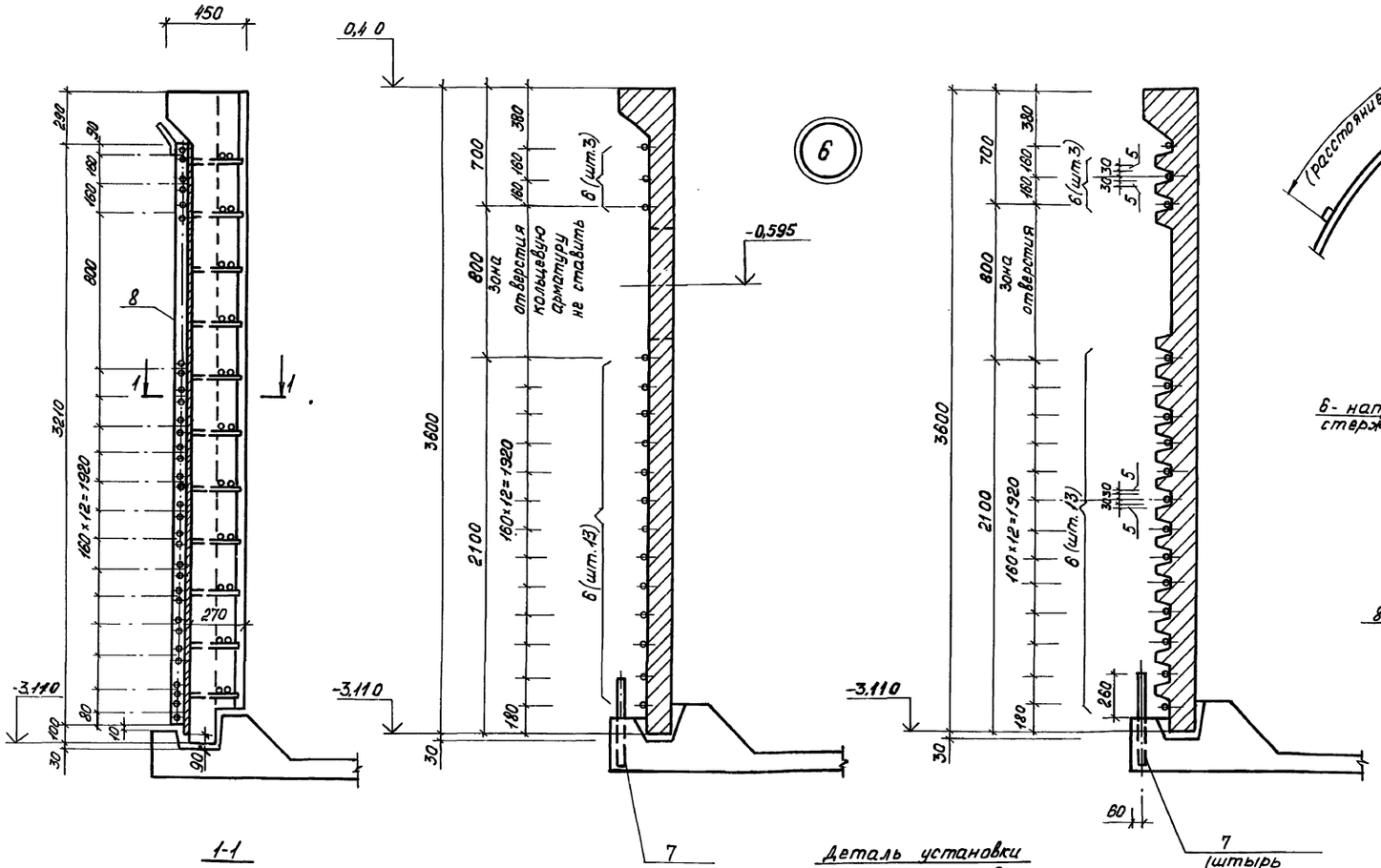

1-1

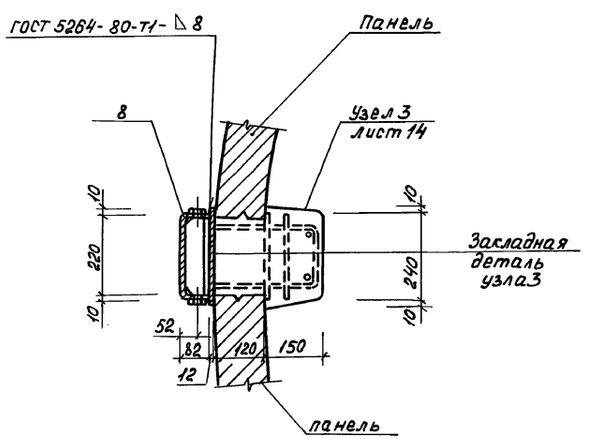

Деталь установки защитного ограждения

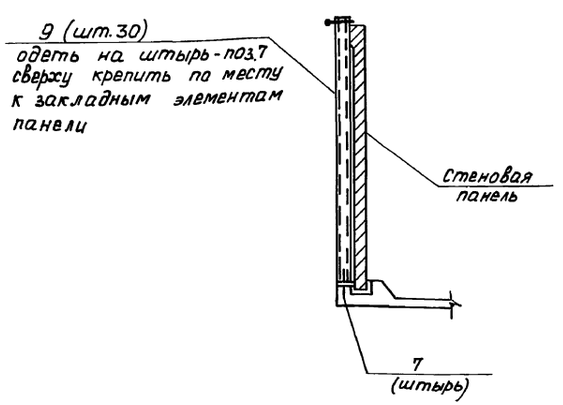

устанавливать через 2.0м, приваривая к арматуре днища перед бетонированием

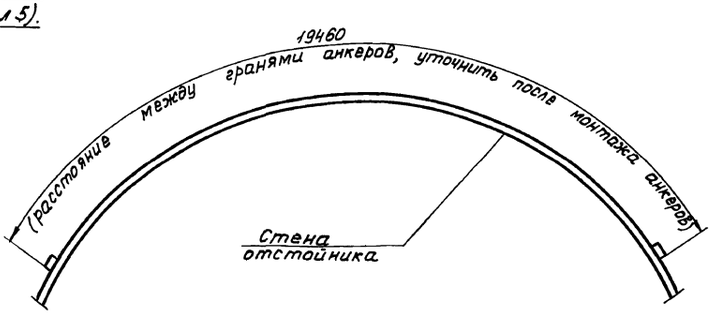

Деталь анкерной опоры

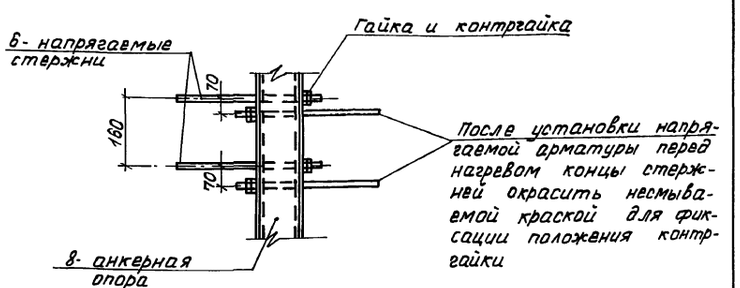

Штыри (поз.7) устанавливаются перед бетонированием днища и служат элементом в системе мероприятий по технике безопасности.

				ТП 902-2-469.89 -КЖ			
Привязан				Отстойники канализационные радиальные первичные из сборного ж/б диаметром 18м.	Стадия	Лист	Листов
	Рук. бр.	Болотова			Р	16	
	ГИП	Славянский	01.89				
	Гл.спец.	Мешалкин		Отстойник. Вариант с термонатяжением арматуры. Узел 5. Детали сечений арматуры	Мосводоканалниипроект		
	Н.контр.	Славянский	01.89				
Инв.№	Нач.отд.	Мешалкин					

23883-03 19 Копировал Формат А2

Инв.№ подл. | Подпись и дата | Взам.инв.№

Альбом 3

7

1-1 (повернуто)

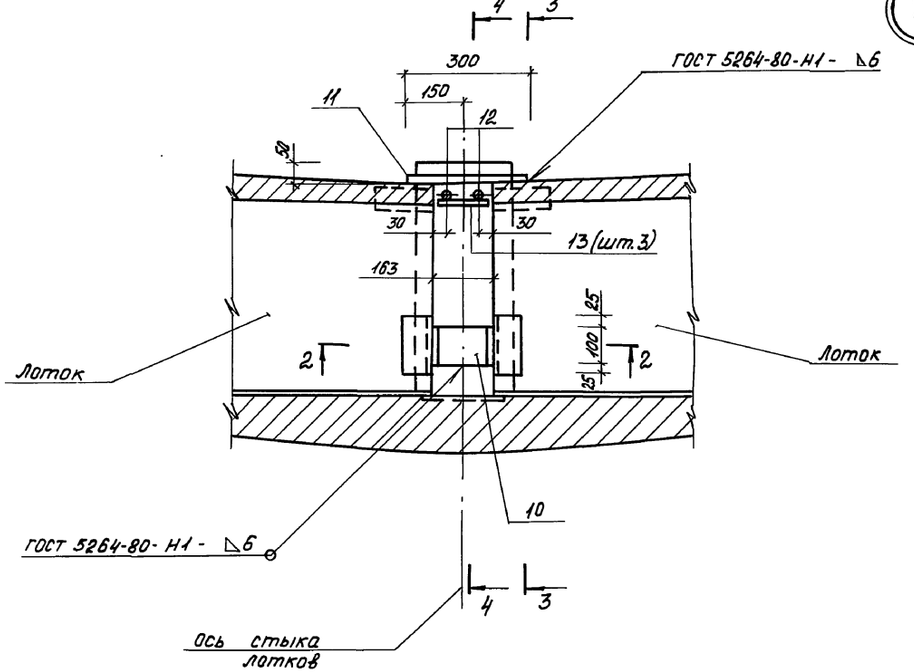

3-3

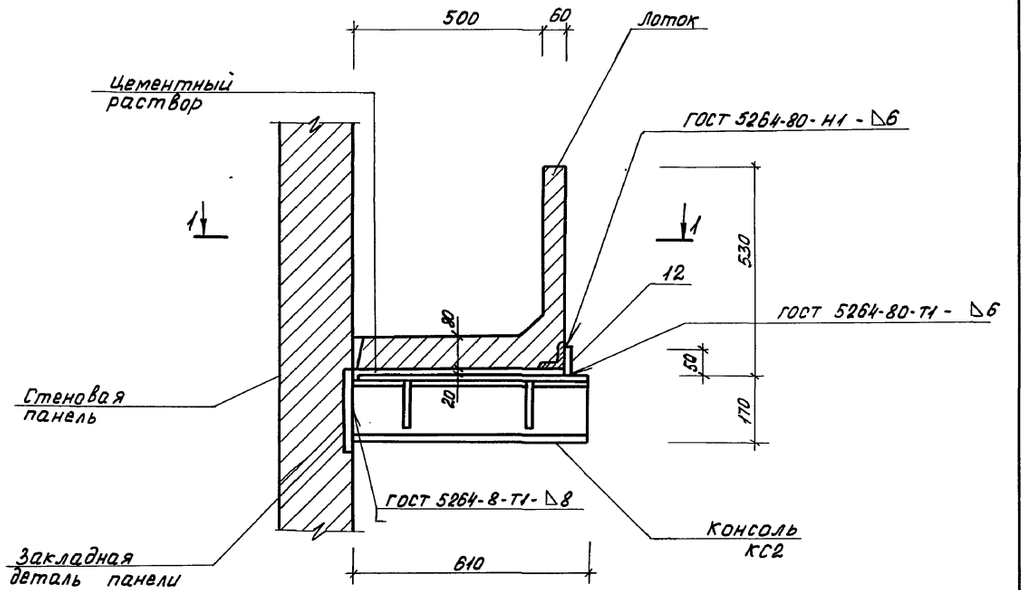

2-2

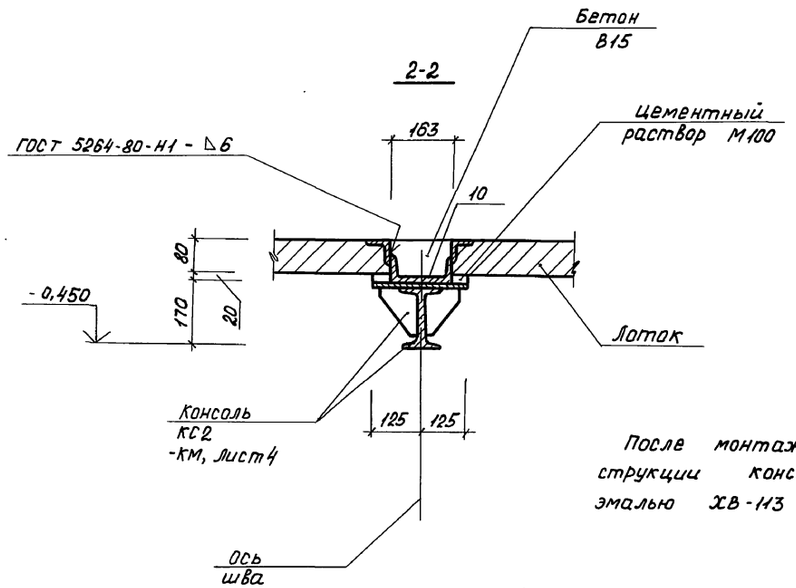

4-4

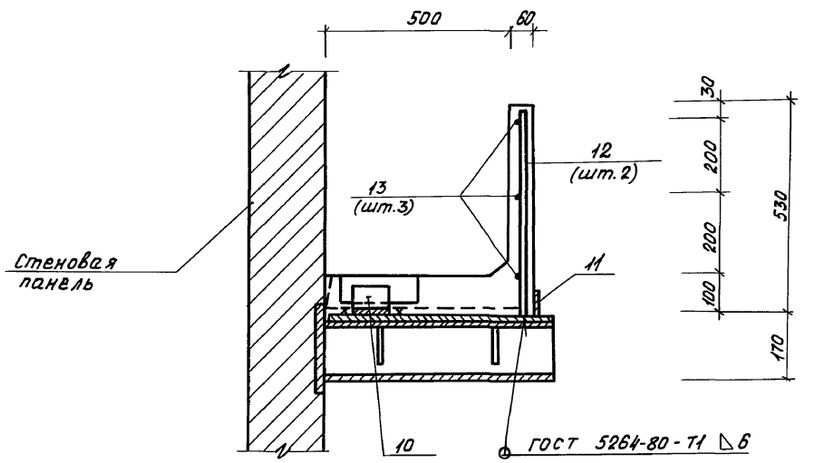

После монтажа металлоконструкции консолей окрасить эмалью ХВ-113 за два раза.

Привязан				ТП 902-2-469.89 -КЖ		
Рук. бр.	Болотова		01.89	Отстойники канализационные радиальные первичные из сборного ж/б диаметром 18м	Стадия	Лист	Листов
ГИП	Славянский		01.89		Р	17	
Гл. спец.	Мешалкин			Отстойник. Вариант с термонатяжением арматуры. Узел 7	Мосводоканалниипроект		
Н. контр.	Славянский		01.89				
Нач. отд.	Мешалкин						

Инв. № подл. | Подпись и дата | Взам. инв. №

Инв. № 2

23883-03 20 Копировал Формат А2

Альбом 3

Принципиальная схема питания при электронагреве стержней

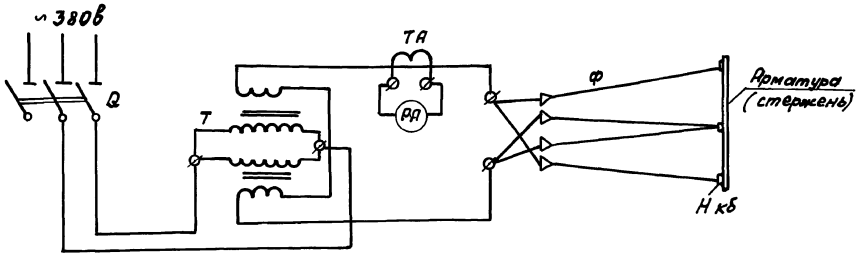

План размещения оборудования

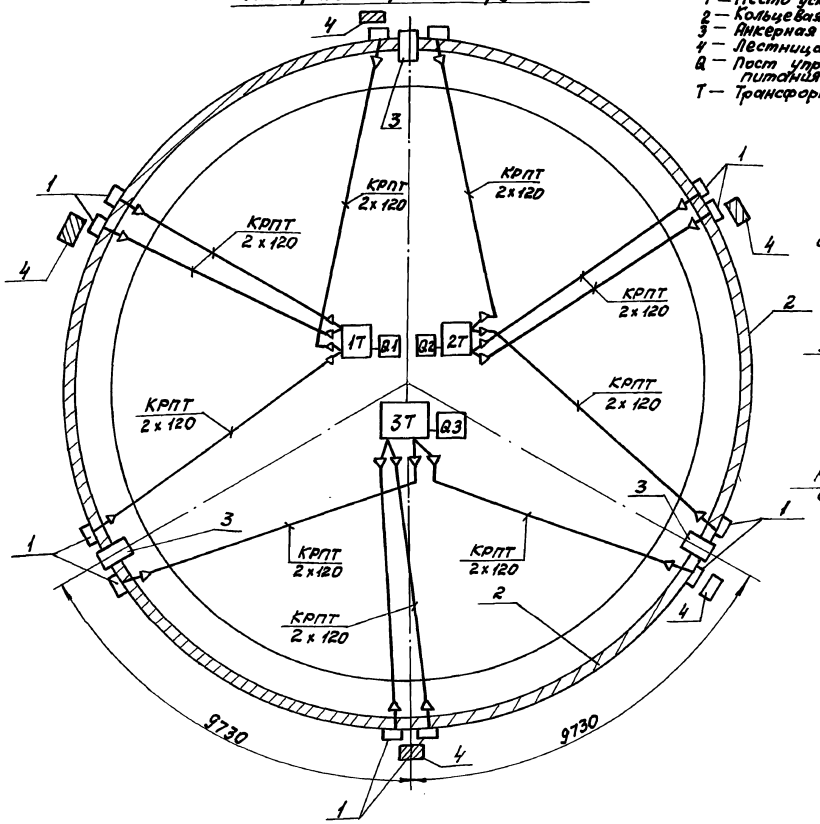

Условные обозначения

1 — Место установки электрозажимов
2 — Кольцевая арматура (стержни)
3 — Анкерная опора
4 — Лестница деревянная
Q — Пост управления трансформатором питания
T — Трансформатор питания

Деталь установки зажима

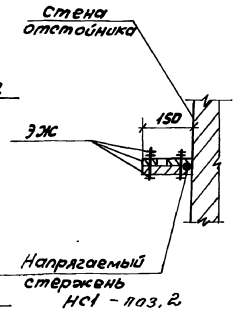

Перечень оборудования

Обозначение	Наименование	Тип	Технические данные	кол.	Примечание
T	Трансформатор сварочный	ТДФ-1001	ГОСТ 7012-772 вторичн. напр. 70в	3	
Q	Ящик однофидерный Ц=380в	Я83-32	I ном. =200а	3	
TA	Трансформатор тока	ТКМ 1000/5		3	
PA	Амперметр	Э377	шкала 0-1000а	3	
Ф	Кабель гибкий шланговый	КРПТ 2х120 кв.мм		300	
Н кб	Наконечники каб.			24	
ЭЖ	Электрозажим	ЭЖ	ТП 902-2-КЖ.И.00.400	12	

1. Установка предназначена для электронагрева арматуры диаметром от 16 до 20мм.
2. В качестве понизительного трансформатора используется трансформатор типа ТДФ-1001 мощностью 82ква с напряжением вторичной обмотки 70 вольт.
3. Вторичное напряжение от понизительного трансформатора четырьмя кабелями подводится к нагреваемому стержню, два из них подключаются к середине стержня и по одному к концам того же стержня. Для контроля величины тока предусматривается амперметр, включенный через трансформатор тока.
4. Трансформатор ТДФ-1001 может быть заменен на любой другой тип, с такой же технической характеристикой.
5. Концы кабелей облудить и припаять к наконечнику из полосовой меди или латуни толщиной 5мм.
6. Корпус трансформатора Т должен быть надежно заземлен.
7. При монтаже и нагреве стержней соблюдать ПУЭ.

				ТП 902-2-469.89-КЖ			
Привязан				Отстойники канализационные радиальные первичные из сборного ж/б диаметром 18м	Стадия	Лист	Листов
	ГИП	Славянский	01.89		Р	18	
	Гл.спец.	Мешалкин		Отстойник. Вариант стермонатяжением арматуры. Принципиальная схема питания. План оборудования при натяжении трех стержней.	Мосводоканалниипроект		
	Н.контр.	Славянский	01.89				
Инв.№	Нач.отд.	Мешалкин					

Копировал Вид 23883-03 21 Формат А2

Инв.№ подл. | Подпись и дата | Взам.инв.№ | Нач.отд.№4 | Волотов

Альбом 3

1-1

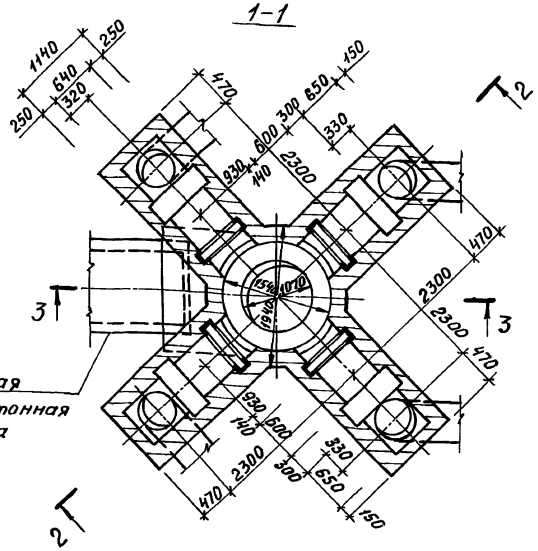

Схема перекрытия на отметке 1.300

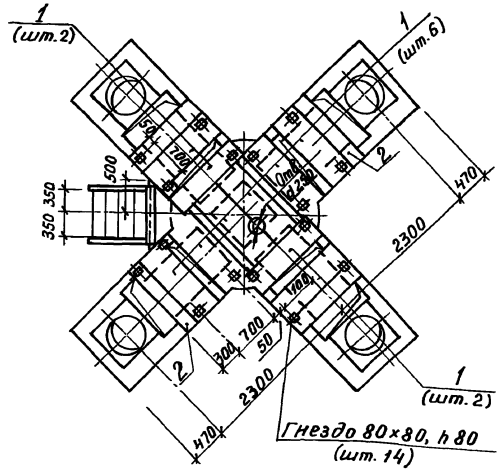

4-4

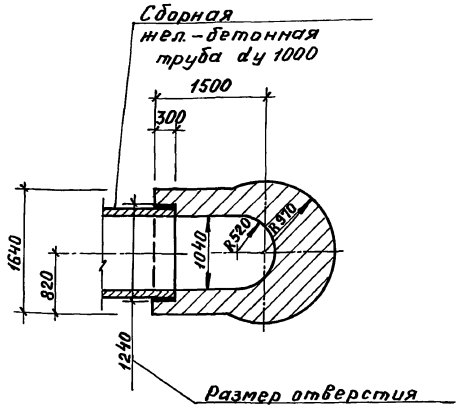

5-5

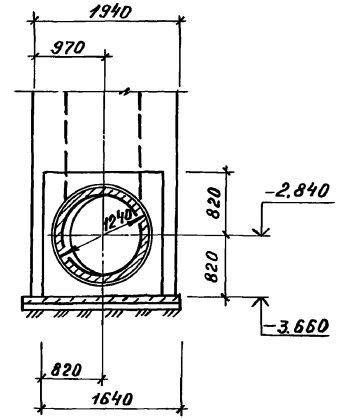

2-2

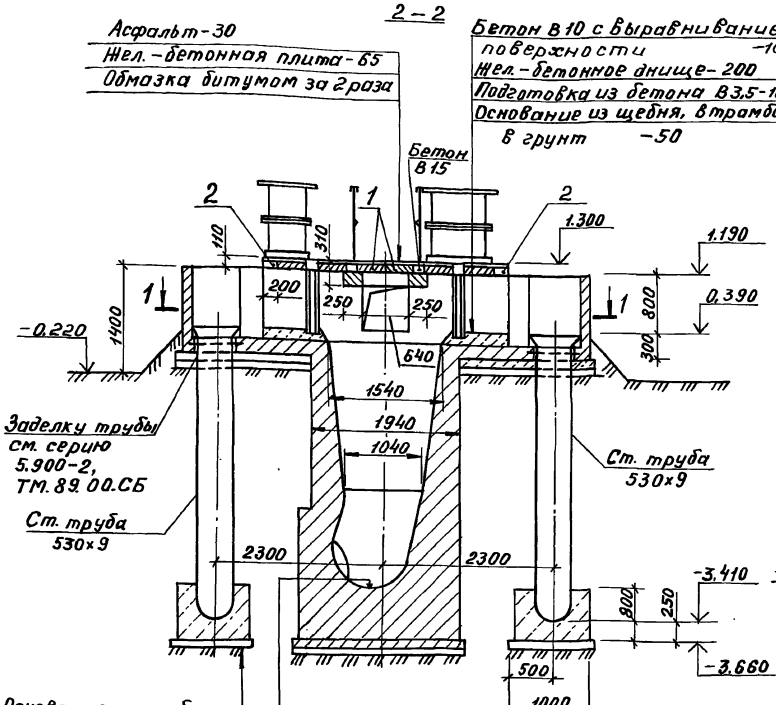

3-3

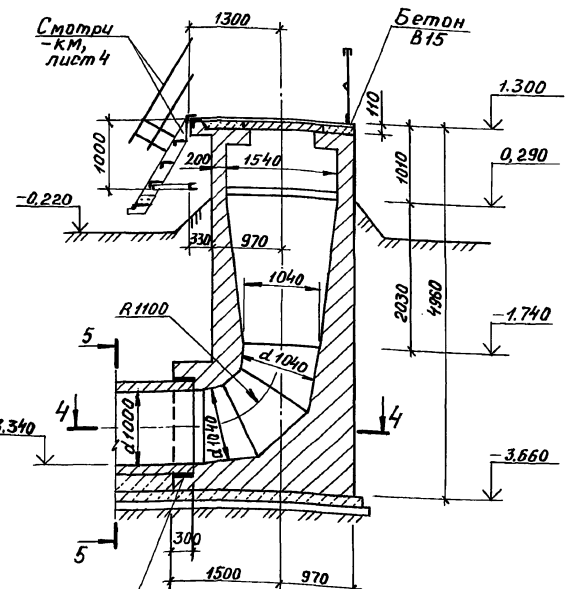

Спецификация к схеме расположения элементов перекрытия на отм. 1.300.

Марка, поз.	Обозначение	Наименование	Кол.	Масса ед., кг	Примечание
		Плита-перемычка			
1	ГОСТ 948-84	1ПП12-3	10	72	
		Монолитный участок			
2	лист 21	УМ 1	4		

1. Внутренние поверхности стен распределительной чаши штукатурятся с последующим железнением.
2. Наружные поверхности стен распределительной чаши выше планировки штукатурятся цементным раствором состава 1:3 слоем 20мм, ниже планировки - затираются раствором того же состава.

Согласовано
Отдел №2 Казанов

Взам. инв.№

Подпись и дата

Инв.№ подл.

Привязан

Инв.№

Рук. бр.	Болотова		01.89	ТП 902-2-469.89 -КЖ
ГИП	Славянский		01.89	Отстойники канализационные радиальные первичные из сборного ж/б диаметром 18м
Гл. спец.	Мешалкин			Распределительная чаша. Планы, сечения.
Н. контр.	Славянский		01.89	
Нач. отд.	Мешалкин			

Стадия	Лист	Листов
Р	19	

Мосводоканал НИИпроект

Копировал 23883-03 22 Формат А2

Альбом 3

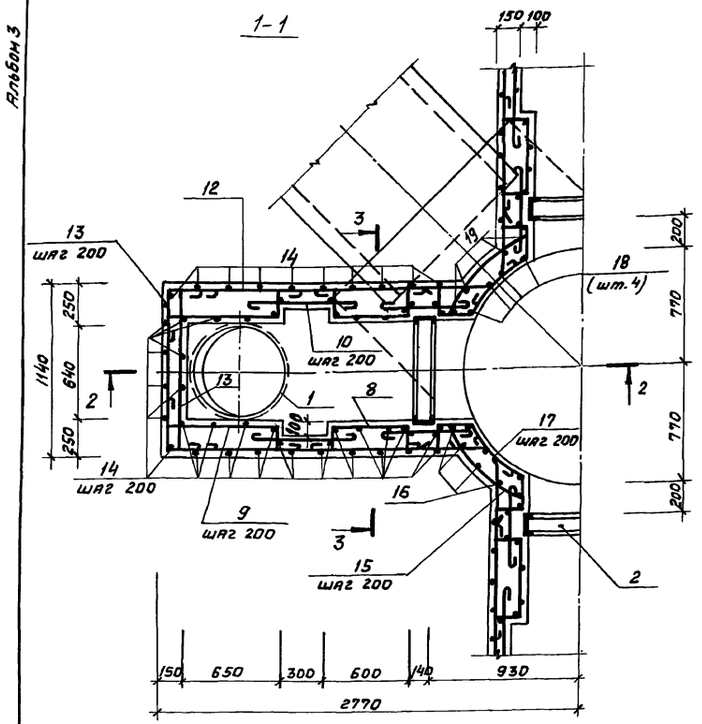

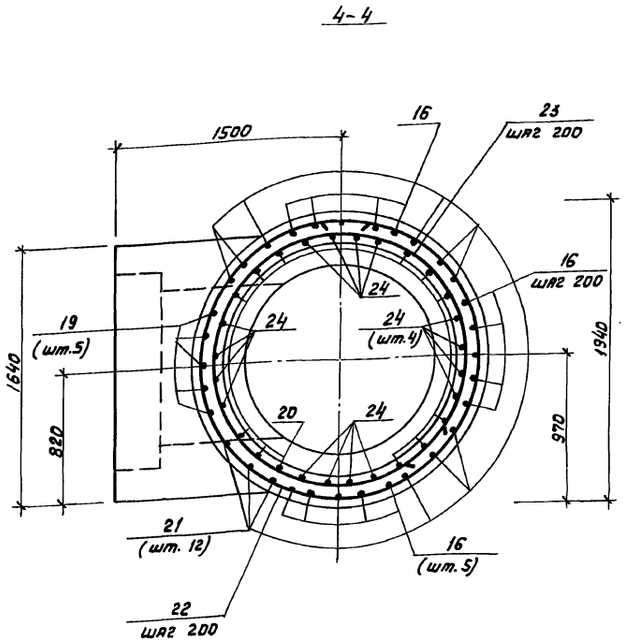

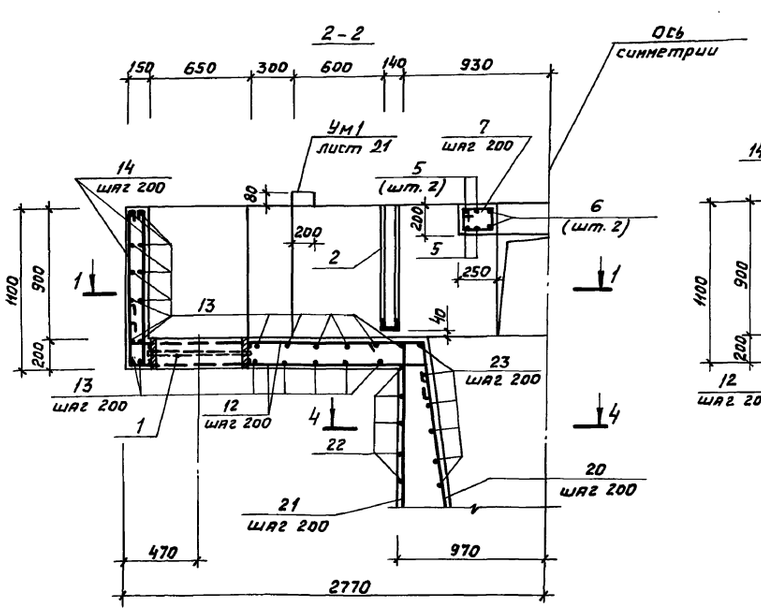

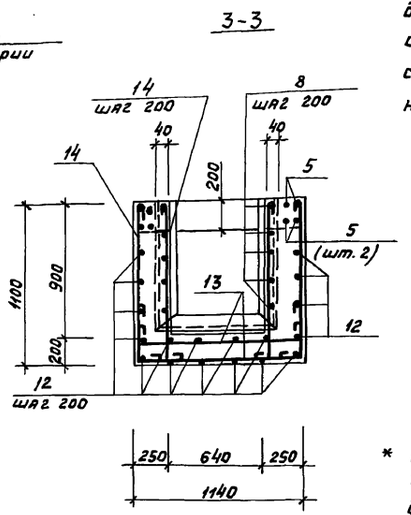

1. Стыки кольцевой арматуры- поз. 22, 23 располагаются вразбежку.
2. Арматура в месте прохода сальника разрезается, отгибается и приваривается к корпусу трубы сальника.

* Позиции 5...17; 19...23; 25; 26; 28; 30...33; 35; 36 - смотри ведомость деталей на листе 21.

Формат	Зона	Поз.	Обозначение	Наименование	Кол.	Примечание
				Сборочные единицы		
А3		1	5.900-2, тм. 89.00СБ	Сальник dy 500; ℓ=200	4	
А3		2	ТП902-2-46989-КЖ.И. 00. 007	Изделие закладное МН3	4	
А4		3	-КЖ.И. 00.008	МН4	1	
				Детали		
Б4		4	Лист 21	Швеллер 10 ГОСТ 8240-72 / ВСт3кп2 ГОСТ 535-75 ℓ=1300	1	11,2кг
Б4		5*		ф12А-II ГОСТ 5781-82, ℓ=6220	16	5,5 кг
Б4		6*		ℓ=2510	8	2,2 кг
Б4		7*		ф8А-I ГОСТ 5781-82, ℓ=820	15	0,3 кг
Б4		8*		ℓ=1330	40	0,5кг
Б4		9*		ℓ=1340	40	0,5кг
Б4		10*		ℓ=950	40	0,4кг
Б4		11*		ℓ=790	40	0,3кг
Б4		12*		ℓср=2550	72	1,0кг
Б4		13*		ℓ=1690	116	0,7кг
Б4		14*		ℓ=1410	208	0,6кг
Б4		15*		ф12А-II ГОСТ 5781-82, ℓ=1000	20	0,9кг
Б4		16*		ℓ=5160	15	4,6кг
Б4		17*		ℓ=1800	16	1,6кг
Б4		18		ℓ=1250	16	1,1кг
Б4		19*		ℓср=3700	5	3,3кг
Б4		20*		ℓ=3520	12	3,1кг
Б4		21*		ℓ=4620	12	4,1кг
Б4		22*		ℓ=6260	12	5,6кг
Б4		23*		ℓср=4700	11	4,2кг
Б4		24		ℓ=3520	16	3,1кг
Б4		25*		ℓ=5050	8	4,5кг
Б4		26*		ф6А-I ГОСТ 5781-82, ℓ=530	8	0,1кг
Б4		27		ф8А-I ГОСТ 5781-82, ℓ=20000	–	80,0кг
Б4		28*		ф18А-II ГОСТ 5781-82, ℓ=4650	3	9,3кг
Б4		29		ф12А-II ГОСТ 5781-82, ℓ=650	20	0,6кг
Б4		30*		ℓ=1790	13	1,6кг
Б4		31*		ℓср=1100	32	1,0кг
Б4		32*		ℓ=2300	9	2,1кг
Б4		33*		ℓ=2500	18	2,2кг
Б4		34		ℓ=1580	14	1,4кг
Б4		35*		ℓср=1550	18	1,4кг
Б4		36*		ℓ=1650	18	1,5кг
				Материалы		
				Бетон В15, F100, W4		14,7м³

Привязан

Инв. №

Инв.№подл. | Подпись и дата | Взам. инв.№

Рук. Бр.	Болотова		01.89
ГИП	Славянский		01.89
Гл. спец.	Мешалкин		
Н. контр.	Славянский		01.89
Нач. отд.	Мешалкин		

ТП 902-2-469.89-КЖ

Отстойники канализационные радиальные первичные из сборного ж/б диаметром 18м

Стадия	Лист	Листов
Р	20	

Распределительная чаша. Армирование.

Мосводоканалниипроект

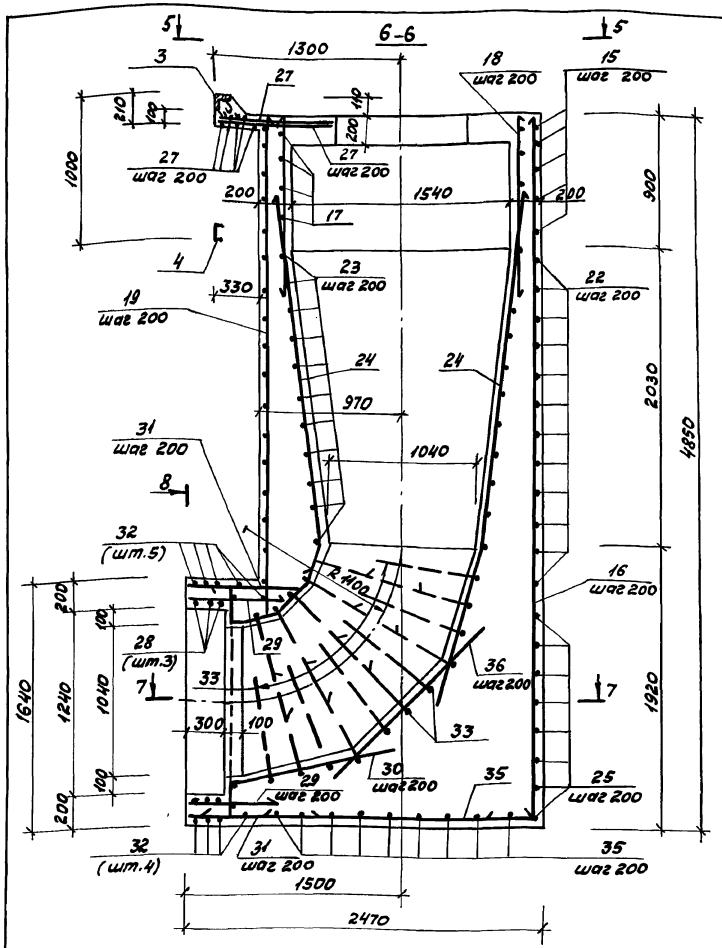

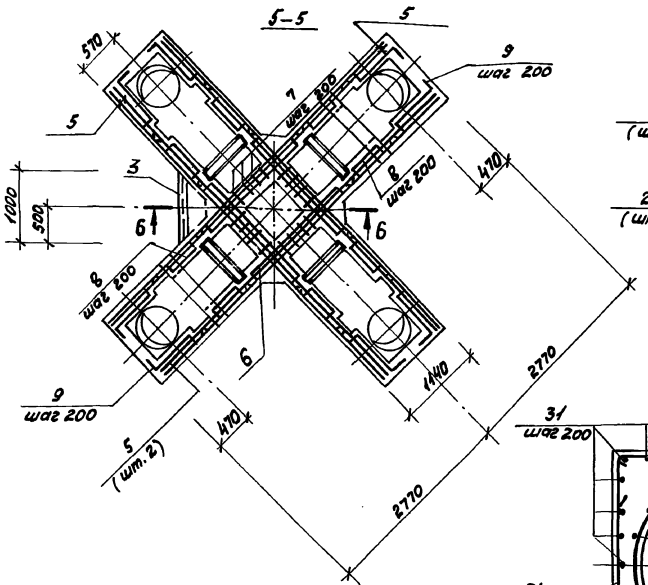

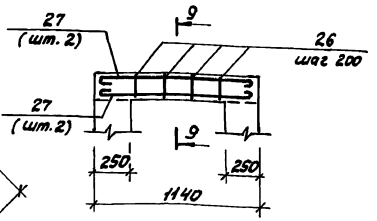

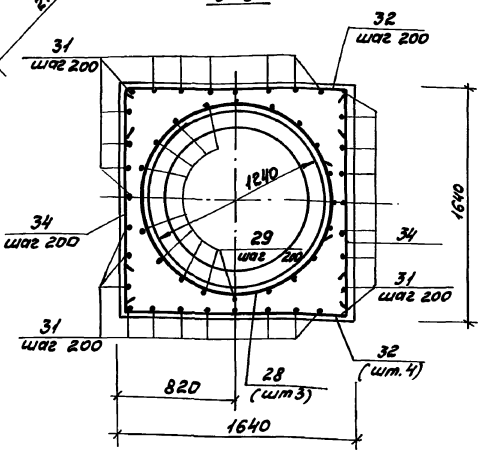

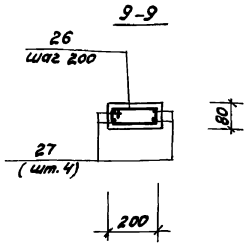

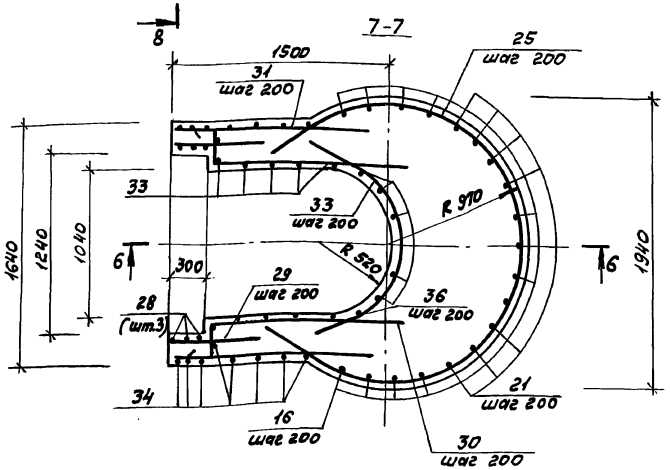

Ведомость деталей

Поз.	Эскиз
5	5500
6	1810
7	
8	
9	740
10	830
11	670
12	1970 ÷ 2130
13	1090
14	1050
15	800 R 950
16	4800
17	520 R 800
19	от 3400 до 3600
20	3160
21	3300
22	d 1830
23	от d 1625 до d 1825
25	R 950 3750
26	215 170
28	d 1810
30	250 1200
31	от 900 до 1300
32	1580
33	d 1130
35	от 1900 до 1200

Ведомость расхода стали на элемент, кг.

Марка элемента	Изделия арматурные							Изделия закладные																Общий расход
	Арматура класса							Арматура класса					Прокат марки											
	A-I			A-II				A-I			A-II		Вст3кп2		Вст3пс6-1		Вст3пс6		Вст3пс6-1		Ас/пл4		
	ГОСТ 5781-82			ГОСТ 5781-82				ГОСТ 5781-82			ГОСТ 5781-82		ГОСТ 2590-71		ГОСТ 19903-74		ГОСТ 8509-86		ГОСТ 8240-72		ГОСТ 10704-76			
	ф6	ф8	Итого	ф12	ф18	Итого	Всего	ф6	ф8	Итого	ф10	Итого	ф15	Итого	510	Итого	L75х6	Итого	С10	С14п	Итого	Тр. 630х7	Всего	
Распределительная чаша и Ум 1	0,8	430,5	431,3	838,8	27,9	866,7	1298,0	0,4	0,4	0,8	7,2	7,2	31,2	31,2	32,8	32,8	6,9	6,9	11,2	120,4	131,6	86	296,5	1594,5

Защитный слой арматуры принят 25 мм

Привязан

Инв. № подл. | Подпись и дата | Взам. инв. №

ТП 902-2-469.89 -КЖ			
Отстойники канализационные радиальные первичные из сборного ж/б диаметром 18м	Стадия	Лист	Листов
	Р	21	
Распределительная чаша. Армирование. Монолитный участок Ум 1.	Мосводоканалнипроект		

Рук. бр. Болотов 01.89
ГИП Славянский 01.89
Гл. спец. Мешалкин 01.89
Н. контр. Славянский 01.89
Нач. отд. Мешалкин

Инв. № 23883-03 24

Копировал Формат А2

Альбом 3

1-1

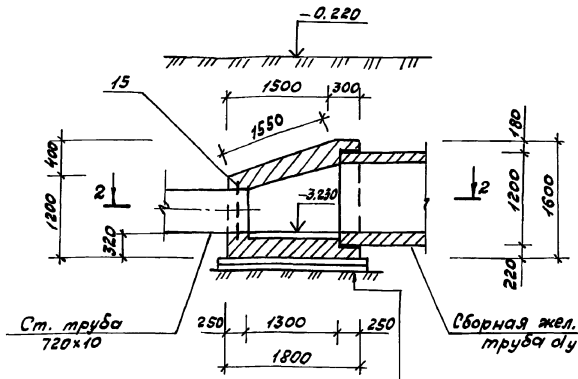

Основание из щебня, втрамбованного в грунт-50

Подготовка из бетона В3,5-100

жел.-бетонное днище-300

Стяжка цементным раствором с железнением-20

2-2 (Армирование)

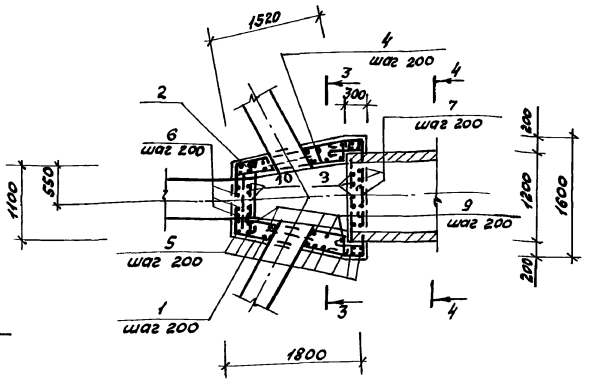

3-3

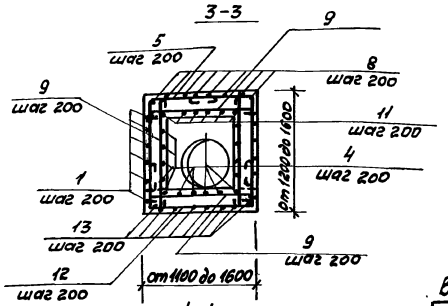

4-4

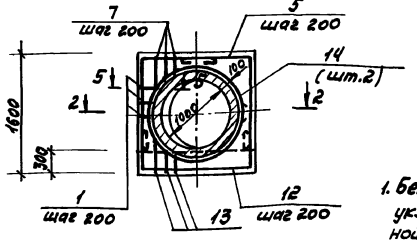

Спецификация камеры ОП1

Формат	Зона	Поз.	Обозначение	Наименование	кол.	Примечание
				Детали		
Б4		1*		ф8А-I ГОСТ 5781-82; ℓ=3430	14	1,4 кг
Б4		2*		ℓ=1170	5	0,5 кг
Б4		3*		ℓ=1670	12	0,7 кг
Б4		4*		ℓ=1900	17	0,8 кг
Б4		5*		ℓср=1950	20	0,8 кг
Б4		6*		ℓ=1490	7	0,6 кг
Б4		7*		ℓ=1890	9	0,8 кг
Б4		8*		ℓ=1420	8	0,6 кг
Б4		9*		ℓср=1470	28	0,6 кг
Б4		10*		ℓ=1320	5	0,5 кг
Б4		11*		ℓ=1920	8	0,8 кг
Б4		12*		ℓср=2410	10	1,0 кг
Б4		13*		ℓ=2870	9	1,2 кг
Б4		14*		ф14А-II ГОСТ 5781-82; ℓ=4450	2	5,4 кг
Б4		15		ℓ=2400	3	2,9 кг
				Материалы		
				Бетон В15; F 100; W4		2,5 м³

* Позиции 1...14 смотри ведомость деталей на данном листе.

Ведомость расхода стали на элемент, кг

Марка элемента	Изделия арматурные				Общий расход
	Арматура класса А-II ГОСТ 5781-82				
	ф8	ф14		Итого	
ОП1	122,8	19,5		142,3	142,3

Ведомость деталей

Поз.	Эскиз
1	1480, 280, 550, 800
2	1050
3	1550
4	1780, от 1220 до 1520
5	от 630 до 880
6	870, 500, 220, 280
7	1300, 510
8	от 1150 до 1550
9	1200
10	1800
11	1800
12	510, от 1020 до 1520, 510
13	510, 1730, 510
14	120, d 1270

Ст. труба 530х9

Ст. труба 720х10

2-2

Сборная жел.-бетонная труба dу 1000

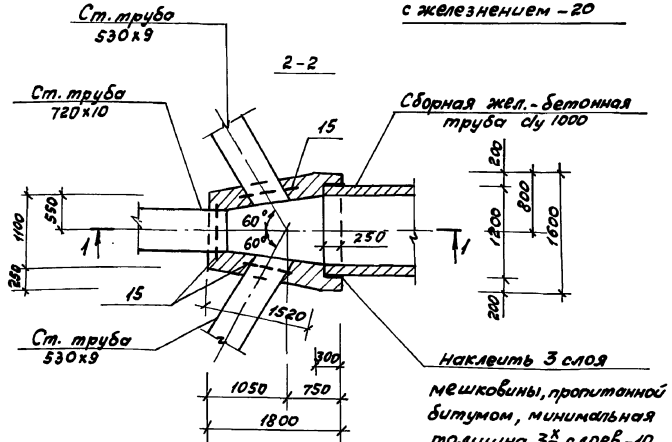

Наклеить 3 слоя мешковины, пропитанной битумом, минимальная толщина 3 слоев-10

Схема армирования перекрытия

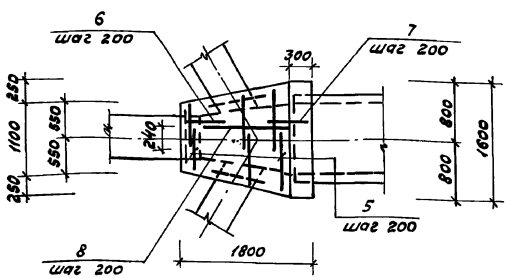

5-5 (повернуто)

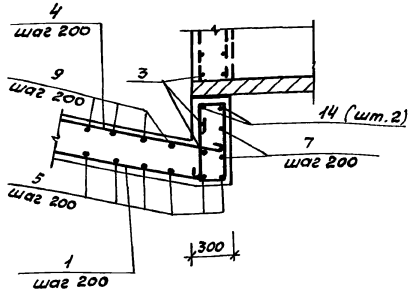

1. Бетонирование камеры производить после укладки стальных труб, укладки жел.-бетонной трубы, конец последней оклеить тремя слоями мешковины, пропитанной битумом.
2. Арматура в месте прохода стальных труб разрезается, отгибается и привариваетя к корпусу труб.
3. Защитный слой арматуры принят 25мм.
4. Поз. 15 приварить к корпусу трубы.

ТП 902-2-469.89-КЖ

Привязан

Инв. № подл. | Подпись и дата | Взам. инв. № | Отдел №2 | Копировал | Формат

Рук. бр.	Болотова		01.89	Отстойники канализационные радиальные первичные из сборного ж/б диаметром 18м	Стадия Р; Лист 22; Листов
ГИП	Славянский		01.89		
Гл. спец.	Мешалкин			Камера ОП1. Планы, сечения.	Мосводоканалнипроект
Н. контр.	Славянский		01.89		
Нач. отд.	Мешалкин				

Копировал

Альбом 3

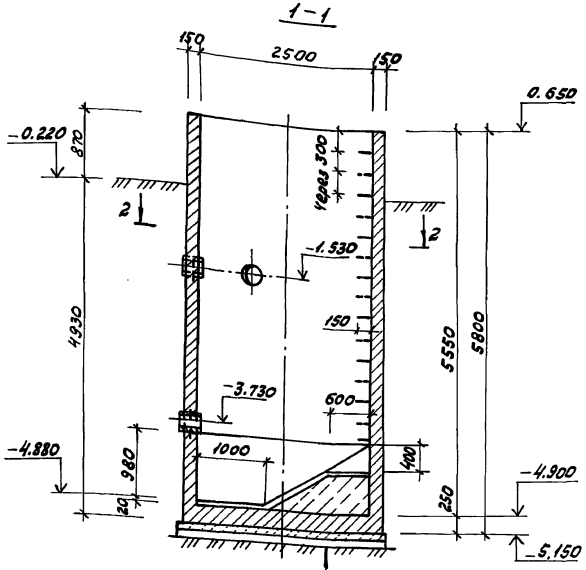

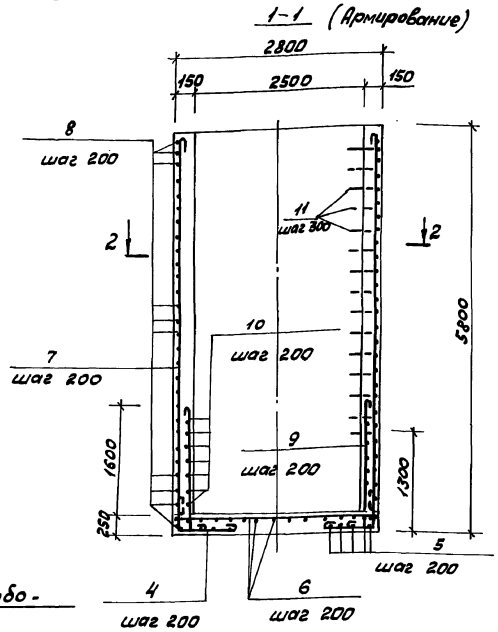

Основание из щебня, втрамбованного в грунт -50
Подготовка из бетона В7,5-100
Жел.-бетонное днище -250
Бетон В7,5 от 0 до 980
Штукатурка цементным раствором с железнением -20

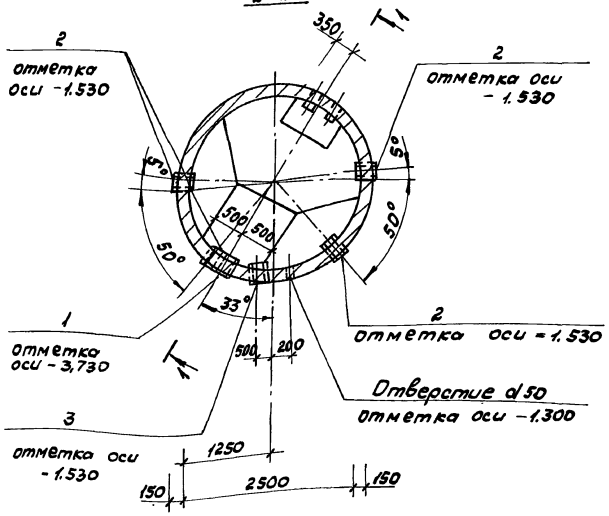

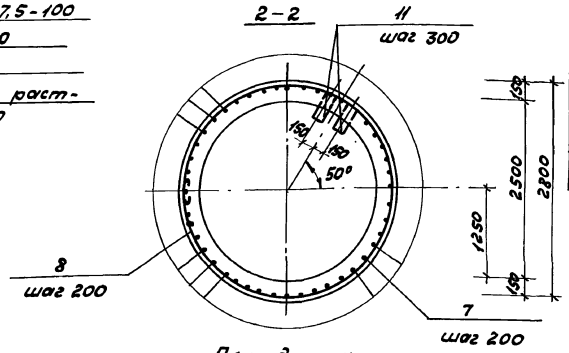

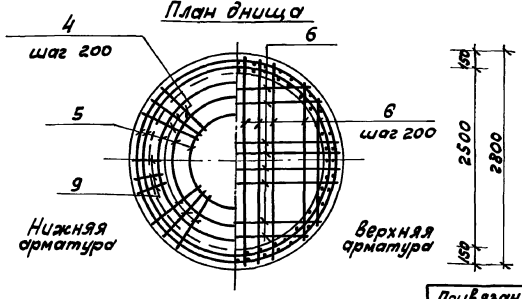

Спецификация жиросборника Ж1

Формат	Зона	Поз.	Обозначение	Наименование	кол.	Примечание
				Сборочные единицы		
А3		1	5.900-2, ТМ.89.00.СБ	Сальник dy 250, ℓ=200	1	
А3		2		dy 200, ℓ=200	4	
А3		3		dy 150, ℓ=200	1	
				Детали		
Б4		4*		ф8А-I ГОСТ 5781-82; ℓ=1280	43	0,51 кг
Б4		5*		$\ell_{ср}$=6680	5	2,7 кг
Б4		6*		$\ell_{ср}$=2450	28	0,98 кг
Б4		7*		ℓ=5640	43	2,25 кг
Б4		8*		ℓ=8880	30	3,6 кг
Б4		9*		ℓ=2040	40	0,82 кг
Б4		10*		ℓ=8310	7	3,3 кг
Б4		11*		ф20А-I ГОСТ 5781-82; ℓ=910	15	2,25 кг
				Материалы		
				Бетон В15; F100; W4		8,5 м³

* Позиции 4÷11 – смотри ведомость деталей на данном листе.

Ведомость расхода стали на один элемент, кг

Марка элемента	Изделия арматурные				Изделия закладные									Общий расход
	Арматура класса			Всего	Арматура класса		Прокат марки						Всего	
	А-I				А-I		Вст3кп2		Вст3пс2					
	ГОСТ 5781-82				ГОСТ 2590-71		ГОСТ 19903-74		ГОСТ 10704-76					
	ф 8	ф 20	Итого		ф 10	Итого	S10	Итого	тр. 325х6	тр. 273х6		Итого		
Ж1	323,25	33,75	357,0	357,0	8,85	8,85	16,5	18,5	9,4	39,5		48,9	74,25	431,25

1. Внутренние поверхности стен жиросборника штукатурятся с последующим железнением.
2. Наружные поверхности стен выше планировки штукатурятся цементным раствором 1:3 слоем 20мм, ниже планировки-затираются раствором того же состава.
3. Защитный слой арматуры 20мм.

Ведомость деталей

Поз.	Эскиз
4	160 700
5	d 2720 ÷ d 1380 240
6	140 2700 ÷ 1400 140
7	5750
8	d 2750 240
9	100 1820
10	d 2570 240
11	280 100 150 280 100

Привязан				ТП 902-2-469.89 - КЖ	
	Рук.бр.	Болотова	01.89	Отстойники канализационные радиальные первичные из сборного ж/б диаметром 18м	Стадия: Р; Лист: 23; Листов:
	ГИП	Славянский	01.89		
	Гл.спец.	Мешалкин		Жиросборник Ж1. Планы. Сечения.	Мосводоканал НИИпроект
Инв. №	Н.контр.	Славянский	01.89		
	Нач.отд.	Мешалкин			

Согласовано: Отдел №2 Казанов

Инв. № подл. | Подпись и дата | Взам. инв. №

23883-03 26

Копировал Вол

Формат А2

Альбом 3

Ведомость рабочих чертежей основного комплекта КМ

Лист	Наименование	Примечание
1	Общие данные (начало)	
2	Общие данные (продолжение)	
3	Общие данные (окончание)	
4	Отстойник, распределительная чаша.	
	Схемы расположения консолей, лестниц, ограждений.	

Ведомость ссылочных и прилагаемых документов

Обозначение	Наименование	Примечание
	Ссылочные документы	
1.450.3-3	Стальные лестницы, площадки, стремянки и ограждения.	
	Прилагаемые документы	

Ведомость спецификаций

Лист	Наименование	Примечание
2	Техническая спецификация металла.	
3	Техническая спецификация металла Вариант с термонатяжением арматуры	

1. Отметка 0.000 соответствует отметке чистого пола насосной станции.
2. Металлические конструкции разработаны для применения в районе с расчетной температурой наружного воздуха минус 30°С, весом снегового покрова для III географического района, сейсмичностью в 6 баллов и скоростным напором ветра для I-III географического района.
3. Материал конструкций смотреть техническую спецификацию металла.
4. Все соединения сварные по контуру прилегания элементов.
   Электроды Э42, высота шва 4мм.
5. Все металлические конструкции должны быть огрунтованы грунтовкой ГФ-0119 на заводе-изготовителе за 1раз и после монтажа окрашены эмалью ХВ-113 за 2раза.
   После окончания сварочных работ антикоррозийную защиту металлических конструкций восстановить.
6. При разработке чертежей КМД использовать указания серии 1.450.3-3.

Типовой проект разработан с действующими нормами и правилами.

Главный инженер проекта (Казанов)

Инв.№ подл. | Подпись и дата | Взам. инв.№

Привязан

Инв.№

ТП 902-2-469.89 - КМ

Рук. бр.	Болотова		01.89	Отстойники канализационные радиальные первичные из сборного ж/б диаметром 18м
ГИП	Славянский		01.89	
Гл. спец.	Мешалкин			
Н. контр.	Славянский		01.89	Общие данные (начало)
Нач. отд.	Мешалкин			

Стадия	Лист	Листов
Р	1	4

МосводоканалНИИпроект

23883-03 27

Копировал

Формат А2

Альбом 3

Техническая спецификация металла

Вид профиля и ГОСТ, ТУ	Марка металла и ГОСТ	Обозначение и размер профиля, мм	№ п.п.	Код: марки металла	Код: вида профиля	Код: размера профиля	Количество, шт.	Длина, мм	Масса металла по элементам конструкций, т: консоли, балки (код элемента 526171)	лестницы (526241)	ограждения лестниц и площадок (526244)	рамы под оборудов.			Общая масса, т	Масса потребности в металле по кварталам (заполняется изготовителем), т: I	II	III	IV	Заполняется ВА
1	2	3	4	5	6	7	8	9	526171	526241	526244				10	11	12	13	14	15
Сталь горячекатаная балки двутавровые ГОСТ 8239-72	Вст3 пс 6-1 ТУ14-1-3023-80	I16	1						1,4						1,4					
	Итого		2	12300					1,4						1,4					
Всего профиля			3		24147				1,4						1,4					
Сталь горячекатаная швеллеры ГОСТ 8240-72	Вст3 пс 6-1 ТУ14-1-3023-80	[10	4							0,017					0,017					
	Итого		5	12300						0,017					0,017					
Всего профиля			6		26140					0,017					0,017					
Сталь прокатная угловая равнобокая ГОСТ 8509-86	Вст3 пс 6-1 ТУ14-3083-80	L50×5	7									0,110			0,110					
	Итого		8	12300								0,110			0,110					
Всего профиля			9		21113							0,110			0,110					
Сталь листовая горячекатаная ГОСТ 19903-74	Вст3 кп 2 ГОСТ 380-71	S10	10						0,814						0,814					
	Итого		11	11240					0,814						0,814					
Всего профиля			12		71110				0,814						0,814					
Итого масса металла			13						2,214	0,017		0,110			2,341					
Лестницы	Лист 4		14							0,074					0,074					
Ограждение лестниц и площадок	Лист 4		15								0,167				0,167					
Всего масса металла			16						2,214	0,091	0,167	0,110			2,582					
									0,814	0,074	0,167				1,055					
В том числе по маркам	Вст3 кп 2		17	11240																
	Вст3 пс 6-1		18	12300					1,4	0,017		0,110			1,527					
Масса поставки элементов по кварталам, т (заполняется заказчиком)	I																			
	II																			
	III																			
	IV																			

Инв. № подл. | Подпись и дата | Взам. инв. №

Привязан

Инв. №

Рук. бр.	Болотова		01.89
ГИП	Славянский		01.89
Гл. спец.	Мешалкин		
Н. контр.	Славянский		01.89
Нач. отд.	Мешалкин		

ТП 902-2-469.89 - КМ

Отстойники канализационные радиальные первичные из сборного ж/б диаметром 18м

Стадия	Лист	Листов
Р	2	

Общие данные (продолжение)

Мосводоканалниипроект

Альбом 3

Техническая спецификация металла. Вариант с термонатяжением арматуры

Вид профиля и ГОСТ, ТУ	Марка металла и ГОСТ	Обозначение и размер профиля, мм	№ п.п.	Код: марки металла	Код: вида профиля	Код: размера профиля	Количество, шт.	Длина, мм	Масса металла, по элементам конструкций, т: Консоли, балки (Код элемента конструкций 526171)	Лестницы (526241)	Ограждения лестниц и площадок (526244)	Рамы под оборудов.			Общая масса, т	Масса потребности в металле по кварталам (заполняется изготовителем) т: I	II	III	IV	Заполняется ВЦ
1	2	3	4	5	6	7	8	9	526171	526241	526244				10	11	12	13	14	15
Сталь горячекатаная балки двутавровые ГОСТ 8239-72	Вст3 пс 6-1 ТУ14-1-3023-80	I 16	1						1,280						1,280					
	Итого		2	12300					1,280						1,280					
Всего профиля			3		24147				1,280						1,280					
Сталь горячекатаная швеллеры ГОСТ 8240-72	Вст3 пс 6-1 ТУ14-1-3023-80	[10	4							0,017					0,017					
	Итого		5	12300						0,017					0,017					
Всего профиля			6		26140					0,017					0,017					
Сталь прокатная угловая равнобокая ГОСТ 8509-86	Вст3 пс 6-1 ТУ14-3023-80	L 50×5	7									0,110			0,110					
	Итого		8	12300								0,110			0,110					
Всего профиля			9		24113							0,110			0,110					
Сталь листовая горячекатаная ГОСТ 19903-74	Вст3 кп 2 ГОСТ 380-71	S10	10						0,526						0,526					
	Итого		11	11240					0,526						0,526					
Всего профиля			12		71110				0,526						0,526					
Итого масса металла			13						1,806	0,017		0,110			1,933					
Лестницы	Лист 4		14							0,074					0,074					
Ограждение лестниц и площадок	Лист 4		15								0,167				0,167					
Всего масса металла			16						1,806	0,091	0,167	0,110			2,174					
В том числе по маркам	Вст 3 кп 2		17	11240					0,526	0,074	0,167				0,767					
	Вст 3 пс 6-1		18	12300					1,28	0,017		0,110			1,407					
Масса поставки элементов по кварталам, т (заполняется заказчиком)	I																			
	II																			
	III																			
	IV																			

Привязан

Инв. №

Инв. № подл. | Подпись и дата | Взам. инв. №

Рук. бр.	Болотова		01.89
ГИП	Славянский		01.89
Гл. спец.	Мешалкин		01.89
Н. контр.	Славянский		01.89
Нач. отд.	Мешалкин		

ТП 902-2-469.89 - КМ

Отстойники канализационные радиальные первичные из сборного ж/б диаметром 18м

Стадия	Лист	Листов
Р	3	

Общие данные (окончание)

Мосводоканалнипроект

Копировал

Формат А2

Альбом 3

Схема расположения консолей отстойника

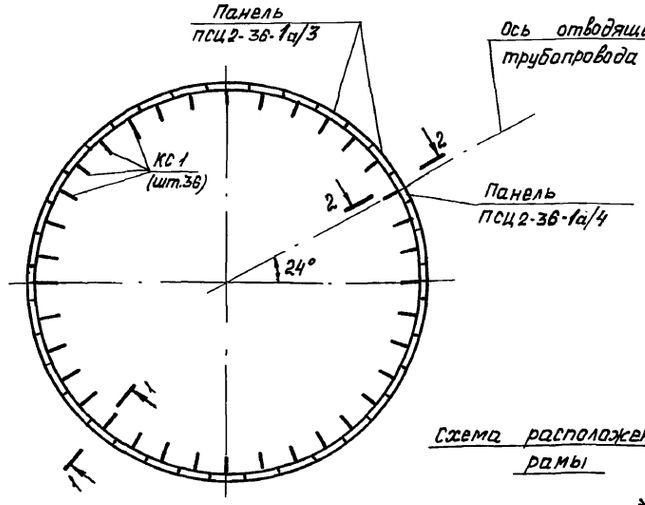

Схема расположения консолей отстойника

Вариант с термонатяжением арматуры

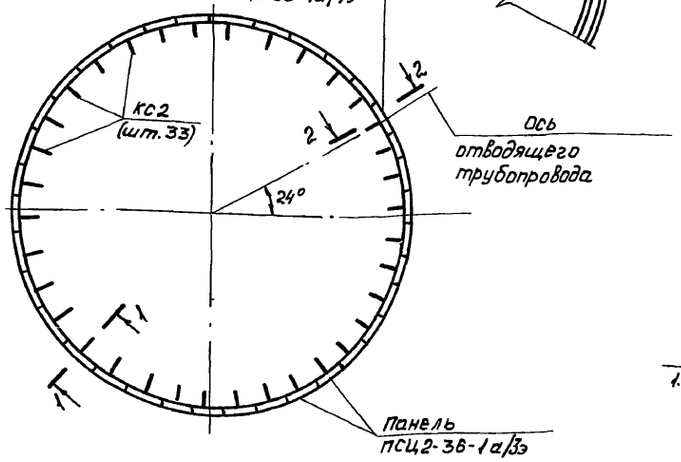

Схема расположения рамы

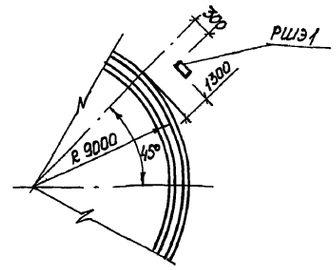

Схема расположения лестницы и ограждений распределительной чаши

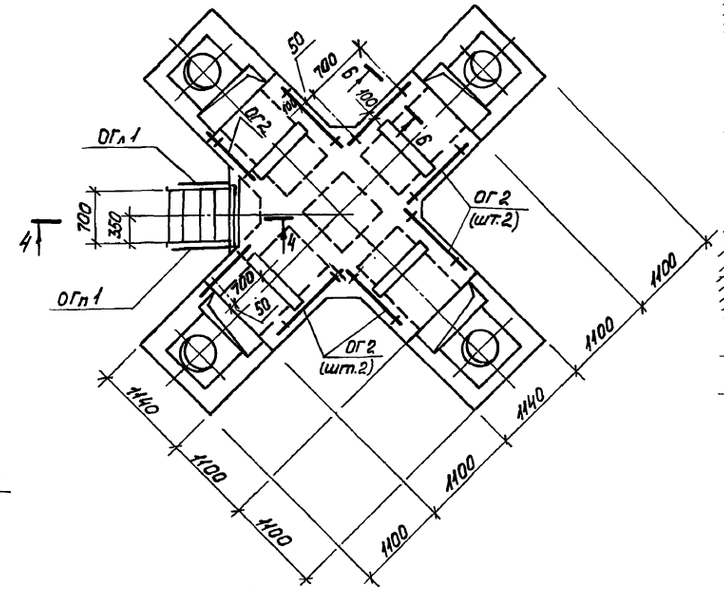

4-4

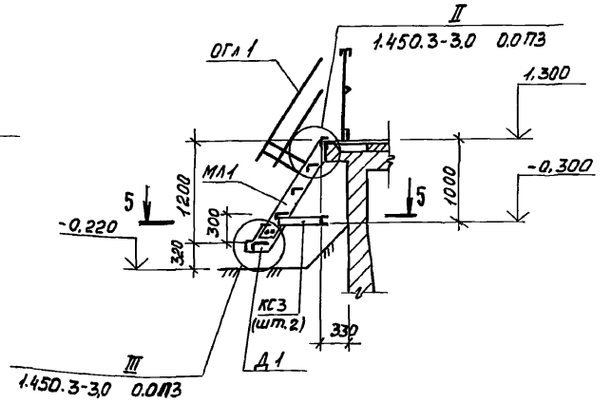

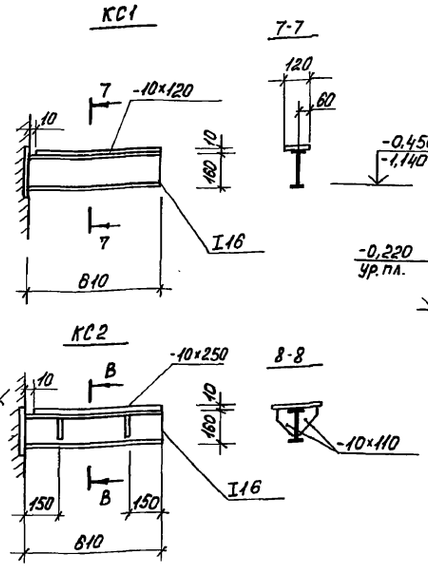

Ведомость элементов

Марка	Сечение: эскиз	Поз.	Состав	Опорные усилия: M, тс.м	N, тс	Q, тс	Группа констр.	Марка металла	Примечание
КС1	I	1	I 18	0,32		1,1	3	Вст3пс6-1	
		2	-10×120					Вст3кп2	
КС2	V	1	I 18	0,36		1,2		Вст3пс6-1	
		3	— 10×250					Вст3кп2	
		4	— 10×110						
РШЭ1	L	5	L 50×5	конструктивно				Вст3пс6-1	
		6	L 50×5						
		7	L 50×5						
ЛМ1	1.450.3-3.2	1	2.2.2.00	СБ	МЛГ Ф80-12-8		4		
Д1	1.450.3-3.2	7	2.0.0.1.0	СБ	МГ-8				
ОГл1	1.450.3-3.2	4.2	2.0.1. ОСБ	ОГл	МЛГ 60-10.12			Вст3 кп2	
ОГп1	1.450.3-3.2	4.2	2.0.1. ОСБ	ОГп	МЛГ 60-10.12				
ОГ2	1.450.3-3.2	5.2	0.0.1. ОСБ	ОГПм	ГЭБ				
КС3	C	8	C 10	конструктивно			4	Вст3пс6-1	

* Общие указания на листе 1.

1-1, 2-2

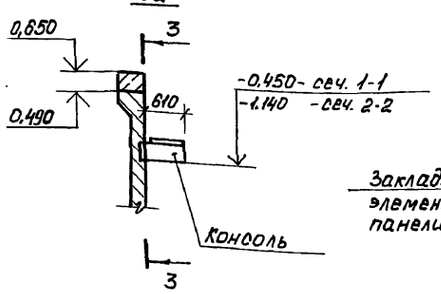

3-3

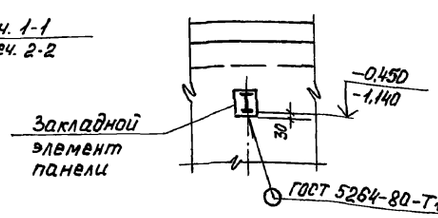

5-5

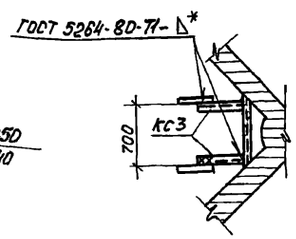

6-6

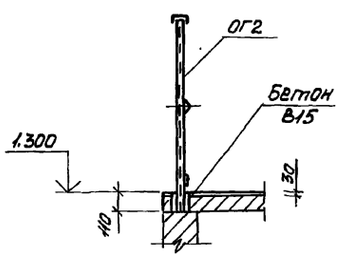

Привязан				ТП 902-2-469.89 -КМ	
	Рук. бр.	Болотова		Отстойники канализационные радиальные первичные из сборного ж/б диаметром 18м	Стадия: Р; Лист: 4; Листов:
	ГИП	Славянский			
	Гл.спец.	Мешалкин		Отстойник. Распределительная чаша. Схема расположения лестниц, ограждений, консолей.	Мосводоканал НИИпроект
	Н.контр.	Славянский			
Инв.№	Нач.отд.	Мешалкин			

23883-03 (30) Копировал Формат А2

Инв.№ | Подпись и дата | Взам.инв.№

gost.e-ecolog.ru