УДК 008.07

Группа Д18

ОТРАСЛЕВОЙ СТАНДАРТ

ОСТ 1 02528-85

На 12 страницах

Введен впервые

ШРИФТ И ЗНАКИ ДЛЯ АВИАЦИОННЫХ СВЕТОСИГНАЛЬНЫХ ТАБЛО
Начертание и размеры

Распоряжением Министерства от 28 февраля 1985 г. № 298-65

срок введения установлен 1 января 1986 г.

1. Настоящий стандарт устанавливает шрифт и знаки (стрелки), предназначенные для нанесения надписей методом фотонабора на авиационные светосигнальные табло, выполненные в соответствии с требованиями ОСТ 1 04012-83.

2. Начертания и размеры букв русского алфавита должны соответствовать указанным на черт. 1-5, латинского - на черт. 6-9.

Высота букв должна быть 80 мм, кроме букв русского алфавита: А, Д, Й, О, С, Щ, Э, Ю и латинского алфавита: A, C, G, J, O, Q, S, U.

№ изм. № изв.

Инв. № дубликата 5262 Инв. № подлинника

Издание официальное ★ ГР 8345531 от 26.03.85

Перепечатка воспрещена

gost.e-ecolog.ru

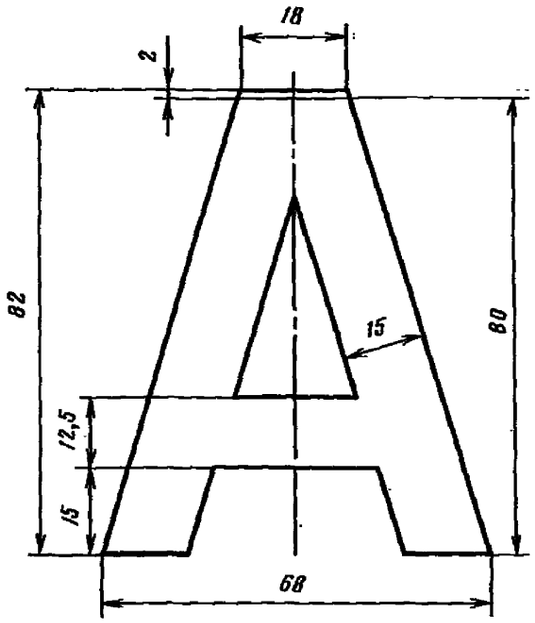

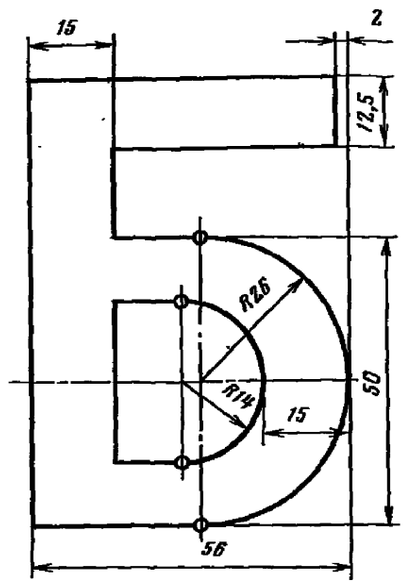

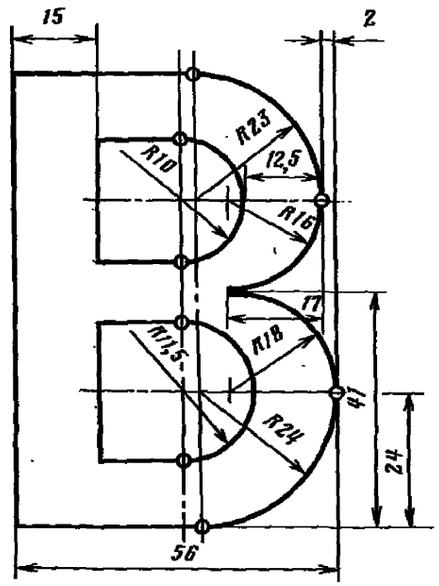

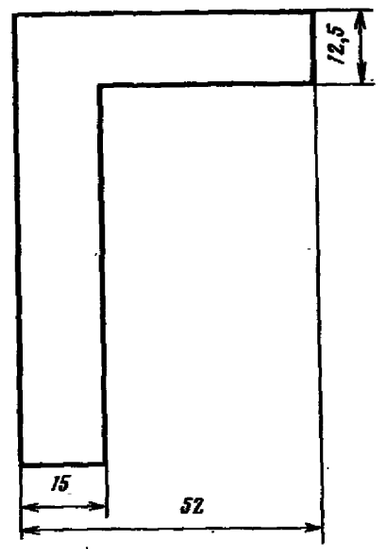

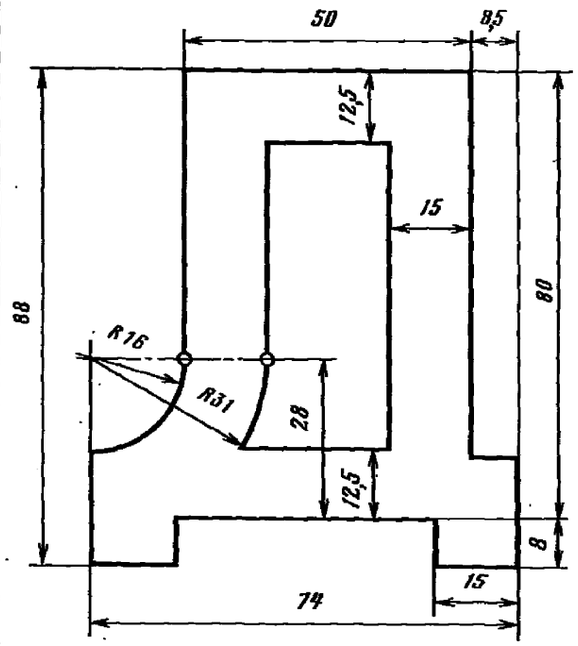

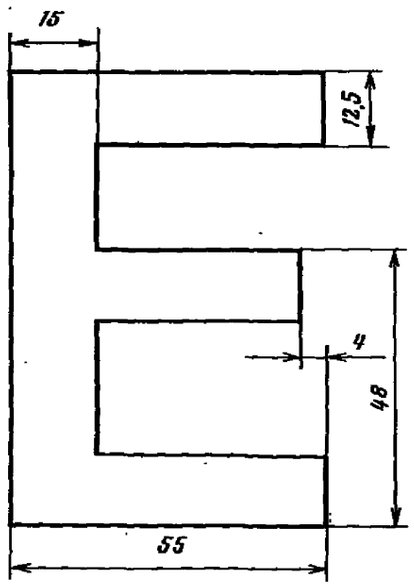

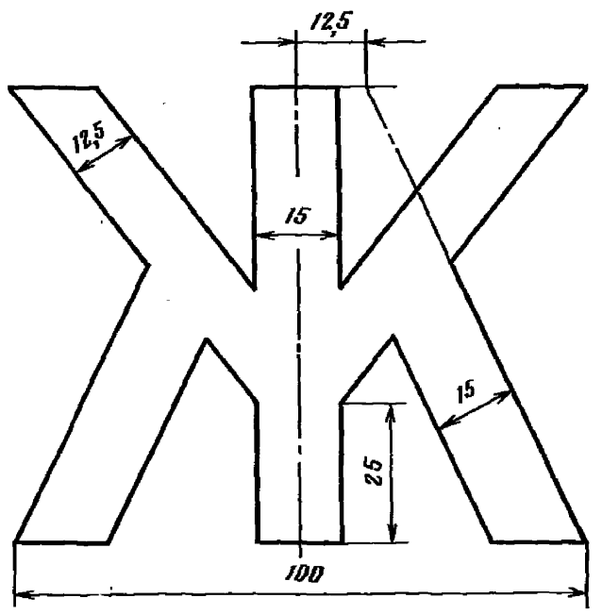

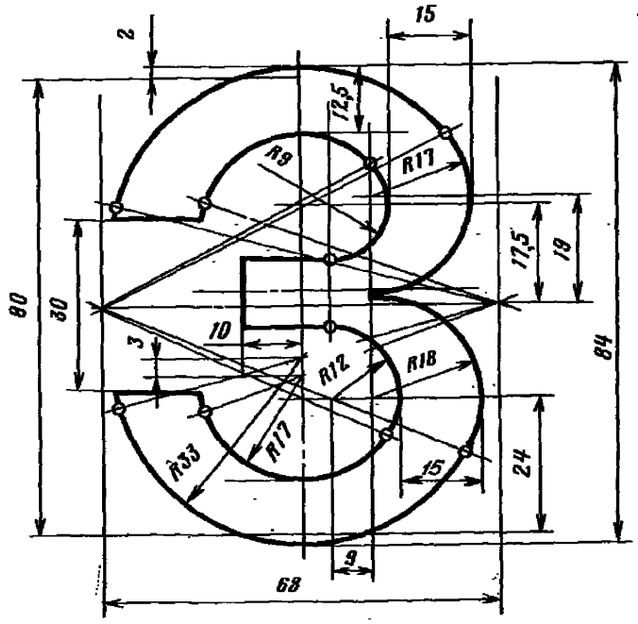

Черт. 1

Инв. № дубликата	
Инв. № подлинника	5262
№ изм.	
№ изв.	

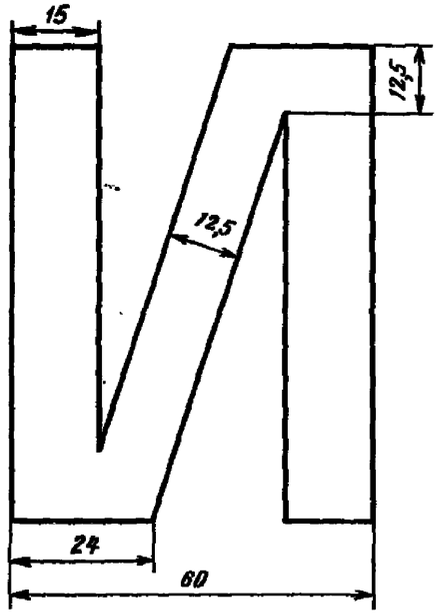

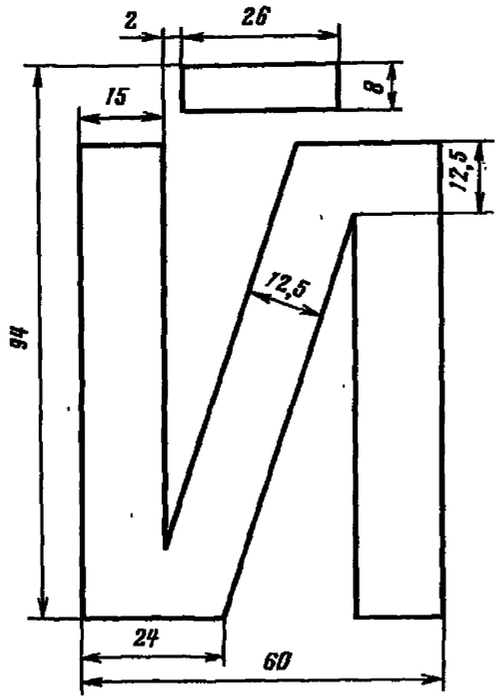

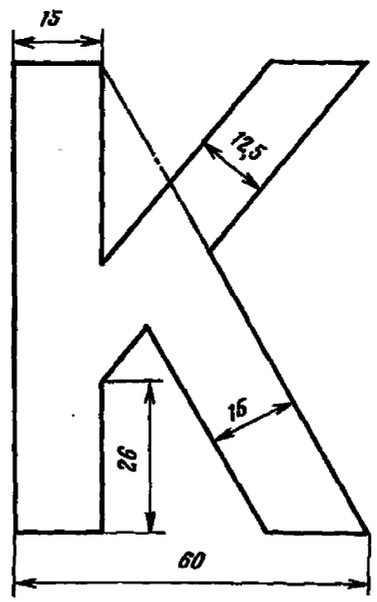

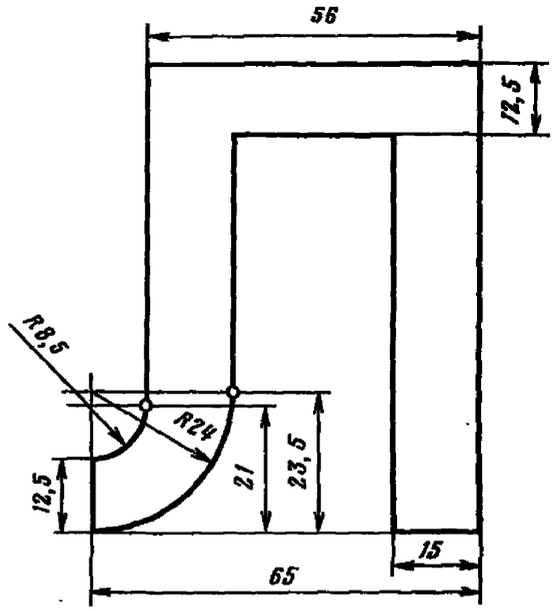

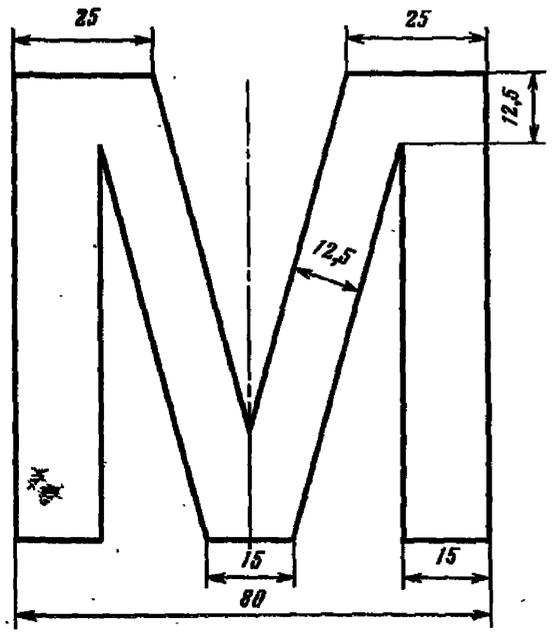

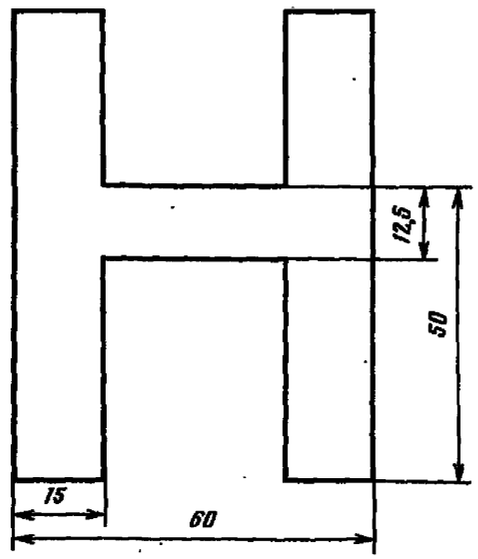

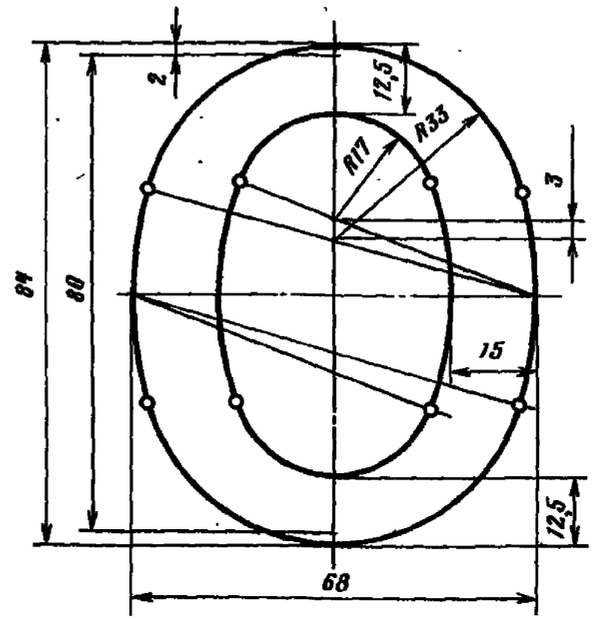

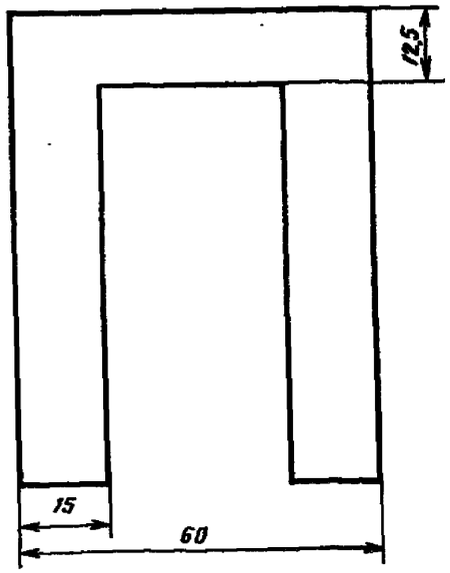

Черт. 2

Инв. № дубликата
Инв. № подлинника
5262
Изм. № изм.
Изм. № изм.

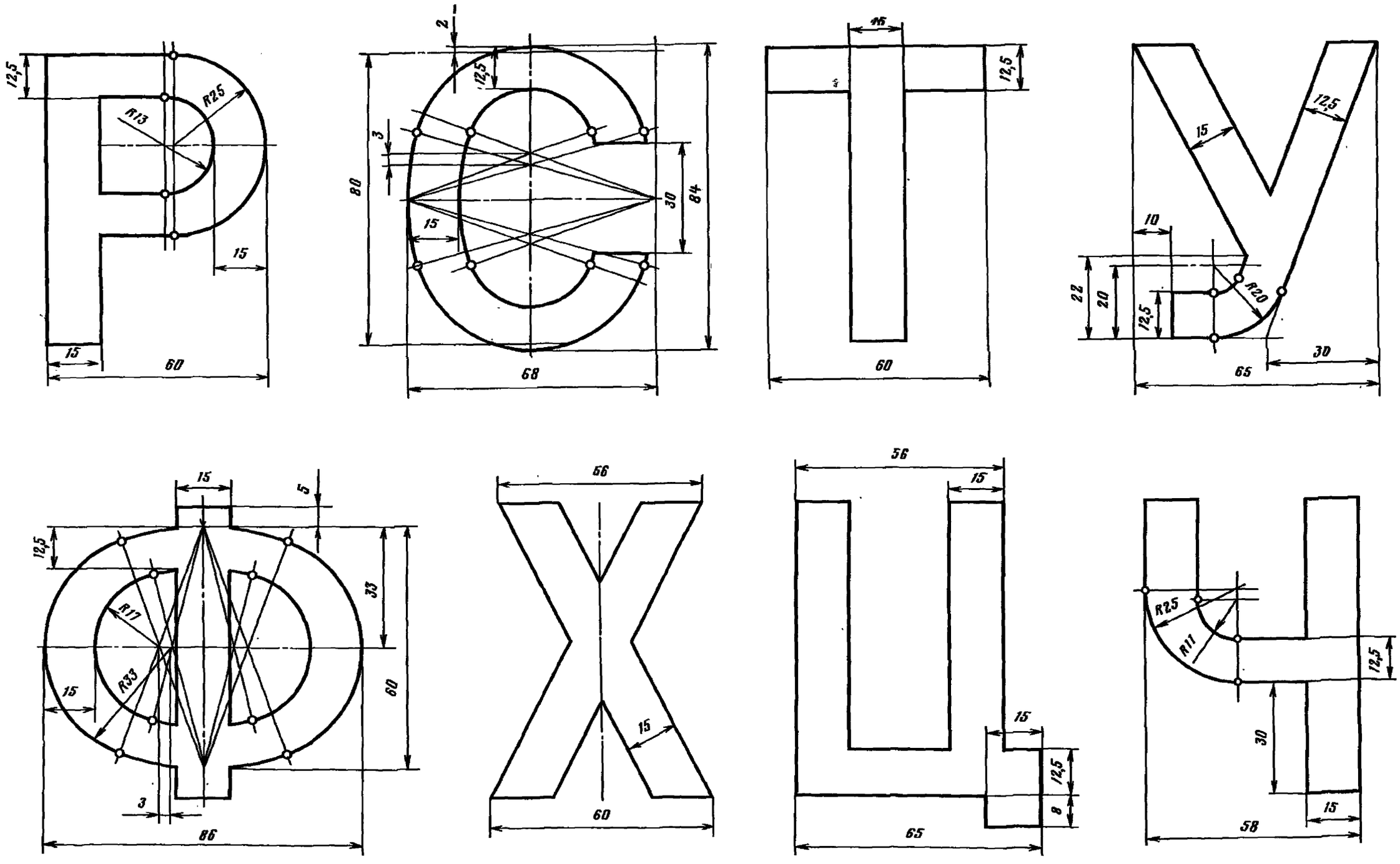

Черт. 3

Инв. № дубликата
Инв. № подлинника
5262
№ изм.
№ изв.

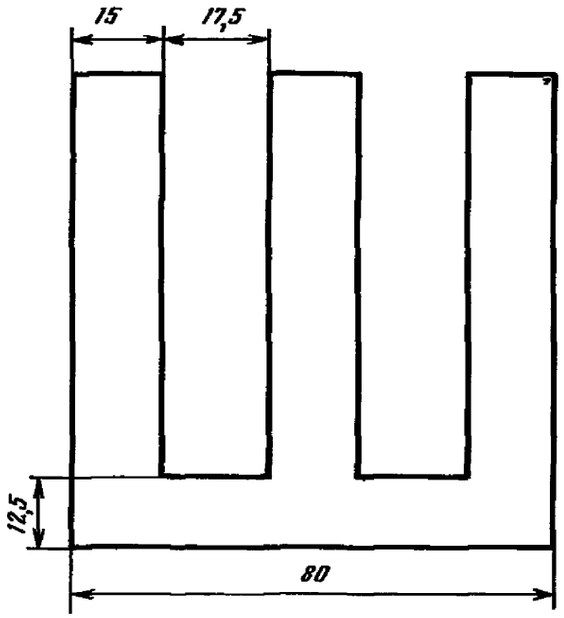

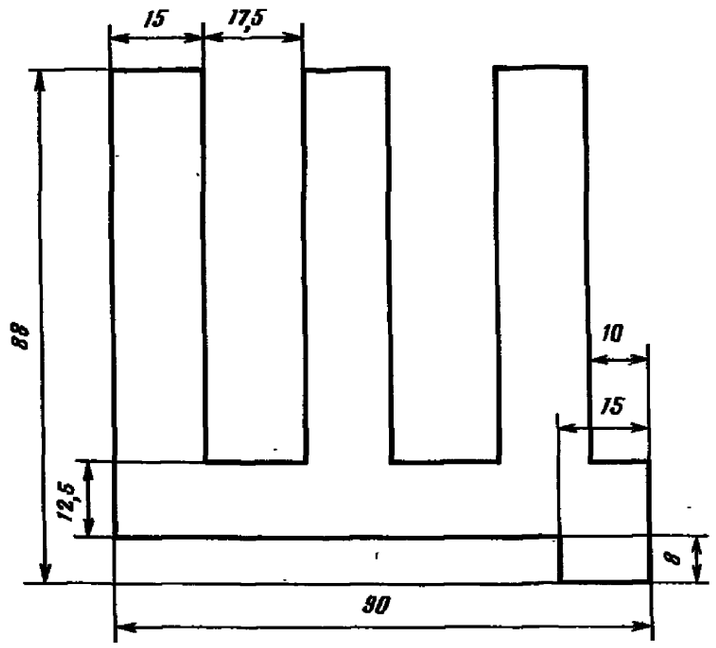

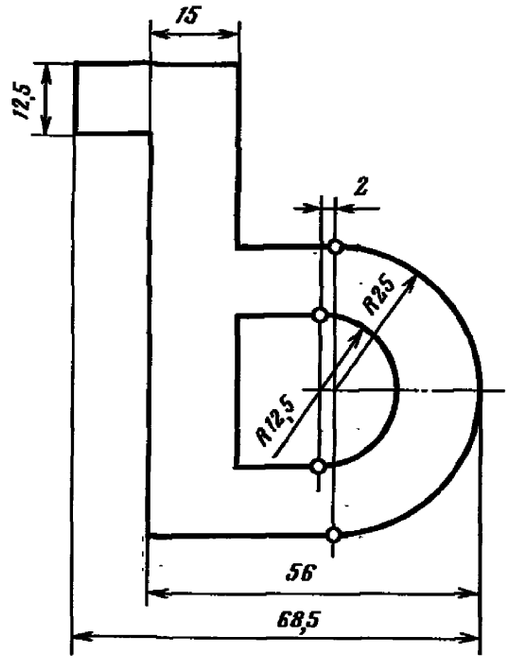

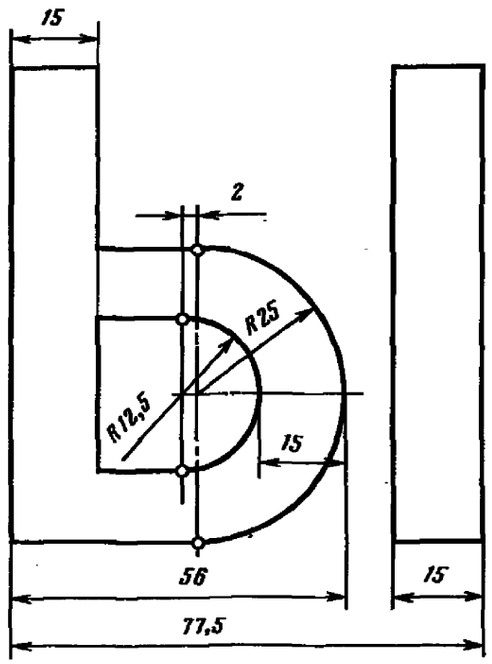

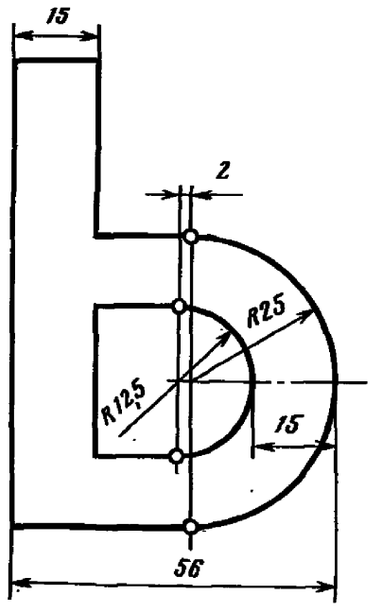

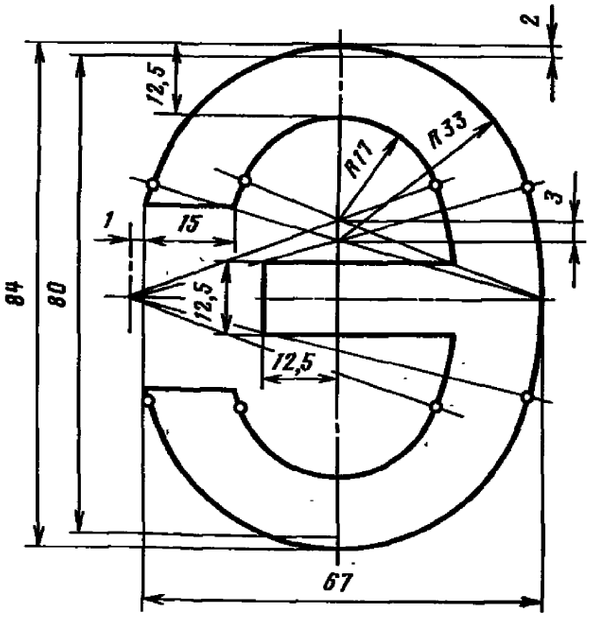

Черт. 4

№ изм. № изв.
Инв. № дубликата
Инв. № подлинника 5262

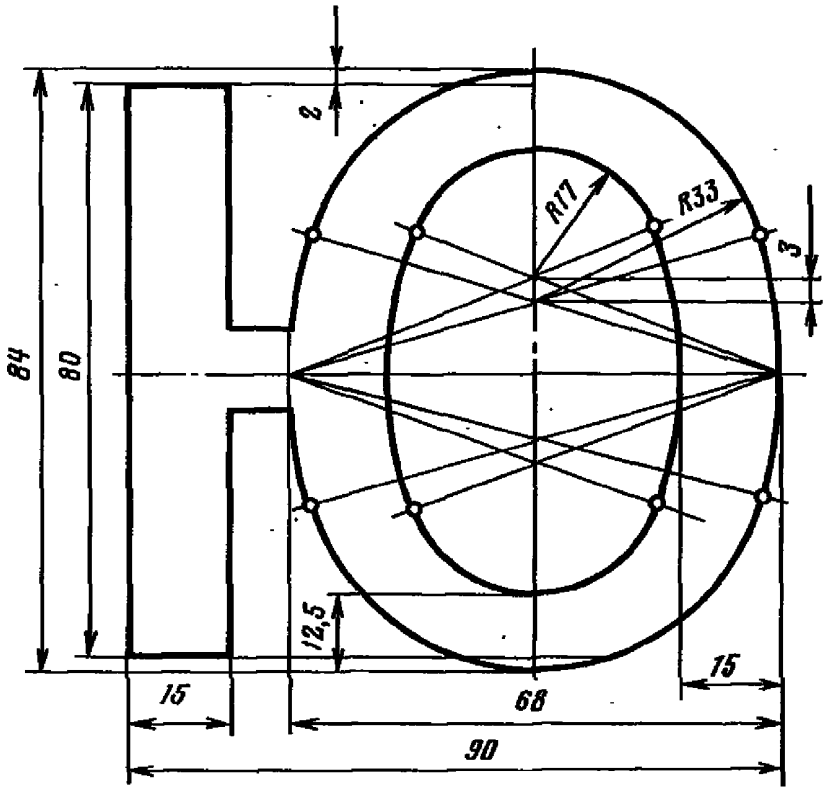

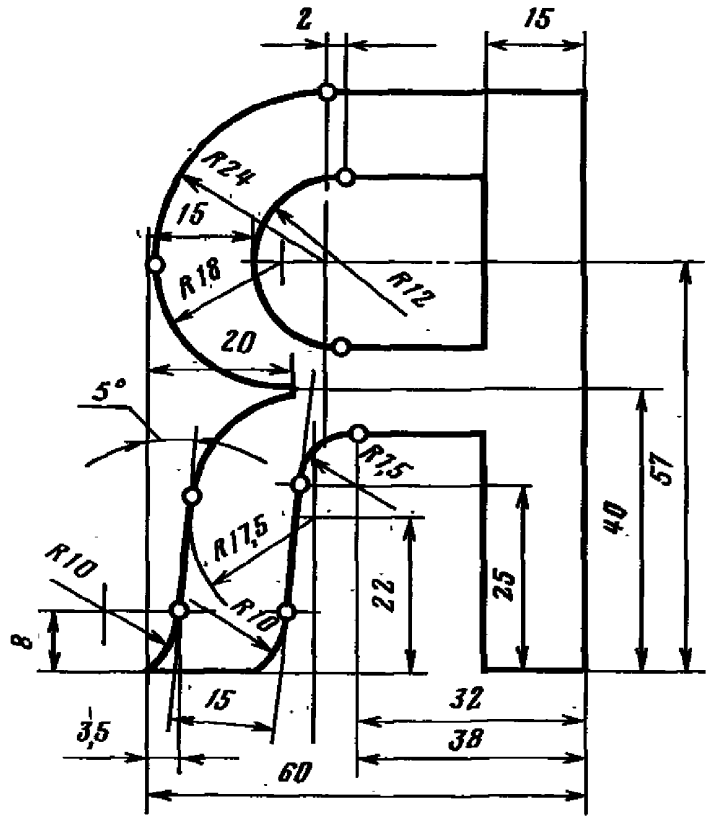

Черт. 5

№ изм. № изв.
Инв. № дубликата
Инв. № подлинника
5262

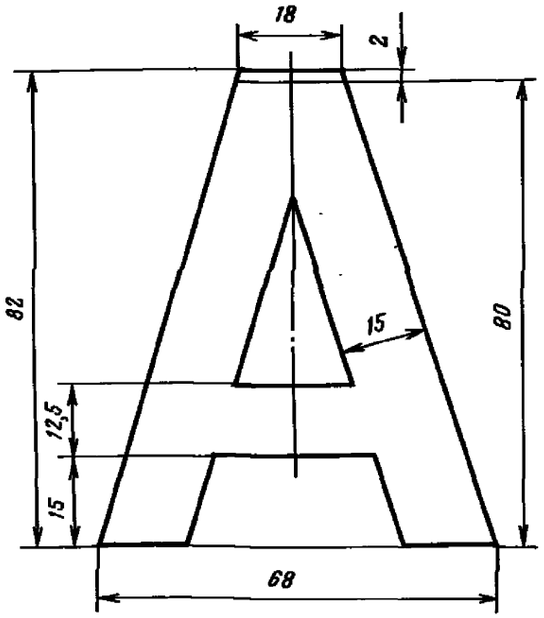

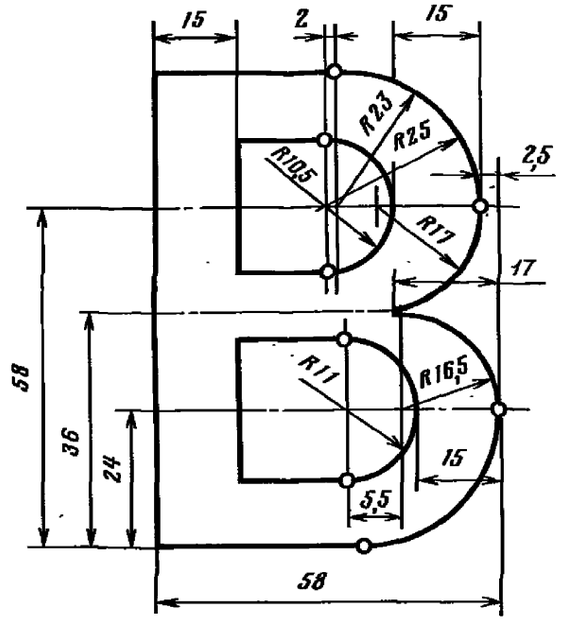

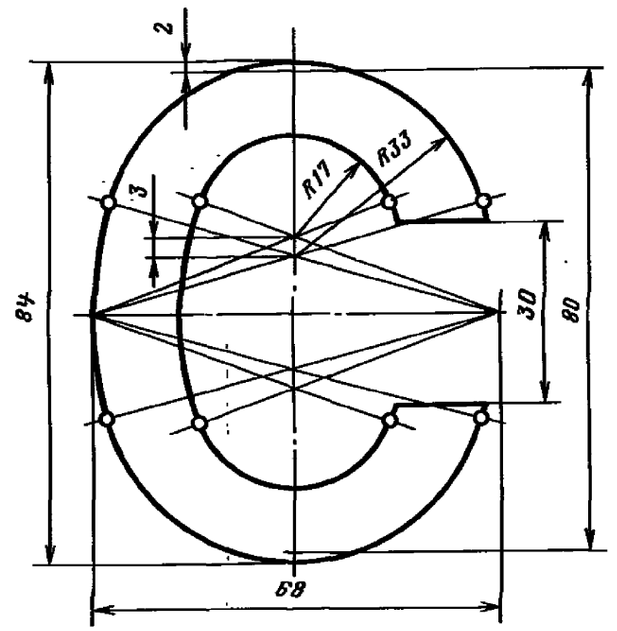

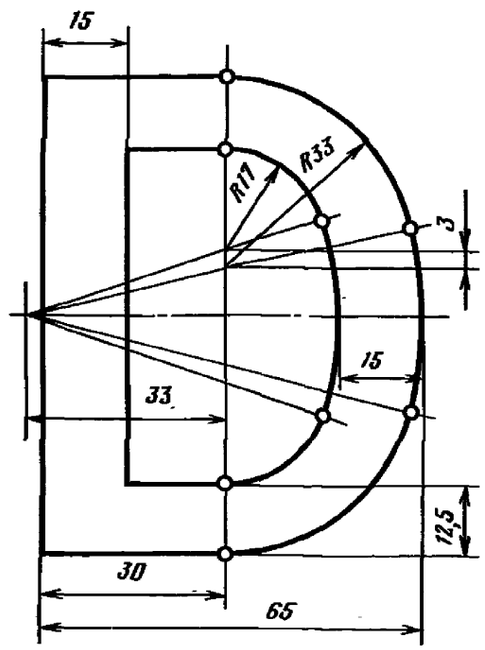

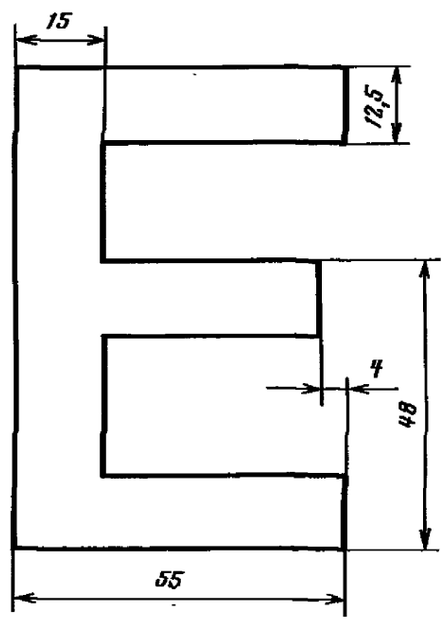

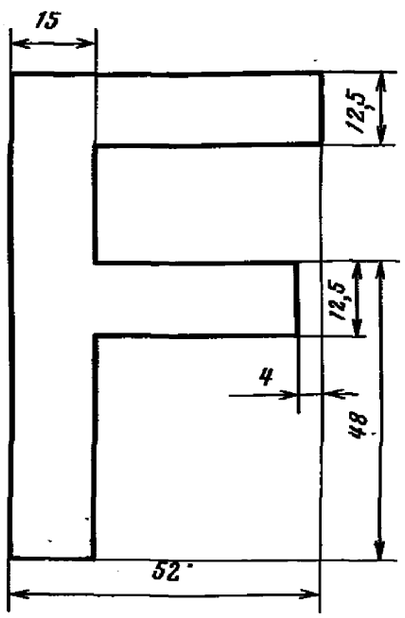

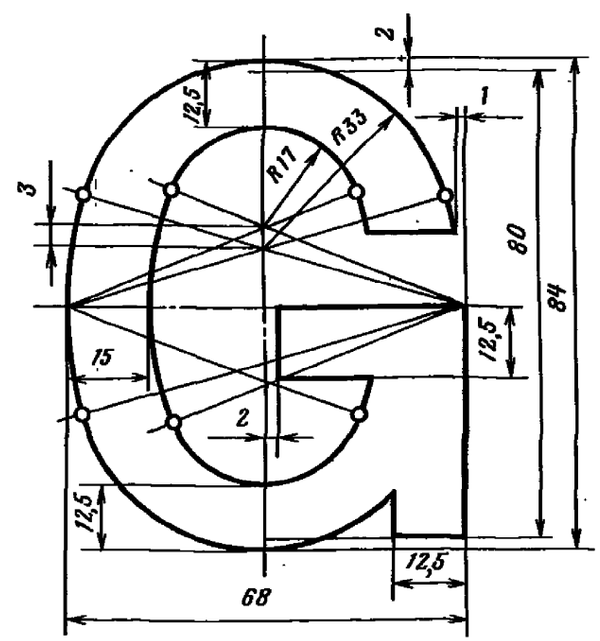

Черт. 6

№ изм. | № изв.

Инв. № дубликата | Инв. № подлинника | 5262

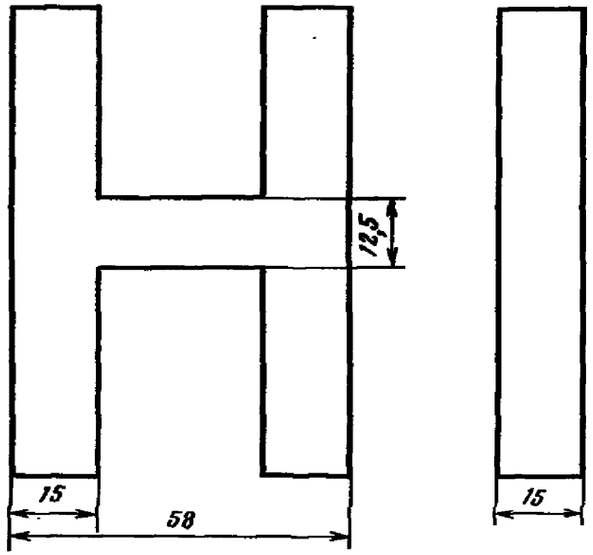

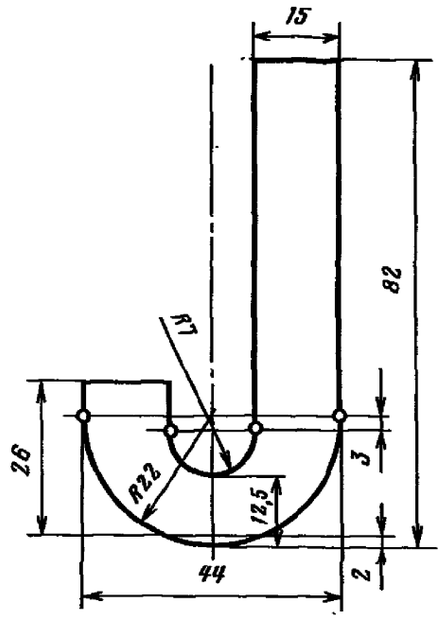

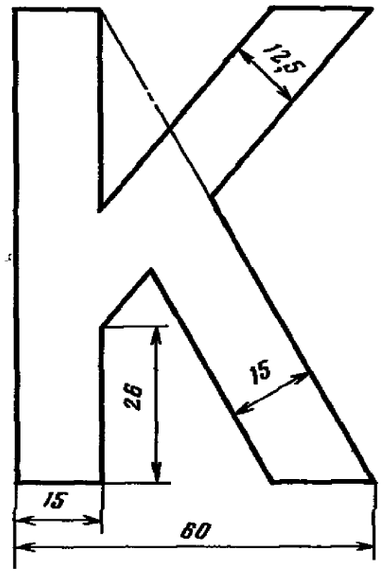

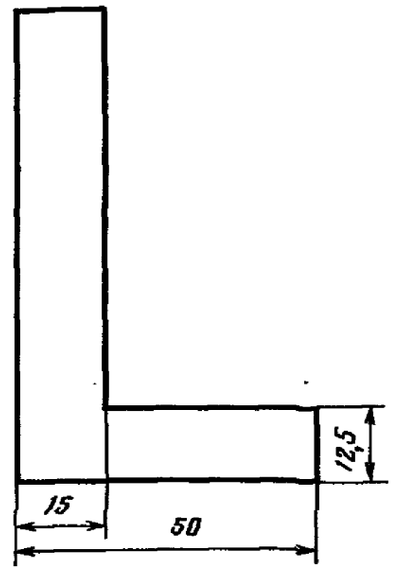

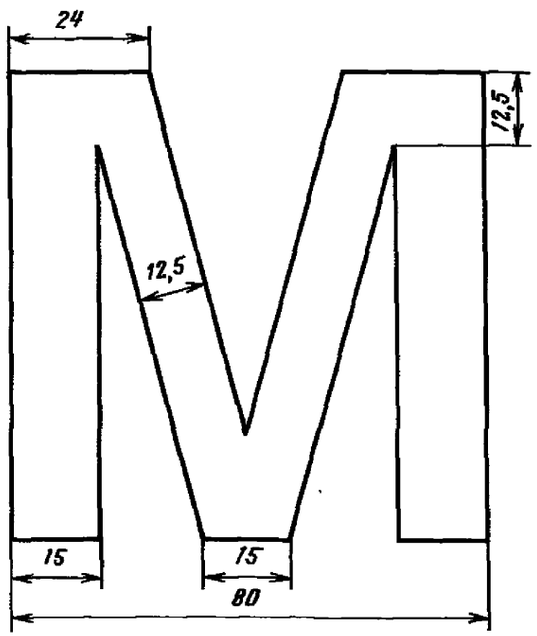

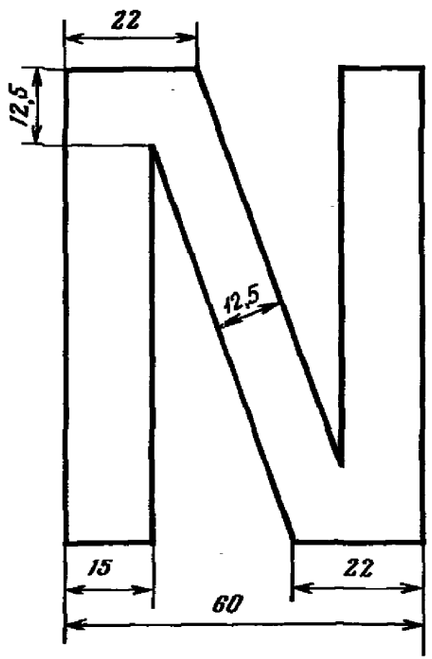

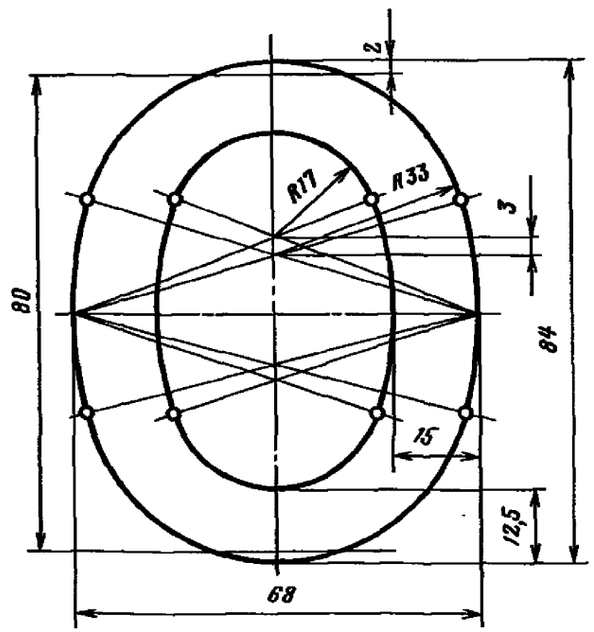

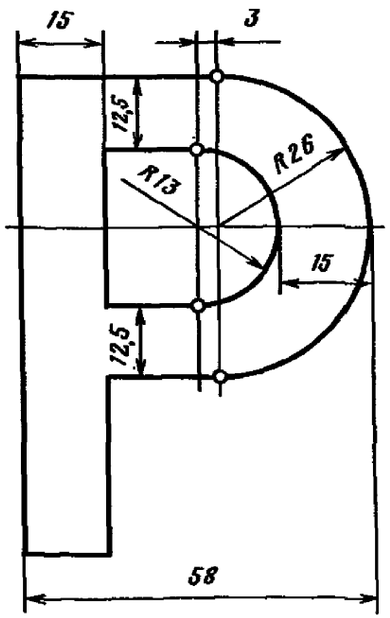

Черт. 7

№ изм. № изв.
Инв. № дубликата 5262
Инв. № подлинника

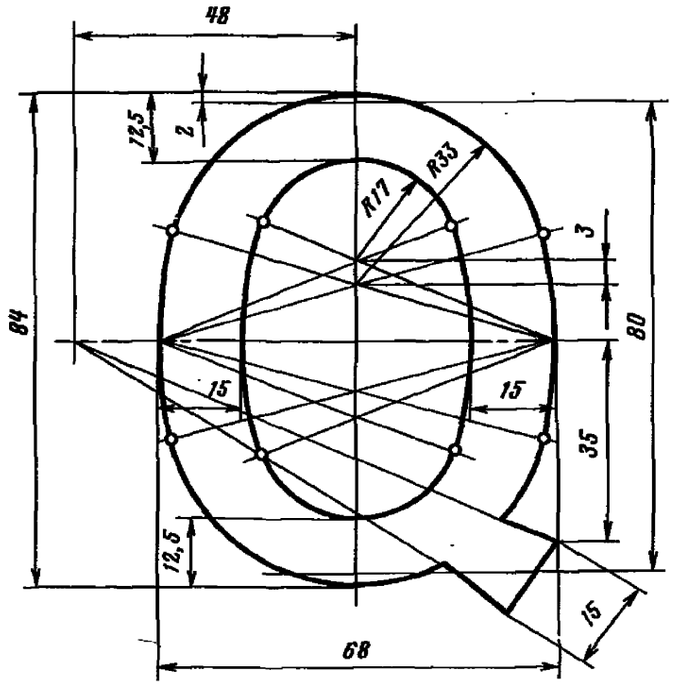

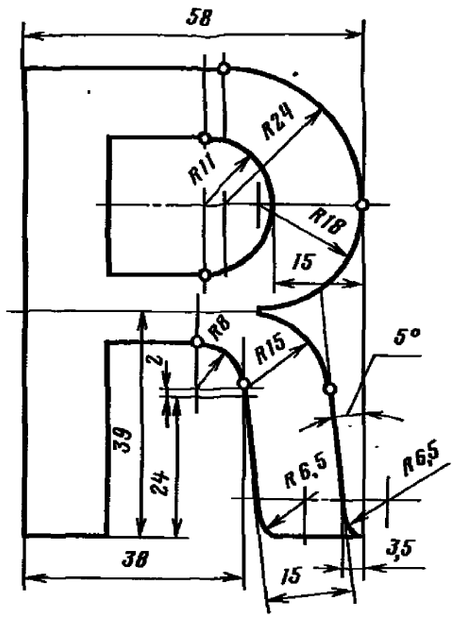

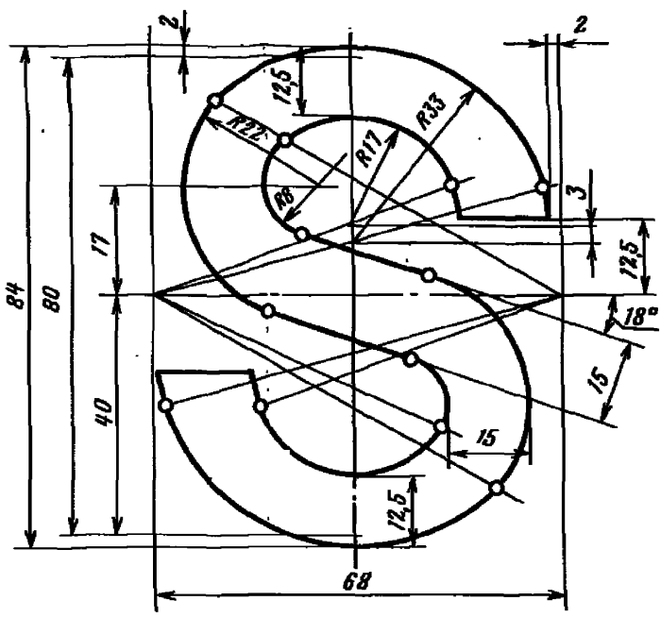

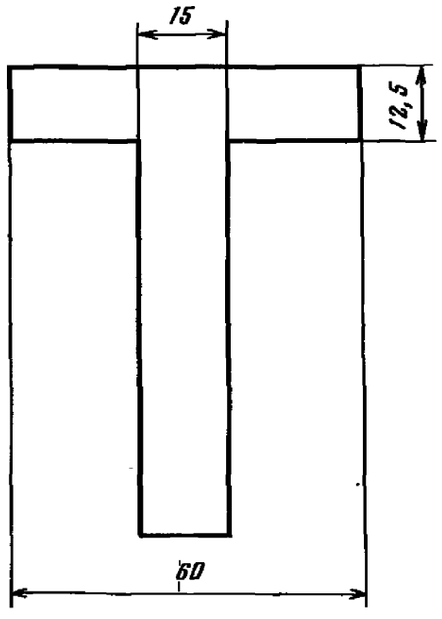

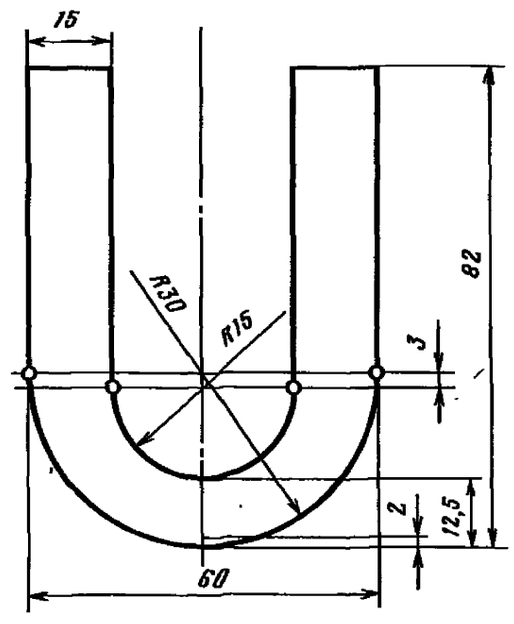

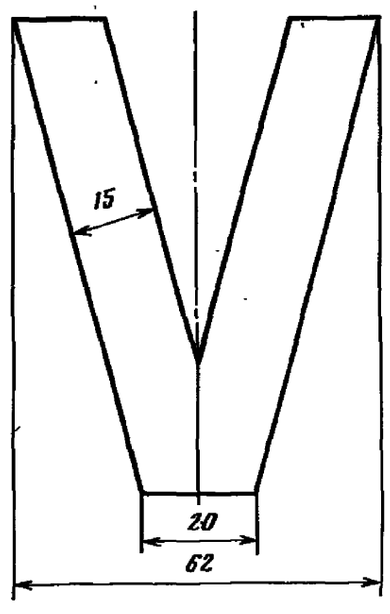

Черт. 8

Инв. № дубликата	5262
Инв. № подлинника	
№ изм.	№ изв.

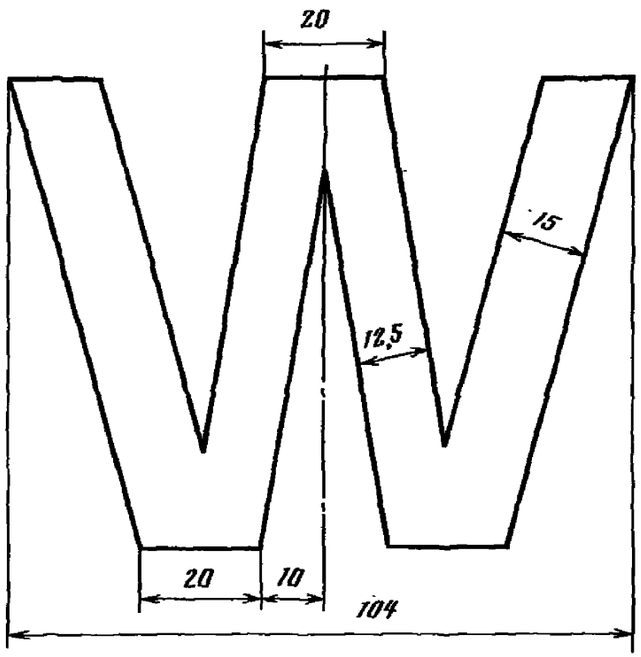

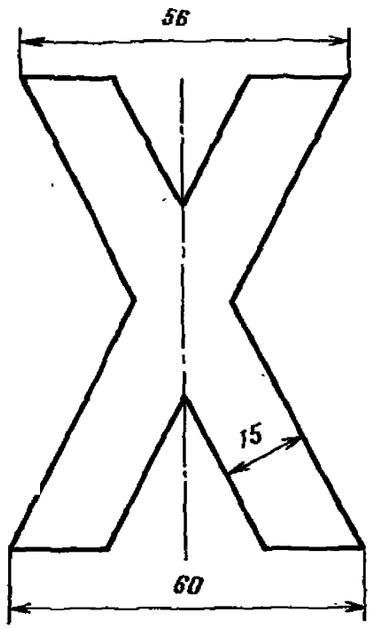

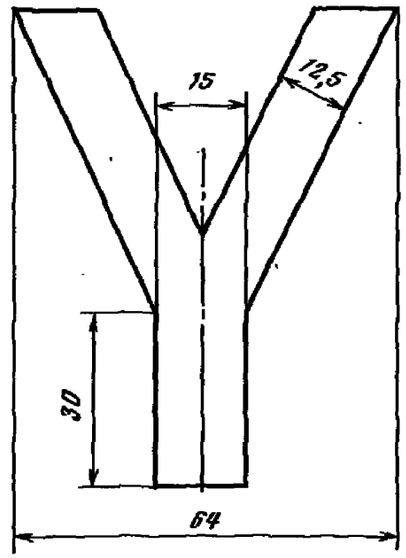

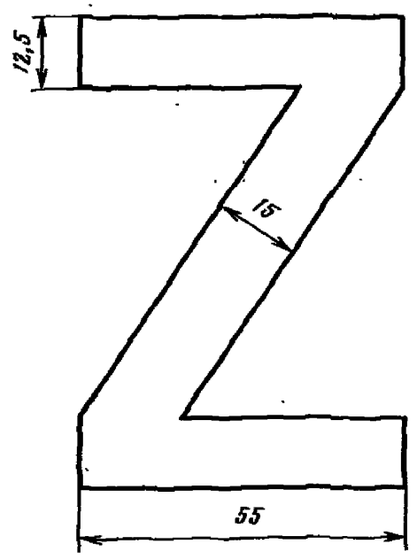

Черт. 9

№ изм
№ изв.
Инв. № дубликата
Инв. № подлинника
5282

3. Начертание и размеры стрелок должны соответствовать указанным на черт. 8 и в табл. 1.

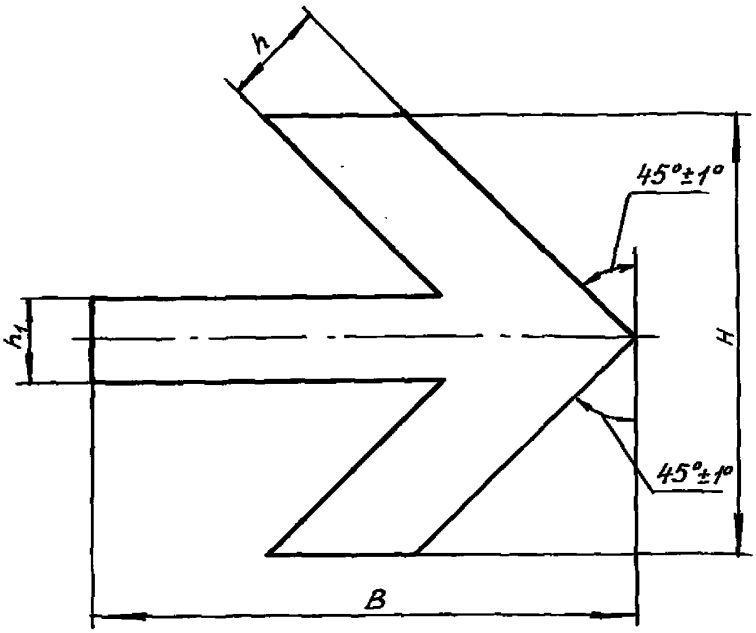

Черт. 8

мм Таблица 1

Типоразмер	B	H	h	h_1
	Пред. откл. ±0,5			
1	80	65	15,0	12,5
2	65	55	12,5	10,0

4. Неуказанные предельные отклонения размеров – ±0,5 мм.

5. Расстояние между буквами русского и латинского алфавита в словах должно быть (10±0,5) мм.

Для конкретных сочетаний букв русского и латинского алфавитов расстояния между буквами должны соответствовать указанным в табл. 2.

№ изм № изв
5282
Инв. № подлинника

Таблица 2

Буквы алфавита	Сочетания букв	Расстояние между буквами, мм	Перекрытие букв, мм
русские	Е и Л, З и Ъ	7	–
	Е и Т	6	–
	В и Т, Г и З, Г и О, О и Л, О и Т, Т и З, Т и Л	4	–
	Д и Ъ, О и Д, Р и Л	3	–
	Г и Л, Т и А, У и Л	0	–
	Г и Д, Р и Д	–	4
	Р и А	–	7
	Г и А, У и А	–	9
латинские	C и C, D и U, G и E, M и O, N и G, O и O, O и N, Q и U, S и I, U и S, I и C, W и E, Y и E, A и N, C и O, E и W, E и X, R и A, S и S, S и H	10	–
	V и E, V и I, W и E	8	–
	D и J, L и A, L и U, Q и A, S и I	6	–
	A и C, S и Y, X и C, U и A, A и T, O и Y	0	–
	P и A, V и A	–	6
	W и A	–	8
	L и Y	–	12

6. Расстояние между стрелкой и ближайшей буквой надписи определяется композицией надписи, но не должно быть менее 10 мм.

7. Расстояние между строками определяется композицией надписи, но не должно быть менее 20 мм.

Нижние отростки букв Д, Щ, Ц русского алфавита и Q латинского алфавита должны быть выполнены за счет промежутков между строками.

8. Расстояния, перечисленные в п. 4 – 6, размерами в чертежах не оговариваются.

Допускается, в случае необходимости, увеличивать или уменьшать расстояния между буквами, стрелками, словами, строками. В этом случае расстояния в чертежах задаются размерами или указываются в технических требованиях чертежа.

9. Надписи набираются шрифтом и стрелками, указанными на черт. 1 – 8.

Типоразмер стрелки определяется композицией надписи. Высота букв надписи в соответствии с указанной в ОСТ 1 04012-83 достигается путем фотоуменьшения.

№ изм
№ изв
3262
Инв. № дубликата
Инв N. подлинника

10. Предельные отклонения высоты букв и стрелок приведены в табл. 3.

мм

Таблица 3

Высота буквы	Пред. откл.	Высота буквы	Пред. откл.
6	±0,5	18	±1,5
10	±1,0	24	
14	±1,5	40	±2,0

10. *Примеры начертания букв русского и латинского алфавитов и стрелок,* выполненных в натуральную величину, приведены в справочном приложении.

№ изм. № изв.
Инв. № дубликата 5262
Инв. № подлинника

ПРИЛОЖЕНИЕ
Справочное

ПРИМЕРЫ НАЧЕРТАНИЯ БУКВ РУССКОГО И ЛАТИНСКОГО АЛФАВИТОВ И СТРЕЛОК В НАТУРАЛЬНУЮ ВЕЛИЧИНУ

1. Примеры начертания русских букв, выполненных в натуральную величину, приведены в табл. 1.

Таблица 1

Высота, мм	Начертание
6	АБВГДЕЖЗИЙКЛМНОПРСТУФХЦЧШЩЪЫЬЭЮЯ
10	АБВГДЕЖЗИЙКЛМНОПРСТУФХЦЧШЩЪЫЬЭЮЯ
14	АБВГДЕЖЗИЙКЛМНОПРСТУФХЦЧШ ЩЪЫЬЭЮЯ
18	АБВГДЕЖЗИЙКЛМНОПРСТУ ФХЦЧШЩЪЫЬЭЮЯ
24	АБВГДЕЖЗИЙКЛМНОП РСТУФХЦЧШЩЪЫЬЭЮ Я

№ изм. | № изв. | Инв. № подлинника | 5282

Продолжение табл. 1

Высота, мм	Начертание
40	АБВГДЕЖЗИ ЙКЛМНОПРС ТУФХЦЧШЩ ЪЫЬЭЮЯ

№ изм. № изв.
5262
Инв. № подлинника

2. Примеры начертания латинских букв, выполненных в натуральную величину, приведены в табл. 2.

Таблица 2

Высота, мм	Начертание
6	ABCDEFGHIJKLMNOPQRSTUVWXYZ
10	ABCDEFGHIJKLMNOPQRSTUVWXYZ
14	ABCDEFGHIJKLMNOPQRSTUVW XYZ
18	ABCDEFGHIJKLMNOPQRS TUVWXYZ
24	ABCDEFGHIJKLMN OPQRSTUVWXYZ

№ изв.
5282
Инв. № подлинника

Продолжение табл. 2

Высота, мм	Начертание
40	ABCDEFGHI JKLMNOPQ RSTUVWX YZ

Инв. № подлинника | 8282 | Взам. инв. № | № изв.

3. Примеры начертания стрелок, соответствующих высоте букв, выполненных в натуральную величину, приведены в табл. 3.

Таблица 3

Высота буквы, мм	Начертание стрелки
6	
10	
14	
18	
24	
40	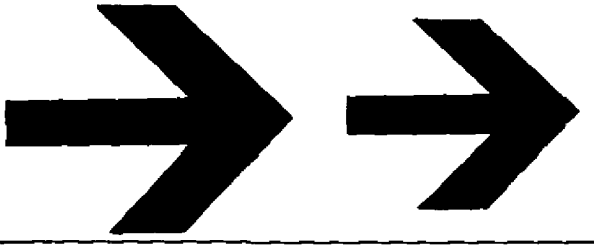

№ изм
№ изв
5282
№ дубликата
№ подлинника
gost.e-ecolog.ru