УДК 629.7.047.2 Группа Д15

ОТРАСЛЕВОЙ СТАНДАРТ

ОСТ 1 01157-88

На 10 страницах

ЗАТВОРЫ ДЛЯ ВОСПЛАМЕНИТЕЛЬНОЙ ТРУБКИ

Общие технические требования

ОКП 75 5693

Дата введения 01.01.89

Несоблюдение стандарта преследуется по закону

Настоящий стандарт распространяется на затворы, предназначенные для запирания воспламенительной трубки типа ТВУ-1-3Д (далее по тексту – затворы) в патроннике и для производства выстрела наколом капсюля этой трубки.

№ изм. | № изв. | Инв. № дубликата | Инв. № подлинника 5687

Издание официальное ★ Перепечатка воспрещена

gost.e-ecolog.ru

1. ТРЕБОВАНИЯ НАЗНАЧЕНИЯ

1.1. Затворы в зависимости от направления включения должны разрабатываться в трех исполнениях:

исполнение 1 – включение от привода в направлении поперек затвора;

исполнение 2 – включение от привода вдоль затвора в направлении от затвора;

исполнение 3 – включение от привода вдоль затвора в направлении к затвору.

1.2. Усилия на включение затвора (P) при температуре от 15 до 20 °С должны быть:

для исполнения 1 – от 25 до 85 Н (от 2,5 до 8,5 кгс);

для исполнения 2 – от 110 до 140 Н (от 11 до 14 кгс);

для исполнения 3 – от 50 до 80 Н (от 5 до 8 кгс).

1.3. Все механизмы, приводящие в действие затворы, должны иметь двойной запас располагаемых статических усилий по сравнению с потребными и иметь 1,3 – 1,5-кратный запас прочности конструкции.

2. ТРЕБОВАНИЯ НАДЕЖНОСТИ

Показатели надежности затворов и их значения должны соответствовать указанным в табл. 1.

Таблица 1

Наименование показателя	Значение показателя
Назначенный ресурс:	
ч	1500
количество срабатываний	300
Назначенный срок службы, год	10
Назначенный срок хранения, год	4

3. ТРЕБОВАНИЯ СТОЙКОСТИ К ВНЕШНИМ ВОЗДЕЙСТВИЯМ

3.1. Затворы должны быть устойчивыми, прочными и стойкими к внешним воздействующим факторам, указанным в табл. 2.

№ изм. № изв. 5687 Инв. № дубликата Инв. № подлинника

Таблица 2

Внешний воздействующий фактор	Характеристика внешнего воздействующего фактора	Максимальное значение (диапазон) внешнего воздействующего фактора, степень жесткости
Синусоидальная вибрация	Амплитуда ускорения, $м \cdot с^{-2}$ (g)	49,1(5)-У
	Амплитуда перемещения, мм	2,5
	Диапазон частот, Гц	5-2000
Механический удар многократного действия	Пиковое ударное ускорение, $м \cdot с^{-2}$ (g)	78,5(8)-II
	Длительность действия ударного ускорения, мс	20
Механический удар одиночного действия	Пиковое ударное ускорение, $м \cdot с^{-2}$ (g)	147(15)-I
	Длительность действия ударного ускорения, мс	15
Линейное ускорение	Значение линейного ускорения, $м \cdot с^{-2}$ (g)	98,1(10)-II
Повышенная температура среды	Рабочая, °С	60-II
	Предельная, °С	85-II
Пониженная температура среды	Рабочая, °С	-60-II
	Предельная, °С	
Повышенная влажность	Относительная предельная влажность при температуре +35 °С, %	100-II
Роса и внутреннее обледенение	Диапазон изменения температуры, °С	от +28 до -30
	Давление пониженное, кПа (мм рт.ст.), не менее	22,7(170)
	Относительная повышенная влажность, %, не менее	95
Туман морской (соляной)	Водность, $г \cdot м^{-3}$	2-3-II
	Температура, °С	35-II
Статическая пыль (песок)	Относительная влажность, %	50-I
	Массовая концентрация, $г \cdot м^{-3}$	3-I
	Размер частиц, мкм, не более	50
	Скорость циркуляции, $м \cdot с^{-1}$	0,5-1,0-I
Динамическая пыль (песок)	Относительная влажность, %	50-II
	Массовая концентрация, $г \cdot м^{-3}$	5-II
	Скорость циркуляции, $м \cdot с^{-1}$	10-15-II

№ изм. № изв.

Инв. № дубликата 5687 Инв. № подлинника

Продолжение табл. 2

Внешний воздействующий фактор	Характеристика внешнего воздействующего фактора	Максимальное значение (диапазон) внешнего воздействующего фактора, степень жесткости
Плесневые грибы*	Видовое биологическое название организмов по ГОСТ 9.048-75	-
	Относительная влажность, %	95-98
	Температура, °С	29

*Необходимость требования по стойкости к воздействию плесневых грибов устанавливается в техническом задании на конкретный затвор.

3.2. Затворы должны быть устойчивы к быстрому изменению давления от 40,8 до 0,7 кПа (от 307 до 5 мм рт. ст.) за время 0,3 с.

3.3. Затворы должны быть устойчивыми к циклическому изменению температуры окружающей среды от предельно повышенной до предельно пониженной.

4. ТРЕБОВАНИЯ ТРАНСПОРТАБЕЛЬНОСТИ

Затворы должны быть работоспособны после транспортирования любым видом транспорта на любые расстояния.

5. КОНСТРУКТИВНЫЕ ТРЕБОВАНИЯ

5.1. Габаритные и присоединительные размеры затворов должны соответствовать указанным:

для исполнения 1 – на черт. 1;

для исполнения 2 – на черт. 2;

для исполнения 3 – на черт. 3.

№ изм. № изв.
Инв. № дубликата Инв. № подлинника 5687

Инв. № дубликата		№ изм.												
Инв. № подлинника	5687	№ изв.												

Исполнение 1

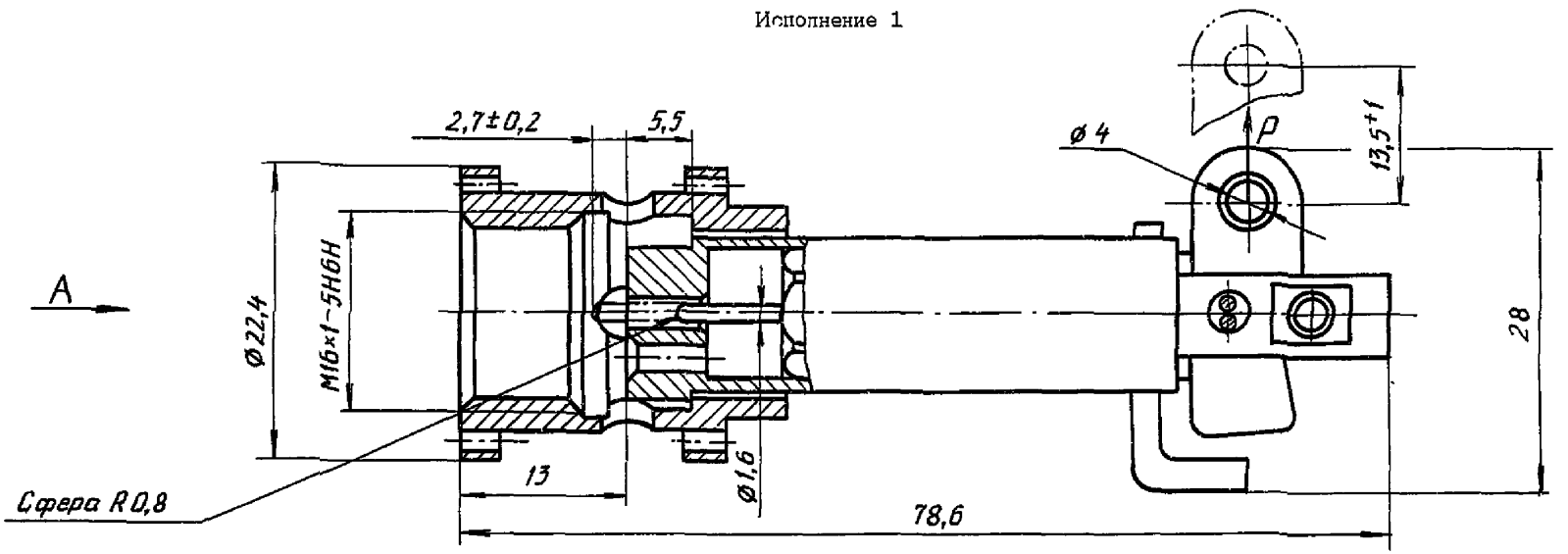

Вид А

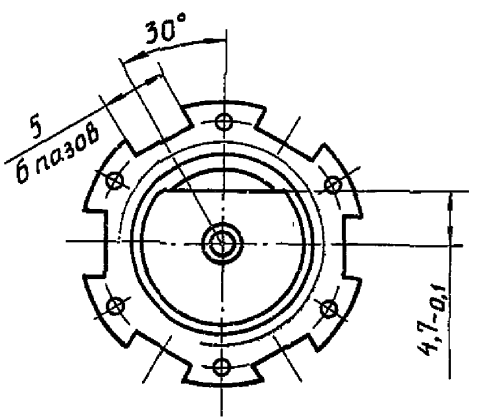

Черт. 1

ОСТ 1 01157-88 С. 5

Исполнение 2

Остальное – см. черт. 1

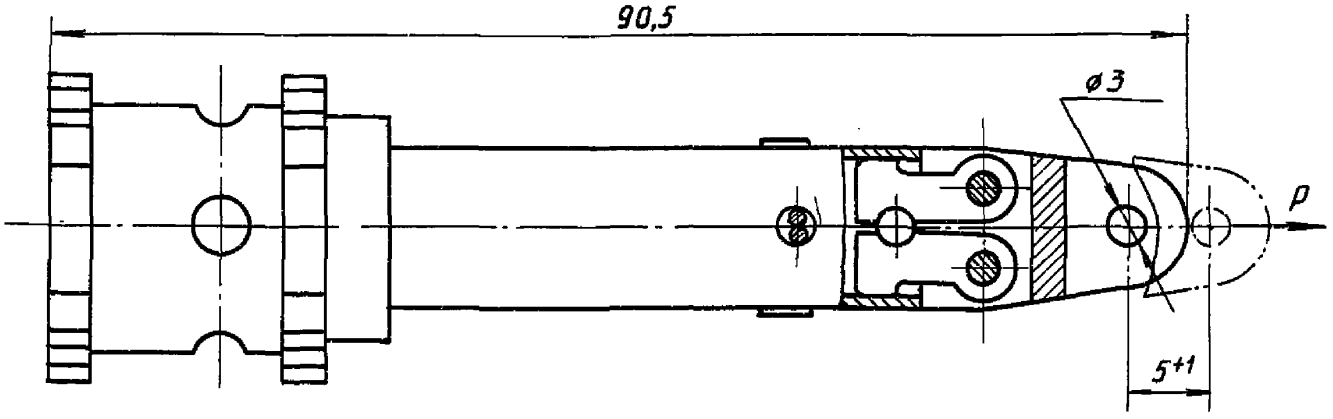

Черт. 2

Исполнение 3

Остальное – см. черт. 1

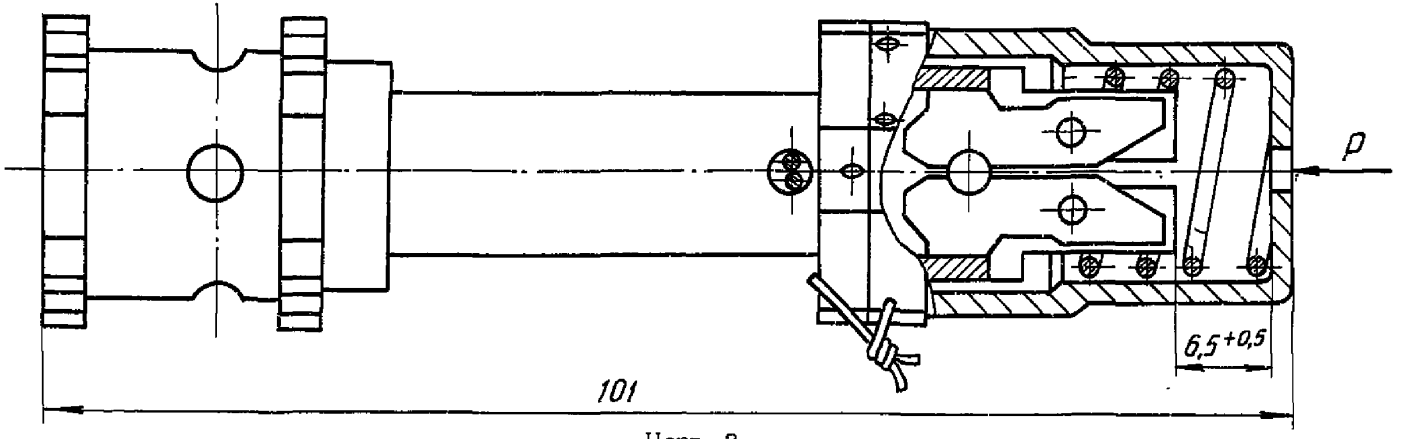

Черт. 3

5.2. Затворы должны сочетаться с патронником, присоединительные размеры которого указаны в приложении.

5.3. Неуказанные предельные отклонения размеров формы и расположения поверхностей – по ОСТ 1 00022-80.

5.4. Масса затворов должна быть не более:

для исполнения 1 – 0,073 кг;

для исполнения 2 – 0,089 кг;

для исполнения 3 – 0,105 кг.

№ изм.
№ изв.
Инв. № дубликата
Инв. № подлинника
5687

ПРИЛОЖЕНИЕ
Обязательное

ПРИСОЕДИНИТЕЛЬНЫЕ РАЗМЕРЫ ПАТРОННИКА

1. Присоединительные размеры патронника должны соответствовать указанным на черт. 4.

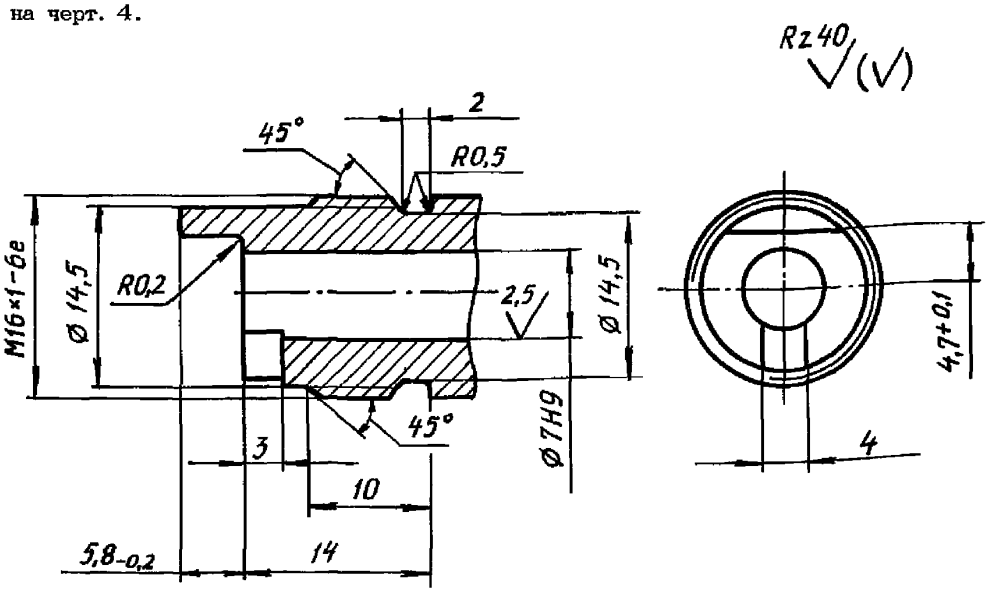

Черт. 4

2. Неуказанные предельные отклонения размеров, формы и расположения поверхностей – по ОСТ 1 00022-80.

№ изм. | № изв.
Инв. № дубликата | Инв. № подлинника | 5687

ИНФОРМАЦИОННЫЕ ДАННЫЕ

1. УТВЕРЖДЕН Министерством

ЗАРЕГИСТРИРОВАН ЦГФСТУ

за № 8416015 от 03.05.88

2. ВВЕДЕН ВПЕРВЫЕ

3. ССЫЛОЧНЫЕ НОРМАТИВНО-ТЕХНИЧЕСКИЕ ДОКУМЕНТЫ

Обозначение НТД, на который дана ссылка	Номер пункта, приложение
ГОСТ 9.048-75	3.1
ОСТ 1 00022-80	5.3, приложение

№ изм. № изв.
Инв. № дубликата
Инв. № подлинника 5687

ЛИСТ РЕГИСТРАЦИИ ИЗМЕНЕНИЙ

Номер изменения	Номер листа (страницы)				Номер документа	Подпись	Дата внесения изм.	Дата введения изм.
	измененного	замененного	нового	аннулированного				

№ дубликата
№ подлинника
5687
gost.e-ecolog.ru