УДК 629.7.046.7

Группа Д15

ОТРАСЛЕВОЙ СТАНДАРТ

ОСТ 1 01151-87

ПАНЕЛИ СЛИВНЫЕ

Общие технические требования

На 19 страницах

ОКП 75 7833

Дата введения 01.07.88

Настоящий стандарт распространяется на сливные панели (далее по тексту – панели), устанавливаемые в системах удаления отбросов.

№ изм. № изв. 5668 Инв. № дубликата Инв. № подлинника

Издание официальное

Перепечатка воспрещена

gost.e-ecolog.ru

1. ТРЕБОВАНИЯ НАЗНАЧЕНИЯ

1.1. Панели предназначены для слива отбросов, промывки и заправки химической жидкостью сливных баков при наземном обслуживании туалетов пассажирских самолетов.

1.2. Панели в зависимости от применяемой системы удаления отбросов могут быть:

1) с применением сливных баков:

– с прямым штуцером слива;

– с угловым штуцером слива;

2) с применением слива из одного унитаза со сливной емкостью;

3) с применением слива из двух унитазов со сливной емкостью.

2. ТРЕБОВАНИЯ НАДЕЖНОСТИ

Показатели надежности и их значения должны соответствовать указанным в табл. 1.

Таблица 1

Наименование показателя	Значение показателя
Назначенный ресурс, ч	30 000
Назначенный срок службы, год	10

3. ТРЕБОВАНИЯ СТОЙКОСТИ К ВНЕШНИМ ВОЗДЕЙСТВИЯМ И ЖИВУЧЕСТИ

Панели должны быть устойчивыми, прочными и стойкими к внешним воздействующим факторам, указанным в табл. 2.

Таблица 2

Внешний воздействующий фактор	Характеристика внешнего воздействующего фактора	Максимальное значение (диапазон) внешнего воздействующего фактора, степень жесткости, предъявляемое требования
Синусоидальная вибрация	Амплитуда ускорения, $м \cdot с^{-2}$ (g)	49,0 (5)
	Амплитуда перемещения, мм	1
	Диапазон частот, Гц	5–300

№ изм | № изв
5668
Инв. № дубликата | Инв. № подлинника

Продолжение табл. 2

Внешний воздействующий фактор	Характеристика внешнего воздействующего фактора	Максимальное значение (диапазон) внешнего воздействующего фактора, степень жесткости, предъявляемое требование
Механический удар многократного действия	Пиковое ударное ускорение, $м \cdot с^{-2}$ (g)	117,6 (12)
	Длительность действия ударного ускорения, мс	20 - 50
	Число ударов	10 000
Атмосферное пониженное давление	Рабочее давление, кПа (мм рт.ст.)	12 (90)
Повышенная температура среды	Рабочая, °С	+60
	Предельная, °С	
Пониженная температура среды	Рабочая, °С	+3
	Предельная, °С	-60
Повышенная влажность	Относительная влажность при температуре +35 °С, %	100

4. ТРЕБОВАНИЯ ТРАНСПОРТАБЕЛЬНОСТИ

Панели должны сохранять работоспособность после транспортирования всеми видами транспорта без ограничения скорости и расстояния в соответствии с правилами перевозки грузов, действующими на транспорте данного вида.

5. КОНСТРУКТИВНЫЕ ТРЕБОВАНИЯ

5.1. Основные размеры панелей должны соответствовать указанным:

1) с прямым штуцером слива - на черт. 1;

2) с угловым штуцером слива - на черт. 2;

3) с применением слива из одного унитаза - на черт. 3;

4) с применением слива из двух унитазов - на черт. 4.

5.2. На лицевой стороне панелей должны быть расположены:

1) штуцера, обеспечивающие слив, промывку и заправку сливных баков;

2) органы управления запорными устройствами, перекрывающими систему;

3) информация, определяющая назначение каждого штуцера.

№ изм. № изв. 5668 Инв. № дубликата Инв. № подлинника

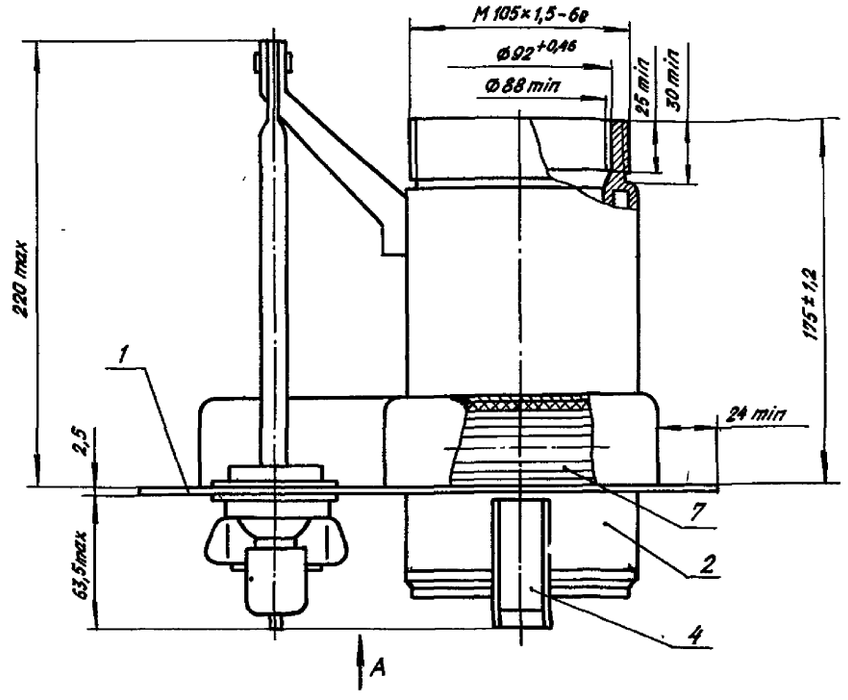

Вид А

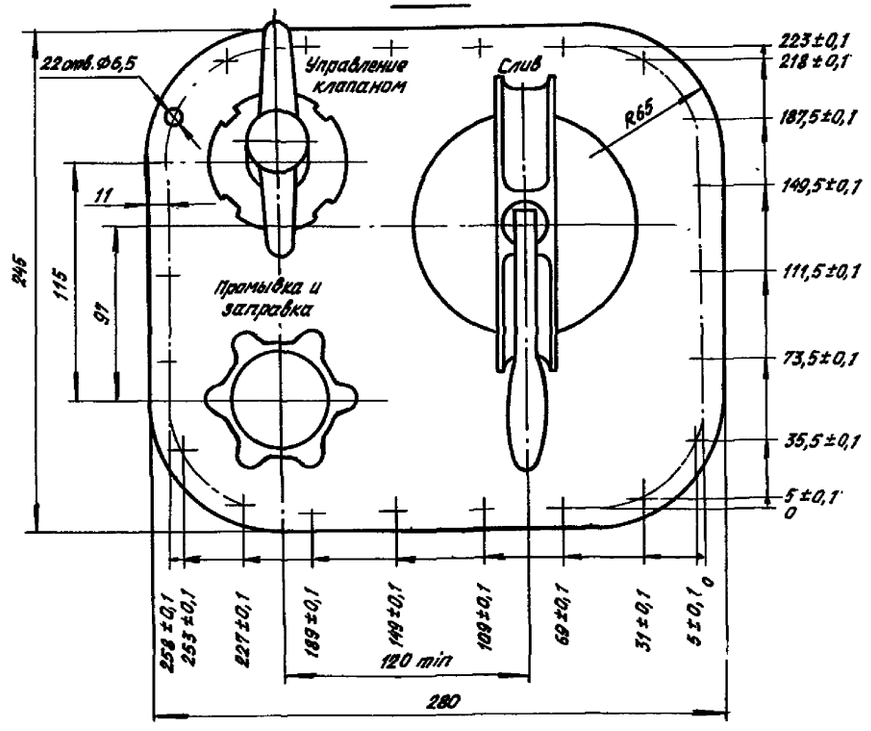

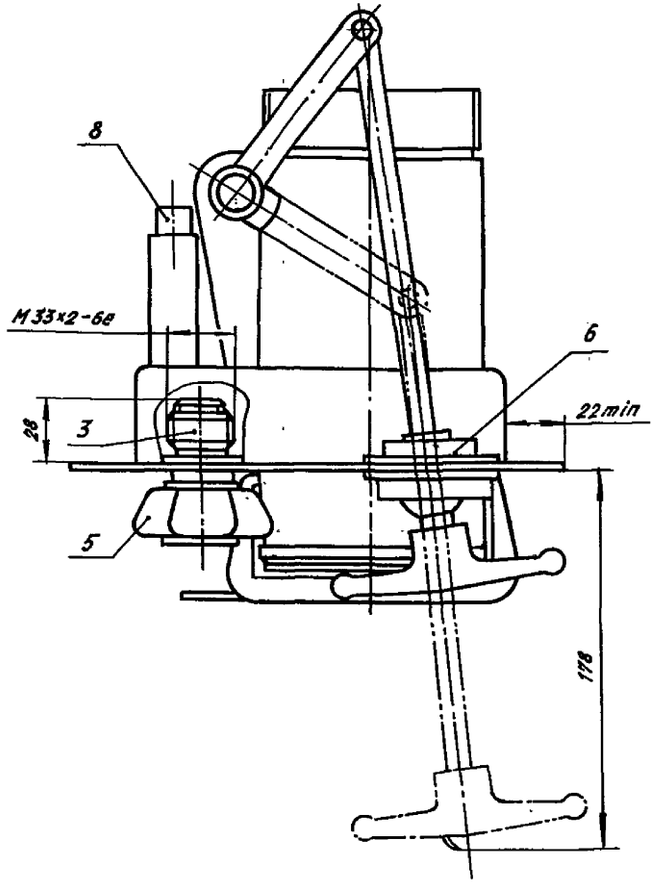

1 – панель; 2 – штуцер слива; 3 – штуцер промывки и заправки; 4 – крышка штуцера слива по ОСТ 1 12917-77; 5 – крышка штуцера промывки и заправки по ОСТ 1 10795-72; 6 – механизм управления клапаном слива; 7 – электронагреватель; 8 – электрический соединитель

Черт. 1

№ изм. № изв. 5668 Инв. № дубликата Инв. № подлинника

Остальное - см. черт. 1

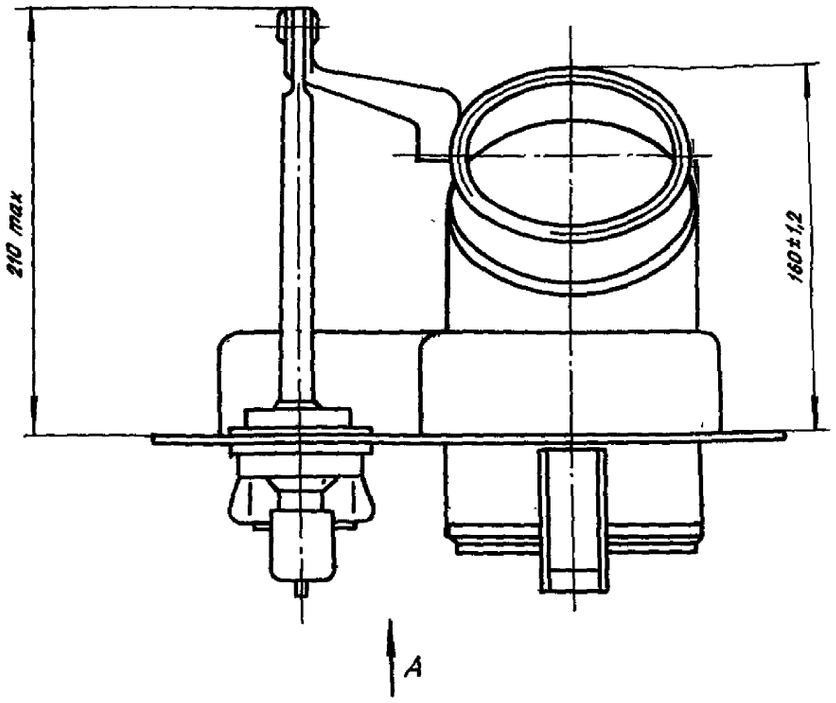

Вид А

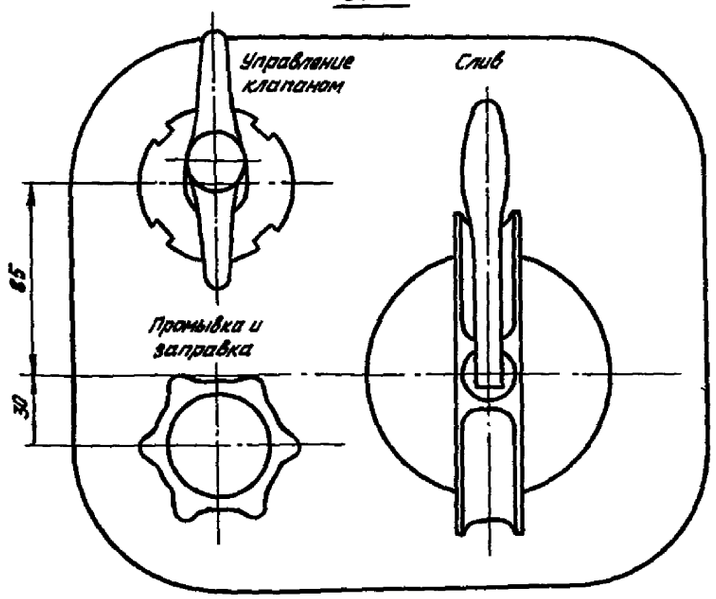

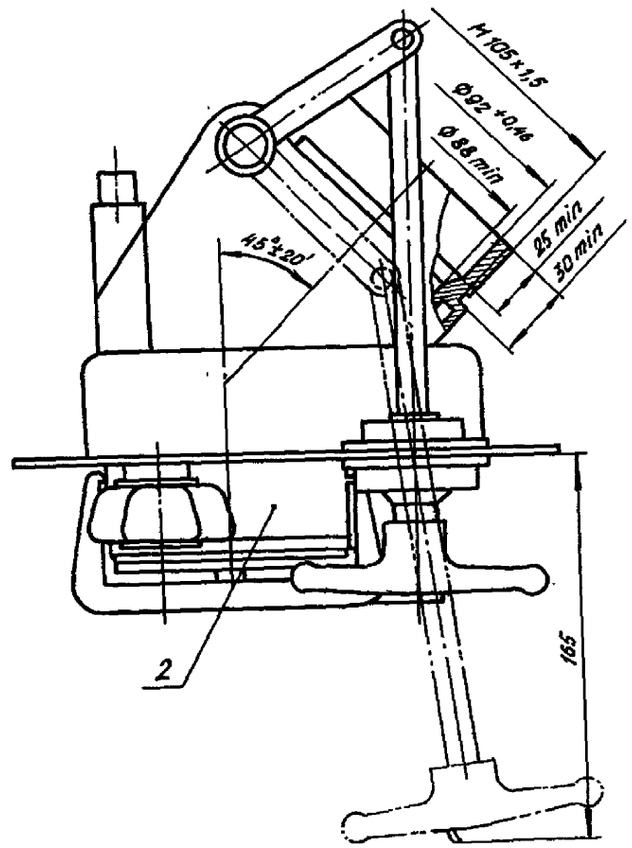

2 - штуцер слива

Черт. 2

Инв. № дубликата
Инв. № подлинника
5668
Взам. инв. №
№ изм.

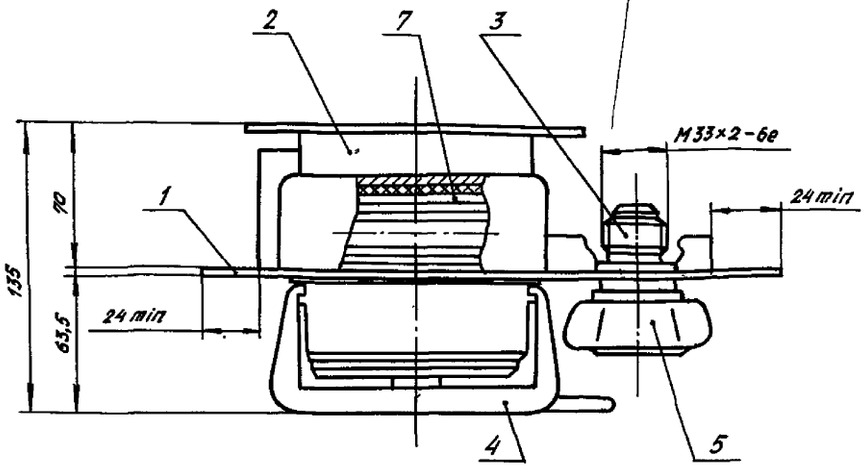

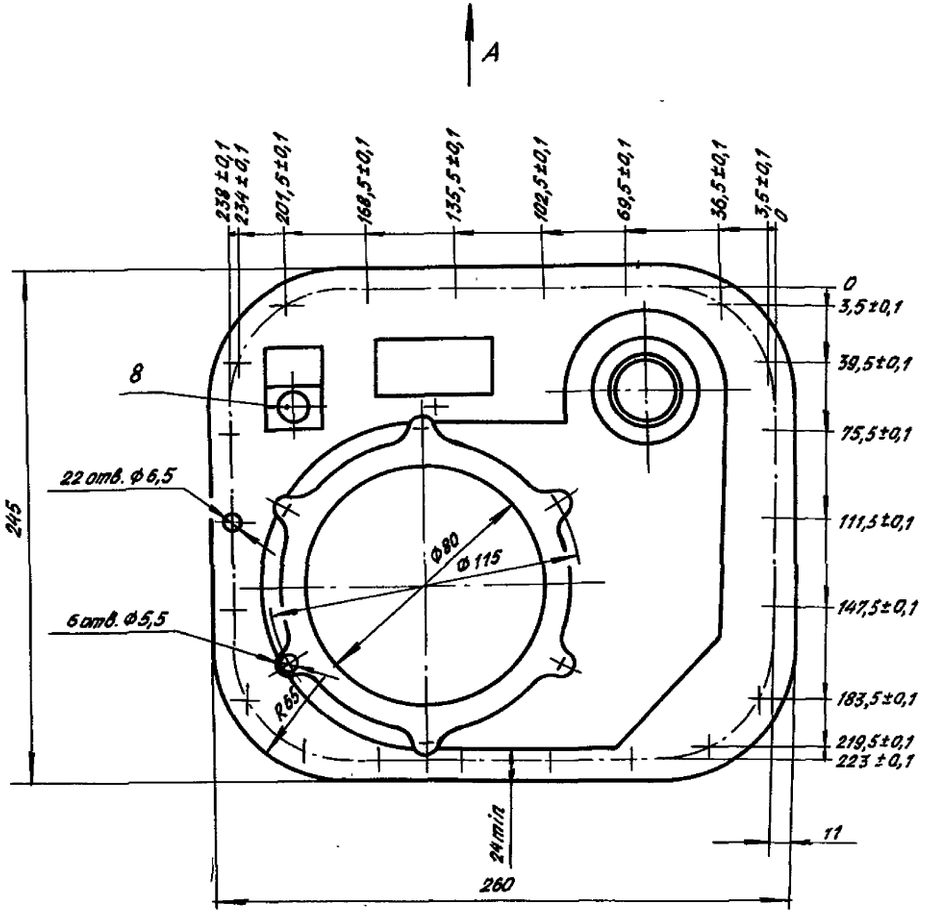

Вид А

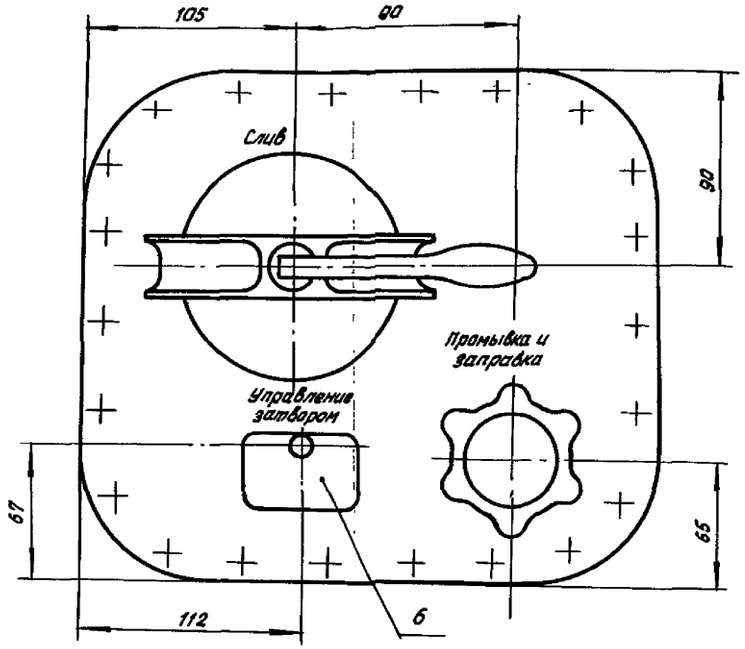

1 – панель; 2 – штуцер слива; 3 – штуцер промывки и заправки; 4 – крышка штуцера слива по ОСТ 1 12917-77; 5 – крышка штуцера промывки и заправки по ОСТ 1 10795-72; 6 – блок управления затвором; 7 – электронагреватель; 8 – электрический соединитель

Черт. 3

№ изм. № изв.
Инв. № дубликата
Инв. № подлинника
5668

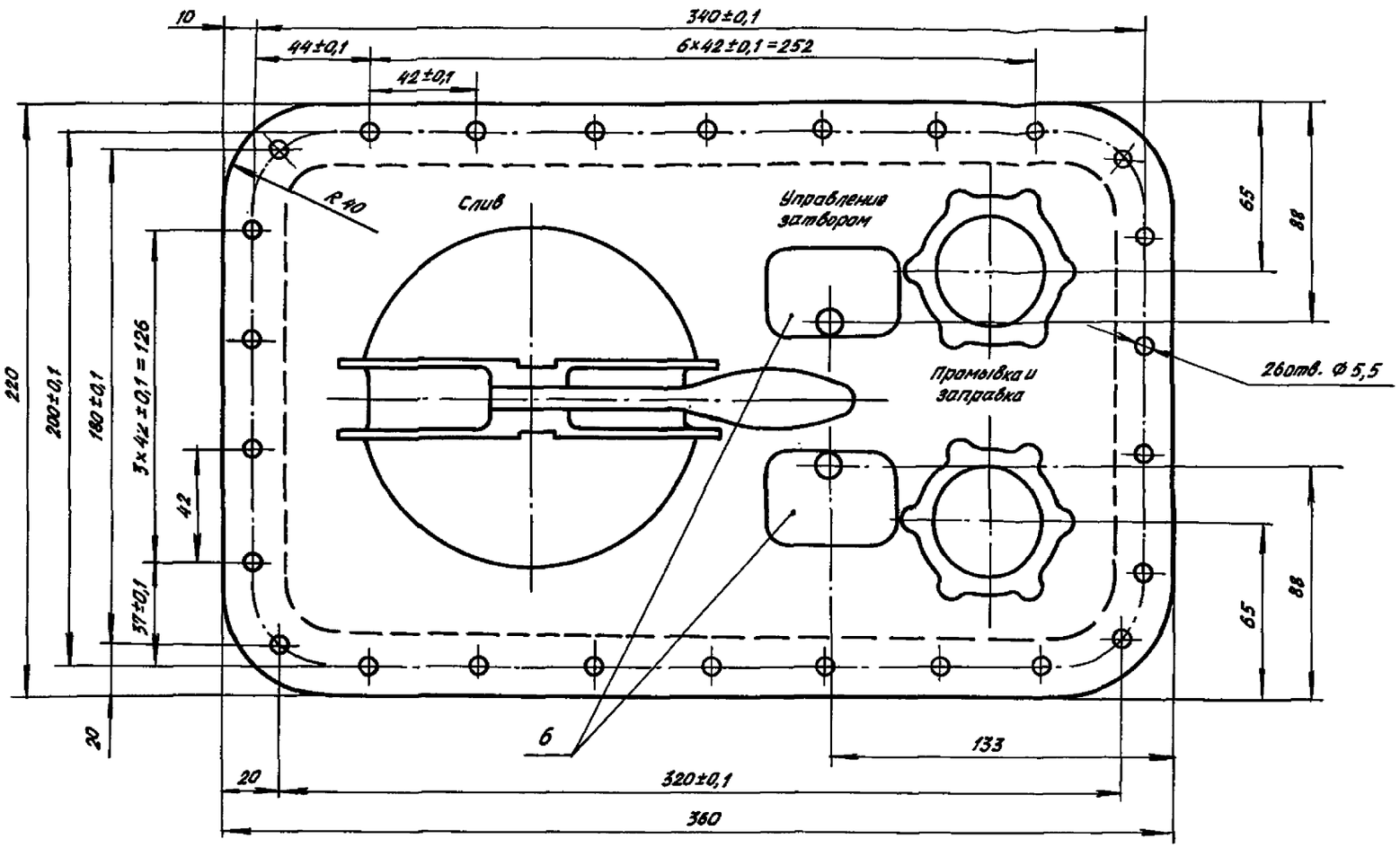

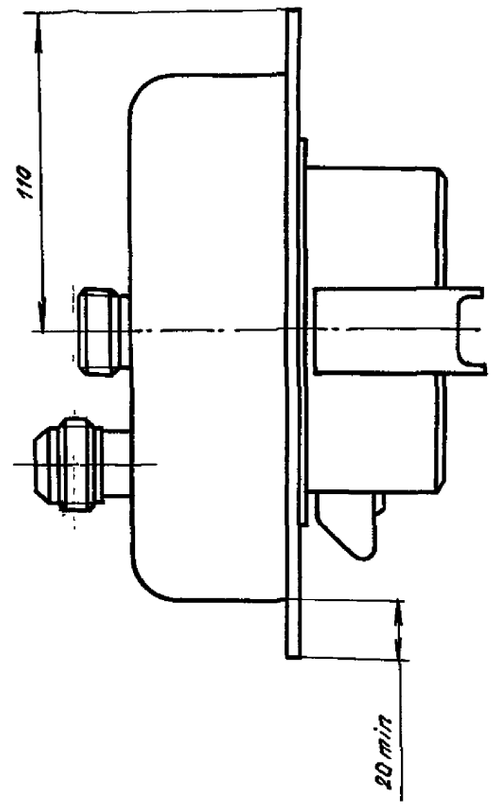

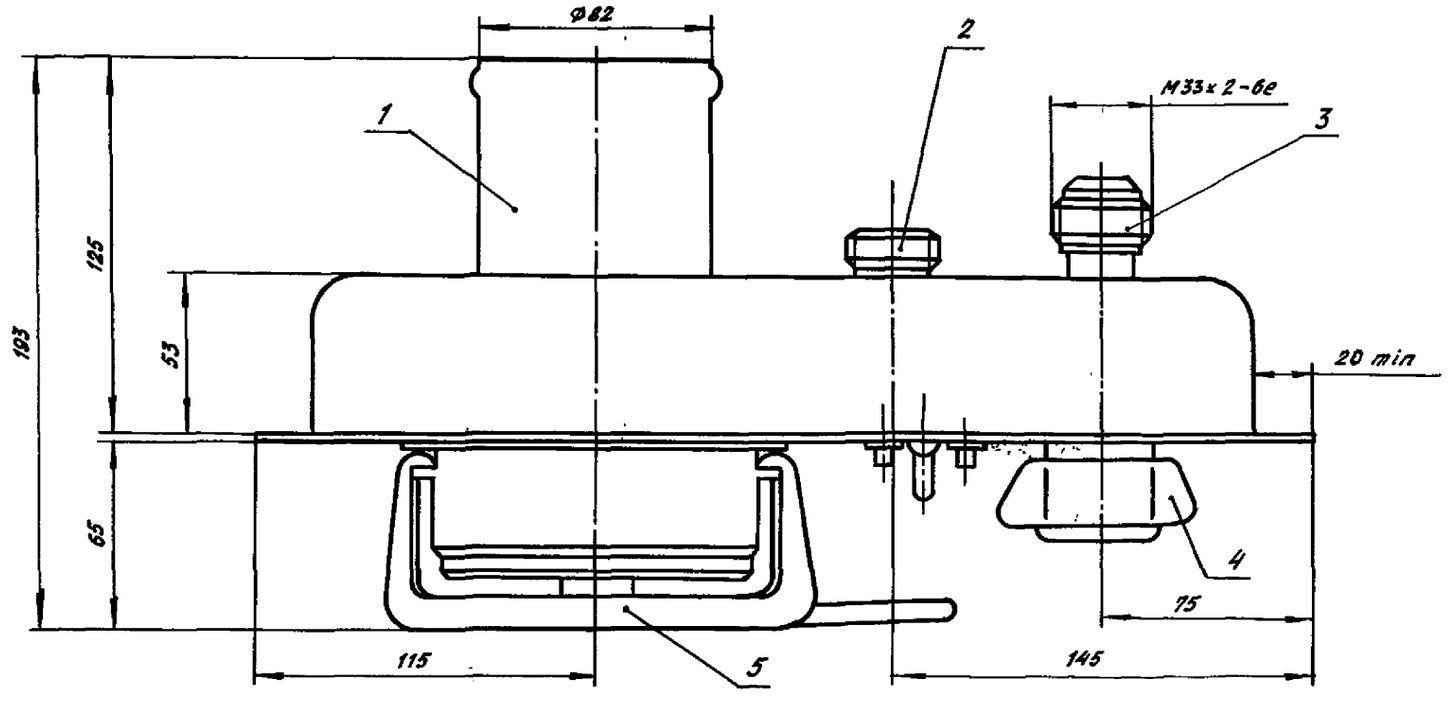

1 – штуцер слива; 2 – электрический соединитель; 3 – штуцер заправки и промывки; 4 – крышка штуцера промывки и заправки по ОСТ 1 10795-72; 5 – крышка штуцера слива по ОСТ 1 12917-77; 6 – блок управления затвором

Черт. 4

Инв. № дубликата | Инв. № подлинника | 5668 | № изм. | № изв.

5.3. Штуцера должны быть закрыты герметичными крышками. Крышки должны иметь подвижное закрепление, исключающее возможность утери их в процессе обслуживания на земле.

5.4. Конструкция панелей должна обеспечивать сохранность элементов сигнализации работы системы слива при наземном обслуживании.

5.5. Панели должны иметь электрообогрев с автоматическим регулированием, обеспечивающим в полете температуру на поверхности штуцеров не ниже плюс 3 °С при температуре наружного воздуха не ниже минус 60 °С.

5.6. Питание силовых цепей панелей – от системы электроснабжения переменного однофазного тока постоянной частоты напряжением (115^{+4}_{-7}) В, частотой (400 ± 20) Гц.

5.7. Питание цепей управления панелей – от системы электроснабжения постоянного тока напряжением $(27^{+2,4}_{-3,0})$ В.

5.8. Потребляемая мощность:

– переменного однофазного тока – не более 350 В·А;

– постоянного тока – не более 50 Вт.

5.9. Качество электроэнергии и требования к панелям, как к приемникам электроэнергии категории 3 – по ГОСТ 19705-81.

5.10. Время выхода панелей на рабочий температурный режим (плюс 3 °С при температуре наружного воздуха не ниже минус 60 °С) должно быть не более 20 мин.

5.11. Масса панелей:

– с прямым штуцером – не более 3,8 кг;

– с угловым штуцером – не более 3,7 кг;

– слива из одного унитаза – не более 3,2 кг;

– слива из двух унитазов – не более 4,5 кг.

5.12. Неуказанные предельные отклонения размеров, формы и расположения поверхностей панелей – по ОСТ 1 00022-80.

5.13. Присоединительные размеры штуцеров должны соответствовать:

1) на лицевой стороне панелей:

– слива отходов – 2 ГОСТ 12809-80;

– промывки и заправки химической жидкостью – 1 ГОСТ 12809-80;

2) со стороны подсоединения к магистрали слива:

– штуцера промывки и заправки – ГОСТ 13955-74.

5.14. Рабочая среда – смесь мочи, экскрементов, химической жидкости, ваты, туалетной бумаги и кусков ткани.

5.15. Герметичность панелей – группа 1-8 – ОСТ 1 00128-74.

№ изм. | № изв.
Инв. № дубликата | Инв. № подлинника | 5668

ИНФОРМАЦИОННЫЕ ДАННЫЕ

1 УТВЕРЖДЕН Министерством

ЗАРЕГИСТРИРОВАН ЦГФСТУ
за № 8409385 от 14 декабря 1987 г

2 ВЗАМЕН ОСТ 1 03629-73, ОСТ 1 03937-79

3 ССЫЛОЧНЫЕ НОРМАТИВНО-ТЕХНИЧЕСКИЕ ДОКУМЕНТЫ

Обозначение НТД на который дана ссылка	Номер пункта
ГОСТ 12809-80	5 13
ГОСТ 13955-74	5 13
ГОСТ 19705-81	5 9
ОСТ 1 00022-80	5 12
ОСТ 1 00128-74	5 15
ОСТ 1 10795-72	5 1
ОСТ 1 12917-77	5 1

N изм
N изв
5668
Инв. № дубликата
Инв. № подлинника
gost.e-ecolog.ru