ТИПОВОЙ ПРОЕКТ

ТП 294-8-34.92

ФИЗКУЛЬТУРНО-ОЗДОРОВИТЕЛЬНЫЙ ЦЕНТР (СО СТЕНАМИ ИЗ КИРПИЧА)

АЛЬБОМ V

СТРОИТЕЛЬНЫЕ ИЗДЕЛИЯ

25343-07

Отпускная цена на момент реализации по накладной

ПРИВЯЗАН

ИНВ.№

gost.e-ecolog.ru

ТИПОВОЙ ПРОЕКТ

ТП 294-8-34.92

ФИЗКУЛЬТУРНО-ОЗДОРОВИТЕЛЬНЫЙ ЦЕНТР (СО СТЕНАМИ ИЗ КИРПИЧА)

АЛЬБОМ V

СОСТАВ ПРОЕКТА

АЛЬБОМ 0	МАТЕРИАЛЫ ДЛЯ ПРИВЯЗКИ И ЧЕРТЕЖИ НУЛЕВОГО ЦИКЛА
АЛЬБОМ I	АРХИТЕКТУРНЫЕ И ТЕХНОЛОГИЧЕСКИЕ ЧЕРТЕЖИ НАДЗЕМНОЙ ЧАСТИ ЗДАНИЯ.
АЛЬБОМ II	КОНСТРУКТИВНЫЕ ЧЕРТЕЖИ НАДЗЕМНОЙ ЧАСТИ ЗДАНИЯ И АЛЮМИНИЕВЫЕ ВИТРАЖИ.
АЛЬБОМ III	
часть 1	ОТОПЛЕНИЕ И ВЕНТИЛЯЦИЯ. ВНУТРЕННИЕ ВОДОПРОВОД И КАНАЛИЗАЦИЯ стр.1÷60
часть 2	ЭЛЕКТРООБОРУДОВАНИЕ. АВТОМАТИЗАЦИЯ ОТОПИТЕЛЬНЫХ И ВЕНТИЛЯЦИОННЫХ СИСТЕМ. СВЯЗЬ И СИГНАЛИЗАЦИЯ. ПОЖАРНАЯ СИГНАЛИЗАЦИЯ. стр61÷132
АЛЬБОМ IV	ЗАДАНИЕ ЗАВОДУ ИЗГОТОВИТЕЛЮ НА ЩИТЫ АВТОМАТИЗАЦИИ.
АЛЬБОМ V	СТРОИТЕЛЬНЫЕ ИЗДЕЛИЯ
АЛЬБОМ VI	СПЕЦИФИКАЦИИ ОБОРУДОВАНИЯ.
АЛЬБОМ VII	ВЕДОМОСТИ ПОТРЕБНОСТИ В МАТЕРИАЛАХ.
АЛЬБОМ VIII	СМЕТЫ В ДВУХ ЧАСТЯХ. Часть I стр.1÷194. Часть II стр.195÷392.

ПРИМЕНЕННЫЕ ТИПОВЫЕ ПРОЕКТЫ

284-4-48 БАНЯ СУХОГО ЖАРА (ВСТРОЕННАЯ)

ПРОЕКТ УТВЕРЖДЕН ГОСКОМАРХИТЕКТУРЫ
ПРИКАЗ 262 ОТ 26 ДЕКАБРЯ 1990 ГОДА
РАБОЧАЯ ДОКУМЕНТАЦИЯ ВВЕДЕНА В ДЕЙСТВИЕ МГПИП "СПОРТПРОЕКТ-1"
ПРИКАЗ №30 от 22 апреля 1992 г.

РАЗРАБОТАН МГПИП "СПОРТПРОЕКТ-1"
ГЛАВНЫЙ ИНЖЕНЕР ПРЕДПРИЯТИЯ МАВРИН Д.А.
ГЛАВНЫЙ АРХИТЕКТОР ПРОЕКТА СМИРНОВ Н.С.

				ПРИВЯЗАН	
ИНВ.No					

Содержание альбома

Обозначение	Наименование	Стр.
	Содержание альбома	2, 3
00.00-ТУ	Технические условия	4
КЖИ-01.00	Балки металлические БМ-1; БМ-2	5
КЖИ-01.02	Балка металлическая БМ-3	6
КЖИ-01.03	Балка металлическая БМ-4	7
КЖИ-02.00	Изделие металлическое ИМ-1	8
КЖИ-03.00	Каркасы КРв-1; КРв-2; КРв-3; КРв-4; КРв-5; КРв-6	9
КЖИ-03.06	Каркас КРв-7	10
КЖИ-03.07	Каркас КРв-8	10
КЖИ-03.08	Каркасы КРв-9; КРв-10; КРв-11; КРв-12 КРв-17; КРв-18	11
КЖИ-03.14	Каркасы КРв-13; КРв-16	12
КЖИ-03.16	Каркасы КРв-14; КРв-15	12
КЖИ-03.18	Каркасы КРв-19; КРв-20	13
КЖИ-03.20	Каркасы КРв-21; КРв-22	13
КЖИ-03.22	Каркасы КРв-24; КРв-25	14
КЖИ-03.24	Каркас КРв-23	14
КЖИ-03.25	Каркас плоский КР-1÷КР-3; КР-13	15
КЖИ-03.29	Каркас плоский КР-5; КР-12; КР-17; КР-8	16
КЖИ-03.33	Каркас плоский КР-4; КР-6	17
КЖИ-03.35	Каркас плоский КР-9; КР-11	17
КЖИ-03.37	Каркас плоский КР-10; КР-14; КР-15	18
КЖИ-03.40	Каркасы КРф-1; КРф-2; КРф-3; КРф-4	19
КЖИ-03.44	Каркасы КРф-5; КРф-6	20
КЖИ-03.46	Каркас КРф-7	20
КЖИ-03.47	Каркас КРф-8	21

Обозначение	Наименование	Стр.
КЖИ-04.08	Рамка РМ-9	21
КЖИ-04.01	Рамка обрамляющая РМ-2	22
КЖИ-04.02	Рамка обрамляющая РМ-3	22
КЖИ-04.07	Рамка обрамляющая РМ-8	23
КЖИ-04.03	Рамка обрамляющая РМ-4	23
КЖИ-04.04	Рамка обрамляющая РМ-5	24
КЖИ-04.05	Рамка обрамляющая РМ-6	24
КЖИ-04.06	Рамка обрамляющая РМ-7	25
КЖИ-05.00	Анкер А-1; А-2; А-3	26
КЖИ-06.00	Закладная деталь ЗД-1	27
КЖИ-06.05	Закладная деталь ЗД-6	28
КЖИ-06.01	Закладная деталь ЗД-2	28
КЖИ-06.02	Закладная деталь ЗД-3	29
КЖИ-06.03	Закладная деталь ЗД-4	30
КЖИ-06.07	Закладная деталь ЗД-8	30
КЖИ-06.04	Закладная деталь ЗД-5	31
КЖИ-06.08	Закладная деталь ЗД-9	31
КЖИ-06.06	Закладная деталь ЗД-7	32
КЖИ-06.09	Закладная деталь ЗД-10	33
КЖИ-06.10	Закладная деталь ЗД-11	33
КЖИ-06.11	Закладная деталь ЗД-12	34
КЖИ-06.12	Закладная деталь ЗД-13	34
КЖИ-06.13	Закладная деталь ЗД-14	35
КЖИ-06.14	Закладная деталь ЗД-15	35
КЖИ-06.15	Закладная деталь ЗД-16	36

Инв. № подл. | Подпись и дата | Взам. инв. №

Обозначение	Наименование	Стр.
КЖИ-04.09	Рамка РМ-11	37
КЖИ-06.16	Закладная деталь ЗД-17	37
КЖИ-06.17	Закладная деталь ЗД-18 т/н	38
КЖИ-06.18	Закладная деталь ЗД-19	39
КЖИ-07.00	Крышка ЛК-1	39
КЖИ-06.19	Закладная деталь ЗД-20	40
КЖИ-07.01	Металлическая деталь МД-1	40
КЖИ-08.00	Стремянка ЛП-1	41
КЖИ-08.01	Стремянка ЛП-2	42
КЖИ-08.02	Стремянка ЛП-3	43
КЖИ-08.03	Лестница ЛМ-1	44
КЖИ-08.04	Лестница ЛМ-2	45
КЖИ-09.00	Жалюзийная решетка МЖР-1	46
КЖИ-09.01	Решетка МР1	47
КЖИ-09.02	Решетка МР2	47
КЖИ-09.03	Решетка МР3	48
КЖИ-09.04	Решетка МР4	48
КЖИ-09.05	Решетка МР5	49
КЖИ-09.06	Решетка МР6	49
КЖИ-10.00	Каскад К1	50
КЖИ-11.00	Поручень МП1	51
КЖИ-11.01	Поручень МП2	51
КЖИ-11.02	Поручень МП3	52
КЖИ-11.03	Поручень МП4	52

Обозначение	Наименование	Стр
КЖИ-11.04	Поручень МП5	53
КЖИ-11.05	Поручень МП6	53
КЖИ-11.06	Поручень МП7	54
КЖИ-04.00	Рамка РМ1	54
КЖИ-12.00	Лотковый элемент ЛС1	55
КЖИ-12.01	Лотковый элемент ЛС2	56
КЖИ-12.02	Лотковый элемент ЛС3	57
КЖИ-12.03	Лотковый элемент ЛС4	58
КЖИ-12.04	Лотковый элемент ЛС5	59
КЖИ-12.05	Лотковый элемент ЛС6т/ЛС6н	60
КЖИ-01.04	Балка металлическая БМ-5	61
КЖИ-01.05	Балка металлическая БМ-6	62
КЖИ-06.20	Деталь закладная ЗД-21	63
КЖИ-06.23	Детали закладные ЗД-24; ЗД-25	63
КЖИ-06.21	Деталь закладная ЗД-22	64
КЖИ-06.22	Деталь закладная ЗД-23	(64)

Инв. № подл. | Подпись и дата | Взам. инв. №

Альбом V

Арматурные изделия для железобетонных конструкций выполнять в соответствии с требованиями СНиП 3.09.01-85

Крестообразные соединения арматуры (сетки и каркасы) выполнять контактной точечной сваркой по ГОСТ 14098-85.

Испытание контрольных образцов выполнять в соответствии с требованиями ГОСТа 10922-75.

Материалы для изготовления изделий должны применяться в строгом соответствии с чертежами.

Наружная поверхность изделий не должна иметь заусениц и ржавчины, погнутостей. Швы сварных соединений должны быть гладкими и иметь плавный переход к основному металлу.

Неровности, наплывы и набрызги при сварке не должны превышать 1мм. Наплавленный металл должен быть плотным по всей длине шва, не иметь трещин, шлаковых включений, поверхностных пор.

Сварку стальных элементов производить по ГОСТ 5264-80 электродами типа Э42 или Э42А ГОСТ 9467-75*

Приварка анкеров к пластинам в тавр выполнять под слоем флюса без присадочного электродного материала в соответствии с ГОСТ 14098-85.

Анкеры рекомендуется отрезать на прессножницах с величиной скоса не более 2* мм на 10 мм диаметра.

Все закладные детали должны иметь металлизированное антикоррозийное покрытие в соответствии с требованиями СНиП 2.03.11-85 „Защита строительных конструкций от коррозии."

Инв. № под. | Подпись и дата | Взам. инв. №

			ТП 294-8-34.92	00.00-ТУ	
ГИП	Каледина				
Зав. гр.	Маргулия		Технические условия	Стад. Р	Лист	Листов 1
Иннжен.	Платова			МГПИП СПОРТПРОЕКТ-1	
Провер.	Шепилова				
Н. конт.	Михеев				

Альбом V

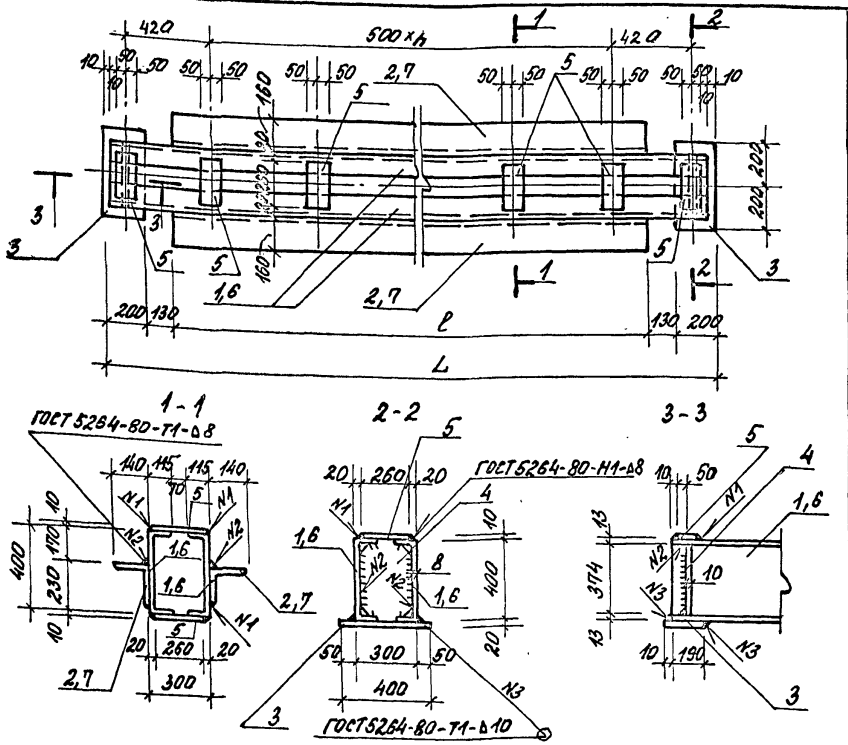

Форм.	Зона	Поз.	Обозначение	Наименование	Кол	Примеч
			КЖИ-01.00	Балка металлическая БМ-1		
				Документация		
			294-8-34.92 00.00-ТУ	Технические условия	Х	
				Детали		
БЧ		1		Швеллер 40 ГОСТ 8240-89 ℓ=5360 Вст3кп2 ГОСТ 535-88	2	287,8кг
БЧ		2		Уголок 140×10 ГОСТ 8509-86* Вст3кп2 ГОСТ 535-88		
				ℓ=5320	2	114,38кг
БЧ		3		Полоса 20×200 ГОСТ 103-76* Вст3кп2 ГОСТ 535-88		
				ℓ=400	2	12,56кг
БЧ		4		Лист 10×284 ГОСТ 19903-74* С 235 ГОСТ 27772-88		
				ℓ=374	2	8,34кг
БЧ		5		Полоса 10×100 ГОСТ 103-76* Вст3кп2 ГОСТ 535-88 ℓ=260	13	2,04кг
			КЖИ-01.01	Балка металлическая БМ-2		
				Документация		
			294-8-34.92 00.00-ТУ	Технические условия	Х	
				Детали		
БЧ		6		Швеллер 40 ГОСТ 8240-89 ℓ=2350 Вст3кп2 ГОСТ 535-88	2	142,97кг
БЧ		7		Уголок 140×10 ГОСТ 8509-86* ℓ=2320 Вст3кп2 ГОСТ 535-88	2	49,88кг
БЧ		8		Полоса 20×200 ГОСТ 103-76* ℓ=400 Вст3кп2 ГОСТ 535-88	2	12,56кг
БЧ		4		Лист 10×284 ГОСТ 19903-74* ℓ=374 С 235 ГОСТ 27772-88	2	8,34кг
БЧ		5		Полоса 10×100 ГОСТ 103-76* ℓ=260 Вст3кп2 ГОСТ 535-88	7	2,04кг

Обозначение	Марка	Размеры, мм L	ℓ		n	Масса, кг
КЖИ 01.00	БМ-1	5980	5320		10	872,7
КЖИ 01.01	БМ-2	2980	2320		4	441,8

ГИП	Каледина	
Зав. гр.	Морозова	
Разраб.	Морозова	
Провер.	Каледина	
Н. контр.	Рондарева	

ТП 294-8-34.92 КЖИ-01.00

Балки металлические БМ-1; БМ-2

Стадия	Масса	Масштаб
Р	см. табл.	Б/м
Лист	Листов 1	

МГПИП СПОРТПРОЕКТ-1

Инв. № подл. | Подпись и дата | Взам. инв. №

Копировал: 25343-07 6 Формат: А3

Альбом V

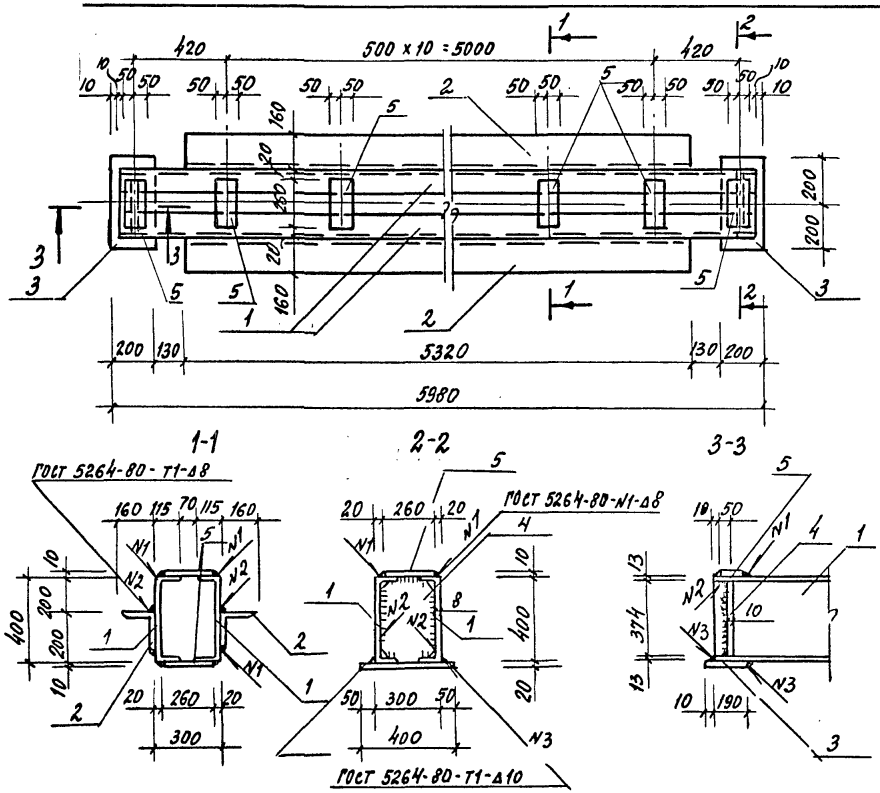

Формат	Зона	Поз.	Обозначение	Наименование	Кол.	Примечание
				Документация		
			294-8-34.92 ОО.ОО-ТУ	Технические условия	X	
				Детали		
Б.Ч		1		Швеллер 40 ГОСТ 8240-89 ℓ=5960	2	287.87кг
Б.Ч		2		Уголок 160х10 ГОСТ 8509-86 / Ст3 кп2 ГОСТ 535-88		
				ℓ=5320	2	131.4кг
Б.Ч		3		Полоса 20х200 ГОСТ 103-76* / Ст3 кп2 ГОСТ 535-88		
				ℓ=400	2	12.56кг
Б.Ч		4		Лист 10х284 ГОСТ 19903-74* / С235 ГОСТ 535-88		
				ℓ=374	2	8.34кг
Б.Ч		5		Полоса 10х100 ГОСТ 103-76* / Ст3 кп2 ГОСТ 535-88		
				ℓ=260	13	2.04кг

ГИП	Каледнна	
Зав.гр.инж.	Морозова	
Разраб.	Морозова	
Провер.	Каледнна	
Н.контр.	Рондарева	

ТП 294-8-34.92 КЖИ-01.02

Балка металлическая БМ-3

Стадия	Масса	Масштаб
Р	906.8	Б.М.
Лист	Листов 1	

МГПИП Спортпроект-1

Инв.№ подл. | Подпись и дата | Взам. инв.№

Альбом V

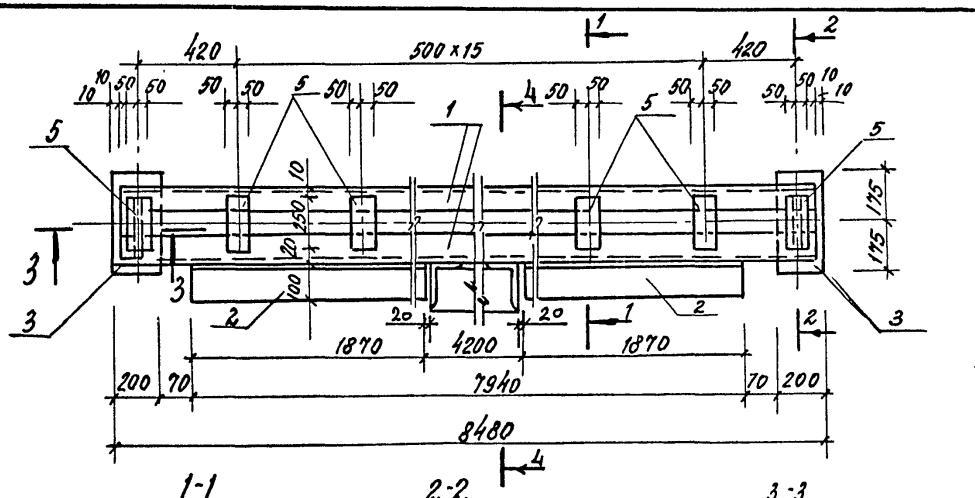

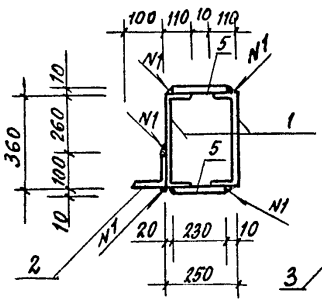

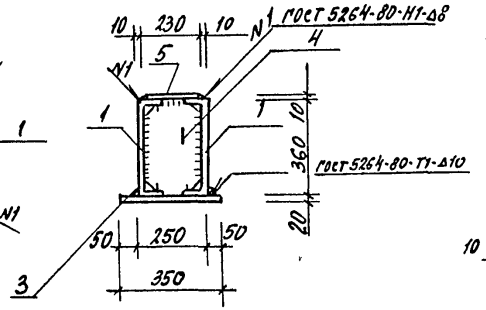

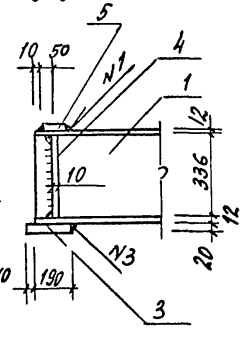

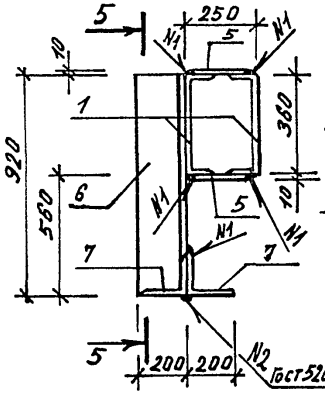

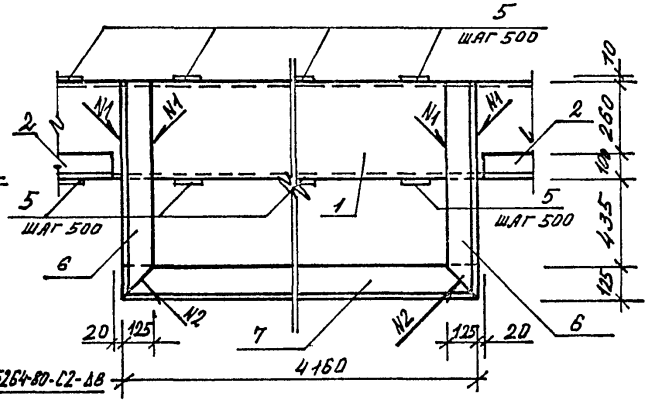

Формат	Зона	Поз.	Обозначение	Наименование	Кол.	Примечание
				Документация		
			294-8-34.92 ОО.ОО-ТУ	Технические условия	Х	
				Детали		
Б.Ч.		1		Швеллер 36 ГОСТ 8240-89 ℓ=8460	2	354.5кг
Б.У.		2		Уголок 100×8 ГОСТ 8509-86 / Ст3 кп2 ГОСТ 535-88		
				ℓ=1850	2	22,57кг
Б.Ч.		3		Полоса 20×200 ГОСТ 103-76* / Ст 3 кп2 ГОСТ 535-88		
				ℓ=350	2	10.99кг
Б.Ч		4		Лист 10 х 234 ГОСТ 19903-74* / С 235 ГОСТ 27772-88		
				ℓ=334	2	6.18кг
Б.Ч		5		Полоса 10 х 100 ГОСТ 103-76* / Ст 3 кп2 ГОСТ 535-88		
				ℓ=230	36	1.81кг
				Уголок 200×125×11 ГОСТ 8510-86* / Ст 3 кп 2 ГОС 535-79*		
Б.Ч.		6		ℓ = 920	2	25,21кг
Б.Ч.		7		ℓ = 4160	2	113,38кг

ГИП	Каледина		ТП 294-8-34.92 КЖИ-01.03
Зав.гр.ин.	Морозова		Балка металлическая БМ-4
Разраб.	Морозова		Стадия: Р; Масса: 1131,1; Масштаб: Б.М.
Провер.	Каледина		Лист; Листов 1
Н.контр.	Бондарева		МГПИ СПОРТПРОЕКТ-1

Копировал 25343-07 8 Формат А3

Взам.инв.№ | Подпись и дата | Инв.№подл.

Альбом V

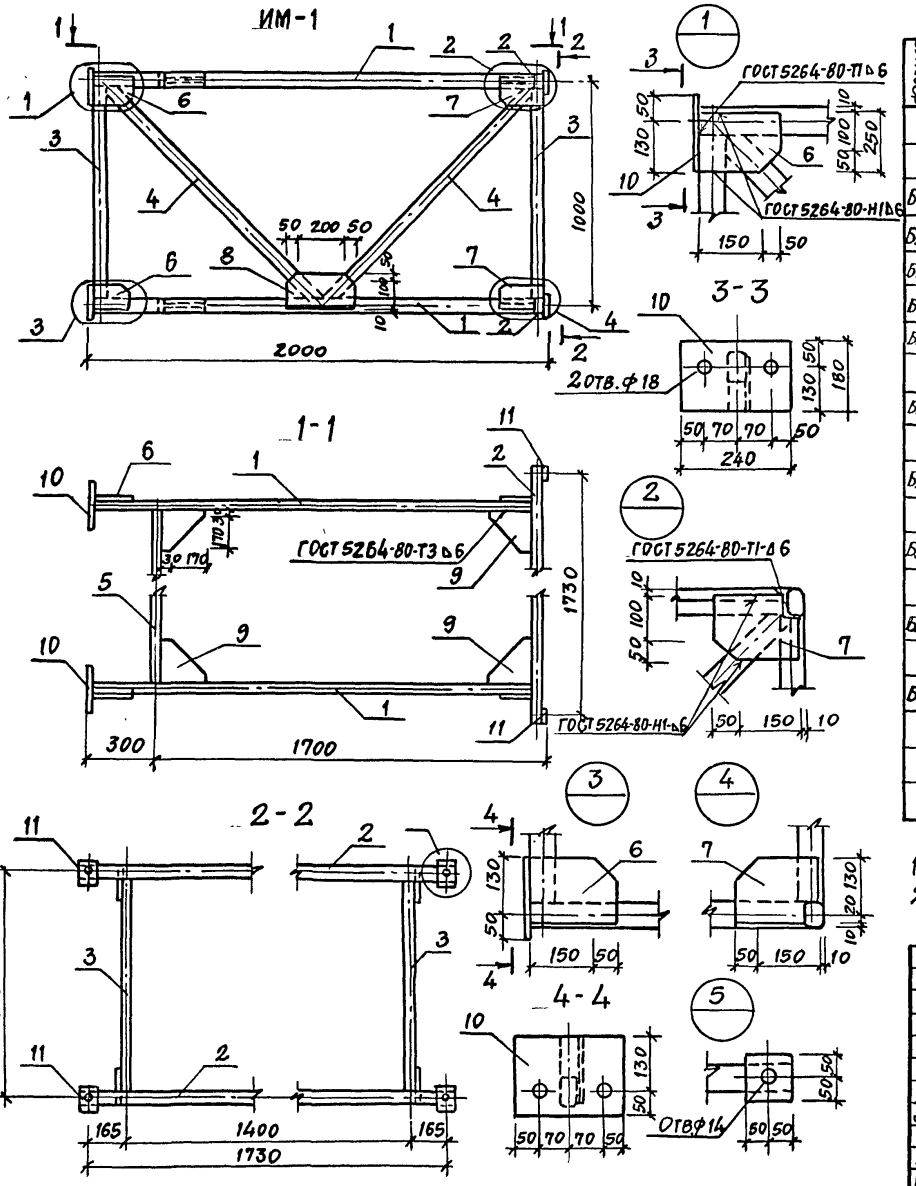

Формат	Зона	Позиц.	Обозначение	Наименование	Кол.	Примеч.
				ДЕТАЛИ		
				Тр. 60×40×4 ГОСТ 8645-68* / С235 ГОСТ 27772-88		
БЧ		1		L=1980	4	11,42 кг
БЧ		2		L=1830	2	10,56 кг
БЧ		3		L=940	4	5,42 кг
БЧ		4		L=1350	4	7,79 кг
БЧ		5		L=960	2	5,54 кг
				Полоса Б 8×150 ГОСТ 103-76* / С235 ГОСТ 27772-88		
БЧ		6		L=200	4	1,88 кг
				Полоса Б 8×150 ГОСТ 103-76* / С235 ГОСТ 27772-88		
БЧ		7		L=200	4	1,88 кг
				Полоса Б 8×150 ГОСТ 103-76* / С235 ГОСТ 27772-88		
БЧ		8		L=300	2	2,83 кг
				Полоса Б 8×200 ГОСТ 103-76* / С235 ГОСТ 27772-88		
БЧ		9		L=200	8	2,51 кг
				Полоса Б 10×180 ГОСТ 103-76* / С235 ГОСТ 27772-88		
БЧ		10		L=240	4	3,39 кг
				Полоса Б 10×100 ГОСТ 103-76* / С235 ГОСТ 27772-88		
				L=100	4	3,16 кг

1. Сварные соединения выполнять электродами типа Э42 ГОСТ 9467-75.
2. Все изделия окрасить масляной краской за 2 раза.

ГИП	Каледина	
Зав. гр.	Маргулия	
Исполн.	Уткин	
Провер	Корнеев	
Н. контр	Михеев	

ТП 294-8-34.92 КЖИ 02.00

Изделие металлическое ИМ-1

Стадия	Масса	Масштаб
Р	188,22	1:20; 1:10
Лист	Листов 1	

МГПИП СПОРТПРОЕКТ-1

Копировал 25343-07 9 Формат А

Инв. № подл. | Подпись и дата | Взамен инв. №

Альбом V

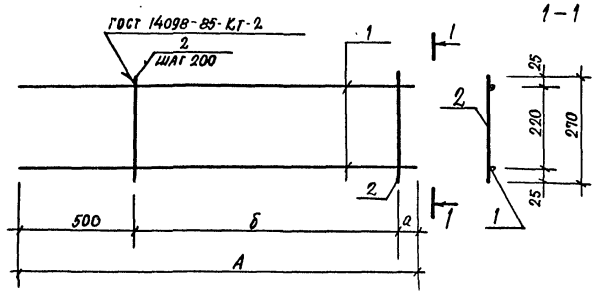

Обозначение	Марка	Размеры мм			Масса кг
		А	а	Э	
КНИ 03.00	КР в-1	3950	50	3400	8.10
КНИ- 03.01	КР в-2	3740	40	3200	7.66
КНИ. 03.02	КР в-3	3530	30	3000	7.22
КНИ 03.03	КР в-4	2350	50	1800	4.18
КНИ 03.04	КР в-5	2140	40	1600	4.34
КНИ 03.05	КР в-6	1930	30	1400	3.90

Формат	Зона	Поз.	Обозначение	Наименование	Кол.	Примеч.
			КНИ 03.00	КР в-1		
				Детали		
Б.Ч		1		ф 12 А III ГОСТ 5781-82* ℓ=3950	2	3,51 кг
Б.Ч		2		ф 6 А I ГОСТ 5781-82* ℓ=270	18	0,06 кг
			КНИ 03.01	КР в-2		
				Детали		
Б.Ч.		1		ф 12 А III ГОСТ 5781-82* ℓ=3740	2	3,32 кг
Б.Ч.		2		ф 6 А I ГОСТ 5781-82* ℓ=270	17	0,06 кг
			КНИ 03.02	КР в-3		
				Детали		
Б.Ч		1		ф 12 А III ГОСТ 5781-82* ℓ=3530	2	3,13 кг
Б.Ч.		2		ф 6 А I ГОСТ 5781-82* ℓ=270	16	0,06 кг
			КНИ 03.03	КР в-4		
				Детали		
Б.Ч		1		ф 12 А III ГОСТ 5781-82* ℓ=2350	2	2,09 кг
Б.Ч.		2		ф 6 А I ГОСТ 5781-82* ℓ=270	10	0,06 кг
			КНИ 03.04	КР в-5		
				Детали		
Б.Ч.		1		ф 12 А III ГОСТ 5781-82* ℓ=2140	2	1,90 кг
Б.Ч.		2		ф 6 А I ГОСТ 5781-82* ℓ=270	9	0,06 кг
			КНИ 03.05	КР в-6		
				Детали		
Б.Ч.		1		ф 12 А III ГОСТ 5781-82* ℓ=1930	2	1,71 кг
Б.Ч.		2		ф 6 А I ГОСТ 5781-82* ℓ=270	8	0,06 кг

Инв. № подл. | Подпись и дата | Взам. инв. №

Привязан

Инв. №

ГИП	Каледина	
Зав. гр.	Маргулия	
Инженер.	Платова	
Провер.	Корнеева	
Н. контр.	Михеев	

ТП 294-8-34.92 КНИ-03.00

Каркасы КР в-1; КР в-2; КР в-3; КР в-4; КР в-5 КР в-6

Стад.	Масса	Масштаб
Р	См. табл.	Б/м
Лист	Листов 1	

МГПИП Спортпроект-1

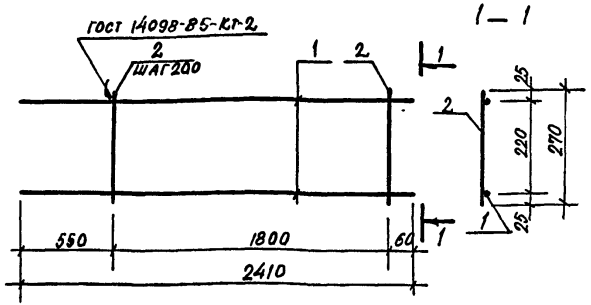

Форм.	Зона	Поз.	Обозначение	Наименование	Кол.	Прим.
				Детали		
Б.Ч.		1		ф12 А III ГОСТ 5781-82* ℓ=2410	2	2,14 кг
Б.Ч.		2		ф6 АI ГОСТ 5781-82* ℓ=270	10	0,06 кг

Инв. № подл. | Подпись и дата | Взам. инв. №

ТП 294-8-34.92		КЖИ-03.06	
Каркас КР8-7	Стад.	Масса	Масштаб
	Р	4.84	Б/М
	Лист	Листов 1	
ГИП Каледина	МГПИП СПОРТПРОЕКТ-1		
Зав. гр. Маргулия			
Иннжен. Платова			
Провер. Корнеев			
Н. контр. Михеев			

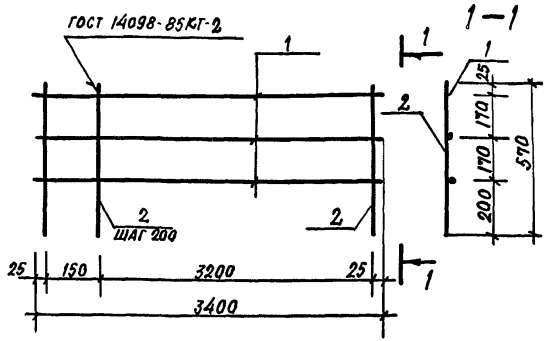

Форм.	Зона	Поз.	Обозначение	Наименование	Кол.	Примеч.
				Детали		
Б.Ч.		1		ф12 А III ГОСТ 5781-82* ℓ=3400	5	3,02 кг
Б.Ч.		2		ф6 АI ГОСТ 5781-82* ℓ=570	18	0,13 кг

Инв. № подл. | Подпись и дата | Взам. инв. №

ТП 294-8-34.92		КЖИ-03.07	
Каркас КР8-8	Стад.	Масса	Масштаб
	Р	11.40	Б/М
	Лист	Листов 1	
ГИП Каледина	МГПИП СПОРТПРОЕКТ-1		
Зав. гр. Маргулия			
Иннжен. Платова			
Провер. Корнеев			
Н. контр. Михеев			

Альбом V

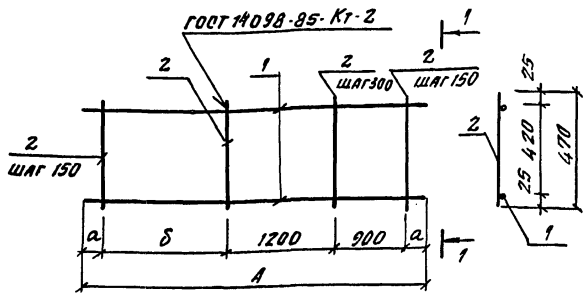

Обозначение	Марка	Размеры мм			Масса кг
		А	а	б	
КЖИ-03.08	Крв-9	3760	80	1500	15.87
КЖИ-03.09	Крв-10	4400	25	2250	18.84
КЖИ-03.10	Крв-11	4520	85	2250	19.22
КЖИ-03.11	Крв-12	3120	60	900	13.09
КЖИ-03.12	Крв-17	4400	100	2100	19.33
КЖИ-03.13	Крв-18	4350	75	2100	18.23

Форм.	Зона	Поз.	Обозначение	Наименование	Кол.	Примеч.
			КЖИ-03.08	Крв-9		
				Детали		
Б.Ч		1		ф16AIII ГОСТ 5781-82* ℓ=3760	2	5.94кг
Б.Ч		2		ф8AI ГОСТ 5781-82* ℓ=470	21	0.19кг
			КЖИ-03.09	Крв-10		
				Детали		
Б.Ч		1		ф16AIII ГОСТ 5781-82* ℓ=4400	2	6.95кг
Б.Ч		2		ф8AI ГОСТ 5781-82* ℓ=470	26	0.19кг
			КЖИ-03.10	Крв-11		
				Детали		
Б.Ч		1		ф16AIII ГОСТ 5781-82* ℓ=4520	2	7.14кг
Б.Ч		2		ф8AI ГОСТ 5781-82* ℓ=470	26	0.19кг
			КЖИ-03.11	Крв-12		
				Детали		
Б.Ч		1		ф16AIII ГОСТ 5781-82* ℓ=3120	2	4.93кг
Б.Ч		2		ф8AI ГОСТ 5781-82* ℓ=470	17	0.19кг
			КЖИ-03.12	Крв-17		
				Детали		
Б.Ч		1		ф16AIII ГОСТ 5781-82* ℓ=4400	2	6.79кг
Б.Ч		2		ф8AI ГОСТ 5781-82* ℓ=470	25	0.19кг
			КЖИ-03.13	Крв-18		
				Детали		
Б.Ч		1		ф16AIII ГОСТ 5781-82* ℓ=4350	2	6.72кг
Б.Ч		2		ф8AI ГОСТ 5781-82* ℓ=470	25	0.19кг

Взам. инв. №

Подп. и дата

Инв. № подл.

Привязан:

Инв. №

ГИП	Каледина	
Зав. гр.	Маргулия	
Инженер	Платова	
Пров.	Шепилова	
Н. контр.	Михеева	

ТП 294-8-34.92 КЖИ-03.08

Каркасы Крв-9; Крв-10; Крв-11; Крв-12, Крв-17; Крв-18

Стадия	Масса	Масштаб
Р	см. табл.	6/м
Лист	Листов 1	

МГПИП СПОРТПРОЕКТ-1

Копировал

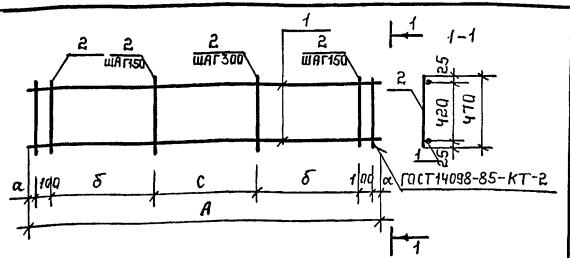

Обозначение	Марка	Размеры мм А	α	б	с	Масса кг
КЖИ-03.14	КРв-13	2980	40	900	900	12,82
КЖИ-03.15	КРв-16	3910	55	1050	1500	16,52

Форм	Зона	Поз.	Обозначение	Наименование	Кол	Примеч
			КЖИ-03.14	КРв-13		
				Детали		
Б4		1		Ф16АIII ГОСТ5781-82* ℓ=2980	2	4,70 кг
Б4		2		Ф8АI ГОСТ5781-82* ℓ=470	18	0,19 кг
			КЖИ-03.15	КРв-16		
				Детали		
Б4		1		Ф16АIII ГОСТ5781-82* ℓ=3910	2	6,17 кг
Б4		2		Ф8АI ГОСТ5781-82* ℓ=470	22	0,19 кг

Инв.№ подл. | Подпись и дата | Взам.инв.№

ТП 294-8-34.92 КЖИ-03.14

Каркасы КРв-13; КРв-16.

Стадия	Масса	Масштаб
Р	см. табл.	б/м
Лист	Листов 1	

МГПИП СПОРТПРОЕКТ-1

ГИП	Каледина	
Зав.гр.	Маргулия	
Инж.	Платова	
Пров.	Шелилова	
Н.контр	Михеев	

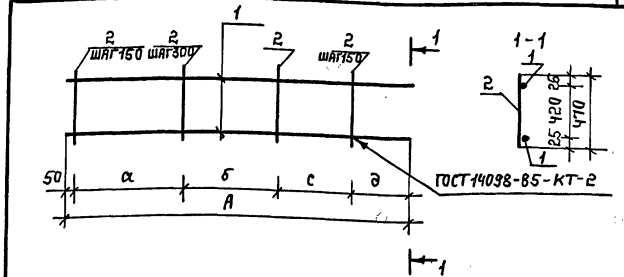

Обозначение	Марка	Размеры мм А	α	б	с	э	Масса кг
КЖИ-03.16	КРв-14	3910	1050	1500	1050	260	16,14
КЖИ-03.17	КРв-15	4400	2100	900	2100	450	18,44

Форм	Зона	Поз.	Обозначение	Наименование	Кол	Примеч
			КЖИ-03.16	КРв-14		
				Детали		
Б4		1		Ф16АIII ГОСТ5781-82* ℓ=3910	2	6,17 кг
Б4		2		Ф8АI ГОСТ5781-82* ℓ=470	20	0,19 кг
			КЖИ-03.17	КРв-15		
				Детали		
Б4		1		Ф16АIII ГОСТ5781-82* ℓ=4400	2	6,94 кг
Б4		2		Ф8АI ГОСТ5781-82* ℓ=470	24	0,19 кг

Инв.№ подл. | Подпись и дата | Взам.инв.№

ТП 294-8-34.92 КЖИ-03.16

Каркасы КРв-14; КРв-15.

Стадия	Лист	Листов
Р	см. тавл.	б/м
Лист	Листов: 1	

МГПИП СПОРТПРОЕКТ-1

ГИП	Каледина	
Зав.гр.	Маргулия	
Инж.	Платова	
Пров.	Шелилова	
Н.контр	Михеев	

Копировал: 25343-07 13 Формат.

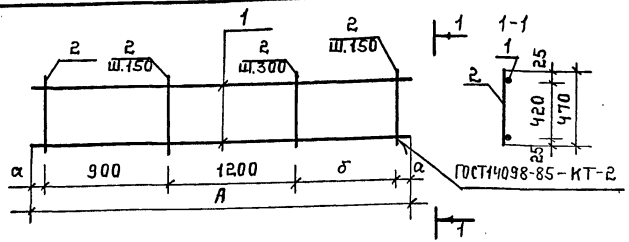

Обозначение	Марка	Размеры, мм			Масса, кг
		А	α	δ	
КЖИ-03,18	КРВ-19	3560	55	1350	15,04
КЖИ-03.19	КРВ-20	3380	115	1050	14,08

Форм	Зона	Поз.	Обозначение	Наименование	Кол	Примеч.
			КЖИ-03,18	КРВ-19		
				Детали		
Б4		1		ф16AIII ГОСТ 5781-82* ℓ=3560	2	5,62 кг
Б4		2		ф8AI ГОСТ 5781-82* ℓ=470	20	0,19 кг
			КЖИ-03.19	КРВ-20		
				Детали		
Б4		1		ф16AIII ГОСТ 5781-82* ℓ=3380	2	5,33 кг
Б4		2		ф8AI ГОСТ 5781-82* ℓ=470	18	0,19 кг

Инв.№подл. | Подпись и дата | Взам.инв.№

			ТП 294-8-34.92 КЖИ-03.18			
			Каркасы КРВ-19; КРВ-20	Стадия	Масса	Масштаб
				Р	см. табл.	Б/М
				Лист	Листов 1	
ГИП	Каледина			МГПИП СПОРТПРОЕКТ-1		
Зав.гр.	Маргулия					
Инжен.	Платова					
Провер.	Шепилова					
Н.контр.	Михеев					

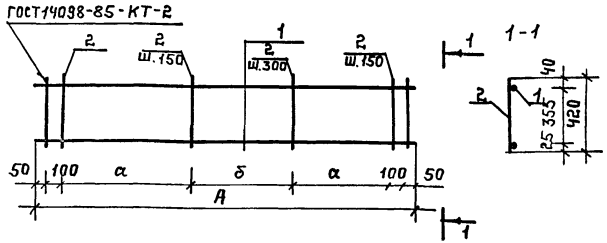

Обозначение	Марка	Размеры, мм.			Масса, кг
		А	α	δ	
КЖИ-03,20	КРВ-21	2700	600	1200	11,07
КЖИ-03,21	КРВ-22	1700	300	600	7,23

Форм	Зона	Поз.	Обозначение	Наименование	Кол	Примеч
			КЖИ-03,20	КРВ-21		
				Детали		
Б4		1		ф16AIII ГОСТ 5781-82* ℓ=2700	2	4,26 кг
Б4		2		ф8AI ГОСТ 5781-82* ℓ=420	15	0,17 кг
			КЖИ-03.21	КРВ-22		
				Детали		
Б4		1		ф16AIII ГОСТ 5781-82* ℓ=1700	2	2,68 кг
Б4		2		ф8AI ГОСТ 5781-82* ℓ=420	11	0,17 кг

Инв.№подл. | Подпись и дата | Взам.инв.№

			ТП 294-8-34.92 КЖИ-03.20			
			Каркасы КРВ-21; КРВ-22	Стадия	Масса	Масштаб
				Р	см. табл.	Б/М
				Лист	Листов 1	
ГИП	Каледина			МГПИП СПОРТПРОЕКТ-1		
Зав.гр.	Маргулия					
Инж.	Платова					
Пров.	Шепилова					
Н.конт.	Михеев					

Копировал: 25343-07 14 Формат

Альбом

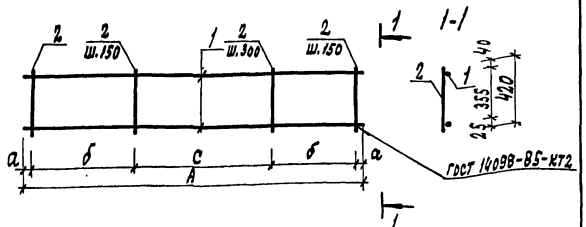

Обозначение	Марка	Размеры, мм				Масса кг
		А	а	б	с	
КЖИ-03.22	КРв-24	2520	60	600	1200	10,17
КЖИ-03.23	КРв-25	1330	65	300	600	5,39

Форм.	Зона	Поз.	Обозначение	Наименование	Кол.	Примеч.
			КЖИ-03.22	КРв-24		
				Детали		
Б4		1		ф16 AIII ГОСТ 5781-82* ℓ=2520	2	3,98
Б4		2		ф8 AI ГОСТ 5781-82* ℓ=420	13	0,17 кг
			КЖИ-03.23	КРв-25		
				Детали		
Б4		1		ф16 AIII ГОСТ 5781-82* ℓ=1330	2	2,10 кг
Б4		2		ф8 AI ГОСТ 5781-82* ℓ=420	17	0,17 кг

Инв.№ подл. | Подпись и дата | Взам. инв.№

ТП 294-8-34.92	КЖИ-03.22		
Каркасы КРв-24; КРв-25	Стадия: Р	Масса: см. табл.	Масштаб: б/м
	Лист	Листов 1	
	МГПИП СПОРТПРОЕКТ-1		

ГИП	Каледина	
Зав. гр.	Маргулия	
Инженер	Платова	
Провер.	Шелилова	
Н.контр.	Михеев	

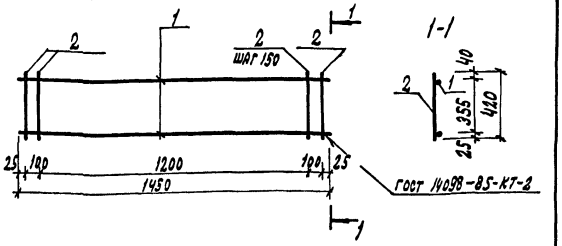

Форм.	Зона	Поз.	Обозначение	Наименование	Кол.	Примеч.
				Детали		
Б4		1		ф16 AIII ГОСТ 5781-82* ℓ=1450	2	2,29 кг
Б4		2		ф8 AI ГОСТ 5781-82* ℓ=420	11	0,17 кг

Инв.№ подл. | Подпись и дата | Взам. инв.№

ТП 294-8-34.92	КЖИ-03.24		
Каркас КРв-23	Стадия: Р	Масса: 6,45	Масштаб: б/м
	Лист	Листов 1	
	МГПИП СПОРТПРОЕКТ-1		

ГИП	Каледина	
Зав. гр.	Маргулия	
Инженер	Платова	
Провер.	Шелилова	
Н.контр.	Михеев	

Копировал: 25343-07 15 Формата

Альбом V

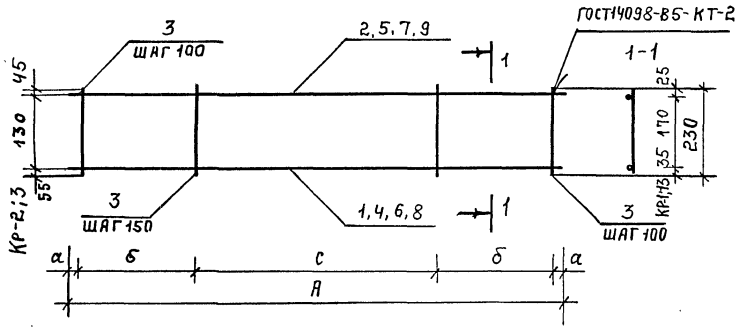

Обозначение	Марка	Размеры, мм.				Масса, кг
		А	а	б	с	
КЖИ-03.25	КР-1	5660	30	1300	3000	27,73
КЖИ-03.26	КР-2	3400	25	700	1950	5,26
КЖИ-03.27	КР-3	1750	25	400	750	2,71
КЖИ-03.28	КР-13	8960	30	2200	4500	52,71

Формат	Зона	Поз.	Обозначение	Наименование	Кол во	Примечание
			КЖИ-03.25	КР-1		
				Детали		
Б4		1		ф25АIII ГОСТ5781-82* ℓ=5660	1	21,75кг
Б4		2		ф10АI ГОСТ5781-82* ℓ=5660	1	3,5 кг
Б4		3		ф6АI ГОСТ5781-82* ℓ=230	49	0,051кг
			КЖИ-03.26	КР-2		
				Детали		
Б4		4		ф12АIII ГОСТ5781-82* ℓ=3400	1	3,03кг
				ф6АI ГОСТ 5781-82* ℓ=3400	1	0,75кг
				ф6АI ГОСТ 5781-82* ℓ=230	29	0,051кг
				КР-3		
				Детали		
Б4		6		ф12АIII ГОСТ5781-82* ℓ=1750	1	1,56кг
Б4		7		ф6АI ГОСТ5781-82* ℓ=1750	1	0,385кг
Б4		3		ф6АI ГОСТ5781-82* ℓ=230	15	0,051кг
			КЖИ-03.28	КР-13		
				Детали		
Б4		8		ф28АIII ГОСТ5781-82* ℓ=8960	1	43,3кг
Б4		9		ф10АI ГОСТ5781-82* ℓ=8960	1	5,56кг
Б4		3		ф6АI ГОСТ5781-82* ℓ=230	76	0,051кг

Инв.№подл. | Подпись и дата | Взам.инв.№

Привязан:

Инв.№

ГИП	Каледина	
Зав.гр.	Морозова	
Исполн.	Кириенкова	
Провер	Каледина	
Н.контр.	Рондарева	

ТП 294-8-34.92 КЖИ-03.25

Каркас плоский КР-1 ÷ КР-3; КР-13.

Стадия	Масса	Масштаб
Р	см. табл.	Б/М
Лист	Листов 1	

МГПИ СПОРТПРОЕКТ-1

Альбом V

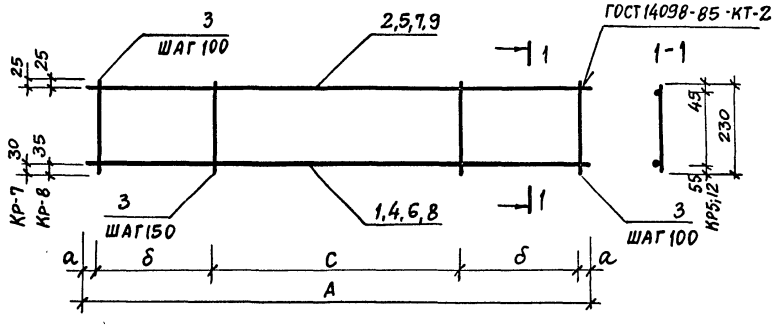

Обозначение	Марка	Размеры, мм				Масса, кг
		A	a	δ	c	
КЖЕИ-03.29	КР-5	1930	25	500	750	3.05
КЖЕИ-03.30	КР-12	1620	35	400	750	5.01
КЖЕИ-03.31	КР-7	2960	30	700	1500	7.124
КЖЕИ-03.32	КР-8	4960	30	1100	2700	24.37

Формат	Зона	Позиц.	Обозначение	Наименование	Кол.	Примечание
			КЖЕИ-03.29	КР-5		
				Детали		
Б.Ч		1		ф12AIII ГОСТ 5781-82* ℓ=1930	1	1,72 кг
Б.Ч		2		ф6AI ГОСТ 5781-82* ℓ=1930	1	0,42 кг
Б.Ч		3		ф6AI ГОСТ 5781-82* ℓ=230	18	0,051 кг
			КЖЕИ-03.30	КР-12		
				Детали		
Б.Ч		4		ф12AIII ГОСТ 5781-82* ℓ=1620	1	1.44 кг
Б.Ч		5		ф6AI ГОСТ 5781-82* ℓ=1620	1	1.84 кг
Б.Ч		5		ф6AI ГОСТ 5781-82* ℓ=230	34	0,051 кг
			КЖЕИ-03.31	КР-7		
				Детали		
Б.Ч		6		ф16AIII ГОСТ 5781-82* ℓ=2960	1	4,68 кг
Б.Ч		7		ф8AI ГОСТ 5781-82* ℓ=2960	1	1,169 кг
Б.Ч		3		ф6AI ГОСТ 5781-82* ℓ=230	25	0,051 кг
			КЖЕИ-03.32	КР-8		
				Детали		
Б.Ч		8		ф25AIII ГОСТ 5781-82* ℓ=4960	1	19,1 кг
Б.Ч		9		ф10AI ГОСТ 5781-82* ℓ=1460	1	3,08 кг
Б.Ч		3		ф6AI ГОСТ 5781-82* ℓ=230	43	0,051 кг

Инв. № подл. | Подпись и дата | Взам. инв. №

Привязан

Инв. №

ГИП	Каледина	
Зав. гр	Морозова	
Исполн.	Кириенкова	
Проверил	Каледина	
Н. контр.	Маргулия	

ТП 294-8-34.92 КЖЕИ-03.29

Каркас плоский КР-5, КР-12, КР-7÷КР8

Стадия	Масса	Масштаб
Р	См. табл.	б/м

Лист | Листов 1

МГПИП СПОРТПРОЕКТ-1

Копировал 25343-07 17 Формат

Альбом V

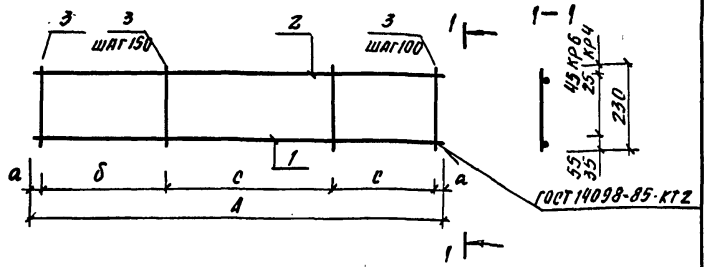

Обозначение	Марка	Размеры, мм					Масса, кг
		А	а	б	с	с	
КЖИ-03.33	Кр-4	3650	25	2000	4500	2100	50.83
КЖИ-03.34	Кр-6	1450	25	300	200	200	2.28

Формат	Зона	Поз.	Обозначение	Наименование	Кол.	Примеч.
			КЖИ-03.33	Кр-4		
				Детали		
Б.ч		1		ф28AIII ГОСТ 5781-82* ℓ=8650	1	41.78кг
Б.ч		2		ф10AI ГОСТ 5781-82* ℓ=8650	1	5.36 кг
Б.ч		3		ф6AI ГОСТ 5781-82* ℓ=230	73	0.051кг
			КЖИ-03.34	Кр-6		
				Детали		
Б.ч		4		ф12AIII ГОСТ 5781-82* ℓ=1450	1	1.3 кг
Б.ч		5		ф6AI ГОСТ 5781-82* ℓ=1450	1	0.32кг
Б.ч		3		ф6AI ГОСТ 5781-82* ℓ=230	13	0.051кг

Инв. № подл. | Подпись и дата | Взам. инв. №

ТП 294-8-34.92		КЖИ-03.33	
Каркас плоский Кр-4; Кр-6		Стадия: Р	Масса: см. табл.	Масштаб: б/м
		Лист 1	Листов 1
ГИП Каледнна		МГПИП СПОРТПРОЕКТ-1	
Зав. гр. Морозова			
Испол. Кириенкова			
Пров. Каледнна			
Н. конт. Маргулия			

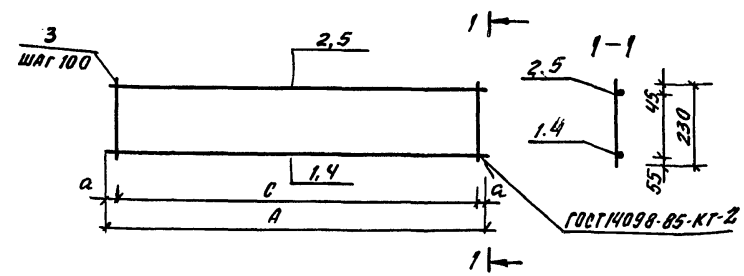

Обозначение	Марка	Размеры, мм			Масса, кг
		А	а	с	
КЖИ-03.35	Кр-9	1180	40	1100	1.94
КЖИ-03.36	Кр-11	1580	40	1500	2.57

Формат	Зона	Позиц.	Обозначение	Наименование	Кол.	Примеч.
			КЖИ-03.35	Кр-9		
				Детали		
Б.ч		1		ф12AIII ГОСТ 5781-82* ℓ=1180	1	1.07кг
Б.ч		2		ф6AI ГОСТ 5781-82* ℓ=1180	1	0.26кг
Б.ч		3		ф6AI ГОСТ 5781-82* ℓ=230	12	0.051кг
			КЖИ-03.36	Кр-11		
				Детали		
Б.ч		4		ф12AIII ГОСТ 5781-82* ℓ=1580	1	1.41кг
Б.ч		5		ф6AI ГОСТ 5781-82* ℓ=1580	1	0.35кг
Б.ч		3		ф6AI ГОСТ 5781-82* ℓ=230	16	0.051кг

Инв. № подл. | Подпись и дата | Взам. инв. №

ТП 294-8-34.92		КЖИ-03.35	
Каркас плоский Кр-9; Кр-11		Стадия: Р	Масса: см. табл.	Масштаб: б/м
		Лист 1	Листов 1
ГИП Каледнна		МГПИП СПОРТПРОЕКТ-1	
Зав. гр. Морозова			
Испол. Карпенкова			
Пров. Каледнна			
Н. конт. Маргулия			

Альбом V

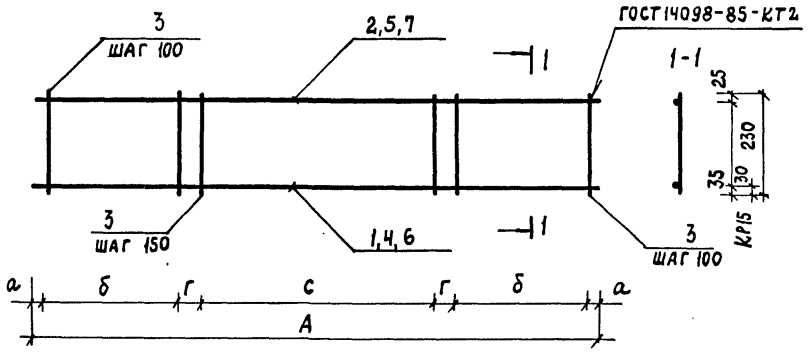

Обозначение	Марка	Размеры мм					Масса, кг
		А	а	б	с	г	
КЖИ-03,37	КР-10	4180	20	900	2100	120	20.01
КЖИ-03,38	КР-14	5960	25	1400	285	130	29.28
КЖИ-03,39	КР-15	2500	25	500	1200	125	6.11

Формат	Зона	Позиц.	Обозначение	Наименование	Кол.	Примеч.
			КЖИ-03,37	КР-10		
				Детали		
Б.4		1		ф 25 AIII ГОСТ 5781-82* ℓ=4180	1	16.09 кг
Б.4		2		ф 10 AI ГОСТ 5781-82* ℓ=4180	1	2,60 кг
Б.4		3		ф 6 AI ГОСТ 5781-82* ℓ=230	26	0.051 кг
			КЖИ-03,38	КР-14		
				Детали		
Б.4		4		ф 25 AIII ГОСТ 5781-82* ℓ=5960	1	22.95 кг
Б.4		5		ф 10 AI ГОСТ 3781-82* ℓ=5960	1	3.7 кг
Б.4		3		ф 6 AI ГОСТ 5781-82* ℓ=230	52	0.051 кг
			КЖИ-03,39	КР-15		
				Детали		
Б.4		6		ф 16 AIII ГОСТ 5781-82* ℓ=2500	1	3.95 кг
Б.4		7		ф 8 AI ГОСТ 5781-82* ℓ=2500	1	0.99 кг
Б.4		3		ф 6 AI ГОСТ 5781-82* ℓ=230	23	0.051 кг

Инв. № подл. | Подпись и дата | Взам. инв. №

Привязан:

Инв. №

ГИП	Каледина	
Зав. груп.	Морозова	
Исполнил	Кириенкова	
Проверил	Каледина	
Н. контр.	Маргулия	

ТП 294-В-34.92 КЖИ-03,37

Каркас плоский КР-10; КР-14; КР-15

Стадия	Масса	Масштаб
Р	см. табл.	Б/м
Лист	Листов 1	

МГПИП СПОРТПРОЕКТ-1

Альбом V

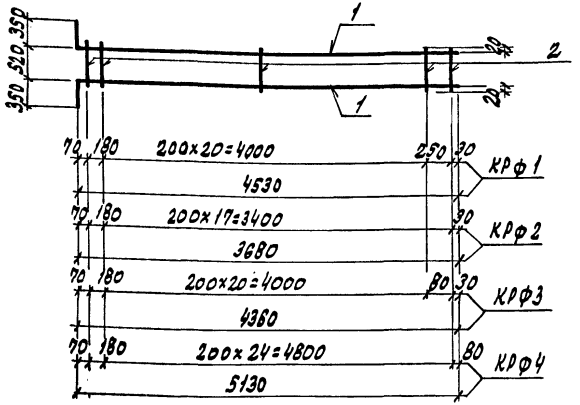

Обозначение	Марка	Масса кг
КЖИ-03,40	КРФ1	26,83
КЖИ-03,41	КРФ2	22,26
КЖИ-03,42	КРФ3	26,0
КЖИ-03,43	КРФ4	30,3

Формат	Зона	Позиц.	Обозначение	Наименование	Кол.	Примечание
			КЖИ-03,40	Каркас КРФ1		
				Детали:		
Б.Ч		1		ф20 А III ГОСТ 5781-82*		
				L=4880	2	12,05 кг
Б.У		2		ф6 А I ГОСТ 5781-82*		
				L=560	22	0,124 кг
			КЖИ-03,41	Каркас КРФ2		
				Детали:		
Б.Ч		1		ф20 А III ГОСТ 5781-82*		
				L=4030	2	9,95 кг
Б.Ч		2		ф6 А I ГОСТ 5781-82*		
				L=560	19	0,124 кг
			КЖИ-03,42	Каркас КРФ3		
				Детали:		
Б.Ч		1		ф20 А III ГОСТ 5781-82*		
				L=4710	2	11,63 кг
Б.Ч		2		ф6 А I ГОСТ 5781-82		
				L=560	22	0,124 кг
			КЖИ-03,43	Каркас КРФ4		
				Детали:		
Б.Ч		1		ф20 А III ГОСТ 5781-82*		
				L=5480	2	13,54 кг
Б.Ч		2		ф6 А I ГОСТ 5781-82*		
				L=560	26	0,124 кг

ТП 294-8-34.92 КЖИ-03.40

Каркасы КРФ1; КРФ2, КРФ3, КРФ4

Стадия	Масса	Масштаб
Р	см табл.	б/м
Лист:	Листов: 1	

МГПИП СПОРТПРОЕКТ-1

ГИП	Капедина	
Рук. гр.	Морозова	
Исполн.	Михеева	
Провер.	Корнеева	
Н. контр.	Маргулия	

Инв. № подл. | Подпись и дата | Взам. инв. №

Копировал: 25343-07 20 Формат А3

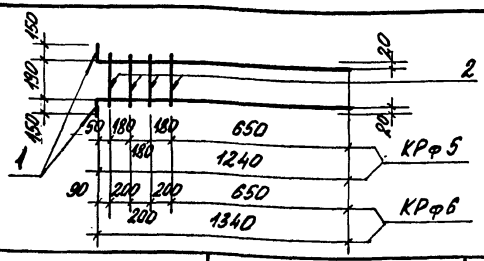

Форм.	Зона	Поз.	Обозначение	Наименование	Кол.	Примеч.
			КЖИ-03,44	Каркас КРф5		
				Детали:		
Б4		1		ф16 А III ГОСТ 5781-82*		
				L = 1540	2	2,43 кг
Б4		2		ф6 А I ГОСТ 5781-82*		
				L = 230	4	0,05 кг
			КЖИ-03,45	Каркас КРф6		
Б4		1		Детали:		
				ф16 А III ГОСТ 5781-82*		
				L = 1640	2	2,6 кг
Б4		2		ф6 А I ГОСТ 5781-82*		
				L = 230	4	0,05 кг

Обозначение	Марка	Масса кг
КЖИ-03,44	КРф5	5,06
КЖИ-03,45	КРф6	5,4

ТП 294-8-34.92	КЖИ-03,44	
Каркасы КРф5, КРф6	Стадия: Р	Масса: см. табл.
	Масштаб: Б/м	
	Лист 1	Листов 1
	МГПИ СПОРТПРОЕКТ-1	

ГИП	Каледина	
Рук. гр.	Морозова	
Исполн.	Михеев	
Провер.	Корнеев	
Н. контр.	Маргулия	

Взам. инв. № | Подпись и дата | Инв. № подл.

Копировал: Формат: А4

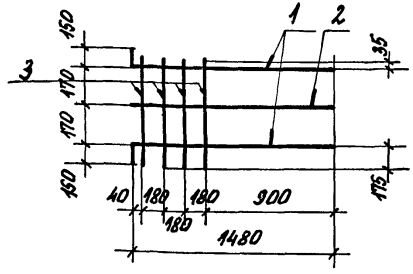

Форм.	Зона	Поз.	Обозначение	Наименование	Кол.	Примеч.
			КЖИ-03,46	Каркас КРф7		
				Детали		
				ф16 А III ГОСТ 5781-82*		
Б4		1		L = 1780	2	2,8 кг
Б4		2		L = 1480	1	2,33 кг
				ф6 А I ГОСТ 5781-82*		
Б4		3		L = 550	4	0,12 кг

ТП 294-8-34.92	КЖИ-03,46	
Каркас КРф7	Стадия: Р	Масса: 8,41
	Масштаб: Б/м	
	Лист 1	Листов 1
	МГПИ СПОРТПРОЕКТ-1	

ГИП	Каледина	
Рук. гр.	Морозова	
Исполн.	Михеев	
Провер.	Корнеев	
Н. контр.	Маргулия	

Взам. инв. № | Подпись и дата | Инв. № подл.

Копировал: 25343-07 21 Формат: А4

Альбом V

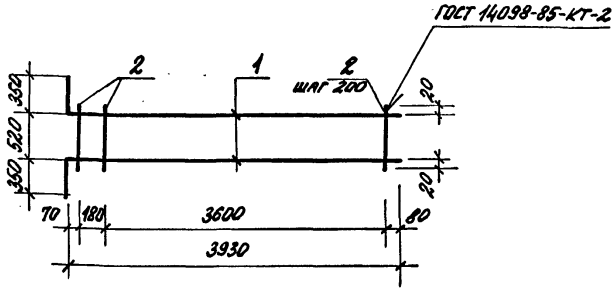

Формат	Зона	Поз.	Обозначение	Наименование	Кол.	Примеч.
				Детали		
БЧ		1		ф20 А III ГОСТ 5781-82* ℓ=4,280	2	10,5 кг
БЧ		2		ф6 А I ГОСТ 5781-82* ℓ=560	20	0,124 кг

ТП 294-8-34.92		КЖИ - 03,47	
Каркас КРф-8	Стадия	Масса	Масшт.
	Р	23,50	б/м
	Лист	Листов 1	
	МГПИП СПОРТПРОЕКТ-1		
ГИП Каледина			
Зав. гр. Маргулия			
Инжен. Платова			
Провер. Корнеев			
Н. контр. Минеев			

Инв. № подл. | Подпись и дата | Взам. инв. №

Копировал: Формат: А4

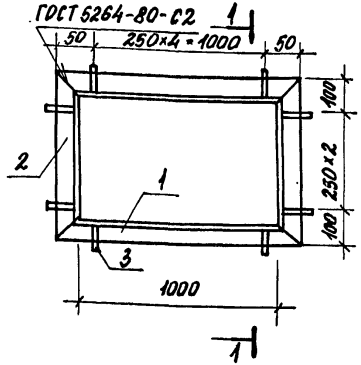

Форм.	Зона	Поз.	Обозначение	Наименование	Кол.	Прим.
				Детали		
				Уголок 100×10 ГОСТ 8509-86 С235 ГОСТ 27772-88		
БЧ		1		ℓ = 1200	2	18,12 кг
БЧ		2		ℓ = 800	2	12,1 кг
БЧ		3		ф6 А I ГОСТ 5781-82* ℓ=250	16	0,06 кг

ТП 294-8-34.92		КЖИ - 04,08	
Рамка РМ-9	Стад.	Масса	Масшт.
	Р	61,36	б/м
	Лист	Листов 1	
	МГПИП СПОРТПРОЕКТ-1		
ГИП Каледина			
Зав. гр. Маргулия			
Инжен. Платова			
Провер. Корнеев			
Н. контр. Минеев			

Инв. № подл. | Подпись и дата | Взам. инв. №

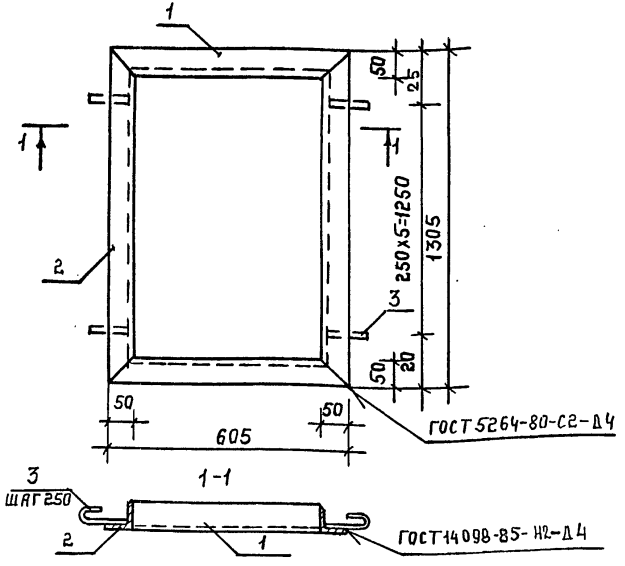

Формат	Зона	Позиц	Обозначение	Наименование	Кол	Примеч.
				Детали		
Б.Ч		1		Уголок $\frac{\text{Б50х50х5 ГОСТ 8509-72*}}{\text{Вст3кп2 ГОСТ 535-79*}}$ ℓ=605	2	2,3 кг
Б.Ч		2		Уголок $\frac{\text{Б50х50х5 ГОСТ 8509-72*}}{\text{Вст3кп2 ГОСТ 535-79*}}$ ℓ=1305	2	4,9 кг
Б.Ч		3		ф6АI ГОСТ 5781-82* ℓ=250	12	0,06 кг

ТП 294-8-34.92 КЖСИ-04.01

ГИП	Каледина		
Зав.гр	Морозова		
Испол	Кириенкова		
Пров.	Каледина		
Н.кон	Маргулия		

Рамка обрамляющая РМ-2

Стадия	Масса	Масштаб
Р	15,52	б/м
Лист	Листов: 1	

МГПИП СПОРТПРОЕКТ-1

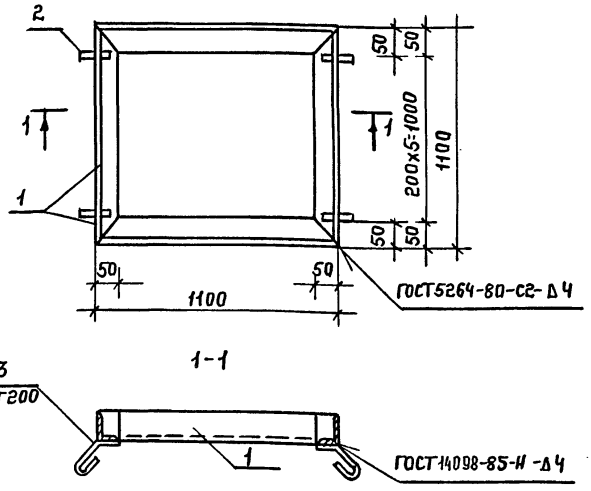

Формат	Зона	Позиц	Обозначение	Наименование	Кол.	Примеч.
				Детали		
Б.Ч		1		Уголок $\frac{\text{Б50х50х5 ГОСТ 8509-72*}}{\text{Вст3кп2 ГОСТ 535-79*}}$ ℓ=1100	4	4,15 кг
Б.Ч		2		ф6АI ГОСТ 5781-82* ℓ=250	12	0,06 кг

ТП 294-8-34.92 КЖСИ-04.02

ГИП	Каледина		
Зав.гр	Морозова		
Испол	Кириенкова		
Пров.	Каледина		
Н.кон	Маргулия		

Рамка обрамляющая РМ-3

Стадия	Масса	Масштаб
Р	17,32	б/м
Лист	Листов 1	

МГПИП СПОРТПРОЕКТ-1

Инв. № подл. | Подпись и дата | Взам. инв. №

Копировал: 25343-07 23 формат

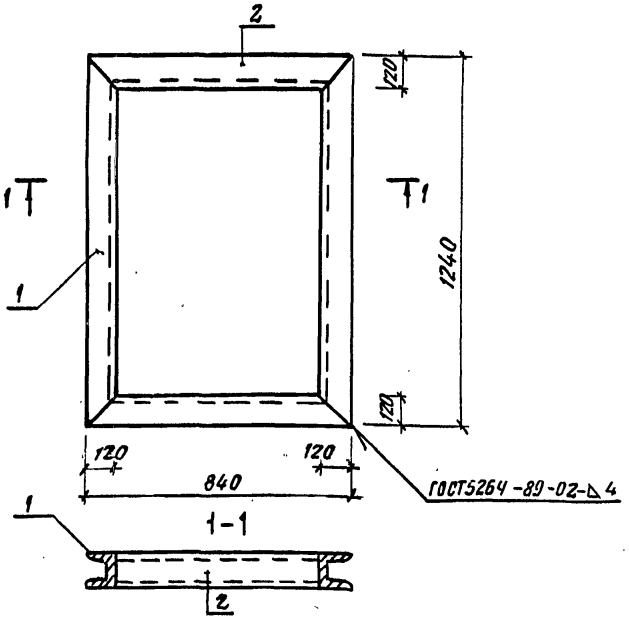

Формат	Зона	Поз.	Обозначение	Наименование	Кол.	Примеч.
				Детали		
Б4		1		Швеллер 12 ГОСТ 8240-89 / ст.3 ГОСТ 535-79* ℓ=1240	2	12.9 кг
Б4		2		Швеллер 12 ГОСТ 8240-89 / ст.3 ГОСТ 535-79* ℓ=840	2	8.7 кг

Инв.№ подл. | Подпись и дата | Взам. инв.№

ГИП	Каледина	
Зав.гр.	Морозова	
Испол.	Кириенкова	
Пров.	Каледина	
Н.кон.	Маргулиа	

ТП 294-8-34.92 КЖИ-04.07

Рамка обрамляющая РМ-8

Стадия	Масса	Масштаб
Р	43.2	Б.М.
Лист	Листов 1	

МГПИП СПОРТПРОЕКТ-1

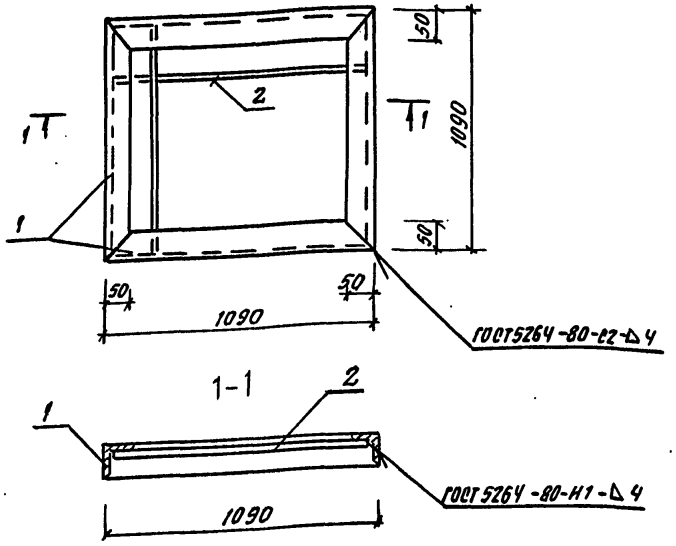

Формат	Зона	Поз.	Обозначение	Наименование	Кол.	Примеч.
				Детали		
Б4		1		Уголок 65×50 ГОСТ 8509-86 / Ст 3 кп 2 ГОСТ 535-79* ℓ=1090	4	4.1 кг
Б4		2		ФБА1 ГОСТ 5781-82* ℓ=1080	20	0.24кг

Инв.№ подл. | Подпись и дата | Взам. инв.№

ГИП	Каледина	
Зав.гр.	Морозова	
Испол.	Кириенкова	
Пров.	Каледина	
Н.кон.	Маргулиа	

ТП 294-8-34.92 КЖИ-04.03

Рамка обрамляющая РМ-4

Стадия	Масса	Масштаб
Р	21.2	Б.М
Лист	Листов 1	

МГПИП СПОРТПРОЕКТ-1

Альбом V

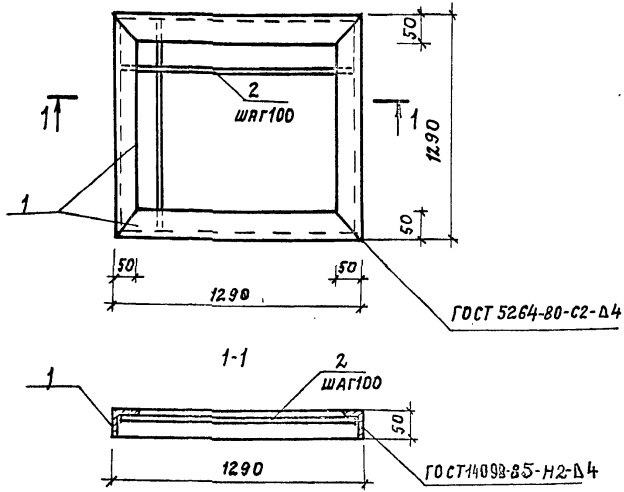

Формат	Зона	Позиц.	Обозначение	Наименование	Кол.	Примеч.
				Детали		
Б.4		1		Уголок $\frac{Б50\times50\times5\ ГОСТ8509-72^*}{В\ СТ3\ КП2\ ГОСТ535-79^*}$ ℓ=1290	4	4,9 кг
Б.4		2		ф 6АI ГОСТ 5781-82* ℓ=1270	26	0,3 кг

ГИП	Каледина	
Зав.груп.	Морозова	
Исполн.	Кириенкова	
Провер.	Каледина	
Н.контр.	Маргулия	

ТП 294-8-34.92 КЖИ-04.05

Рамка обрамляющая РМ 6

Стадия	Масса	Масштаб
Р	27.4	Б/М

Лист | Листов 1

МГПИП СПОРТПРОЕКТ-1

Взам.инв.№ | Подпись и дата | Инв.№ подл.

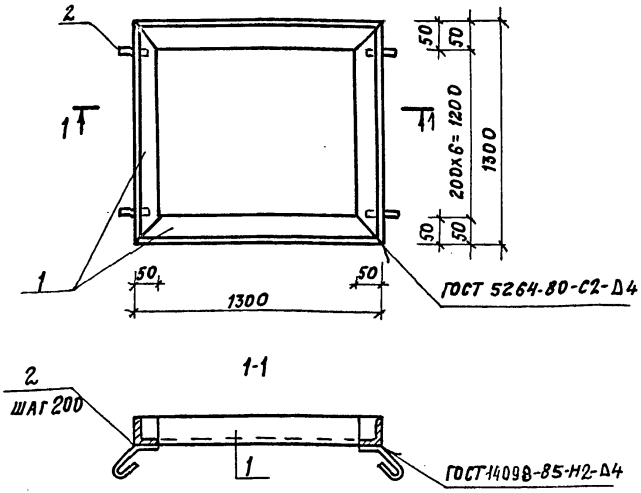

Формат	Зона	Позиц.	Обозначение	Наименование	Кол.	Примечан.
				Детали		
Б.4		1		Уголок $\frac{Б50\times50\times5\ ГОСТ8509-72^*}{В\ СТ3\ КП2\ ГОСТ535-79^*}$ ℓ=1300	4	4.9 кг
Б.4		2		ф 6АI ГОСТ 5781-82* ℓ=250	14	0.06 кг

ГИП	Каледина	
Зав.груп.	Морозова	
Исполнил.	Кириенкова	
Проверил.	Каледина	
Н.контр.	Маргулия	

ТП 294-8-34.92 КЖИ-04.04

Рамка обрамляющая РМ-5

Стадия	Масса	Масштаб
Р	20.44	Б/М

Лист | Листов 1

МГПИП СПОРТПРОЕКТ-1

Взам.инв.№ | Подпись и дата | Инв.№ подл.

Копировал: 25343-07 25 Формат

Альбом V

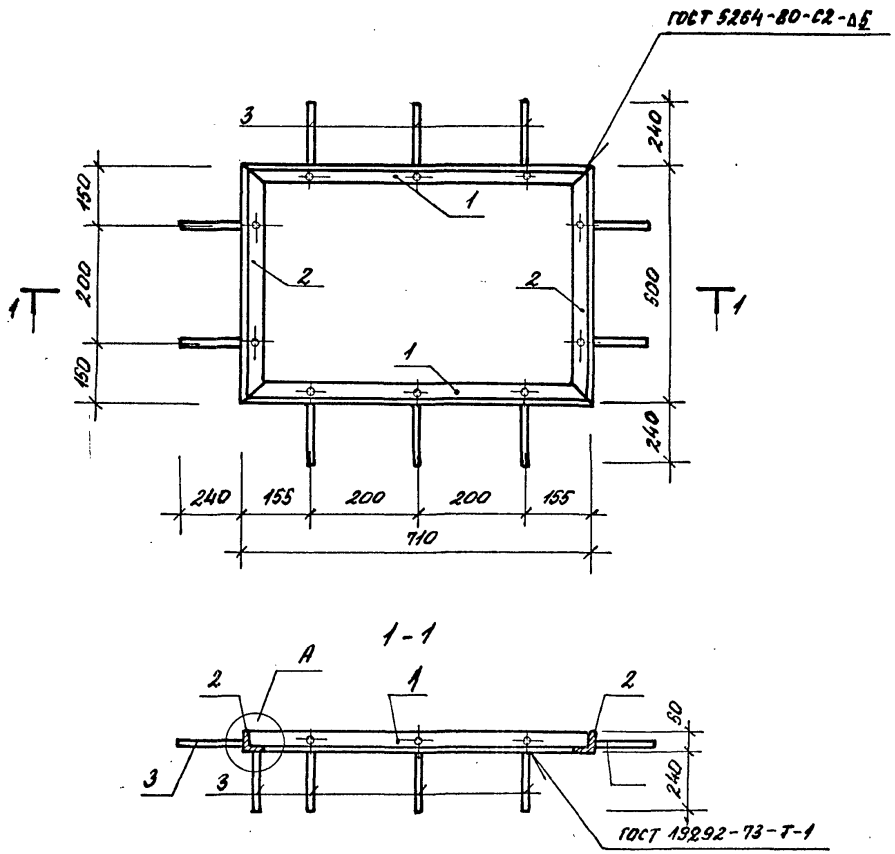

Форм.	Зона	Поз	Обозначение	Наименование	Кол.	Примеч.
				Детали		
				Уголок $\frac{L\ 50\times5\ ГОСТ\ 8509-86^{*}}{С235\ ГОСТ\ 27772-88}$		
Б.Ч		1		L=710	2	2,68 кг
Б.Ч		2		L=500	2	1,89 кг
Б.Ч		3		8А ⌀ ГОСТ 5781-82*		
				ℓ=240	10	0,095кг

ГИП	Каледина	
Рук. гр.	Маргулиса	
Исполн.	Платова	
Провер	Уткин	
Н. конт.	Михеев	

ТП 294-8-34.92 КЖИ-04,06

Рамка обрамляющая РМ-7

Стадия	Масса	Масш.т.
Р	10,09	1:10
Лист	Листов 1	

МГПИП СПОРТПРОЕКТ-1

Копировал: 25343-07 26 Формат: А3

Инв. № подл. | Подпись и дата | Взам. инв. №

Альбом V

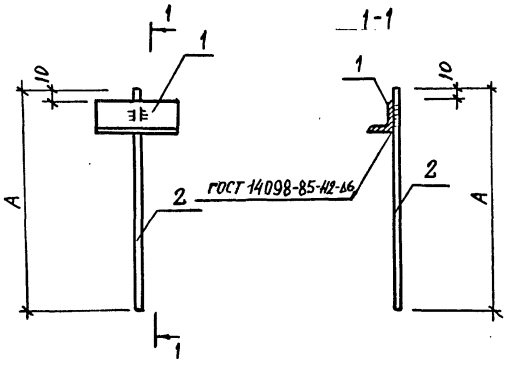

Обозначение	Марка	Размер мм A	Масса кг
КЖИ-05.00	А-1	950	1,35
КЖИ-05.01	А-2	1370	1,61
КЖИ-05.02	А-3	520	1,08

Формат	Зона	Поз.	Обозначение	Наименование	Кол.	Примеч.
			КЖИ-05.00	Анкер А-1		
				Детали		
				Уголок 50×5 ГОСТ 8509-86 С235 ГОСТ 27772-88		
Б.Ч		1			1	0,76кг
				L=200		
Б.Ч		2		ф10АI ГОСТ 5781-85* ℓ=950	1	0,59кг
			КЖИ-05.01	Анкер А-2		
				Детали		
				Уголок 50×5 ГОСТ 8509-86 С235 ГОСТ 27772-88		
Б.Ч		1			1	0,76кг
				L 200		
Б.Ч		2		ф10АI ГОСТ 5781-85* ℓ=1370	1	0,85кг
			КЖИ-05.02	Анкер А-3		
				Детали		
				Уголок 50×5 ГОСТ 8509-86 С235 ГОСТ 27772-88		
Б.Ч		1			1	0,76кг
				L=200		
Б.Ч		2		ф10АI ГОСТ 5781-85* ℓ=520	1	0,32кг

Взамен инв.№ | Подпись и дата | Инв.№ подл.

Привязан

Инв.№

ГИП	Каледина	
Зав.гр.	Маргулия	
Инженер.	Платова	
Провер.	Корнеев	
Н.контр.	Михеев	

ТП 294-8-34.92 КЖИ-05.00

Анкер А-1; А-2; А-3

Стадия	Масса	Масштаб
Р	См. табл.	б/м
Лист	Листов 1	

МГПИ СПОРТПРОЕКТ-1

Копировал 25343-07 27 формат

Альбом V

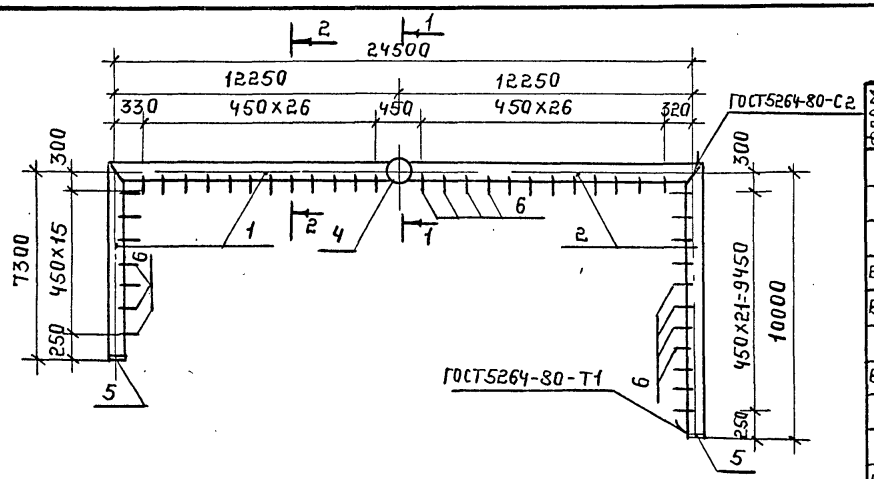

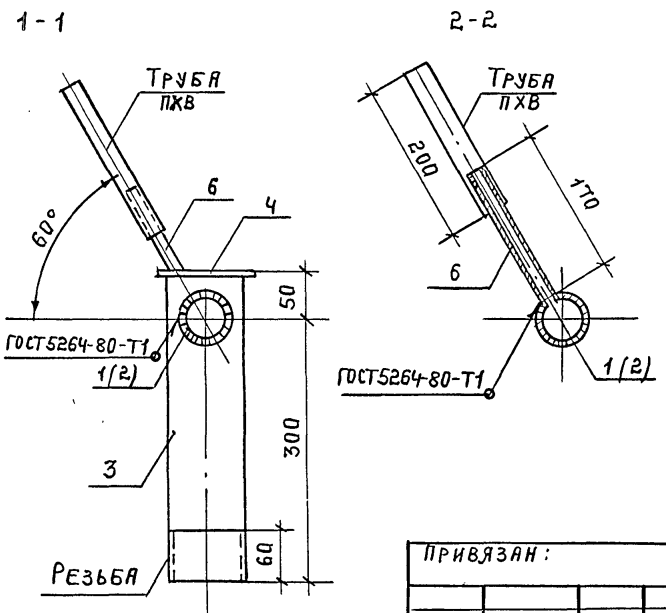

Форм	Зона	Поз.	Обозначение	Наименование	Кол.	Примеч.
				Детали		
				Труба 50х3,5 ГОСТ 3262-75* / 12Х18Н10Т ГОСТ 5632-72*		
Б4		1		L=19560	1	95,65 кг
Б4		2		L=22260	1	108,63 кг
				Труба 80х4 ГОСТ 3262-75* / 12Х18Н10Т ГОСТ 5632-72*		
Б4		3		L=350	1	2,92 кг
				Полоса 64х70 ГОСТ 103-76* / 12Х18Н10Т ГОСТ 5632-72*		
Б4		4		L=70	2	0,16 кг
				Полоса 64х100 ГОСТ 103-76* / 12Х18Н10Т ГОСТ 5632-72*		
Б4		5		L=100	1	0,32 кг
				Труба 8х2,8 ГОСТ 3262-75* / 12Х18Н10Т ГОСТ 5632-72*		
Б4		6		L=170	92	0,13 кг

Привязан:

Инв. №

ГИП	Каледина	
Зав.гр.	Маргулия	
Инжен	Платова	
Провер	Корнеев	
Н.контр.	Михеев	

ТП 294-8-34.92 КЖИ-06.00

Закладная деталь ЗД-1

Стадия	Масса	Масштаб
Р	219,80	Б/М
Лист	Листов 1	

МГПИП Спортпроект-1

Инв.№подл. | Подпись и дата | Взам.инв.№

Альбом V

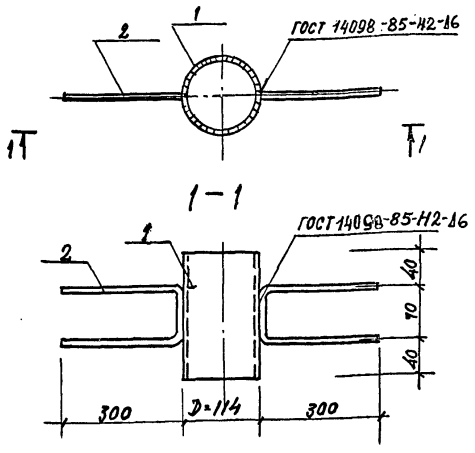

Формат	Зона	Поз.	Обозначение	Наименование	Кол.	Примеч.
				Детали		
				Труба 100×4 ГОСТ 3262-75* / С235 ГОСТ 27772-88		
Б4		1		L=150	1	1,63 кг
Б4		2		Ф10 А III ГОСТ 6781-82*		
				L=670	2	0,40 кг

ТП 294-В-34.92		КНИИ-06.05	
Закладная деталь ЗД6	Стадия	Масса	Масштаб
	Р	2,43	6/м
	Лист	Листов 1	
	МГПИП СПОРТПРОЕКТ-1		

ГИП	Каледина	
Зав. гр.	Маргулия	
Иннжен.	Платова	
Провер.	Корнеев	
Н. контр.	Михеев	

Инв. № подл. | Подпись и дата | Взам. инв. №

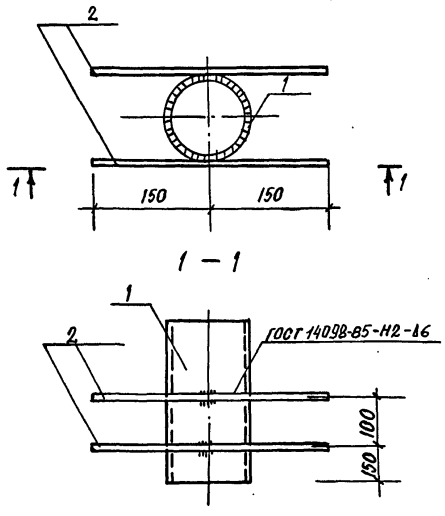

Формат	Зона	Поз.	Обозначение	Наименование	Кол.	Примеч.
				Детали		
				Труба 80×3,5 ГОСТ 3262-75* / С235 ГОСТ 27772-88		
Б.Ч.		1		L=380	1	2,79 кг
Б.Ч.		2		Ф10А III ГОСТ 6781-82*		
				L=300	4	0,19 кг

ТП 294-В-34.92		КНИИ-06.01	
Закладная деталь ЗД2	Стад.	Масса	Масштаб
	Р	3,55	6/м
	Лист	Листов 1	
	МГПИП СПОРТПРОЕКТ-1		

ГИП	Каледина	
Зав. гр.	Маргулия	
Иннжен.	Платова	
Провер.	Корнеев	
Н. контр.	Михеев	

Инв. № подл. | Подпись и дата | Взам. инв. №

Альбом V

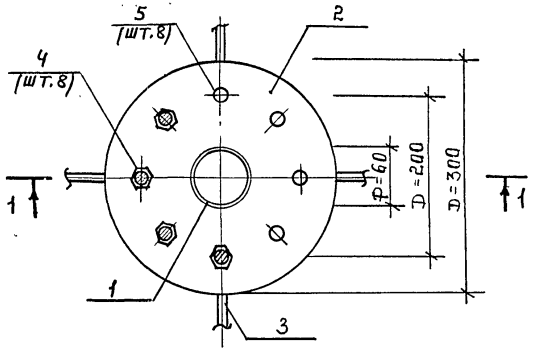

1-1

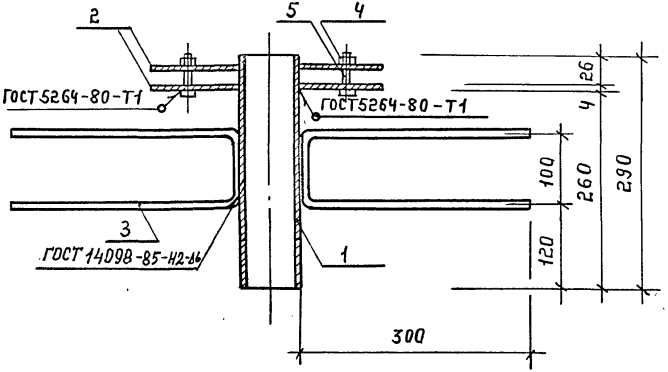

Форм	Зона	Поз.	Обозначение	Наименование	Кол	Примеч.
				Детали		
Б4		1		Труба 50х3,5 ГОСТ 3262-75* / 12Х18Н10Т ГОСТ 5632-72*		
				L = 290	1	1,42 кг
Б4		2		Лист Б4х300 ГОСТ 19903-74* / 12Х18Н10Т ГОСТ 5632-72*		
				L = 300	2	2,83 кг
Б4		3		Ф10А III ГОСТ 5781-82*	4	0,43 кг
				Стандартные изделия		
		4		Гайка М8 ГОСТ 5915-70*	8	0,01 кг
		5		Болт М8х40 ГОСТ 7798-70*	8	0,43 кг

В поз. 2 сверлить 8 отв. ф 9 мм.

Инв.№ подл. | Подпись и дата | Взам. инв.№

Привязан:

Инв.№

ГИП	Каледина	
Зав. гр.	Маргулия	
Инж.	Платова	
Провер.	Корнеев	
Н. контр.	Михеев	

ТП 294-8-34.92 КЖИ-06.02

Закладная деталь З Д-3

Стадия	Масса	Масштаб
Р	8,90	5/м
Лист	Листов 1	

МГПИП Спортпроект-1

Альбом V

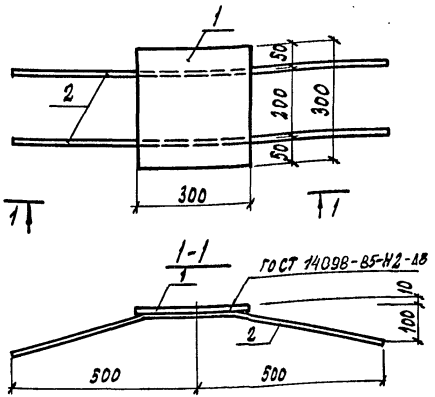

Форм.	Зона	Поз.	Обозначение	Наименование	Кол.	Примеч.
				Детали		
				Лист Б 10 х 300 ГОСТ 19903-74* С235 ГОСТ 27772-88		
Б.Ч		1		L=300	1	7,07 кг
Б.Ч		2		ф10 А III ГОСТ 5781-82*		
				L = 1120	2	0,69 кг

ТП 294-8-34.92			КЖИ - 06.03	
Закладная деталь 3Д4		Стадия	Масса	Масштаб
		Р	8,45	б/т
		Лист	Листов 1	
ГИП	Калёдина	МГПИП СПОРТПРОЕКТ-1		
Зав. гр.	Маргулия			
Инженер	Платова			
Провер.	Корнеев			
Н.контр.	Михеев			

Инв. № подл. | Подпись и дата | Взам. инв. №

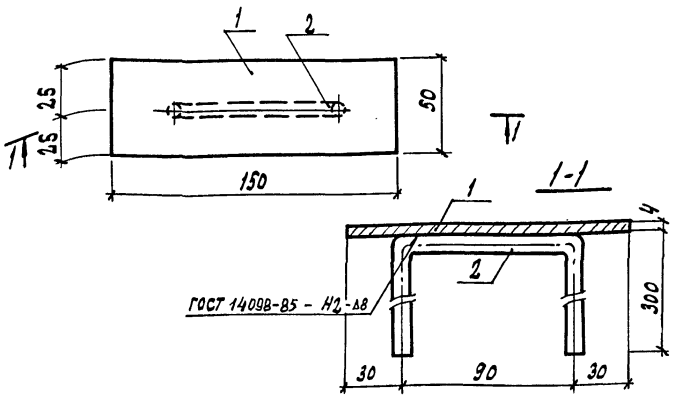

Форм.	Зона	Поз.	Обозначение	Наименование	Кол.	Примеч.
				Детали		
				Полоса Б4х50 ГОСТ 103-76* С235 ГОСТ 27772-88		
Б.Ч		1		L=150	1	0,24 кг
Б.Ч		2		ф10 А III ГОСТ 5781-82*		
				L=690	1	0,43 кг

ТП 294-8-34.92			КЖИ - 06.07	
Закладная деталь 3Д8		Стадия	Масса	Масштаб
		Р	0,67	б/т
		Лист	Листов 1	
ГИП	Калёдина	МГПИП СПОРТПРОЕКТ-1		
Зав. гр.	Маргулия			
Инженер	Платова			
Провер.	Корнеев			
Н.контр.	Михеев			

Инв. № подл. | Подпись и дата | Взам. инв. №

Альбом V

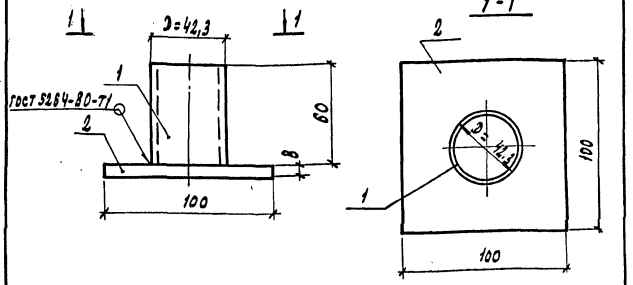

Форм.	Зона	Поз.	Обозначение	Наименование	Кол.	Примеч.
				Детали		
				Труба 32 х 4 гост 3262-75* / 12Х18Н10Т гост 5632-72*		
Б4		1		L = 60	1	0,23 кг
				Полоса 58 х 100 гост 103-76* / 12Х18Н10Т гост 5632-72*		
Б4		2		L = 100	1	0,63 кг

			ТП 294-8-34.92 КЖИ-06.08			
			Закладная деталь ЗД9	Стадия	Масса	Масштаб
				Р	0,86	б/м
				Лист	Листов 1	
ГИП	Калёдина			МГПИП СПОРТПРОЕКТ-1		
Зав. гр.	Мартулия					
Инженер	Платова					
Провер.	Корнеев					
Н. контр.	Михеев					

Инв. № подл. | Подпись и дата | Взам. инв. №

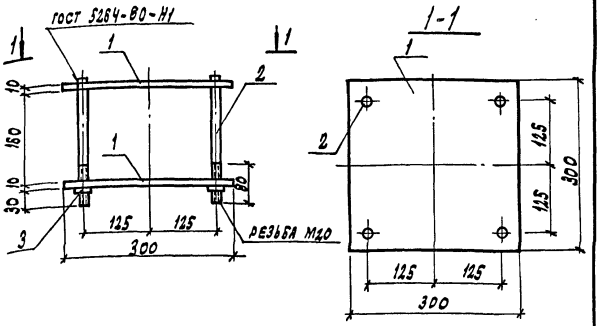

Форм.	Зона	Поз.	Обозначение	Наименование	Кол.	Примеч.
				Детали		
				Лист 6 / 10 х 300 гост 19903-74* / С235 гост 27772-88		
Б4		1		L = 300	2	7,07 кг
Б4		2		ф20 АI гост 5781-82*		
				L = 218	4	0,44 кг
				Стандартные изделия		
		3		Гайка М20 гост 5915-70*	4	0,06 кг

			ТП 294-8-34.92 КЖИ-06.04			
			Закладная деталь ЗД5	Стадия	Масса	Масштаб
				Р	15,90	б/м
				Лист	Листов 1	
ГИП	Калёдина			МГПИП СПОРТПРОЕКТ-1		
Зав. гр.	Мартулия					
Инженер	Платова					
Провер.	Корнеев					
Н. контр.	Михеев					

Инв. № подл. | Подпись и дата | Взам. инв. №

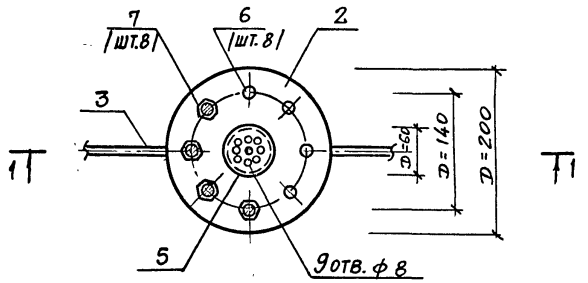

1 – 1

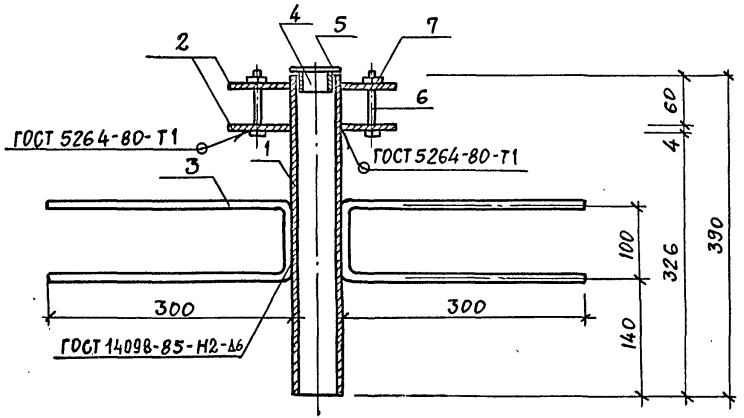

Формат	Зона	Поз.	Обозначение	Наименование	Кол.	Примеч.
				ДЕТАЛИ		
Б.4		1		Труба 50×3,5 ГОСТ 3262-75* / 12Х18Н10Т ГОСТ 5632-72*		
				L = 390	1	1,90 кг
Б.4		2		Полоса Б4×200 ГОСТ 103-76* / 12Х18Н10Т ГОСТ 5632-72*		
				L = 200	2	1,26 кг
Б.4		3		ф10 AIII ГОСТ 5781-82*		
				L = 700	2	0,43 кг
Б.4		4		Труба 48×3 ГОСТ 3262-75* / 12Х18Н10Т ГОСТ 5632-72*		
				L = 20	1	0,07 кг
Б.4		5		Полоса Б3×70 ГОСТ 103-76* / 12Х18Н10Т ГОСТ 5632-72* / L = 70	1	0,12 кг
				стандартные изделия		
Б.4		6		Болт М8×40 ГОСТ 7798-70*	8	0,03 кг
Б.4		7		Гайка М8 ГОСТ 5915-70*	8	0,01 кг

Привязан:

Инв. №

ГИП	Каледина	
Зав. гр.	Маргулия	
Инж.	Платова	
Провер.	Корнеев	
Н. контр.	Михеев	

ТП 294-8-34.92 КЖИ-06.06

Закладная деталь ЗД-7

Стадия	Масса	Масштаб
Р	5,47	Б/М
Лист	Листов: 1	

МГПИ СПОРТПРОЕКТ-1

Копировал 25343-07 33 формат

Инв. № подл. | Подпись и дата | Взам. инв. №

Альбом V

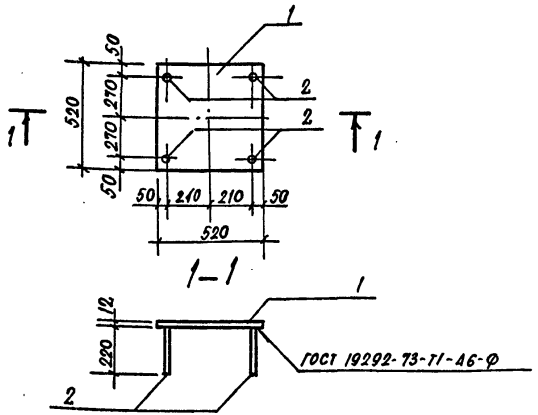

Формат	Зона	Поз.	Обозначение	Наименование	Кол.	Примечание
				Документация		
			294-8-34.92 00.00-ТУ	Технические условия	X	
				Детали		
БЧ		1		Лист $\frac{12\times520\ ГОСТ\ 19903-74}{С235\ ГОСТ\ 27772-88}$ ℓ=520	1	25,47 кг
БЧ		2		16А(II) ГОСТ 5781-82* ℓ=220	4	0,35 кг

ГИП	Каледина	Калед	
Зав гр. инж.	Морозова	[illegible]	
Разраб.	Морозова	[illegible]	
Провер.	Каледина	Калед	
Н. контр.	Маргулия	Марг	

ТП 294-8-34.92 КЖИ-06.09

Деталь закладная ЭД-10

Стадия	Масса	Масштаб
Р	26,87	—

Лист | Листов 1

МГПИП СПОРТПРОЕКТ-1

Инв. № подл. | Подпись и дата | Взам. инв. №

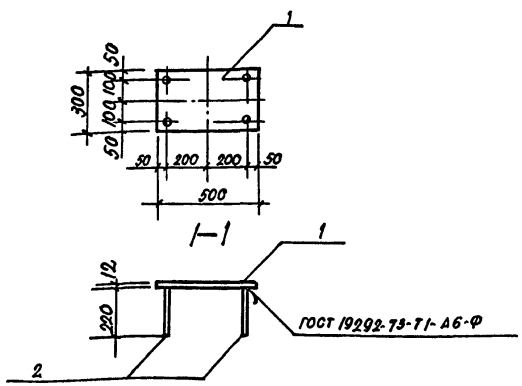

Формат	Зона	Позиц.	Обозначение	Наименование	Кол.	Примечание
				Документация		
			294-8-34.92. 00.00-ТУ	Технические условия	X	
				Детали		
Б.Ч.		1		Лист $\frac{12\times300\ ГОСТ\ 19903-74^*}{С235\ ГОСТ\ 27772-88}$ ℓ=500	1	14.13 кг
Б.Ч.		2		16А(II) ГОСТ 5781-82* ℓ=220	4	0.35 кг

ГИП	Каледина	Калед	
Зав гр. инж.	Морозова	[illegible]	
Разраб.	Морозова	[illegible]	
Провер.	Каледина	Калед	
Н. контр.	Маргулия	Марг	

ТП 294-8-34.92 КЖИ-06.10

Деталь закладная ЭД-11

Стадия	Масса	Масштаб
1	15,53	—

Лист | Листов 1

МГПИП СПОРТПРОЕКТ-1

Инв. № подл. | Подпись и дата | Взам. инв. №

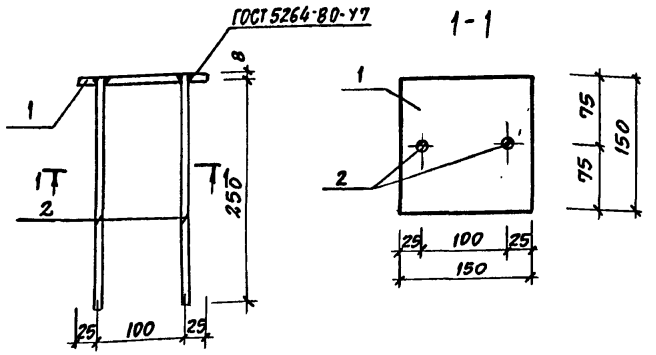

Формат	Зона	Позиц.	Обозначение	Наименование	Кол.	Прим.
				Детали		
Б.4		1		Полоса $\frac{\text{Б8}\times150\ \text{ГОСТ 103-76*}}{\text{С235 ГОСТ 27772-88}}$		
				$L = 150$	1	1.41 кг
Б.4		2		ф8АIII ГОСТ 5781-82*		
				$\ell = 250$	2	0,1 кг

ТП 294-В-34.92		КЖИ-06.11	
Закладная деталь ЗД-12	Стадия	Масса	Масштаб
	Р	1,61	1:5
	Лист	Листов 1	
	МГПИП СПОРТПРОЕКТ-1		

ГИП	Каледина	
Зав. гр.	Маргулия	
Исполн.	Уткин	
Провер.	Корнеев	
Н. контр.	Михеев	

Инв. № подл. | Подпись и дата | Взам. инв. №

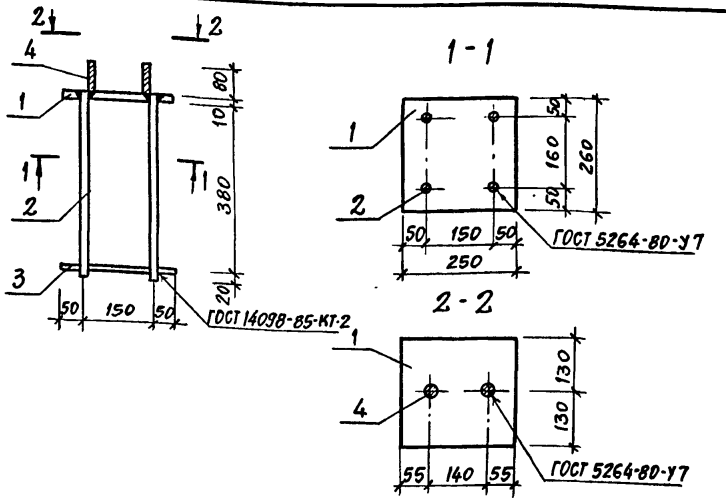

Формат	Зона	Позиц.	Обозначение	Наименование	Кол.	Прим.
				Детали		
Б.4		1		Полоса $\frac{\text{Б10}\times250\ \text{ГОСТ 19903-74*}}{\text{С235 ГОСТ 27772-88}}$		
				$L = 260$	1	0,77 кг
Б.4		2		ф10АIII ГОСТ 5781-82*		
				$L = 400$	4	0,25 кг
Б.4		3		$L = 250$	2	0,15 кг
				Стандартные изделия		
		4		Болт М16 ГОСТ 7798-70*	2	0,16 кг

ТП 294-В-34.92		КЖИ-06.12	
Закладная деталь ЗД-13	Стадия	Масса	Масштаб
	Р	2,39	1:10
	Лист	Листов 1	
	МГПИП СПОРТПРОЕКТ-1		

ГИП	Каледина	
Зав. гр.	Маргулия	
Исполн.	Уткин	
Провер.	Корнеев	
Н. контр.	Михеев	

Инв. № подл. | Подпись и дата | Взам. инв. №

Копировал 25343-07 35 формат

Альбом V

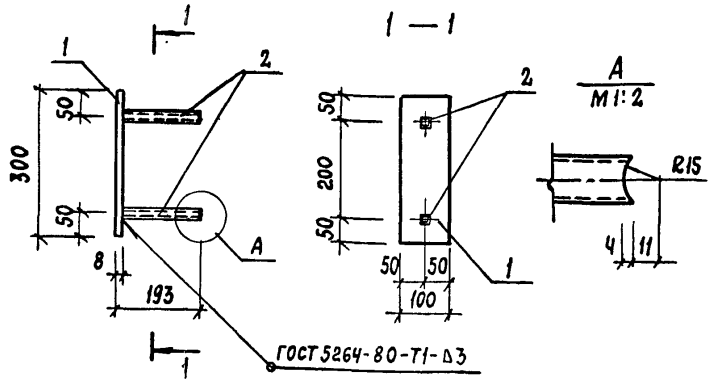

Формат	Зона	Позиция	Наименование	Обозначение	Кол.	Примечание
				Детали		
Б.4		1	Полоса	6 8 х 100 ГОСТ 103-76* / С235 ГОСТ 27772-88		
			—	ℓ=300	1	2,48 кг
Б.4		2	Труба	20 х 20 х 2 ГОСТ 8639-82* / С235 ГОСТ 27772-88		
			—	ℓ=185	2	0,18 кг

Взам. инв. № | Подпись и дата | Инв. № подл.

ТП 294-8-34.92		КЖИ-06.14	
Закладная деталь 3Д15	Стадия: Р	Масса: 2,84	Масштаб: б/м
	Лист:	Листов: 1	
	МГПИП СПОРТПРОЕКТ-1		
ГИП Каледина			
Зав.гр.ин. Маргулия			
Инжен. Алексеева			
Провер. Корнеев			
Н.контр. Михеев			

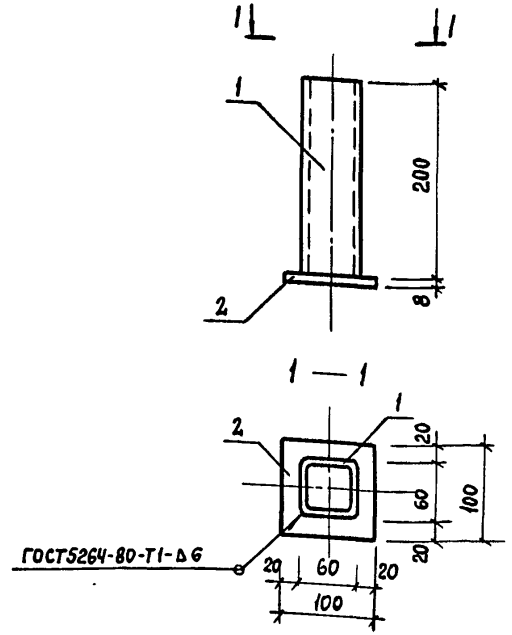

Формат	Зона	Позиция	Наименование	Обозначение	Кол.	Примечан
				Детали		
Б.4		1	Труба	60 х 60 х 8 ГОСТ 8639-82* / С235 ГОСТ 27772-88		
			—	ℓ=200	1	2,62 кг
Б.4		2	Полоса	6 8 х 100 ГОСТ 103-76* / С235 ГОСТ 27772-88		
			—	ℓ=100	1	0,63 кг

Взам. инв. № | Подпись и дата | Инв. № подл.

ТП 294-8-34.92		КЖИ-06.13	
Закладная деталь 3Д14	Стадия: Р	Масса: 3,25	Масштаб: 1:5
	Лист:	Листов: 1	
	МГПИП СПОРТПРОЕКТ-1		
ГИП Каледина			
Зав.гр.ин. Маргулия			
Инженер Алексеева			
Проверил Корнеев			
Н.контр. Михеев			

Альбом V

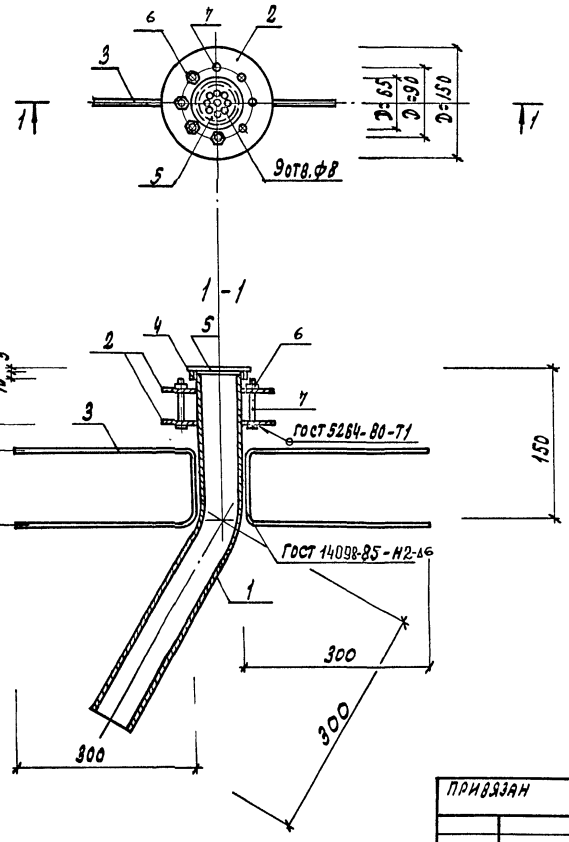

Форм.	Зона	Поз.	Обозначение	Наименование	Кол.	Примеч.
				Детали		
Б.Ч		1		Труба 40х4 гост 3262-75* / 12Х18Н10Т гост 5632-72*		
				L = 450	1	1,35 кг
Б.Ч		2		Полоса 84х150 гост 103-76* / 12Х18Н10Т гост 5632-72*		
				L = 150	1	0,72 кг
Б.Ч		3		ф10 А III гост 5781-82*		
				L = 700	2	0,43 кг
Б.Ч		4		Труба 50х3 гост 3262-75* / 12Х18Н10Т гост 5632-72*		
				L = 10	1	0,08 кг
Б.Ч		5		Полоса 63х65 гост 103-76* / 12Х18Н10Т гост 5632-72*		
				L = 65	1	0,094 кг
				Стандартные изделия		
Б.Ч		6		Гайка М8 гост 5915-70*	8	0,01 кг
Б.Ч		7		Болт М8х40 гост 7798-70*	8	0,03 кг

Привязан

Инв. № подл. | Подпись и дата | Взам. инв. №

Инв. №

ГИП	Каледина	
Зав. гр.	Маргулия	
Инжен.	Платова	
Провер.	Кравцев	
Н. контр.	Михеев	

ТП 294-8-34.92 КЖИ-ОБ.15

Закладная деталь ЗД-16

Стадия	Масса	Масштаб
Р	4,00	б/м
Лист	Листов 1	

МГПИП СПОРТПРОЕКТ-1

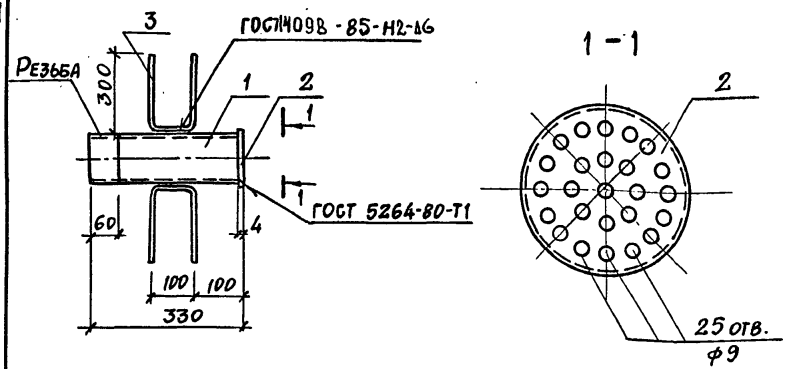

Формат	Зона	Поз.	Обозначение	Наименование	Кол.	Примеч.
				Детали		
Б.Ч		1		Труба 108×4 ГОСТ 10704-76* / 12Х18Н10Т ГОСТ 5632-72*		
				L = 320	1	3,28 кг
Б.Ч		2		Полоса 64×110 ГОСТ 103-76* / 12Х18Н10Т ГОСТ 5632-72*		
				L = 110	1	0,38 кг
Б.Ч		3		ф10 A III ГОСТ 5781-82*		
				L = 700	2	0,43 кг

Инв. № подл. | Подпись и дата | Взам. инв. №

ТП 294-8-34.92	КЖИ-06.16		
Закладная деталь ЗД-17	Стадия: Р	Масса: 4,52	Масштаб: б/м
	Лист	Листов 1	
	МГПИП СПОРТПРОЕКТ-1		

ГИП	Каледина	
Зав. гр.	Маргулия	
Инжен.	Платова	
Провер.	Корнеев	
Н.контр.	Михеев	

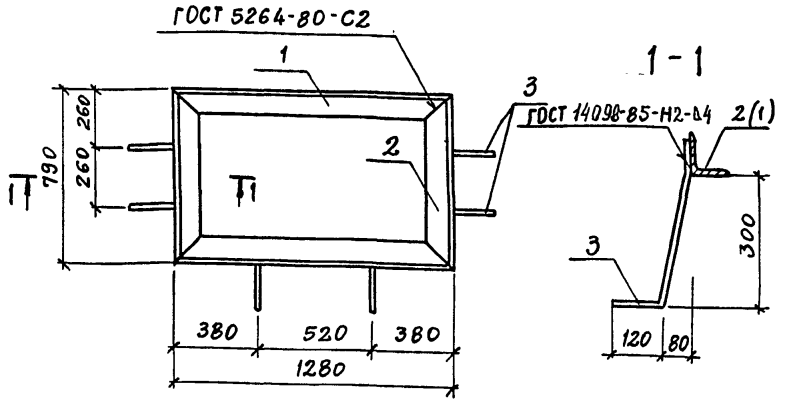

Формат	Зона	Поз.	Обозначение	Наименование	Кол.	Примеч.
				Детали		
				Уголок 40×4 ГОСТ 8509-86 / С235 ГОСТ 27772-88		
Б.4		1		L = 1280	2	3,10 кг
Б.4		2		L = 790	2	1,92 кг
Б.4		3		ф8 AI ГОСТ 5781-82*		
				L = 500	6	0,20 кг

Инв. № подл. | Подпись и дата | Взам. инв. №

ТП 294-8-34.92	КЖИ-04.09		
Рамка РМ 11	Стадия: Р	Масса: 11,24	Масштаб: б/м
	Лист	Листов 1	
	МГПИП СПОРТПРОЕКТ-1		

ГИП	Каледина	
Зав. гр.	Маргулия	
Инжен.	Платова	
Провер.	Корнеев	
Н.контр.	Михеев	

Копировал 25343-07 38 Формат

Альбом V

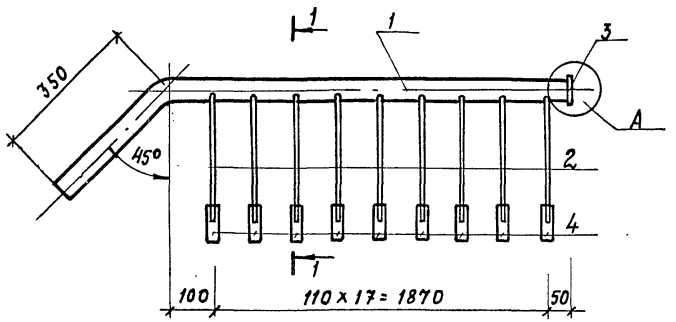

Формат	Зона	Поз.	Обозначение	Наименование	Кол.	Примеч.
				Детали		
				Труба 32 х4 ГОСТ 3262-75* / 12х18Н10 ГОСТ 5632-72*		
Б.Ч		1		L= 2360	1	8,92 кг
				Труба 6х2,5 ГОСТ 3262-75* / 12х18Н10 ГОСТ 5632-72*		
Б.Ч		2		L= 160	18	0,08 кг
				Полоса Б4х50 ГОСТ 103-76* / 12х18Н10 ГОСТ 5632-72*		
Б.Ч		3		L= 50	1	0,08 кг
Б.Ч		5		Труба полихлорвиниловая ГОСТ 19034-82* $\ell_{об}$ = 3600		

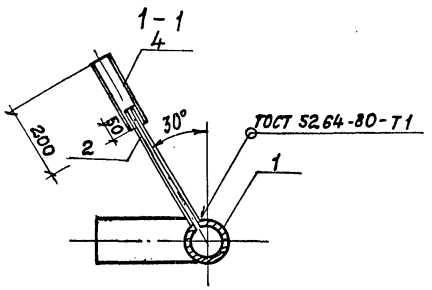

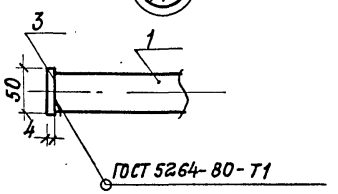

Закладную деталь 3Д18Н изготовить зеркально 3Д18т

ТП 294-8-34.92		КЖИ-06,17	
Закладная деталь 3Д18т/н		Стадия	Масса	Масштаб
		Р	9,14	Б/м
		Лист	Листов 1
		МГПИП СПОРТПРОЕКТ-1	
ГИП	Каледина		
Зав. гр.	Маргулия		
Инженер.	Платова		
Провер.	Корнеев		
Н.контр.	Михеев		

Привязан

Инв. №

Инв. № подл. | Подпись и дата | Взамен. инв. №

Альбом V

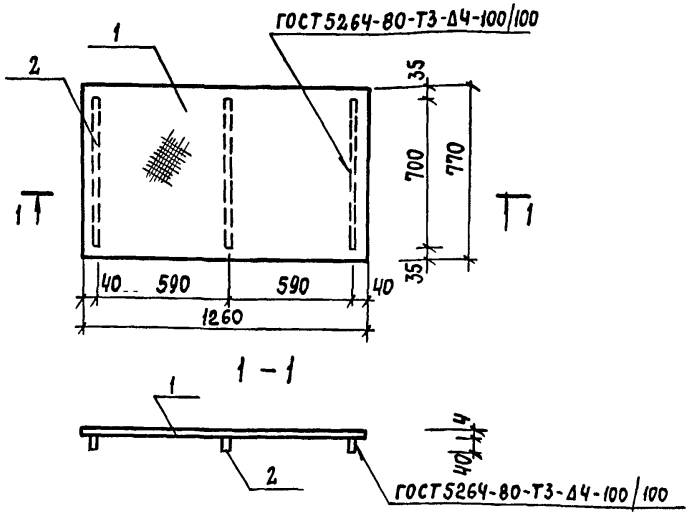

Форм.	Зона	Поз.	Обозначение	Наименование	Кол.	Примеч.
				Детали		
Б.4		1		Лист ромб.0-ПН-4×1260×770		
				В ст. 3 сп ГОСТ 8568-77*	1	0,97 кг
Б.4		2		Полоса $\frac{Б4\times40\ ГОСТ103-76^*}{С235\ ГОСТ27772-88}$		
				L = 700	3	0,88 кг

ГИП	КАЛЕДИНА		
ЗАВ.ГР.	МАРГУЛИЯ		
ИНЖЕН.	ПЛАТОВА		
ПРОВЕР.	КОРНЕЕВ		
Н.КОНТР.	МИХЕЕВ		

ТП 294-8-34.92 КЖИ-07,00

Крышка ЛК1

Стадия	Масса	Масштаб
Р	3,61	б/м

Лист | Листов 1

МГПИП СПОРТПРОЕКТ-1

Инв. № подл. | Подпись и дата | Взам. инв. №

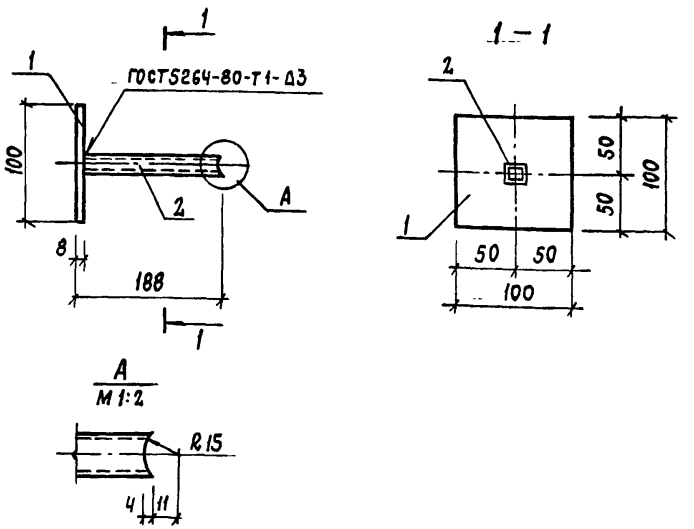

Формат	Зона	Позиция	Обозначение	Наименование	Кол.	Примечан
				Детали		
Б.4		1		Полоса $\frac{Б8\times100\ ГОСТ103-76^*}{С235\ ГОСТ27772-88}$		
				ℓ = 100	1	0,83 кг
Б.4		2		Труба $\frac{20\times20\times2\ ГОСТ8639-82^*}{С235\ ГОСТ27772-88}$		
				ℓ = 180	1	0,09 кг

ГИП	КАЛЕДИНА		
ЗАВ.ГР.ИНЖ	МАРГУЛИЯ		
ИНЖЕНЕР	ПЛАТОВА		
ПРОВЕРИЛ	КОРНЕЕВ		
Н.КОНТР.	МИХЕЕВ		

ТП 294-8-34.92 КЖИ-06,18

Закладная деталь ЗД-19

Стадия	Масса	Масштаб
Р	0,92	б/м

Лист | Листов 1

МГПИП СПОРТПРОЕКТ-1

Инв. № подл. | Подпись и дата | Взам. инв. №

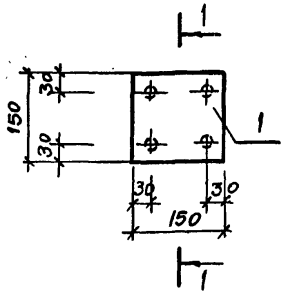

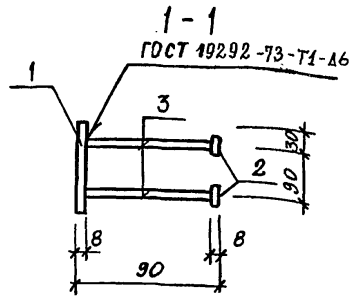

Формат	Зона	Поз.	Обозначение	Наименование	Кол.	Примеч.
				Детали		
Б.4		1		Полоса 8×150 ГОСТ 103-76* / С235 ГОСТ 27772-88		
				L = 150	1	1,44 кг
Б.4		2		Полоса 8×40 ГОСТ 103-76* / С235 ГОСТ 27772-88		
				L = 40	4	0,1 кг
Б.4		3		Фвайш ГОСТ 5781-82* е=74	4	0,04 кг

Взам. инв. № | Подпись и дата | Инв. № подл.

ГИП	Каледина		ТП 294-8-34.92 КЖИ-06.19
Зав. гр.	Маргулия		Закладная деталь ЗД20
Инжен.	Платова		Стадия: — Масса: 2,00 Масштаб: 6/м
Провер.	Шепилова		Лист — Листов 1
Н. контр.	Михеев		МГПИП СПОРТПРОЕКТ-1

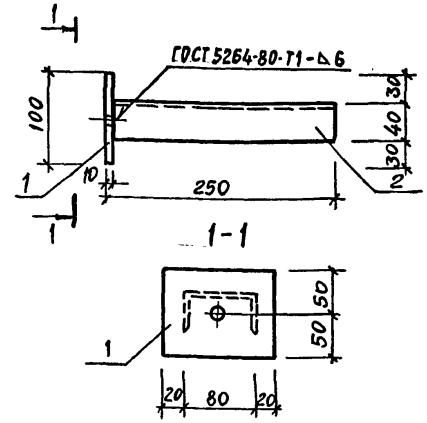

Формат	Зона	Позиц.	Обозначение	Наименование	Кол.	Прим.
				Детали		
Б.4		1		Полоса 10×100 ГОСТ 103-76* / С-235 ГОСТ 27772-88		
				L 120	1	0,94
Б.4		2		Швеллер 8 ГОСТ 8240-89 / С235 ГОСТ 27772-88		
				L=240	1	1,70

Взам. инв. № | Подпись и дата | Инв. № подл.

ГИП	Каледина		ТП 294-8-34.92 КЖИ-07.01
Зав. гр.	Маргулия		Металлическая деталь МД-1
Испол.	Уткин		Стадия: Р Масса: 2,64 Масштаб: 1:5
Провер.	Корнеев		Лист — Листов: 1
Н. контр.	Михеев		МГПИП СПОРТПРОЕКТ-1

Копировал 25343-07 41 формат

Альбом V

1-1

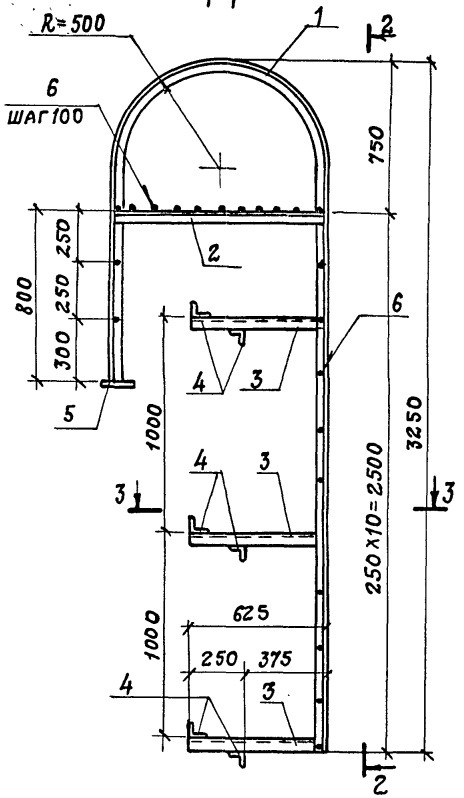

2-2

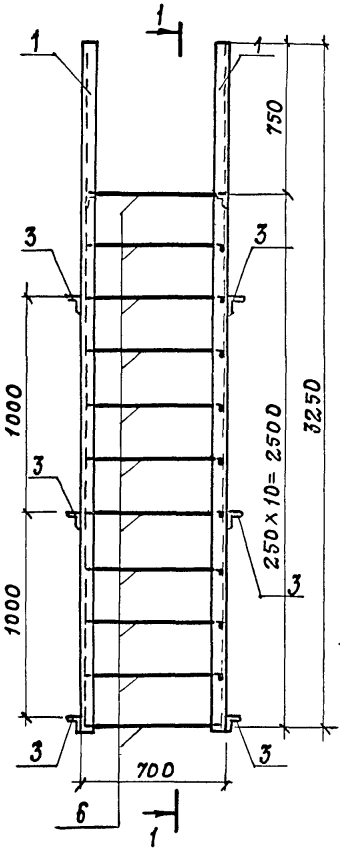

3-3

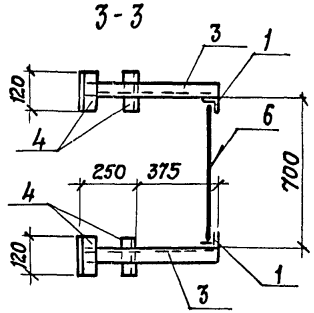

Формат	Зона	Позиц.	Обозначение	Наименование	Кол.	Примеч.
				Детали:		
				Уголок 50х5 ГОСТ 8509-86 / С235 ГОСТ 27772-88		
Б4		1		L = 5890	2	22,2 кг
Б4		2		L = 990	2	3,6 кг
Б4		3		L = 625	6	2,35 кг
Б4		4		L = 120	12	0,45 кг
Б4		5		Полоса Б5х150 ГОСТ 103-76* / С235 ГОСТ 27772-88		
				L = 150	2	0,88 кг
Б4		6		ф20 А I ГОСТ 5781-82*		
				L = 680	23	1,68 кг

1. Соединения деталей выполнить сварными по ГОСТ 5264-80.
2. Сварные соединения выполнить электродами типа Э42 по ГОСТ 9467-75*. Высоту шва принять не более толщины свариваемых деталей.
3. Изделие окрасить грунтом марки АК-069/АК-070/ ГОСТ 25718-83.

Взам. инв. №
Подпись и дата
Инв. № подл.

Привязан:

Инв. №

ГИП	Каледина	
Рук. гр.	Морозова	
Исполн.	Михеев	
Провер.	Корнеев	
Н. контр.	Маргулис	

ТП 294-8-34.92 КЖИ-08,00

Стремянка ЛП-1

Стадия	Масса	Масштаб
Р	115,1	1:20

Лист | Листов 1

МГПИП Спортпроект-1

Альбом V

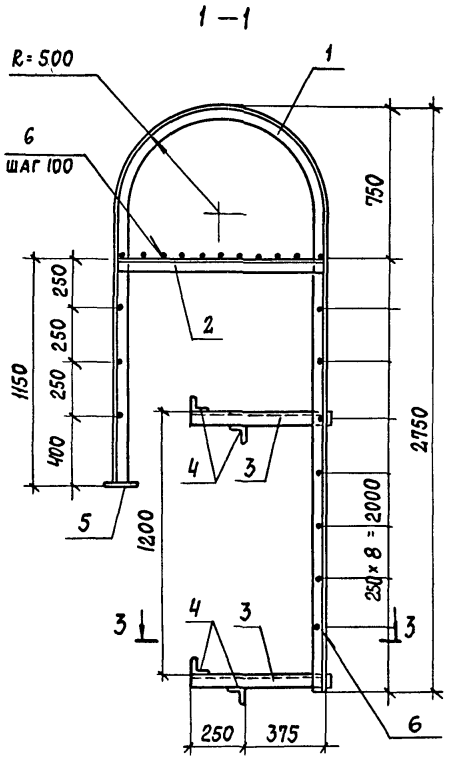

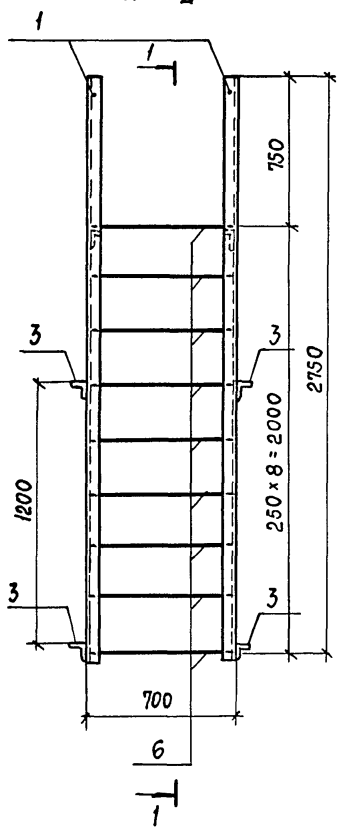

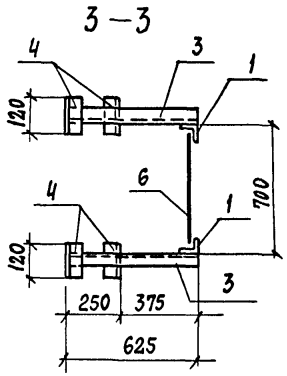

Формат	Зона	Позиция	Обозначение	Наименование	Кол.	Примечан.
				Детали:		
				Уголок 50×5 ГОСТ 8509-86 / С235 ГОСТ 27772-88		
Б.Ч		1		L = 5640	2	21,26 кг
Б.Ч		2		L = 990	2	3.6 кг
Б.Ч		3		L = 625	4	2.35 кг
Б.Ч		4		L = 120	8	0.45 кг
Б.Ч		5		Полоса 65×150 ГОСТ 103-76* / С235 ГОСТ 27772-88		
				L = 150	2	0.88 кг
Б.Ч		6		ф 20 AI ГОСТ 5781-82*		
				L = 680	19	1.68 кг

1. Соединения деталей выполнить сварными по ГОСТ 5264-80.
2. Сварные соединения выполнить электродами типа Э42 по ГОСТ 9467-75*. Высоту шва принять не более толщины свариваемых деталей.
3. Изделие окрасить грунтом марки АК-069/АК-070/ ГОСТ 25718-83

Взам. инв. N | Подпись и дата | Инв. N подл.

Привязан:

Инв. №

ГИП	Каледина	
Рук. гр.	Морозова	
Исполн.	Михеев	
Провер.	Корнеев	
Н. контр.	Маргулия	

ТП 294-8-34.92 КЖИ-08.01

Стремянка ЛП-2

Стадия	Масса	Масштаб
Р	96.4	1:20
Лист:	Листов: 1	

МГПИП СПОРТПРОЕКТ-1

Альбом V

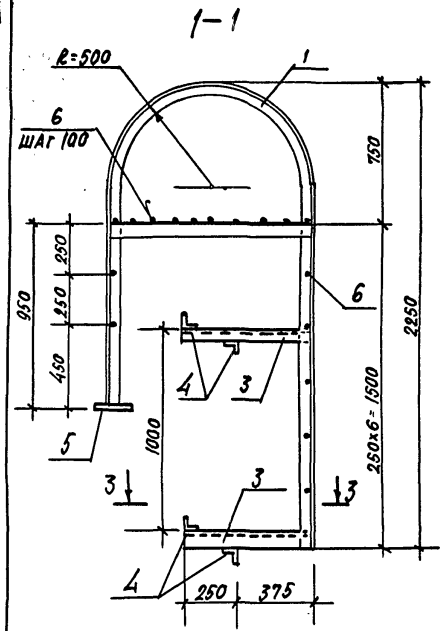

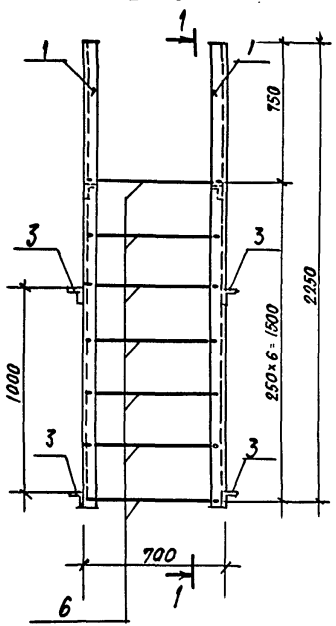

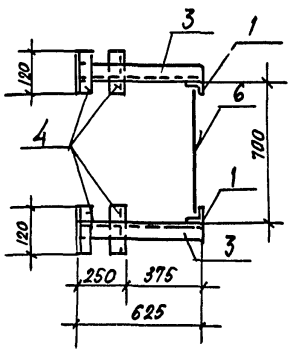

Формат	Зона	Позиц.	Обозначение	Наименование	Кол.	Примеч.
				Детали		
				Уголок 50×5 ГОСТ 8509-86 / С235 ГОСТ 27772-88		
Б4		1		L=4520	2	17,04 кг
Б4		2		L=990	2	3,6 кг
Б4		3		L=625	6	2,35 кг
Б4		4		L=120	12	0,45 кг
Б4		5		Полоса 65×150 ГОСТ 103-76* / С239 ГОСТ 27772-88		
				L=150	2	0,88 кг
Б4		6		ф 20 А I ГОСТ 5781-82*		
				L=680	17	1,68 кг

1. Соединения деталей выполнить сварными по ГОСТ 5264-80.
2. Сварные соединения выполнить электродами типа Э42 по ГОСТ 9467-75*. Высоту сварных швов не более толщины свариваемых деталей.
3. Изделие окрасить грунтом марки АК-069 (АК-070) ГОСТ 25718-83.

Инв. № подл. | Подпись и дата | Взам. инв. №

Привязан:

Инв. №

ГИП	Каледина	
Рук. гр.	Морозова	
Исполн.	Михеев	
Провер.	Корнеев	
Н. контр.	Маргулия	

ТП 294-8-34.92 КЖИ-08.02

Стремянка ПП-3

Стадия	Масса	Масштаб
Р	77.0	1:20
Лист	Листов 1	

МГПИП СПОРТПРОЕКТ-1

Альбом V

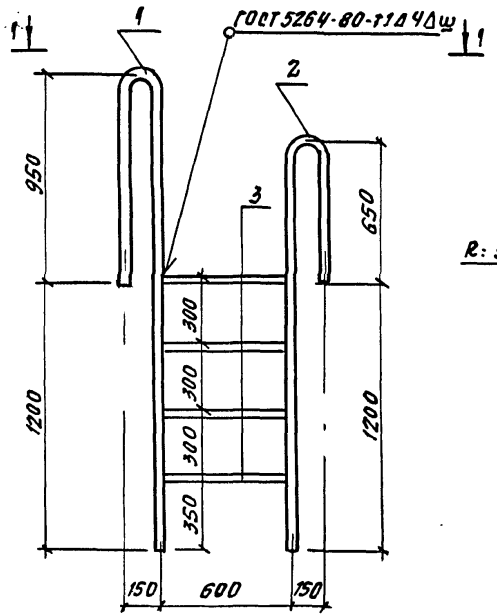

2–2

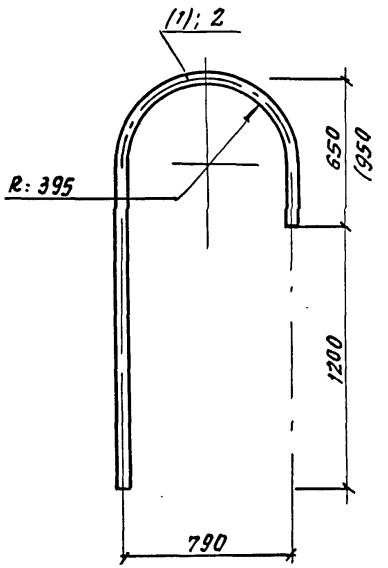

1–1

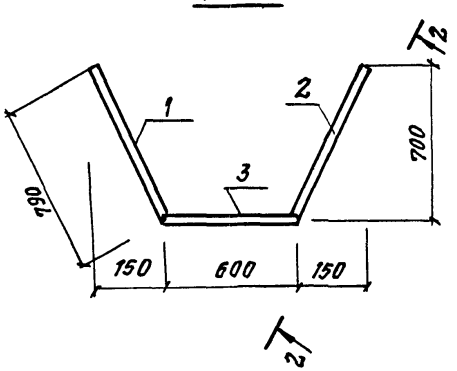

Формат	Зона	Поз.	Обозначение	Наименование	Кол.	Примеч.
				Детали		
				Труба 25х4 ГОСТ 3262-75* / 12х18Н10Т ГОСТ 5632-72*		
Б.Ч		1		L = 3550	1	10.33кг
Б.Ч		2		L = 2950	1	8.58кг
Б.Ч		3		L = 600	4	1.75кг

Взам. инв. № | Подпись и дата | Инв. № подл.

Привязан:

Инв. №

ГИП	Каледина	
Зав. гр.	Маргулия	
Инж.	Платова	
Пров.	Корнеев	
Н. конт.	Михеев	

ТП 294-8-34.92 КЖИ-08.03

Лестница ЛМ1

Стадия	Масса	Масштаб
Р	25.91	Б/м

Лист | Листов 1

МГПИП СПОРТПРОЕКТ-1

Копировал 25343-07 45 Формат А3

Альбом V

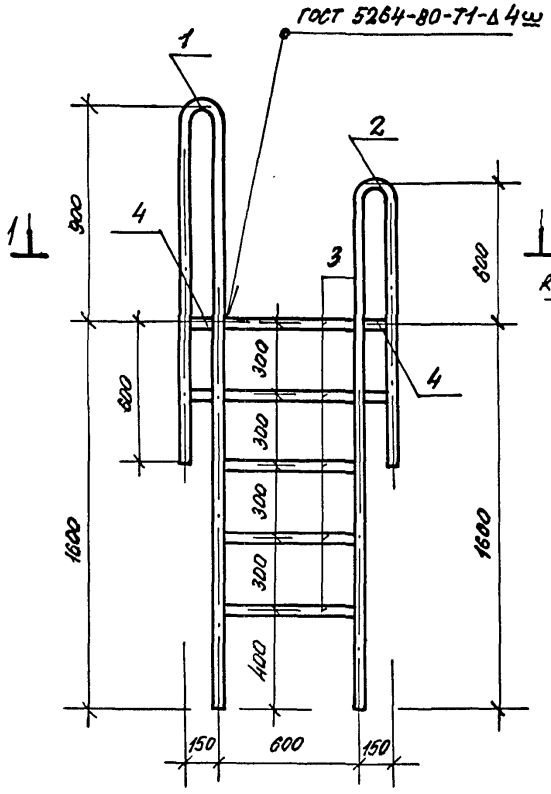

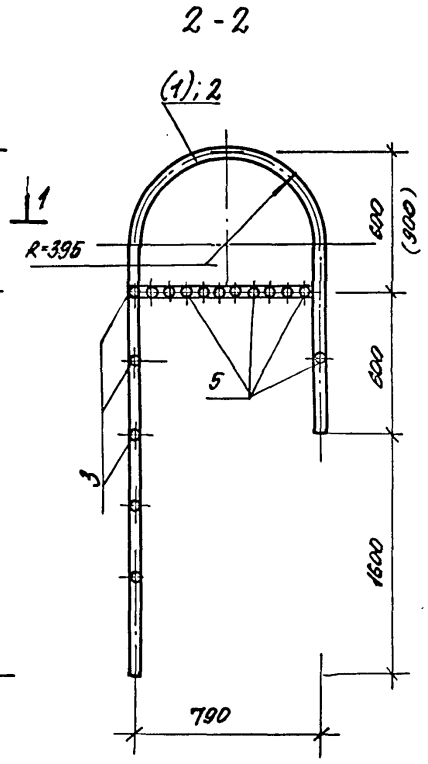

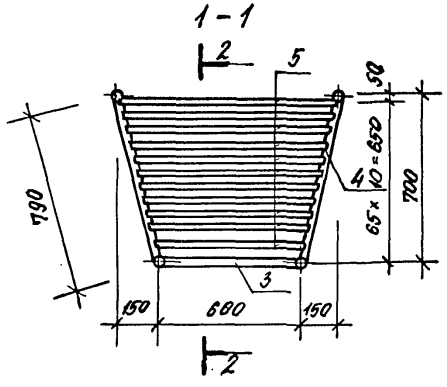

Форм	Зона	Поз	Обозначение	Наименование	Кол	Примеч
				Детали		
				Труба 25×4 ГОСТ 3262-75* / 12Х18Н10Т ГОСТ 5632-72*		
БЧ		1		L = 4450	1	12,95 кг
БЧ		2		L = 3850	1	11,20 кг
БЧ		3		L = 600	5	1,75 кг
БЧ		4		L = 790	2	2,30 кг
БЧ		5		Lср = 800	11	2,33 кг

Привязан

Инв. №

ГИП	Каледина	
Зав. гр.	Маргулия	
Инжен	Платова	
Провер	Корнеев	
Н. контр.	Михеев	

ТП 294-8-34.92 КЖИ-08,04

Лестница ЛМ-2

Стад.	Масса	Масшт.
Р	63,13	б/м
Лист	Листов 1	

МГПИП СПОРТПРОЕКТ-1

Копировал: 25343-07 46 Формат: А3

Инв. № подл. | Подпись и дата | Взам. инв. №

Альбом V

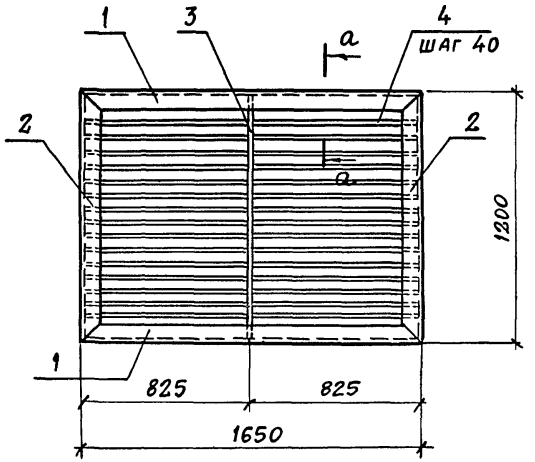

а - а

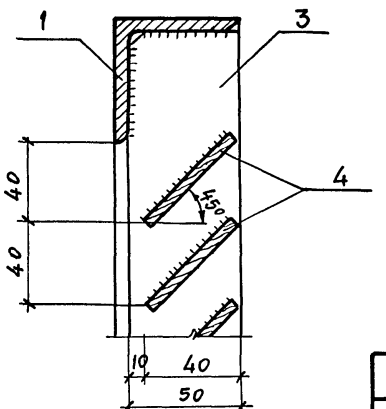

Формат	Зона	Позиц.	Обозначение	Наименование	Кол.	Примеч.
				Детали		
				Уголок 63×5 ГОСТ 8509-86 / С235 ГОСТ 27772-88		
Б.4		1		L = 1650	2	7,95 кг
Б.4		2		L = 1200	2	5,77 кг
				Полоса 65×50 ГОСТ 103-76* / С235 ГОСТ 27772-88		
Б.4		3		L = 1190	1	2,33 кг
Б.4		4		L = 817	56	1,6 кг

1. Сварные соединения производить по ГОСТ 5264-80 электродами типа Э42 ГОСТ 9467-75*.
2. Высоту сварных швов принять 5 мм.
3. Изделие окрасить грунтом марки АК-069/АК-070/ по ГОСТ 25718-83.

Инв.№ подл. | Подпись и дата | Взам. инв.№

Привязан

Инв.№

ГИП	Каледина	
Зав.гр.	Морозова	
Исполн.	Михеев	
Провер.	Корнеев	
Н.контр.	Маргулия	

ТП 294-8-34.92 КЖИ-09.00

Жалюзийная решетка МЖР-1

Стадия	Масса	Масштаб
Р	119,4	1:20
Лист	Листов 1	

МГПИП СПОРТПРОЕКТ-1

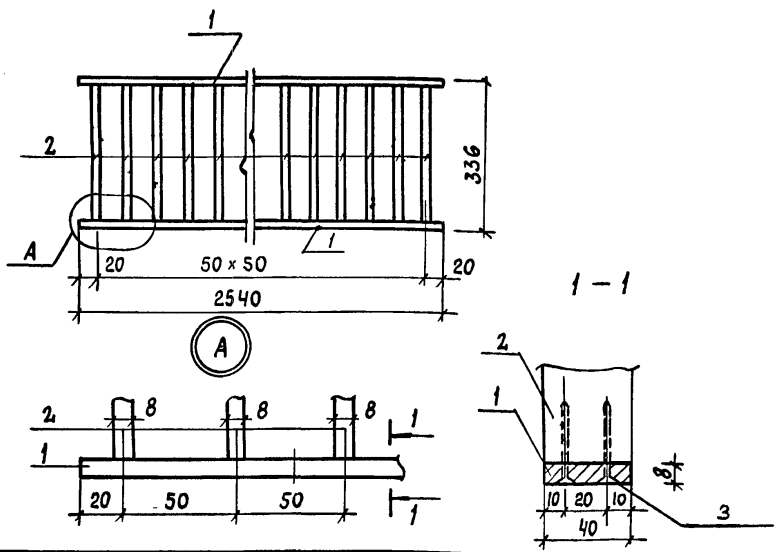

Форм.	Зона	Поз.	Обозначение	Наименование	Кол.	Примеч.
				Детали		
				Лист 8×40 ГОСТ 21631-76* Е Ад3 1Т1 ГОСТ 4784-74*		
Б.Ч		1		L = 2540	2	2,19 кг
Б.Ч		2		L = 320	51	0,28 кг
				Стандартные изделия		
		3		Винт 2 5×1,5×40.58.029	210	Кадмировать
				ТУ 36-2155-78		

Взам. инв. №

Подпись и дата

Инв. № подл.

ГИП	Каледина	
Зав. гр.	Маргулия	
Инжен.	Платова	
Провер.	Корнеев	
Н. контр.	Михеев	

ТП 294-8-34.92 КЖИ-09,01

Решетка МР1

Стадия	Масса	Масшт.
Р	18,49	б/м
Лист	Листов 1	

МГПИП СПОРТПРОЕКТ 1

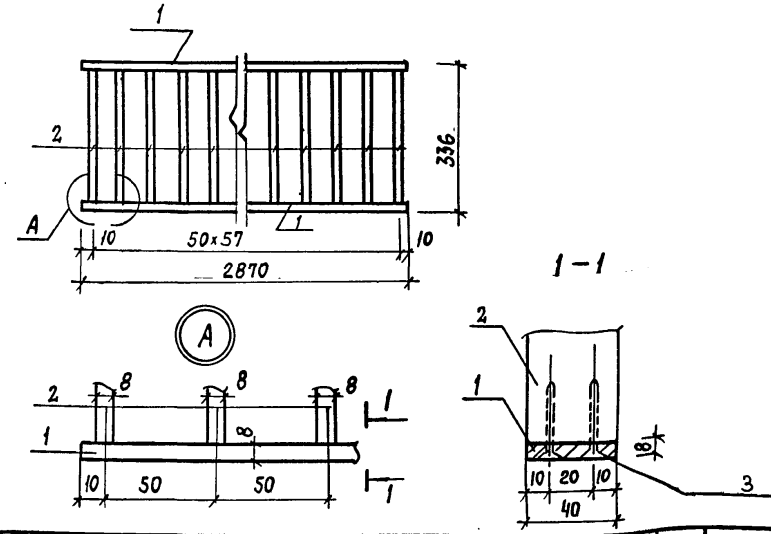

Форм.	Зона	Поз.	Обозначение	Наименование	Кол.	Примеч.
				Детали		
				Лист 8×40 ГОСТ 21631-76* Е Ад3 1Т1 ГОСТ 4784-74*		
Б.Ч		1		L = 2870	2	2,48 кг
Б.Ч		2		L = 320	58	0,28 кг
				Стандартные изделия		
		3		Винт 2 5×1,5×40.58.029	210	Кадмировать
				ТУ 36-2155-78		

Взам. инв. №

Подпись и дата

Инв. № подл.

ГИП	Каледина	
Зав. гр.	Маргулия	
Инжен.	Платова	
Провер.	Корнеев	
Н. контр.	Михеев	

ТП 294-8-34.92 КЖИ-09,02

Решетка МР2

Стадия	Масса	Масштаб
Р	21,20	б/м
Лист	Листов 1	

МГПИП СПОРТПРОЕКТ-1

Альбом V

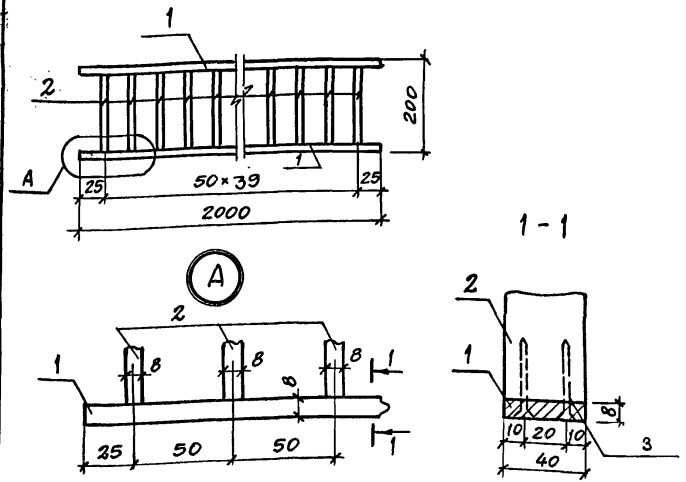

Формат	Зона	Поз.	Обозначение	Наименование	Кол.	Примеч.
				Детали		
				Лист 8×40 ГОСТ 21631-76*Е / АД31Т1 ГОСТ 4784-74*		
Б.4		1		L = 2000	2	1,73 кг
Б.4		2		L = 184	40	0,16 кг
				Стандартные изделия		
		3		Винт 2 5×1,5×40.58.0.29 ТУ 36-2155-78	160	Кадмировать

Взам. инв. № | Подпись и дата | Инв. № подл.

ТП 294-8-34.92		КЖИ-09.03	
Решетка МР3	Стадия: Р	Масса: 9,86	Масштаб: Б/М
	Лист	Листов 1	
	МГПИ СПОРТПРОЕКТ-1		
ГИП Каледина			
Зав. гр. Маргулия			
Инжен. Платова			
Провер Корнеев			
Н. контр. Михеев			

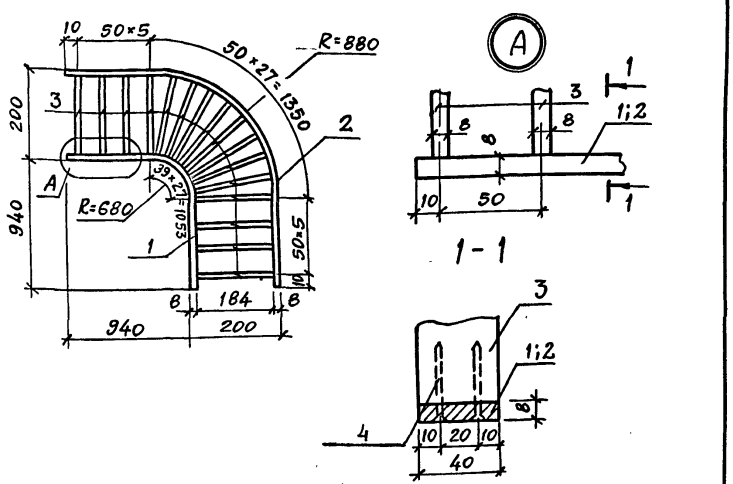

Формат	Зона	Поз.	Обозначение	Наименование	Кол.	Примеч.
				Детали		
				Лист 8×40 ГОСТ 21631-76*Е / АД31Т1 ГОСТ 4784-74*		
Б.4		1		L = 1590	1	1,37 кг
Б.4		2		L = 1900	1	1,64 кг
Б.4		3		L = 184	38	0,16 кг
				Стандартные изделия		
		4		Винт 2 5×1,5×40.58.0.29 ТУ 36-2155-78	160	Кадмировать

Взам. инв. № | Подпись и дата | Инв. № подл.

ТП 294-8-34.92		КЖИ-09.04	
Решетка МР4	Стадия: Р	Масса: 9.09	Масштаб: Б/М
	Лист	Листов 1	
	МГПИ СПОРТПРОЕКТ-1		
ГИП Каледина			
Зав. гр. Маргулия			
Инжен. Платова			
Провер Корнеев			
Н. контр. Михеев			

Копировал 25343-07 49 формат

Альбом V

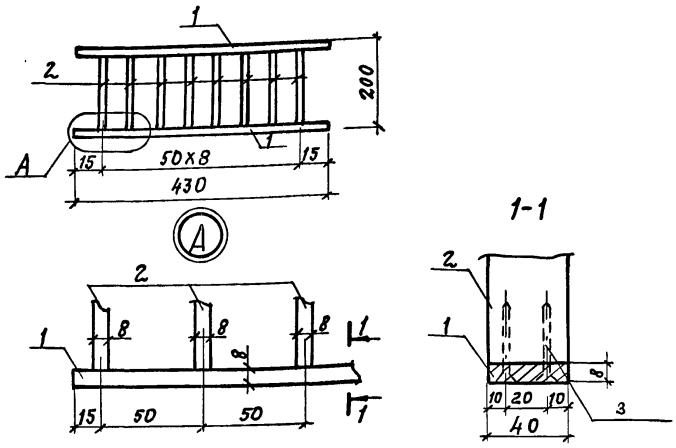

Формат	Зона	Поз.	Обозначение	Наименование	Кол.	Примеч.
				Детали		
				Лист 8х40 ГОСТ 21631-76*Е АД31Т1 ГОСТ 4784-74*		
Б4		1		L = 430	2	0,37 кг
Б4		2		L = 184	9	0,16 кг
				Стандартные изделия		
		3		Винт 2 5х1,5х40.58.0,29 ТУ36-2155-78	40	Кадмировать

Инв. № подл. | Подпись и дата | Взам. инв. №

			ТП 294-8-34.92 КЖИ-09,05			
			Решетка МР5	Стадия	Масса	Масштаб
				Р	2,18	Б/М
				Лист	Листов 1	
ГИП	Каледина		МГПИП Спортпроект-1			
Зав. гр.	Маргулия					
Иннен.	Платова					
Провер.	Уткин					
Н. контр.	Михеев					

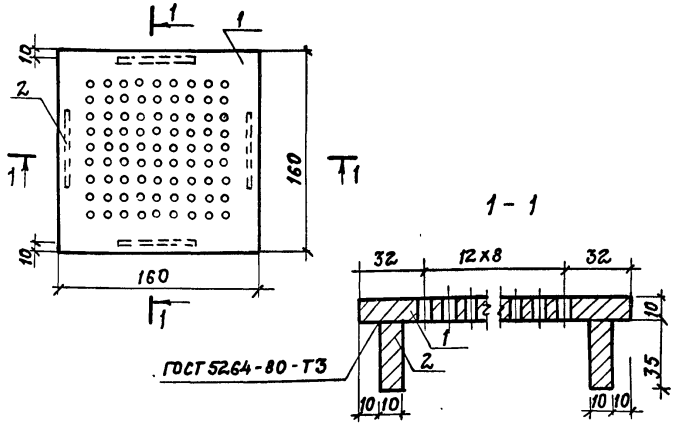

Формат	Зона	Поз.	Обозначение	Наименование	Кол.	Примеч.
				Детали		
				Полоса Б10х160 ГОСТ 103-76* 12х18Н10Т ГОСТ 5632-72*		
Б4		1		L = 160	1	2,01 кг
				Полоса Б10х35 ГОСТ 103-76* 12х18Н10Т ГОСТ 5632-72*		
Б4		2		L = 100	4	0,27 кг

Инв. № подл. | Подпись и дата | Взам. инв. №

			ТП 294-8-34.92 КЖИ-09,06			
			Решетка МР6	Стадия	Масса	Масштаб
				Р	3,12	Б/М
				Лист	Листов 1	
ГИП	Каледина		МГПИП Спортпроект-1			
Зав. гр.	Маргулия					
Иннен.	Платова					
Провер.	Уткин					
Н. контр.	Михеев					

Альбом V

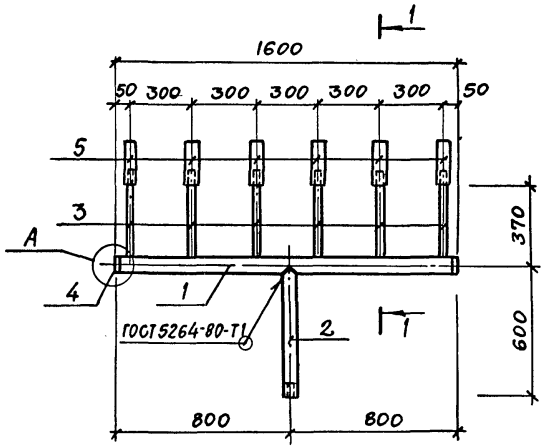

1 - 1

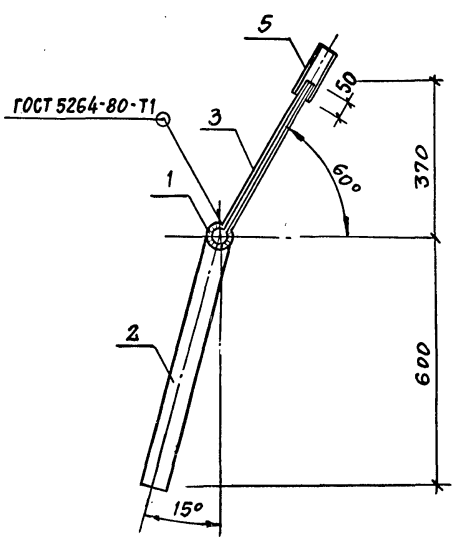

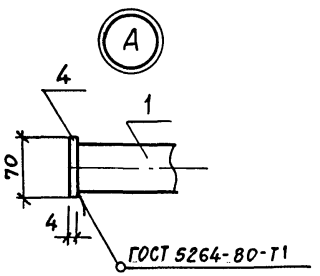

Формат	Зона	Поз.	Обозначение	Наименование	Кол.	Примеч.
				Детали		
				Труба 50×3,5 ГОСТ 3262-75* / 12Х18Н10Т ГОСТ 5632-72*		
Б.4		1		L = 1590	1	7,76 кг
Б.4		2		L = 620	1	3,03 кг
				Труба 8×2,8 ГОСТ 3262-75* / 12Х18Н10Т ГОСТ 5632-72*		
Б.4		3		L = 400	6	0,30 кг
				Полоса 64×70 ГОСТ 103-76* / 12Х18Н10Т ГОСТ 5632-72*		
Б.4		4		L = 70	2	0,15 кг
Б.4		5		Труба полихлорвиниловая		
				ГОСТ 19034-82* C_{05} = 900	–	

Привязан

Инв. №

ГИП	Каледина	
Зав. гр.	Маргулия	
Инженер.	Платова	
Провер.	Корнеев	
Н. контр	Михеев	

ТП 294-8-34.92 КЖИ 10.00

Каскад К1

Стадия	Масса	Масштаб
Р	12,90	Б/М
Лист	Листов 1	

МГПИП СПОРТПРОЕКТ-1

Копировал 25343-07 51 формат

Инв. № подл. | Подпись и дата | Взам. инв. №

Альбом V

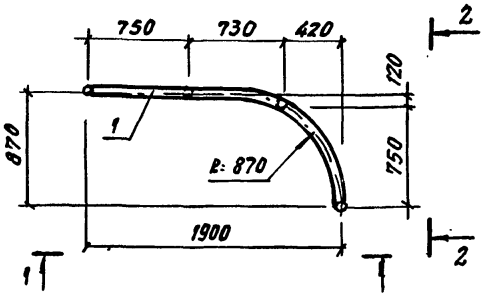

1—1

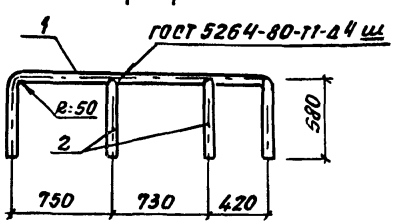

2—2

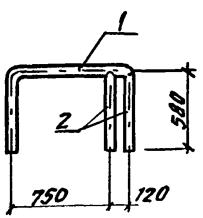

Формат	Зона	Позиц.	Обозначение	Наименование	Кол.	Примеч.
				Детали		
				Труба 2,5×4 ГОСТ 3262-75* / 12Х18Н10Т ГОСТ 5632-72		
				R = 3560	1	10.36 кг
				R = 580	2	1.69 кг

ТП 294-8-34.92			КЖИ. 11.00
Поручень МП1	Стадия	Масса	Масштаб
	Р	13.74	Б/М
	Лист	Листов 1	
	МГПИП СПОРТПРОЕКТ-1		

ГИП	Каледина	
Зав. гр. мн.	Маргулия	
Инжен.	Алексеева	
Провер.	Корнев	
Н. контр.	Михеев	

Инв. № подл. | Подпись и дата | Взам. инв. №

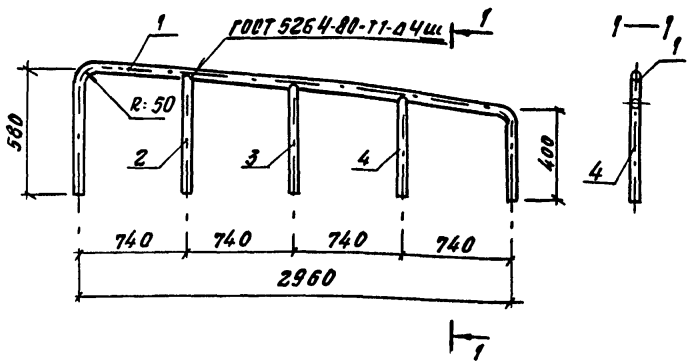

Формат	Зона	Позиц.	Обозначение	Наименование	Кол.	Примечание
				Детали		
				Труба 2,5×4 ГОСТ 3262-75* / 12Х18Н10Т ГОСТ 5632-72		
Б.Ч	1			R = 3950	1	11.5 кг
Б.Ч	2			R = 535	1	1.56 кг
Б.Ч	3			R = 490	1	1.43 кг
Б.Ч	4			R = 445	1	1.30 кг

ТП 294-8-34.92			КЖИ. 11.01
Поручень МП2	Стадия	Масса	Масштаб
	Р	15.79	Б/М
	Лист	Листов 1	
	МГПИП СПОРТПРОЕКТ-1		

ГИП	Каледина	
Зав. гр. мн.	Маргулия	
Инжен.	Алексеева	
Провер.	Корнев	
Н. конт.	Михеев	

Инв. № подл. | Подпись и дата | Взам. инв. №

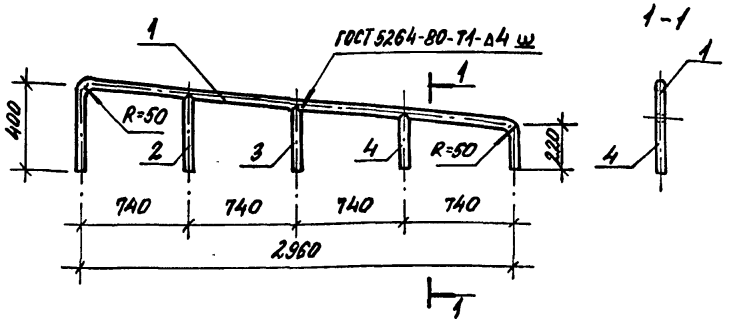

Формат	Зона	Поз.	Обозначение	Наименование	Кол.	Примеч.
				Детали		
				Труба 25×4 ГОСТ 3262-75* / 12Х18Н10Т ГОСТ 5632-72*		
Б4		1		ℓ = 3600	1	10,48 кг
Б4		2		ℓ = 355	1	1,03 кг
Б4		3		ℓ = 310	1	0,9 кг
Б4		4		ℓ = 265	1	0,77 кг

Взам. инв. № | Подпись и дата | Инв. № подл.

ГИП	Каледина	
Зав. гр.	Маргулия	
Инжен.	Алексеева	
Провер.	Корнеев	
Н. контр.	Михеев	

ТП 294-8-34.92 КЖИ-11.02

Поручень МП3

Стадия	Масса	Масшт.
Р	13,18	б/м
Лист	Листов 1	

МГПИП СПОРТПРОЕКТ-1

Копировал: Формат: А4

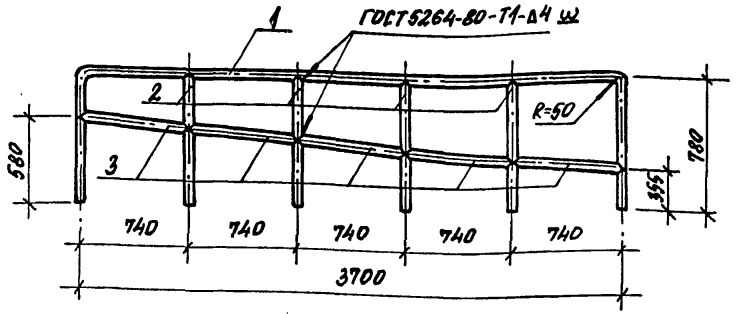

Формат	Зона	Поз.	Обозначение	Наименование	Кол.	Примеч.
				Детали		
				Труба 25×4 ГОСТ 3262-75* / 12Х18Н10Т ГОСТ 5632-72*		
Б4		1		ℓ = 5260	1	15,31 кг
Б4		2		ℓ = 780	4	2,27 кг
Б4		3		ℓ = 740	5	2,15 кг

Взам. инв. № | Подпись и дата | Инв. № подл.

ГИП	Каледина	
Зав. гр.	Маргулия	
Инжен.	Алексеева	
Провер.	Корнеев	
Н. контр.	Михеев	

ТП 294-8-34.92 КЖИ-11.03

Поручень МП4

Стадия	Масса	Масшт.
Р	35,14	б/м
Лист	Листов 1	

МГПИП СПОРТПРОЕКТ-1

Копировал: 25343-07 53 Формат: А4

Альбом V

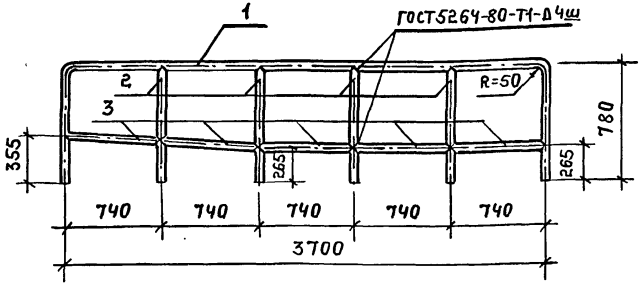

Формат	Зона	Позиция	Обозначение	Наименование	Кол	Примечан
				Детали		
				Труба 25х4 ГОСТ 3262-75* / 12Х18Н10Т ГОСТ5632-72*		
Б.4		1		ℓ=5260	1	15,31кг
Б.4		2		ℓ=780	4	2,27кг
Б.4		3		ℓ=740	5	2,15кг

ТП 294-8-34.92 КЖИ-11.04

Поручень МП5

Стадия	Масса	Масштаб
Р	35,14	б/м

Лист | Листов 1

МГПИП СПОРТПРОЕКТ-1

ГИП	КАЛЕДИНА	
ЗАВ.ГР.	МАРГУЛИЯ	
ИНЖЕН	АЛЕКСЕЕВА	
ПРОВЕР.	КОРНЕЕВ	
Н.КОНТР.	МИХЕЕВ	

Инв.№ подл | Подпись и дата | Взамен инв.№

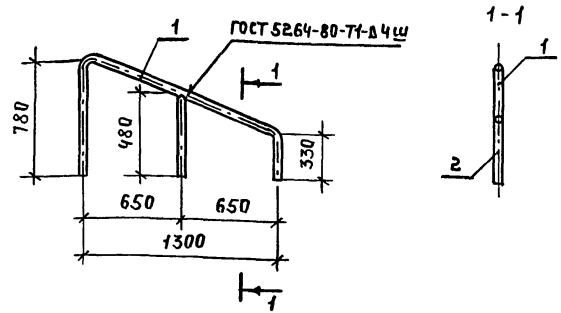

Формат	Зона	Позиция	Обозначение	Наименование	Кол.	Примечан
				Детали		
				Труба 25х4 ГОСТ3262-75* / 12Х18Н10Т ГОСТ5632-72*		
Б.4		1		ℓ=2500	1	7,28кг
Б.4		2		ℓ=480	1	1,42кг

ТП 294-8-34.92 КЖИ-11.05

Поручень МП6

Стадия	Масса	Масштаб
Р	9,70	б/м

Лист | Листов 1

МГПИП СПОРТПРОЕКТ-1

ГИП	КАЛЕДИНА	
ЗАВ.ГР.	МАРГУЛИЯ	
ИНЖЕН	АЛЕКСЕЕВА	
ПРОВЕР.	КОРНЕЕВ	
Н.КОНТР.	МИХЕЕВ	

Инв.№ подл | Подпись и дата | Взамен инв.№

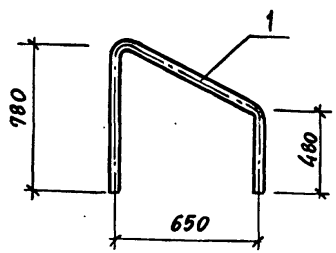

ТП 294-8-34.92			КЖИ 11.06
Поручень МП7		Стадия: Р	Масса: 5,67	Масштаб: б/м
		Лист:	Листов: 1
Труба 2,5×4 ГОСТ 3262-75* / 12×18Н10Т ГОСТ 5632-72*		МГПИП СПОРТПРОЕКТ 1	
ГИП Каледина			
Зав.гр.инж. Маргулия			
Инженер Алексеева			
Проверил Корнеев			
Н.контр. Михеев			

Инв.№подл. | Подпись и дата | Взамен инв.№

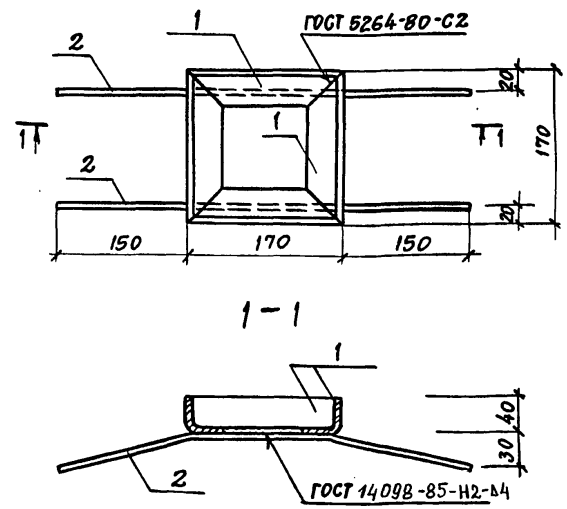

Формат	Зона	Позиция	Обозначение	Наименование	Кол.	Прим.
				Детали		
Б.4		1		Уголок Гн 40×4 ГОСТ 19771-74* / 12×18Н10Т ГОСТ 5632-72		
				L=170	4	0,49 кг
Б.4		2		ф10 AIII ГОСТ 5781-82*		
				L=500	2	0,31 кг

ТП 294-8-34.92			КЖИ-04.00
Рамка РМ1		Стадия: Р	Масса: 2,58	Масштаб: б/м
		Лист:	Листов 1
		МГПИП СПОРТПРОЕКТ-1	
ГИП Каледина			
Зав.гр. Маргулия			
Инженер Платова			
Провер. Корнеев			
Н.контр. Михеев			

Инв.№подл. | Подпись и дата | Взам.инв.№

Копировал 25343-07 55 формат

Альбом V

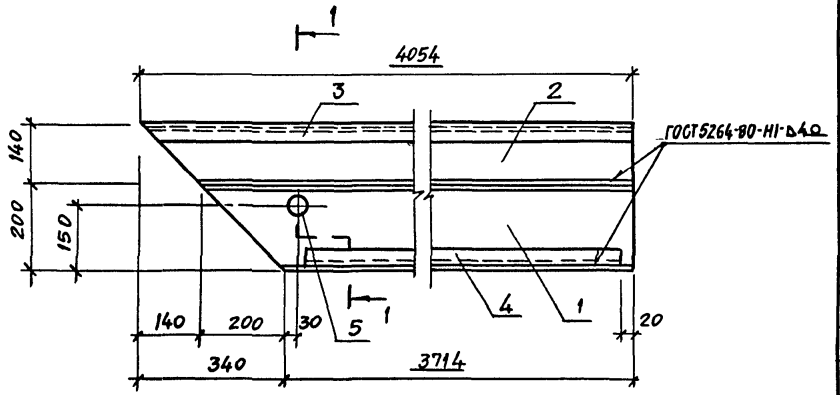

1 - 1

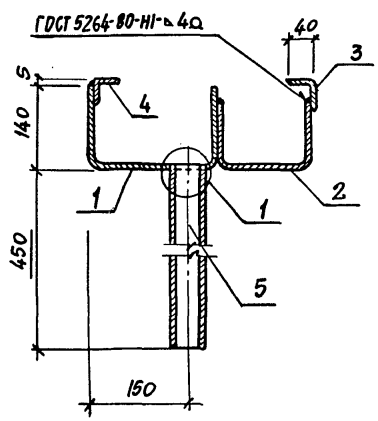

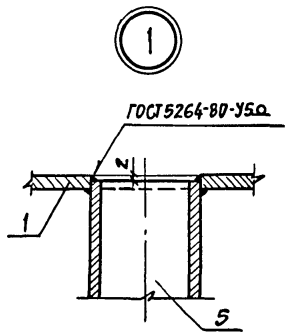

Формат	Зона	Позиция	Обозначение	Наименование	Кол.	Примечан.
				Детали		
Б4		1		Швеллер Гн.200×140×6 ГОСТ 8278-83* / 12×18Н10Т ГОСТ 5632-72*		
				e=3914	1	84,5кг
Б4		2		Швеллер Гн.140×100×5 ГОСТ 8278-83* / 12×18Н10Т ГОСТ 5632-72*		
				e=4050	1	51,5кг
Б4		3		Уголок Гн.56×40×4 ГОСТ 19772-74* / 12×18Н10Т ГОСТ 5632-72*		
				e=4054	1	11,3кг
Б4		4		Уголок Гн.40×4 ГОСТ 19771-74* / 12×18Н10Т ГОСТ 5632-72*		
				e=3650	1	8,3кг
Б4		5		Труба 50×3,5 ГОСТ 3262-75* / 12×18Н10 ГОСТ 5632-72*		
				e=450	1	2,2кг

Привязан:

Инв. №

ГИП	Каледина	
Зав.гр.инж.	Маргулия	
Инженер	Алексеева	
Проверил	Корнеев	
Н.контр.	Михеев	

ТП 294-8-34.92 КЖИ-12.00

Лотковый элемент ЛС1

Стадия	Масса	Масштаб
Р	157,8	Б/М
Лист	Листов 1	

МГПИП СПОРТПРОЕКТ-1

Инв. № подл. | Подпись и дата | Взамен инв.

Альбом V

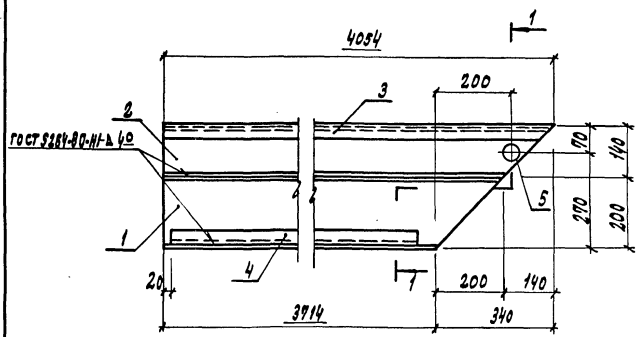

1-1

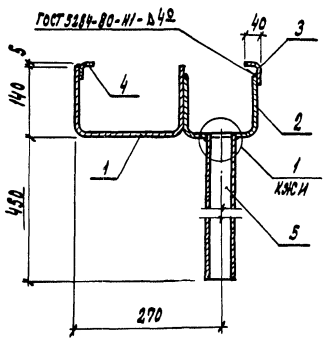

Формат	Зона	Позиция	Обозначение	Наименование	Кол.	Примеч.
				Детали		
Б.Ч.		1		Швеллер гн.200х140х6 ГОСТ 8278-83* 12Х18Н10Т ГОСТ 5632-72*		
				ℓ = 3914	1	84,5 кг
Б.Ч		2		Швеллер гн.140х100х5 ГОСТ 8278-83* 12Х18Н10Т ГОСТ 5632-72*		
				ℓ=4050	1	51,5 кг
Б.Ч		3		Уголок гн.56х40х4 ГОСТ 19772-74* 12Х18Н10Т ГОСТ 5632-72*		
				ℓ=4054	1	11,3 кг
Б.Ч		4		Уголок гн.40х4 ГОСТ 19771-74* 12Х18Н10Т ГОСТ 5632-72*		
				ℓ=3550	1	8,3 кг
Б.Ч		5		Труба 50х3,5 ГОСТ 3262-75* 12Х18Н10Т ГОСТ 5632-72*		
				ℓ=450	1	2,2 кг

Привязан:

Инв. №

ГИП	Каледина	
Зав.гр.инж.	Маргулия	
Инженер	Алексеева	
Провер.	Корнеев	
Н.контр.	Михеев	

ТП 294-8-34.92 КЖСИ-12,01

Лотковый элемент ЛС2

Стадия	Масса	Масштаб
Р	157,8	1/м
Лист	Листов 1	

МГПИП СПОРТПРОЕКТ-1

Копировал: 25343-07 57 Формат А3

Инв.№ подл. | Подпись и дата | Взам.инв.№

Альбом V

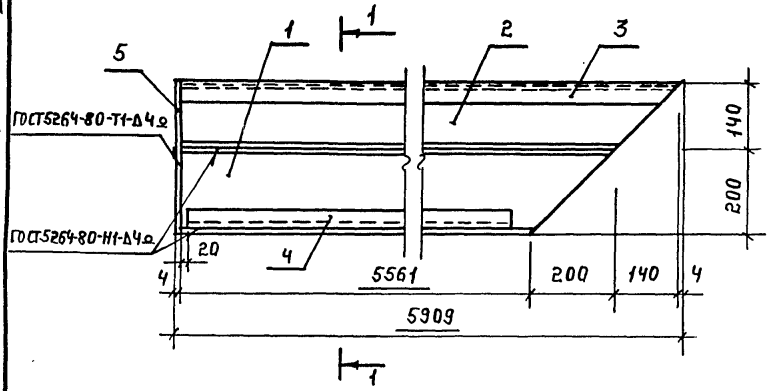

1 - 1

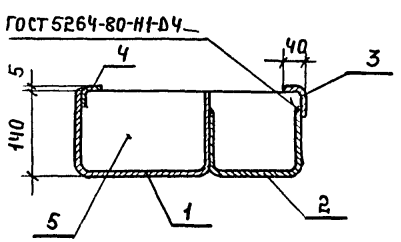

Формат	Зона	Позиция	Обозначение	Наименование	Кол	Примечан
				Детали		
Б.4		1		Швеллер $\frac{Гн.200\times140\times6\ ГОСТ8278-83^*}{12Х18Н10Т\ ГОСТ5632-72^*}$		
				ℓ=5761	1	124,44 кг
Б.4		2		Швеллер $\frac{Гн.140\times100\times5\ ГОСТ8278-83^*}{12Х18Н10Т\ ГОСТ5632-72^*}$		
				ℓ=5900	1	74,93 кг
Б.4		3		Уголок $\frac{Гн.56\times40\times4\ ГОСТ19772-74^*}{12Х18Н10Т\ ГОСТ5632-72^*}$		
				ℓ=5905	1	16,42 кг
Б.4		4		Уголок $\frac{Гн.40\times4\ ГОСТ19771-74^*}{12Х18Н10Т\ ГОСТ5632-72^*}$		
				ℓ=5500	1	12,54 кг
Б.4		5		Полоса $\frac{Б4\times140\ ГОСТ103-76^*}{12Х18Н10Т\ ГОСТ5632-72^*}$		
				ℓ=350	1	1,54 кг

Инв.№ подл. | Подпись и дата | Взам. инв.№

Привязан:

Инв.№

ГИП	Каледина	
Зав.гр.	Корнеев	
Инженер	Алексеева	
Провер	Маргулия	
Н.контр.	Михеев	

ТП 294-8-34.92 КЖИ-12.02

Лотковый элемент ЛС3

Стадия	Масса	Масштаб
Р	229,87	б/м
Лист	Листов 1	

МГПИП СПОРТПРОЕКТ-1

Копировал: 25343-07 58 Формат

Альбом V

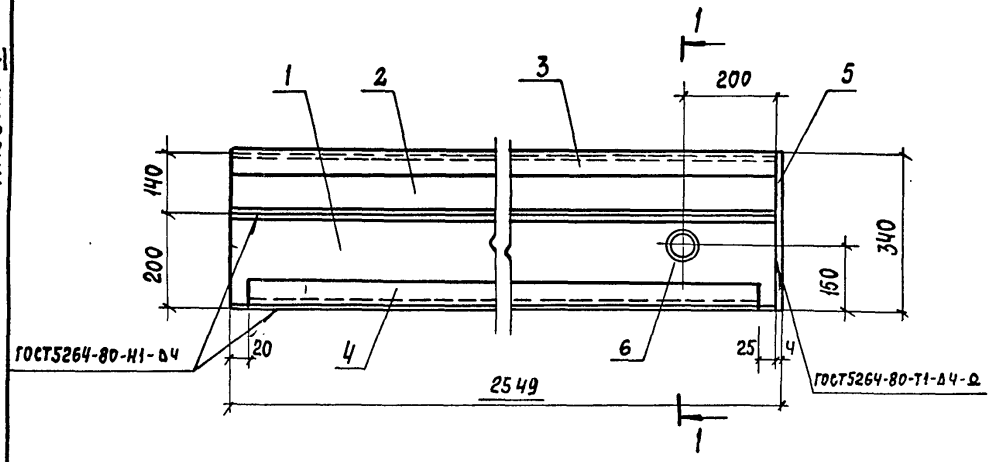

1 — 1

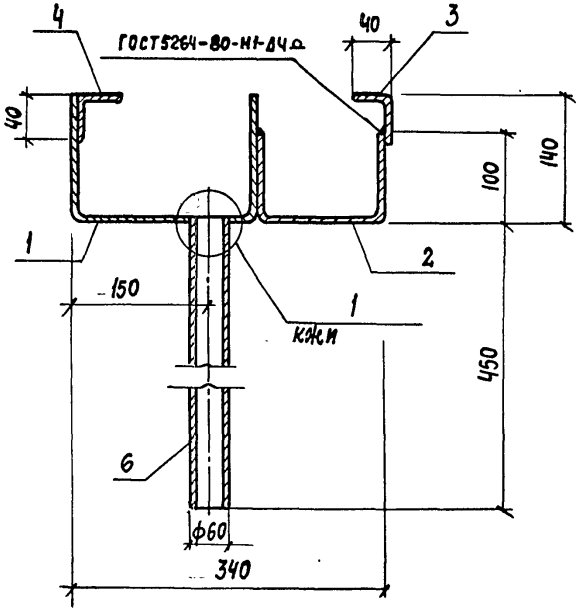

ФОРМАТ	ЗОНА	ПОЗИЦИЯ	Обозначение	Наименование	Кол.	Примечания
				Детали		
Б.Ч.		1		Швеллер Гн.200×140×6 ГОСТ 8278-83* / 12Х18Н10Т ГОСТ5632-72*		
				ℓ = 2545	1	54.97 кг
Б.Ч.		2		Швеллер Гн.140×100×5 ГОСТ 8278-83* / 12Х18Н10Т ГОСТ5632-72*		
				ℓ = 2545	1	32.32 кг
Б.Ч		3		Уголок Гн.56×40×4 ГОСТ 19772-74* / 12Х18Н10Т ГОСТ5632-72*		
				ℓ = 2545	1	7.08 кг
Б.Ч		4		Уголок Гн.40×4 ГОСТ 19771-74* / 12Х18Н10Т ГОСТ5632-72*		
				ℓ = 2500	1	5.7 кг
Б.Ч.		5		Полоса 64×140 ГОСТ 103-76* / 12Х18Н10Т ГОСТ5632-72*		
				ℓ = 350	1	1.54 кг
Б.Ч.		6		Труба 50×3,5 ГОСТ 3262-75* / 12Х18Н10Т ГОСТ5632-72*		
				ℓ = 450	1	2.2 кг

Взам. инв. N | Подпись и дата | Инв. N подл.

Привязан:

Инв. N

ГИП	Каледина	
Зав. гр.	Корнеев	
Инжен.	Алексеева	
Провер.	Маргулия	
Н. контр.	Михеев	

ТП 294-8-34.92 КЖИ-12.03

Лотковый элемент ЛСЧ

Стадия	Масса	Масштаб
Р	103.81	б/м
Лист	Листов 1	

МГПИП СПОРТПРОЕКТ-1

Альбом V

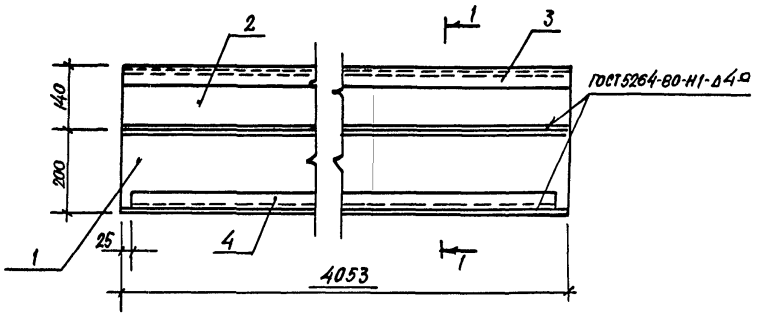

1 — 1

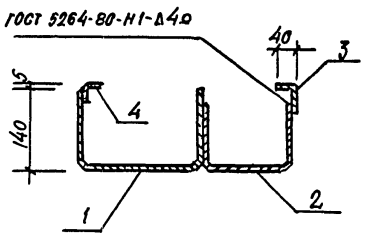

Формат	Зона	Позиция	Обозначение	Наименование	Кол.	Примеч.
				Детали		
Б.4.		1		Швеллер г.н.200×40×6 ГОСТ 8278-83* / 12×18Н 10т ГОСТ 5632-72*		
				ℓ = 4053	1	87.55 кг
Б.4		2		Швеллер г.н.140×400×5 ГОСТ 8278-83* / 12×18Н10т ГОСТ 5632-72*		
				ℓ = 4053	1	51.47 кг
Б.4.		3		Уголок г.н.56×40×4 ГОСТ 19772-74* / 12×18Н10т ГОСТ 5632-72*		
				ℓ = 4053	1	11,27 кг
Б.4.		4		Уголок г.н.40×4 ГОСТ 19771-74* / 12×18Н10т ГОСТ 5632-72*		
				ℓ = 4000	1	9,12 кг

Привязан:

Инв. №

ГИП	Каледина	
Зав.гр.инж.	Маргулия	
Инженер.	Алексеева	
Провер.	Корнеев	
Н.контр.	Михеев	

ТП 294-8-34.92 КНИИ-12.04

Лотковый элемент ЛС 5

Стадия	Масса	Масштаб
Р	159.41	Б/М
Лист	Листов 1	

МГПИП Спортпроект-1

Инв.№ подл. | Подпись и дата | Взам.инв.№

Альбом V

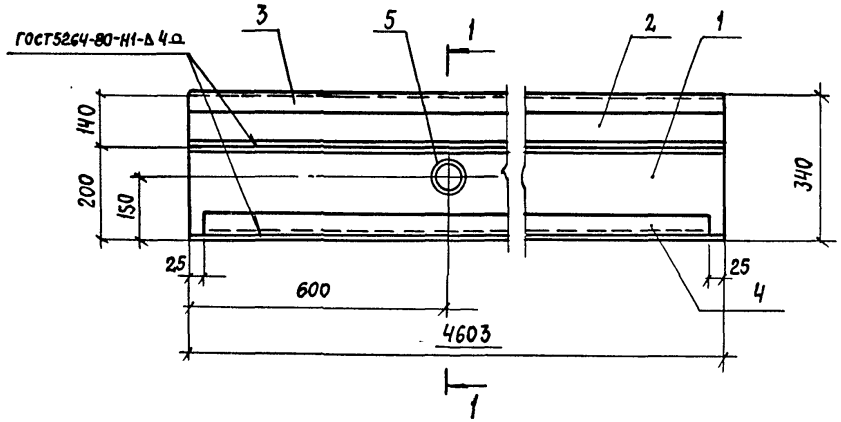

1 — 1

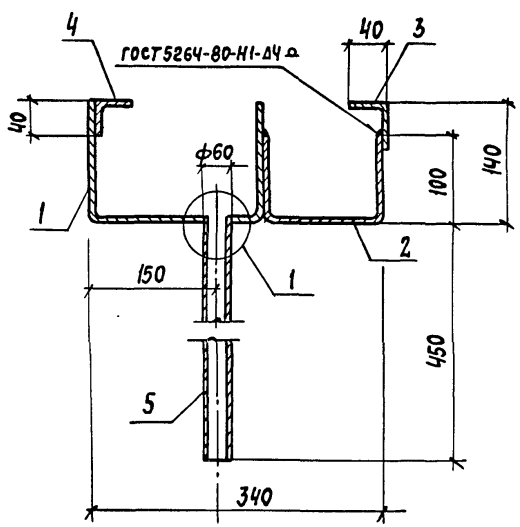

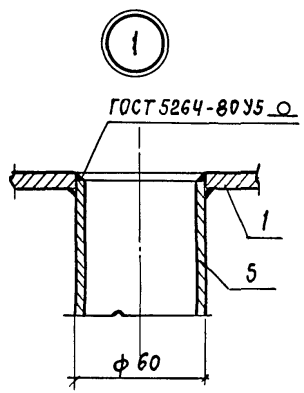

Формат	Зона	Позиция	Обозначение	Наименование	Кол.	Примечан.
				Детали		
Б.4		1		Швеллер Гн.200×140×6 ГОСТ 8278-83* / 12Х18Н10Т ГОСТ 5632-72*		
				ℓ = 4603	1	99,43 кг
Б.4		2		Швеллер Гн.140×100×5 ГОСТ 8278-83* / 12Х18Н10Т ГОСТ 5632-72*		
				ℓ = 4603	1	58,46 кг
Б.4		3		Уголок Гн.56×40×4 ГОСТ 19772-74* / 12Х18Н10Т ГОСТ 5632-72*		
				ℓ = 4603	1	12,8 кг
Б.4		4		Уголок Гн.40×4 ГОСТ 19771-74* / 12Х18Н10Т ГОСТ 5632-72*		
				ℓ = 4550	1	10,37 кг
Б.4		5		Труба 50×3,5 ГОСТ 3262-75* / 12Х18Н10Т ГОСТ 5632-72*		
				ℓ = 450	1	2,2 кг

Лотковый элемент ЛС6Н выполнить зеркально данному чертежу

Привязан:

Инв. №

ГИП	Каледина	
Зав. гр.	Маргулия	
Инженер	Алексеева	
Провер.	Корнеев	
Н. контр.	Михеев	

ТП 294-8-34.92 КЖИ-12,05

Лотковый элемент ЛС6Т / ЛС6Н

Стадия	Масса	Масштаб
Р	183,26	Б/м
Лист	Листов 1	

МГПИП СПОРТПРОЕКТ-1

Инв. № подл. | Подпись и дата | Взам. инв. №

Альбом V

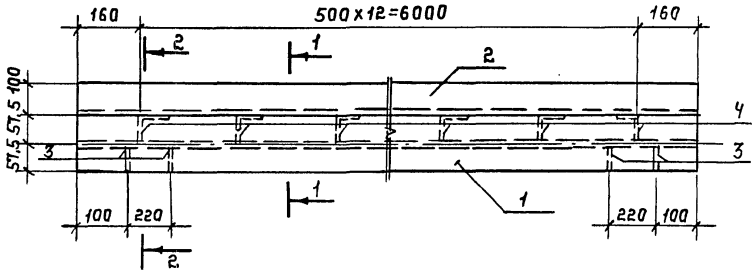

1-1

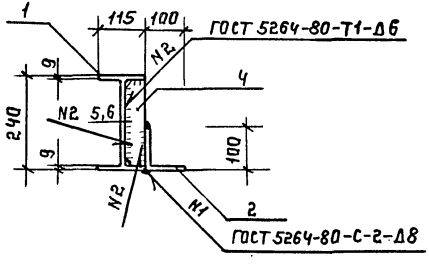

2-2

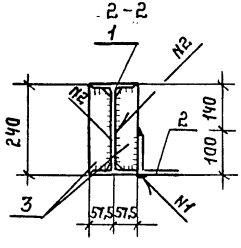

Формат	Зона	Поз.	Обозначение	Наименование	Кол	Примечание
				Документация		
			294-8-34.92 00.00-ТУ	Технические условия		
				Детали		
Б.Ч		1		Двутавр 24 ГОСТ 8239-89 / С235 ГОСТ 27772-88		
				ℓ=6320	1	172,53кг
Б.Ч		2		Уголок 100х8 ГОСТ 8509-86 / Вст3кп2 ГОСТ 535-79		
				ℓ=6320	1	77,1кг
Б.Ч		3		Лист 10х54 ГОСТ 19903-74* / С235 ГОСТ 27772-88		
				ℓ=220	4	1,12кг
Б.Ч		4		Уголок 50х5 ГОСТ 8509-86 / Вст3кп2 ГОСТ 535-79		
				ℓ=220	13	0,83кг

			ТП 294-8-34.92		КЖИ-01.04	
			Балка металлическая БМ-5.		Стадия	Масса	Масштаб
					Р	264,9	Б.М.
					Лист 1	Листов 1	
ГИП	Каледина				МГПИП Спортпроект-1		
Зав.гр.	Морозова						
Разраб	Морозова						
Провер.	Каледина						
Н.контр.	Рождаева						

Инв.№подл. | Подпись и дата | Взам.инв.№

Альбом V

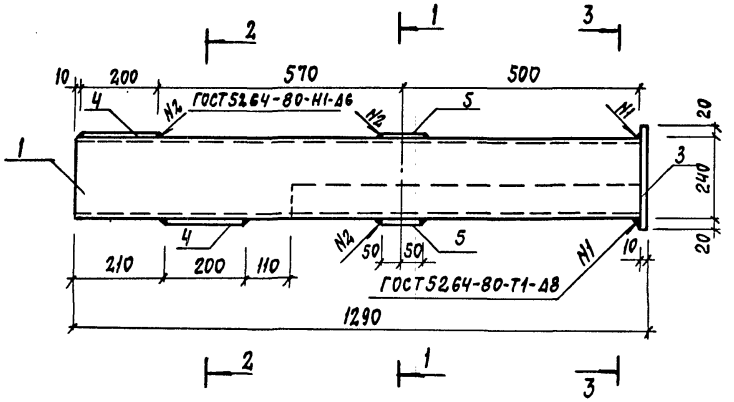

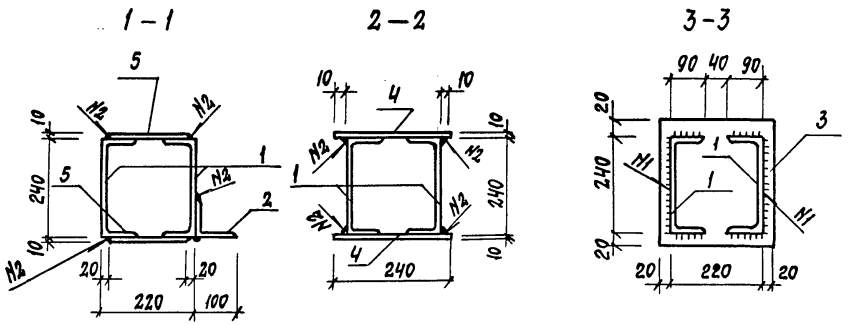

Формат	Зона	Поз.	Обозначение	Наименование	Кол.	Примечание
				Документация		
			294-8-34.92 ОО.ОО-ТУ	Технические условия		
				Детали		
Б.Ч		1		Швеллер 24 ГОСТ 8240-89		
				ℓ=1280	2	34.94кг
Б.Ч		2		Уголок 100х8 ГОСТ 8509-86 / Вст3 кп2 ГОСТ 535-79*		
				ℓ=760	1	9.27кг
Б.Ч		3		Лист 10=240 ГОСТ 19903-74* / С235 ГОСТ 27772-88		
				ℓ=280	1	5.28кг
Б.Ч		4		Полоса 10х280 ГОСТ 103-76* / Вст3 кп2 ГОСТ 535-79*		
				ℓ=240	2	3.77кг
Б.Ч		5		Полоса 10х100 ГОСТ 103-76* / Вст3 кп2 ГОСТ 535-79*		
				ℓ=280	2	1.41кг

Инв. № подл. | Подпись и дата | Взам. инв. №

ГИП	Каледина	
Зав. гр. инж.	Морозова	
Разраб.	Морозова	
Провер.	Каледина	
Н. контр.	Кириенкова	

ТП 294-8-34.92 КЖИ-01.05

Балка металлическая БМ-6

Стадия	Масса	Масштаб
Р	94.8	б.м.
Лист	Листов 1	

ИГПИП СПОРТПРОЕКТ-1

Альбом V

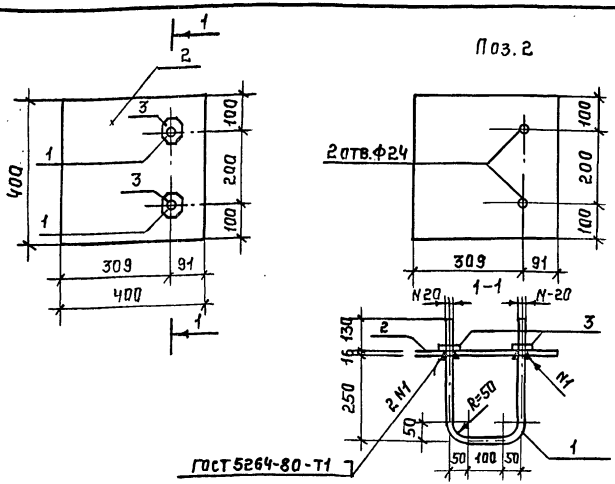

Формат	Зона	Позиц.	Обозначение	Наименование	Кол	Примечание
				Документация		
			294-8-34.92 00.00-ТУ	Технические условия	Х	
				Детали		
Б4	1			Ф20А-III ГОСТ 5781-82* ℓ=1050	1	2,59 кг
А4	2			Лист 16х400 ГОСТ 19903-74* ℓ=400 С235 ГОСТ 27772-88	1	20,1 кг
				Стандартные изделия		
Б4	3			Гайка М-20 ГОСТ 5915-70	2	

ТП 294-8-34.92 КЖИ-06.20			
Деталь закладная ЗД-21	Стадия	Масса	Масштаб
	Р	22,7	б.м.
	Лист 1	Листов 1	
	МГПИП СПОРТПРОЕКТ-1		

ГИП	Каледина	
Зав.гр.	Морозова	
Испол.	Морозова	
Провер	Каледина	
Н.конт.	Рондарева	

Инв.№ подл. | Подпись и дата | Взам.инв.№

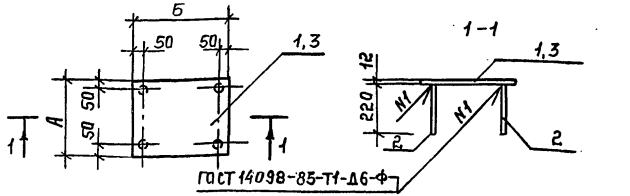

Обозначение	Марка	Размеры, мм А	Размеры, мм Б	Масса, кг
КЖИ-06.23	ЗД-24	500	520	25,9
КЖИ-06.24	ЗД-25	310	420	13,67

Формат	Зона	Позиц.	Обозначение	Наименование	Кол	Примечание
			КЖИ-06.23	Деталь закладная ЗД-24		
				Документация		
			294-8-34.92 00.00-ТУ	Технические условия	Х	
				Детали		
Б4	1			Лист 12х500 ГОСТ 19903-74* ℓ=520 С235 ГОСТ 27772-88	1	24,5 кг
Б4	2			16А-III ГОСТ 5781-82* ℓ=220	4	0,35 кг
			КЖИ-06.24	Деталь закладная ЗД-25		
				Документация		
				Технические условия		
				Детали		
Б4	2			16А-III ГОСТ 5781-82* ℓ=220	4	0,35 кг
Б4	3			Лист 12х310 ГОСТ 19903-74* ℓ=420 С235 ГОСТ 27772-88		12,27 кг

ТП 294-8-34.92 КЖИ-06.23			
Детали закладные ЗД-24; ЗД-25.	Стадия	Масса	Масштаб
	Р	см.табл.	б.м.
	Лист 1	Листов 1	
	МГПИП СПОРТПРОЕКТ-1		

ГИП	Каледина	
Зав.гр.	Морозова	
Разраб.	Морозова	
Провер	Каледина	
Н.конт.	Рондарева	

Инв.№ подл. | Подпись и дата | Взам.инв.№

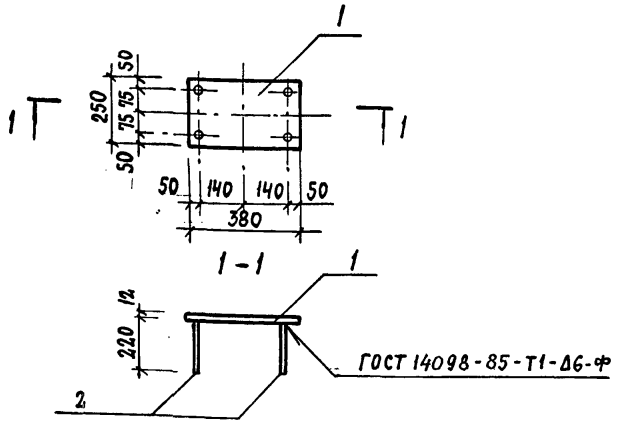

Формат	Зона	Позиц.	Обозначение	Наименование	Кол.	Примечание
				Документация		
			294-8-34.92 00.00-ТУ	Технические условия	Х	
				Детали		
Б4		1		Лист $\frac{12\times250\ ГОСТ\ 19903-74*}{С\ 235\ ГОСТ\ 27772-88}$ ℓ=380	1	8.93 кг
Б4		2		16А III ГОСТ 5781-82* ℓ=220	4	0.35 кг

ТП 294-8-34.92 КЖИ-06.21			
Деталь закладная ЗД-22	Стадия	Масса	Масштаб
	Р	10.33	Б.М.
	Лист 1	Листов 1	
ГИП Каледина	МГПИП СПОРТПРОЕКТ-1		
Разраб. Кириенкова			
Провер. Морозова			
Н.контр. Маргулия			

Взам. инв. № | Подпись и дата | Инв. № подл.

gost.e-ecolog.ru

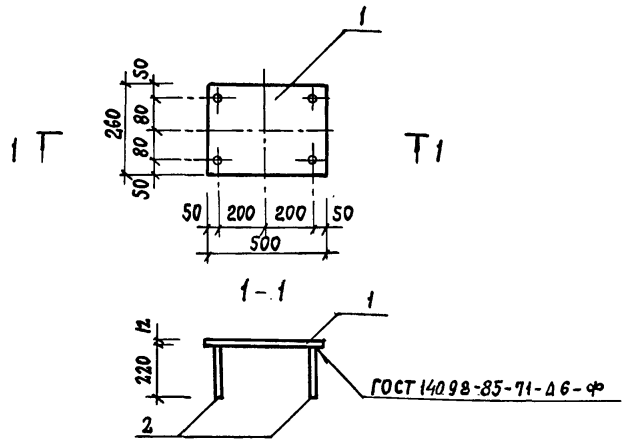

Формат	Зона	Позиц.	Обозначение	Наименование	Кол.	Примечание
			294-8-34.92 00.00-ТУ	Документация		
				Технические условия	Х	
				Детали		
Б4		1		Лист $\frac{12\times260\ ГОСТ\ 19903-74*}{С\ 235\ ГОСТ\ 27772-88}$ ℓ=500	1	12.25 кг
Б4		2		16А III ГОСТ 5781-82* ℓ=260	4	0.35 кг

ТП 294-8-34.92 КЖИ-06.22			
Деталь закладная ЗД-23	Стадия	Масса	Масштаб
	Р	13.65	Б.М.
	Лист 1	Листов 1	
ГИП Каледина	МГПИП СПОРТПРОЕКТ-1		
Зав.гр.инж. Морозова			
Разраб. Кириенкова			
Провер. Морозова			
Н.контр. Маргулия			