ТИПОВОЙ ПРОЕКТ

ТП 294-8-34.92

ФИЗКУЛЬТУРНО-ОЗДОРОВИТЕЛЬНЫЙ ЦЕНТР (СО СТЕНАМИ ИЗ КИРПИЧА)

АЛЬБОМ IV

ЗАДАНИЕ ЗАВОДУ ИЗГОТОВИТЕЛЮ НА ЩИТЫ АВТОМАТИЗАЦИИ.

25343-06

Отпускная цена на момент реализации, указана в счет-накладной

				ПРИВЯЗАН	
ИНВ.№					

gost.e-ecolog.ru

ТИПОВОЙ ПРОЕКТ

ТП 294-8-34.92

ФИЗКУЛЬТУРНО-ОЗДОРОВИТЕЛЬНЫЙ ЦЕНТР (СО СТЕНАМИ ИЗ КИРПИЧА)

АЛЬБОМ IV

СОСТАВ ПРОЕКТА

АЛЬБОМ 0	МАТЕРИАЛЫ ДЛЯ ПРИВЯЗКИ И ЧЕРТЕЖИ НУЛЕВОГО ЦИКЛА
АЛЬБОМ I	АРХИТЕКТУРНЫЕ И ТЕХНОЛОГИЧЕСКИЕ ЧЕРТЕЖИ НАДЗЕМНОЙ ЧАСТИ ЗДАНИЯ.
АЛЬБОМ II	КОНСТРУКТИВНЫЕ ЧЕРТЕЖИ НАДЗЕМНОЙ ЧАСТИ ЗДАНИЯ И АЛЮМИНИЕВЫЕ ВИТРАЖИ.
АЛЬБОМ III	
часть 1	ОТОПЛЕНИЕ И ВЕНТИЛЯЦИЯ. ВНУТРЕННИЕ ВОДОПРОВОД И КАНАЛИЗАЦИЯ стр. 1÷60
часть 2	ЭЛЕКТРООБОРУДОВАНИЕ. АВТОМАТИЗАЦИЯ ОТОПИТЕЛЬНЫХ И ВЕНТИЛЯЦИОННЫХ СИСТЕМ. СВЯЗЬ И СИГНАЛИЗАЦИЯ. ПОЖАРНАЯ СИГНАЛИЗАЦИЯ. стр.61÷132
АЛЬБОМ IV	ЗАДАНИЕ ЗАВОДУ ИЗГОТОВИТЕЛЮ НА ЩИТЫ АВТОМАТИЗАЦИИ.
АЛЬБОМ V	СТРОИТЕЛЬНЫЕ ИЗДЕЛИЯ
АЛЬБОМ VI	СПЕЦИФИКАЦИИ ОБОРУДОВАНИЯ.
АЛЬБОМ VII	ВЕДОМОСТИ ПОТРЕБНОСТИ В МАТЕРИАЛАХ.
АЛЬБОМ VIII	СМЕТЫ В ДВУХ ЧАСТЯХ. часть I стр. 1÷194. часть II стр. 195÷392

ПРИМЕНЕННЫЕ ТИПОВЫЕ ПРОЕКТЫ

284-4-48 БАНЯ СУХОГО ЖАРА (ВСТРОЕННАЯ)

ПРОЕКТ УТВЕРЖДЕН ГОСКОМАРХИТЕКТУРЫ
ПРИКАЗ 262 ОТ 26 ДЕКАБРЯ 1990 ГОДА
РАБОЧАЯ ДОКУМЕНТАЦИЯ ВВЕДЕНА В ДЕЙСТВИЕ
МГПИП "СПОРТПРОЕКТ-1"
ПРИКАЗ №30 от 22 апреля 1992 г.

РАЗРАБОТАН МГПИП "СПОРТПРОЕКТ-1"
ГЛАВНЫЙ ИНЖЕНЕР ПРЕДПРИЯТИЯ МАВРИН Д.А.
ГЛАВНЫЙ АРХИТЕКТОР ПРОЕКТА СМИРНОВ Н.С.

ПРИВЯЗАН

ИНВ.No

Альбом IV

Ведомость документов альбома

Поз.	Обозначение	Наименование	Кол.	Примеч.
1	А-001	Общие данные (начало)		
2	А-002	Общие данные (окончание)		
3	А. С02	Спецификация щитов	3	
4	А-003	Щит автоматики		
		приточной системы П1.		
		Общий вид	5	
5	А-004	Щит автоматики		
		приточной системы П1.		
		Таблица соединений	5	
6	А-005	Щит автоматики		
		приточной системы П1.		
		Таблица подключений	4	
7	А-006	Щит автоматики		
		приточной системы П2.		
		Общий вид	5	
8	А-007	Щит автоматики		
		приточной системы П2.		
		Таблица соединений	7	
9	А-008	Щит автоматики		
		приточной системы П2.		
		Таблица подключений	4	

Данный альбом содержит техническую документацию на изготовление щитов, передаваемую заводу-изготовителю в соответствии с „Условиями поставки щитов и пультов, изготовливаемых промышленными предприятиями Главмонтажавтоматики Минмонтажспецстроя СССР.

Техническая документация на изготовление щитов составлена в соответствии с руководящим материалом РМ4-107-82 „Щиты и пульты систем автоматизации технологических процессов. Требования к выполнению технической документации, предявляемой заводу-изготовителю, разработанным ГПИ „Проектмонтажавтоматика."

Проект разработан в соответствии с действующими нормами и правилами, и предусматривает мероприятия, обеспечивающие взрывобезопасность и пожаробезопасность при эксплуатации здания.

Главный инженер проекта Ясин /Ястребова/

Инв. № подл. | Подпись и дата | Взам. инв. №

Инв. №			
Гл.инж.			
МГПИП	Маврин		
Зав.гр.	Ястребова		
Провер.	Ястребова		

Привязан:

ТП294-8-34.92 А-001

Физкультурно-оздоровительный центр (со стенами из кирпича)

Стадия	Лист	Листов
Р	1	2

Общие данные (начало)

МГПИП СПОРТПРОЕКТ-1 г. Москва

25343-06 3

Альбом IV

Ведомость документов альбома (продолжение)

Поз.	Обозначение	Наименование	Кол.	Примеч.
10	А-009	Щит автоматики		
		приточной системы П3.		
		Общий вид	5	
11	А-010	Щит автоматики		
		приточной системы П3.		
		Таблица соединений	7	
12	А-011	Щит автоматики		
		приточной системы П3.		
		Таблица подключений	4	
13	А-012	Щит автоматики		
		приточной системы П4.		
		Общий вид	5	
14	А-013	Щит автоматики		
		приточной системы П4.		
		Таблица соединений	6	
15	А-014	Щит автоматики		
		приточной системы П4.		
		Таблица подключений	3	
16	А-015	Щит автоматики		
		приточной системы П5.		
		Общий вид	5	
17	А-016	Щит автоматики		
		приточной системы П5.		
		Таблица соединений	6	
18	А-017	Щит автоматики		
		приточной системы П5.		
		Таблица подключений	3	

Ведомость документов альбома (окончание)

Поз.	Обозначение	Наименование	Кол	Примеч.
19	А-018	Щит автоматики		
		насосов гидропатии.		
		Общий вид	5	
20	А-019	Щит автоматики		
		насосов гидропатии.		
		Таблица соединений	4	
21	А-020	Щит автоматики		
		насосов гидропатии.		
		Таблица подключений	3	

Привязан:

Инв. №

Инв.№ подл. | Подпись и дата | Взам.инв.№

ТП294-8-34.92 А-002

Физкультурно-оздоровительный центр (со стенами из кирпича)

Гл.инж.			Стадия	Лист	Листов
МГПИП	Маврин		Р	2	
Зав.гр.	Ястребова				
Н.контр.	Ястребова				

Общие данные (окончание)

МГПИП СПОРТПРОЕКТ-1 г.Москва

25343-06 4

Альбом IV

Поз.	Наименование и техническая характеристика оборудования и материалов. Завод-изготовитель (для импортного оборудования - страна, фирма)	Тип, марка оборудования, Обозначение документа и номер опросного листа	Единица измерения: Наименование	Единица измерения: Код	Код завода-изготовителя	Код оборудования, материала	Цена единицы оборудования, тыс. руб.	Количество	Масса единицы оборудования, кг
1	2	3	4	5	6	7	8	9	10
	I Щиты.								
1	Щит шкафной малогабаритный ЩШМ-1000×600×350 УХЛ4 УР30	ОСТ 36.13-90	шт.	796				6	
	Щит автоматики приточной системы								
	П1 - чертежи: А-003; А-004; А-005								
	П2 - чертежи: А-006; А-007; А-008								
	П3 - чертежи: А-009; А-010; А-011								
	П4 - чертежи: А-012; А-013; А-014								
	П5 - чертежи: А-015; А-016; А-017								
	Щит автоматики насосов гидропатии								
	Чертежи: А-018; А-019; А-020								

Привязан:

Инв. №

ТП294-8-34.92 А.С01

Спецификация на щиты

Стадия Р | Лист 1 | Листов

МГПИП СПОРТПРОЕКТ-1 г. Москва

Гл.инж.		
МГПИП	Маврин	
Зав. гр.	Ястребова	
Провер.	Ястребова	

Инв.№ подл. | Подпись и дата | Взам.инв.№

Поз.	Наименование и техническая характеристика оборудования материалов. Завод-изготовитель (для импортного оборудования-страна, фирма)	Тип, марка оборудования. Обозначение документа и номер опросного листа	Единица измерения		Код завода-изготовителя	Код оборудования, материала	Цена единицы оборудования, тыс.руб.	Количество	Масса единицы оборудования, кг
			Наименование	Код					
1	2	3	4	5	6	7	8	9	10
	II Электроаппаратура,								
	поставляемая комплектно со щитами								
1.	Реле промежуточное ~220в. 4з.+4р.конт.	ПЭ37-44УЗ	шт.	796		34 2511		49	
	ТУ16-523.622-82								
2	Реле промежуточное ~220в. 6з.+2р.конт.	ПЭ37-62УЗ	"	"		34 2511		1	
	ТУ16-526.622-82								
3	Реле времени пневматическое ~220в.	РКВ11-43-							
	ТУ16-524.074-75	-121 УХЛ 4	"	"		34 2536 104		5	
4	Кнопка, исполнение 2, толкатель черного цвета	КЕ-011УЗ	"	"		24 2842		12	
	ТУ16-526.407-76								
5	Кнопка, исполнение 2, толкатель красного цвета	КЕ-011УЗ	"	"		24 2842		13	
	ТУ16-526.407-76								
6	Универсальный переключатель ~220в.	УП5312-С29	"	"		34 2821		10	
	ТУ 16-524.074-75								
7	Универсальный переключатель ~220в.	УП5313-С70	"	"		34 2821		3	
	ТУ 16-524.074-75								
8	Универсальный переключатель ~220в.	УП5312-С184	"	"		34 2821		1	
	ТУ16-524.074-75								
9	Универсальный переключатель ~220в.	УП5313-322	"	"		34 2821		1	
	ТУ16-524.074-75								
10	Автоматический выключатель ~220в.	А 63 - М	шт.	796		24 2151		4	
	$I_н$ = 16 А $I_{отс.}$ = 1,3 $I_н$								

Привязан:

Инв.№

Инв.№подл. | Подпись и дата | Взам.инв.№

Поз.	Наименование и техническая характеристика оборудования и материалов. Завод-изготовитель (для импортного оборудования - страна, фирма)	Тип, марка оборудования. Обозначение документа и номер опросного листа	Единица измерения		Код завода-изготовителя	Код оборудования, материала	Цена единицы оборудования, тыс. руб.	Количество	Масса единицы оборудования, кг
			Наименование	Код					
1	2	3	4	5	6	7	8	9	10
11	Арматура светосигнальная ~ 220 в.	АС 220	шт.	796		42 1725		2	
	линза желтого цвета ТУ 16-535.930-76								
12	Арматура светосигнальная ~ 220 в.	АС 220	"	"		42 1725		10	
	линза зеленого цвета ТУ 16-535.930-76								
13	Арматура светосигнальная ~ 220	АС 220	"	"		42 1725		9	
	линза красного цвета ТУ 16-535.930-76								
14	Лампа накаливания ~ 220 в. 10 Вт.	РНЦ-220/10	"	"		34 3428		21	
15	Рамка для надписи 66 х 26	РПМ	"	"				60	
16	Зажим коммутационный	ЗН23-ЦП25-							
	ТУ 16-526.492-81	-Д/Д уз	шт.	796				300	

Привязан:

Инв.№

ТП294-8-34.92 А.С01 Лист 3

25343-06 7

Инв.№ подл. | Подпись и дата | Взам.инв.№

Поз.	Обозначение	Наименование	Кол.	Примеч.
		Документация		
	А-004	Таблица соединений	4	
	А-005	Таблица подключений	5	
		Стандартные изделия		
1		Щит шкафной малогабаритный ЩШМ-1000×600×350 УХЛ4 УР30 ОСТ 36.13-90	1	
2		Рейка РЗ-1М-600 ТК3-265-85	1	
3		Угольник УЗМ-600 ТК3-128-83	4	
		Прочие изделия		
4	П1-УТ	Регулятор температуры микроэлектронный трехпозиционный ТМ8. Диапазон регулирования 0÷40°С ТУ25.02200.175-82	1	ТМ4-839-88
5	П-1SA1÷П1-SA3	Переключатель УП5312. С29	3	ТМ4-1215-83
6	П1-SB1	Кнопка управления исп.2 КЕ-011УЗ толкатель красного цв.	1	ТМ4-1148-83
7	П1-SB2	Кнопка управления исп.2 КЕ-011УЗ толкатель черного цв.	1	"
8	П1-НЦ1	Арматура светосигнальная АС-220 линза зеленого цвета	1	ТМ4-1117-83
9	П1-НЦ2	Арматура светосигнальная АС-220 линза красного цвета	1	"
10	П1-К1-1; П1-К1÷К7	Реле электромагнитное ПЭ37-4Ц УЗ ~220в.	8	ТМ3-13-83
11	П1-КТ1	Реле времени пневматическое РКВ11-43-121УХЛ4 ~220в.	1	"
12	ХТ	Зажим ЗН23-4П25-Д/Д уз ТУ16-526.492-81	45	
13	—	Перегородка ПА1У ТУ 16-526.492-81	1	
14	—	Прижим ПУ ТУ16-526.492-81	2	
15	—	Перемычка ПР1-2У	4	
16	—	Рамка РПМ 66×26	7	
		Материалы		
		Провод 380 ГОСТ 6323-79*Е		
17		ПВ (1×1,0) м	50	
18		ПВ3 (1×1,0) м	50	

Привязан:

Инв.№

Взам.инв.№ | Подпись и дата | Инв.№ подл.

Изм.	Лист	№докум.	Подпись	Дата

ТП294-8-34.92 А-003

Физкультурно-оздоровительный центр (со стенами из кирпича)

Стадия	Лист	Листов
Р	1	5

Гл.инж.		
МГПИП	Маврин	
Зав.гр.	Ястребова	
Провер.	Ястребова	

Щит автоматики приточной системы П1. Общий вид

МГПИП СПОРТПРОЕКТ-1 г. Москва

Взам.инв.№ | Подпись и дата | Инв.№ подл.

Изм.	Лист	№докум.	Подп.	Дата

ТП294-8-34.92 А-003 Лист 2

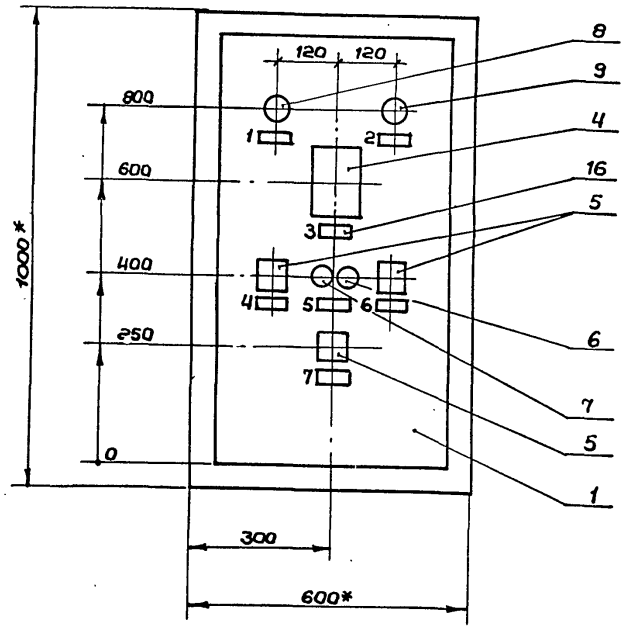

1. *Размеры для справок
2. Покрытие – вариант 2 на ОСТ 36.13-90
3. Таблицы соединений и подключений выполнены на основании схем А-3; А-5 альбома III часть 2
4. По данному чертежу изготовить 1 щит.

Альбом IV

Вид на внутренние плоскости (развернуто)

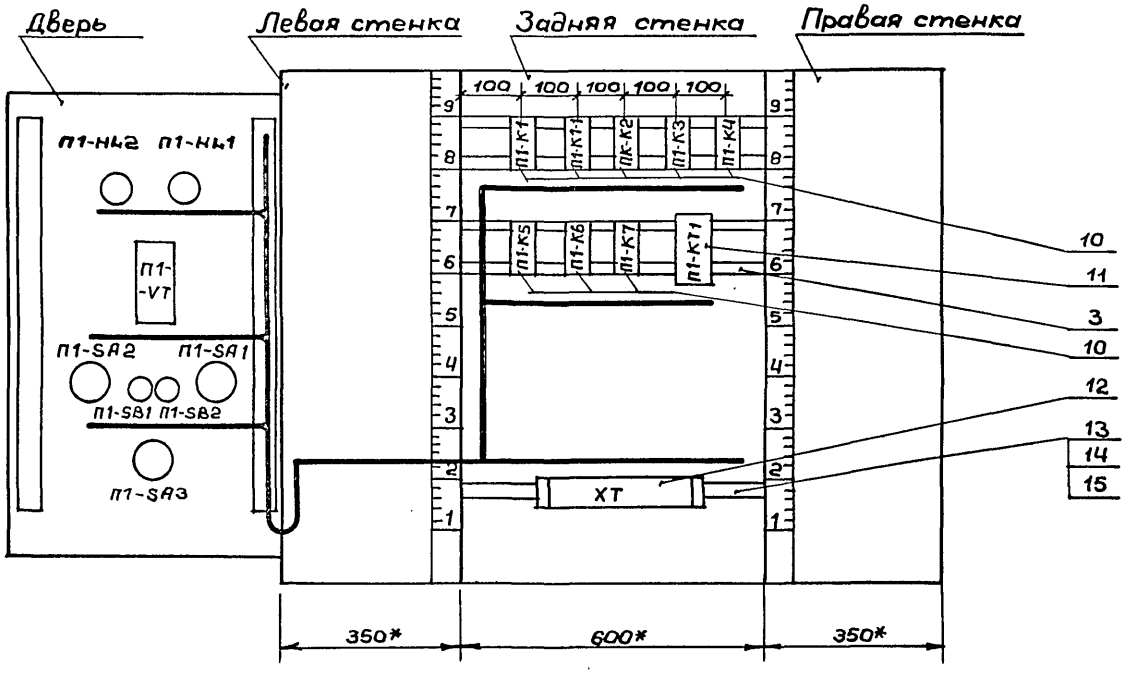

Поз. N 11

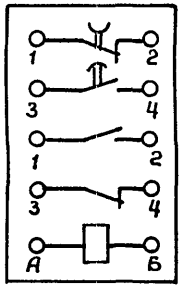

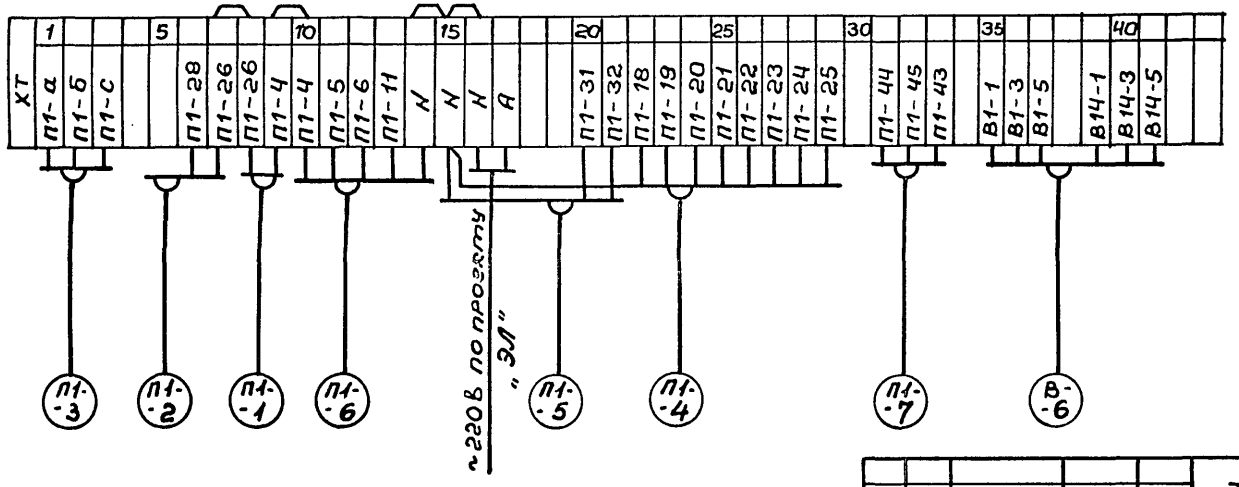

Изм	Лист	№ докум.	Подп.	Дата	ТП294-8-34.92	А-003	Лист 4

25343-06 10

Инв. № подл. | Подпись и дата | Взам. инв. №

Альбом IV

Таблица надписи на табло и в рамках

Продолжение табл.

№ надписи	Надпись	Кол.	№ надписи	Надпись	Кол.
	Рамка 66×26				
1	П1 нормальная				
	работа	1			
2	П1 авария	1			
3	Регулирование				
	температуры	1			
4	П1 выбор				
	Зима ← → Лето	1			
5	П1 пуск — стоп	1			
6	П1 выбор				
	Откл.				
	Местн. ← ↑ → Автом.	1			
7	В1; В14 выбор				
	Откл.				
	Местн. ← ↑ → Автом.	1			

Инв. № подл. | Подпись и дата | Взам. инв. №

Изм.	Лист	№докум.	Подпись	Дата	ТП294-8-34.92 А-003	Лист 5

Соединение проводок

Таблица

Проводник	Откуда идет	Куда поступает	Данные провода	Примечание
	Технические требования			
	Таблица соединений выполнена на			
	основании схем альбома IV часть 2			
	А-3; А-5			
	Дверь			
П1-4	П1-SB1:22	П1-К1:63	ПВ3(1х1,0)	
П1-5	П1-SA2:5	ХТ:11		
П1-6	П1-SA2:2	П1-SA2:6	ПВ(1х1,0)	п
П1-6		ХТ:12	ПВ3(1х1,0)	
П1-10	П1-SA2:1	П1-К1:54		
П1-12	П1-SB1:21	П1-SB2:24	ПВ(1х1,0)	
П1-12		П1-К2:63	ПВ3(1х1,0)	
П1-13	П1-SB2:23	П1-SA1:1	ПВ(1х1,0)	
П1-13		П1-SA1:5*		п
П1-13		П1-К2:64		
П1-14	П1-SA1:6	П1-К1:11	ПВ3(1х1,0)	
П1-16	П1-SA1:2	П1-К3:А		

Привязан:

Инв. №

Инв. № подл. | Подпись и дата | Взам. инв. №

Изм.	Лист	№докум.	Подпись	Дата	ТП294-8-34.92 А-004		
					Физкультурно-оздоровительный центр (со стенами из кирпича)		
						Стадия	Лист	Листов
						Р	1	5
Гл.инж.								
МГПИП		Маврин			Щит автоматики приточной системы П1. Таблица соединений	МГПИП СПОРТПРОЕКТ-1 г.Москва		
Зав.гр.		Ястребова						
Провер.		Ястребова						

Продолжение таблицы

Проводник	Откуда идет	Куда поступает	Данные провода	Примечание
П1-18	П1-НЦ1:1	ХТ1:22	ПВ3(1х1,0)	
П1-28	П1-НЦ2:1	ХТ:6		
П1-30	П1-VT:5	П1-VT:12*	ПВ(1х1,0)	п
П1-31	П1-VT:21	ХТ:20	ПВ3(1х1,0)	
П1-32	П1-VT:13	ХТ:21		
П1-44	П1-SA2:7	ХТ:8	ПВ3(1х1,0)	
П1-45	П1-SA2:8	П2-ЗА2:1*	ПВ(1х1,0)	п
П1-46		ХТ:32	ПВ3(1х1,0)	
П1-47	П1-SA2:3	КТ:2		
П1-а	П1-VT:9	ХТ:1		Измер.
П1-б	П1-VT:20	ХТ:2	ПВ3(1х1,0)	цепи
П1-с	П1-VT:28	ХТ:3		
N	П1-НЦ1:2	П1-НЦ2:2	ПВ(1х1,0)	
N		П1-VT:16		
N		П1-К1:6	ПВ3(1х1,0)	
В1-3	П1-SA3:5	ХТ:36	ПВ3(1х1,0)	
В1-5	П1-SA3:2	П1-SA3:6*	ПВ(1х1,0)	п
В1-5		ХТ-37	ПВ3(1х1,0)	
В1-7	П1-SA3:1	П1-К1-1:54	ПВ3(1х1,0)	
В14-3	П1-SA3:7	ХТ:40		
В14-5	П1-SA3:4	П1-SA3:8*	ПВ(1х1,0)	п
В14-5		ХТ:41	ПВ3(1х1,0)	
В14-7	П1-SA3:3	П1-К1-1:64		

Продолжение таблицы

Проводник	Откуда идет	Куда поступает	Данные провода	Примечание
	Задняя	стенка		
П1-4	П1-К1:63*	П1-К1:73*		п
П1-4		П1-К1:32*		п
П1-4		П1-К3:53		
П1-4		П1-К4:11		
П1-4		П1-К4:53*		п
П1-4		П1-К7:53		
П1-4		П1-К7:11*		п
П1-8	П1-К7:12	П1-К2:53		
П1-9	П1-К2:54	П1-К1:53		
П1-9		П1-КТ1:3		
			ПВ(1х1,0)	
П1-10	П1-К1:54	П1-К3:54		
П1-10		П1-КТ1:4		
П1-11	П1-К1:А	П1-К1-1:А		
П1-11		ХТ:13		
П1-12	П1-К2:63	П1-К3:63		
П1-13	П1-К2:64	П1-К3:64		
П1-14	П1-К1:11	П1-К2:А		
П1-15	П1-К1:12	П1-КТ1:А		
П1-19	П1-К1:64	П1-К4:А		
П1-19		ХТ:23		
П1-20	П1-К4:54	ХТ:24		

Продолжение таблицы

Проводник	Откуда идет	Куда поступает	Данные провода	Примечание
П1-21	П1-К5:54	П1-К5:12*		п
П1-21		ХТ:25		
П1-22	П1-К5:11	П1-К5:64*		п
П1-22		ХТ:26		
П1-23	П1-К5:21	П1-К5:74*		п
П1-23		ХТ:27		
П1-24	П1-К4:12	ХТ:28	ПВ(1х1,0)	
П1-25	П1-К5:53	П1-К5:73*		п
П1-25		П1-К5:А*		п
П1-25		ХТ:29		
П1-26	П1-К1:21	ХТ:7		
П1-27	П1-К1:22	П1-К6:А		
П1-28	П1-К7:А	П1-К7:54*		п
П1-28		ХТ:6		
П1-29	П1-К1:74	П1-К2:73		
П1-30	П1-К2:74	П1-УТ:5	ПВ3(1х1,0)	
П1-31	П1-К6:54	ХТ:20		
П1-32	П1-К6:12	ХТ:21		
П1-33	П1-К1:31	П1-К6:11		
П1-33		П1-К6:53*	ПВ(1х10)	п
П1-43	П1-КТ1:1	ХТ:33		
В1-1	П1-К1-1:53	ХТ:35		

Продолжение таблицы

Проводник	Откуда идет	Куда поступает	Данные провода	Примечан.
В14-1	П1-К1-1:63	ХТ:41		
N	П1-К1:Б	П1-К1-1:Б		
N		П1-К2:Б		
N		П1-К3:Б		
N		П1-К4:Б		
N		П1-К5:Б	ПВ(1х1,0)	
N		П1-К5:22*		п
N		П1-К5:63*		п
N		П1-К6:Б		
N		П1-К7:Б		
N		П1-КТ1:Б		
N		ХТ:14		
Земля	Рейка установки аппаратов ⏚	Стойка ⏚	ПВ(1х1,0)	

Таблица подключения проводок

Проводник	Вывод	Вид контакта	Вывод	Проводник
			Техническое требования	
			Таблица подключений выполнена на	
			основании схем	
			и таблицы соединений	
	Дверь			
	П1-НЦ1			
П1-18	1		2	N*
	П1-НЦ2			
П1-28	1		2	N*
	П1-VT			
П1-30*	5		9	П1-а
П1-30	12п		13	П1-32
N*	16		20	П1-Б
П1-31	21		28	П1-с
	П1-SA1			
П1-13*	1		2	П1-16
П1-13	5п		6	П1-14

Продолжение таблицы

Проводник	Вывод	Вид контакта	Вывод	Проводник
	А-3; А-5 альбома III часть 2			
	и таблицы соединений А-004			
	П1-SB1			
П1-12	21	р	22	П1-4
	П1-SB2			
П1-13	23	з	24	П1-12*
	П1-SR2			
П1-10	1		2	П1-6*
П1-47	3		4п	П1-45*
П1-5	5		6п	П1-6*
П1-44	7		8	П1-45

Привязан:

Инв. №

Взам.инв.№ | Подпись и дата | Инв.№ подл.

Изм	Лист	№ докум.	Подп.	Дата
Гл.инж.				
МГПИП	Маврин			
Зав.гр.	Ястребова			
Провер.	Ястребова			

ТП294-8-34.92 А-005

Физкультурно-оздоровительный центр (со стенами из кирпича)

Стадия	Лист	Листов
Р	1	4

Щит автоматики приточной системы П1. Таблица подключений

МГПИП СПОРТПРОЕКТ-1 г. Москва

Продолжение таблицы

Проводник	Вывод	Вид контакта	Вывод	Проводник
	П1-SA3			
В1-7	1		2	В1-5*
В14-7	3		4п	В14-5*
В1-3	5		6п	В1-5*
В14-3	7		8	В14-5

Продолжение таблицы

Проводник	Вывод	Вид контакта	Вывод	Проводник
	Задняя стенка			
	П1-К1			
П1-14*	11	р	12	П1-15
П1-26	21	р	22	П1-27
П1-33	31	р	32	П1-4*
	41	р	42	
П1-9*	53	з	54	П1-10*
П1-4*	63	з	64	П1-19
П1-4*	73п	з	74	П1-29
	83	з	84	
П1-11	А	к	Б	N
	П1-К1-1			
	11	р	12	
	21	р	22	
В1-1	53	з	54	В1-7
В14-1	63	з	64	В14-7
	73	з	74	
	83	з	84	
П1-11	А	к	Б	N*
	П1-К2			
	11	р	12	
	21	р	22	
П1-8	53	з	54	П1-9
П1-12*	63	з	64	П1-13
П1-29	73	з	74	П1-30
П1-14	А	к	Б	N*

Взам.инв.№ | Подпись и дата | Инв.№ подл.

Изм	Лист	№ докум.	Подпись	Дата

ТП294-8-34.92 А-005 Лист 2

Продолжение таблицы

Проводник	Вывод	Вид контакта	Вывод	Проводник
	П1-	К3		
	11	р	12	
	21	р	22	
П1- 4*	53	з	54	П1- 10*
П1- 12	63	з	64	П1- 13*
	73	з	74	
П1- 16	А	к	Б	N*
	П1-	К4		
П1- 4*	11	р	12	П1- 24
	21	р	22	
	31	р	32	
	41	р	42	
П1- 4*	53п	з	54	П1-20
	63	з	64	
	73	з	74	
	83	з	84	
П1-19*	А	к	Б	N*
	П1-	К5		
П1- 22	11	р	12п	П1- 21*
П1- 23	21	р	22п	N*
	31	р	32	
	41	р	42	
П1- 25	53	з	54	П1-21
N*	63п	з	64п	П1- 22*
П1-25*	73п	з	74п	П1- 23*
	83	з	84	
П1-25*	Ап	к	Б	N*

Продолжение таблицы

Проводник	Вывод	Вид контакта	Вывод	Проводник
	П1-	К6		
П1-33	11	р	12	П1-32
	21	р	22	
	31	р	32	
	41	р	42	
П1-33	53п	з	54	П1-31
	63	з	64	
	73	з	74	
	83	з	84	
П1-27	А	к	Б	N*
	П1-	К7		
П1-4	11п	р	12	П1-8
	21	р	22	
	31	р	32	
	41	р	42	
П1-4*	53	з	54п	П1-28*
	63	з	64	
	73	з	74	
	83	з	84	
П1-28	А	к	Б	N*
	П1-	КТ1		
	1	Рвр	2	
П1-9	3	звр	4	П1-10
П1-43	1	р	2	П1-47
	3	з	4	
П1-15	А	к	Б	N*

Продолжение таблицы

Проводник	Вывод	Вид контакта	Вывод	Проводник
		ХТ		
П1- а	1		21	П1- 32
П1- б	2		22	П1- 18
П1- с	3		23	П1- 19
	4		24	П1- 20
	5		25	П1- 21
П1- 28	6		26	П1- 22
П1- 26*	7п		27	П1- 23
П1- 26*	8п		28	П1- 24
П1- 4*	9п		29	П1- 25
П1- 4*	10п		30	
П1- 5	11		31	П1- 44
П1- 6	12		32	П1- 45
П1- 11	13		33	П1- 43
N*	14		34	
N*	15п		35	В1-1
N*	16п		36	В1-3
А	17		37	В1-5
	18		38	
	19		39	В14-1
П1-31	20		40	В14-3
			41	В14-5
			42	
			43	
			44	
			45	

Продолжение таблицы

Проводник	Вывод	Вид. контакта	Вывод	Проводник

Инв.№ подл. | Подпись и дата | Взам.инв.№

Изм. Лист № докум. Подпись Дата

ТП294-8-34.92 А-005 Лист 3

Лист 4

Поз.	Обозначение	Наименование	Кол.	Примеч.
		Документация		
	А-007	Таблица соединений	7	
	А-008	Таблица подключений	4	
		Стандартные изделия		
1		Щит шкафной малогабаритный ЩШМ-1000×600×350 УХЛ4 ЛР30 ОСТ 36.13-90	1	
2		Рейка Р3-1М-600 ТК3-265-85	1	
3		Угольник У3М 600 ТК3-128-83	6	
		Прочие изделия		
4	П2-VT	Регулятор температуры микроэлектронный трехпозиционный ТМ8 Диапазон регулирования 0÷40°С ТУ-25.02200.175-82	1	ТМ4-839-88

Привязан

Инв. №

Взам. инв. | Подпись и дата | Инв. № подл.

Изм	Лист	N докум.	Подпись	Дата
Гл. инж.				
МГПИП	Маврин			
Зав. гр.	Ястребова			
Провер.	Ястребова			

ТП294-8-34.92 А-006

Физкультурно-оздоровительный центр (со стенами из кирпича)

Стадия	Лист	Листов
Р	1	5

Щит автоматики приточной системы П2 Общий вид

МГПИП Спортпроект-1 г. Москва

Поз.	Обозначение	Наименование	Кол.	Примеч.
5	П2-SA1	Переключатель УП5312-С29	1	ТМ4-1215-83
6	П2-SA2	Переключатель УП5313-С70	1	—"—
7	П2-SB1 ВЕ1-SB1	Кнопка управления исп. 2		ТМ4
	ВЕ1-SB3 ВЕ2-SB1	КЕ-011У3 толк. красного цв.	4	1148-83
8	П2-SB2 ВЕ1-SB2	Кнопка управления исп. 2		
	ВЕ1-SB4 ВЕ2-SB2	КЕ-011У3 толк. черного цв.	4	—"—
9	П2-HL1 ВЕ1-HL1	Арматура светосигнальная		ТМ4-
	ВЕ2-HL1	АС220 линза зеленого цв.	3	-1117-83
10	П2-HL2 ВЕ1-HL2	Арматура светосигнальная		
		АС220 линза красного цв.	2	—"—
11	П2-К1÷П2-К7 ВЕ1-К1; ВЕ1-К2	Реле электромагнитное		ТМ4-
	ВЕ2-К1; ВЕ2-К2	ПЭ37-44У3 ~ 220В	11	13-83
12	П2-КТ1	Реле времени пневматическое		
		РКВ11-43-121 ~ 220	1	—"—
13	ВЕ1-SF; ВЕ2-SF	Автоматический выключатель А63-М ~ 220 Iн=1,6А		ТМ4-
			2	1176-83
14	XT	Зажим ЗН23-4П25-Д/Ду3		
		ТУ16-526.492-81	60	
15	—	Перегородка ПА-1УТУ16-526.492-81	1	
16	—	Прижим ПУ ТУ16-526.492-81	2	
17	—	Перемычка ПР1-2У	5	
18	—	Рамка РПМ66×26	14	
		Материалы		
		Провод 380 ГОСТ6323-79*Е		
19		ПВ (1×1,0) м	80	
20		ПВ3 (1×1,0) м	50	

Взам. инв. N | Подпись и дата | Инв. N подл.

Изм.	Лист	№ докум.	Подпись	Дата

ТП294-8-34.92 А-006

Лист 2

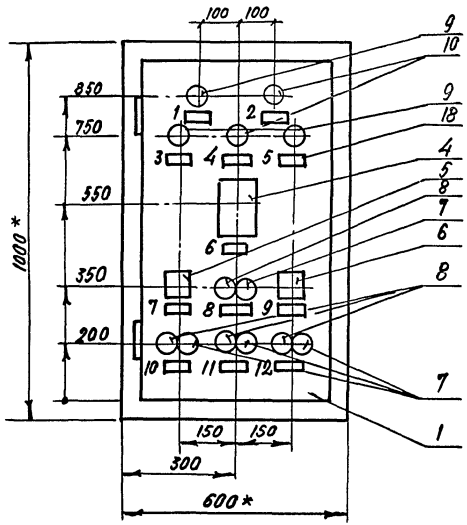

1.* Размеры для справок.

2. Покрытие - вариант 2 по ОСТ 36.13-90.

3. Таблицы соединений и подключений выполнены на основании схем А-3; А-4; А-5 альбома III часть 2

4. По данному чертежу изготовить 1 щит.

Альбом IV

Вид на внутренние плоскости (развернуто)

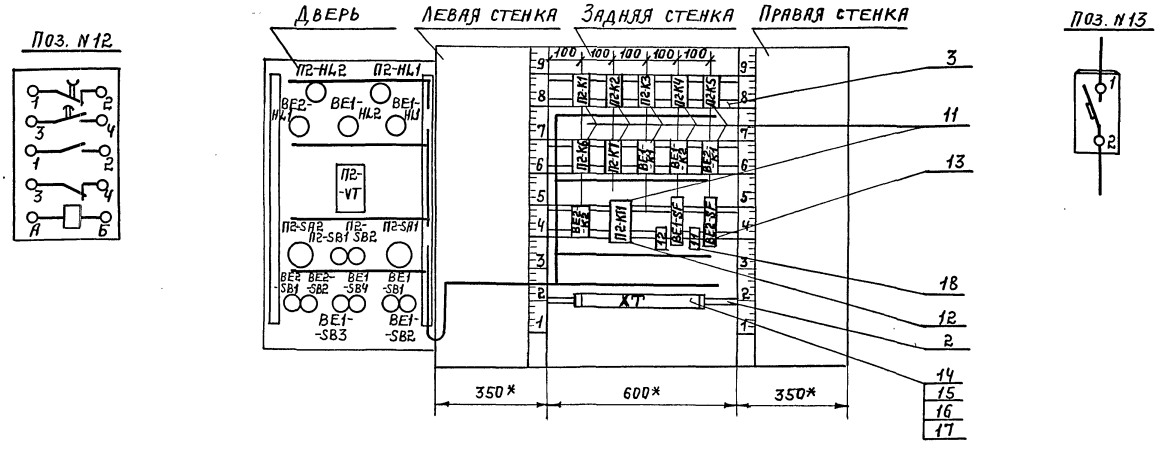

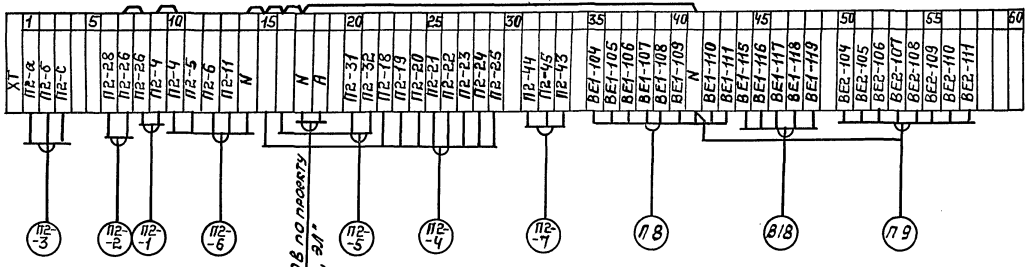

Изм.	Лист	№ докум.	Подпись	Дата	ТП294-8-34.92 А-006	Лист 4

Копировал: 25343-06 18 формат

Инв. № подл. | Подпись и дата | Взам. инв. №

Альбом IV

Таблица

Надписи на табло и в рамках

Продолжение табл.

№ надписи	Надпись	Кол.	№ надписи	Надпись	Кол.
	Рамка 66×26				
1	П2 нормальная				
	работа	1			
2	П2 авария	1			
3	ВЕ1 заслонка				
	открыта	1			
4	ТЭН-ВЕ1 включен	1			
5	ВЕ2 заслонка				
	открыта	1			
6	Регулирование				
	температуры	1			
7	П2 выбор				
	Зима → ← Лето	1			
8	П2 пуск - стоп	1			
9	П2; ТЭН-П2; ТЭН-ВЕ1				
	Выбор: отк.				
	Мест → ← Авт	1			
10	ВЕ1 - пуск - стоп	1			
11	ТЭН-ВЕ1				
	Пуск - стоп	1			
12	ВЕ2 пуск - стоп	1			
13	ВЕ1 питание				
	~ 220в	1			
14	ВЕ2 питание				
	~ 220в	1			

Инв. № подл. | Подпись и дата | Взам. инв. №

Изм	Лист	№ документа	Подпись	Дата

ТП294-8-34.92 А-006

Лист 5

Таблица 18

Соединение проводок

Провод-ник	Откуда идёт	Куда поступает	Данные провода	Приме-чание
	Технические	требования		
	Таблица соединений выполнена на			
	основании схем: А-3; А-4; А-5			
	альбома IV часть 2			
	Дверь			
П2-4	П2-SB1:22	П2-К1:63	ПВ3(1×1,0)	
П2-5	П2-SA2:7	XT:11	ПВ3(1×1,0)	
П2-6	П2-SA2:2	П2-SA2:8*	ПВ(1×1,0)	п
П2-6		XT:12	ПВ3(1×1,0)	
П2-10	П2-SA2:1	П2-К1:54	ПВ3(1×1,0)	
П2-12	П2-SB1:21	П2-SB2:24	ПВ(1×1,0)	
П2-12		П2-К2:63	ПВ3(1×1,0)	
П2-13	П2-SB2:23	П2-SA1:1	ПВ(1×1,0)	
П2-13		П2-SA1:5*	ПВ(1×1,0)	п
П2-13		П2-К2:64	ПВ3(1×1,0)	
П2-14	П2-SA1:6	П2-К1:11	ПВ3(1×1,0)	
П2-16	П2-SA1:2	П2-К3:А		

Привязан

Инв. №

Инв. № подл. | Подпись и дата | Взам. инв. №

Изм	Лист	№ документа	Подпись	Дата

ТП294-8-34.92 А-007

Физкультурно-оздоровительный центр (со стенами из кирпича)

Стадия	Лист	Листов
Р	1	7

Гл.инж.		
МГПИП	Маврин	
Зав.гр.	Ястребова	
Провер.	Ястребова	

Щит автоматики приточной системы П2 Таблица соединений

МГПИП СПОРТПРОЕКТ-1

Копировал 25343-06 19 Формат А2

Альбом IV

Продолжение табл.

Провод-ник	Откуда идет	Куда поступает	Данные провода	Приме-чание
П2-18	П2-HL1:1	XT:22	ПВ3(1×1,0)	
П2-28	П2-HL2:1	XT:6		
П2-30	П2-VT:5	П2-VT:12 *	ПВ(1×1,0)	п
П2-30		П2-K2:74		
П2-31	П2-VT:21	XT:20	ПВ3(1×1,0)	
П2-32	П2-VT:13	XT:21		
П2-44	П2-SA2:9	XT:31	ПВ3(1×1,0)	
П2-45	П2-SA2:10	П2-SA2:4 *	ПВ(1×1,0)	п
П2-45		XT:32	ПВ3(1×1,0)	
П2-47	П2-SA2:3	KT1:2	ПВ3(1×1,0)	
BE1-101	BE1-SB1:21	BE1-K1:63	ПВ3(1×1,0)	
BE1-102	BE1-SB1:22	BE1-SB2:23	ПВ(1×1,0)	
BE1-102	BE1-SB2:23	BE1-K1:53	ПВ3(1×1,0)	
BE1-103	BE1-SB2:24	BE1-K1:54		
BE1-111	BE1-HL1:1	XT-43	ПВ3(1×1,0)	
BE1-115	BE1-SB3:21	XT:44	ПВ3(1×1,0)	
BE1-116	BE1-SB3:22	BE1-SB4:23	ПВ(1×1,0)	
BE1-116		XT:45	ПВ3(1×1,0)	
BE1-117	BE1-SB4:24	П2-SA2:11	ПВ(1×1,0)	
BE1-117		XT:46	ПВ3(1×1,0)	
BE1-118	П2-SA2:5	XT:47		
BE1-119	П2-SA2:6	П2-SA2:12 *	ПВ(1×1,0)	п
BE1-119		BE1-HL2:1	ПВ(1×1,0)	

Инв.№ подл. | Подпись и дата | Взам.инв.№

Изм | Лист | № докумен. | Подпись | Дата

ТП294-8-34.92 А-007 Лист 2

Продолжение табл.

Провод-ник	Откуда идет	Куда поступает	Данные провода	Приме-чание
BE1-119	BE1-HL2:1	XT:48	ПВ3(1×1,0)	
BE2-101	BE2-SB1:21	BE2-K1:63	ПВ3(1×1,0)	
BE2-102	BE2-SB1:22	BE2-SB2-23	ПВ(1×1,0)	
BE2-102		BE2-K1:53	ПВ3(1×1,0)	
BE2-103	BE2-SB2:24	BE2-K1-54	ПВ3(1×1,0)	
BE2-111	BE2-HL1:1	XT:57	ПВ3(1×1,0)	
N	П2-HL1:2	П2-HL2:2		
N		BE1-HL1:2		
N		BE1-HL2:2	ПВ(1×1,0)	
N		BE2-HL1:2		
N		П2-VT:16		
N		П2-K1:5	ПВ3(1×1,0)	
П2-а	П2-VT:9	XT:1		ИЗМЕР.
П2-б	П2-VT:20	XT:2	ПВ3(1×1,0)	ЦЕПИ
П2-с	П2-VT:28	XT:3		

Инв.№ подл. | Подпись и дата | Взам.инв.№

Изм | Лист | № докумен. | Подпись | Дата

ТП294-8-34.92 А-007 Лист 3

Копировал 25343-06 20 Формат

Продолжение табл.

Провод-ник	Откуда идёт	Куда поступает	Данные провода	Приме-чание
	ЗАДНЯЯ	СТЕНКА		
П2-4	П2-К1:63 *	П2-К1:73 *		п
П2-4		П2-К1:32 *		п
П2-4		П2-К3:53		
П2-4		П2-К4:11	ПВ(1×1,0)	
П2-4		П2-К4:53*		п
П2-4		П2-К7:53		
П2-4		П2-К7:11 *		п
П2-8	П2-К7:12	П2-К2:53		
П2-9	П2-К2:54	П2-К1:53		
П2-9		П2-КТ1:3	ПВ(1×1,0)	
П2-10	П2-К1:54	П2-К3:54		
П2-10		П2-КТ1:4		
П2-11	П2-К1:А	ХТ:13		
П2-12	П2-К2:63	П2-К3:63		
П2-13	П2-К2:64	П2-К3:64	ПВ(1×1,0)	
П2-14	П2-К1:11	П2-К1:А		
П2-15	П2-К1:12	П2-КТ1:А		
П2-19	П2-К1:64	П2-К4:А		
П2-19		ХТ:23		
П2-20	П2-К4:54	ХТ:24	ПВ(1×1,0)	
П2-21	П2-К5:54	П2-К5:12 *		п
П2-21		ХТ:25		

Инв.№подл. | Подпись и дата | Взам.инв.№

Изм. Лист N докумен. Подпись Дата

ТП294-8-34.92 А-007 Лист 4

Продолжение табл.

Провод-ник	Откуда идет	Куда поступает	Данные провода	Приме-чание
П2-22	П2-К5:11	П2-К5:64 *		п
П2-22		ХТ:26		
П2-23	П2-К5:21	П2-К5:74 *		п
П2-23		ХТ:27		
П2-24	П2-К4:12	ХТ:28	ПВ(1×1,0)	
П2-25	П2-К5:53	П2-К5:73 *		п
П2-25		П2-К5:А *		п
П2-25		ХТ:29		
П2-26	П2-К1:21	ХТ:7		
П2-27	П2-К1:22	П2-К6:А		
П2-28	П2-К7:А	П2-К7:54 *		п
П2-28		ХТ:6		
П2-29	П2-К1:74	П2-К2:73		
			ПВ(1×1,0)	
П2-31	П2-К6:54	ХТ:20		
П2-32	П2-К6:12	ХТ:21		
П2-33	П2-К1:31	П2-К6:11		
П2-33		П2-К6:53*		п
П2-43	П2-КТ1:1	ХТ:33		
ВЕ1-101	ВЕ1-К1:63	ВЕ1-К1:11 *		п
ВЕ1-101		ВЕ1-К1:73 *	ПВ(1×1,0)	п
ВЕ1-101		ВЕ1-9F:2		
ВЕ1-103	ВЕ1-К1:54	ВЕ1-К1:А *		п

Инв.№подл. | Подпись и дата | Взам.инв.№

Изм. Лист N докумен. Подпись Дата

ТП294-8-34.92 А-007 Лист 5

Копировал 25343-06 21 формат

Продолжение табл.

Провод-ник	Откуда идет	Куда поступает	Данные провода	Приме-чание
BE1-104	BE1-K1:64	XT:35		
BE1-105	BE1-K2:12	BE1-K2:54*		п
BE1-105		XT:36		
BE1-106	BE1-K2:11	BE1-K2:64*		п
BE1-106		XT:37		
BE1-107	BE1-K2:21	BE1-K2:74*		п
BE1-107		XT:38		
BE1-108	BE1-K1:12	XT:39		
BE1-109	BE1-K2:53	BE1-K2:73*		п
BE1-109		BE1-K2:A*		п
BE1-109		XT:40		
BE1-110	BE1-K1:74	XT:42	ПВ(1х1.0)	
BE2-101	BE2-K1:63	BE2-K1:11*		п
BE2-101	BE2-K1:11	BE2-K1:73*		п
BE2-101		BE2-SF:2		
BE2-108	BE2-K1:54	BE2-K1:A*		п
BE2-104	BE2-K1:64	XT:50		
BE2-105	BE2-K2:12	BE2-K2:54*		п
BE2-105		XT:51		
BE2-106	BE2-K2:11	BE2-K2:64		
BE2-106		XT:52		
BE2-107	BE2-K2:21	BE2-K2:74		
BE2-107		XT:53		
BE2-108	BE2-K1:12	XT:54		
BE2-109	BE2-K2:53	BE2-K2:73*		п

Инв.№подл. | Подпись и дата | Взам.инв.№

Изм.	Лист	№докум.	Подпись	Дата	ТП294-8-34.92 А-007	Лист 6

Копировал: Формат

Продолжение табл.

Провод-ник	Откуда идет	Куда поступает	Данные провода	Приме-чание
BE2-109	BE2-K2:73	BE2-K2:A*		п
BE2-109		XT:55		
BE2-110	BE2-K1:74	XT:56		
A	BE1-SF:1	BE2-SF:1		
A		XT:18		
N	П2-K1:6	П2-K2:6		
N		П2-K3:6		
N		П2-K4:6		
N		П2-K5:6		
N		П2-K5:22*		п
N		П2-K5:63*	ПВ(1х1.0)	п
N		П2-K6:6		
N		П2-K7:6		
N		BE1-K1:6		
N		BE1-K2:22		
N		BE1-K2:63*		п
N		BE1-K2:6*		п
N		BE2-K1:6		
N		BE2-K2:22		
N		BE2-K2:63*		п
N		BE2-K2:6*		п
N		П2-KT1:6		
N		XT:14		
Земля	Рейка установки аппаратов ⏚	Стойка ⏚		

Инв.№подл. | Подпись и дата | Взам.инв.№

Изм.	Лист	№докум.	Подпись	Дата	ТП294-8-34.92 А-007	Лист 7

Копировал: 25343-06 22 Формат

Таблица подключения проводок

Провод-ник	Вывод	Вид контакта	Вывод	Провод-ник
	Технические требования			
Таблица подключений				
схем А-3; А-4				
и таблицы соединений				
	Дверь			
	П2-	HL1		
П2-18	1		2	N *
	П2-	HL	2	
П2-28	1		2	N *
	BE1-	HL	1	
BE1-111	1		2	N *
	BE1-	HL	2	
BE1-119	1		2	N *
	BE2	-HL	1	
BE2-111	1		2	N*

Продолжение табл.

Провод-ник	Вывод	Вид контакта	Вывод	Провод-ник
	выполнена на основании			
	альбома III часть 2			
	А - 007			
	П2-	VT		
П2-30 *	5		9	П2- а
П2-30	12 п		13	П2-32
N *	16		20	П2- в
П2-31	21		28	П2- с
	П2-	SA	1	
П2-13 *	1		2	П2-16
	3		4	
П2-13	5 п		6	П2-14
	П2-	SB1		
П2-12	21	Р	22	П2-4
	П2-	SB2		
П2-13	23	З	24	П2-12 *

Продолжение табл.

Провод-ник	Вывод	Вид контакта	Вывод	Провод-ник
	П2-	SA	2	
П2-10	1		2	П2-6 *
П2-47	3		4	П2-45 *
BE1-118	5		6	BE1-119
П2-5	7		8 п	П2-6 *
П2-44	9		10 п	П2-45 *
BE1-117	11		12 п	BE1-119
	BE1-	SB1		
BE1-101	21	Р	22	BE1-102
	BE1	SB	2	
BE1-102	23	З	24	BE1-103
	BE1	SB3		
BE1-115	21	Р	22	BE1-116
	BE1-	SB4		
BE1-116	23	З	24	BE1-117
	BE2-	SB	1	
BE2-101	21	З	22	BE2-102
	BE2	-SB2		
BE2-102	23	д	24	BE2-103

Продолжение табл.

Провод-ник	Вывод	Вид контакта	Вывод	Провод-ник
Задняя		стенка		
	П2-	К1		
П2-14 *	11	Р	12	П2-15
П2-26	21	Р	22	П2-27
П2-33	31	Р	32 п	П2-4 *
	41	Р	42	
П2-9 *	53	З	54	П2-10 *
П2-4	63	З	64	П2-19
П2-4 *	73 п	З	74	П2-29
	83	д	84	
П2-11	А	К	6	N *
	П2-	К2		
	11	Р	12	
	21	Р	22	
П2-8	53	З	54	П2-9
П2-12	63	З	64	П2-13
П2-29	73	З	74	П2-30
	83	д	84	
П2-14	А	К	Б	N *
	П2-	К3		
	11	Р	12	
	21	Р	22	
П2-4	53	Р	54	П2-10 *
П2-12	63	Р	64	П2-13 *
	73	Р	74	
П2-16	А	Р	Б	N *

Привязан

Инв. №

Взам. инв. N | Подпись и дата | Инв. N подл.

Изм.	Лист	N докум.	Подпись	Дата

ТП294-8-34.92 А-008

Физкультурно-оздоровительный центр (со стенами из кирпича)

Стадия	Лист	Листов
Р	1	4

Гл. инж.		
Н.отд.	Мяврин	
Зав. гр.	Ястребова	
Провер.	Ястребова	

Щит автоматики приточной системы П2 Таблица подключений

МГПИП Спортпроект-1

ТП294-8-34.92 А-008 Лист 2

Копировал: 25343-06 23 Формат

Продолжение таблицы

Проводник	Вывод	Вид контакта	Вывод	Проводник
	ПЗ-	К4		
ПЗ-4*	11	Р	12	ПЗ-24
ПЗ-4*	53п	3*	54	ПЗ-20
	63	3	64	
ПЗ-19	А	К	Б	N*
	ПЗ-	К5		
ПЗ-22	11	Р	12п	ПЗ-21*
ПЗ-23	21	Р	22	N*
ПЗ-25	53	3	54	ПЗ-21
N*	63п	3	64п	ПЗ-22*
ПЗ-25*	73п	3	74п	ПЗ-23*
	83	3	84	
ПЗ-25*	А	К	Б	N*
	ПЗ-	К6		
ПЗ-33*	11	Р	12	ПЗ-32
ПЗ-33	53п	3	54	ПЗ-31
	63	3	64	
	73	3	74	
ПЗ-27	А	К	Б	N*
	ПЗ-	К7		
ПЗ-4	11п	Р	12	ПЗ-8
	21	Р	22	
ПЗ-4	53п	3	54	ПЗ-28*
	63	3	64	
	73	3	74	
ПЗ-28*	Ап	К	Б	N*

Продолжение таблицы

Проводник	Вывод	Вид контакта	Вывод	Проводник
	ВЕ1-	К1		
ВЕ1-101	11	Р	12	ВЕ1-108
	21	Р	22	
ВЕ1-102	53	3	54	ВЕ1-103*
ВЕ1-101*	63п	3	64	ВЕ1-104
	73	3	74	
	83	3	84	
ВЕ1-103	А	К	Б	N*
	ВЕ1-	К2		
ВЕ1-106	11	Р	12	ВЕ1-105
ВЕ1-107	21	Р	22	N*
ВЕ1-109	53	3	54п	ВЕ1-105*
N*	63п	3	64п	ВЕ1-106*
ВЕ1-109*	73п	3	74	ВЕ1-107
	83	3	84	
ВЕ1-109*	А	К	Б	N*
	ВЕ2-	К1		
ВЕ2-101	11	Р	12	ВЕ2-108
	21	Р	22	
ВЕ2-102	53	3	54	ВЕ2-103*
ВЕ2-101*	63п	3	64	ВЕ2-104
	73	3	74	
	83	3	84	
ВЕ2-103	А	К	Б	N*

Инв. № подл. | Подпись и дата | Взам. инв. №

Изм.	Лист	№ докум.	Подп.	Дата

ТП294-8-34.92 А-008

Лист 3

Продолжение табл.

Проводник	Вывод	Вид контакта	Вывод	Проводник
	ВЕ2-	К2		
ВЕ2-106	11	Р	12	ВЕ1-105
ВЕ2-107	21	Р	22	N*
	31	Р	32	
ВЕ2-109	53	3	54п	ВЕ2-105*
N*	63п	3	64п	ВЕ2-106*
ВЕ2-109*	73п	3	74	ВЕ2-107
	83	3	84	
ВЕ2-109*	Ап	К	Б	N*
	ПЗ-	КТ1		
	1	Рвр	2	
ПЗ-9	3	Звр	4	ПЗ-10
ПЗ-43	1	3	2	ПЗ-47
	3	Р	4	
ПЗ-15	А	К	6	N*
	ВЕ1	-SF		
А	1		2	ВЕ1-101
	ВЕ2	-SF		
А	1		2	ВЕ2101

Продолжение табл.

Проводник	Вывод	Вид контакта	Вывод	Проводник
	XT			
ПЗ-а	1		29	ПЗ-25
ПЗ-б	2		30	
ПЗ-с	3		31	ПЗ-VV
	4		32	ПЗ-45
	5		33	ПЗ-43
ПЗ-28	6		34	
ПЗ-26	7		35	ВЕ1-104
ПЗ-26*	8п		36	ВЕ1-105
ПЗ-4	9		37	ВЕ1-106
ПЗ-4*	10п		38	ВЕ1-107
ПЗ-5	11		39	ВЕ1-108
ПЗ-6	12		40	ВЕ1-109
ПЗ-11	13		41п	N*
N	14		42	ВЕ1-110
N*	15п		43	ВЕ1-111
N*	16п		44	ВЕ1-115
N*	17п		45	ВЕ1-116
А	18		46	ВЕ1-117
	19		47	ВЕ1-118
ПЗ-31	20		48	ВЕ1-119
ПЗ-32	21		50	ВЕ2-104
ПЗ-18	22		51	ВЕ2-105
ПЗ-19	23		52	ВЕ2-106
ПЗ-20	24		53	ВЕ2-107
ПЗ-21	25		54	ВЕ2-108
ПЗ-22	26		55	ВЕ2-109
ПЗ-23	27		56	ВЕ2-110
ПЗ-24	28		57	ВЕ2-111

Взам. инв. № | Подпись и дата | Инв. № подл.

Изм.	Лист	№ докум.	Подпись	Дата

ТП294-8-34.92 А-008

Лист 4

Альбом IV

Поз.	Обозначение	Наименование	Кол	
		Документация		
	А-010	Таблица соединений	7	
	А-011	Таблица подключений	4	
		Стандартные изделия		
1		Щит шкафной малогабаритный ЩШМ-1000х600х350		
		УХЛ4 IP30 ОСТ 36.13-90	1	
2		Рейка Р3-1М-600	1	
		ТК3-265-85		
3		Угольник У3М-600	3	
		ТК3-128-83		
		Прочие изделия		
4	ПЗ-VT	Регулятор температуры микроэлектроэлектронный трехпозиционный ТМ8. Диапазон регулирования 0÷40°С	1	
		ТУ-25.02200.175-82		

Привязан:

Инв.№

Инв.№ подл. | Подпись и дата | Взам.инв.№

				ТП294-8-34.92		А-009	
Изм.	Лист	№докум.	Подпись	Дата	Физкультурно-оздоровительный центр со стенами из кирпича.		
						Стадия	Лист	Листов
Гл.инж.						Р	1	5
МГПИП		Маврин			Щит автоматики приточной системы ПЗ. Общий вид.	МГПИП Спортпроект-1	
Зав.гр.		Ястребова					
Провер.		Ястребова					

Поз.	Обозначение	Наименование	Кол	Примеч
5	ПЗ-SA1	Переключатель УП5312-С29	1	ТМЧ-1215-83
6	ПЗ-SA2	Переключатель УП5313-С70	1	—"—
7	Т-SA	Переключатель УП5312-С184	1	—"—
8	ПЗ-SB1 ВЕЗ-SB1	Кнопка управления исп.2		ТМЧ-
	ВЕЗ-SB3	КЕ-011У3 толк. красного ц.в.	3	1148-83
9	ПЗ-SB2; ВЕЗ-SB2	Кнопка управления исп.2		
	ВЕЗ-SB4	КЕ-011У3 толк. черного ц.в.	3	—"—
10	ПЗ-HL1	Арматура светосигнальная		ТМЧ-
	ВЕЗ-HL1	АС220 линза зеленого ц.в.	2	-1117-83
11	ПЗ-HL2	Арматура светосигнальная		
	ВЕЗ-HL2	АС220 линза красного ц.в.	2	—"—
12	ПЗ-К1÷КТ; ВЕЗ-К1÷ВЕЗ-К2	Реле электромагнитное		ТМЧ-
	Т-К1	ПЭ37-44У3 ~220в.	10	13-83
13	ПЗ-КТ1	Реле времени пневматическое		
		РК811-43-121 ~220в.	1	—"—
14	ВЕЗ-SF	Автоматический выключатель		ТМЧ-
		А63-М ~220в Iн=1,6А	1	1176-83
15	XT	Зажим ЗМ23-4П25-Д/ДУЗ	50	
		ТУ16-526.492-81		
16	—	Перегородка ПА-1УТУ16-526.492-81	1	
17	—	Прижим ПУТУ16-526.492-81	2	
18	—	Перемычка ПР1-2У	5	
19	—	Рамка РПМ66х26	12	
		Материалы		
		Провод 380 ГОСТ 6323-79*Е		
20		ПВ (1х1,0) м	80	
21		ПВ3(1х1,0) м	50	

Инв.№ подл. | Подпись и дата | Взам.инв.№

				ТП294-8-34.92	А-009	Лист 2
Изм.	Лист	№докум.	Подпись	Дата		

Копировал: 25343-06 25 формат

Альбом IV

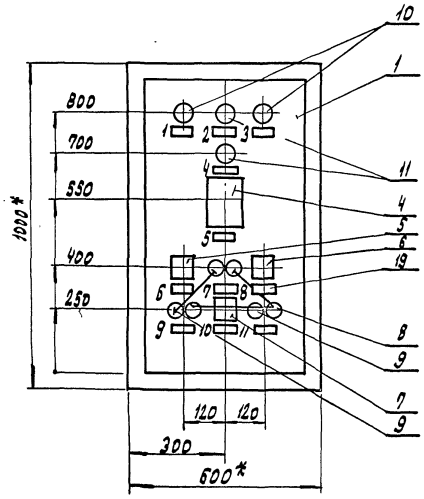

1. *Размеры для справок
2. Покрытие - вариант 2 по ост 36.13-90
3. Таблицы соединений и подключений выполнены на основании схем А-3; А-4 альбома III часть 2
4. По данному чертежу изготовить 1 щит.

					ТП294-8-34.92	А-009	Лист 3
Изм.	Лист	№ докум.	Подпись	Дата			

Копировал: 25343-06 26 Формат

Инв. № подл. | Подпись и дата | Взам. инв. №

Вид на внутренние плоскости (развернуто)

Поз. N 13

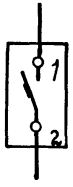

Поз. N 12

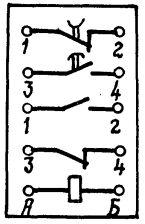

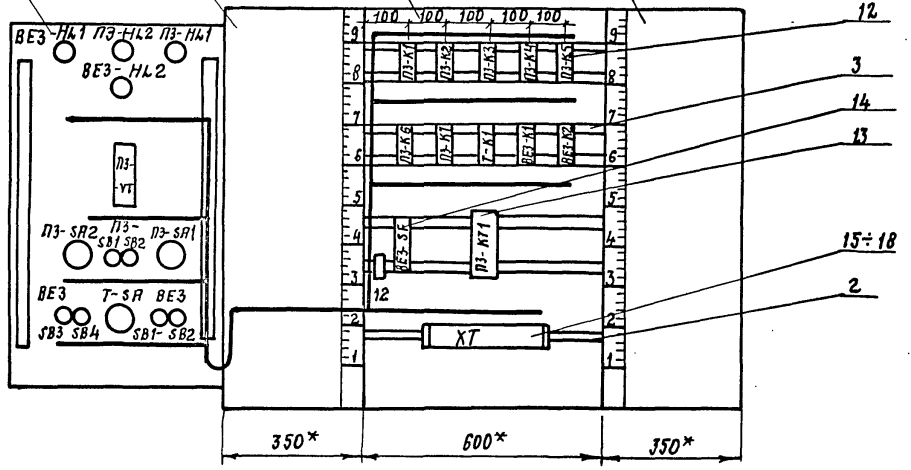

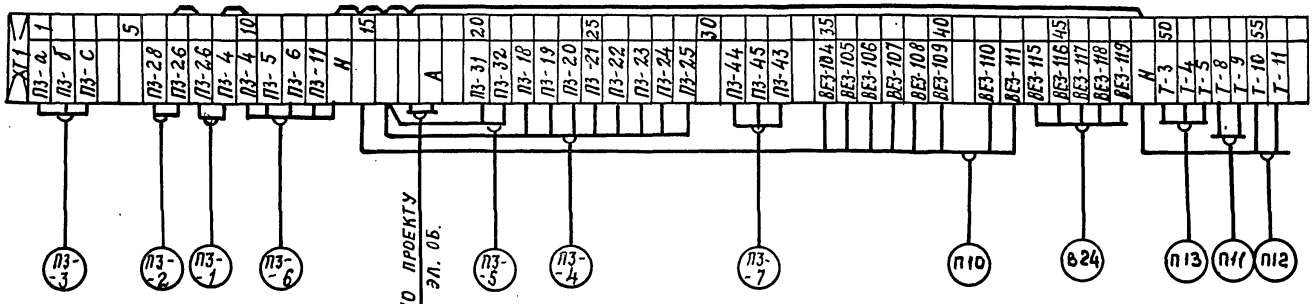

Альбом IV

Таблица надписи на табло и в рамках — Продолжение табл.

№ надписи	Надпись	Кол.	№ надписи	Надпись	Кол.
	Рамка 66×26				
1	ПЗ Нормальная				
	работа	1			
2	ПЗ Авария	1			
3	ВЕЗ Заслонка				
	открыта	1			
4	ТЭН-ВЕЗ включен	1			
5	Регулирование				
	температуры	1			
6	ПЗ Выбор				
	зима —— лето	1			
7	ПЗ Пуск-стоп	1			
8	ПЗ; ТЭН-ПЗ; ТЭН-ВЕЗ				
	выбор				
	мест — ручн. авт.	1			
9	ВЕЗ Заслонка				
	откр. закрыть	1			
10	Тепловая завеса Т				
	выбор				
	мест — ручн. авт.	1			
11	ТЭН-ВЕЗ				
	пуск-стоп	1			
12	ВЕ-3 Питание				
	~ 220 В	1			

Инв. № подл. | Подпись и дата | Взам. инв. №

Изм.	Лист	№ документа	Подпись	Дата	ТП 294-8-34.92 А-009	Лист 5

Таблица

Соединение проводов

Провод-ник	Откуда идет	Куда поступает	Данные провода	Приме-чание
	Технические	требования		
Таблица	соединений выполнена на	основании		
	схем А-3; А-4			
	альбома IV часть 2			
	Дверь			
ПЗ-4	ПЗ-S81:22	ПЗ-К1:63	ПВ3 (1×1,0)	
ПЗ-5	ПЗ-SA2:7	ХТ:11	ПВ3 (1×1,0)	
ПЗ-6	ПЗ-SA2:2	ПЗ-SA2:8*	ПВ (1×1,0)	п
ПЗ-6		ХТ:12	ПВ3 (1×1,0)	
ПЗ-10	ПЗ-SA2:1	ПЗ-К1:54		
ПЗ-12	ПЗ-S81:21	ПЗ-S82:24	ПВ (1×1,0)	
ПЗ-12		ПЗ-К2:63	ПВ3 (1×1,0)	
ПЗ-13	ПЗ-S82:23	ПЗ-SA1:1	ПВ (1×1,0)	
ПЗ-13		ПЗ-SA1:5*		п
ПЗ-13		ПЗ-К2:64		
ПЗ-14	ПЗ-SA1:6	ПЗ-К1:11	ПВ3 (1×1,0)	
ПЗ-16	ПЗ-SA1:2	ПЗ-К3:А		

Привязан

Инв. №

Взам. инв. № | Подпись и дата | Инв. № подл.

Изм.	Лист	№ документа	Подпись	Дата	ТП 294-8-34.92 А-010		
					Физкультурно-оздоровительный центр (со стенами из кирпича)		
						Стадия: Р	Лист: 1	Листов: 7
Гл. инж.							
МГПИП	Маврин				Щит автоматики приточной системы ПЗ. Таблица соединений	МГПИ СПОРТПРОЕКТ-1	
Зав. гр.	Эстребова						
Провер.	Эстребова						

Копировал: 25343-06 28 Формат А4

Продолжение табл.

Провод-ник	Откуда идёт	Куда поступает	Данные провода	Приме-чание
П3-18	П3-HL1:1	XT:22	ПВ3(1×1,0)	
П3-28	П3-HL2:1	XT:6		
П3-30	П3-VT:5	П3-VT:18*	ПВ(1×1,0)	п
П3-30		П3-K2:74	ПВ3(1×1,0)	
П3-31	П3-VT:21	XT:20	ПВ3(1×1,0)	
П3-32	П3-VT:13	XT:21		
П3-44	П3-SA2:9	XT:31	ПВ3(1×1,0)	
П3-45	П3-SA2:10	П3-SA2:4*	ПВ(1×1,0)	п
П3-45		XT:32	ПВ(1×1,0)	
П3-47	П3-SA2:3	KT1:2	ПВ3(1×1,0)	
ВЕ3-101	ВЕ3-SB1:21	ВЕ3-K1:63	ПВ3(1×1,0)	
ВЕ3-102	ВЕ3-SB1:22	ВЕ3-SB2:23	ПВ(1×1,0)	
ВЕ3-102	ВЕ3-SB2:23	ВЕ3-K1:53	ПВ3(1×1,0)	
ВЕ3-103	ВЕ3-SB2:24	ВЕ3-K1:54		
ВЕ3-111	ВЕ3-HL1:1	XT:43	ПВ3(1×1,0)	
ВЕ3-115	ВЕ3-SB3:21	XT:44	ПВ3(1×1,0)	
ВЕ3-116	ВЕ3-SB3:22	ВЕ3-SB4:23	ПВ(1×1,0)	
ВЕ3-116		XT:45	ПВ3(1×1,0)	
ВЕ3-117	ВЕ3-SB4:24	П2-SA2:11	ПВ(1×1,0)	
ВЕ3-117		XT:46	ПВ3(1×1,0)	
ВЕ3-118	ВЕ3-SA2:5	XT:47		

Инв.№ подл. | Подпись и дата | Взам.инв.№

Изм | Лист | № докумен. | Подпись | Дата

ТП294-8-34.92 А-010 Лист 2

Продолжение табл.

Провод-ник	Откуда идёт	Куда поступает	Данные провода	Приме-чание
ВЕ3-119	П3-SA2:6	П3-SA2:12*	ПВ(1×1,0)	п
ВЕ3-119		ВЕ3-HL2:1		
ВЕ3-119		XT:48	ПВ3(1×1,0)	
Т-3	Т-SA:7	Т-K1:11	ПВ3(1×1,0)	
Т-4	Т-SA:1	XT:51		
Т-5	Т-SA:2	Т-SA:6*	ПВ(1×1,0)	п
Т-5		XT:52	ПВ3(1×1,0)	
Т-6	Т-SA:5	Т-K1:54		
Т-8	Т-SA:8	Т-K1:63		
П3-а	П3-VT:9	XT:1		ИЗМЕР.
П3-б	П3-VT:20	XT:2	ПВ3(1×1,0)	ЦЕПИ
П3-с	П3-VT:28	XT:3		
N	П3-HL1:2	П3-HL2:2		
N		ВЕ3-HL1:2	ПВ(1×1,0)	
N		ВЕ3-HL2:2		
N		П3-VT:16		
N		П3-K1:6	ПВ3(1×1,0)	

Инв.№ подл. | Подпись и дата | Взам.инв.№

Изм | Лист | № докумен. | Подпись | Дата

ТП294-8-34.92 А-010 Лист 3

Продолжение табл.

Провод-ник	Откуда идет	Куда поступает	Данные провода	Приме-чание
	Задняя	стенка		
П3-4	П3-К1:63	П3-К1:73 *		п
П3-4		П3-К1:32 *		п
П3-4		П3-К3-53		
П3-4		П3-К4:11	ПВ(1×1,0)	
П3-4		П3-К4:53 *		п
П3-4		П3-К7:53		
П3-4		П3-К7:11 *		п
П3-8	П3-К7:12	П3-К2:53		
П3-9	П3-К2:54	П3-К1:53		
П3-9		П3-КТ1:3	ПВ(1×1,0)	
П3-10	П3-К1:54	П3-К3:54		
П3-10		П3-КТ1:4		
П3-11	П3-К1:А	ХТ:13		
П3-12	П3-К2:63	П3-К3-63		
П3-13	П3-К2:64	П3-К3-64	ПВ(1×1,0)	
П3-14	П3-К1:11	П3-К1:А		
П3-15	П3-К1:12	П3-КТ1:А		
П3-19	П3-К1:64	П3-К4:А		
П3-19		ХТ:23		
П3-20	П3-К4:54	ХТ:24	ПВ(1×1,0)	
П3-21	П3-К5:54	П3-К5:12 *		п
П3-21		ХТ:25		

Инв.№ подл. | Подпись и дата | Взам. инв.№

Изм	Лист	№ докум.	Подпись	Дата	ТП294-8-34.92 А-010	Лист 4

Продолжение табл. 29

Провод-ник	Откуда идет	Куда поступает	Данные провода	Приме-чание
П3-22	П3-К5:11	П3-К5:64 *		п
П3-22		ХТ:26	ПВ(1×1,0)	
П3-23	П3-К5:21	П3-К5:74 *		п
П3-23		ХТ:27		
П3-24	П3-К4:12	ХТ:28		
П3-25	П3-К5:53	П3-К5:73 *	ПВ(1×1,0)	п
П3-25		П3-К5:А *		п
П3-25		ХТ:29		
П3-26	П3-К1:21	ХТ:7		
П3-27	П3-К1:22	П3-К6:А		
П3-28	П3-К7:А	П3-К7:54 *	ПВ(1×1,0)	п
П3-28		ХТ:6		
П3-29	П3-К1:74	П3-К2:73		
П3-31	П3-К6:54	ХТ:20		
П3-32	П3-К6:12	ХТ:21		
П3-33	П3-К1:31	П3-К6:11		
П3-33		П3-К6:53 *		п
П3-43	П3-КТ:1	ХТ:33	ПВ(1×1,0)	
ВЕ3-101	ВЕ1-К1:63	ВЕ3-К1:11 *		п
ВЕ3-101		ВЕ3-К1:74 *		п
ВЕ3-101		ВЕ3-SF:2		
ВЕ3-103	ВЕ3-К1:54	ВЕ3-К1:А *		п

Инв.№ подл. | Подпись и дата | Взам. инв.№

Изм	Лист	№ докум.	Подпись	Дата	ТП294-8-34.92 А-010	Лист 5

Копировал 25343-06 30 формат

Продолжение табл.

Провод-ник	Откуда идет	Куда поступает	Данные провода	Приме-чание
ВЕ3-104	ВЕ3-К1:64	ХТ:35		
ВЕ3-105	ВЕ3-К2:12	ВЕ3-К2:54 *		н
ВЕ3-105		ХТ:36		
ВЕ3-106	ВЕ3-К2:11	ВЕ3-К2:64 *		н
ВЕ3-106		ХТ:37		
ВЕ3-107	ВЕ3-К2:21	ВЕ3-К2:74 *	ПВ (1×1,0)	н
ВЕ3-107		ХТ:38		
ВЕ3-108	ВЕ3-К1:12	ХТ:39		
ВЕ3-109	ВЕ3-К2:53	ВЕ3-К2:73 *		н
ВЕ3-109		ВЕ3-К2:А *		н
ВЕ3-109		ХТ:40		
ВЕ3-110	ВЕ3-К1:74	ХТ:42		
Т-3	Т-К1:11	Т-К1:53 *		н
Т-3		ХТ:50		
Т-8	Т-К1:63	ХТ:53		
Т-9	Т-К1:А	ХТ:54	ПВ (1×1,0)	
Т-10	Т-К1:64	ХТ:55		
Т-11	Т-К1:12	ХТ:56		
А	ВЕ3-SF:1	ХТ:18	ПВ (1×1,0)	
N	П3-К1:Б	П3-К2:Б		
N		П3-К3:Б	ПВ (1×1,0)	
N		П3-К4:Б		

Инв. № подл. | Подпись и дата | Взам. инв. №

Изм	Лист	№ докум.	Подпись	Дата	ТП294-8-34.92	А-010	Лист 6

Продолжение табл. 30

Провод-ник	Откуда идет	Куда поступает	Данные провода	Приме-чание
N	П3-К4:Б	П3-К5:Б		
N		П3-К5:22 *		н
N		П3-К5:63 *		н
N		П3-К6:Б		
N		П3-К7:Б		
N		ВЕ3-К1:Б		
N		ВЕ3-К2:22		
N		ВЕ3-К2:63 *	ПВ (1×1,0)	н
N		ВЕ3-К2:Б		н
N		П3-КТ1:Б		
N		ХТ:14		
ЗЕМЛЯ	Рейка	Стойка ⏚		
	установки			
	аппаратов ⏚			

Инв. № подл. | Подпись и дата | Взам. инв. №

Изм	Лист	№ докумен.	Подпись	Дата	ТП294-8-34.92	А-010	Лист 7

Таблица подключения проводок

Провод-ник	Вывод	Вид контакта	Вывод	Провод-ник
			Технические требования	
Таблица подключений выполнена на основании				
схем А-3; А-4; А-6				
и таблицы соединений А-010				
	Дверь			
	ПЗ-HL1			
ПЗ-18	1		2	N*
	ПЗ-HL2			
ПЗ-28	1		2	N*
	ВЕЗ-HL1			
ВЕЗ-111	1		2	N
	ВЕЗ-HL2			
ВЕЗ-119	1		2	N

Продолжение таблицы

Провод-ник	Вывод	Вид контакта	Вывод	Провод-ник
	ПЗ-	VI		
ПЗ-30*	5		9	ПЗ-а
ПЗ-30	12п		13	ПЗ-32
N*	16		20	ПЗ-б
ПЗ-31	21		28	ПЗ-с
	ПЗ-SA1			
ПЗ-13	1		2	ПЗ-16
ПЗ-13*	5п		6	ПЗ-14
	ПЗ-SB1			
ПЗ-12	21	Р	22	ПЗ-4
	ПЗ-SB2			
ПЗ-13	23	З	24	ПЗ-12*

Привязан

Инв.№

Изм.	Лист	№ докум.	Подпись	Дата

ТП294-8-34.92 А-011

Физкультурно-оздоровительный центр (со стенами из кирпича)

Стадия	Лист	Листов
Р	1	4

Гл. инж.		
МГПИП	Маврин	
Зав. гр.	Ястребова	
Провер.	Ястребова	

Щит автоматики приточной системы ПЗ. Таблица подключений

МГПИП Спортпроект-1

Взам. инв. № | Подпись и дата | Инв. № подл.

Продолжение таблицы

Провод-ник	Вывод	Вид контакта	Вывод	Провод-ник
	ПЗ-	SA2		
ПЗ-10	1		2	ПЗ-6*
ПЗ-47	3		4	ПЗ-45*
ВЕЗ-118	5		6	ВЕЗ-119
ПЗ-5	7		8П	ПЗ-6*
ПЗ-44	9		10П	ПВ-45*
ВЕЗ-117	11		12П	ВЕЗ-119*
	ВЕЗ-	SB1		
ВЕЗ-101	21	Р	22	ВЕЗ-102
	ВЕЗ-	SB2		
ВЕЗ-102	23	З	24	ВЕЗ-103
	Г-	SA		
Г-4	1		2	Г-5
	3		4	
Г-6	5		6П	Г-5*
Г-3	7		8	Г-8
	ВЕЗ-	SB3		
ВЕЗ-115	21	Р	22	ВЕЗ-116
	ВЕЗ-	SB4		
ВЕЗ-116	23	З	24	ВЕЗ-117

Продолжение таблицы

Провод-ник	Вывод	Вид контакта	Вывод	Провод-ник
	Задняя		стенка	А
	ПЗ-	K1		
ПЗ-14*	11	Р	12	ПЗ-15
ПЗ-26	21	Р	22	ПЗ-27
ПЗ-33	31	Р	32п	ПЗ-4*
	41	Р	42	
ПЗ-9*	53	З	54	ПЗ-10
ПЗ-4*	63	З	64	ПЗ-19
ПЗ-4*	73П	З	74	ПЗ-29
	83	З	84	
ПЗ-11	А	К	Б	N*
	ПЗ-	K2		
	"	Р	12	
	21	Р	22	
ПЗ-28	53	З	54	ПЗ-9
ПЗ-12	63	З	64	ПЗ-13
ПЗ-29	73	З	74	ПЗ-30
	83	З	84	
ПЗ-14	А	К	Б	N*
	ПЗ-	K3		
	"	Р	12	
	21	Р	22	
ПЗ-4	53	З	54	ПЗ-10*
ПЗ-12	63	З	64	ПЗ-13*
	73	З	74	
ПЗ-16	А	К	Б	N*

Взам. инв. № | Подпись и дата | Инв. № подл.

Изм.	Лист	№ докум.	Подп.	Дата

ТП294-8-34.92 А-011

Лист 2

Продолжение таблицы

Провод-ник	Вывод	Вид контакта	Вывод	Провод-ник
	ПЗ-	К4		
ПЗ-4*	11	Р	12	ПЗ-24
ПЗ-4	53П	З	54	ПЗ-20
	63	З	64	
ПЗ-19	А	К	6	N*
	ПЗ-	К5		
ПЗ-22	11	Р	12П	ПЗ-21*
ПЗ-23	21	Р	22	N*
ПЗ-25	53	З	54	ПЗ-21*
N*	63П	З	64П	ПЗ-22*
ПЗ-25*	73П	З	74П	ПЗ-23*
	83	З	84	
ПЗ-25	А	К	6	N*
	ПЗ-	К6		
ПЗ-33*	11	Р	12	ПЗ-32
ПЗ-33*	53П	З	54	ПЗ-31
	63	З	64	
	73	З	74	
ПЗ-27	А	К	6	N
	ПЗ-	К7		
ПЗ-4	11П	Р	12	ПЗ-8
	21	Р	22	
ПЗ-4	53П	З	54П	ПЗ-28*
	63	З	64	
ПЗ-28*	А	К	6	N*

Продолжение таблицы

Провод-ник	Вывод	Вид контакта	Вывод	Провод-ник
	Т-	К1		
Т-3	11	Р	12	Т-11
	21	Р	22	
Т-3*	53П	З	54	Т-6
Т-8	63	З	64	Т-10
	73	З	74	
Т-9	А	К	6	N*
	ВЕ3-	К1		
ВЕ3-101	11	Р	12	ВЕ3-108
	81	Р	22	
ВЕ3-102	53	З	54П	ВЕ3-103*
ВЕ3-101*	63П	З	64	ВЕ3-104
	73	З	74	
	83	З	84	
ВЕ3-103*	А	К	6	N*
	ВЕ3-	К2		
ВЕ3-106	11	Р	12	ВЕ3-105
ВЕ3-107	21	Р	22	N*
	31	Р	32П	
	41	Р	42	
ВЕ3-109	53	Д	54П	ВЕ3-105*
N*	63П	Д	64П	ВЕ3-106*
ВЕ3-109*	73П	Д	74П	ВЕ3-107
	83	З	84	
ВЕ3-109*	АП	К	6	N*

Продолжение таблицы

Провод-ник	Вывод	Вид контакта	Вывод	Провод-ник
	ВЕ3-	8Г		
А	1		2	ВЕ3-101
	ПЗ-	КТ		
	1	Рвр	2	
ПЗ-9	3	Звр	4	ПЗ-10
ПЗ-43	1	З	2	ПЗ-47
	3	Р	4	
ПЗ-15	А	К	6	N

Продолжение таблицы

Провод-ник	Вывод	Вид контакта	Вывод	Проводник
		ХТ		
ПЗ-а	1		31	ПЗ-44
ПЗ-б	2		32	ПЗ-45
ПЗ-с	3		33	ПЗ-43
	5		34	
ПЗ-28	6		35	ВЕ3-104
ПЗ-26	7		36	ВЕ3-105
ПЗ-26	8П		37	ВЕ3-106
ПЗ-4	9		38	ВЕ3-107
ПЗ-4	10П		39	ВЕ3-108
ПЗ-5	11		40	ВЕ3-109
ПЗ-6	12		41	
ПЗ-11	13		42	ВЕ3-110
N	14		43	ВЕ3-111
N	15П		44	ВЕ3-115
N	16П		45	ВЕ3-116
N	17П		46	ВЕ3-117
А	18		47	ВЕ3-118
ПЗ-31	20		48	ВЕ3-119
ПЗ-32	21		49П	N*
ПЗ-18	22		50	Т-3
ПЗ-19	23		51	Т-4
ПЗ-20	24		52	Т-5
ПЗ-21	25		53	Т-8
ПЗ-22	26		54	Т-9
ПЗ-23	27		55	Т-10
ПЗ-24	28		56	Т-11
ПЗ-25	29		57	
	30		58	

Инв. № подл. | Подпись и дата | Взам. инв. №

Изм. | Лист | № докум. | Подпись | Дата

ТП294-8-34.92 А-011

Лист 3

Лист 4

Поз.	Обозначение	Наименование	Кол.	Примеч.
		Документация		
	А-013	Таблица соединений	6	
	А-014	Таблица подключений	5	
		Стандартные изделия		
1		Щит шкафной малогабаритный ЩШМ-1000×600×350 УХЛ4 1Р30 ОСТ 36.13-90	1	
2		Рейка Р3-1М-600 ТК3-265-85	1	
3		Угольник У3М-600 ТК3-128-83	4	
		Прочие изделия		
4	ПЧ-УТ	Регулятор температуры микроэлектронный трехпозиционный ТМВ диапазон регулирования 0÷40°С ТУ25.02200.175-82	1	ТМЧ-839-88

Поз.	Обозначение	Наименование	Кол.	Примеч.
5	ПЧ-SA1; ПЧ-SA2	Переключатель УП5312-С29	2	ТМЧ-1215-83
6	ПЧ-SA3	Переключатель УП5313-С70	1	—"—
7	ПЧ-SB1	Кнопка управления исп. 2		ТМЧ-
		КЕ-011У3 толк. красного цв.	1	1148-83
8	ПЧ-SB2	Кнопка управления исп. 2		
		КЕ-011У3 толк. черного цв.	1	—"—
9	ПЧ-HL1	Арматура светосигнальная		ТМЧ-
		АС-220 линза зеленого цв.	1	1117-83
10	ПЧ-HL2	Арматура светосигнальная		
		АС-220 линза красного цв.	1	—"—
11	ПЧ-К1-1; ПЧ-К1÷ПЧ-К7	Реле электромагнитное		ТМЗ-
		ПЭ37-44У3 ~ 220В	8	13-83
12	ПЧ-КТ1	Реле времени пневматическое РКВ11-43-1219ХЛ4 ~ 220В	1	—"—
13	ХТ	Зажим ЗН23-4П25-А/Ду3 ТУ16-526.492-81	45	
14	—	Перегородка ПА1У ТУ16-526.492-81	1	
15	—	Прижим ПУ ТУ16-526.492-81	2	
16	—	Перемычка ПР1-2У		
17	—	Рамка РПМ66×26	7	
		Материалы		
		Провод 380 ГОСТ 6323-79*Е		
18	—	ПВ (1×1,0) м	70	
19	—	ПВ3 (1×1,0) м	50	

Привязан

Инв. №

ТП294-8-34.92 А-012

Изм	Лист	№ докум.	Подп.	Дата
Гл. инж.				
МГПИП	Маврин			
Зав. ГА	Ястребова			
Провер.	Ястребова			

Стадия	Лист	Листов
Р	1	5

Щит автоматики приточной системы ПЧ Общий вид

МГПИП СПОРТПРОЕКТ-1 г. Москва

ТП294-8-34.92 А-012 Лист 2

Взам. инв. № | Подп. и дата | Инв. № подл.

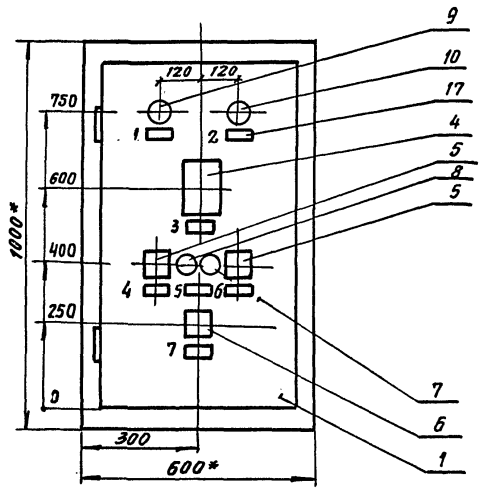

1. *Размеры для справок
2. Покрытие - вариант 2 по ОСТ 36.13-90
3. Таблицы соединений и подключений выполнены на основании схем А-3; А-5 альбома III часть 2
4. По данному чертежу изготовить 1 щит.

Инв. № подл. | Подпись и дата | Взам. инв. №

Вид на внутренние плоскости (развернуто)

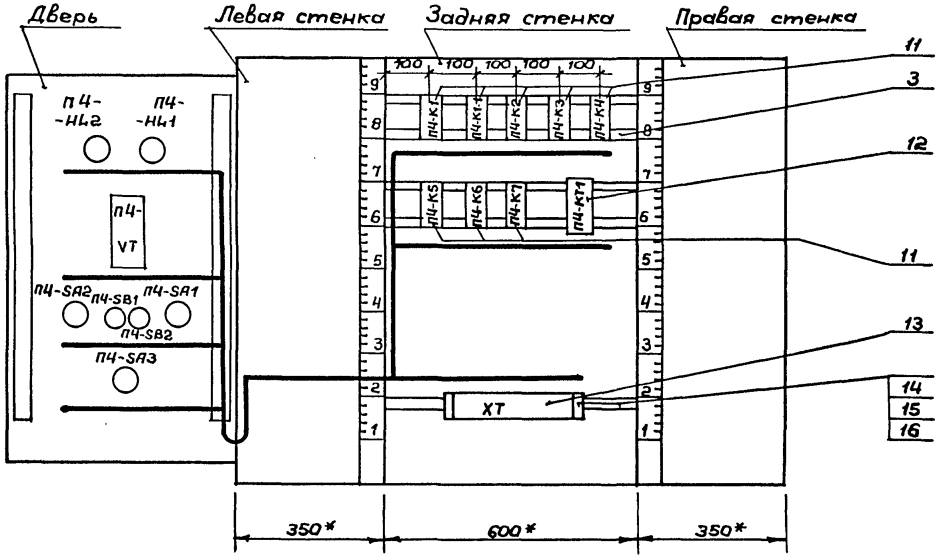

Поз. N 12

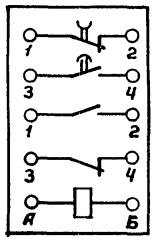

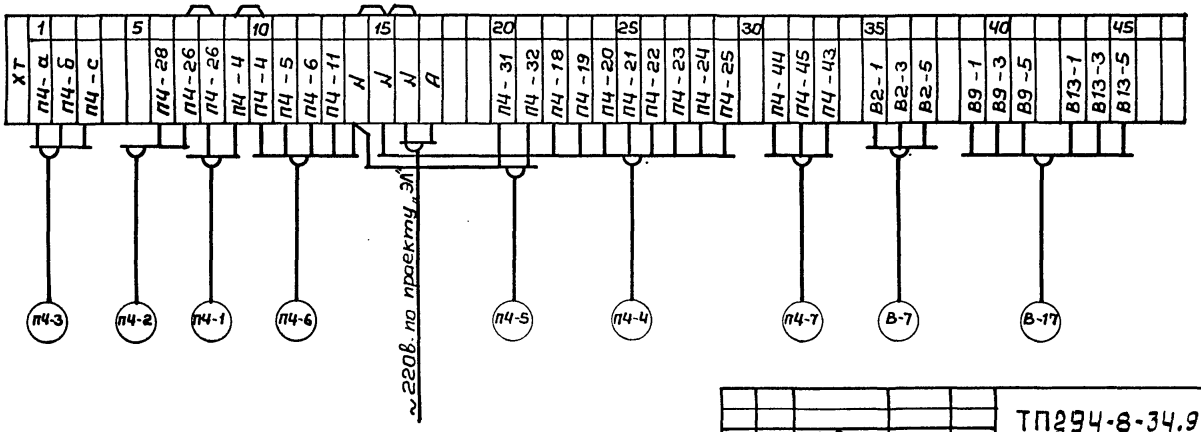

Изм.	Лист	№ докум.	Подпись	Дата	ТП294-8-34.92 А-012	Лист 4

Инв.№ подл. | Подпись и дата | Взам.инв.№

Альбом IV

Таблица надписи на табло и в рамках

Продолжение табл.

№ надписи	Надпись	Кол.	№ надписи	Надпись	Кол.
	Рамка 66х28				
1	П4 Нормальная				
	работа	1			
2	П4 Авария	1			
3	Регулирование				
	температуры	1			
4	П4 Выбор				
	зима — — лето	1			
5	П4 пуск-стоп	1			
6	П4 выбор				
	мест —1 отк — автом	1			
7	В2; В9; В13				
	выбор				
	отк.				
	мест —1— авт	1			

Изм.	Лист	№ документ	Подпись	Дата	ТП294-8-34.92 А-012	Лист 5

Инв. № подл. | Подпись и дата | Взам. инв. №

Таблица

Соединение проводок

Проводник	Откуда идет	Куда поступает	Данные провода	Примечание
	Технические	требования		
	Таблица соединений выполнена на			
	основании	схем А-3; А-5		
	альбома	III часть 2		
	Дверь			
П4-4	П4-SB1:22	П4-К1:63	ПВЗ (1х1,0)	
П4-5	П4-SA2:5	ХТ:11		
П4-6	П4-SA2:2	П4-SA2:6	ПВ (1х1,0)	п
П4-6		ХТ:12	ПВЗ (1х1,0)	
П4-10	П4-SA2:1	П4-К1:54		
П4-12	П4-SB1:21	П4-SB2:24	ПВ (1х1,0)	
П4-12		П4-К2:63	ПВЗ (1х1,0)	
П4-13	П4-SB2:23	П4-SA1:1	ПВ (1х1,0)	
П4-13		П4-SA1:5		п
П4-13		П4-К2:64		
П4-14	П4-SA1:6	П4-К1:11	ПВЗ (1х1,0)	
П4-16	П4-SA1:2	П4-К3:А		

Привязан

Инв. №

Изм.	Лист	№ докум.	Подпись	Дата	ТП294-8-34.92 А-013
					Физкультурно-оздоровительный центр (со стенами из кирпича)
					Стадия: Р; Лист: 1; Листов: 6
Гл. инж.					
МГПИП	Маврин				Щит автоматики приточной системы П4, таблица соединений
Зав. гр.	Ястребова				МГПИП СПОРТПРОЕКТ-1
Провер.	Ястребова				

Инв. № подл. | Подпись и дата | Взам. инв. №

Копировал: 25343-06 37 формат

Продолжение табл.

Провод-ник	Откуда идет	Куда поступает	Данные провода	Приме-чание
ПЧ-18	ПЧ-HL1:1	ХТ:22	ПВ3(1х1,0)	
ПЧ-28	ПЧ-HL2:1	ХТ:6		
ПЧ-30	ПЧ-VT:5	ПЧ-VT:12*	ПВ(1х1,0)	п
ПЧ-30		ПЧ-К2:74	ПВ3(1х1,0)	
ПЧ-31	ПЧ-VT:21	ХТ:20	ПВ3(1х1,0)	
ПЧ-32	ПЧ-VT:13	ХТ:21		
ПЧ-44	ПЧ-SA2:7	ХТ:8	ПВ3(1х1,0)	
ПЧ-45	ПЧ-SA2:8	ПЧ-SA2:1*	ПВ(1х1,0)	п
ПЧ-45		ХТ:32	ПВ3(1х1,0)	
ПЧ-47	ПЧ-SA2:3	ПЧ-КТ1:2		
ПЧ-а	ПЧ-VT:9	ХТ:1		ИЗМЕР.
ПЧ-б	ПЧ-VT:20	ХТ:2	ПВ3(1х1,0)	ЦЕПИ
ПЧ-с	ПЧ-VT:28	ХТ:3		
N	ПЧ-HL1:2	ПЧ-HL2:2	ПВ(1х1,0)	
N		ПЧ-VT:16		
N		ПЧ-К1:6	ПВ3(1х1,0)	
В2-3	ПЧ-SA3:1	ХТ:36	ПВ3(1х1,0)	
В2-5	ПЧ-SA3:2	ПЧ-SA3:8*	ПВ(1х1,0)	п
В2-5		ХТ:37	ПВ3(1х1,0)	
В2-7	ПЧ-SA3:7	ПЧ-К1-1:54	ПВ(1х1,0)	

Инв.№подл. | Подпись и дата | Взам.инв.№

Продолжение табл.

Провод-ник	Откуда идет	Куда поступает	Данные провода	Приме-чание
В9-3	ПЧ-SA3:3	ХТ:40	ПВ3(1х1,0)	
В9-5	ПЧ-SA3:4	ПЧ-SA3:10*	ПВ(1х1,0)	п
В9-5		ХТ:41	ПВ3(1х1,0)	
В9-7	ПЧ-SA3:9	ПЧ-К1-1:64		
В13-3	ПЧ-SA3:5	ХТ:44	ПВ3(1х1,0)	
В13-5	ПЧ-SA3:6	ПЧ-SA3:12*	ПВ(1х1,0)	п
В13-5		ХТ:45	ПВ3(1х1,0)	
В13-7	ПЧ-SA3:11	ПЧ-К1-1:74		

Инв.№подл. | Подпись и дата | Взам.инв.№

Копировал: 25343-06 38 формат

Продолжение таблицы

Провод-ник	Откуда идет	Куда поступает	Данные провода	Приме-чание
	Задняя	стенка		
П4-4	П4-К1: 63*	П4-К1: 73*		П
П4-4		П4-К1: 32*		П
П4-4		П4-К3: 53		
П4-4		П4-К4: 11		
П4-4		П4-К4: 53*		П
П4-4		П4-К7: 53		
П4-4		П4-К7: 11*		П
П4-8	П4-К7: 12	П4-К2: 53		
П4-9	П4-К2: 54	П4-К1: 53	ПВ(1×1.0)	
П4-9		П4-КТ1: 3		
П4-10	П4-К1: 54	П4-К3: 54		
П4-10		П4-КТ1: 4		
П4-11	П4-К1: А	П4-К1-1: А		
П4-11		ХТ: 13		
П4-12	П4-К2: 63	П4-К3: 63		
П4-13	П4-К2: 64	П4-К3: 64		
П4-14	П4-К1: 11	П4-К2: А		
П4-15	П4-К1: 12	П4-КТ1: А		
П4-19	П4-К1: 64	П4-К4: А		
П4-19		ХТ: 23		
П4-20	П4-К4: 54	ХТ: 24		

Инв.№ подл. | Подпись и дата | Взам. инв.№

Изм.	Лист	№ докум.	Подп.	Дата	ТП294-8-34.92 А-013	Лист 4

Продолжение таблицы

Провод-ник	Откуда идет	Куда поступает	Данные провода	Приме-чание
П4-21	П4-К5: 54	П4-К5: 12*		П
П4-21		ХТ: 25		
П4-22	П4-К5: 11	П4-К5: 64*		П
П4-22		ХТ: 26		
П4-23	П4-К5: 21	П4-К5: 74*		П
П4-23		ХТ: 27		
П4-24	П4-К4: 12	ХТ: 28		
П4-25	П4-К5: 53	П4-К5: 73*		П
П4-25		П4-К5: А*		П
П4-25		ХТ: 29		
			ПВ(1×1.0)	
П4-26	П4-К1: 21	ХТ: 7		
П4-27	П4-К1: 12	П4-К6: А		
П4-28	П4-К7: А	П4-К7: 54*		П
П4-28		ХТ: 6		
П4-31	П4-К6: 54	ХТ: 20		
П4-32	П4-К6: 12	ХТ: 21		
П4-33	П4-К1: 31	П4-К6: 11		
П4-33		П4-К6: 53*		П
П4-43	П4-КТ1: 1	ХТ: 33		
В2-1	П4-К1-1: 53	ХТ: 35		
В9-1	П4-К1-1: 63	ХТ: 39		
В13-1	П4-К1-1: 73	ХТ: 43		

Инв.№ подл. | Подпись и дата | Взам. инв.№

Изм.	Лист	№ докум.	Подп.	Дата	ТП294-8-34.92 А-013	Лист 5

Копировал 25343-06 39 Формат

Альбом IV

Продолжение табл.

Провод-ник	Откуда идет	Куда поступает	Данные провода	Приме-чание
N	П4- К1: Б	П4- К1- 1: Б		
N		П4- К2: Б		
N		П4- К3: Б		
N		П4- К4: Б		
N		П4- К5: Б		
N		П4- К5: 22 *	ПВ (1х1,0)	П
N		П4- К5: 63 *		П
N		П4- К6: Б		
N		П4- К7: Б		
N		П4- КТ1: Б		
N		ХТ: 14		
Земля	Рейка установки аппаратов ⏚	Стойка ⏚	ПВ (1х1,0)	

Продолжение табл.

Провод-ник	Вывод	Вид контакта	Вывод	Провод-ник
	П4-5А3			
В2-3	1		2	В2-5*
В9-3	3		4	В9-5*
В13-3	5		6	В13-5*
В2-7	7		8П	В2-5*
В9-7	9		10П	В9-5*
В13-7	11		12П	В13-5*

Продолжение табл.

Провод-ник	Вывод	Вид контакта	Вывод	Провод-ник
	ЗАДНЯЯ		СТЕНКА	
	П4-К1			
П4-14*	11	Р	12	П4-15
П4-26	21	Р	22	П4-27
П4-33	31	Р	32п	П4-4*
П4-9*	53	Ж	54	П4-10*
П4-4*	63	Ж	64	П4-19
П4-4*	73п	Ж	74	П4-29
	83	Ж	84	
П4-11	А	К	Б	N*
	П4-К1-1			
	11	Р	12	
В2-1	53	Ж	54	В2-7
В9-1	63	Ж	64	В9-7
В13-1	73	Ж	74	В13-7
П4-11	А	К	Б	N*
	П4-К2			
	11	Р	12	
П4-8	53	Ж	54	П4-9
П4-12	63	Ж	64	П4-13
П4-29	73	Ж	74	П4-30
П4-14	А	К	Б	N*
	П4-К3			
	11	Р	12	
П4-4*	53	Ж	54	П4-10*
П4-12	63	Ж	64	П4-13*

Инв. № подл. | Подпись и дата | Взам. инв. №

Изм.	Лист	№ докумен.	Подпись	Дата

ТП294-8-34.92 А014 Лист 2

Копировал: Формат

Продолжение табл.

Провод-ник	Вывод	Вид контакта	Вывод	Провод-ник
	П4-К3			
П4-16	А	К	Б	N*
	П4-К4			
П4-4*	11	Р	12	П4-24
П4-4*	53п	Ж	54	П4-20
П4-19*	А	К	Б	N*
	П4-К5			
П4-22	11	Р	12п	П4-21*
П4-23	21	Р	22п	N*
	31	Р	32	
П4-25	53	Ж	54	П4-21
N*	63п	Ж	64п	П4-22*
П4-25*	73п	Ж	74п	П4-23*
П4-25*	Ап	К	Б	N*
	П4-К6			
П4-33	11	Р	12	П4-32
П4-33*	53п	Ж	54	П4-31
П4-27	А	К	Б	N*
	П4-К7			
П4-4	11п	Р	12	П4-8
	21	Р	22	
П4-4*	53	Ж	54п	П4-28*
	63	Ж	64	
П4-28	А	К	Б	N

Продолжение табл. 40

Провод-ник	Вывод	Вид контакта	Вывод	Провод-ник
	П4-КТ1			
	1	РВр	2	
П4-9	3	ЗВр	4	П4-10
П4-43	1	Р	2	П4-47
	3	Т	4	
П4-15	А	К	Б	N*
		ХТ		
П4-а	1		24	П4-20
П4-б	2		25	П4-21
П4-с	3		26	П4-22
П4-28	6		27	П4-23
П4-25*	7		28	П4-24
П4-25*	8п		29	П4-25
П4-4*	9		31	П4-44
А4-4*	10п		32	П4-45
П4-5	11		33	П4-43
П4-6	12		34	
П4-11	13		35	В2-1
N*	14		36	В2-3
N*	15п		37	В2-5
N*	16п		38	
А	17		39	В9-1
	18		40	В9-3
	19		41	В9-5
П4-31	20		43	В13-1
П4-32	21		44	В13-3
П4-18	22		45	В13-5
П4-19	23			

Инв. № подл. | Подпись и дата | Взам. инв. №

Изм.	Лист	№ докум.	Подпись	Дата

ТП294-8-34.92 А-014 Лист 3

Копировал: 25343-06 41 Формат

Поз.	Обозначение	Наименование	Кол.	Примеч.
		Документация		
	А-016	Таблица соединений	4	
	А-017	Таблица подключений	3	
		Стандартные изделия		
1		Щит шкафной малогабаритный ЩШМ-1000х600х350 УХЛ4 ЭРЗО ОСТ 36.13-90	1	
2		Рейка РЗ-1М-600 ТКЗ-265-85	4	
3		Уголь ник УЗМ-600 ТКЗ-128-83	1	
		Прочие изделия		
4	П5. ут	Регулятор температуры микроэлектронный трехпозиционный ТМ8. Диапазон регулирования 0÷40°С, ТУ25.0220.175-82	1	ТМ4-839-88

Поз.	Обозначение	Наименование	Кол.	Примеч.
5	П5-SA1; П5-SA2	Переключатель УП5312-С29	2	ТМ4-1215-83
6	П5-SA3	Переключатель УП5313-С322	1	"
7	П5-SB1	Кнопка управления исп. 2		ТМ4-
		КЕ-011УЗ толкатель красного цв.	1	1148-83
8	П5-SB2	Кнопка управления исп. 2		
		КЕ-011УЗ толкатель черного цвета	1	"
9	П5-НЦ1	Арматура светосигнальная		ТМ4-
		АС 220 линза зеленого цвета	1	1117-83
10	П5-НЦ2	Арматура светосигнальная		
		АС 220 линза красного цвета	1	"
11	П5-К1-1	Реле электромагнитное		ТМ3-
		ПЭ37-62 УЗ ~ 220в.	1	-13-83
12	П5-К1÷П1-К7	Реле электромагнитное		
		ПЭ37-44 УЗ ~ 220в.	7	"
13	П5-КТ1	Реле времени пневматическое		
		РКВ11-43-121 УХЛ4 ~ 220в.	1	"
14	ХТ	Зажим ЗН23-4П25-Д/Дуз		
		ТУ 16-526.492-81		
15		Перегородка ПА1У		
		ТУ16-526.492-81	1	
16		Прижим ПУ ТУ16-526.492-81	2	
17		Перемычка ПР1-2У	5	
18		Рамка РПМ 66х26	7	
		Материалы		
		Провод 380 ГОСТ 6323-79*Е		
19		ПВ (1х1,0) м	70	
20		ПВ3 (1х1,0) м	50	

Привязан:

Инв.№

Взам.инв.№ | Подпись и дата | Инв.№ подл.

Изм	Лист	№ докум.	Подп.	Дата

ТП294-8-34.92 А-015

Физкультурно-оздоровительный центр (со стенами из кирпича)

Стадия	Лист	Листов
Р	1	5

Гл.инж.		
МГПИП	Маврин	
Зав.гр.	Ястребова	
Провер.	Ястребова	

Щит автоматики приточной системы П5. Общий вид

МГПИП СПОРТПРОЕКТ-1 г. Москва

Взам.инв.№ | Подпись и дата | Инв.№ подл.

Изм	Лист	№ докум.	Подп.	Дата

ТП294-8-34.92 А-015

Лист 2

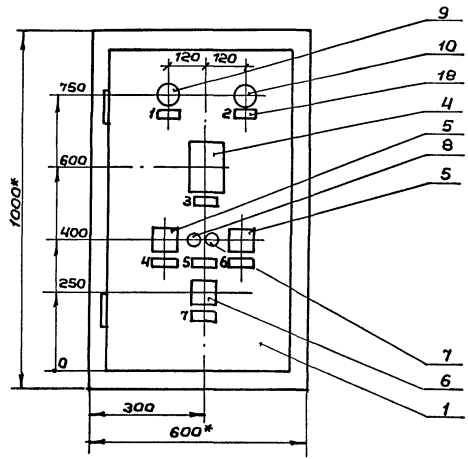

1. *Размеры для справок.
2. Покрытие – вариант 2 по ОСТ 36.13-90.
3. Таблицы соединений и подключений выполнены на основании схем. А-3; А-5 альбом III часть 2
4. По данному чертежу изготовить 1 щит.

Альбом IV

Поз. 6

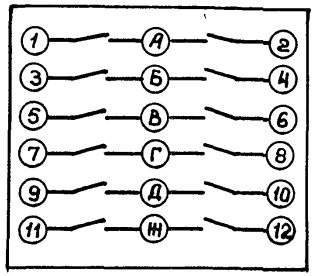

Поз. 13

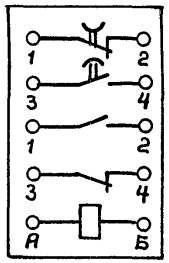

Вид на внутренние плоскости (развернуто)

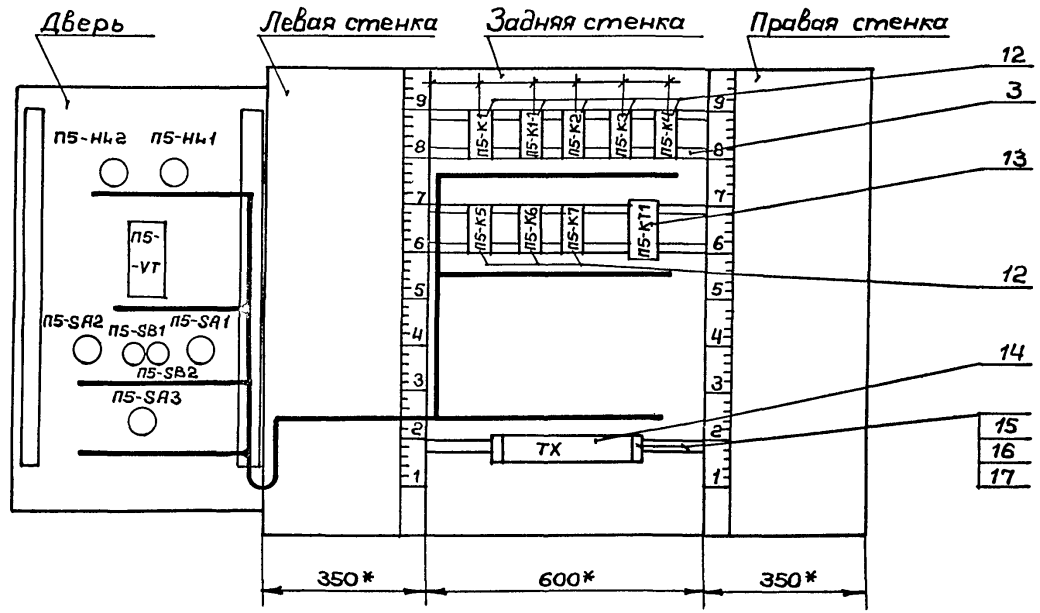

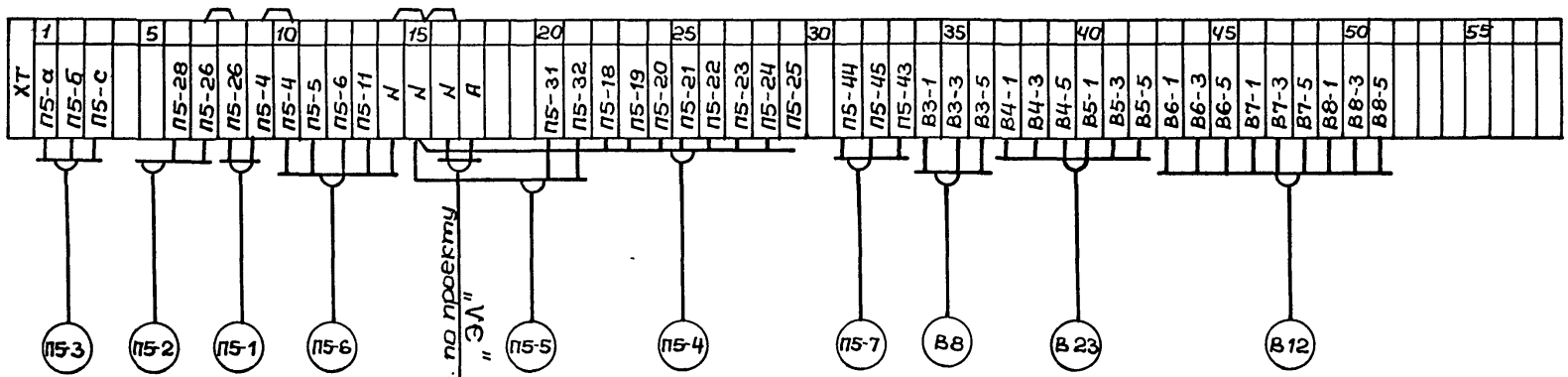

Изм	Лист	№ докум	Подп.	Дата	ТП294-8-34.92 А-015	Лист 4

Инв.№ подл. | Подпись и дата | Взам.инв.№

Таблица надписи на табло и в рамках

Продолжение таблицы

№ надписи	Надпись	Кол.	№ надписи	Надпись	Кол.
	Рамка 66х26				
1	П5. Нормальная				
	работа	1			
2	П5. Авария	1			
3	Регулирование				
	температуры	1			
4	П5. Выбор				
	Зима ← → Лето	1			
5	П5. Пуск – стоп	1			
6	П5. Выбор				
	Откл. ↑ Местн. ← → Автом.	1			
7	В3 ÷ В8. Выбор				
	Откл. ↑ Местн. ← → Автом.				

Взам.инв.№ | Подпись и дата | Инв.№подл.

Изм.	Лист	№ докум.	Подпись	Дата

ТП294-8-34.92 А-015 Лист 5

Соединение проводок

Таблица

Проводник	Откуда идет	Куда поступает	Данные провода	Примечание
	Технические требования.			
	Таблица соединений выполнена			
	на основании схем альбома III часть 2			
		А-3 ; А-5		
	Дверь			
П5 – 4	П5 – SB1:22	П5 – К1:63	ПВ3(1х1,0)	
П5 – 5	П5 – SA2:5	ХТ:11		
П5 – 6	П5 – SA2:2	П5 – SA2:6	ПВ(1х1,0)	п
П5 – 6		ХТ:12	ПВ3(1х1,0)	
П5 – 10	П5 – SA2:1	П5 – К1:54		
П5 – 12	П5 – SB1:21	П5 – SB1:24	ПВ(1х1,0)	
П5 – 12		П5 – К2:63	ПВ3(1х1,0)	
П5 – 13	П5 – SB2:23	П5 – SA1:1	ПВ(1х1,0)	
П5 – 13		П5 – SA1:5		п
П5 – 13		П5 – К2:64		
П5 – 14	П5 – SA1:6	П5 – К1:11	ПВ3(1х1,0)	
П5 – 16	П5 – SA1:2	П5 – К3:А		

Привязан:

Инв.№

Взам.инв.№ | Подпись и дата | Инв.№подл.

Изм.	Лист	№ докум.	Подпись	Дата

ТП294-8-34.94 А-016

Физкультурно-оздоровительный центр (со стенами из кирпича)

Стадия	Лист	Листов
Р	1	6

Гл.инж.		
МГПИП	Маврин	
Зав.гр	Ястребова	
Провер.	Ястребова	

Щит автоматики приточной системы П5. Таблица соединений

МГПИП СПОРТПРОЕКТ г. Москва

Продолжение таблицы

Проводник	Откуда идет	Куда поступает	Данные провода	Примечание
П5-18	П5-НЦ1:1	ХТ:22	ПВ3(1х1,0)	
П5-28	П5-НЦ2:1	ХТ:6		
П5-30	П5-VT:5	П5-VT:12*	ПВ(1х1,0)	п
П5-30		П5-К2:74		
П5-31	П5-VT:21	ХТ:20	ПВ3(1х1,0)	
П5-32	П5-VT:13	ХТ:21		
П5-44	П5-SA2:7	ХТ:8		
П5-45	П5-SA2:8	П5-SA2:1*	ПВ(1х1,0)	п
П5-45		ХТ:32	ПВ3(1х1,0)	
П5-47	П5-SA2:3	П5-КТ1:2	ПВ(1х1,0)	
П5-а	П5-VT:9	ХТ:1		Измер.
П5-б	П5-VT:20	ХТ:2	ПВ3(1х1,0)	цепи
П5-с	П5-VT:28	ХТ:3		
N	П5-НЦ1:2	П5-НЦ2:2	ПВ(1х1,0)	
N		П5-VT:16		
N		П5-К1:Б	ПВ3(1х1,0)	
В3-3	П5-SA3:1	ХТ:35	ПВ3(1х1,0)	
В3-5	П5-SA3:А	ХТ:36		
В3-7	П5-SA3:2	П5-К1-1:34	ПВ(1х1,0)	
В4-3	П5-SA3:3	ХТ:38	ПВ3(1х1,0)	
В4-5	П5-SA3:Б	ХТ:39		
В4-7	П5-SA3:4	П5-К1-1:44	ПВ(1х1,0)	

Продолжение таблицы

Проводник	Откуда идет	Куда поступает	Данные провода	Примечание
В5-3	П5-SA3:5	ХТ:41	ПВ3(1х1,0)	
В5-5	П5-SA3:В	ХТ:42		
В5-7	П5-SA3:6	П5-К1-1:54	ПВ(1х1,0)	
В6-3	П5-SA3:7	ХТ:44	ПВ3(1х1,0)	
В6-5	П5-SA3:Г	ХТ:45		
В6-7	П5-SA3:8	П5-К1-1:64	ПВ(1х1,0)	
В7-3	П5-SA3:9	ХТ:47	ПВ3(1х1,0)	
В7-5	П5-SA3:Д	ХТ:48		
В7-7	П5-SA3:10	П5-К1-1:74	ПВ(1х1,0)	
В8-3	П5-SA3:11	ХТ:50	ПВ3(1х1,0)	
В8-5	П5-SA3:Ж	ХТ:51		
В8-7	П5-SA3:12	П5-К1-1:84	ПВ(1х1,0)	

Инв.№ подл. | Подпись и дата | Взам. инв.№

Изм. | Лист | № докум. | Подпись | Дата

ТП294-8-34.92 А-016 Лист 2

Инв.№ подл. | Подпись и дата | Взам. инв.№

Изм. | Лист | № докум. | Подп. | Дата

ТП294-8-34.92 А-016 Лист 3

Продолжение таблицы

Проводник	Откуда идет	Куда поступает	Данные провода	Примечание
	Задняя	стенка		
П5-4	П5-К1:63	П5-К1:73*		п
П5-4		П5-К1:32*		п
П5-4		П5-К3:53		
П5-4		П5-К4:11		
П5-4		П5-К4:53*		п
П5-4		П5-К7:53		
П5-4		П5-К7:11*		п
П5-8	П5-К7:12	П5-К2:53		
П5-9	П5-К2:54	П5-К1:53		
П5-9		П5-КТ1:3		
П5-10	П5-К1:54	П5-К3:54	ПВ (1×1,0)	
П5-10		П5-КТ1:4		
П5-11	П5-К1:А	П5-К1-1:А		
П5-11		ХТ:13		
П5-12	П5-К2:63	П5-К3:63		
П5-13	П5-К2:64	П5-К3:64		
П5-14	П5-К1:11	П5-К2:А		
П5-15	П5-К1:12	П5-КТ1:А		
П5-19	П5-К1:64	П5-К4:А		
П5-19		ХТ:23		
П5-20	П5-К4:54	ХТ:24		

Инв.№ подл. | Подпись и дата | Взам.инв.№

Изм Лист № докум. Подпись Дата

ТП294-8-34.92 А-016 Лист 4

Продолжение таблицы

Проводник	Откуда идет	Куда поступает	Данные провода	Примечание
П5-21	П5-К5:54	П5-К5:12*		п
П5-21		ХТ:25		
П5-22	П5-К5:11	П5-К5:64*		п
П5-22		ХТ:26		
П5-23	П5-К5:21	П5-К5:74*		п
П5-23		ХТ:27		
П5-24	П5-К4:12	ХТ:28		
П5-25	П5-К5:53	П5-К5:73*		п
П5-25		П5-К5:А*	ПВ (1×10)	п
П5-25		ХТ:29		
П5-26	П5-К1:21	ХТ:7		
П5-27	П5-К1:12	П5-К6:А		
П5-28	П5-К7:А	П5-К7:54*		п
П5-28		ХТ:6		
П5-31	П5-К6:54	ХТ:20		
П5-32	П5-К6:12	ХТ:21		
П5-33	П5-К1:31	П5-К6:11		
П5-33		П5-К6:53*		п
П5-43	П5-КТ1:1	ХТ:33		
В3-1	П5-К1-1:33	ХТ:34		
В4-1	П5-К1-1:43	ХТ:37		
В5-1	П5-К1-1:53	ХТ:40		

Инв.№ подл. | Подпись и дата | Взам.инв.№

Изм Лист № докум. Подп. Дата

ТП294-8-34.92 А-016 Лист 5

Альбом IV

Продолжение таблицы

Проводник	Откуда идет	Куда поступает	Данные провода	Примечание
В6-1	П5-К1-1:63	ХТ:43		
В7-1	П5-К1-1:73	ХТ:46		
В8-1	П5-К1-1:83	ХТ:49		
N	П5-К1:Б	П5-К1-1:Б		
N		П5-К2:Б		
N		П5-К3:Б		
N		П5-К4:Б		
N		П5-К5:Б	ПВ(1х10)	
N		П5-К5:22*		п
N		П5-К5:63*		п
N		П5-К6:Б		
N		П5-К7:Б		
N		П5-КТ1:Б		
N		ХТ:14		
Земля	Рейка установки аппаратов ⏚	Стойка ⏚		

Взам. инв. № | Подпись и дата | Инв. № подл.

Изм	Лист	№ докум.	Подп.	Дата	ТП294-8-34.92 А-016	Лист 6

Таблица подключения проводок

Продолжение таблицы

Проводник	Вывод	Вид контакта	Вывод	Проводник	Проводник	Вывод	Вид контакта	Вывод	Проводник
		Технические требования.							
Таблица подключений выполнена на основании									
схем А-3; А-5 альбома III часть 2									
и таблицы соединений А-016									
	Дверь								
						П5-SA2			
	П5-НЦ1				П5-10	1		2	П5-6*
П5-18	1		2	N	П5-47	3		4п	П5-45*
	П5-НЦ1				П5-5	5		6п	П5-6*
П5-28	1		2	N	П5-44	7		8	П5-45*
	П5-VT					П5-SA1			
П5-30*	5		9	П5-а	П5-12	21	р	22	П5-4
П5-30	12п		13	П5-32					
N*	16		20	П5-Б		П5-SB2			
П5-31	21		28	П5-с	П5-13	23	з	24	П5-12*
	П5-SA1								
П5-13	1		2	П5-16					
П5-13*	5п		6	П5-14					

Привязан:

Инв. №

Взам. инв. № | Подпись и дата | Инв. № подл.

Изм	Лист	№ докум.	Подпись	Дата	ТП294-8-34.92 А-017			
					Физкультурно-оздоровительный центр (со стенами из кирпича)			
						Стадия	Лист	Листов
						Р	1	3
Гл.инж.					Щит автоматики приточной системы П5. Таблица подключений	МГПИП СПОРТПРОЕКТ-1 г. Москва		
МГПИП	Маврин							
Зав.гр.	Ястребова							
Провер.	Ястребова							

Продолжение таблицы

Проводник	Вывод	Вид контакта	Вывод	Проводник
	П5-5А3			
В3-3	1		А	В3-5
В3-7	2			
В4-3	3		Б	В4-5
В4-7	4			
В5-3	5		В	В5-5
В5-7	6			
В6-3	7		Г	В6-5
В6-7	8			
В7-3	9		Д	В7-5
В7-7	10			
В8-3	11		Ж	В8-5
В8-7	12			

Продолжение таблицы

Проводник	Вывод	Вид контакта	Вывод	Проводник
Задняя стенка				
	П5-К1			
П5-14*	11	Р	12	П5-15
П5-26	21	Р	22	П5-27
П5-33	31	Р	32п	П5-4*
П5-9*	53	З	54	П5-10*
П5-4*	63	З	64	П5-19
П5-4*	73п	З	74	П5-29
П5-11	А	К	Б	N*
	П5-К1-1			
В3-1	33	З	34	В3-7
В4-1	43	З	44	В4-7
В5-1	53	З	54	В5-7
В6-1	63	З	64	В6-7
В7-1	73	З	74	В7-7
В8-1	83	З	84	В8-7
П5-11*	А	К	Б	N*
	П5-К5			
П5-8	53	З	54	П5-9
П5-12	63	З	64	П5-13
П5-29	73	З	74	П5-30
П-14	А	К	Б	N*
	П5-К5			
	11	Р	12	
П5-4*	53	З	54	П5-10*
П5-12	63	З	64	П5-13*
П5-16	А	К	Б	N*

Продолжение таблицы

Проводник	Вывод	Вид контакта	Вывод	Проводник
	П5-К4			
П5-4*	11	Р	12	П5-24
П5-4*	53п	З	54	П5-20
П5-19*	А	К	Б	N*
	П5-К5			
П5-22	11	Р	12	П5-21*
П5-23	21	Р	22п	N*
	31	Р	32	
П5-25	53	З	54	П5-21
N*	63п	З	64п	П5-22*
П5-25*	73п	З	74п	П5-23*
	83	З	84	
П5-25*	Ап	К	Б	N*
	П5-К6			
П5-33	11	Р	12	П5-32
П5-33	53п	З	54	П5-31
П5-27	А	К	Б	N*
	П5-К7			
П5-4*	11п	Р	12	П5-8
	21	Р	22	
П5-4*	53	З	54п	П5-28*
	63	З	64	
П5-28	А	К	Б	N*
	П5-К7-1			
	1	Рвр	2	
П5-9	3	Звр	4	П5-10

Продолжение таблицы

Проводник	Вывод	Вид контакта	Вывод	Проводник
П5-43	1	Р	2	П5-47
П5-15	А	К	Б	N*
	ХТ			
П5-а	1		29	П5-25
П5-б	2		31	П5-44
П5-с	3		32	П5-45
П5-28	6		33	П5-43
П5-26	7		34	В3-1
П5-26	8		35	В3-3
П5-4	9		36	В3-5
П5-4	10		37	В4-1
П5-5	11		38	В4-3
П5-6	12		39	В4-5
П5-11	13		40	В5-1
N	14		41	В5-3
N	15п		42	В5-5
N	16п		43	В6-1
А	17		44	В6-3
П5-31	20		45	В6-5
П5-32	21		46	В7-1
П5-18	22		47	В7-3
П5-19	23		48	В7-5
П5-20	24		49	В8-1
П5-21	25		50	В8-3
П5-22	26		51	В8-5
П5-23	27		52	
П5-24	28		53	

Поз.	Обозначение	Наименование	Кол.	Примеч.
		Документация		
	А-019	Таблица соединений	4	
	А-020	Таблица подключений	3	
		Стандартные изделия		
1.		Щит шкафной малогабаритный ЩШМ-1000х600х		
		х350 УХЛ4 УРЗО		
		ОСТ 36.13-90	1	
2.		Рейка РЗ-1М-600		
		ТК3-265-85	1	
3		Угольник УЗМ-600		
		ТК3-128-83	4	
		Прочие изделия		
4	Г-SA	Переключатель УП5312-С29	1	ТМ4-1215-83
5	Г-1SB2	Кнопка управления исп.2		ТМ4-
	Г-2SB2	КЕ-011УЗ толкатель черного цв.	2	1148-83
6	Г-1SB1; Г-2SB1	Кнопка управления исп.2		ТМ4-
	Г-SB3	КЕ-011УЗ толкатель красного цв.	3	1148-83
7	Г-1HL1; Г-2HL1	Арматура светосигнальная		ТМ4-
		АС220 линза желтого цвета	2	1117-83
8	Г-1HL2; Г-2HL2	Арматура светосигнальная		
		АС220 линза зеленого цвета	2	"
9	Г-1HL3; Г-2HL3	Арматура светосигнальная		
		АС220 линза красного цвета	2	"
10	Г-К1 ÷ Г-К5	Реле электромагнитное		ТМ3-
		ПЭ37-44 УЗ ~220В.	5	-13-83
11	Г-SF	Автоматический выключатель А63-М $J_н$=16А ~220В.	1	ТМ4-1176-83
12	ХТ	Зажим коммутационный		
		ЗН23-4п25-Д/Д УЗ	30	
		ТУ16-526.492-81		
13		Рамка РПМ 66х26	11	
14		Перегородка ПА 1У		
		ТУ16-526.492-81	1	
15		Пришим ПУ ТУ16-526.492-81	2	
16		Перемычка ПР1-2У	1	
		Материалы		
		Провод ЗВО ГОСТ 6323-79*Е		
17		ПВ (1х10) м	30	
18		ПВЗ (1х10) м	50	

Привязан:

Инв.№

Взам.инв.№ | Подпись и дата | Инв.№ подл.

Изм.	Лист	№ докум.	Подпись	Дата

ТП294-8-34.92 А-018

Физкультурно-оздоровительный центр (со стенами из кирпича)

Стадия	Лист	Листов
Р	1	5

Гл.инж.		
МГПИП	Маврин	
Зав.гр.	Ястребова	
Провер.	Ястребова	

Щит автоматики системы гидропатии. Общий вид

МГПИП СПОРТПРОЕКТ-1 г. Москва

Взам.инв.№ | Подпись и дата | Инв.№ подл.

Изм.	Лист	№ докум.	Подпись	Дата

ТП294-8-34.92 А-018 Лист 2

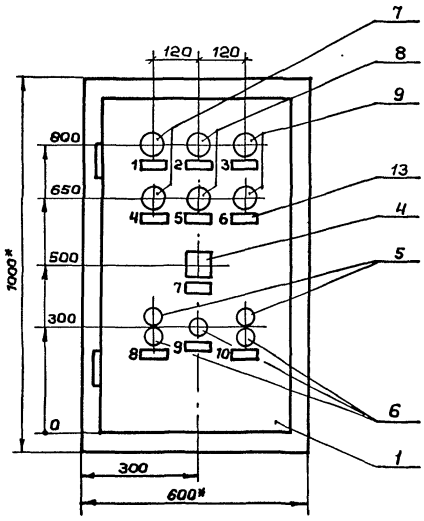

1. *Размеры для справок.
2. Покрытие - вариант 2 по ОСТ 36. 13-90.
3. Таблицы соединений и подключений выполнены на основании схем А-7; А-8 альбом III часть 2
4. По данному чертежу изготовить 1 щит.

Вид на внутренние плоскости (развернуто)

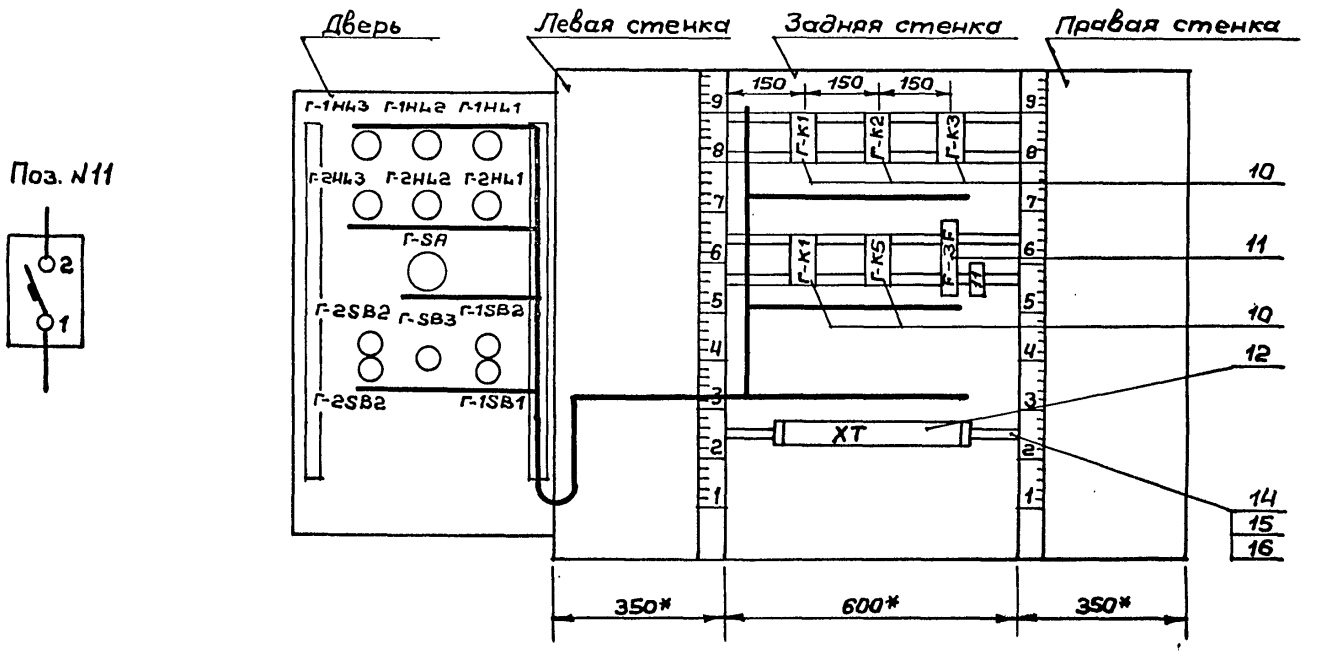

Поз. N11

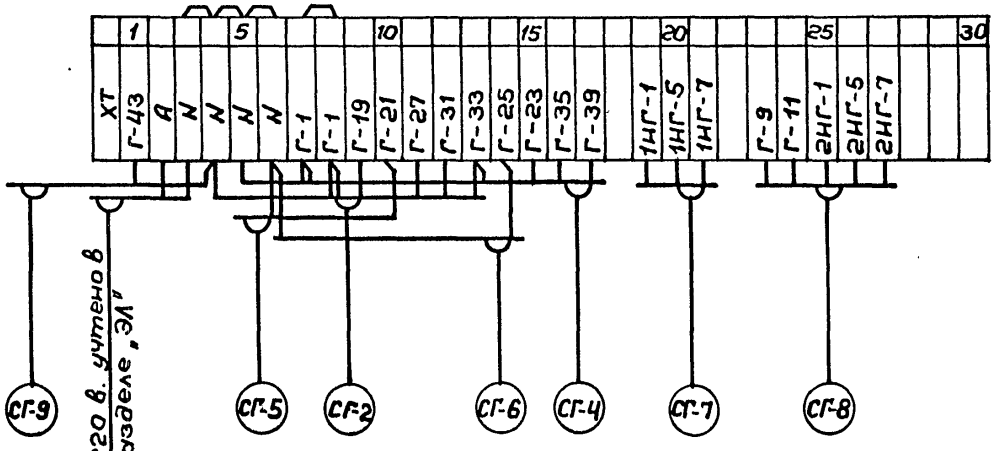

Изм.	Лист	№ докум.	Подп.	Дата	ТП294-8-34.92 А-018	Лист 4

Инв. № подл. | Подпись и дата | Взам. инв. №

Таблица
надписи на табло и в рамках

Продолжение таблицы

№ надписи	Надпись	Кол.	№ надписи	Надпись	Кол.
	Рамка 66×26				
1	Бак горячей воды.				
	Нижний уровень	1			
2	Бак горячей воды.				
	Верхний уровень	1			
3	Бак горячей воды.				
	Аварийный уровень	1			
4	Бак холодной воды.				
	Нижний уровень	1			
5	Бак холодной воды.				
	Верхний уровень	1			
6	Бак холодной воды.				
	Аварийный уровень	1			
7	Насосы гидропатии.				
	Выбор				
	Местн. ← Откл. → Автом.	1			
8	Насосы горячей				
	воды				
	Пуск – стоп	1			
9	Съем звука	1			
10	Насосы холодной				
	воды				
	Пуск – стоп	1			
11	Питание схемы				
	управления				
	насосами	1			

Инв.№ подл. | Подпись и дата | Взам.инв.№

Изм.	Лист	№докум.	Подпись	Дата	ТП294-8-34.92	А-018	Лист 5

Таблица

Соединение проводок

Проводник	Откуда идет	Куда поступает	Данные провода	Примечание
	Технические требования			
	Таблица соединений выполнена			
	на основании схем А-7; А-8			
	альбома III часть 2			
	Дверь			
Г-1	Г-1SB1:21	Г-2SB1:21	ПВ (1×1,0)	
Г-1		Г-К3:63	ПВ3 (1×1,0)	
Г-5	Г-1SB1:22	Г-1SB2:23	ПВ (1×1,0)	
Г-5		Г-К1:53	ПВ3 (1×1,0)	
Г-7	Г-1SB2:24	Г-К1:54		
Г-13	Г-2SB1:22	Г-2SB2:23	ПВ (1×1,0)	
Г-13		Г-К2:53	ПВ3 (1×1,0)	
Г-15	Г-2SB2:24	Г-К2:54		

Привязан:

Инв.№

Инв.№ подл. | Подпись и дата | Взам.инв.№

ТП294-8-34.92 А-019

Физкультурно-оздоровительный центр (со стенами из кирпича)

			Стадия	Лист	Листов
			Р	1	4
Гл.инж.					
МГПИП	Маврин		Щит автоматики системы гидропатии. Таблица соединений	МГПИП СПОРТПРОЕКТ г. Москва	
Зав.гр.	Ястребова				
Провер.	Ястребова				

Продолжение таблицы

Проводник	Откуда идет	Куда поступает	Данные провода	Примечание
Г-29	Г-1НЦ1:1	Г-К3:64	ПВ3(1х1,0)	
Г-31	Г-1НЦ2:1	ХТ:12		
Г-33	Г-1НЦ3:1	Г-2НЦ3:1	ПВ(1х1,0)	
Г-33		Г-SB3:23		
Г-33		Г-5:11	ПВ3(1х1,0)	
Г-37	Г-2НЦ1:1	Г-К4:64	ПВ3(1х1,0)	
Г-39	Г-2НЦ2:1	ХТ:17	ПВ3(1х1,0)	
Г-44	Г-SB3:24	Г-К5:54		
N	Г-1НЦ1:2	Г-1НЦ2:2		
N		Г-1НЦ3:2		
N		Г-2НЦ3:2	ПВ(1х1,0)	
N		Г-2НЦ2:2		
N		Г-2НЦ2:1		
N		Г-К1:Б	ПВ 3(1х1,0)	
1НГ-3	Г-SA:3	Г-К1:64	ПВ3(1х1,0)	
1НГ-5	Г-SA:5	ХТ:20		
1НГ-7	Г-SA:4	Г-SA:6*	ПВ(1х1,0)	п
1НГ-7		ХТ:21		
			ПВ 3(1х1,0)	
2НГ-3	Г-SA:1	Г-К2:64		
2НГ-5	Г-SA:7	ХТ:26		
2НГ-7	Г-SA:2	Г-SA:8*	ПВ(1х1,0)	п
2НГ-7		ХТ:27	ПВ3(1х1,0)	

Инв.№подл. | Подпись и дата | Взам.инв.№

Изм	Лист	№ докум.	Подпись	Дата	ТП294-8-34.92	А-019	Лист 2

Продолжение таблицы

Проводник	Откуда идет	Куда поступает	Данные провода	Примечание
	Задняя	стенка		
Г-1	Г-К3:63	Г-К4:63		
Г-1		Г-SF:1	ПВ(1х1,0)	
Г-1		ХТ:8		
Г-7	Г-К1:54	Г-К3:73		
Г-9	Г-К3:74	ХТ:23	ПВ(1х1,0)	
Г-11	Г-К1:А	ХТ:24		
Г-15	Г-К2:54	Г-К4:73		
Г-17	Г-К2:А	Г-К4:74		
Г-19	Г-К3:53	ХТ:9	ПВ(1х1,0)	
Г-21	Г-К3:54	ХТ:10		
Г-23	Г-К4:53	ХТ:15		
Г-23	Г-К4:54	ХТ:16		
Г-27	Г-К3:А	ХТ:11		
Г-33	Г-К5:11	Г-К5:53*		п
Г-33		ХТ:13		
Г-35	Г-К4:А	ХТ:16	ПВ(1х1,0)	п
Г-41	Г-К5:54	Г-К5:А*		п
Г-43	Г-К5:12	ХТ:1		
А	Г-SF:2	ХТ:2		
N	Г-К1:Б	Г-К2:Б		
N		Г-К3:Б		
N		Г-К4:Б	ПВ(1х1,0)	
N		Г-К5:Б		
N		ХТ:3		

Инв.№подл. | Подпись и дата | Взам.инв.№

Изм	Лист	№ докум.	Подпись	Дата	ТП294-8-34.92	А-019	Лист 3

Продолжение таблицы

Проводник	Откуда идет	Куда поступает	Данные провода	Примечание
1НГ-1	Г-К1:63	ХТ:19	ПВ (1х1,0)	
2НГ-1	Г-К2:63	ХТ:25	ПВ (1х1,0)	
Земля	Рейка установки аппаратов	Стойка ⏚		

Инв.№ подл. | Подпись и дата | Взам.инв.№

Продолжение таблицы

Проводник	Вывод	Вид контакта	Вывод	Проводник
	Технические			
	Таблица подключений			
	вании схем А-7; А-8			
	и таблицы соединений			
	Дверь			
	Г-1НЦ1			
Г-29	1		2	N*
	Г-1НЦ2			
Г-31	1		2	N*
	Г-1НЦ3			
Г-33	1		2	N*
	Г-2НЦ1			
Г-37	1		2	N*
	Г-2НЦ2			
Г-39	1		2	N

Продолжение таблицы

Проводник	Вывод	Вид контакта	Вывод	Проводник
	требования			
	выполнена на осно-			
	вании альбома IV часть 2			
	Г-2НЦ3			
Г-33	1		2	N*
	Г-5А			
2НГ-3	1		2	2НГ-7
1НГ-3	3		4	1НГ-7
1НГ-5	5		6п	1НГ-7*
2НГ-5	7		8п	2НГ-7
	Г-1SB1			
Г-1	21	Р	22	Г-5
	Г-2SB1			
Г-5*	23	У	24	Г-7

Привязан:

Инв. №

Инв.№ подл. | Подпись и дата | Взам.инв.№

ТП294-8-34.92 А-020

Физкультурно-оздоровительный центр (со стенами из кирпича)

Стадия	Лист	Листов
Р	1	3

Гл.инж.

МГПИП Маврин

Зав.гр. Ястребова

Провер. Ястребова

Щит автоматики системы гидропатии. Таблица подключений

МГПИП СПОРТПРОЕКТ-1 г.Москва

Продолжение таблицы

Проводник	Вывод	Вид контакта	Вывод	Проводник
	Г-	SB3		
Г-33	23	ɣ	24	Г-41
	Г-2	SB1		
Г-1	21	Р	22	Г-13
	Г-2	SB2		
Г-13	23	ɣ	24	Г-15

Продолжение таблицы

Провод-ник	Вывод	Вид кон-такта	Вывод	Проводник
	Задняя стенка			
	Г-К1			
	11	Р	12	
	21	Р	22	
Г-5	53	ɣ	54	Г-7
1НГ-1	63	ɣ	64	1НГ-3
	73	ɣ	74	
Г-11	А	К	Б	N
	Г-	К2		
	11	Р	12	
	21	Р	22	
Г-13	53	ɣ	54	Г-15
2НГ-1	63	ɣ	64	2НГ-3
	73	ɣ	74	
Г-17	А	К	5	N
	Г-	К3		
	11	Р	12	
	21	Р	22	
Г-19	53	ɣ	54	Г-21
Г-1	63	ɣ	64	Г-29
	73	ɣ	74	
	83	ɣ	84	
Г-27	А	К	Б	N

Продолжение таблицы

Проводник	Вывод	Вид контакта	Вывод	Проводник
	Г-	К4		
	11	Р	12	
	21	Р	22	
Г-23	53	ɣ	54	Г-25
Г-1	63	ɣ	64	Г-37
	73	ɣ	74	
Г-35	А	К	Б	N
	Г-	К5		
Г-33	11	Р	12	Г-43
	21	Р	22	
Г-33	53	ɣ	54	Г-41*
	63	ɣ	64	
	73	ɣ	74	
	83	ɣ	84	
Г-41	А п	К	Б	N*
	Г-	SF		
Г-1	1		2	А

Продолжение таблицы

Проводник	Вывод	Вид контакта	Вывод	Проводник
		ХТ		
Г-43	1		16	Г-35
А	2		17	Г-39
N*	3п		18	
N*	4п		19	1НГ-1
N*	5п		20	1НГ-5
N	6		21	1НГ-7
Г-1*	7п		22	
Г-1*	8		23	Г-9
Г-19	9		24	Г-11
Г-21	10		25	2НГ-1
Г-27	11		26	2НГ-5
Г-31	12		27	2НГ-7
Г-33	13		28	
Г-25	14		29	
Г-23	15		30	

Инв.№ подл. | Подпись и дата | Взам.инв.№

Изм. Лист № докум. Подп. Дата

ТП294-8-34.92 А-020 Лист 2

ТП294-8-34.92 А-020 Лист 3

gost.e-ecolog.ru