ТИПОВОЙ ПРОЕКТ

294-8-34.92

ФИЗКУЛЬТУРНО-ОЗДОРОВИТЕЛЬНЫЙ ЦЕНТР (СО СТЕНАМИ ИЗ КИРПИЧА)

АЛЬБОМ II

КОНСТРУКТИВНЫЕ ЧЕРТЕЖИ НАДЗЕМНОЙ ЧАСТИ ЗДАНИЯ
И АЛЮМИНИЕВЫЕ ВИТРАЖИ.

25343-03

Отпускная цена
на момент реализации

ПРИВЯЗАН

ИНВ.№

gost.e-ecolog.ru

ТИПОВОЙ ПРОЕКТ
294-8-34.92

ФИЗКУЛЬТУРНО-ОЗДОРОВИТЕЛЬНЫЙ ЦЕНТР (СО СТЕНАМИ ИЗ КИРПИЧА)

АЛЬБОМ II

СОСТАВ ПРОЕКТА

АЛЬБОМ	0	МАТЕРИАЛЫ ДЛЯ ПРИВЯЗКИ И ЧЕРТЕЖИ НУЛЕВОГО ЦИКЛА
АЛЬБОМ	I	АРХИТЕКТУРНЫЕ И ТЕХНОЛОГИЧЕСКИЕ ЧЕРТЕЖИ НАДЗЕМНОЙ ЧАСТИ ЗДАНИЯ.
АЛЬБОМ	II	КОНСТРУКТИВНЫЕ ЧЕРТЕЖИ НАДЗЕМНОЙ ЧАСТИ ЗДАНИЯ И АЛЮМИНИЕВЫЕ ВИТРАЖИ.
АЛЬБОМ	III	
часть 1		ОТОПЛЕНИЕ И ВЕНТИЛЯЦИЯ. ВНУТРЕННИЕ ВОДОПРОВОД И КАНАЛИЗАЦИЯ стр 1÷60
часть 2		ЭЛЕКТРООБОРУДОВАНИЕ. АВТОМАТИЗАЦИЯ ОТОПИТЕЛЬНЫХ И ВЕНТИЛЯЦИОННЫХ СИСТЕМ. СВЯЗЬ И СИГНАЛИЗАЦИЯ. ПОЖАРНАЯ СИГНАЛИЗАЦИЯ. стр. 61÷132
АЛЬБОМ	IV	ЗАДАНИЕ ЗАВОДУ ИЗГОТОВИТЕЛЮ НА ЩИТЫ АВТОМАТИЗАЦИИ.
АЛЬБОМ	V	СТРОИТЕЛЬНЫЕ ИЗДЕЛИЯ
АЛЬБОМ	VI	СПЕЦИФИКАЦИИ ОБОРУДОВАНИЯ.
АЛЬБОМ	VII	ВЕДОМОСТИ ПОТРЕБНОСТИ В МАТЕРИАЛАХ.
АЛЬБОМ	VIII	СМЕТЫ В ДВУХ ЧАСТЯХ. часть I стр.1÷194. часть II стр.195÷392

ПРИМЕНЕННЫЕ ТИПОВЫЕ ПРОЕКТЫ

284-4-48 БАНЯ СУХОГО ЖАРА (ВСТРОЕННАЯ)

ПРОЕКТ УТВЕРЖДЕН ГОСКОМАРХИТЕКТУРЫ
ПРИКАЗ 262 ОТ 26 ДЕКАБРЯ 1990 ГОДА
РАБОЧАЯ ДОКУМЕНТАЦИЯ ВВЕДЕНА В ДЕЙСТВИЕ
МГПИП "СПОРТПРОЕКТ-1" ПРИКАЗ №30 от 22 апреля 1992 г.

РАЗРАБОТАН МГПИП "СПОРТПРОЕКТ-1"
ГЛАВНЫЙ ИНЖЕНЕР ПРЕДПРИЯТИЯ МАВРИН Д.А.
ГЛАВНЫЙ АРХИТЕКТОР ПРОЕКТА СМИРНОВ Н.С.

© АПП ЦИТП 1992

				ПРИВЯЗАН	
ИНВ.No					

Альбом II

Содержание альбома

Лист	Наименование	Стр.
1	2	3
	Содержание альбома	2
	Комплект марки КЖ	
1	Общие данные (начало)	3
2	Общие данные (продолжение)	4
3	Общие данные (окончание)	5
4	Схема балок и опорных подушек покрытия в	
	осях А÷Т / 1÷12	6
5	Схема балок и опорных подушек покрытия в	
	осях Ж÷Ю / 3÷16	7
6	Спецификация элементов к схеме балок и опор-	
	ных подушек покрытия. Узел I	8
7	Узлы к схемам балок и опорных подушек	
	покрытия II ÷ VII	9
8	Узлы к схемам балок и опорных подушек	
	покрытия VIII ÷ XII	10
9	Узлы к схемам балок и опорных подушек	
	покрытия XIII ÷ XVI	11
10	Узлы к схемам балок и опорных подушек	
	покрытия XVII ÷ XIX	12
11	Узлы к схемам балок и опорных подушек	
	покрытия XX ÷ XXIII	13
12	Узлы к схемам балок и опорных подушек	
	покрытия XXIV ÷ XXVIII	14
13	Схема балок и опорных подушек покрытия	
	фонарей Ф-2; Ф-3; Ф-4	15
14	Опорные подушки монолитные ОПМ-1 ÷ ОПМ8	16
15	Спецификация элементов опорных подушек	
	Монолитных ОПМ-1 ÷ ОПМ-8	17
16	Схема расположения элементов покрытия в	
	осях 1÷6 / А÷И	18
17	Схема расположения элементов покрытия и	
	перекрытия в осях 1÷6 / И÷Т	19
18	Схема расположения элементов покрытия и	
	перекрытия в осях 5÷12 / Т÷Ю	20
19	Схема расположения элементов покрытия в	
	осях 3÷5 / Т÷Ю	21
1	2	3
20	Схема расположения элементов покрытия	
	в осях 6÷12 / М÷Т	22
21	Схема расположения элементов покрытия	
	в осях 6÷12 / Б÷М	23
22	Схема расположения элементов покрытия	
	в осях 12÷16 / Р÷Ш	24
23	Схема расположения элементов покрытия	
	в осях 12÷16 / Ж÷Т	25
24	Схема расположения элементов покрытия	
	фонарей Ф-1÷Ф-4	26
25	Схема расположения элементов покрытия	
	главного входа	27
26	Спецификация элементов перекрытия и покрытия	28
27	Сечения к схемам расположения элементов	..
	покрытия и перекрытия 11-11 ÷ 16-16; 20-20 ÷ 24-24	29
28	Сечения к схемам расположения элементов	
	покрытия и перекрытия 25-25 ÷ 31-31	30
29	Участки монолитные УМ-9; УМ-12; УМ-15;	
	УМ-16; УМ-21; УМ-26; УМ-27	31
30	Участки монолитные УМ-5; УМ-6; УМ-13; УМ-14	32
31	Участки монолитные УМ-1; УМ-4; УМ-7; УМ-8;	
	УМ-10; УМ-11; УМ-17÷УМ-20; УМ22÷УМ25	33
	Ведомость расхода стали на один элемент	
32	Спецификация элементов участков монолит-	
	ных УМ-1÷УМ-27 (начало)	34
33	Спецификация элементов участков монолитных	
	УМ-1÷УМ-27 (продолжение)	35
34	Спецификация элементов участков монолитных	
	УМ-1÷УМ-27 (окончание)	36
35	Лестница Л-2	37
36	Лестница Л-3	38
37	Вентшахты №1÷№6	39
38	Вентшахты №7; №7'; №8	40
39	Схема расположения закладных деталей	
	для крепления спортивного оборудования	41
	Комплект марки КМ	
1	Общие данные	42
1	2	3
2	Схема расположения ферм и связей	
	покрытия спортзала	43
3	Тобоган ТН1	44
4	Желоб тобогана ТВ1	45
5	Лестница тобогана ТВ1. Схема установки	
	лестниц в тобогане ТВ1	46
	Комплект марки КМ-1	
1	Общие данные	47
2	Монтажные схемы элементов витражей	
	В-1; В-2; В-3; Т-1; Т-2	48
3	Спецификация элементов витражей	
	В-1; В-2; В-3; Т-1; Т-2. Спецификация стекла	(49)

Инв. № подл. | Подпись и дата | Взам. инв. №

Альбом II

Ведомость рабочих чертежей основного комплекта марки КЖ (начало)

Лист	Наименование	Примечание
1	Общие данные (начало)	
2	Общие данные (продолжение)	
3	Общие данные (окончание)	
4	Схема балок и опорных подушек покрытия в осях А÷Т/1÷12	
5	Схема балок и опорных подушек покрытия в осях Ж÷Ю/3÷16	
6	Спецификация элементов к схеме балок и опорных подушек покрытия. Узел I.	
7	Узлы к схемам балок и опорных подушек покрытия II÷VII	
8	Узлы к схемам балок и опорных подушек покрытия VIII÷XII	
9	Узлы к схемам балок и опорных подушек покрытия XIII÷XVI	
10	Узлы к схемам балок и опорных подушек покрытия XVII÷XIX	
11	Узлы к схемам балок и опорных подушек покрытия XX÷XXIII	
12	Узлы к схемам балок и опорных подушек покрытия XXIV÷XXVIII	
13	Схемы балок и опорных подушек покрытия фонарей Ф-2; Ф-3; Ф-4	
14	Опорные подушки монолитные ОПМ-1÷ОПМ-8	
15	Спецификация элементов опорных подушек монолитных ОПМ-1÷ОПМ-8	
16	Схема расположения элементов покрытия в осях 1÷6/А÷И	

Ведомость рабочих чертежей основного комплекта марки КЖ (продолжение)

Лист	Наименование	Примечание
17	Схема расположения элементов покрытия и перекрытия в осях 1÷6 / И÷Т	
18	Схема расположения элементов покрытия и перекрытия в осях 5÷12 / Т÷Ю	
19	Схема расположения элементов покрытия в осях 3÷5 / Т÷Ю	
20	Схема расположения элементов покрытия в осях 6÷12 / М÷Т	
21	Схема расположения элементов покрытия в осях 6÷12 / Б÷М	
22	Схема расположения элементов покрытия в осях 12÷16 / Р÷Ш	
23	Схема расположения элементов покрытия в осях 12÷16 / Ж÷Т	
24	Схема расположения элементов покрытия фонарей Ф-1÷Ф-4	
25	Схема расположения элементов покрытия главного входа	
26	Спецификация элементов перекрытия и покрытия	
27	Сечения к схемам расположения элементов покрытия и перекрытия 11-11÷16-16; 20-20÷24-24	
28	Сечения к схемам расположения элементов покрытия и перекрытия 25÷25 ÷31-31	
29	Участки монолитные УМ-9, УМ-12, УМ-15; УМ-16; УМ-21; УМ-26; УМ-27	
30	Участки монолитные УМ-5; УМ-6; УМ-13; УМ-14	
31	Участки монолитные УМ-1; УМ-4; УМ-7; УМ-8; УМ-10; УМ-11; УМ-17÷УМ-20; УМ-22÷УМ 25	
	Ведомость расхода стали на один элемент.	
32	Спецификация элементов участков монолитных УМ-1÷УМ-27 (начало)	
33	Спецификация элементов участков монолитных УМ-1÷УМ-27 (продолжение)	
34	Спецификация элементов участков монолитных УМ-1÷УМ-27 (окончание)	
35	Лестница Л-2	
36	Лестница Л-3	
37	Вентшахты N1÷N6	
38	Вентшахты N7; N7'; N8	
39	Схема расположения закладных деталей для крепления спортивного оборудования	

Ведомость объемов сборных бетонных и ж/б. конструкций

№№ п.п.	Наименование группы элементов конструкций	Код	Кол. м³	Примечание
1	Ригели и прогоны	582500	26,94	
2	Перемычки	582800	3,936	
3	Плиты перекрытий	584200	517,38	
4	Конструкции и детали каналов	585800	3,08	
5	Элементы лестниц	589100	4.625	
	Итого сборных ж/б. конструкций		555,961	

Ведомость спецификаций

Лист	Наименование	Примечание
6	Спецификация элементов к схеме балок и опорных подушек покрытия.	
13	Спецификация к схемам балок и опорных подушек покрытия фонарей.	
15	Спецификация элементов опорных подушек монолитных ОПМ-1÷ОПМ-8	
26	Спецификация элементов перекрытия и покрытия	
32,33,34	Спецификация элементов участков монолитных УМ-1 ÷ УМ-28	
35	Спецификация элементов лестницы Л-2	
36	Спецификация элементов лестницы Л-3	
38	Спецификация элементов вентшахт № 1÷ №8	
39	Спецификация к схеме расположения закладных деталей для крепления спортивного оборудования.	

Привязка настоящего типового проекта выполнена в соответствии с действующими нормами и правилами и предусматривает мероприятия, обеспечивающие взрывную, взрывопожарную и пожарную безопасность при эксплуатации здания.

Гл. инженер проекта

Типовой проект разработан в соответствии с действующими нормами и правилами и предусматривает мероприятия, обеспечивающие взрывную, взрывопожарную и пожарную безопасность при эксплуатации здания.

Гл. инженер проекта [подпись] /Каледина З.И./

Инв. № подл. | Подпись и дата | Взам. инв. №

Привязан:

Инв. №

ТП 294-8-34.92 КЖ

Физкультурно-оздоровительный центр (со стенами из кирпича)

ГАП	Смирнов	[подпись]
ГИП	Каледина	[подпись]
Зав. гр.	Морозова	[подпись]
Исполн.	Алексеева	[подпись]
Провер.	Корнеев	[подпись]
Н. контр.	Маргулия	[подпись]

Стадия	Лист	Листов
Р	1	39

Общие данные (начало)

МГПИП СПОРТПРОЕКТ-1

25343-03 4

Ведомость ссылочных и прилагаемых документов (начало)

Обозначение	Наименование	Примечание
	Ссылочные документы	
ГОСТ 103-76*	Полоса стальная горячекатанная	
	Сортамент	
ГОСТ 380-88	Сталь углеродистая обыкновенного качества	
ГОСТ 535-88	Прокат сортовой и фасонный из стали	
	углеродистой обыкновенного качества	
	Общие технические условия	
ГОСТ 3262-75*	Трубы стальные водогазопроводные	
	Технические условия	
ГОСТ 5264-80*	Ручная дуговая сварка. Соединения сварные	
	основные типы. Конструктивные элементы	
	и размеры	
ГОСТ 5781-82*	Сталь горячекатанная для армирования	
	железобетонных конструкций	
	Технические условия	
ГОСТ 5915-70*	Гайки шестигранные класса точности В	
	конструкция и размеры	
ГОСТ 7798-70*	Болты с шестигранной головкой класса	
	точности В. Конструкция и размеры	
ГОСТ 8240-89	Сталь горячекатанная. Швеллеры. Сортамент	
ГОСТ 8478-81*	Сетки сварные для железобетонных	
	конструкций. Технические условия	
ГОСТ 8509-86	Уголки стальные горячеканные	
	равнополочные. Сортамент	
ГОСТ 9573-82*	Плиты теплоизоляционные из минеральной	
	ваты на синтетическом связующем	
	Технические условия	
ГОСТ 10704-76*	Трубы стальные электросварные	
	Технические условия	
ГОСТ 11371-78*	Шайбы косые. Технические условия	
ГОСТ 19903-74*	Прокат листовой горячекатанный. Сортамент	
ГОСТ 22701.0-77	Плиты железобетонные ребристые	
	предварительно напряженные размерами	
	6×3 для покрытий производственных	
	зданий	
СЕР. 1.038.1-1	Перемычки железобетонные для зданий	
	с кирпичными стенами	
Вып. 1	Перемычки брусковые для жилых	
	и общественных зданий. Рабочие чертежи	
Вып. 2	Перемычки плитные для жилых и	
	общественных зданий. Рабочие чертежи	

Ведомость ссылочных и прилагаемых документов (продолжение)

Обозначение	Наименование	Примечание
СЕР. 1.041.3 вып. 1	Сборные железобетонные многопусто-	
	тные плиты перекрытий многоэта-	
	жных общественных зданий, произво-	
	дственных и вспомогательных зданий	
	промышленных предприятий:	
	- плиты длиной 5650мм с предвари-	
	тельно напрягаемой арматурой из	
	стали классов Ат-IVс и Ат-V из	
	тяжелого и легкого бетонов	
	Рабочие чертежи	
СЕР. 1.141-1	Панели перекрытий железобетонные	
	многопустотные:	
Вып. 60	- Панели с круглыми пустотами	
	длиной 4180, 3580, 2980, 2680 и 2380мм,	
	шириной 1790, 1490, 1190 и 990мм,	
	армированные стержнями из стали	
	класса А-III и Вр-I. Рабочие чертежи	
Вып. 61	- Предварительно напряженные панели	
	с круглыми пустотами длиной 4180,	
	3580 и 2980мм шириной 1790, 1490	
	и 1190мм, примированные стержнями	
	из термически упрочненной стали	
	класса Ат-V. Метод натяжения	
	электротермический. Рабочие чертежи	
Вып. 63	- Предварительно-напряженными панели	
	с круглыми пустотами длиной 6280,	
	5980, 5680, 5380, 5080 и 4780 мм	
	шириной 1790, 1490, 1190 и 990, армиро-	
	ванные стержнями из термически	
	упроченной стали класса Ат-V	
	Метод натяжения электротермический	
	Рабочие чертежи	
СЕР. 1.225.1-3	Прогоны железобетонные длиной 448,	
	598 и 898 см с односторонней полкой для	
	наружных и внутренних кирпичных стен	
	общественных зданий	

Ведомость ссылочных и прилагаемых документов (продолжение)

Обозначение	Наименование	Примечание
СЕР. 1.225-2	Прогоны железобетонные:	
Вып. 9	- Предварительно напряженные прогоны	
	таврового сечения длиной 628 и 598 см.	
	армированные стержнями из стали	
	класса Ат-V. Метод натяжения	
	электротермический	
Вып. 11	Прогоны прямоугольного сечения длиной	
	598, 358, 318 и 278см, армированные	
	сварными каркасами из стали класса	
	А-III и Ат-IV, и предварительно напря-	
	женный прогон длиной 598см. армиро-	
	ванный стержнями из стали класса	
	Ат-V. Метод натяжения электротерми-	
	ческий. Опорные плиты. Рабочие чертежи	
СЕР. 1.241-1 вып. 39	Предварительно напряженные плиты	
	длиной 898см шириной 99, 119 и 149 см,	
	армированные стержнями из стали	
	класса Ат-V. Метод натяжения электротер	
	мический. Рабочие чертежи	
СЕР. 1.242.1-3 вып. 1	Предварительно напряженные панели	
	длиной 628 и 598 см шириной 149 см,	
	армированные стержнями из стали класса	
	Ат-V, метод натяжения электротермический	
	Панели длиной 298см шириной 149 см,	
	армированные сварными каркасами из стали	
	класса А-III. Рабочие чертежи	
СЕР. 1.243-3 вып. 2	Предварительно напряженные беспустотные	
	панели длиной 628 и 598 см, шириной 99,	
	119 и 149 см, армированные стержнями из	
	стали класса Ат-V. Метод натяжения	
	электротермический. Рабочие чертежи	
СЕР. 1.251.1-4 вып. 1	Лестничные марши для высот этажей	
	3,3; 3,6; 4,2 м шириной 120, 135, 150 и	
	165 см ребристой конструкции с фризо-	
	выми ступенями. Накладные проступи	
	Рабочие чертежи	

Альбом II

Инв.№ подл. | Подпись и дата | Взам. инв.№

Привязан:

Инв.№

ГАП	Смирнов	
ГИП	Каледина	
Зав.гр.отд.	Морозова	
Исполнил	Алексеева	
Проверил	Корнеев	
Н.контр.	Маргулия	

ТП 294-8-34.92 КЖ

Физкультурно-оздоровительный центр (со стенами из кирпича)

Стадия	Лист	Листов
Р	2	

Общие данные (продолжение)

МГПИП СПОРТПРОЕКТ-1

Ведомость ссылочных и прилагаемых документов (окончание)

Обозначение	Наименование	Примечание
сер.1.252.1-4 вып.1	Лестничные площадки ребристой конструкции шириной 120, 135, 150 и 165см. Рабочие чертежи	
сер.1.256.2-2 вып.1	Ограждения лестниц зданий со стенами из кирпича с высотами этажей 2.8; 3.3; 3.6 и 4.2м Рабочие чертежи	
сер.1.465.1-15 вып.1	Плиты железобетонные ребристые размером 3×12м для покрытий одноэтажных производственных зданий	
сер.3.006.1-2.87 вып.2	Сборные железобетонные каналы и тоннели из лотковых элементов: - плиты. Опорные подушки Рабочие чертежи	
сер.2.210-1 вып.4	Цоколь и стены подвала зданий из кирпича. Деформационные швы Загрузочные люки. Входы в подвал	
сер.2.240-1 вып.8	Детали перекрытий общественных зданий. Перекрытия кирпичных зданий	
сер.2.250-2 вып.1	Детали лестниц общественных зданий. Железобетонные лестницы кирпичных зданий	
	Прилагаемые документы	
294-8-34.92 Альбом V	Строительные изделия	
294-8-34.92 альбом VII	Ведомости потребности в материалах	

Общие указания

Несущими конструкциями здания являются продольные и поперечные кирпичные стены, отдельно стоящие кирпичные столбы.

Пространственная жесткость и устойчивость обеспечивается совместной работой продольных и поперечных стен с горизонтальными дисками перекрытия и покрытия.

Наружные стены залов для спортивных игр, вспомогательных помещений, вестибюля и помещений МВЦ выполнять из глиняного пустотелого кирпича пластического прессования марки 100 по ГОСТ 530-80 на цементно-известковом растворе марки 25 с объемной массой кладки 1600кгс/м³

Наружные стены бассейна выполнять из обыкновенного глиняного полнотелого кирпича пластического прессования марки 100 ГОСТ 530-80 на цементно-известковом растворе марки 25.

Лицевой слой кладки наружных стен выкладывать одновременно с основной кладкой из керамического лицевого кирпича пластического прессования марки 100 по морозостойкости Мрз 25 на раствое марки 50 с расшивкой швов.

Толщины стен см. таблицу №1 альбом I л. АР-1

При кладке столбов должна обеспечиваться перевязка швов не менее через 3 ряда кладки.

Внутренние стены и перегородки влажных помещений выполнять из обыкновенного глиняного кирпича полусухого прессования м100. по ГОСТ 530-80 на цементно-известковом растворе М25.

Перегородки сухих помещений приняты сборные гипсобетонные.

Покрытие спортзала 24×24м выполняется из сборных железобетонных ребристых плит размером 3×6м по ГОСТ 22701.0-77 по металлическим фермам пролётом 24м.

Покрытие над бассейном 12×30м запроектировано из ребристых плит 3×12м по серии 1.465.1-15.

Перекрытие и покрытия остальных помещений пролётом 9; 6; 4; 2; 3; 6 и 2; 4м приняты из сборных железобетонных панелей с круглыми пустотами по серии 1.141-1 вып. 60; 63 и 1.041.3 в.1 опирающиеся на кирпичные стены или сборные железобетонные прогоны по серии 1.225.1-3; 1.225-2 вып.9; 1.225-2 вып.11 и металлические балки.

В местах пропуска инженерных коммуникаций предусмотрены сборные железобетонные сантехнические плиты по серии 1.242.1-3 вып.1 и монолитные участки.

Проемы в стенах перекрываются сборными железобетонными перемычками по серии 1.038.1-1.

Лестницы запроектированы из сборных железобетонных маршей по серии 1.251.1-4 в.1 и площадок по серии 1.252.1-4 в.1.

Указания по производству работ в зимнее время

Настоящий проект разработан для строительства в летнее время.

Корректировку чертежей проекта для производства работ в зимнее время производит организация, привязывающая проект.

При производстве работ в зимнее время необходимо учесть следующее: а) возведение кирпичной кладки методом замораживания допускается выполнять на высоту не более одного этажа из условия прочности при оттаивании;

б) стены высотой более 5м должны раскрепляться на период оттаивания и твердения кладки;

в) не допускается устанавливать большепролетные конструкции на стены не набравшие проектной прочности.

г) балки и перемычки должны быть проверены расчетом на нагрузку от неотвердевшей кладки и выше лежащих перекрытий.

Все виды работ должны производиться в соответствии с действующими нормативными документами СН и П-II-22-81 и СН и П 3.03.01-87, СН-290-74 и рекомендациями по применению химических добавок ВНИИ ж.б. Госстроя СССР.

Привязан:

Инв.№

ГАП	Смирнов	
ГИП	Каледина	
Зав.гр.	Морозова	
Исполнил	Кириенкова	
Проверил	Морозова	
Н.контр.	Рондарева	

ТП 294-8-34.92 КЖ

Физкультурно-оздоровительный центр (со стенами из кирпича)

Стадия	Лист	Листов
Р	3	

Общие данные (окончание)

МГПИП Спортпроект-1

Копировал 25343-03 6 Формат А2

Инв.№ подл. | Подпись и дата | Взам.инв.№

Альбом II

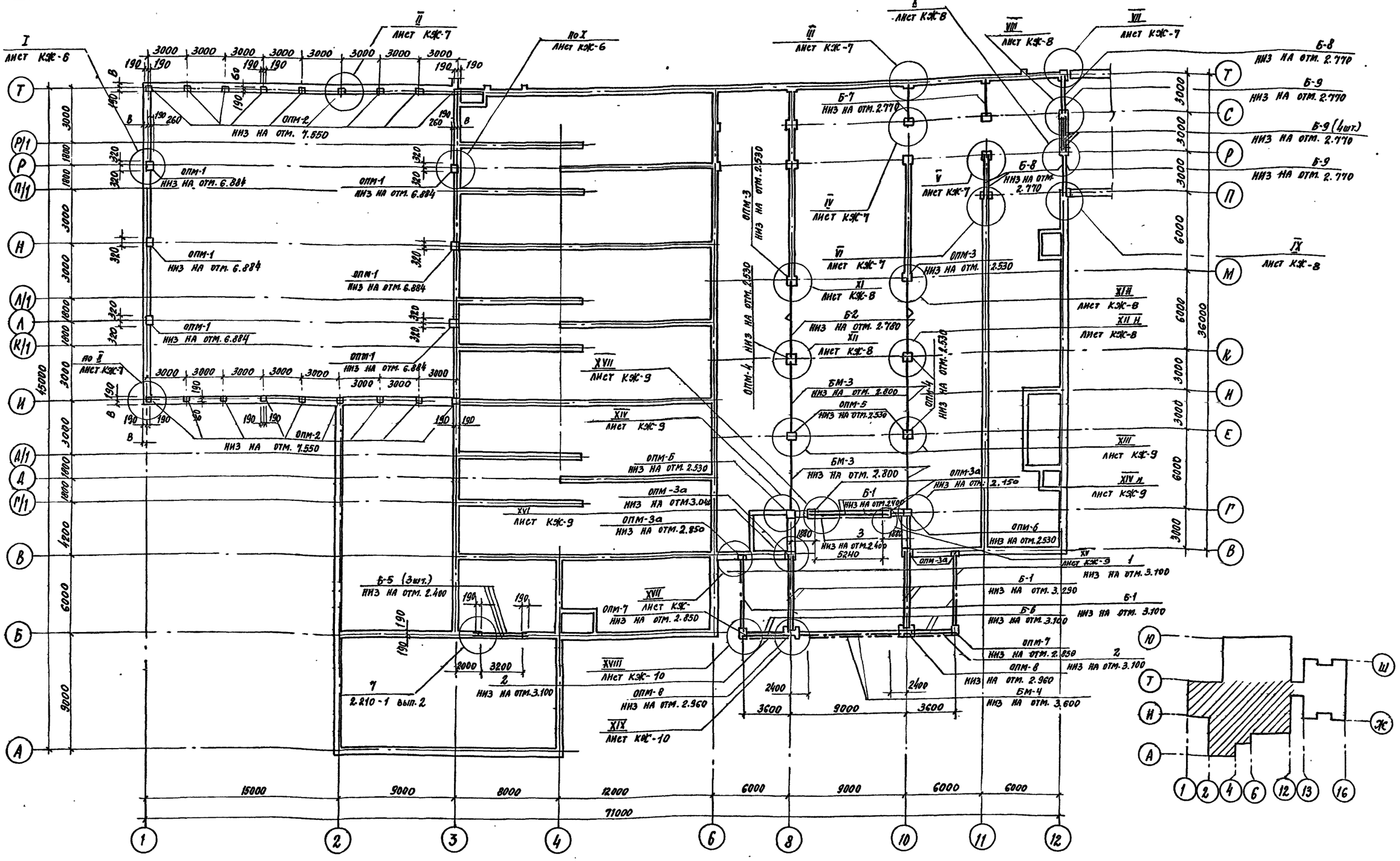

ТП 294-8-34.92			КЖ
ФИЗКУЛЬТУРНО-ОЗДОРОВИТЕЛЬНЫЙ ЦЕНТР (СО СТЕНАМИ ИЗ КИРПИЧА)			
		Стадия	Лист	Листов
		Р	4	
СХЕМА БАЛОК И ОПОРНЫХ ПОДУШЕК ПОКРЫТИЯ В ОСЯХ А÷Т/1÷12.		МГПИ СПОРТПРОЕКТ-1	
ГАП	СМИРНОВ		
ГИП	КАЛЕДИНА		
РУК. РР.	МОРОЗОВА		
РАЗРАБ.	МОРОЗОВА		
ПРОВЕР	КАЛЕДИНА		
Н. КОНТР.	РОНДАРЕВА		

ПРИВЯЗАН:

ИНВ. №

ИНВ. № ПОДЛ. | ПОДПИСЬ И ДАТА | ВЗАМ. ИНВ. №

Альбом II

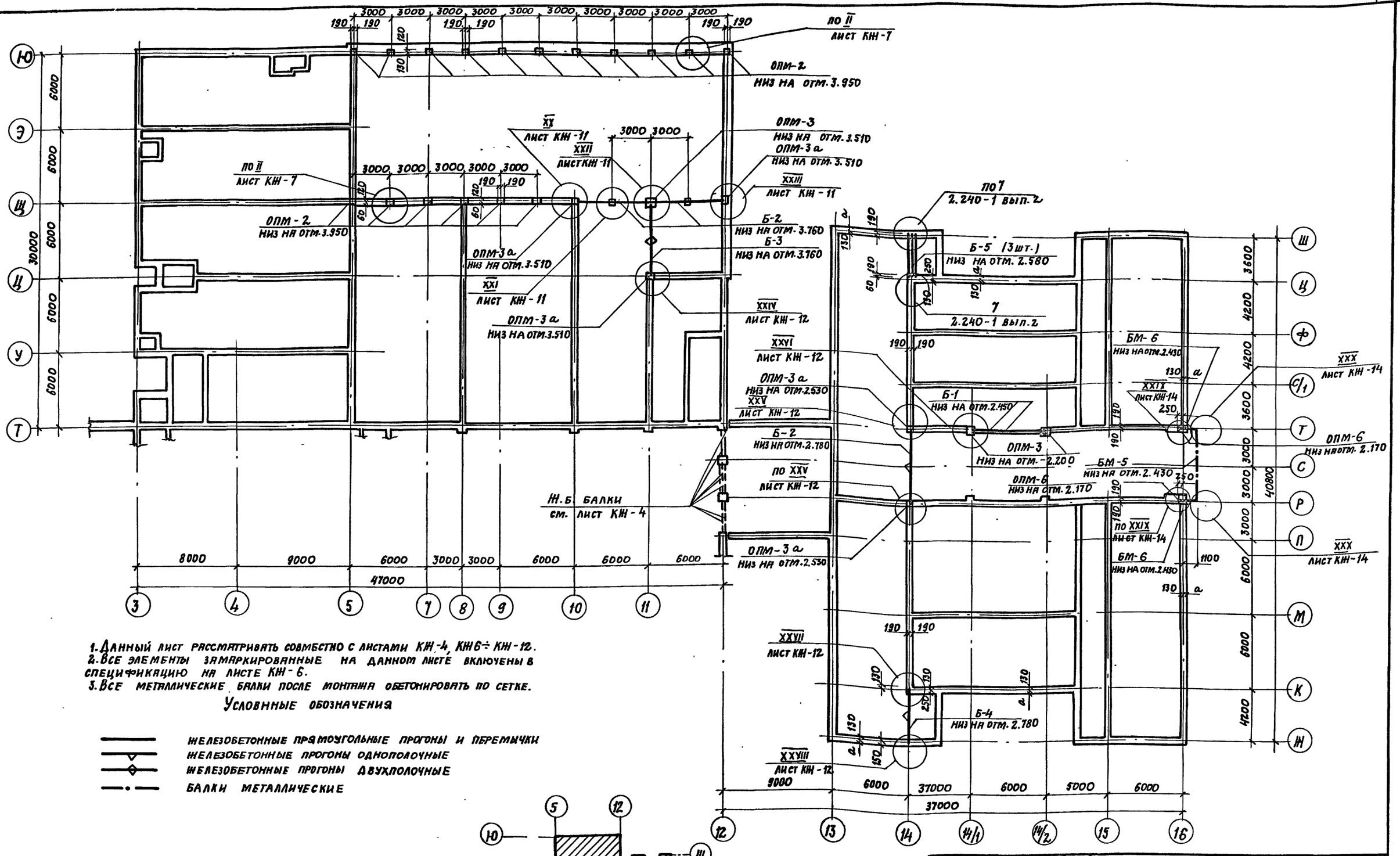

1. Данный лист рассматривать совместно с листами КЖ-4, КЖ6 ÷ КЖ-12.
2. Все элементы замаркированные на данном листе включены в спецификацию на листе КЖ-6.
3. Все металлические балки после монтажа обетонировать по сетке.

Условные обозначения

- железобетонные прямоугольные прогоны и перемычки
- железобетонные прогоны однополочные
- железобетонные прогоны двухполочные
- балки металлические

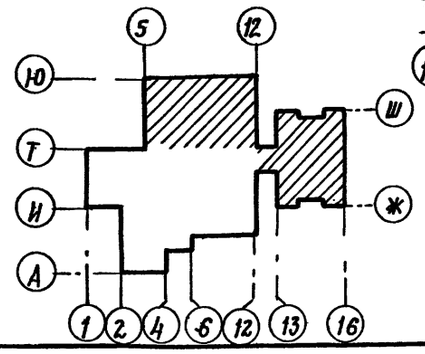

ГАП	Смирнов		
ГИП	Каледина		
Рук. гр.	Морозова		
Разраб.	Морозова		
Провер.	Каледина		
Н. контр.	Рондарева		

Привязан:

Инв. №

ТП 294-8-34.92 КЖ

Физкультурно-оздоровительный центр (со стенами из кирпича)

Стадия	Лист	Листов
Р	5	

Схема балок и опорных подушек покрытия в осях Ж ÷ Ю/3 ÷ 16

МГПИП Спортпроект-1

Копировал: 25343-03 8 Формат А2

Инв. № подл. | Подпись и дата | Взам. инв. №

Альбом II

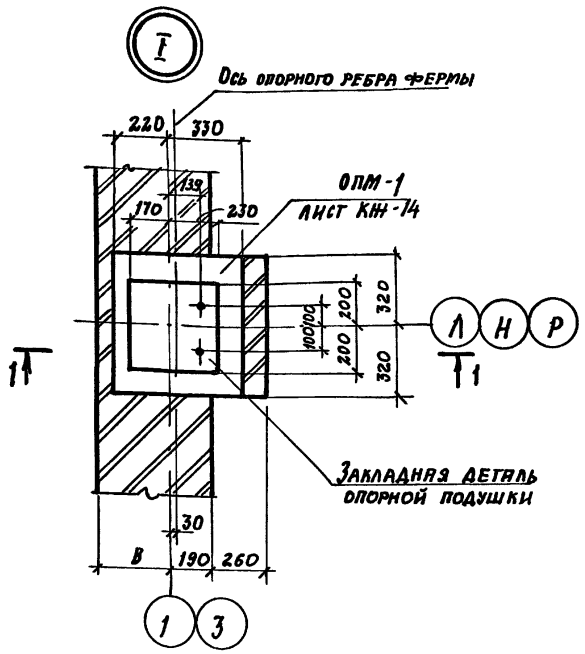

1-1

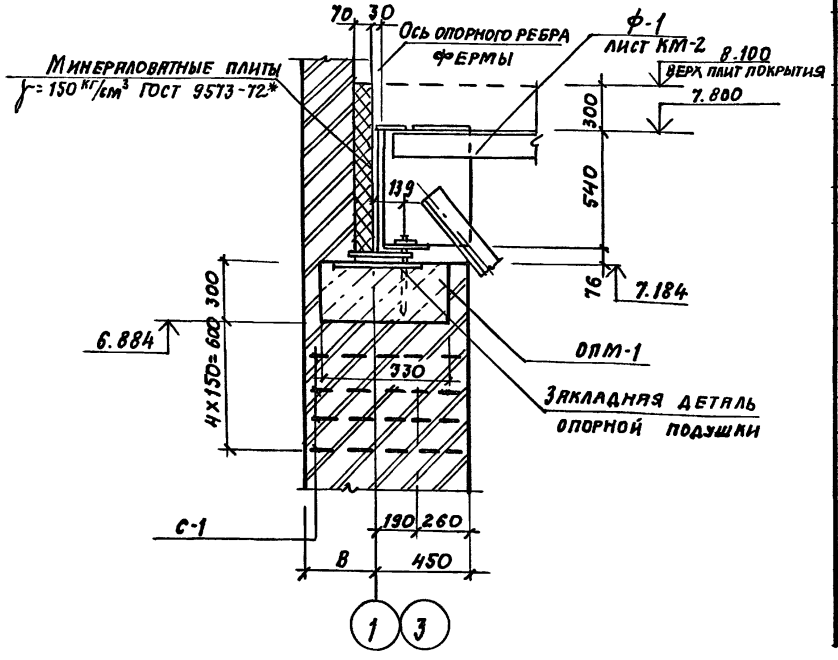

Спецификация элементов к схеме балок и опорных подушек покрытия (начало)

Марка поз.	Обозначение	Наименование	Кол. шт.	Масса ед. кг.	Примечание
		Прогоны железобетонные			
Б-1	1.225-2 вып. 11	ПРГ 60.2.5-4АТУТ	10	1500	
Б-2	1.225.1-3	ПР 60,4.4-5	5	2050	
Б-3	1.225.2. вып. 9	ПР 60.5-5-7АТV	1	3300	
Б-4	1.225.1-3	ПР45.4.4-3	1	1550	
Б-5	1.225.2 вып. 11	ПРГ36.1.4-4Т	6	430	
Б-6	1.225.2 вып. 11	ПРГ 32.1.4-4Т	4	380	
		Перемычки железобетонные			
Б-8	1.038.1-1 вып. 1	5ПБ30-37	4	410	
Б-9	То же	3ПБ30-8	6	197	
		Балки металлические			
БМ-3	294-8-34.92 КЖИ-01.02	БМ-3	4	906,86	
БМ-4	294-8-34.92 КЖИ-01.03	БМ-4	1	1131,1	
БМ-5	294-8-34.92 КЖИ-0.104	БМ-5	1	264,9	
БМ-6	294-8-34.92 КЖИ-01.05	БМ-6	2	94,8	
		Опорные подушки монолитные			
ОПМ-1	лист КЖ-14	ОПМ-1	6	0,11	м³
ОПМ-2	лист КЖ-14	ОПМ-2	35	0,03	м³
ОПМ-3	лист КЖ-14	ОПМ-3	5	0,1	м³
ОПМ-3а	лист КЖ-14	ОПМ-3а	14	0,06	м³
ОПМ-4	лист КЖ-14	ОПМ-4	2	0,1	м³
ОПМ-5	лист КЖ-14	ОПМ-5	2	0,1	м³
ОПМ-6	лист КЖ-14	ОПМ-6	4	0,06	м³
ОПМ-7	лист КЖ-14	ОПМ-7	2	0,05	м³
ОПМ-8	лист КЖ-14	ОПМ-8	2	0,18	м³
		Сетка сварная ГОСТ 8478-81*			
С-1		$\frac{6А-III-100}{6А-III-100}$ 620×740 $\frac{20}{10}$	24	2,25	
С-2		$\frac{6А-III-100}{6А-III-100}$ 620×480 $\frac{40}{10}$	20	1,44	

Спецификация элементов к схеме балок и опорных подушек покрытия (продолжение)

Марка поз.	Обозначение	Наименование	Кол. шт.	Масса ед. кг.	Примечание
С-3		$\frac{6А-III-100}{6А-III-100}$ 620×620 $\frac{10}{10}$	64	1,93	
С-4		$\frac{6А-III-100}{6А-III-100}$ 360×740 $\frac{20}{30}$	108	1,3	
С-5		$\frac{6А-III-100}{6А-III-100}$ 70×298 $\frac{40}{2}$	2	1,79	
1		Уголок 160×10 ГОСТ 8509-86			
		ℓ = 5190	2	128,2	
2		Уголок 100×8 ГОСТ 8509-86			
		ℓ = 2860	2	34,89	
3		ℓ = 5320	1	64,91	
4		Полоса 6×100 ГОСТ 103-76*			
		ℓ = 1900	6	8,95	
		Полоса 6×100 ГОСТ 103-76*			
5		ℓ = 1500	12	7,07	
6		ℓ = 1400	12	6,59	
7		Швеллер 30 ГОСТ 8240-89*			
		ℓ = 400	5	12,72	
8		Сетка сварная ГОСТ 8478-81*			
		$\frac{6А-III-100}{6А-III-100}$ 740×5980 $\frac{40}{20}$	1	20,48	
9		Уголок 5×50 ГОСТ 8509-86			
		ℓ = 380	2	1,43	
10		10А-I ГОСТ 5781-82*			
		ℓ = 2700	32	1,67	
		10А-III ГОСТ 5781-82*			
11		ℓ = 650	20	0,41	
12		ℓ = 490	4	0,3	
13		6А-I ГОСТ 5781-82*			
		ℓ = 800	6	0,18	
14		8А I ГОСТ 5781-82*			
		ℓ = 100	4	0,04	
		Материалы			
		Минераловатная плита			
		γ = 150 кг/м³ ГОСТ 9573-82*		0,3	м³

ГАП	Смирнов		
ГИП	Каледина		
Рук. гр.	Морозова		
Разраб.	Морозова		
Провер.	Каледина		
Н. контр.	Рондарева		

ПРИВЯЗАН:

ИНВ. №

ТП 294-В-34.92 КЖ

Физкультурно-оздоровительный центр (со стенами из кирпича)

Стадия	Лист	Листов
Р	6	

Спецификация элементов к схеме балок и опорных подушек покрытия. Узел I.

МГПИП СПОРТПРОЕКТ-1

Копировал: 25343-03 9 Формат А2

Инв. № подл. | Подпись и дата | Взам. инв. №

Альбом II

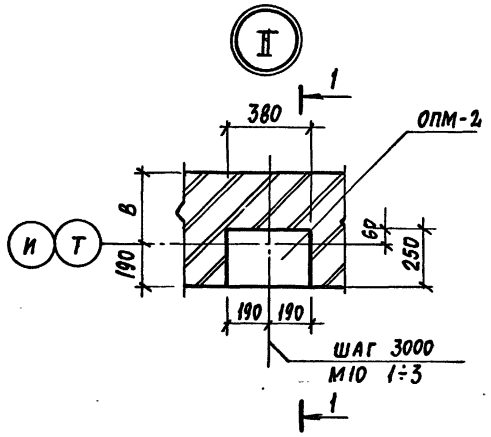

1 - 1

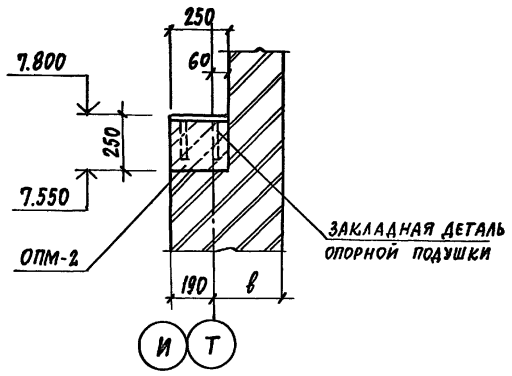

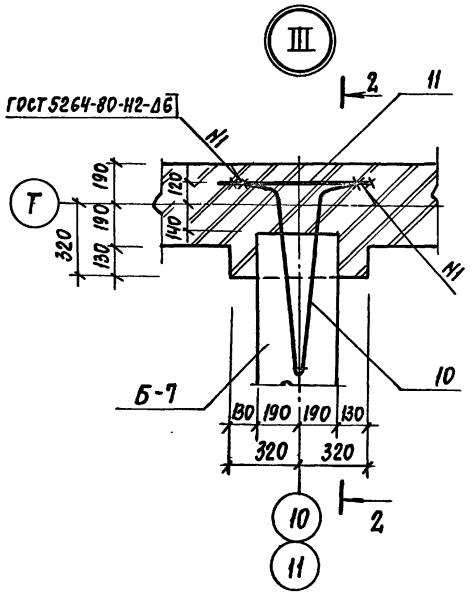

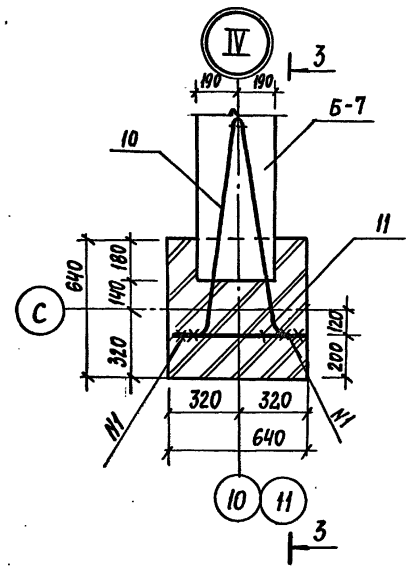

3 - 3

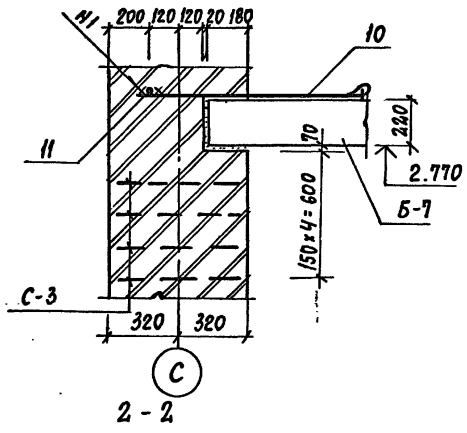

2 - 2

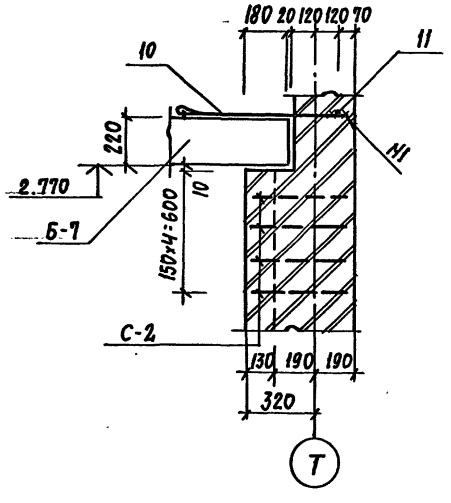

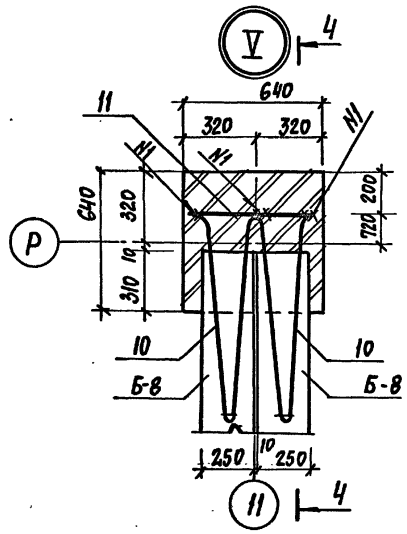

4 - 4

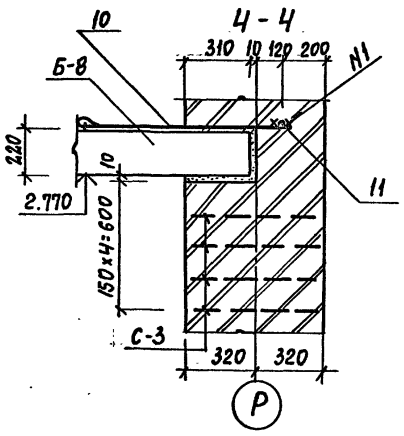

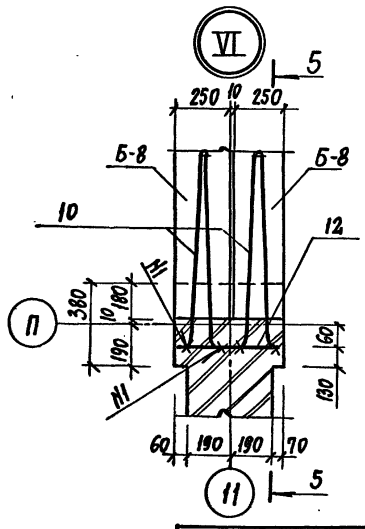

5 - 5

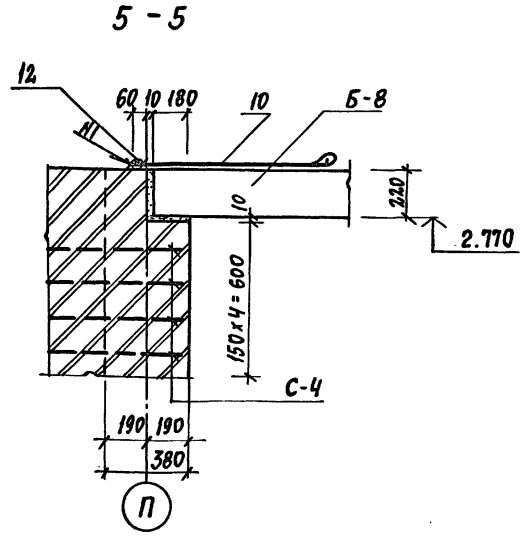

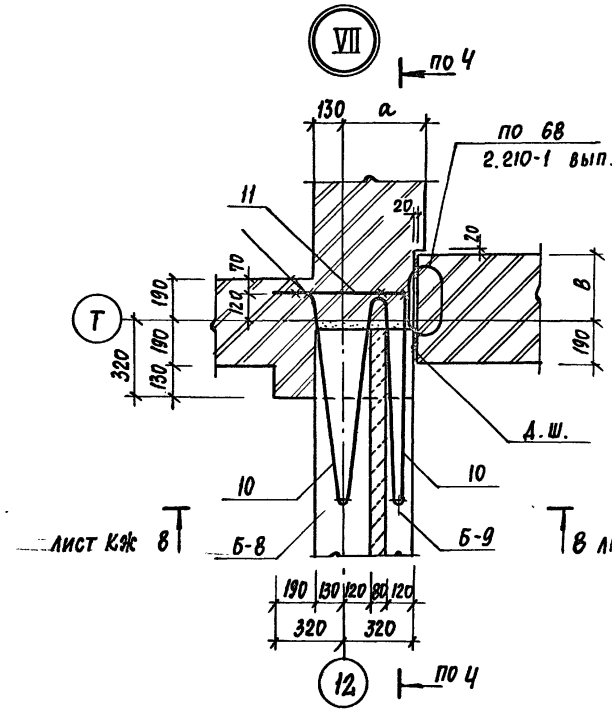

1. Все элементы замаркированные на данном листе включены в спецификацию на листе КЖ-6

Привязан:			ТП 294-8-34.92		КЖ
			Физкультурно-оздоровительный центр (со стенами из кирпича)		
				Стадия	Лист	Листов
				Р	7	
ГАП	Смирнов		Узлы к схемам балок и опорных подушек покрытия II ÷ VII	МГПИП СПОРТПРОЕКТ-1	
Гип	Каледина				
Рук.гр.	Морозова				
Разраб.	Морозова				
Провер.	Каледина				
Н.контр.	Рондарева				
Инв.№					

Копировал: 25343-03 10 Формат А2

Инв.№ подл. | Подпись и дата | Взам. инв.№

Альбом III

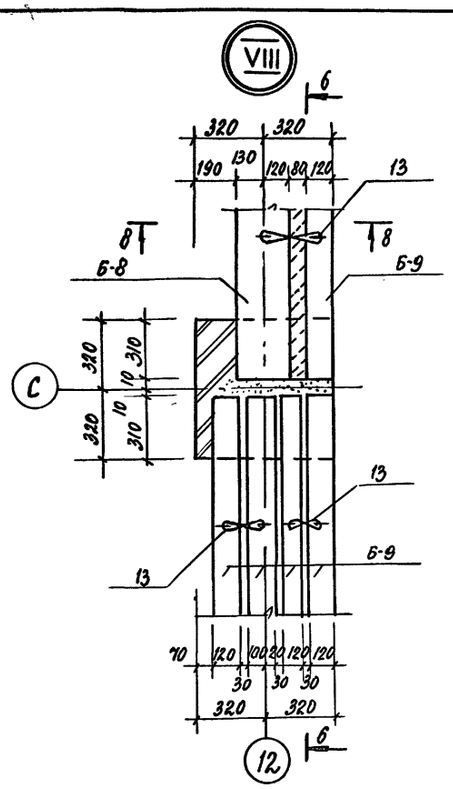

6 - 6

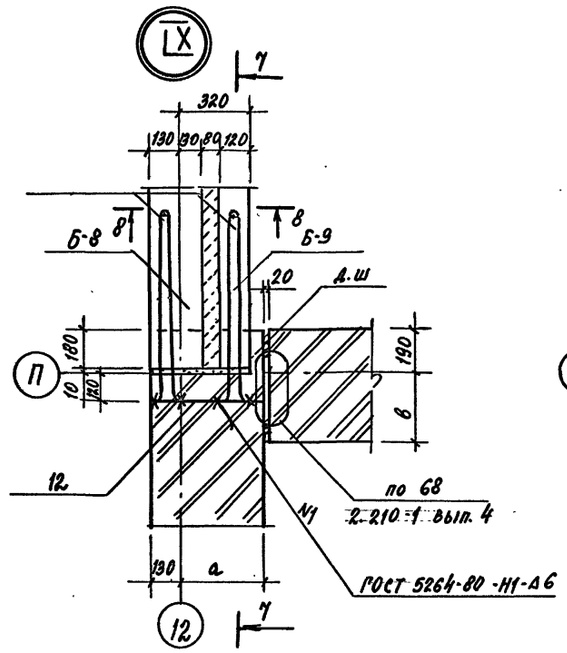

7 - 7

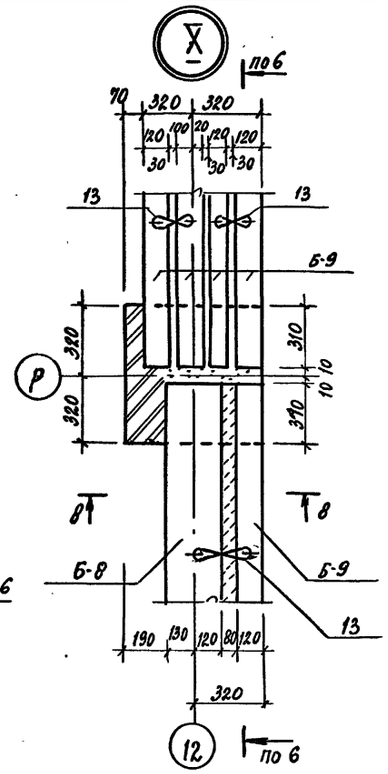

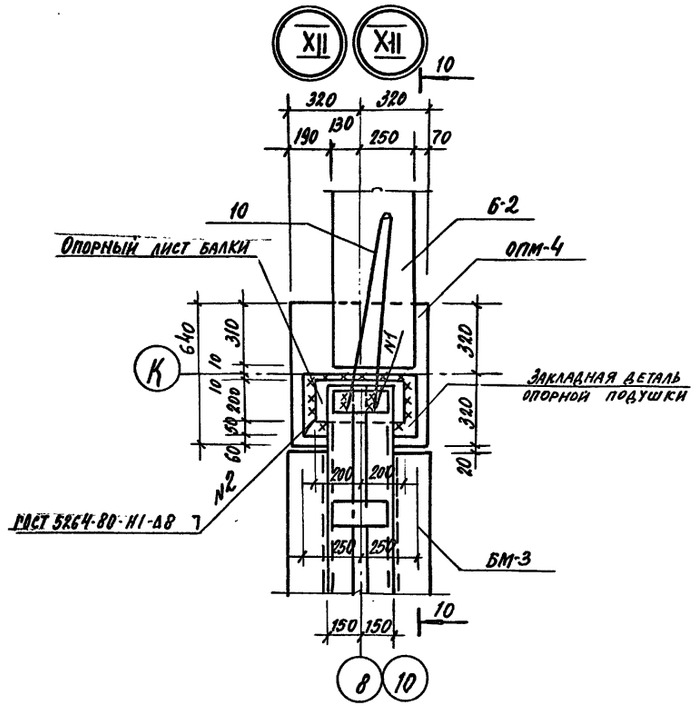

9 - 9

10 - 10

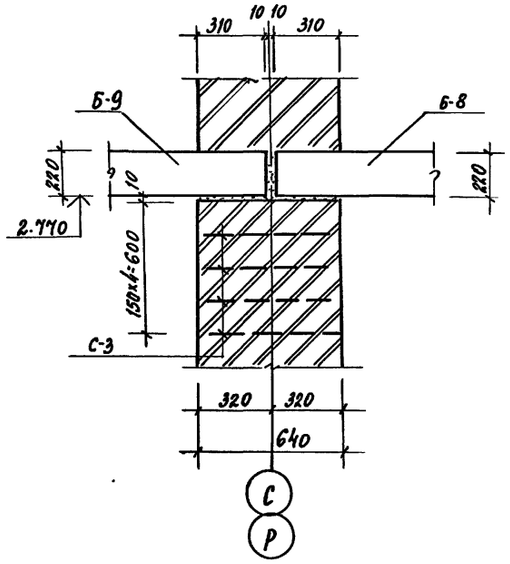

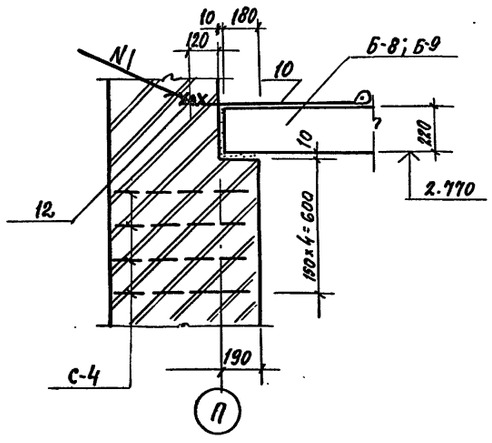

8 - 8

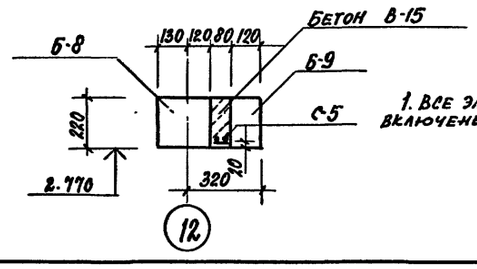

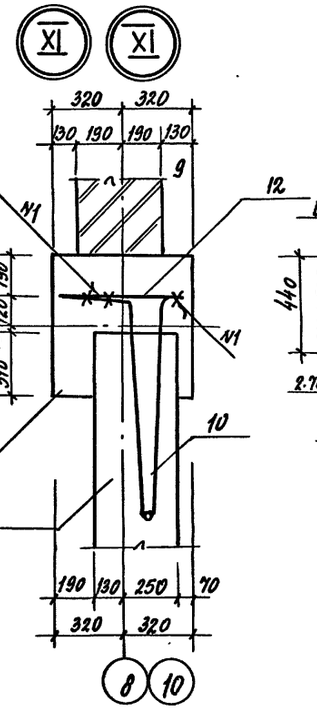

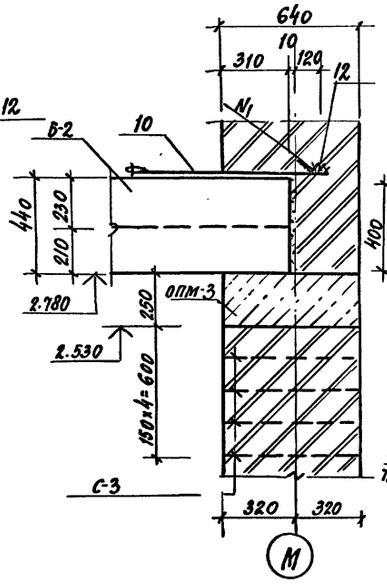

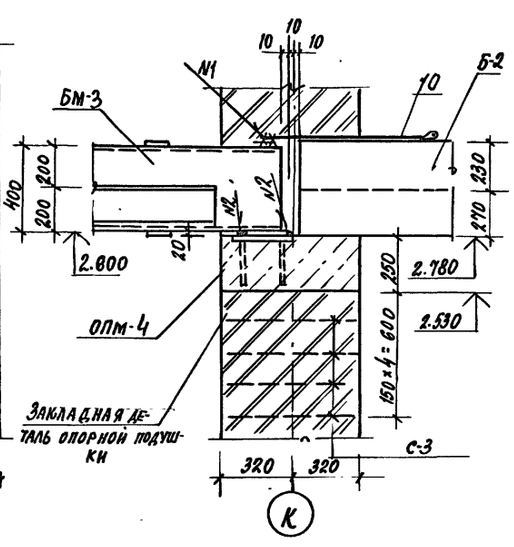

1. Все элементы заармированные на данном листе включены в спецификацию на листе КЖ-6

ТП 294-8-34.92			КЖ
Физкультурно-оздоровительный центр (со стенами из кирпича)			
		Стадия	Лист	Листов
		Р	8	
Узлы к схемам балок и опорных подушек покрытия VIII ÷ XII		МГПИП Спортпроект-1	
ГАП	Смирнов	
ГИП	Каледина	
Рук. гр.	Морозова	
Разраб.	Морозова	
Провер.	Каледина	
Н. контр.	Рондарева	

Привязан:

Инв. №

Инв. № подл. | Подпись и дата | Взам. инв. №

Копировал 25343-03 11 Формат А2

Альбом II

XIII

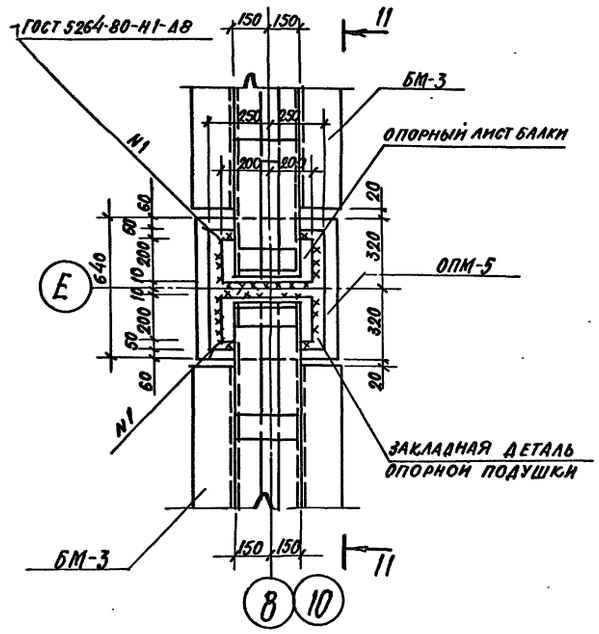

XIV XIVн

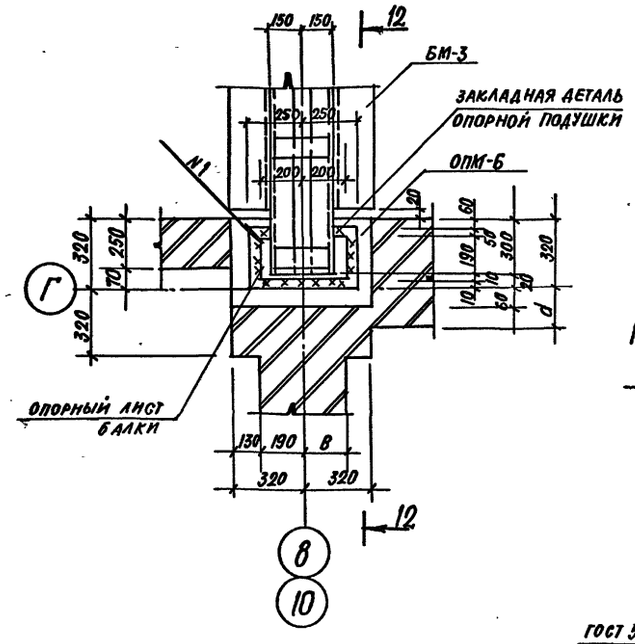

XV XVн

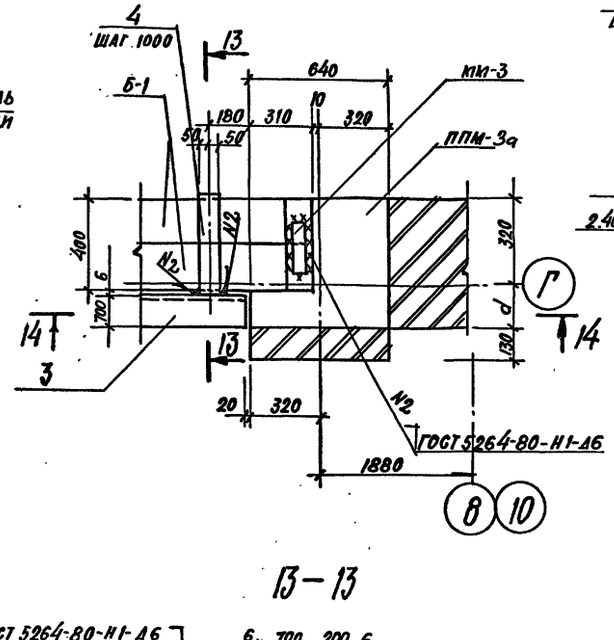

14-14

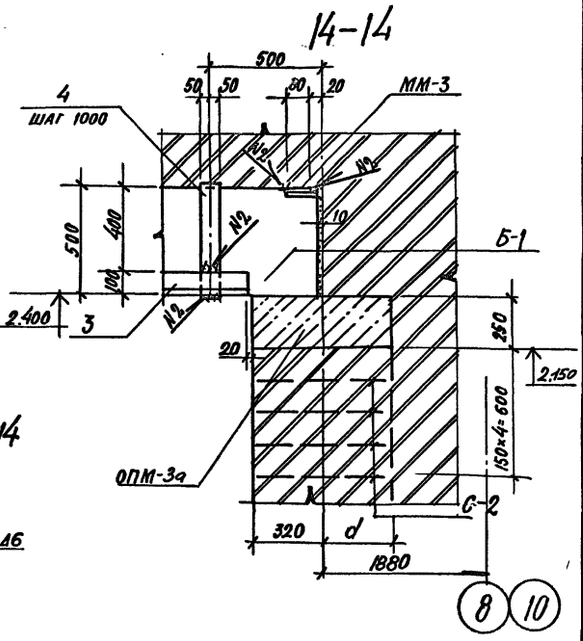

11 – 11

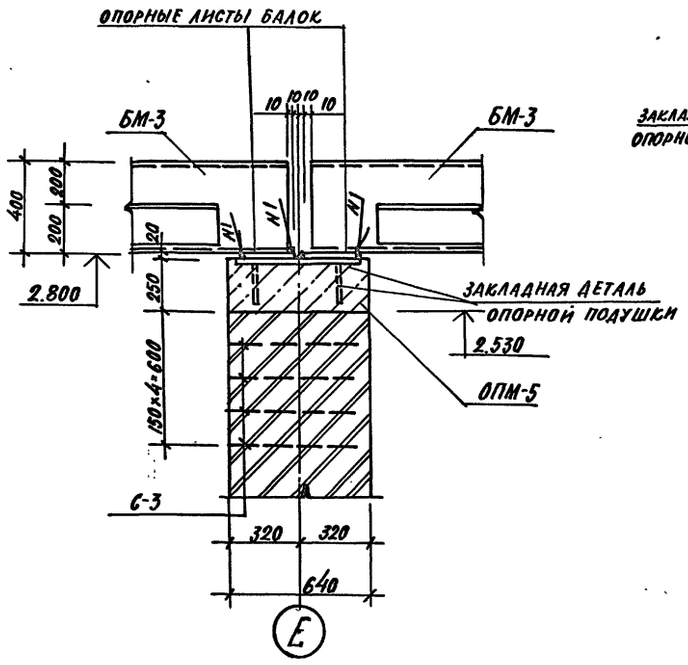

12 – 12

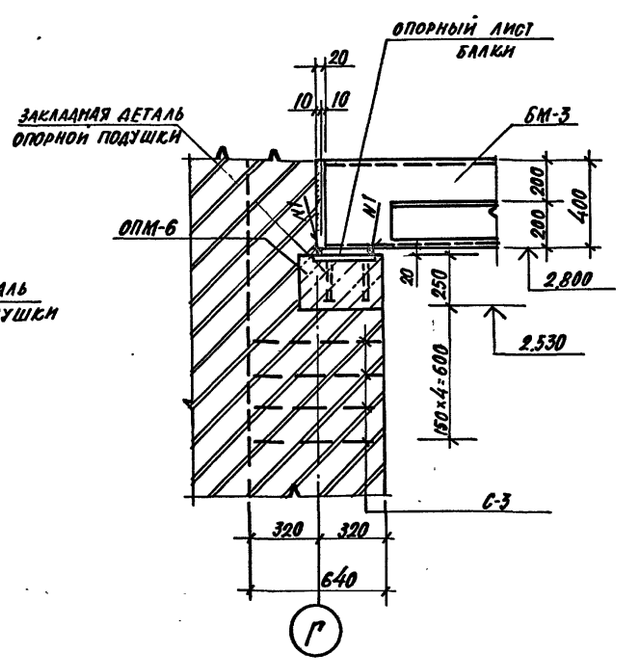

13 – 13

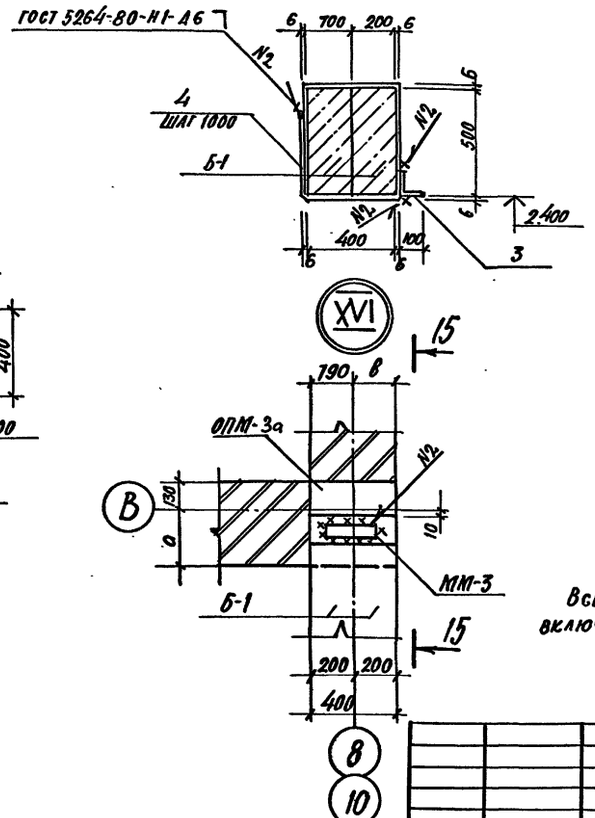

15 – 15

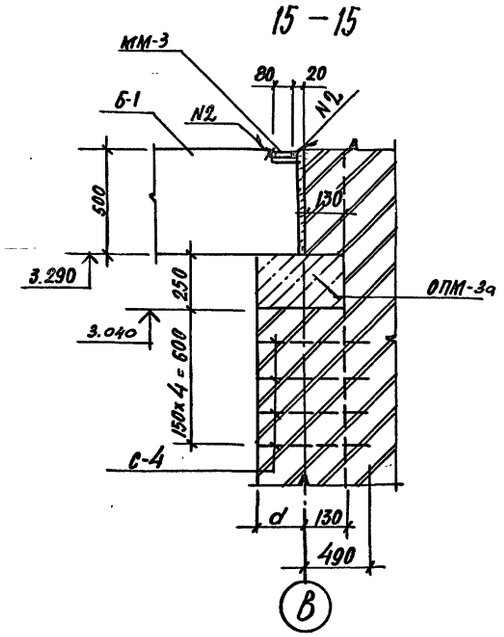

Все элементы замаркированные на данном листе включены в спецификацию на листе КН-6

Привязан:			ТП 294-8-34.92		КН
			Физкультурно-оздоровительный центр (со стенами из кирпича)		
	ГАП	Смирнов		стадия	лист	листов
	ГИП	Каледина		Р	9	
	Рук.гр.	Морозова	Узлы к схемам балок и опорных подушек покрытия XIII ÷ XVI	МГПИП СПОРТПРОЕКТ-1	
	Разраб.	Морозова			
Инв.№	Провер.	Каледина			
	Н.контр.	Ронда рева			

Инв.№ подл. | Подпись и дата | Взам.инв.№

25343-03 12

Альбом II

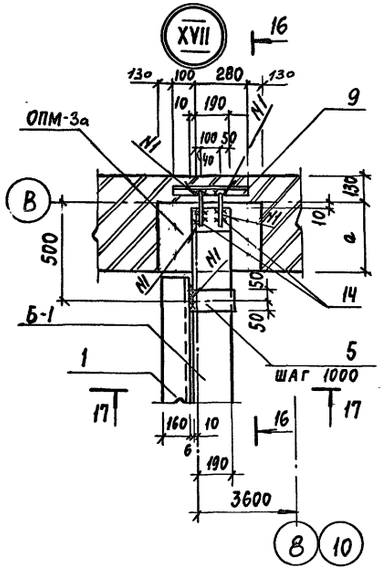

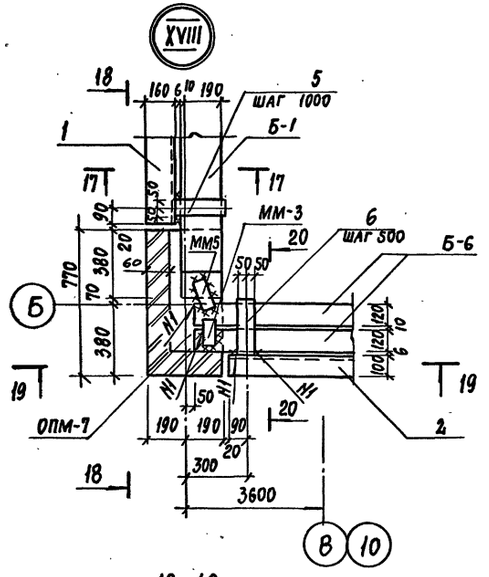

19 - 19

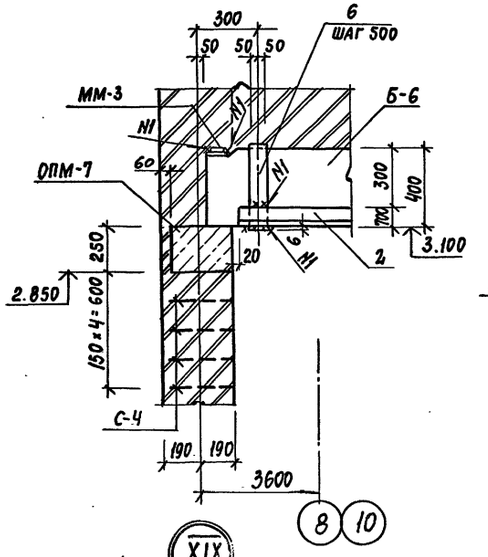

21 - 21

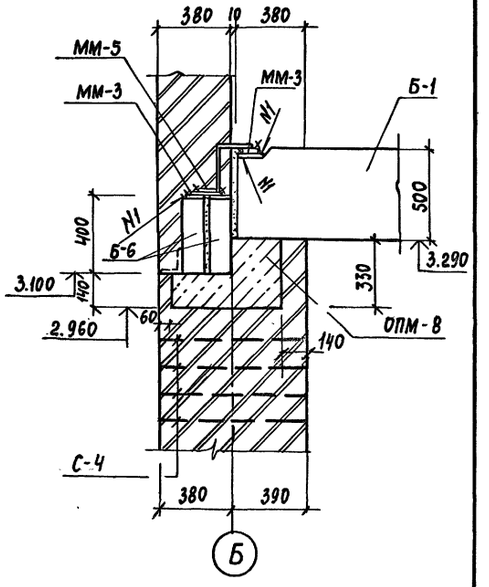

16 - 16

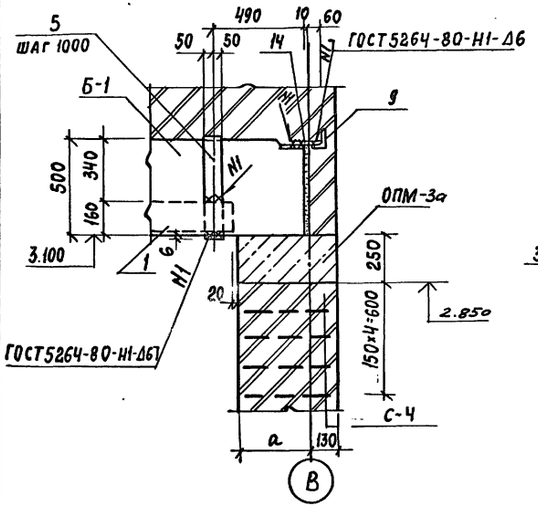

18 - 18

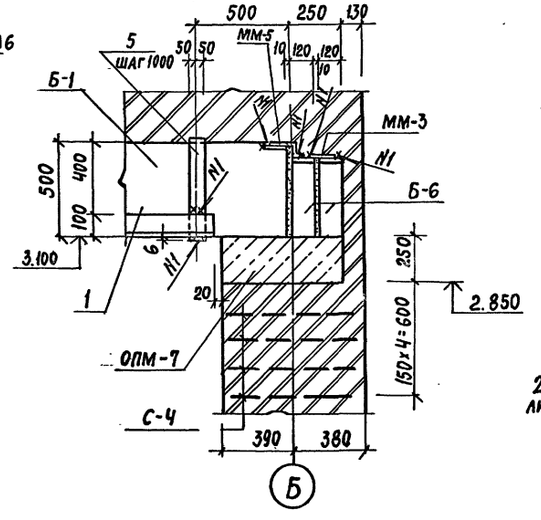

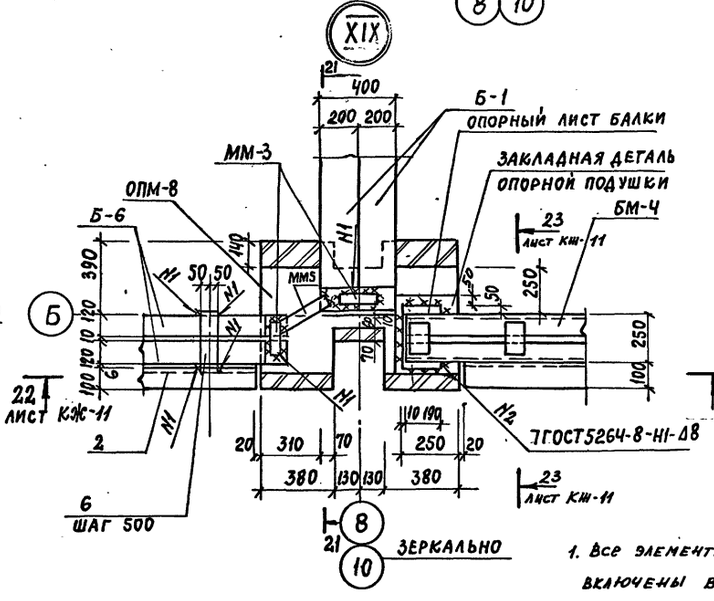

1. Все элементы замаркированные на данном листе включены в спецификацию на листе КЖ-6

17 - 17

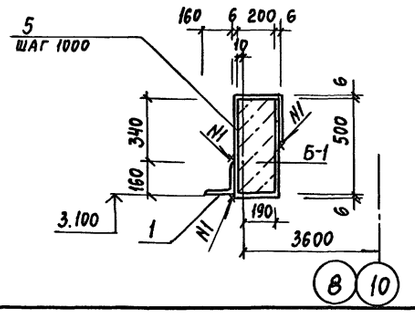

20 - 20

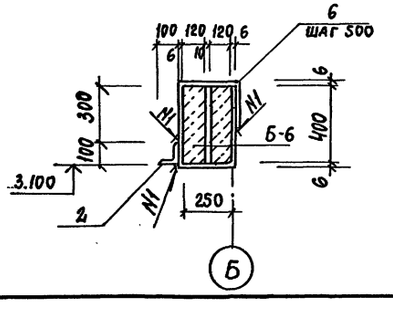

Привязан:	ГАП	Смирнов		ТП 294-8-34.92 КЖ	
	ГИП	Калеидина		Физкультурно-оздоровительный центр (со стенами из кирпича)	
	Рук. гр.	Морозова		Стадия: Р	Лист: 10
	Разраб.	Морозова		Узлы к схемам балок и опорных подушек покрытия XVII ÷ XIX	МГПИП СПОРТПРОЕКТ-1
Инв. №	Н. контр.	Ронжарева			

Копировал: 25343-03 13 Формат А2

Инв. № подл. | Подпись и дата | Взам. инв. №

Альбом II

22-22

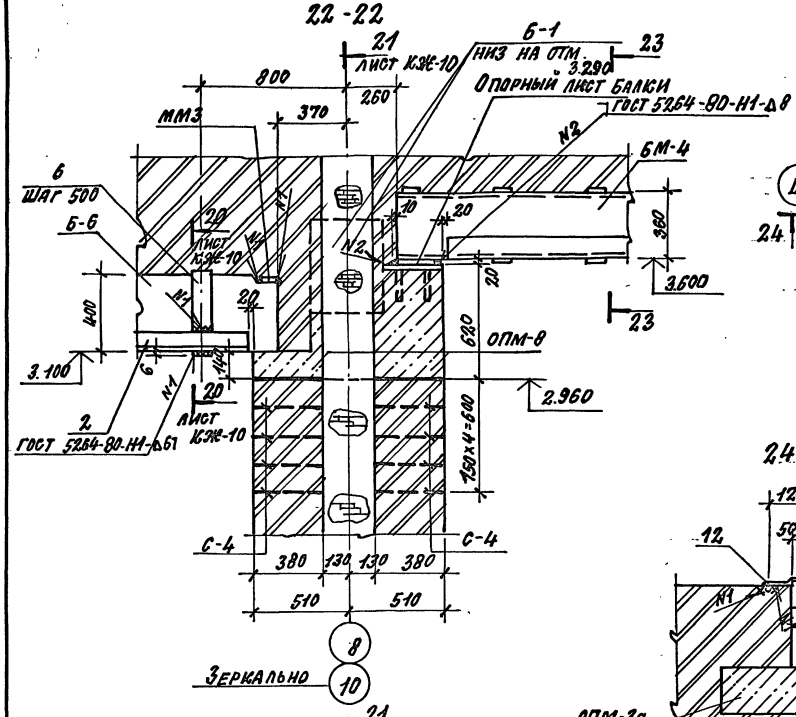

XX

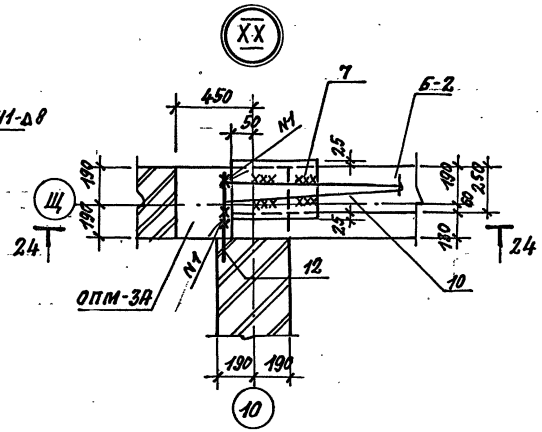

XXII

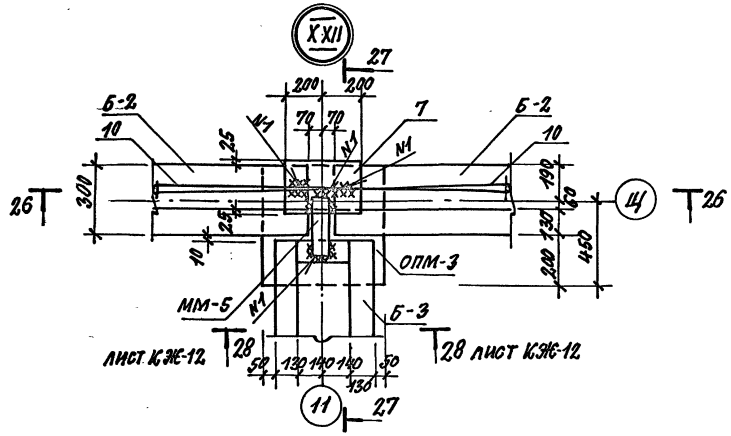

24-24

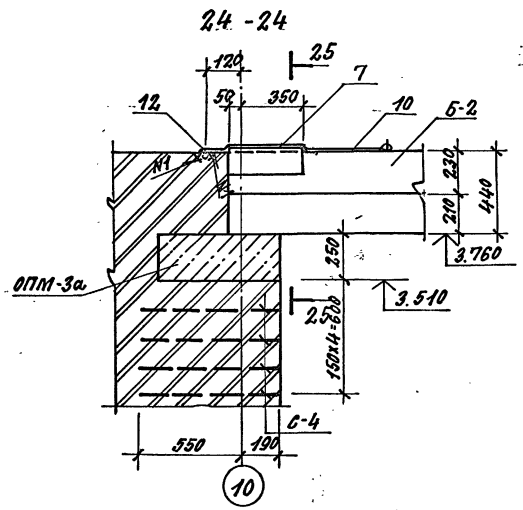

26-26

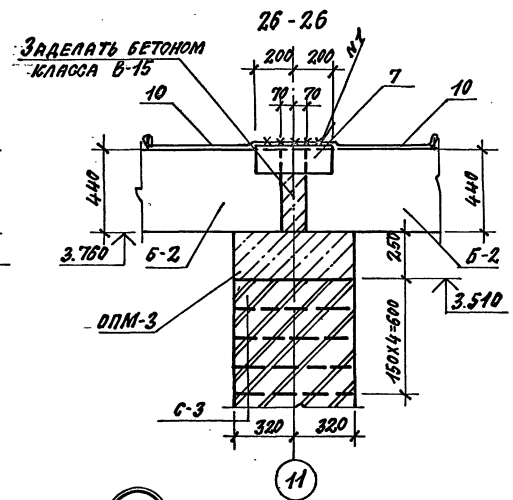

27-27

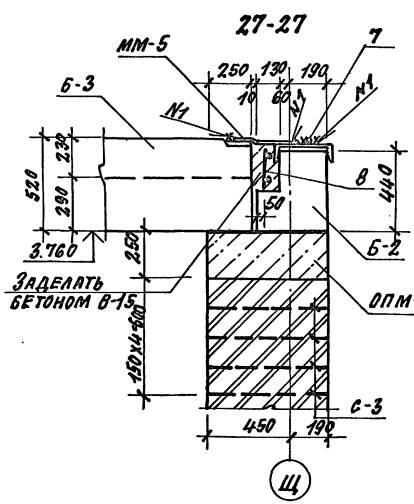

23-23

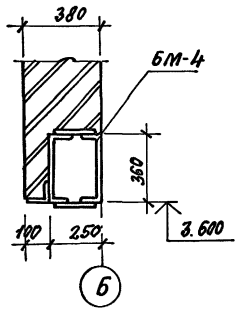

25-25

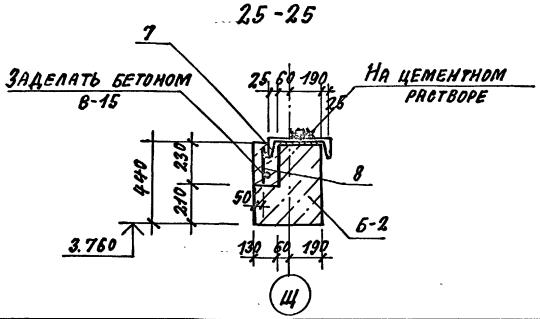

XXI

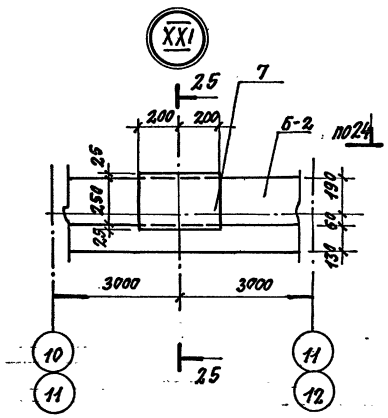

XXIII

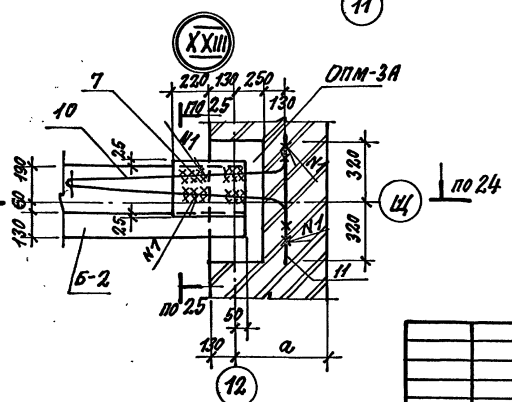

Все элементы, замаркированные на данном листе включены в спецификацию на листе КЖ-6.

				ТП 294-8-34.92		КЖ
				Физкультурно-оздоровительный центр (со стенами из кирпича)		
					Стадия	Лист	Листов
					Р	11	
Привязан:		ГАП	Смирнов	Узлы к схемам балок и опорных подушек покрытия XX ÷ XXIII	МГПИ СПОРТПРОЕКТ-1	
		СНП	Каледина			
		Рук. гр.	Морозова			
		Разраб.	Морозова			
Инв. №		Провер.	Каледина			
		Н. контр.	Романцева			

Копировал: 25343-03 14 Формат А2

Инв. № подл. | Подпись и дата | Взам. инв. №

Альбом II

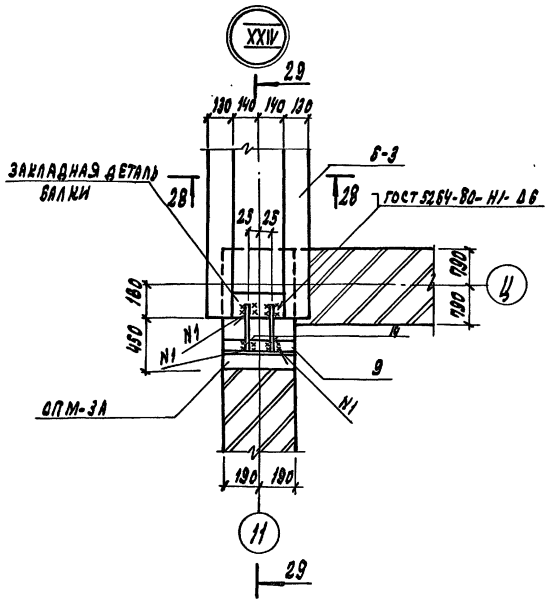

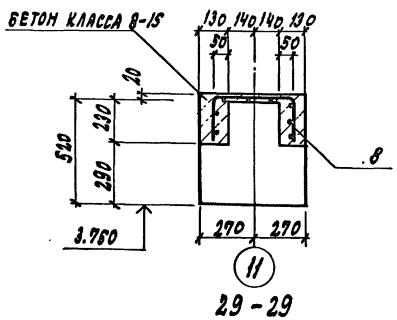

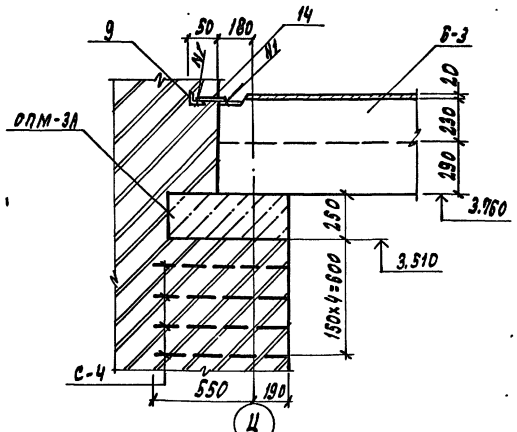

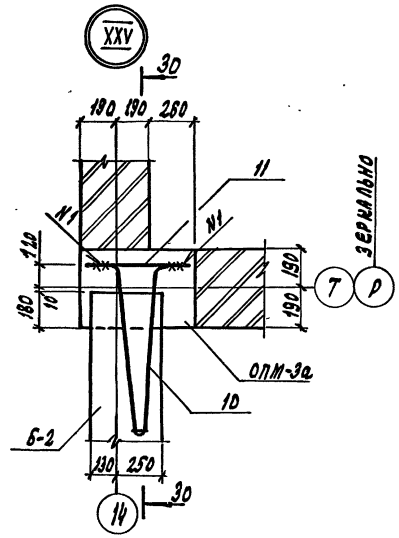

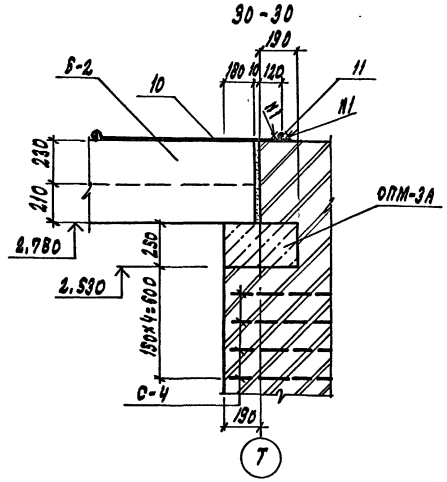

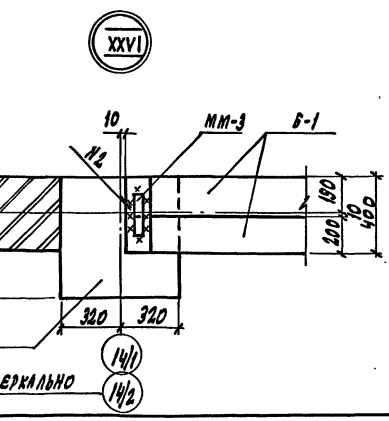

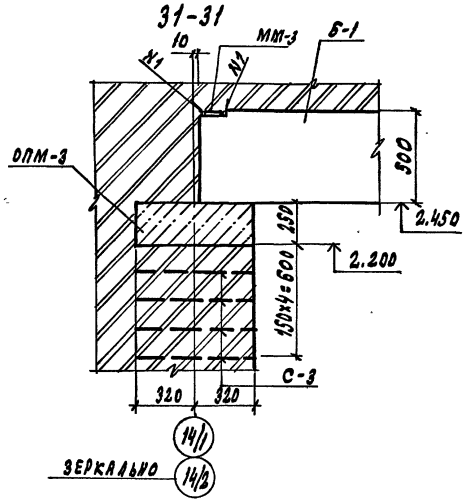

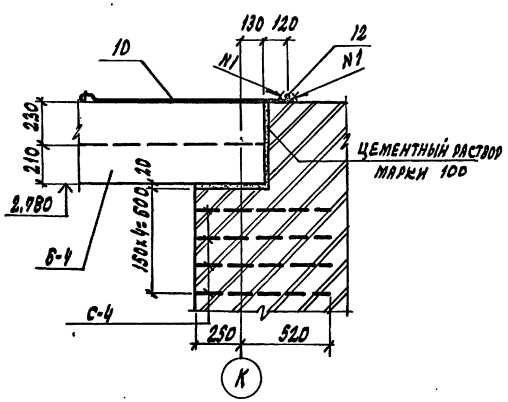

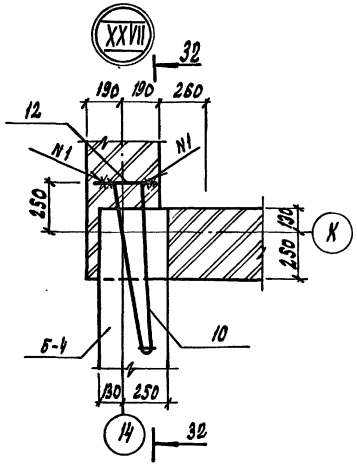

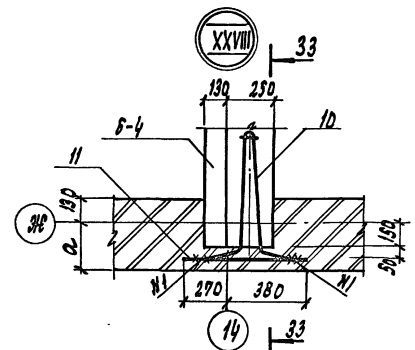

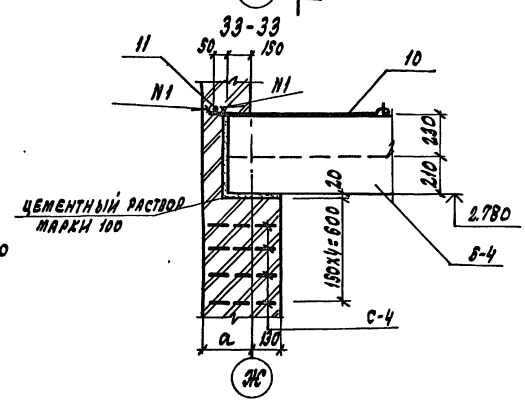

1. Все элементы замаркированные на данном листе включены в спецификацию на листе КЖ-6.

				ТП 294-8-34.92	КЖ
				ФИЗКУЛЬТУРНО-ОЗДОРОВИТЕЛЬНЫЙ ЦЕНТР (СО СТЕНАМИ ИЗ КИРПИЧА)	
					Стадия: Р; Лист: 12; Листов:
Привязан:	ГАП	Смирнов		Узлы к схемам балок и опорных подушек покрытия XXIV ÷ XXVIII	МГПИ СПОРТПРОЕКТ-1
	ГИП	Каледнна			
	Рук. гр.	Морозова			
	Разраб.	Морозова			
	Провер.	Каледнна			
Инв. №	Н. контр.	Рондарева			

Копировал: 25343-03 15 Формат А2

Инв. № подл. | Подпись и дата | Взам. инв. №

Схема балок покрытия фонаря ф-2

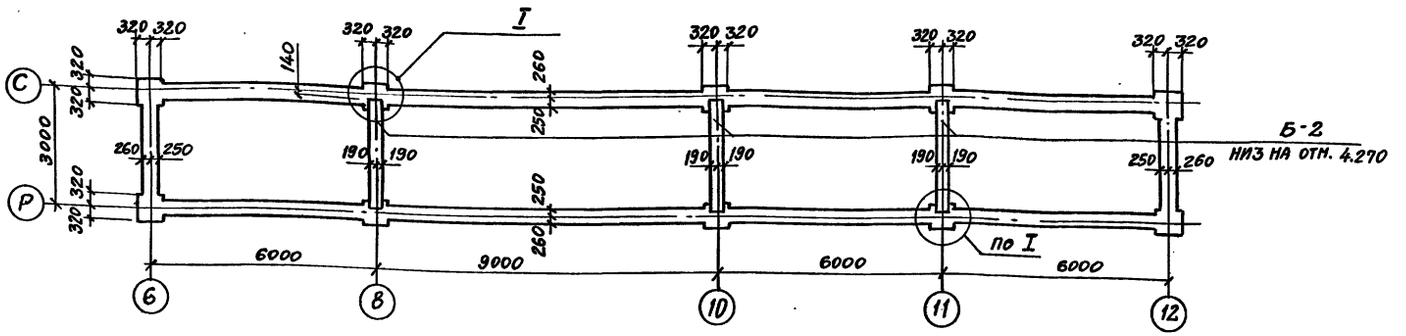

2 - 2

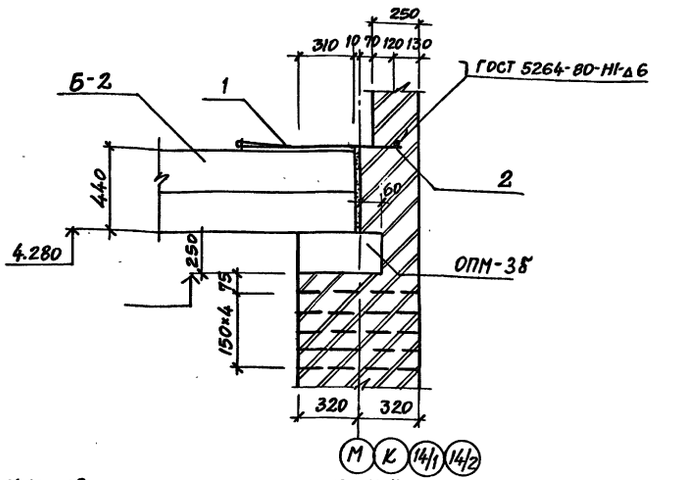

Схема балок покрытия фонаря ф-3

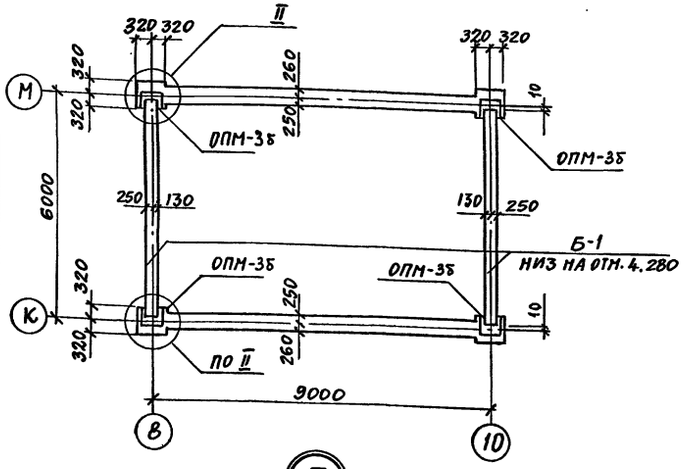

Схема балок покрытия фонаря ф-4

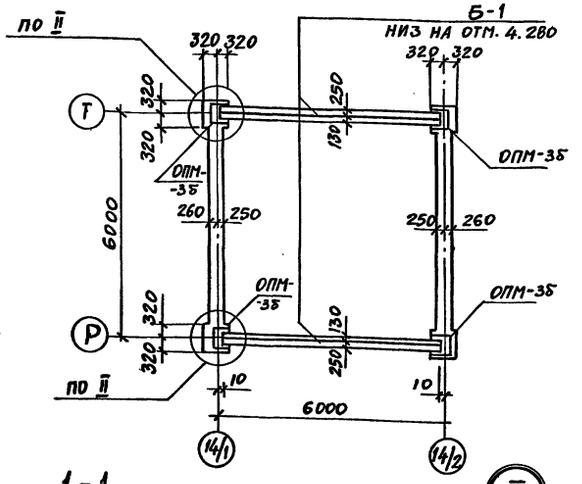

Спецификация к схемам балок и опорных подушек покрытия фонарей

Марка поз.	Обозначение	Наименование	Кол-во на фонарь ф-2	ф-3	ф-4	Всего	Масса ед., кг	Примечание
Б-1	1.225 1-3	Железобетонный прогон						
		ПР60.4.4-5	—	2	2	4	2050	
Б-2	1.038 1-1 вып. 2	Железобетонная перемычка						
		ЗПП27-71	3	—	—	3	568	
ОПМ-3Б	Лист КЖ-14	Опорная подушка монолитная						
		ОПМ-3Б	—	4	4	8		м³
С-1		Сетка сварная ГОСТ 8478-81						
		С $\frac{6А-III-100}{6А-III-100}$ 620×620 $\frac{10}{10}$	30	20	20	70	1,93	
1		10А-I ГОСТ 5781-82 e=2700	6	4	4	14	1,67	
2		10А-III ГОСТ 5781-82 e=650	6	4	4	14	0,41	

I

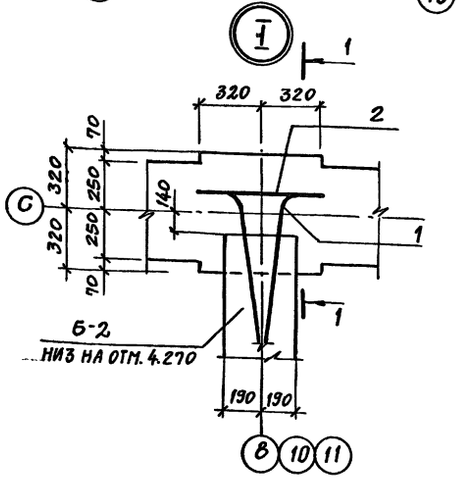

1 - 1

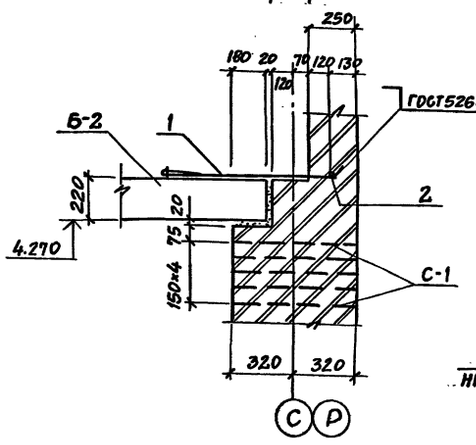

II

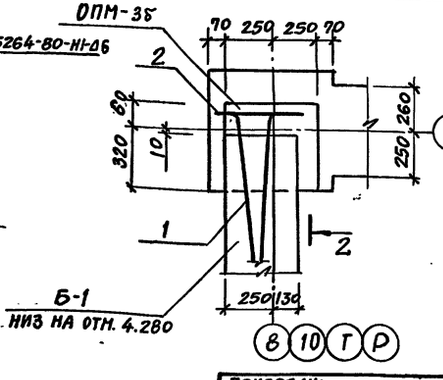

1. Данный лист рассматривать совместно с листом КЖ-24
2. Общие указания см. лист КЖ-3

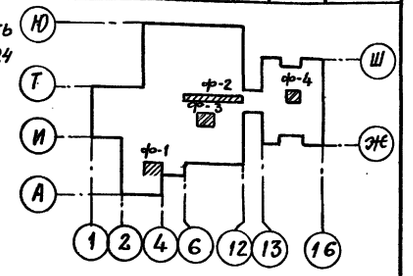

ТП 294-8-32.94			КЖ
Физкультурно-оздоровительный центр (со стенами из кирпича)			
		Стадия	Лист	Листов
		Р	13	
Схемы балок и опорных подушек покрытия фонарей ф-2; ф-3; ф-4		МГПИП Спортпроект-1	
ГАП	Смирнов		
ГИП	Каледина		
Рук.гр.	Морозова		
Разраб.	Морозова		
Провер.	Каледина		
Н.контр.	Рондарева		

Привязан:

Инв.№

Инв.№ подл. | Подпись и дата | Взам.инв.№

Альбом III

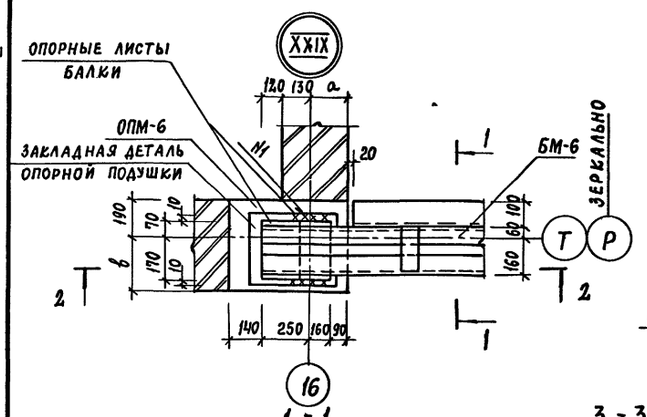

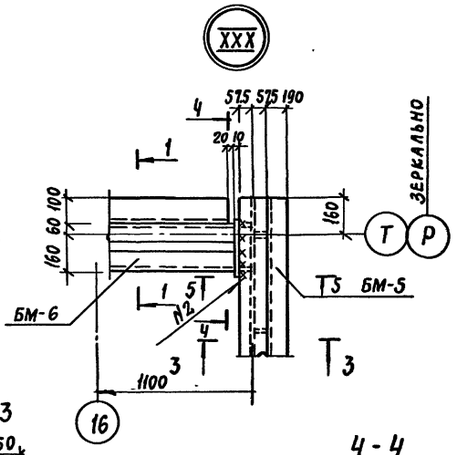

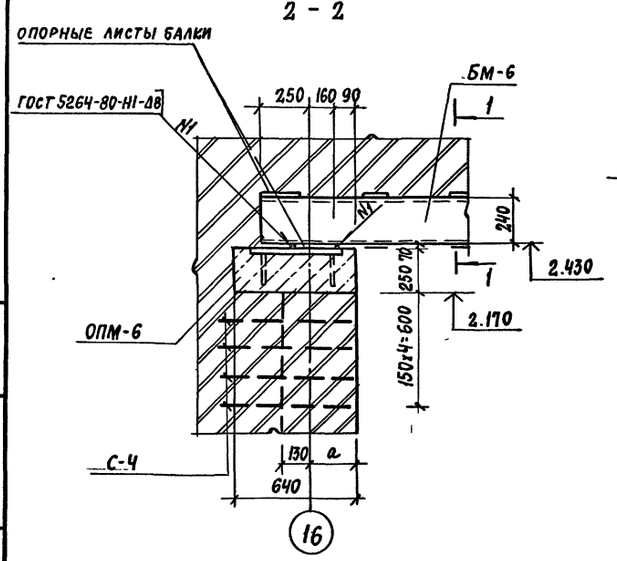

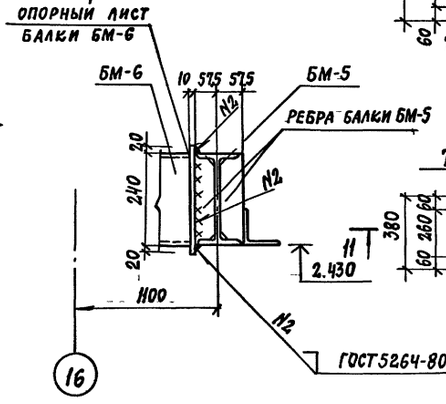

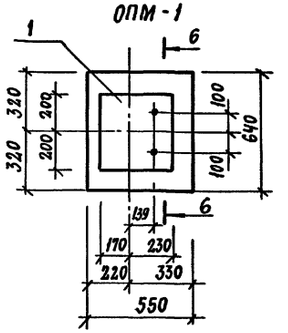

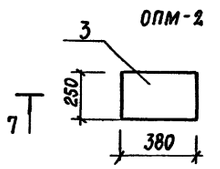

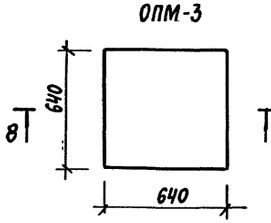

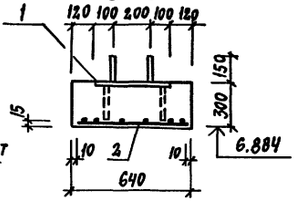

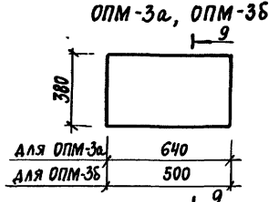

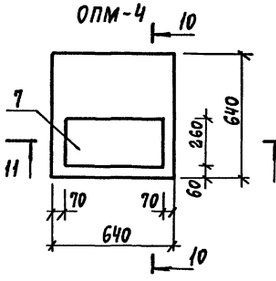

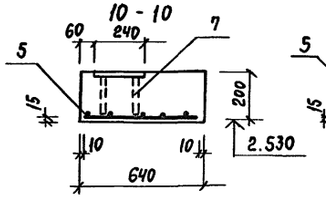

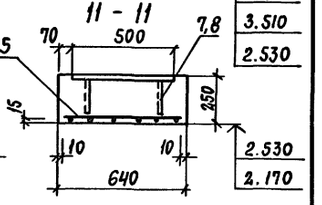

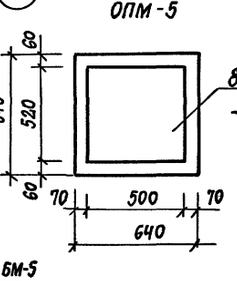

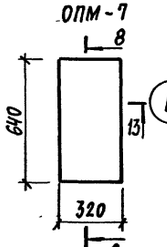

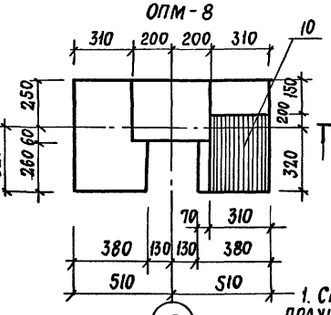

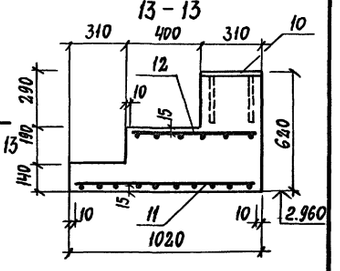

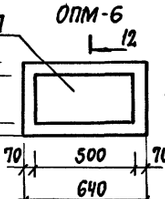

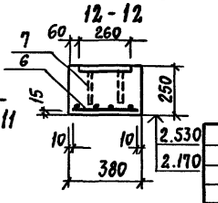

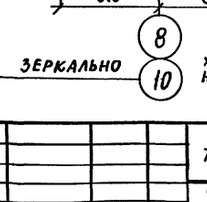

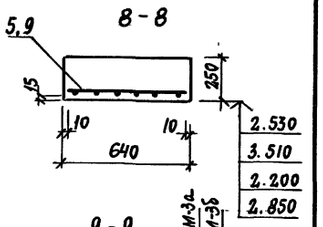

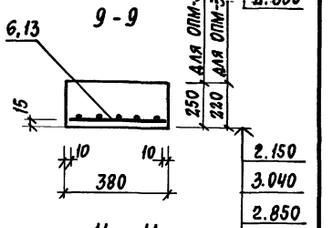

1. Спецификация элементов опорных подушек дана на листе КЖ-15.
2. Все элементы замаркированные на узлах XXIX, XXX включены в спецификацию на листе КЖ-6.

Привязан:				ТП 294-8-34.92	КЖ
				Физкультурно-оздоровительный центр (со стенами из кирпича)	
					Стадия / Лист / Листов
					14
Инв. № подл.				Опорные подушки монолитные ОПМ1÷ОПМ8	МГПИП СПОРТПРОЕКТ-1
				ГАП Смирнов	
				ГИП Каледина	
				Рук. гр. Морозова	
				Разраб. Морозова	
				Провер. Каледина	
				Н. контр. Рондарева	

Инв. № подл. | Подпись и дата | Взам. инв. №

Альбом II

Спецификация элементов опорных подушек монолитных ОПМ-1÷ОПМ-8 (начало)

Формат	Зона	Поз.	Обозначение	Наименование	Кол.	Примечание
				Опорная подушка ОПМ-1		
				Сборочные единицы		
А4		1	294-8-34.92 - КМН-06.20	Деталь закладная ЗД-21	1	22.7кг
				Сетка сварная ГОСТ 8478-81*		
Б4		2		С 6А-III-100 / 6А-III-100 530×620 10/15	1	1.65кг
				Материалы		
				Бетон В-15	0.11	м³
				Опорная подушка ОПМ-2		
				Сборочные единицы		
А4		3	294-8-34.92 - КМН-06.21	Деталь закладная ЗД-22	1	10.33кг
				Сетка сварная ГОСТ 8478-81*		
Б4		4		С 6А-III-100 / 6А-III-100 230×360 30/15	1	0.44кг
				Материалы		
				Бетон В-15	0.05	м³
				Опорная подушка ОПМ-3		
				Сборочные единицы		
				Сетка сварная ГОСТ 8478-81*		
Б4		5		С 6А-III-100 / 6А-III-100 620×620 10/10	1	1.33кг
				Материалы		
				Бетон В-15	0.1	м³
				Опорная подушка ОПМ-3а		
				Сборочные единицы		
				Сетка сварная ГОСТ 8478-81*		
Б4		6		С 6А-III-100 / 6А-III-100 360×620 30/10	1	1.1кг
				Материалы		
				Бетон В-15	0.06	м³
				Опорная подушка ОПМ-3б		
				Сборочные единицы		
				Сетка сварная ГОСТ 8478-81*		
Б4		13		С 6А-III-100 / 6А-III-100 360×480 30/40	1	0.84кг
				Материалы		
				Бетон В-15	0.05	м³
				Опорная подушка ОПМ-4		
				Сборочные единицы		
А4		7	294-8-34.92 - КМН-06.22	Деталь закладная ЗД-23	1	13.65кг
				Сетка сварная ГОСТ 8478-81*		

Спецификация элементов опорных подушек монолитных ОПМ1÷ОПМ-8 (продолжение)

Формат	Зона	Поз.	Обозначение	Наименование	Кол.	Примечание
Б4		5		С 6А-III-100 / 6А-III-100 620×620 10/10	1	1.93кг
				Материалы		
				Бетон класса В-15	0.1	м³
				Опорная подушка ОПМ-5		
				Сборочные единицы		
				Сетка сварная ГОСТ 8478-81*		
Б4		5		С 6А-III-100 / 6А-III-100 620×1620 10/10	1	1.93кг
А4		8	294-8-34.92 - КМН-06.23	Деталь закладная ЗД-24	1	25.9кг
				Материалы		
				Бетон класса В-15	0.1	м³
				Опорная подушка ОПМ-6		
				Сборочные единицы		
А4		7	294-8-34.92 - КМН-06.22	Деталь закладная ЗД-23	1	13.65кг
				Сетка сварная ГОСТ 8478-81*		
Б4		6		С 6А-III-100 / 6А-III-100 360×620 30/10	1	1.1кг
				Материалы		
				Бетон В-15	0.06	м³
				Опорная подушка ОПМ-7		
				Сборочные единицы		
				Сетка сварная ГОСТ 8478-81*		
Б4		9		С 6А-III-100 / 6А-III-100 300×620 50/10	1	0.88кг
				Материалы		
				Бетон В-15	0.05	м³
				Опорная подушка ОПМ-8		
				Сборочные единицы		
А4		10	294-8-34.92 - КМН-06.23	Деталь закладная ЗД-25	1	13.67кг
				Сетка опорная ГОСТ 8478-81*		
Б4		11		С 6А-III-100 / 6А-III-100 550×1000 25/50	1	2.55кг
Б4		12		С 6А-III-100 / 6А-III-100 550×710 25/55	1	1.8кг
				Материалы		
				Бетон В-15	0.18	м³

Ведомость расхода стали на элемент, кг

Марка элемента	Арматурные изделия: сетки арматурные ГОСТ 23279-81 А-III ГОСТ 5781-82* ф6	Арматурные изделия: сетки арматурные ГОСТ 23279-81 А-III ГОСТ 5781-82* итого	Арматурные изделия: сетки арматурные ГОСТ 23279-81 А-III ГОСТ 5781-82* Всего	Изделия закладные: арматура класса А-III ГОСТ 5781-82* ф16	Изделия закладные: арматура класса А-III ГОСТ 5781-82* ф20	Изделия закладные: арматура класса А-III ГОСТ 5781-82* итого	Изделия закладные: прокат марки Вст.3 кп2 ГОСТ 19903-74* -12	Изделия закладные: прокат марки Вст.3 кп2 ГОСТ 19903-74* -16	Изделия закладные: прокат марки Вст.3 кп2 ГОСТ 19903-74* итого	Изделия закладные: Всего	Общий расход
ОПМ-1	1.65	1.65	1.65	—	2.59	2.59	—	20.1	20.1	22.69	24.34
ОПМ-2	0.44	0.44	0.44	1.4	—	1.4	8.93	—	8.93	10.33	10.77
ОПМ-3	1.93	1.93	1.93	—	—	—	—	—	—	—	1.93
ОПМ-3а	1.1	1.1	1.1	—	—	—	—	—	—	—	1.1
ОПМ-3б	0.84	0.84	0.84	—	—	—	—	—	—	—	0.84
ОПМ-4	1.93	1.93	1.93	1.4	—	1.4	12.25	—	12.25	13.65	15.58
ОПМ-5	1.93	1.93	1.93	1.4	—	1.4	24.5	—	24.5	25.9	26.43
ОПМ-6	1.1	1.1	1.1	1.4	—	1.4	12.25	—	12.25	13.65	14.75
ОПМ-7	0.88	0.88	0.88	—	—	—	—	—	—	—	0.88
ОПМ-8	4.35	4.35	4.35	1.4	—	1.4	12.27	—	12.27	13.67	18.02

Инв. № подл. | Подпись и дата | Взам. инв. №

Привязан:

Инв. №

ГАП	Смирнов	
ГИП	Каледина	
Рук. гр.	Морозова	
Разраб.	Морозова	
Провер.	Каледина	
Н. контр.	Бондарева	

ТП 294-8-34.92 КМ

Физкультурно-оздоровительный центр (со стенами из кирпича)

Стадия	Лист	Листов
Р	15	

Спецификация элементов опорных подушек монолитных ОПМ-1÷ОПМ-8

МГПИ Спортпроект-1

Копировал

25343-03 18 - Формат А2

Альбом II

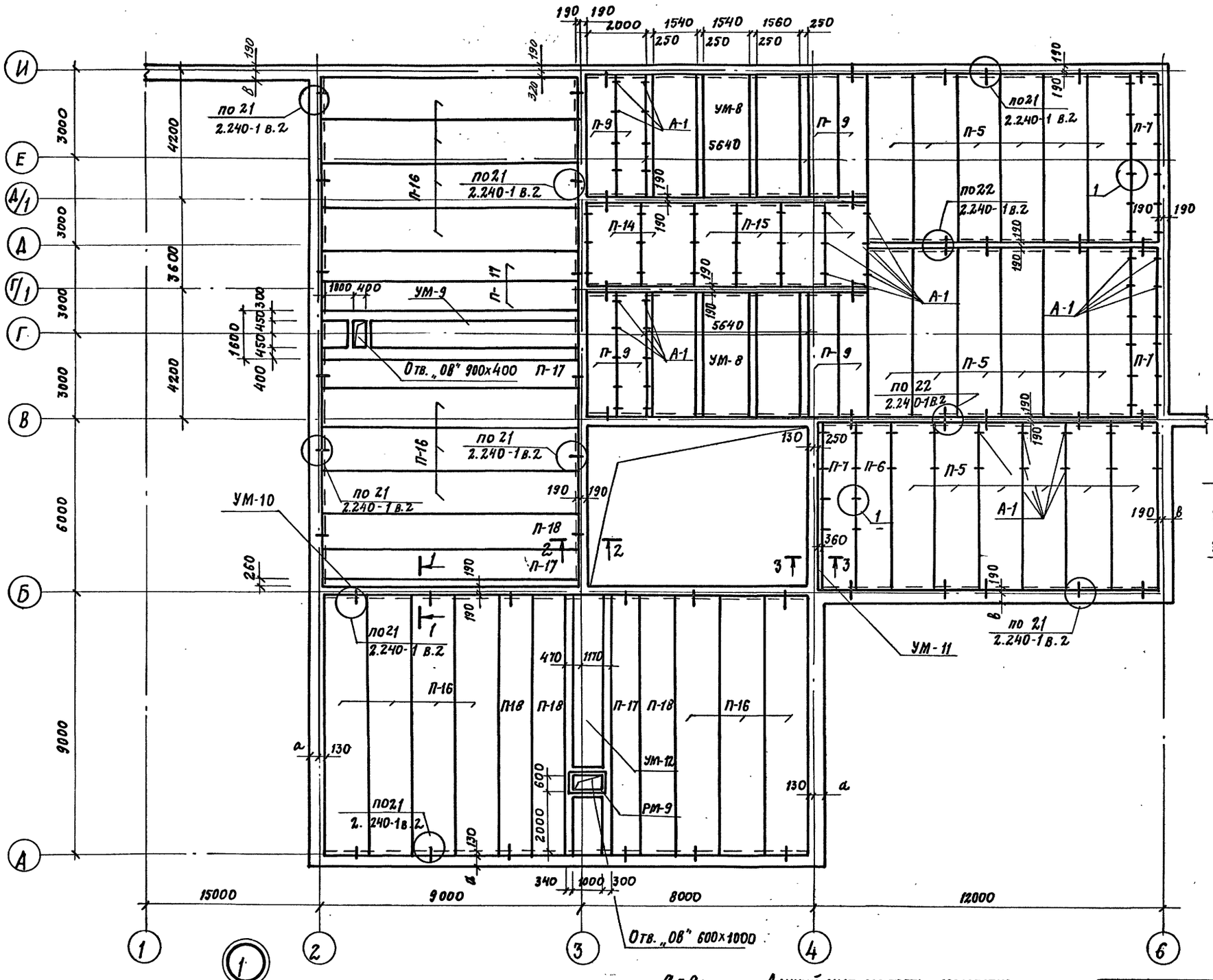

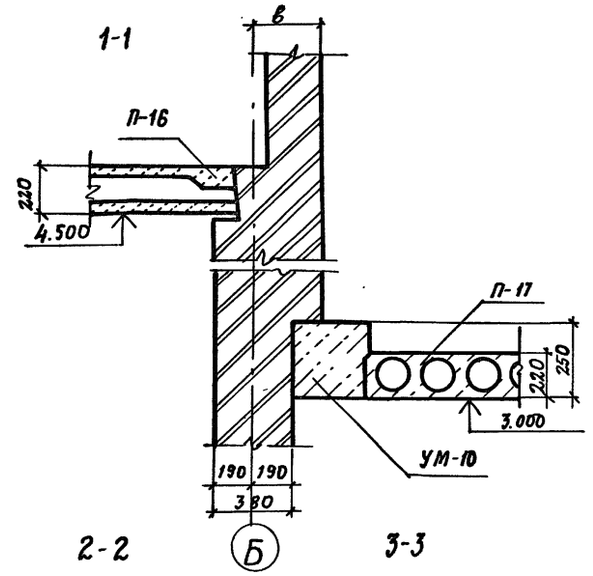

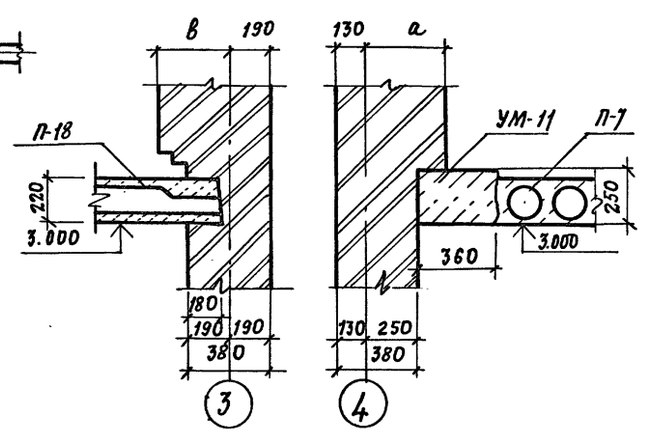

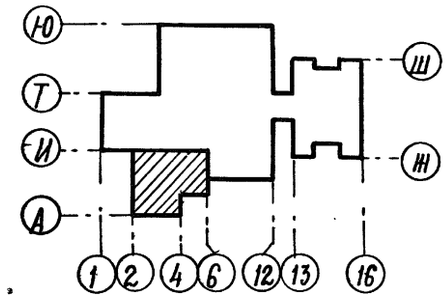

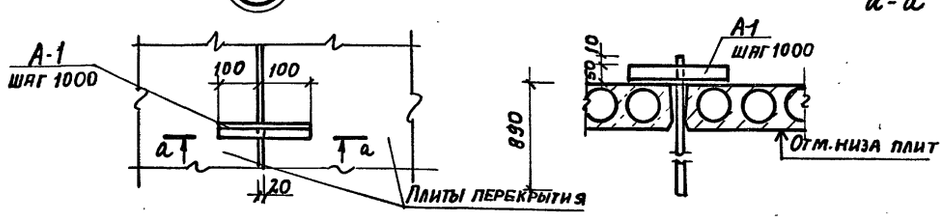

а-а

Данный лист смотреть совместно с листами КЖ-17 ÷ КЖ-23

ОВ	Гунцева		
ВК	Крысанова		
ЭЛ	Бородачев		

Инв.№ подл. | Подпись и дата | Взам.инв.№

Привязан:

Инв. №

ТП 294-8-34.92					КЖ
Физкультурно-оздоровительный центр (со стенами из кирпича)					
				Стадия	Лист	Листов
				Р	16	
ГАП	Смирнов		Схема расположения элементов покрытия в осях 1÷6 / А÷И	МГПИП СПОРТПРОЕКТ-1	
ГИП	Каледина				
Зав. гр.	Морозова				
Разраб.	Рондарева				
Провер.	Морозова				
Н. контр.	Кириенкова				

Копировал: 25343-03 19 Формат А2

Альбом II

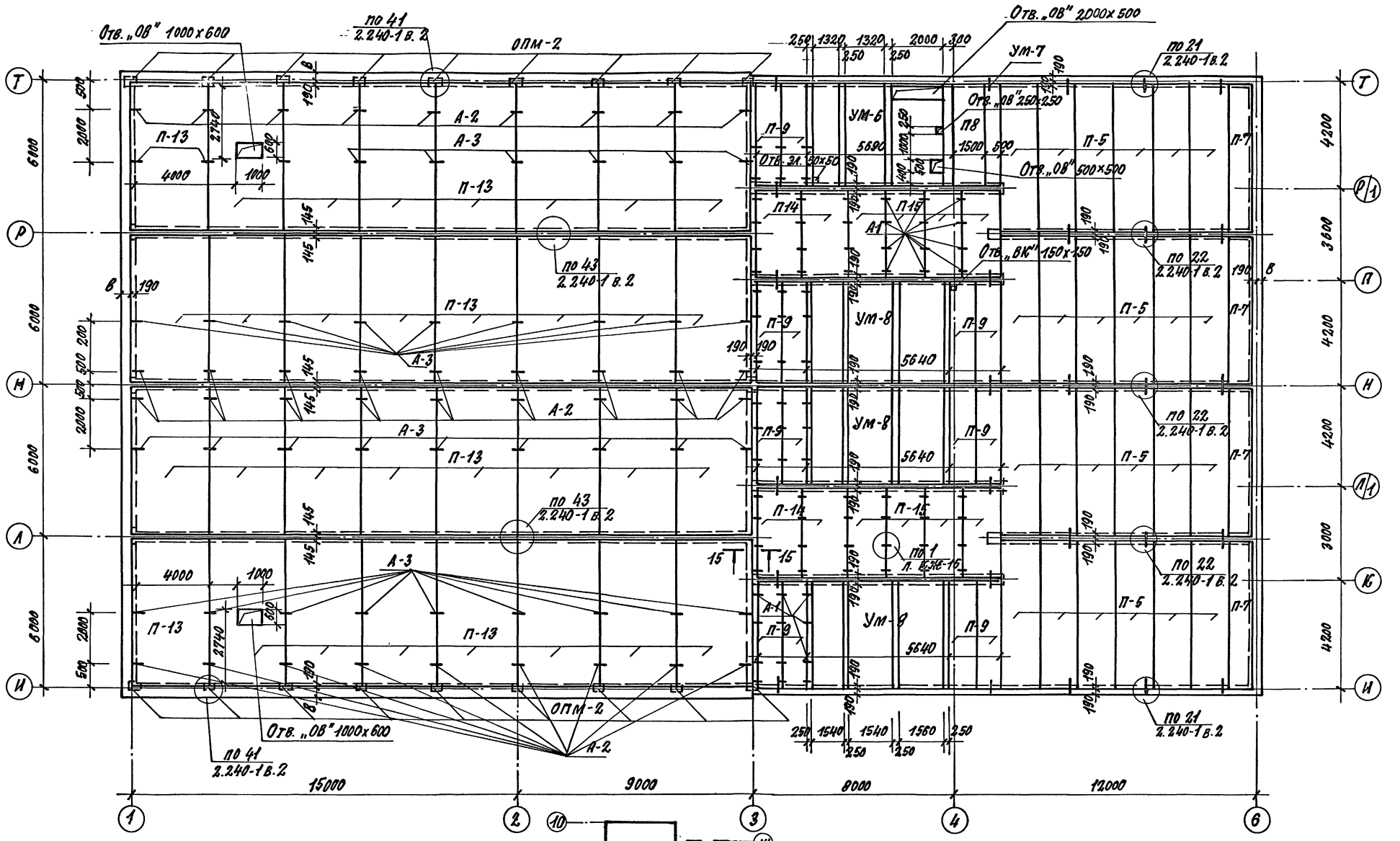

Сечение 15-15 см. лист КЖ-27.
Данный лист смотреть совместно с листами КЖ-16, КЖ-26

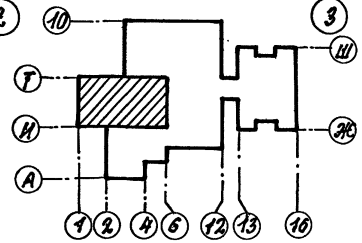

ТП 294-8-34.92			КЖ
Физкультурно-оздоровительный центр (со стенами из кирпича)			
Стадия	Лист	Листов	
Р	17		
Схема расположения элементов покрытия и перекрытия в осях 1÷6/И-Т			МГПИП СПОРТПРОЕКТ-1

ГАП	Смирнов	
ГИП	Каледина	
Зав. гр.	Морозова	
Разраб.	Рондарева	
Провер.	Морозова	
Н. контр.	Кириенкова	

Привязан:

Инв. №

Инв. № подл. | Подпись и дата | Взам. инв. №

ОВ | Гунцева
ВК | Крыжанова
ЭЛ | Бородачев

Копировал: 25343-03 20 формат А2

Альбом II

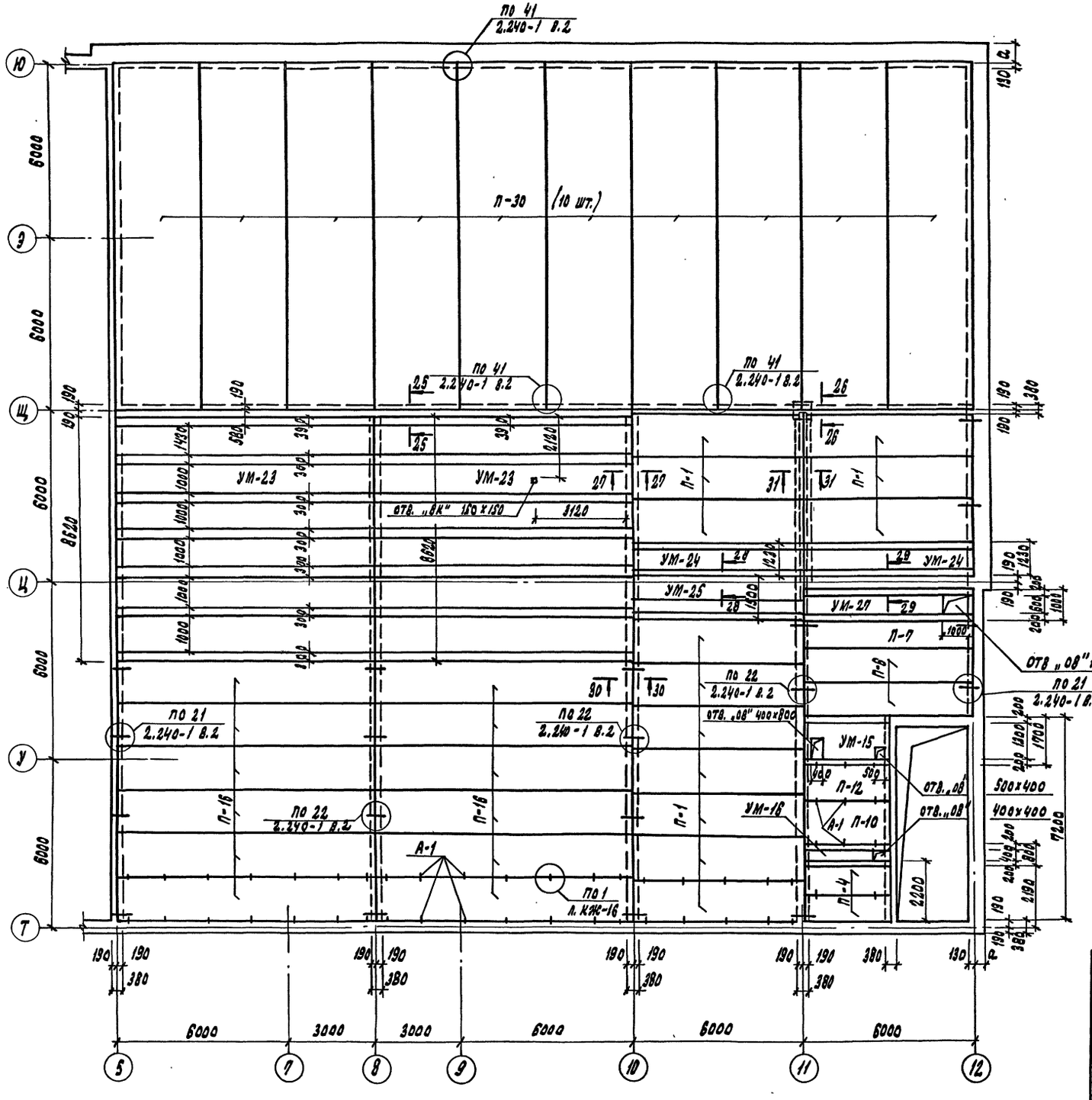

План покрытия венткамеры на отм. 6.000

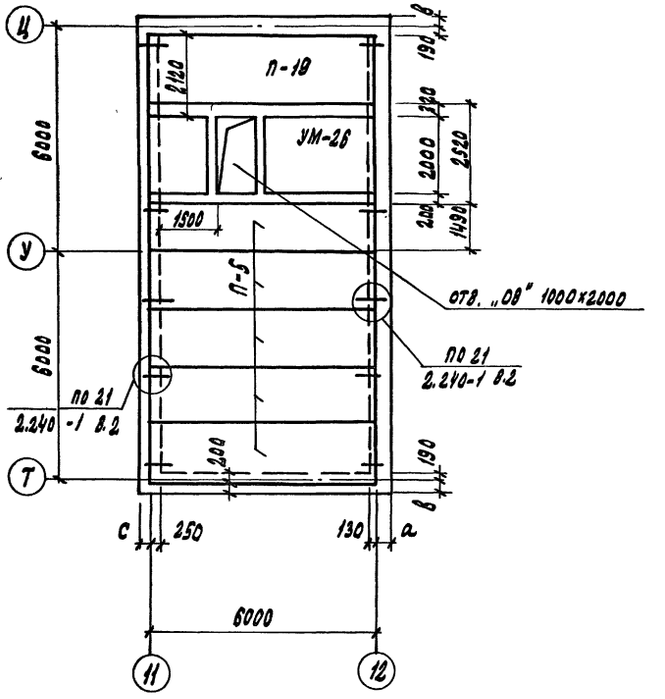

Сечения 25-25÷31-31 см. лист КЖ-28
Данный лист смотреть совместно с листами КЖ-16 ; КЖ-26

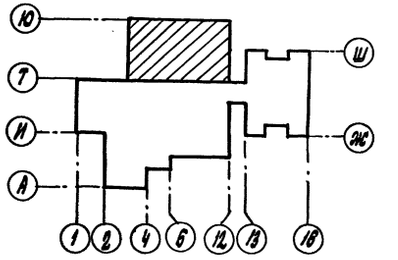

ГУНЦЕВА			
КРЫСАНОВА			
БОРОДАЧЕВ			
ОВ			
ВК			
ЭЛ			

ИНВ. № ПОДЛ.	ПОДПИСЬ И ДАТА	ВЗАМ. ИНВ. №

ПРИВЯЗАН:

ИНВ. №

ТП 294-8-34.92 КЖ

ФИЗКУЛЬТУРНО-ОЗДОРОВИТЕЛЬНЫЙ ЦЕНТР (СО СТЕНАМИ ИЗ КИРПИЧА)

ГАП	СМИРНОВ		СТАДИЯ	ЛИСТ	ЛИСТОВ
ГИП	КАЛЕДИНА		Р	18	
ЗАВ. ГР.	МОРОЗОВА				
РАЗРАБ.	РОНДАРЕВА				
ПРОВЕР.	МОРОЗОВА				
Н. КОНТР.	РОНДАРЕВА				

СХЕМА РАСПОЛОЖЕНИЯ ЭЛЕМЕНТОВ ПОКРЫТИЯ И ПЕРЕКРЫТИЯ В ОСЯХ 5÷12 / Т÷Ю

МГПИП СПОРТПРОЕКТ-1

КОПИРОВАЛ: 25343-03 21 ФОРМАТ А2

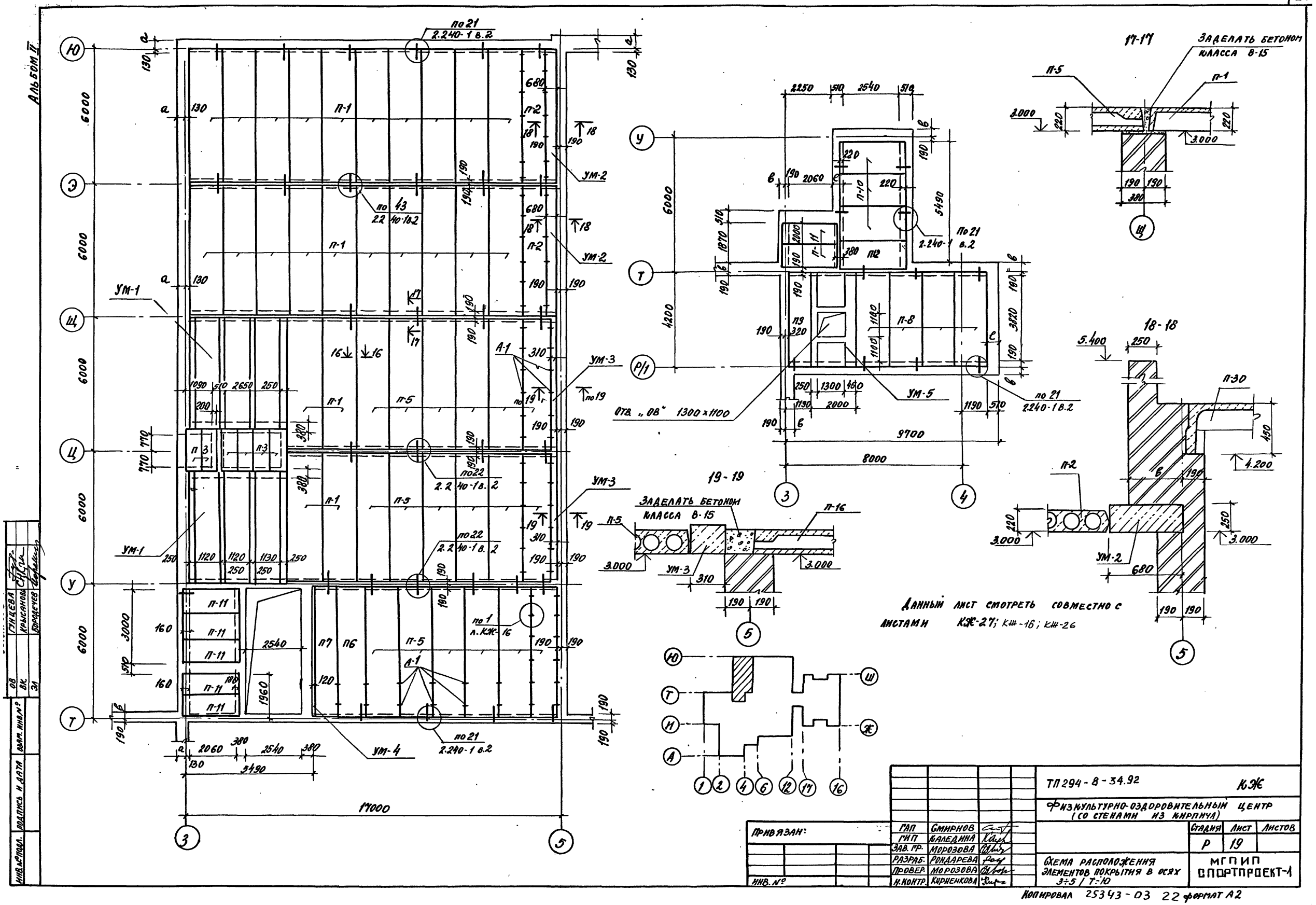
Альбом II
17-17
Заделать бетоном класса В-15
18-18
19-19
Заделать бетоном класса В-15
Отв. „ОВ" 1300×1100
Данный лист смотреть совместно с листами КЖ-27; КЖ-16; КЖ-26
ТП 294-8-34.92
КЖ
Физкультурно-оздоровительный центр (со стенами из кирпича)
Стадия Р
Лист 19
Листов
Схема расположения элементов покрытия в осях 3÷5 / Т÷Ю
МГПИП СПОРТПРОЕКТ-1
ГАП Смирнов
ГИП Каледина
Зав. гр. Морозова
Разраб. Рондарева
Провер. Морозова
Н. контр. Кирненкова
Привязан:
Инв. №
Инв. № подл.
Подпись и дата
Взам. инв. №
ОВ Гунцева
ВК Крысанова
ЭЛ Бородечев
Копировал 25343-03 22 формат А2

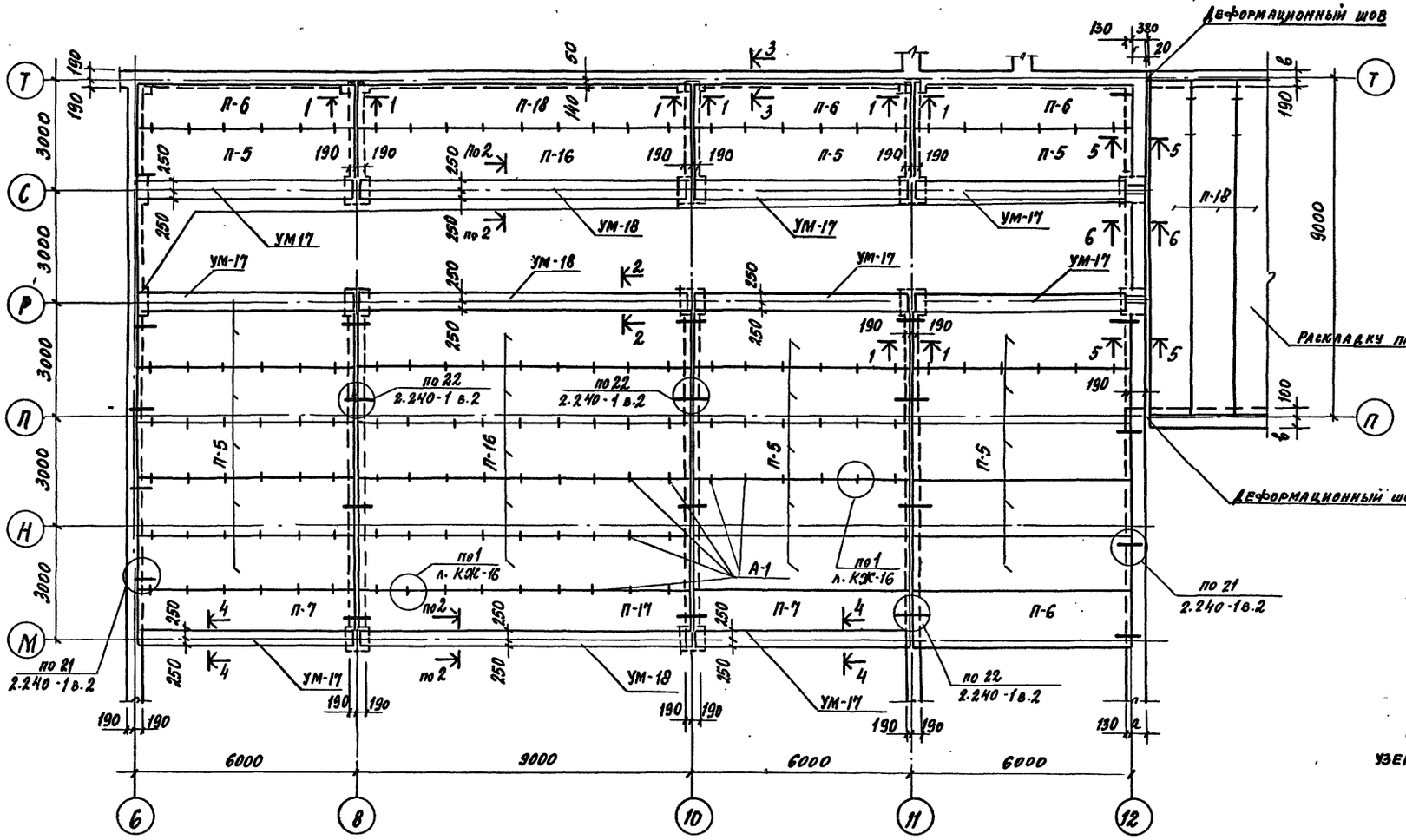

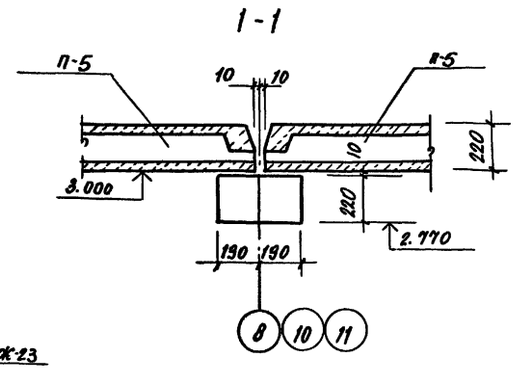

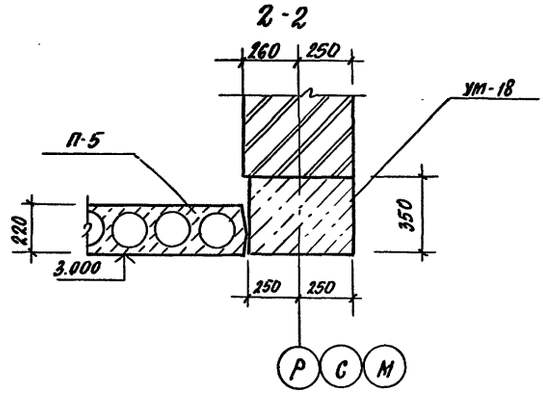

Данный лист смотреть совместно с листом КЖ-23

Узел №1 смотреть на листе КЖ-16.

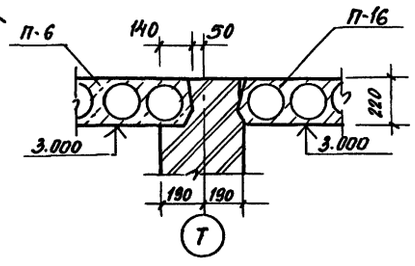

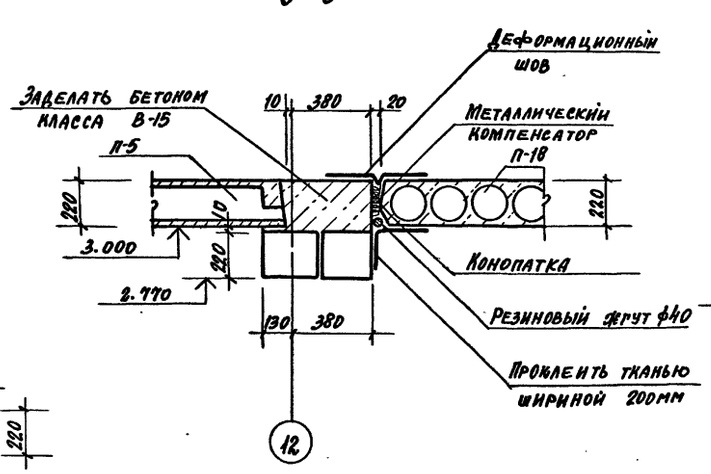

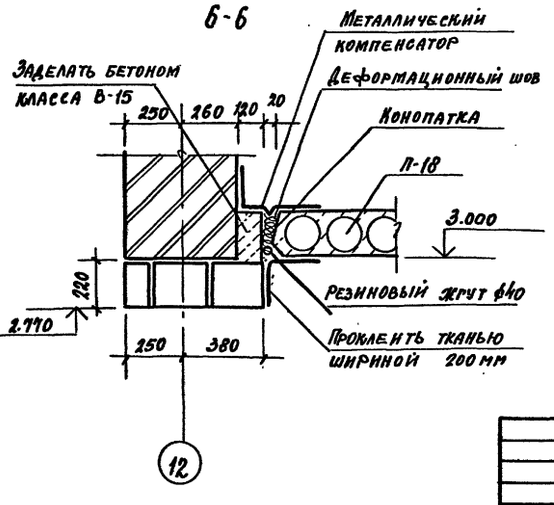

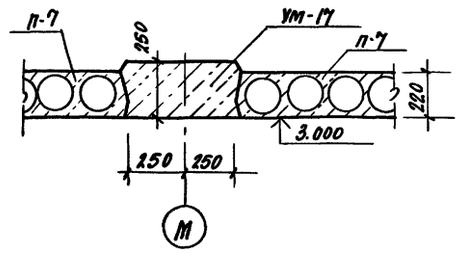

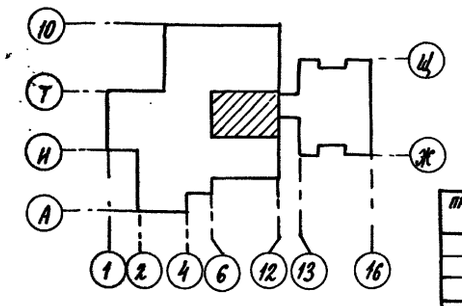

Привязан:

Инв. №

ГАП	Смирнов		ТП 294-8-34.92		КЖ
ГИП	Калегина		Физкультурно-оздоровительный центр (со стенами из кирпича)		
Зав.пр.	Морозова			Стадия	Лист	Листов
Разраб.	Рондарева			Р	20	
Провер.	Морозова		Схема расположения элементов покрытия в осях 6÷12 / М÷Т	МГПИ СПОРТПРОЕКТ-1	
Н.контр.	Михеев				

Копировал 25343-03 23 Формат А2

Инв.№ подл. | Подпись и дата | Взам. инв.№

ОВ ВК ЭМ

Гл. инж. Грищева
Гл. спец. Ирысанова
Гл. конструктор Бородачев

Альбом II

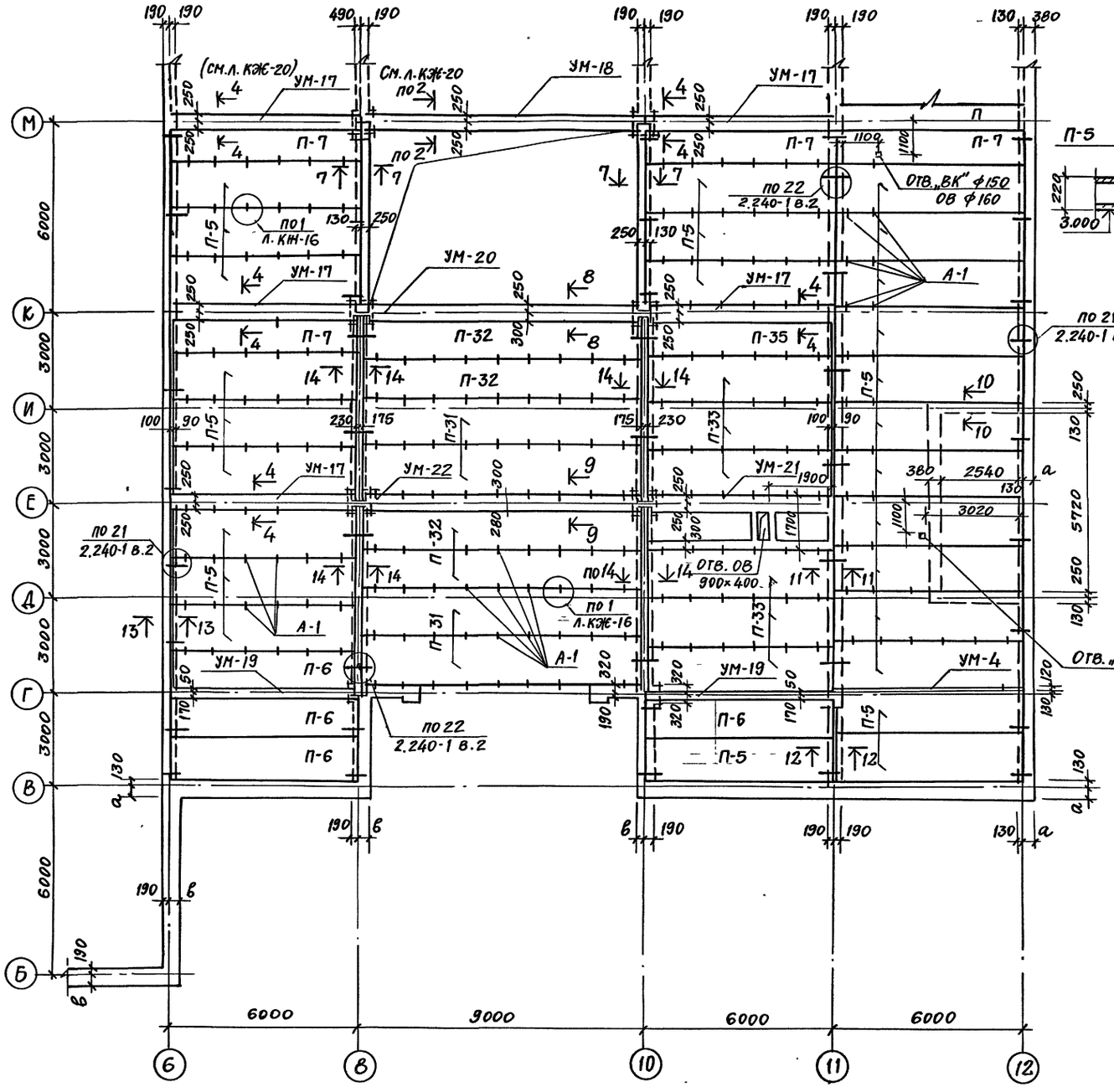

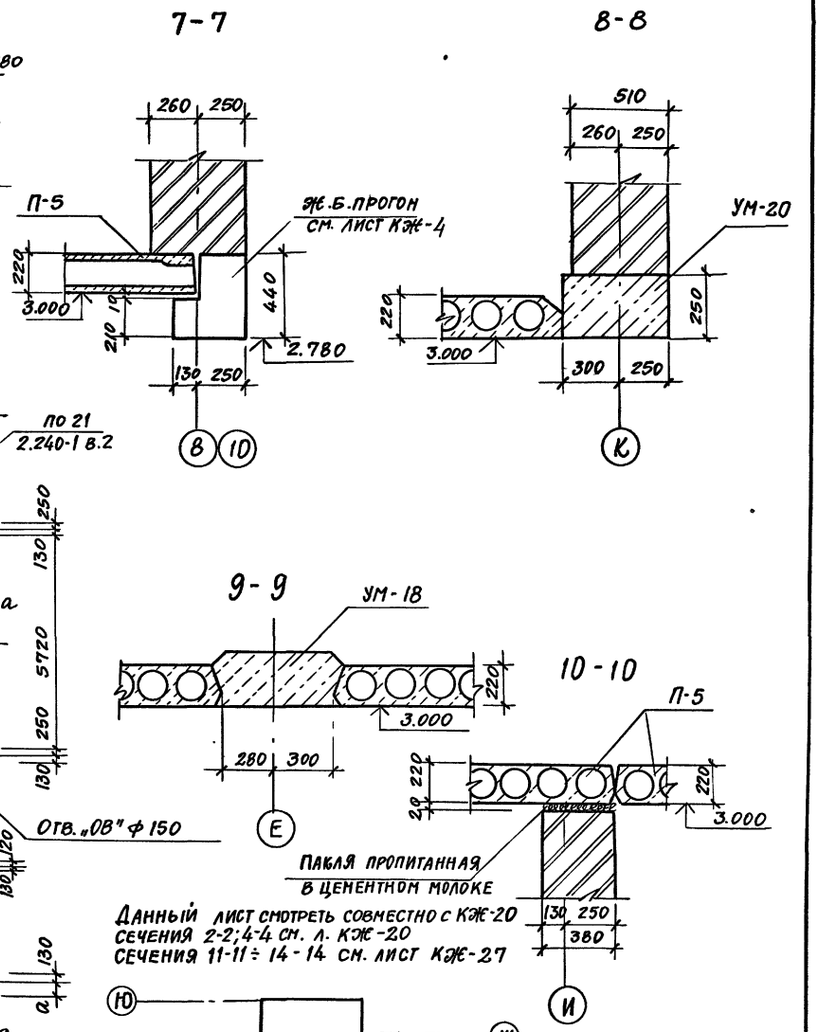

Данный лист смотреть совместно с КЖ-20
Сечения 2-2; 4-4 см. л. КЖ-20
Сечения 11-11 ÷ 14-14 см. лист КЖ-27

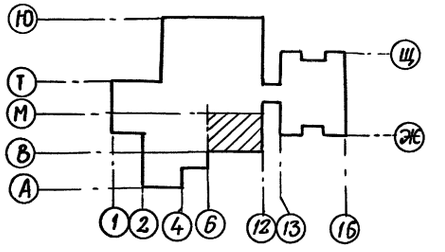

ГАП	Смирнов		
ГИП	Каледина		
Зав.гр.	Морозова		
Разраб.	Рондарева		
Провер.	Морозова		
Н.контр.	Кирченкова		

ПРИВЯЗАН:

ИНВ.№

ТП 294-8-34.92 КЖ

Физкультурно оздоровительный центр (со стенами из кирпича)

Стадия	Лист	Листов
Р	21	

Схема расположения элементов покрытия в осях 6÷12 / Б+М

МГПИП СПОРТПРОЕКТ-1

Инв.№ подл. | Подпись и дата | Взам. инв.№ | Ов | Вк | Эл | Гунцева | Крыланова | Бородачев

Копировал 25343-03 24 формат

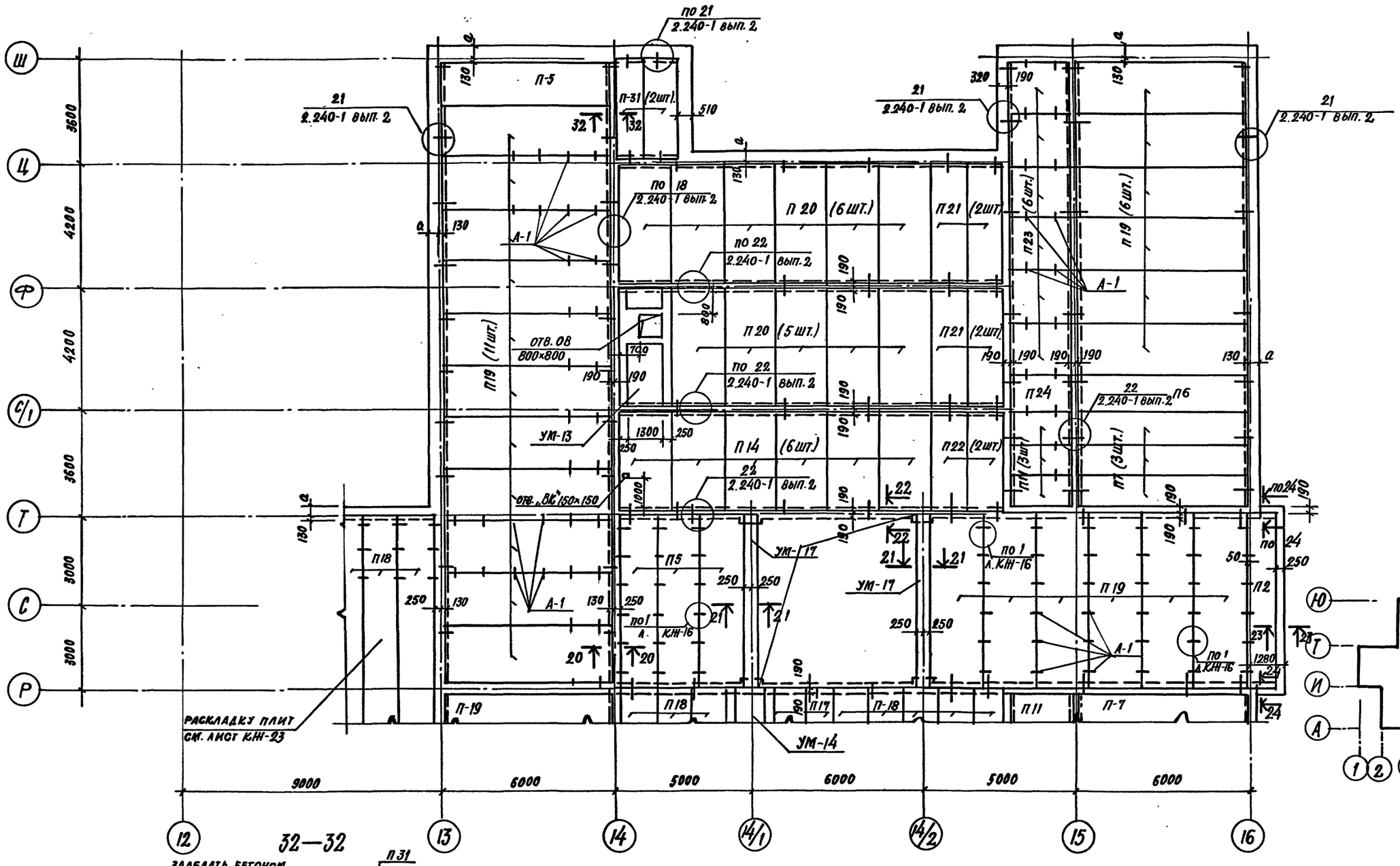

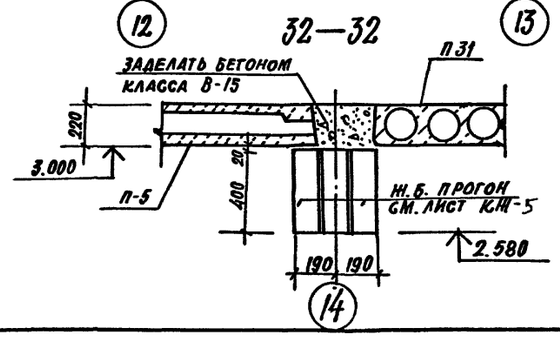

Сечения 21-21 ÷ 24-24 см. лист КЖ-27
Данный лист смотреть совместно с листом КЖ-16; КЖ-23.

Привязан:

Инв.№

ТП 294-8-34.92			КЖ
Физкультурно-оздоровительный центр (со стенами из кирпича)			
		Стадия	Лист	Листов
		Р	22	
Схема расположения элементов покрытия в осях 12÷16 / Р÷Ш		МГПИП СПОРТПРОЕКТ-1	
ГАП	Смирнов		
Гип	Каледина		
Зав. гр.	Морозова		
Разраб.	Рондарева		
Провер.	Морозова		
Н. контр.	Михеев		

Инв.№ подл. | Подпись и дата | Взам. инв.№ | ВК 911 | Крысанова | Бородачева

25343-03 25

Альбом II

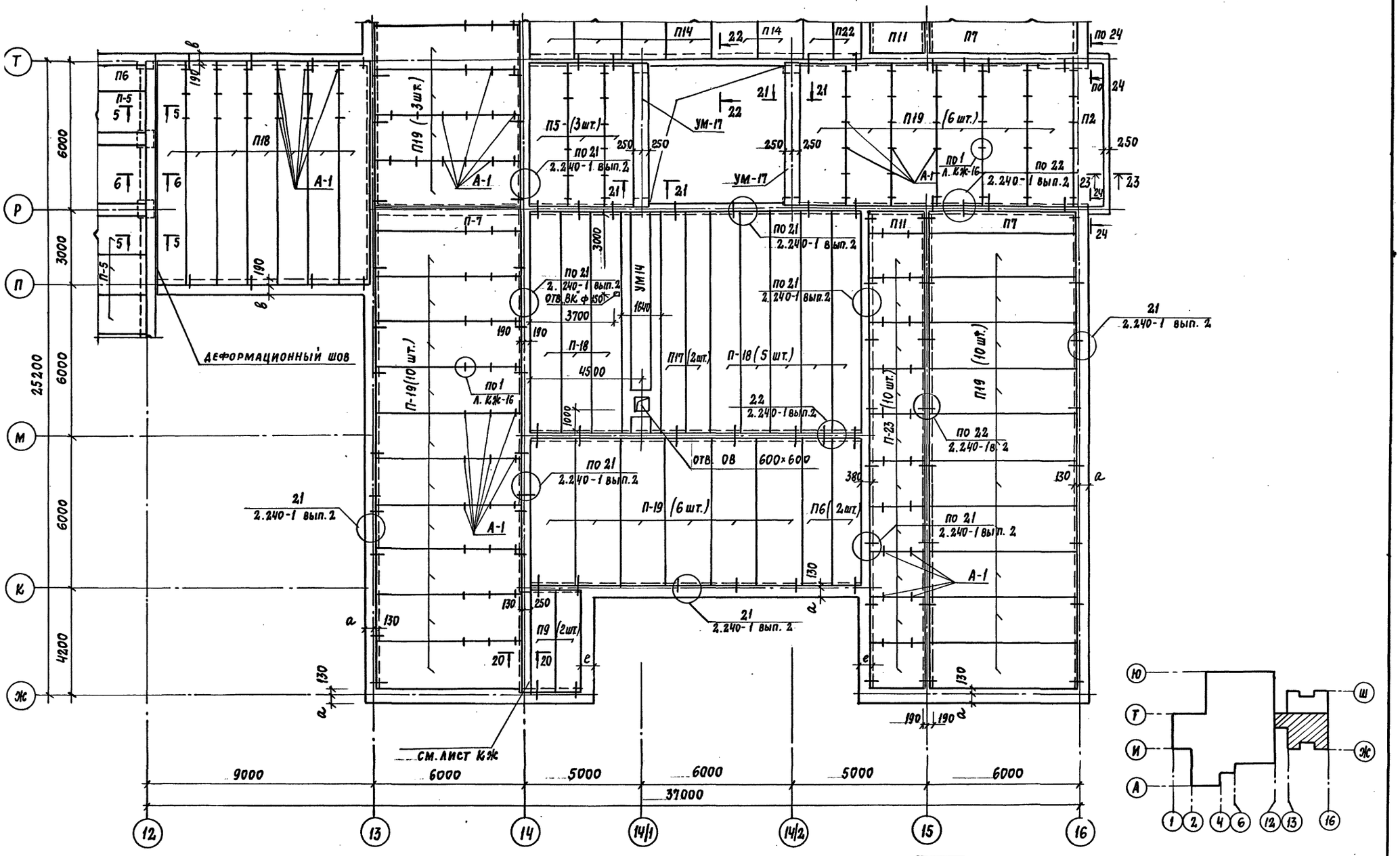

Сечения 20-20 ÷ 24-24 см. лист КЖ-27
Узел 1 см. лист КЖ-16
Сечения 5-5 и 6-6 см. лист КЖ-20

ГАП	Смирнов		
ГИП	Каледина		
Зав.гр.ин.	Морозова		
Разраб.	Рондарева		
Провер.	Морозова		
Н.контр.	Михеев		

Привязан:

Инв. №

ТП 294-8-34.92 КЖ

Физкультурно-оздоровительный центр (со стенами из кирпича)

Стадия	Лист	Листов
Р	23	

Схема расположения элементов покрытия в осях 12÷16/Ж÷Т

МГПИП СПОРТПРОЕКТ-1

Копировал: 25343-03 26 Формат А2

Инв. № подл. | Подпись и дата | Взам. инв. № | ОВ ВК ЭЛ | Крысанова | Бородачев

Альбом III

Ф-1

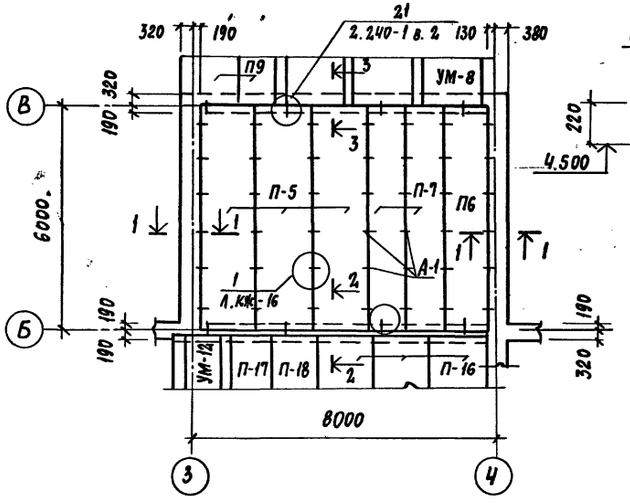

1-1

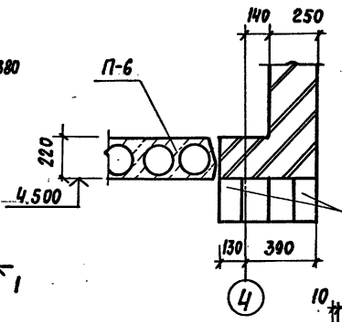

2-2

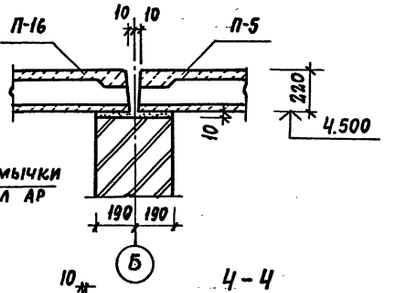

5-5

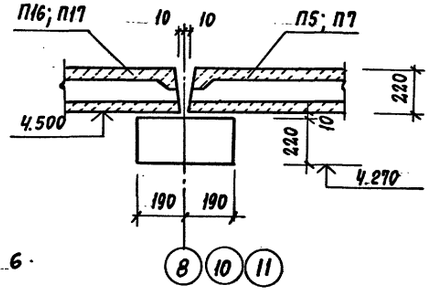

3-3

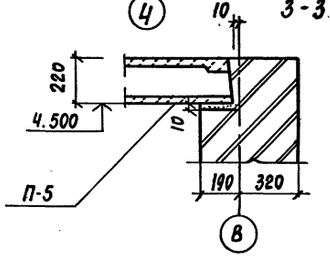

4-4

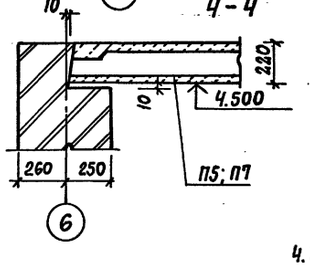

6-6

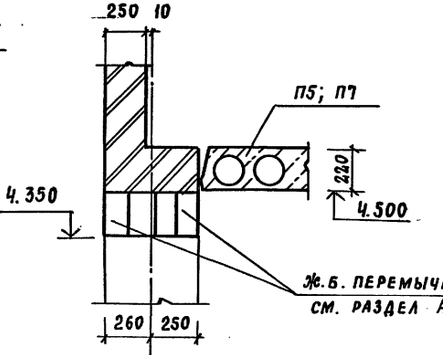

8-8

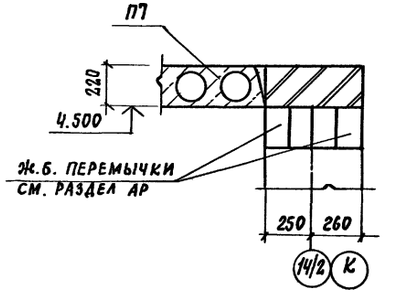

Ф-2

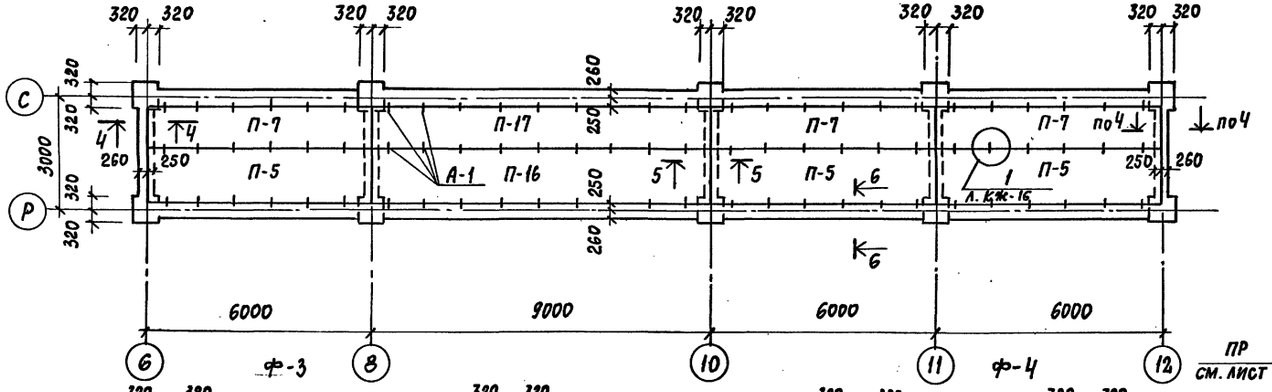

7-7

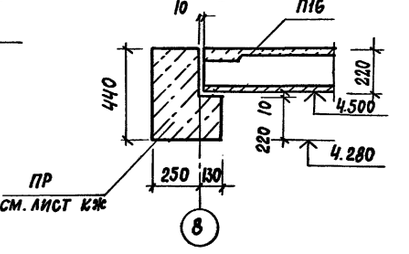

Ф-3

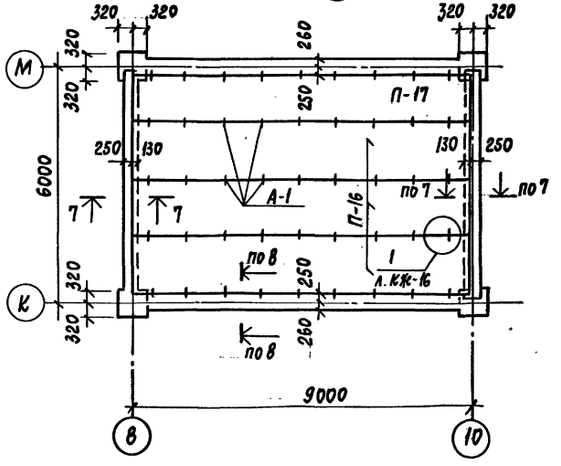

Ф-4

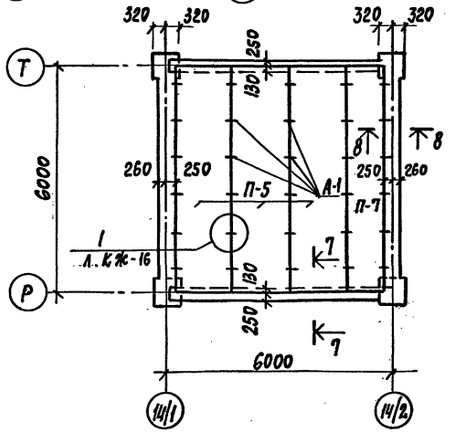

Привязан:

Инв. №

ТП 294-8-34.92			КЖ
Физкультурно-оздоровительный центр (со стенами из кирпича)			
ГАП	Смирнов		
ГИП	Каледина		
Зав.гр.	Морозова		
Исполн.	Рондарева		
Провер.	Морозова		
Н.контр.	Кириенкова		
Стадия: Р	Лист: 24	Листов:	
Схема расположения элементов покрытия фонарей ф-1÷ф-4		МГПИ СПОРТПРОЕКТ-1	

Инв.№ подл. | Подпись и дата | Взам. инв.№

25343-03 27

Альбом II

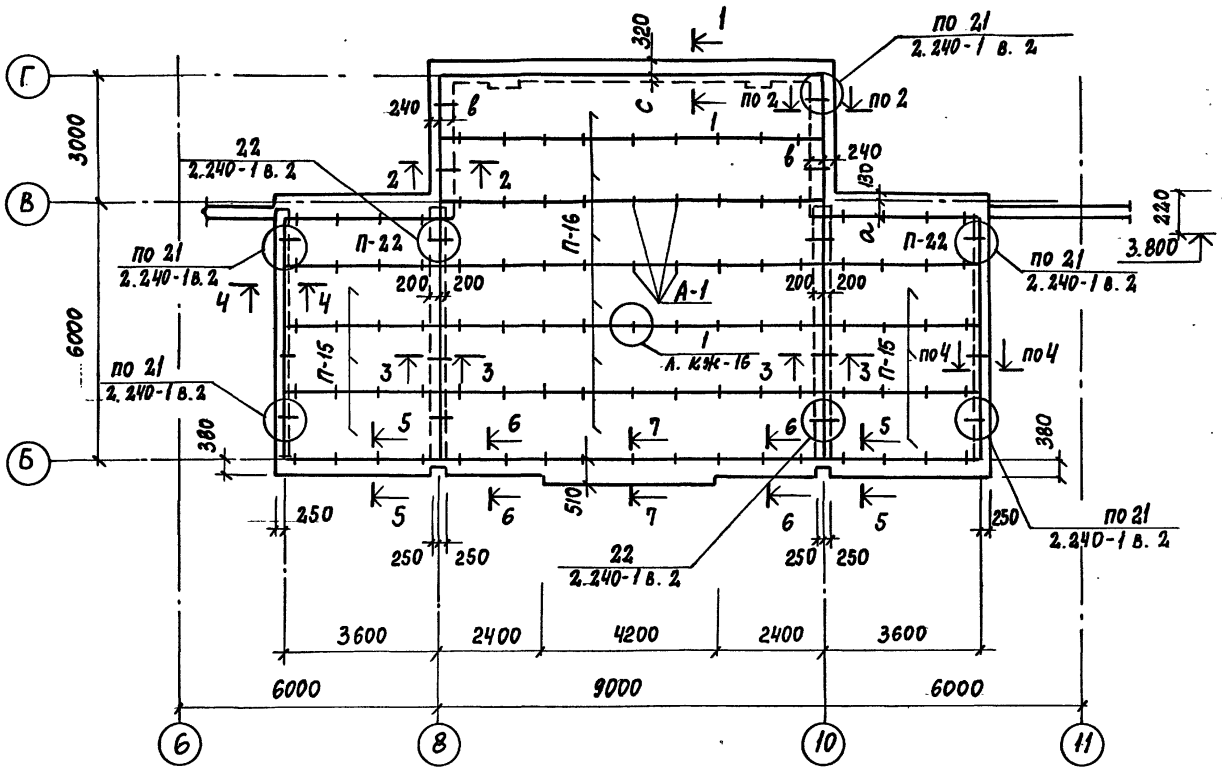

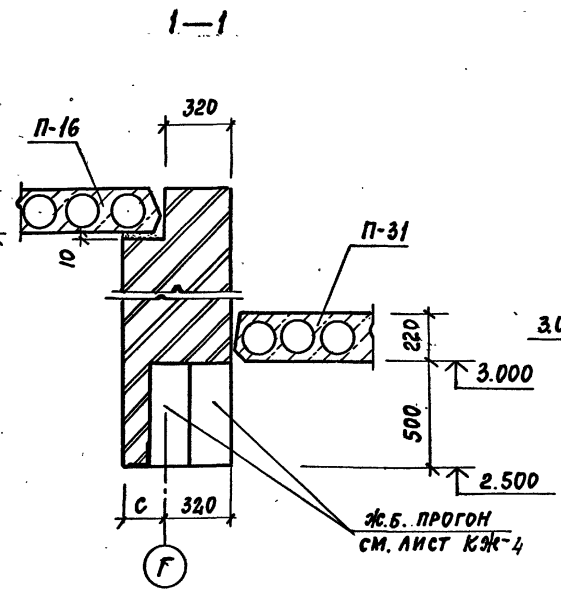

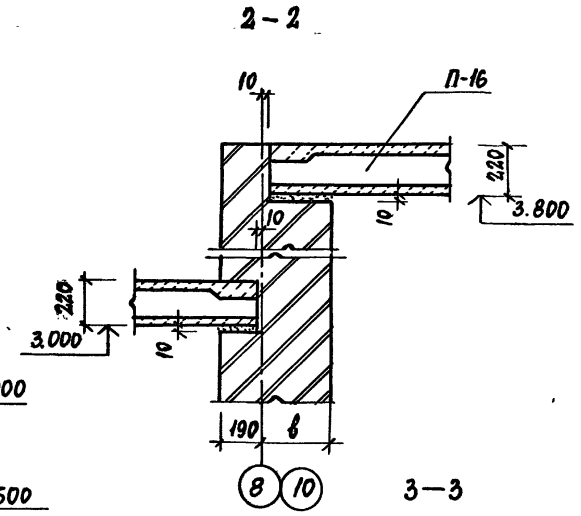

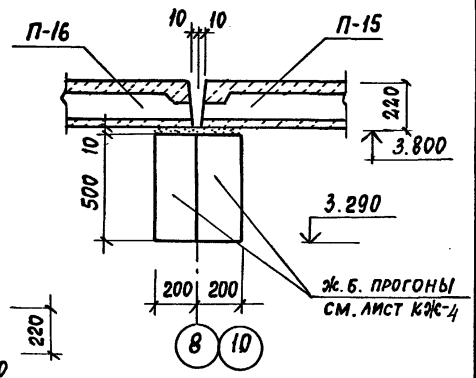

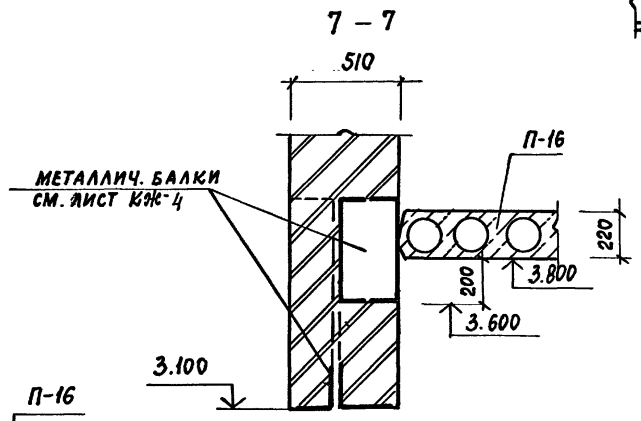

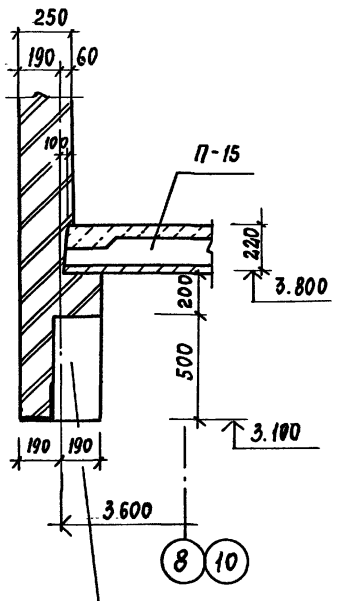

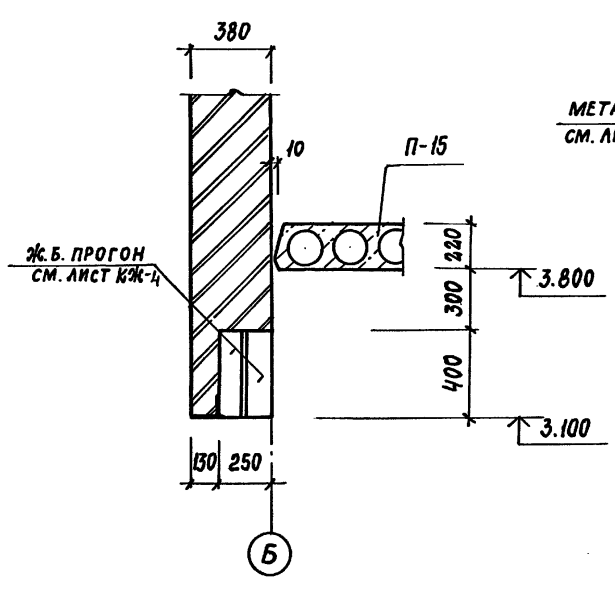

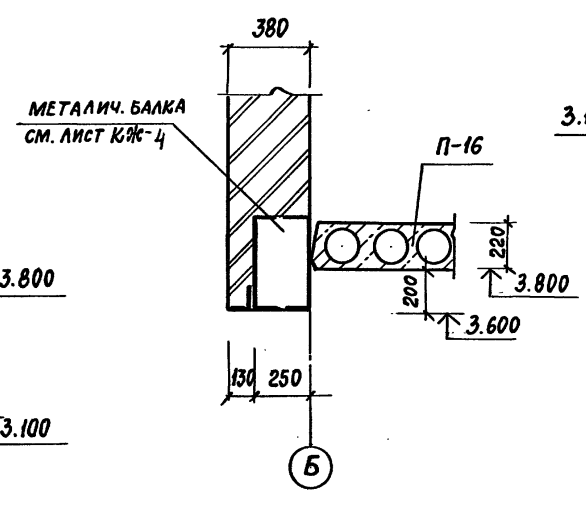

Инв. № подл. | Подпись и дата | Взам. инв. №

			ТП 294-8-34.92 КЖ
			Физкультурно-оздоровительный центр (со стенами из кирпича)
ГАП	Смирнов		Стадия: Р; Лист: 25; Листов:
ГИП	Каледина		
Зав. гр.	Морозова		
Исполн.	Рондарева		Схема расположения элементов покрытия главного входа
Провер.	Морозова		МГПИП СПОРТПРОЕКТ-1
Н. контр.	Кириенкова		

Привязан

Инв. №

Копировал: 25343-03 28 Формат А2

Альбом VII

Продолжение

Марка поз.	Обозначение	Наименование	Количество на отметке 3.000	4.200	7.800	3.800	4.500	6.000	Всего	Масса ед. кг	Примеч.
		Участки монолитные									
УМ-1	Лист КЖ-31	УМ-1	2	—	—	—	—	—	2	2,92	м³
УМ-2	Лист КЖ-31	УМ-2	2	—	—	—	—	—	2	1,02	м³
УМ-3	Лист КЖ-31	УМ-3	2	—	—	—	—	—	2	0,46	м³
УМ-4	Лист КЖ-31	УМ-4	2	—	—	—	—	—	2	0,18	м³
УМ-5	Лист КЖ-30	УМ-5	—	—	—	—	—	1	1	1,3	м³
УМ-6	Лист КЖ-30	УМ-6	1	—	—	—	—	—	1	2,94	м³
УМ-7	Лист КЖ-31	УМ-7	1	—	—	—	—	—	1	0,53	м³
УМ-8	Лист КЖ-31	УМ-8	5	—	—	—	—	—	5	3	м³
УМ-9	Лист КЖ-29	УМ-9	1	—	—	—	—	—	1	2,34	м³
УМ-10	Лист КЖ-31	УМ-10	1	—	—	—	—	—	1	0,6	м³
УМ-11	Лист КЖ-31	УМ-11	1	—	—	—	—	—	1	0,54	м³
УМ-12	Лист КЖ-29	УМ-12	—	—	—	—	1	—	1	2,27	м³
УМ-13	Лист КЖ-30	УМ-13	1	—	—	—	—	—	1	1,26	м³
УМ-14	Лист КЖ-30	УМ-14	1	—	—	—	—	—	1	1,84	м³
УМ-15	Лист КЖ-29	УМ-15	1	—	—	—	—	—	1	0,69	м³
УМ-16	Лист КЖ-29	УМ-16	1	—	—	—	—	—	1	0,27	м³
УМ-17	Лист КЖ-31	УМ-17	13	—	—	—	—	—	13	0,75	м³
УМ-18	Лист КЖ-31	УМ-18	3	—	—	—	—	—	3	1,13	м³
УМ-19	Лист КЖ-31	УМ-19	2	—	—	—	—	—	2	0,33	м³
УМ-20	Лист КЖ-31	УМ-20	1	—	—	—	—	—	1	1,2	м³
УМ-21	Лист КЖ-29	УМ-21	1	—	—	—	—	—	1	1,64	м³
УМ-22	Лист КЖ-31	УМ-22	1	—	—	—	—	—	1	1,26	м³
УМ-23	Лист КЖ-31	УМ-23	2	—	—	—	—	—	2	7,12	м³
УМ-24	Лист КЖ-31	УМ-24	—	2	—	—	—	—	2	1,2	м³
УМ-25	Лист КЖ-31	УМ-25	1	—	—	—	—	—	1	1,8	м³
УМ-26	Лист КЖ-29	УМ-26	—	—	—	—	—	1	1	2,1	м³
УМ-27	Лист КЖ-29	УМ-27	1	—	—	—	—	—	1	0,91	м³
		Монтажные детали									
ММ-9	2.240-1 вып. 2	ММ-9	17,9	—	—	—	14	25	218	0,68	
ММ-11	2.240-1 вып. 2	ММ-11	154	—	—	—	—	4	158	0,55	
РМ-9	294-8-34.92 КЖИ-04.08	РМ-9	1	—	—	—	—	—	1	61,36	
		Анкеры:									
А-1	294-8-34.92 КЖИ-05.00	А-1	820	—	—	—	—	—	820	1.35	
А-2	294-8-34.92 КЖИ-05.00	А-2	—	—	36	—	—	—	36	1.61	
А-3	294-8-34.92 КЖИ-05.00	А-3	—	—	36	—	—	—	36	1.08	
		Материалы:									
		керамзитобетон									
		М 100	57,9	6,15	—	—	1,35	2,62	68,1		м³

Спецификация элементов перекрытия и покрытия

Марка поз.	Обозначение	Наименование	Количество на отметке 3.000	4.200	7.800	3.800	4.500	6.000	Всего	Масса ед. кг	Примеч.
П-1	1.242.1-3 в.1	ПР 60.15-8АтVт	31	6	—	—	—	—	37	2600	
П-2	1.243-3 в.2	П 60.10-8АIV	21	—	—	—	—	—	21	3200	
П-3	3.006.1-2 87 вып. 1-2	П 18 д-8	6	—	—	—	—	—	6	1000	
П-4	1.141-1 в. 60	ПК 30.10-8Т	2	—	—	—	—	—	2	882	
П-5	1.141-1 в. 63	ПК 60.15-8АтVт	108	—	—	—	9	5	122	2800	
П-6	То же	ПК 60.12-8АтVт	15	—	—	—	1	—	16	2100	
П-7	"	ПК 60.10-8АтVт	18	—	—	—	6	—	24	1725	
П-8	1.141-1 в. 60	ПК 42.15-8Т	1	—	—	—	—	4	5	1970	
П-9	То же	ПК 42.10-8Т	24	—	—	—	—	1	25	1230	
П-10	"	ПК 30.15-8Т	1	—	—	—	—	3	4	1425	
П-11	"	ПК 24.10-8Т	9	—	—	—	—	2	11	712	
П-12	"	ПК 30.12-8Т	1	—	—	—	—	1	2	1080	
П-13	ГОСТ 22701.0-77	ПГ-4АтVт	—	—	32	—	—	—	32	2650	
П-14	1.141-1 в. 61	ПК-36.18-8АтVт	12	—	—	—	—	—	12	1920	
П-15	То же	ПК-36.15-8АтVт	12	—	—	6	—	—	18	1700	
П-16	1.241-1 в.39	П 90.15-8АтV	20	—	—	6	11	—	37	4190	
П-17	То же	П 90.10-8АтV	5	—	—	—	3	—	8	2620	
П-18	"	П 90.12-8АтV	17	—	—	—	3	—	20	3170	
П-19	1.141-1 в. 63	ПК 60.18-8АтVт	49	—	—	—	—	1	50	3175	
П-20	1.141-1 в. 60	ПК 42.18-8Т	11	—	—	—	—	—	11	2240	
П-21	То же	ПК 42.12-8Т	4	—	—	—	—	—	4	1490	
П-22	1.141-1 в. 61	ПК 36.12-8АтVт	2	—	—	2	—	—	4	1280	
П-23	1.141-1 в. 60	ПК 24.18-8Т	16	—	—	—	—	—	16	1285	
П-24	1.141-1 в.60	ПК 24.12-8Т	1	—	—	—	—	—	1	867	
П-25	1.041.1-3	ПК 86.15-8АтV	4	—	—	—	—	—	4	4000	
П-26	То же	ПК 86.12-8АтV	4	—	—	—	—	—	4	3100	
П-27	1.141-1 в.63	ПК 57.15-8АтV	6	—	—	—	—	—	6	2675	
П-28	То же	ПК 57.12-8АтV	1	—	—	—	—	—	1	2000	
П-29	"	ПК 57.10-8АтV	2	—	—	—	—	—	2	1575	
П-30	1.465.1-15	1ПГ12-4АтVI	—	10	—	—	—	—	10	6100	
П-31	1.141-1 в.60	ПК 36.10-8Т	2	—	—	—	—	—	2	1055	

Привязан

Инв.№

ГАП	Смирнов	
ГИП	Аледнна	
Зав.гр.	Морозова	
Исполн.	Рондарева	
Провер.	Морозова	
Н.контр.	Кириенкова	

ТП 294-8-34.92 КЖ

Физкультурно-оздоровительный центр (со стенами из кирпича)

Стадия	Лист	Листов
Р	26	

Спецификация элементов перекрытия и покрытия

МГПИП Спортпроект-1

Инв. № подл. | Подпись и дата | Взам. инв. №

25343-03 29

Альбом II

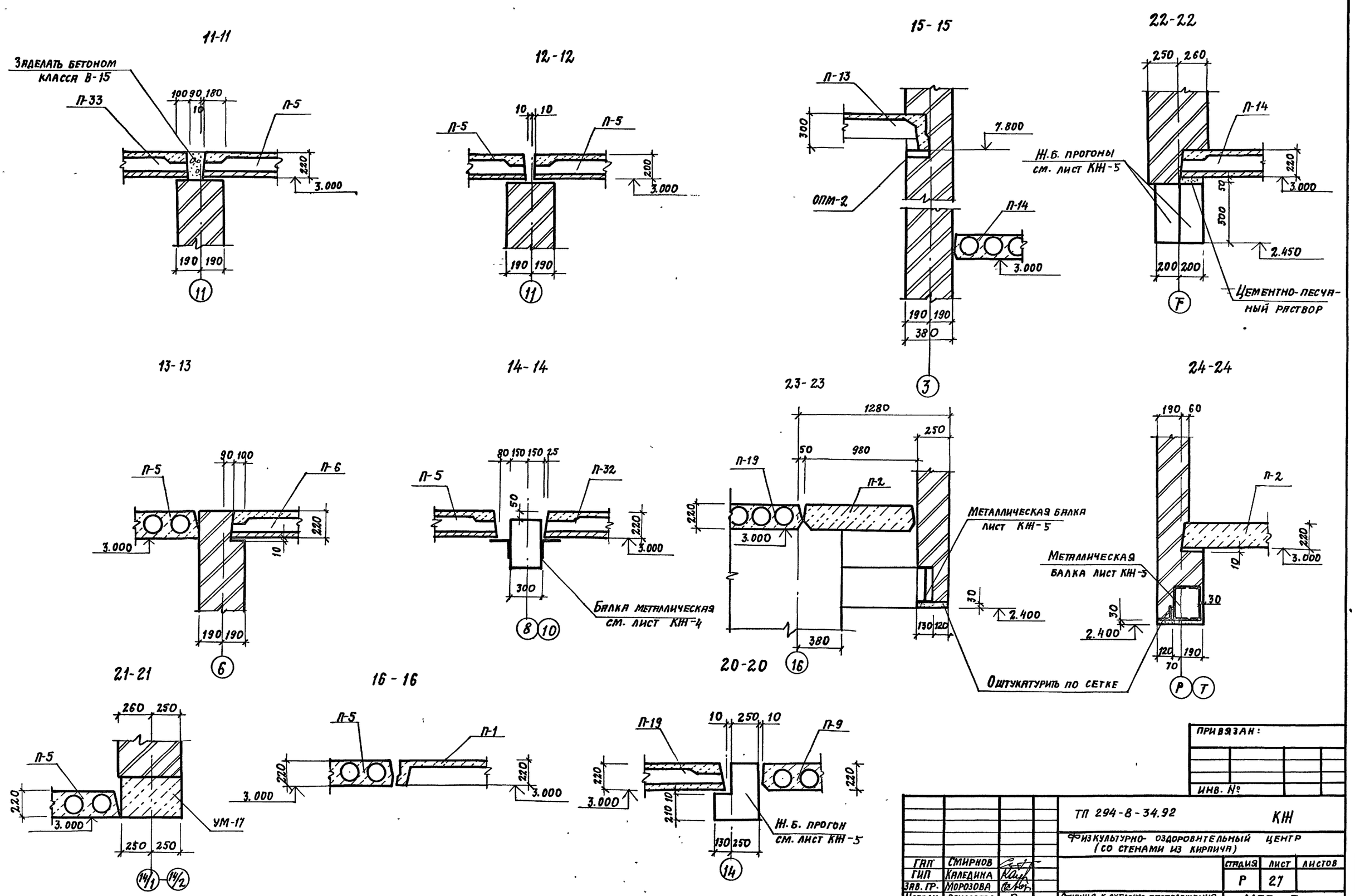

ПРИВЯЗАН:			
ИНВ. №			

ГАП	Смирнов		ТП 294-8-34.92	КЖ
ГИП	Каледина		Физкультурно-оздоровительный центр (со стенами из кирпича)	
Зав. гр.	Морозова			
Исполн.	Рондарева		Сечения к схемам расположения элементов покрытия и перекрытия 11-11÷16-16; 20-20÷24-24	Стадия: Р; Лист: 27; Листов:
Провер.	Морозова			МГПИП СПОРТПРОЕКТ-1
Н. контр.	Кириенкова			

Инв. № подл. | Подпись и дата | Взам. инв. №

Копировал: 25343-03 30 Формат А2

Альбом II

28-28

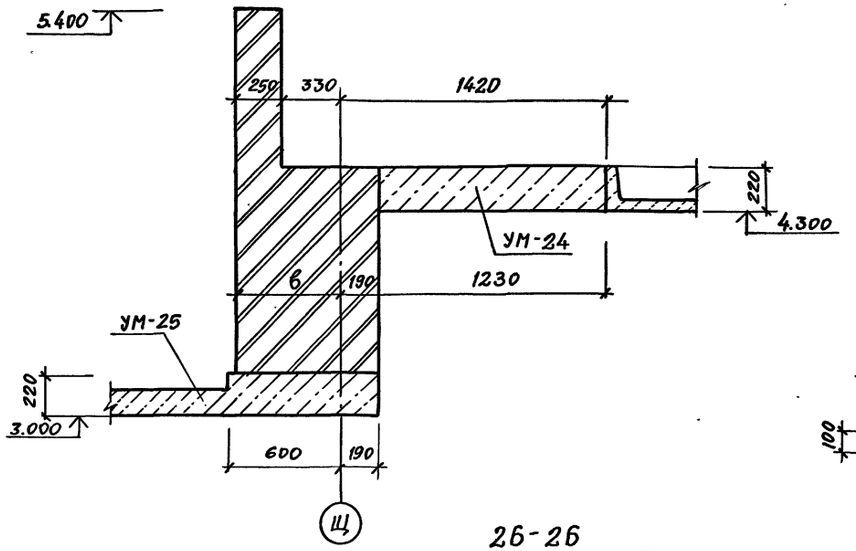

25-25

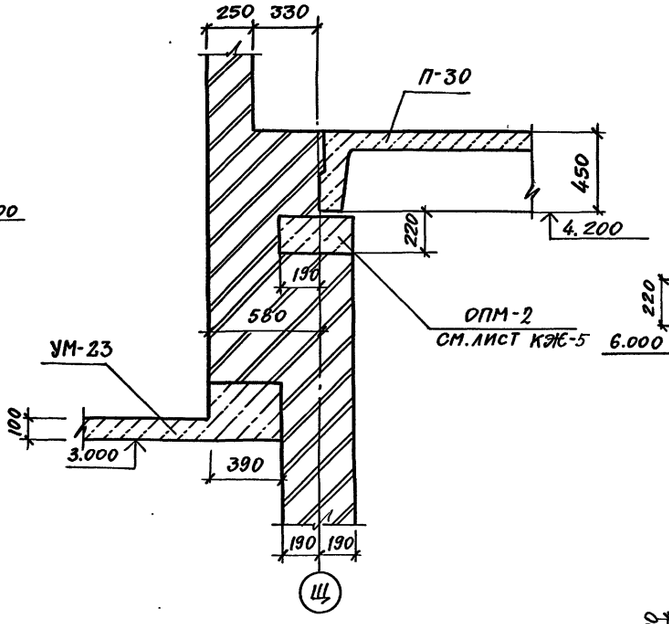

29-29

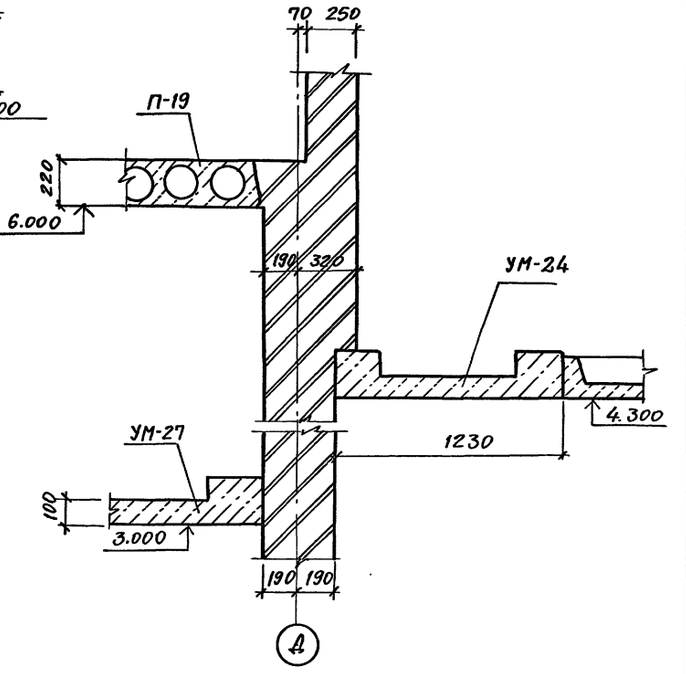

26-26

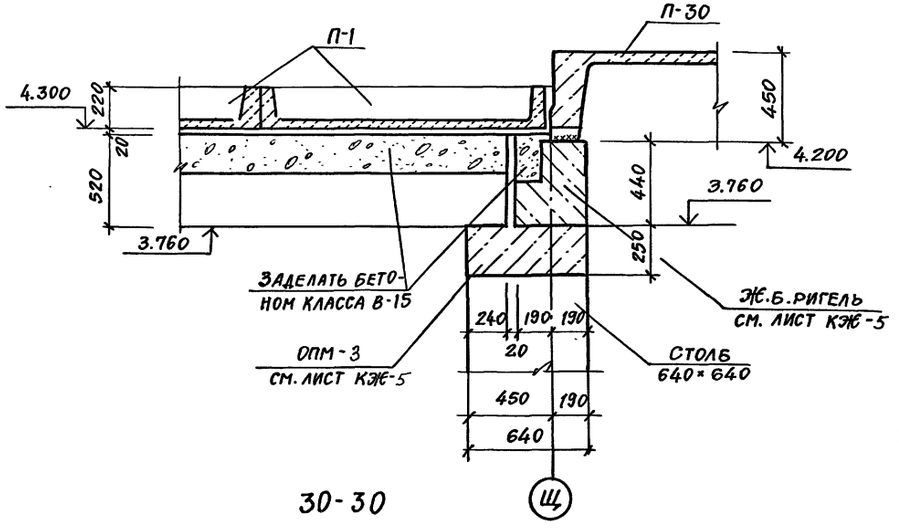

27-27

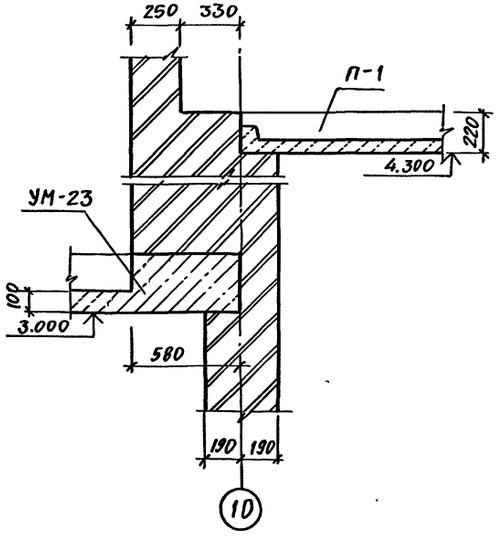

31-31

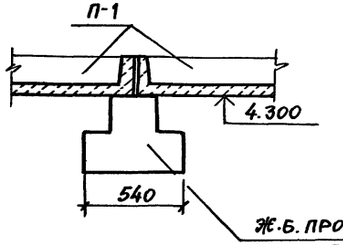

30-30

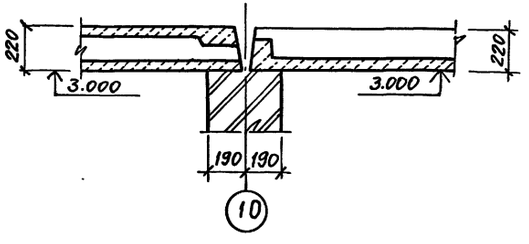

Привязан:

Инв. №

ТП 294-8-34.92			КЖ
Физкультурно-оздоровительный центр (со стенами из кирпича)			
		Стадия	Лист	Листов
		Р	28	
ГИП Снирнов	Сечения к схемам расположения элементов покрытия и перекрытия 25-25 ÷ 31-31	МГПИП СПОРТПРОЕКТ-1	
Зав.гр. Морозова			
Испол. Рондарева			
Провер. Морозова			
Н.контр. Кириенкова			

Копировал 25343-03 31 формат

Инв. № подл. | Подпись и дата | Взам. инв. №

УМ-27

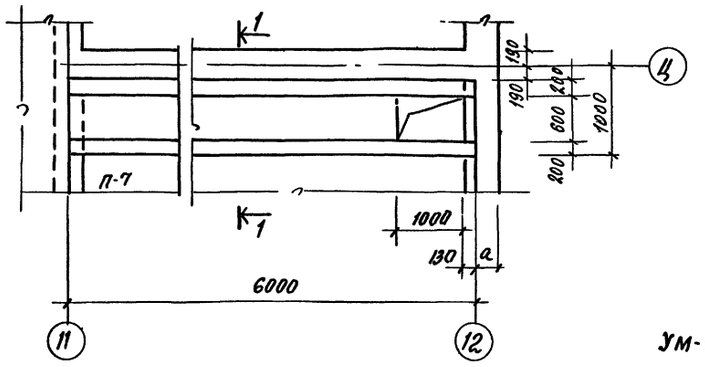

УМ-21

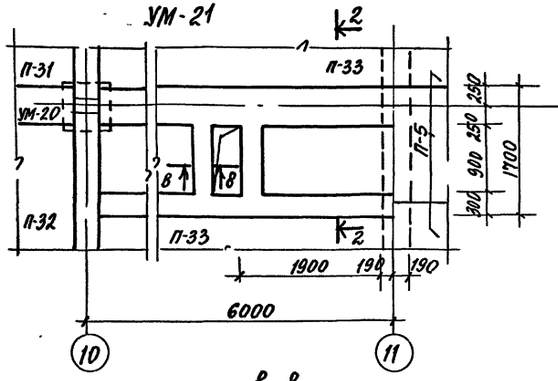

3-3

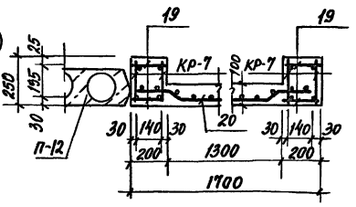

1-1

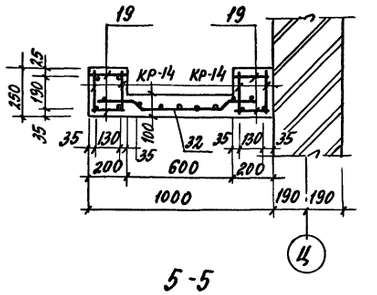

2-2

5-5

УМ-15; УМ-16

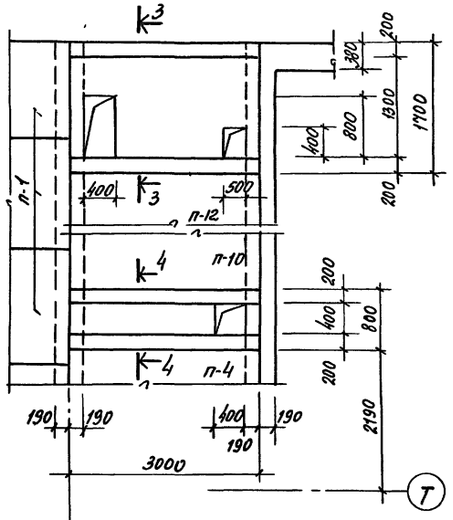

УМ-12

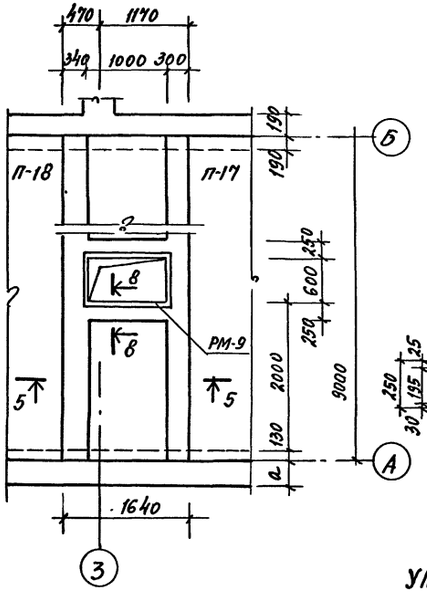

8-8

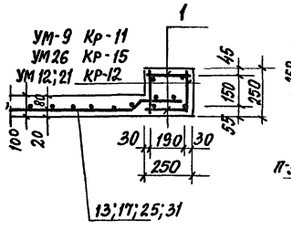

4-4

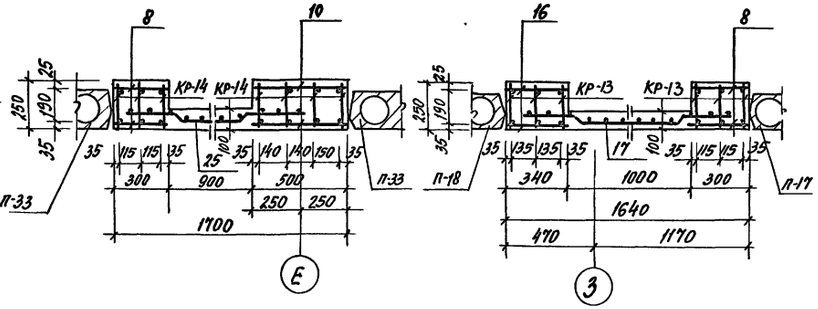

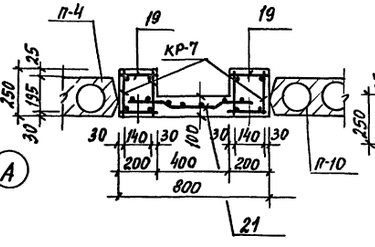

7-7

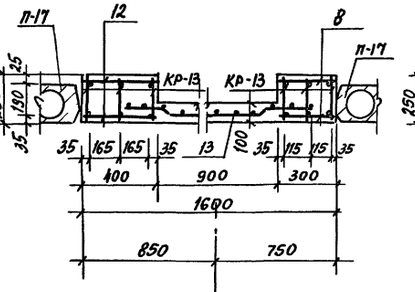

6-6

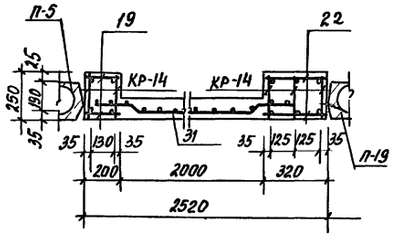

УМ-26

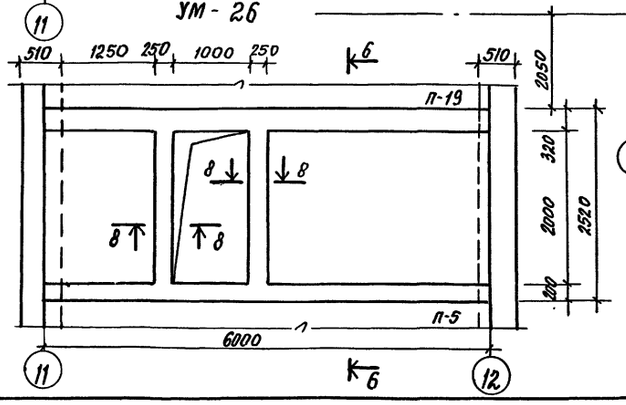

УМ-9

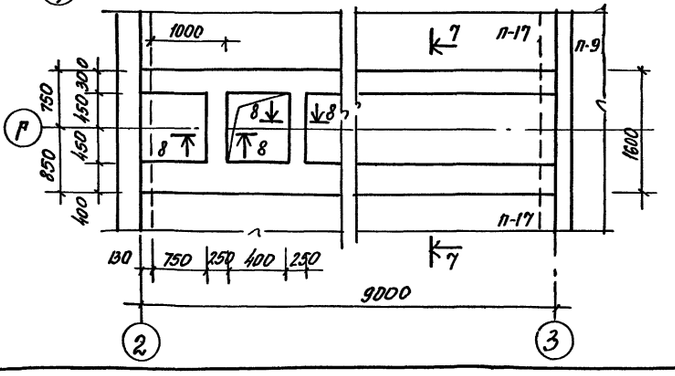

Привязан:

Инв. №

				ТП 294-8-34.92	КЖ	
				Физкультурно-оздоровительный центр (со стенами из кирпича)		
ГАП	Смирнов				Стадия	Лист	Листов
ГИП	Каледина				Р	29	
Зав.гр.	Морозова						
Испол.	Рондарева			Участки монолитные УМ-9, УМ12, УМ15, УМ16, УМ21, УМ26, УМ27	МГПИ Спортпроект-1	
Провер.	Морозова					
Н.контр.	Кириенкова					

Копировал 25343-03 32 Формат А2

Инв.№ подл. | Подпись и дата | Взам.инв.№

Альбом II

Ум-6

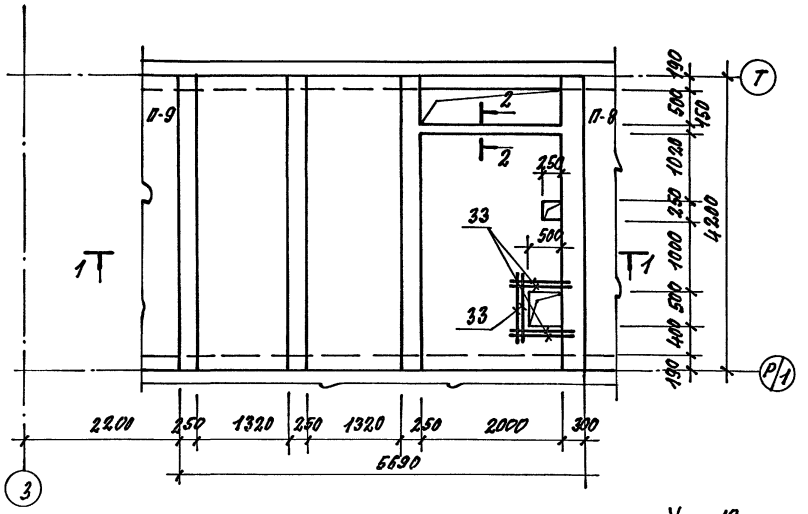

1-1

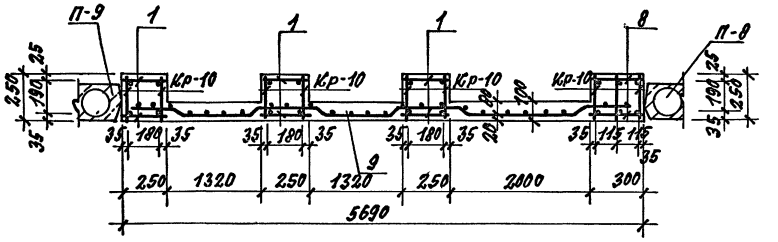

5-5

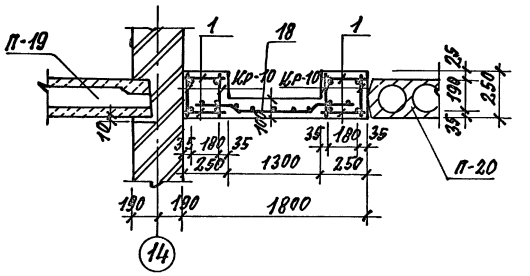

Ум-13

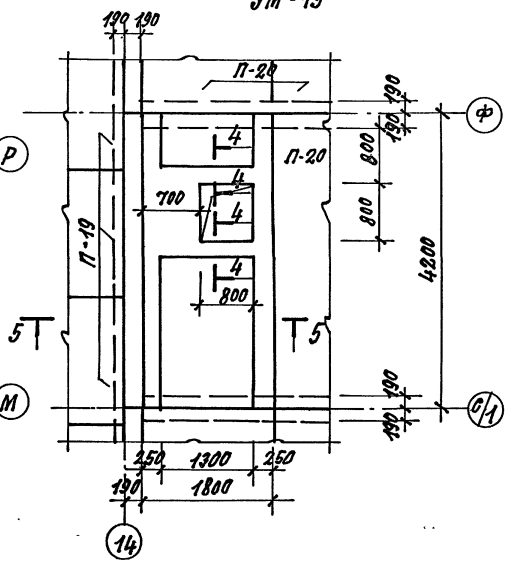

Ум-14

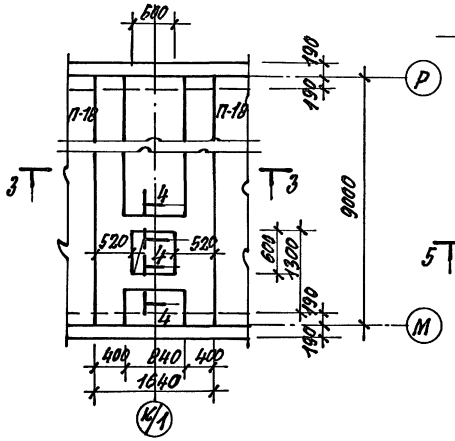

Ум-5

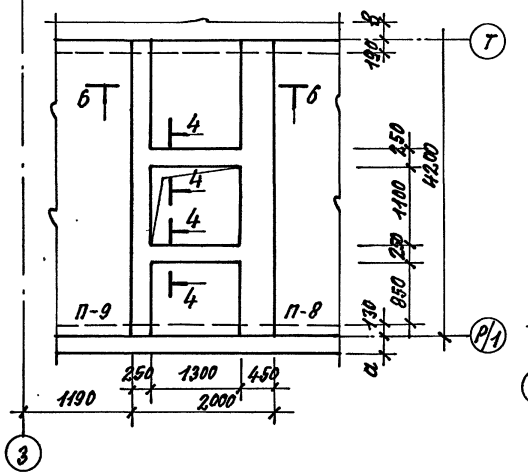

Б-Б

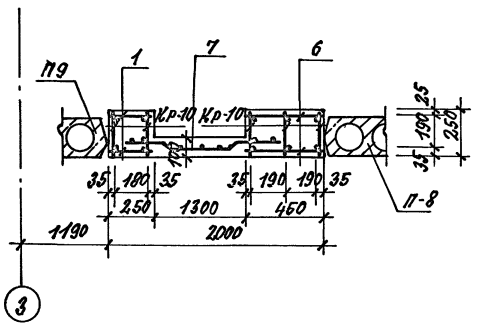

2-2

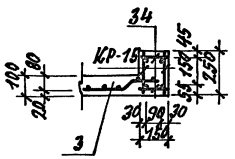

4-4

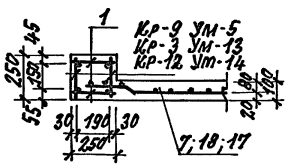

3-3

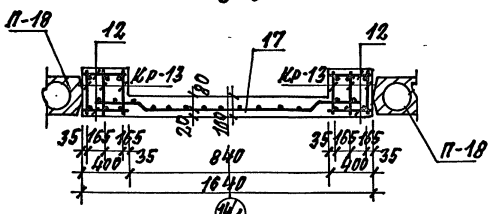

ПРИВЯЗАН:

ИНВ. №

			ТП 294-8-34.92		КЖЕ
			ФИЗКУЛЬТУРНО-ОЗДОРОВИТЕЛЬНЫЙ ЦЕНТР (СО СТЕНАМИ ИЗ КИРПИЧА)		
ГИП	Смирнов			СТАДИЯ	ЛИСТ	ЛИСТОВ
ГАП	Коледина			Р	30	
Зав. гр.	Морозова					
Исполн	Рондарева		Участки монолитные УМ-5; УМ-6; УМ-13; УМ-14	МГПИП СПОРТПРОЕКТ-1		
Провер	Морозова					
Н. контр	Кириенкова					

Инв. № подлинника | Дата | Взам. инв. №

УМ-23

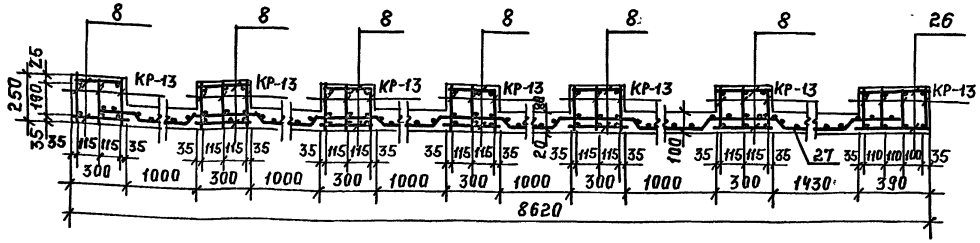

УМ-8

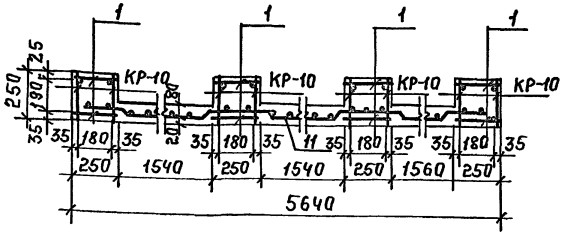

УМ-1

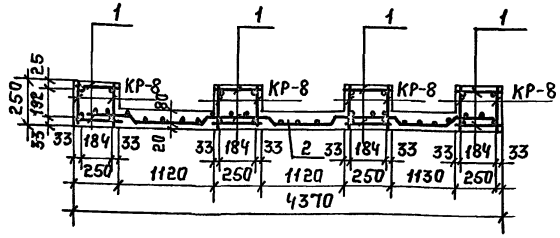

УМ-2; 7; 17; 18; 20; 22

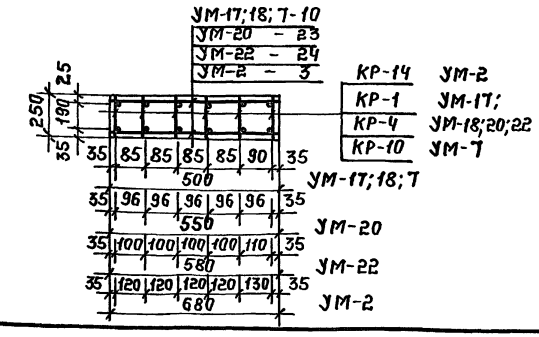

УМ-24

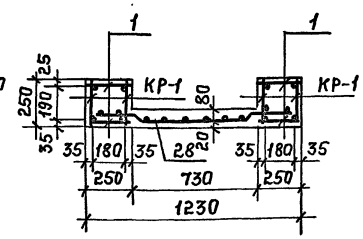

УМ-25

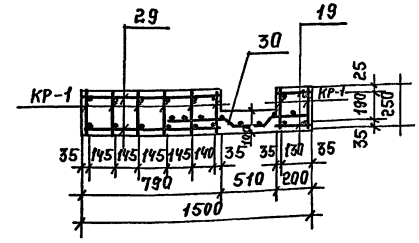

УМ-3; 10; 11; 19

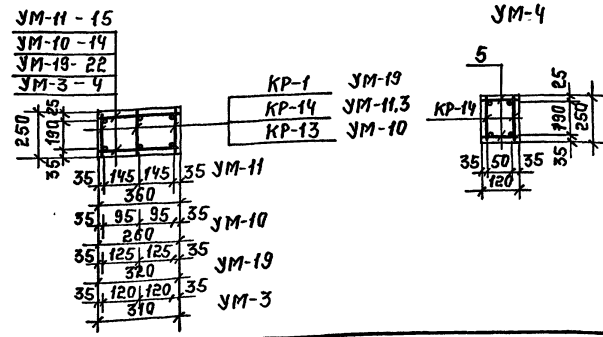

УМ-4

Ведомость расхода стали на 1 элемент, кг

Марка элемента	Изделия арматурные											Всего	Общий расход
	Арматура класса												
	AI ГОСТ 5781-82*					AIII ГОСТ 5781-82*							
	ф6	ф8	ф10		Итого	ф12	ф16	ф25	ф28		Итого		
УМ-1	139,72	—	36,9		176,6	—	—	229,15	—		229,15	405,8	405,8
УМ-2	30,88	—	22,2		53,08	—	—	137,7	—		137,7	191,4	191,4
УМ-3	14,53	—	11,1		25,63	—	—	68,85	—		68,85	94,5	94,5
УМ-4	7,54	—	7,4		14,94	—	—	45,9	—		45,9	60,84	60,84
УМ-5	60,1	—	15,6		75,7	6,4	—	96,54	—		102,94	178,64	178,64
УМ-6	131,8	—	31,2		163	—	—	193,1	—		193,1	356,1	356,1
УМ-7	13,41	—	15,6		29,01	—	—	96,54	—		96,54	125,6	125,6
УМ-8	130,8	—	31,2		162	—	—	193,1	—		193,1	355,1	356,1
УМ-9	112,77	—	38,92		151,7	8,44	—	—	303,1		311,54	463,2	463,2
УМ-10	19,58	—	16,68		36,26	—	—	—	129,9		129,9	166,2	166,2
УМ-11	15,7	—	11,1		26,79	—	—	68,85	—		68,85	95,64	95,64
УМ-12	119,53	—	33,4		152,93	8,65	—	—	259,8		268,45	421,38	421,38
УМ-13	56,76	—	15,6		72,36	9,36	—	96,54	—		105,9	178,3	178,3
УМ-14	129,24	—	44,48		173,72	8,65	—	—	346,4		355,1	528,8	528,8
УМ-15	39,7	4,68	—		44,38	—	18,72	—	—		18,72	63,1	63,1
УМ-16	19,5	4,68	—		24,2	—	18,72	—	—		18,72	42,97	42,87
УМ-17	23,38	—	17,5		40,88	—	—	108,75	—		108,75	149,63	149,63
УМ-18	31,5	—	22,4		53,74	—	—	—	173,2		173,2	226,9	226,9
УМ-19	12,47	—	11,1		23,57	—	—	68,85	—		68,85	92,42	92,42
УМ-20	39,16	—	32,16		71,32	—	—	—	260,68		250,68	322	322
УМ-21	76,06	—	24,5		100,56	—	—	152,25	—		152,25	252,8	252,8
УМ-22	40,13	—	32,16		72,3	—	—	—	250,68		250,68	323	323
УМ-23	496,1	—	122,3		617,4	—	—	—	952,6		952,6	1570	1570
УМ-24	54,18	—	22,2		76,4	—	—	137,7	—		137,7	214,1	214,1
УМ-25	84,49	—	29,6		114,1	—	—	183,6	—		183,6	297,7	297,7
УМ-26	137,35	5,94	22,2		165,5	—	23,7	137,7	—		161,4	326,9	326,9
УМ-27	44,86	—	14,8		59,66	—	—	91,8	—		91,8	196,3	196,3

Привязан:

Инв. №

ТП 294-8-34.92 КЖ

Физкультурно-оздоровительный центр (со стенами из кирпича)

				Стадия	Лист	Листов
ГАП	Смирнов			Р	31	
ГИП	Каледина					
Зав.гр.	Морозова					
Исполн.	Рондарева					
Провер.	Морозова					
Н.контр.	Михеев					

Участки монолитные УМ1, УМ-1÷УМ7, УМ-8; УМ10, УМ11, УМ20 УМ22÷УМ25. Ведомость расхода стали на 1 элемент.

МГПИ СПОРТПРОЕКТ-1

Копировал: 25343-03 34 Формат А2

Инв. № подл. | Подпись и дата | Взам. инв. №

Альбом III

Формат	Зона	Позиц.	Обозначение	Наименование	Кол. шт.	Примеч.
				Участки монолитные		
				Ум-1	2	
				Сборочные единицы		
А3			294-8-34.92-КЖЕИ-03.29	Каркас плоский КР8	8	24.37кг
				Сетки сварные ГОСТ 8478-81*		
Б4		2		С $\frac{6AI-100}{6AI-100}$ 4950х4350 $\frac{2.5}{30}$	1	95.86кг
				Детали		
Б4	1			ФбАI ГОСТ 5781-82* в-230	344	0.051кг
				Материалы:		
				Бетон класса В15		2.92м³
				Ум-2	2	
				Сборочные единицы		
А3			294-8-34.92-КЖЕИ-03.37	Каркас плоский КР14	6	29.28кг
				Детали		
Б4	3			ФбАI ГОСТ 5781-82* в-660	104	0.15кг
				Материалы:		
				Бетон класса В15		1.02м³
				Ум-3	2	
				Сборочные единицы		
А3			294-8-34.92-КЖЕИ-03.37	Каркас плоский КР-14	3	29.28кг
				Детали		
Б4	4			ФбАI ГОСТ 5781-82* в-290	104	0.064кг
				Материалы:		
				Бетон класса В15		0.46м³
				Ум-4	2	
				Сборочные единицы		
А3			294-8-34.92-КЖЕИ-03.37	Каркас плоский КР14	2	29.28кг
				Детали		
Б4	5			ФбАI ГОСТ 5781-82* в-100	104	0.022кг
				Материалы:		
				Бетон класса В15		0.18м³
				Ум-5	1	
				Сборочные единицы		
				Каркасы плоские		
А3			294-8-34.92-КЖЕИ-03.37	Кр-10	5	20.01кг
А3			294-8-34.92-КЖЕИ-03.35	Кр-9	4	1.94кг
				Сетки сварные		
				ГОСТ 8478-81*		
Б4	7			С $\frac{6AI-100}{6AI-100}$ 1980х4180 $\frac{2.5}{2.5}$	1	36.7кг

Формат	Зона	Позиц.	Обозначение	Наименование	Кол.	Примеч.
				Детали		
Б4	1			ФбАI ГОСТ 5781-82* в-230	116	0.051кг
				Материалы:		
				Бетон класса В15		1.3м³
				Ум-6	1	
				Сборочные единицы		
				Каркасы плоские		
А3			294-8-34.92-КЖЕИ-03.37	КР10	9	20.01кг
А3			294-8-34.92-КЖЕИ-03.37	КР15	2	6.11кг
				Сетки сварные		
				ГОСТ 8478-81*		
Б4	9			С $\frac{6AI-100}{6AI-100}$ 5670х4180 $\frac{2.5}{30}$	1	104.8кг
				Детали		
Б4	1			ФбАI ГОСТ 5781-82* в-230	204	20.51кг
Б4	8			в-280	68	0.06кг
Б4	33			ф12АIII ГОСТ 5781-82* в-1000	4	0.89кг
Б4	34			ФбАI ГОСТ 5781-82* в-130	35	0.03кг
				Материалы:		
				Бетон класса В15		2.94м³
				Ум-7	1	
				Сборочные единицы		
А3			294-8-34.92-КЖЕИ-03.37	Каркас плоский Кр-10	6	20.01кг
				Детали		
Б4	10			ФбАI ГОСТ 5781-82* в-480	68	0.11кг
				Материалы:		
				Бетон класса В15		0.53м³
				Ум-8	5	
				Сборочные единицы		
А3			294-8-34.92-КЖЕИ-03.37	Каркас плоский Кр-10	8	20.01кг
				Сетки сварные		
				ГОСТ 8478-81*		
Б4	11			С $\frac{6AI-100}{6AI-100}$ 5620х4180 $\frac{2.5}{2.5}$	1	104.35кг

Формат	Зона	Позиц.	Обозначение	Наименование	Кол.	Примеч.
				Детали		
Б4	1			ФбАI ГОСТ 5781-82* в-230	272	0.051кг
				Материалы		
				Бетон класса В15		3м³
				Ум-9	1	
				Сборочные единицы		
				Каркасы плоские		
А3			294-8-34.92-КЖЕИ-03.25	КР-13	6	52.71кг
А3			294-8-34.92-КЖЕИ-03.35	КР-11	4	2.57кг
				Сетки сварные		
				ГОСТ 8478-81*		
Б4	13			С $\frac{6AI-100}{6AI-100}$ 8960х1580 $\frac{20}{30}$	1	62.9кг
				Детали		
Б4	1			ФбАI ГОСТ 5781-82* в-230	64	0.051кг
Б4	9			в-280	152	0.06кг
Б4	12			в-360	152	0.084кг
				Материалы:		
				Бетон класса В15		2.34м³
				Ум-10	1	
				Сборочные единицы		
А3			294-8-34.92-КЖЕИ-03.25	Каркас плоский КР-13	3	52.7кг
				Детали		
Б4	14			ФбАI ГОСТ 5781-82*	152	0.053кг
				Материалы:		
				Бетон класса В15		0.6м³

Продолжение спецификации см. листы КЖ-33, КЖ-34

Инв. № подл. | Подпись и дата | Взам. инв. №

Привязан:

Инв. №

ГАП	Смирнов	
ГИП	Уледина	
Зав. гр.	Морозова	
Исполн.	Гондарева	
Провер.	Морозова	
Н. контр.	Кирьяненкова	

ТП 294-8-34.92 КЖ

Физкультурно-оздоровительный центр (со стенами из кирпича)

Стадия	Лист	Листов
Р	32	

Спецификация элементов участков монолитных Ум-1÷Ум-27 (начало)

МГПИП СПОРТПРОЕКТ-1

Копировал: 25343-03 35 Формат А2

Формат	Зона	Позиц.	Обозначение	Наименование	Кол.	Примеч.
				УМ-11	1	
				Сборочные единицы		
А3			294-8-34.92 - КЖИ-03.37	Каркас плоский КР-14	3	29,28кг
				Детали		
Б4		15		ф6AI ГОСТ 5781-82* с=340	104	0,075кг
				Материалы:		
				Бетон класса В15		0,54м³
				УМ-12	1	
				Сборочные единицы		
А3			294-8-34.92 - КЖИ-03.25	Каркас плоский КР-13	6	52,71кг
			294-8-34.92 - КЖИ-03.29	КР-12	4	5,01кг
				Сетки сварные		
				ГОСТ 8478-81*		
Б4		17		С $\frac{6AI-100}{6AI-100}$ 1620×8960 $\frac{25}{30}$	1	65,6кг
А3			294-8-34.92-КЖИ-04.08	РМ-9	1	61,36кг
				Детали		
Б4		8		ф6AI ГОСТ 5781-82* с=280	152	0,06кг
Б4		16		с=320	152	0,07кг
				Материалы:		
				Бетон класса В15		2,27м³
				УМ-13	1	
				Сборочные единицы		
				Каркасы плоские		
А3			294-8-34.92 - КЖИ-03.37	КР-10	4	20,01кг
А3			294-8-34.92 - КЖИ-03.25	КР-3	4	2,71кг
				Сетки сварные		
				ГОСТ 8478-81*		
Б4		18		С $\frac{6AI-100}{6AI-100}$ 1780×4180 $\frac{25}{25}$	1	33кг
				Детали		
Б4		1		ф6AI ГОСТ 5781-82* с=230	176	0,051кг
				Материалы		
				Бетон класса В15		1,26м³

Формат	Зона	Позиц.	Обозначение	Наименование	Кол.	Примеч.
				УМ-14	1	
				Сборочные единицы		
				Каркасы плоские		
А3			294-8-34.92 - КЖИ-03.25	КР-13	6	52,71кг
А3			294-8-34.92 - КЖИ-03.29	КР-12	4	5,01кг
				Сетки сварные		
				ГОСТ 8478-81*		
Б4		17		$\frac{6AI-100}{6AI-100}$ 1620×8960 $\frac{25}{30}$	1	65,6кг
				Детали		
Б4		1		ф6AI ГОСТ 5781-82* с=230	68	0,051кг
Б4		12		с=380	304	0,084кг
				Материалы:		
				Бетон класса В15		1,84м³
				УМ-15	1	
				Сборочные единицы		
А3			294-8-34.92 - КЖИ-03.29	Каркас плоский КР-7	4	7,13кг
				Сетки сварные		
				ГОСТ 8478-81*		
Б4		20		С $\frac{6AI-100}{6AI-100}$ 1680×2960 $\frac{25}{25}$	1	30,64кг
				Детали		
Б4		19		ф6AI ГОСТ 5781-82* с=180	100	0,04кг
				Материалы:		
				Бетон класса В15		0,69м³
				УМ-16	1	
				Сборочные единицы		
А3			294-8-34.92 - КЖИ-03.29	Каркас плоский КР7	4	7,13кг
				Сетки сварные		
				ГОСТ 8478-81*		
Б4		21		С $\frac{6AI-100}{6AI-100}$ 780×2980 $\frac{25}{30}$	1	10,4кг

Формат	Зона	Позиц.	Обозначение	Наименование	Кол.	Примеч.
				Детали		
Б4		19		ф6AI ГОСТ 5781-82* с=180	100	0,04кг
				Материалы:		
				Бетон класса В15		0,27м³
				УМ-17	13	
				Сборочные единицы		
А3			294-8-34.92 - КЖИ-03.25	Каркас плоский КР-1	6	27,73кг
				Детали		
Б4		10		ф6AI ГОСТ 5781-82* с=480	104	0,11кг
				Материалы:		
				Бетон класса В15		0,75м³
				УМ-18	3	
				Сборочные единицы		
				Каркас плоский		
А3			294-8-34.92 - КЖИ-03.33	КР-4	6	50,83кг
				Детали		
Б4		10		ф6AI ГОСТ 5781-82*		
				с=480	152	0,11кг
				Материалы:		
				Бетон класса В15		1,13м³

1. Продолжение спецификации см. лист КЖ-34

Привязан:

Инв. №

Инв. № подл. | Подпись и дата | Взам. инв. №

ГАП	Смирнов		ТП 294-8-34.92 КЖ
ГИП	Калеидина		Физкультурно-оздоровительный центр со стенами из кирпича)
Зав. гр.	Морозова		Стадия Р; Лист 33; Листов
Исполн.	Рондарева		Спецификация элементов участков монолитных УМ-1÷УМ-27 (продолжение)
Провер.	Морозова		МГПИП СПОРТПРОЕКТ-1
Н.контр.	Кириенкова		

Альбом II

Формат	Зона	Позиц.	Обозначение	Наименование	Кол.	Примеч.
				Ум-19	2	
				Сборочные единицы		
				Каркас плоский		
А3			294-8-34.92 – КЖИ-03.25	КР-1	3	27.73кг
				Детали		
Б.Ч		22		ФбАI ГОСТ 5781-82* ℓ=300	104	0.066кг
				Материалы		
				Бетон класса В15		0.33м³
				Ум-20	1	
				Сборочные единицы		
А3			294-8-34.92 – КЖИ-03.33	Каркас плоский		
				КР-4	6	50.83кг
				Детали		
Б.Ч		23		ФбАI ГОСТ 5781-82* ℓ=530	146	0.12кг
				Материалы:		
				Бетон класса В15		1.2м³
				Ум-21	1	
				Сборочные единицы		
				Каркас плоский		
А3			294-8-34.92 – КЖИ-03.37	КР-14	7	29.28кг
А3			294-8-34.92 – КЖИ-03.29	КР-12	4	5.01кг
				Сетки сварные		
				ГОСТ 8478-81*		
Б.Ч		25		С $\frac{6АI-100}{6АI-100}$ 1680×5660 $\frac{25}{25}$	1	42.31кг
				Детали		
Б.Ч		8		ФбАI ГОСТ 5781-82* ℓ=280	98	0.06кг
Б.Ч		10		ℓ=480	98	0.11кг
				Материалы:		
				Бетон класса В15		1.64м³
				Ум-22	1	
				Сборочные единицы		
				Каркас плоский		
А3			294-8-34.92 – КЖИ-03.33	Кр-4	6	50.83кг

Формат	Зона	Позиц.	Обозначение	Наименование	Кол.	Примеч.
				Детали		
Б.Ч		24		ФбАI ГОСТ 5781-82* ℓ=560	146	0.12кг
				Материалы:		
				Бетон класса В15		1.26м³
				Ум-23	2	
				Сборочные единицы		
А3			294-8-34.92 – КЖИ-03.25	Каркас плоский КР-13	22	52.71кг
				Сетки сварные		
				ГОСТ 8478-81*		
Б.Ч		27		С $\frac{6АI-100}{6АI-100}$ 8960×8600 $\frac{30}{30}$	1	341.78кг
				Детали		
Б.Ч		8		ФбАI ГОСТ 5781-82* ℓ=280	912	0.06кг
Б.Ч		26		ℓ=370	152	0.08кг
				Материалы:		
				Бетон класса В15		7.12м³
				Ум-24	2	
				Сборочные единицы		
А3			294-8-34.92 – КЖИ-03.25	Каркас плоский КР-1	4	27.73кг
				Сетки сварные		
				ГОСТ 8478-81*		
Б.Ч		28		С $\frac{6АI-100}{6АI-100}$ 1210×5980 $\frac{25}{25}$	1	33.1кг
				Детали		
Б.Ч		1		ФбАI ГОСТ 5781-82*		
				ℓ=230	208	0.051кг
				Материалы		
				Бетон класса В15		1.2м³
				Ум-25	1	
				Сборочные единицы		
А3			294-8-34.92 – КЖИ-03.25	Каркас плоский		
				КР-1	8	27.73кг
				Сетки сварные		
				ГОСТ 8478-81*		

Формат	Зона	Позиц.	Обозначение	Наименование	Кол.	Прим.
Б.Ч		30		С $\frac{6АI-100}{6АI-100}$ 1500×5980 $\frac{25}{30}$	1	41.25кг
				Детали		
Б.Ч		19		ФбАI ГОСТ 5781-82* ℓ=180	104	0.04кг
Б.Ч		29		ℓ=770	104	0.174кг
				Материалы:		
				Бетон класса В15		1.8м³
				Ум-26	1	
				Сборочные единицы		
А3			294-8-34.92 – КЖИ-03.37	Каркас плоский Кр-14	5	29.28кг
А3			294-8-34.92 – КЖИ-03.37	Кр-15	4	6.11кг
				Сетки сварные		
				ГОСТ 8478-81*		
Б.Ч		31		С $\frac{6АI-100}{6АI-100}$ 2520×5980 $\frac{25}{25}$	1	67.47кг
				Детали		
Б.Ч		1		ФбАI ГОСТ 5781-82* ℓ=230	52	0.051кг
Б.Ч		19		ℓ=180	104	0.04кг
Б.Ч		22		ℓ=300	104	0.066кг
				Материалы:		
				Бетон класса В15		2.1м³
				Ум-27	1	
				Сборочные единицы		
				Каркас плоский Кр-14	4	29.28кг
				Сетки сварные		
				ГОСТ 8478-81*		
Б.Ч		32		С $\frac{6АI-100}{6АI-100}$ 980×5980 $\frac{25}{25}$	1	26.1кг
				Детали		
Б.Ч		19		ФбАI ГОСТ 5781-82* ℓ=180	208	0.04кг
				Материалы:		
				Бетон класса В15		0.91м³

Привязан:

Инв. №

Инв. № подл. | Подпись и дата | Взам. инв. №

ГАП	Смирнов	
ГИП	Каледнна	
Зав. гр.	Морозова	
Исполн.	Рондарева	
Провер.	Морозова	
Н. контр.	Кириенкова	

ТП 294-8-34.92 КЖС

Физкультурно-оздоровительный центр (со стенами из кирпича)

Стадия	Лист	Листов
Р	34	

Спецификация элементов участков монолитных УМ-1÷УМ 27 (окончание)

МГПИ СПОРТПРОЕКТ-1

Копировал 25343-03 37 Формат А2

Альбом II

Л-2

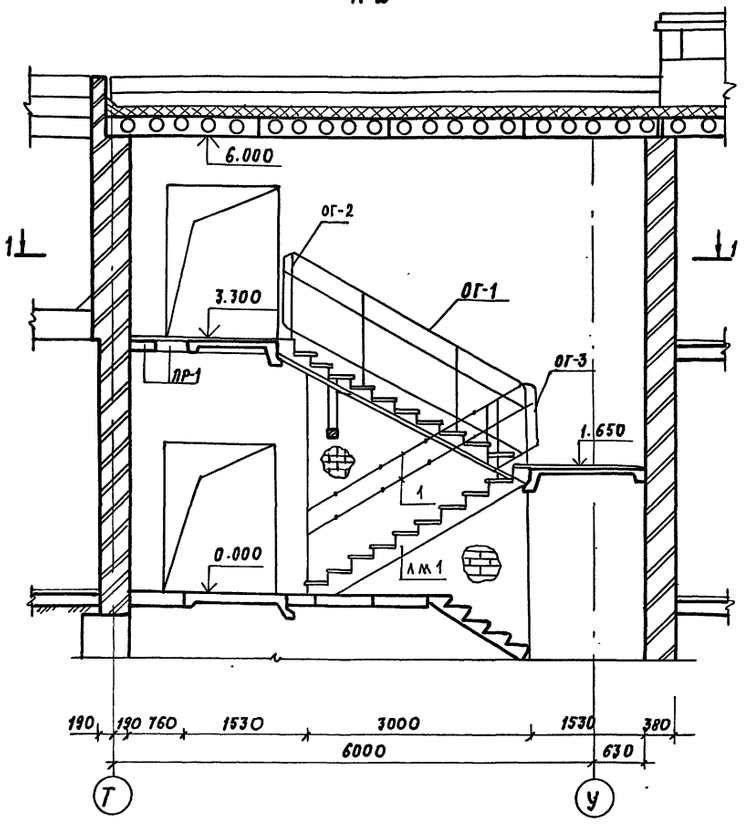

1-1

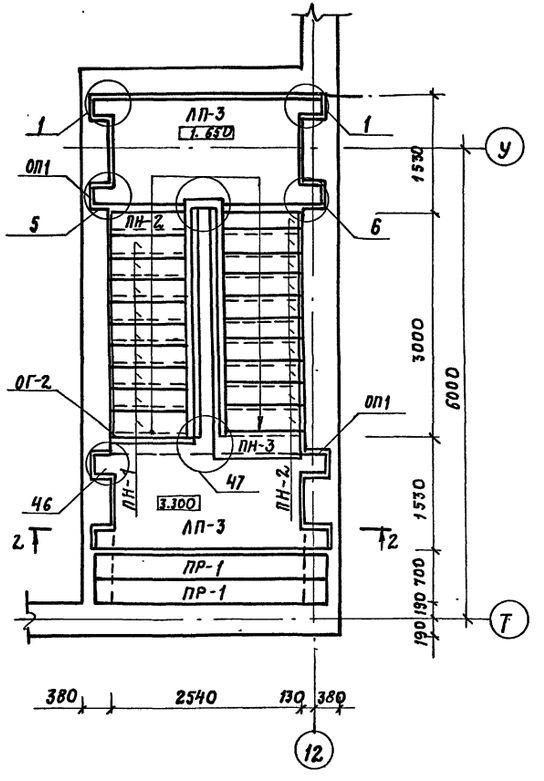

2-2

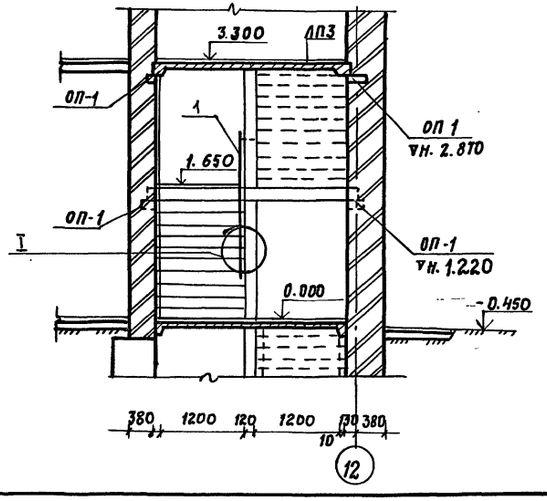

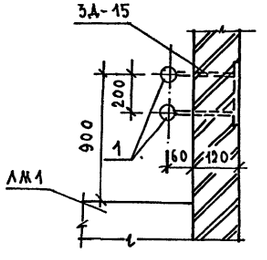

Спецификация элементов лестницы Л-2

Марка поз.	Обозначение	Наименование	Кол.	Масса ед. кг.	Примечание
		Лестница Л-2			
		Марш лестничный			
ЛМ1	1.251.1-4 вып.1	2ЛМ∅39.12.17-5	2	12.90	
		Проступи накладные			
ПН-1	1.251.1-4 вып.1	1ЛН 12,3	21	34	
ПН-2	1.251.1-4 вып.1	2ЛН 13,2	1	28	
ПН-3	1.251.1-4 вып.1	2ЛН 12.2 В	1	26	
		Площадки лестничные			
ЛП-3	1.252.1-4 вып.1	ЛП∅25.13-5	2	1080	
ПР-1	1.038.1-1 вып.2	3ПП30-10	1	835	
		Плиты опорные			
ОП1	1.225-2 вып.11	ОП5.2-Т	8	50	
		Ограждение лестниц.			
ОГ-1	1.256.2-2 вып.1	МД30.17-30 12Р.	1	51.73	
ОГ-2	1.256.2-2 вып.1	ПВ-16.9Р	1	19.50	
ОГ-3	1.256.2-2 вып.1	МВ 6.5-6.9Р	1	17.28	
		Деталь закладная			
ЗД15	294-8-34.92 КЖИ-ОС.14	ЗД 15	55	2,84	
1		Труба 30Х2,5 ГОСТ 10704-76* ℓ=570	2	9.53	

1. Все узлы кроме оговоренных приняты по серии 2.250-2 вып.1
2. Лестница Л-2 ниже отм. 0.000 разработана на листе КЖО-36

		ТП 294-8-34.92	КЖ
		Физкультурно-оздоровительный центр (со стенами из кирпича)	
Привязан:	ГАП Смирнов		Стадия Р; Лист 35; Листов
	ГИП Каледина		
	Нач.груп. Морозова		
	Исполн. Кириенкова		
	Провер. Каледина	Лестница Л-2	МГПИП СПОРТПРОЕКТ-1
Инв.№	Н.контр. Кириенкова		

Инв.№ подл. | Подпись и дата | Взам.инв.№

Альбом III

Л-3

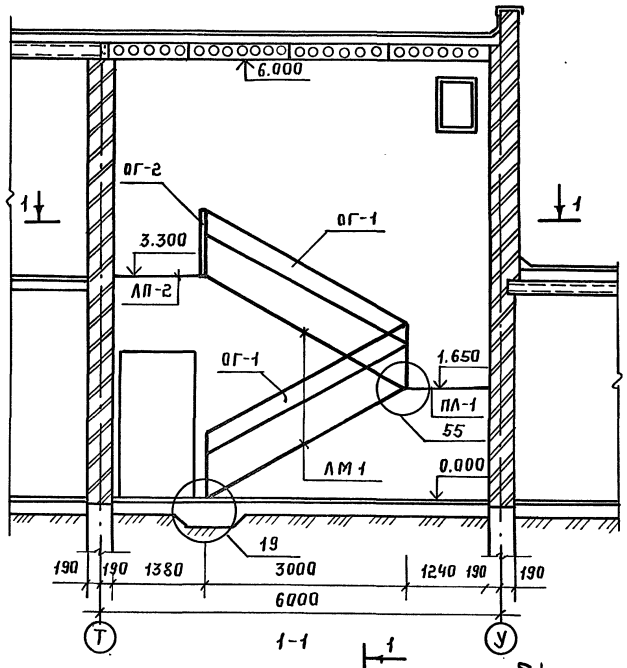

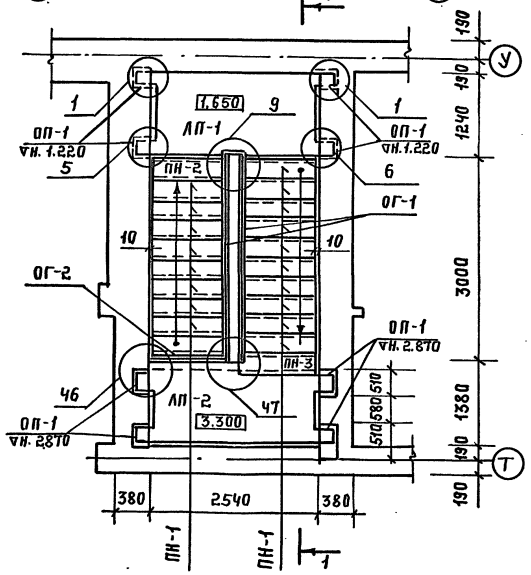

Все узлы, кроме оговоренных, приняты по серии 2.250-2 вып.1.

Спецификация элементов лестницы Л-3

Марка поз	Обозначение	Наименование	Кол	Масса ед.кг	Примечание
		Лестница Л-3			
		Марш лестничный			
ЛМ1	1.251.1-4 вып.1	2ЛМФ 39.12.17-5	2	1290	
		Проступи накладные			
ПН-1	1.251.1-4 вып.1	1ЛН 12.3	21	34	
ПН-2	1.251.1-4 вып.1	2ЛН 13.2	1	28	
ПН-3	1.251.1-4 вып.1	2ЛН 12.28	1	26	
		Площадки лестничные			
ЛП-1	1.252.1-4 вып.1	ЛПФ 25.10-5	1	900	
ЛП-2	1.252.1-4 вып.1	ЛПФ 28.11-5	1	1100	
		Плиты опорные			
ОП-1	1.225-2 вып.11	ОП5.2-Т	8	50	
		Ограждение лестниц			
ОГ-1	1.256.2-2 вып.1	МД 30.17-30.12 Р	2	51,73	
ОГ-2	1.256.2-2 вып.1	ПВ-16.9Р	1	19.50	

				ТП 294-8-34.92	КЖ
				ФИЗКУЛЬТУРНО-ОЗДОРОВИТЕЛЬНЫЙ ЦЕНТР (СО СТЕНАМИ ИЗ КИРПИЧА).	
Привязан:	ГАП	Смирнов			Стадия Лист Листов
	ГИП	Каледина			Р 36
	Зав.гр	Морозова			
	Разраб	Кириенкова		Лестница Л-3.	МГПИП Спортпроект-1
Инв.№	Пробер	Каледина			
	Н.контр	Рондарева			

Копировал: 25343-03 39 Формат А2

Инв.№ подл. | Подпись и дата | Взам.инв.№

Альбом II

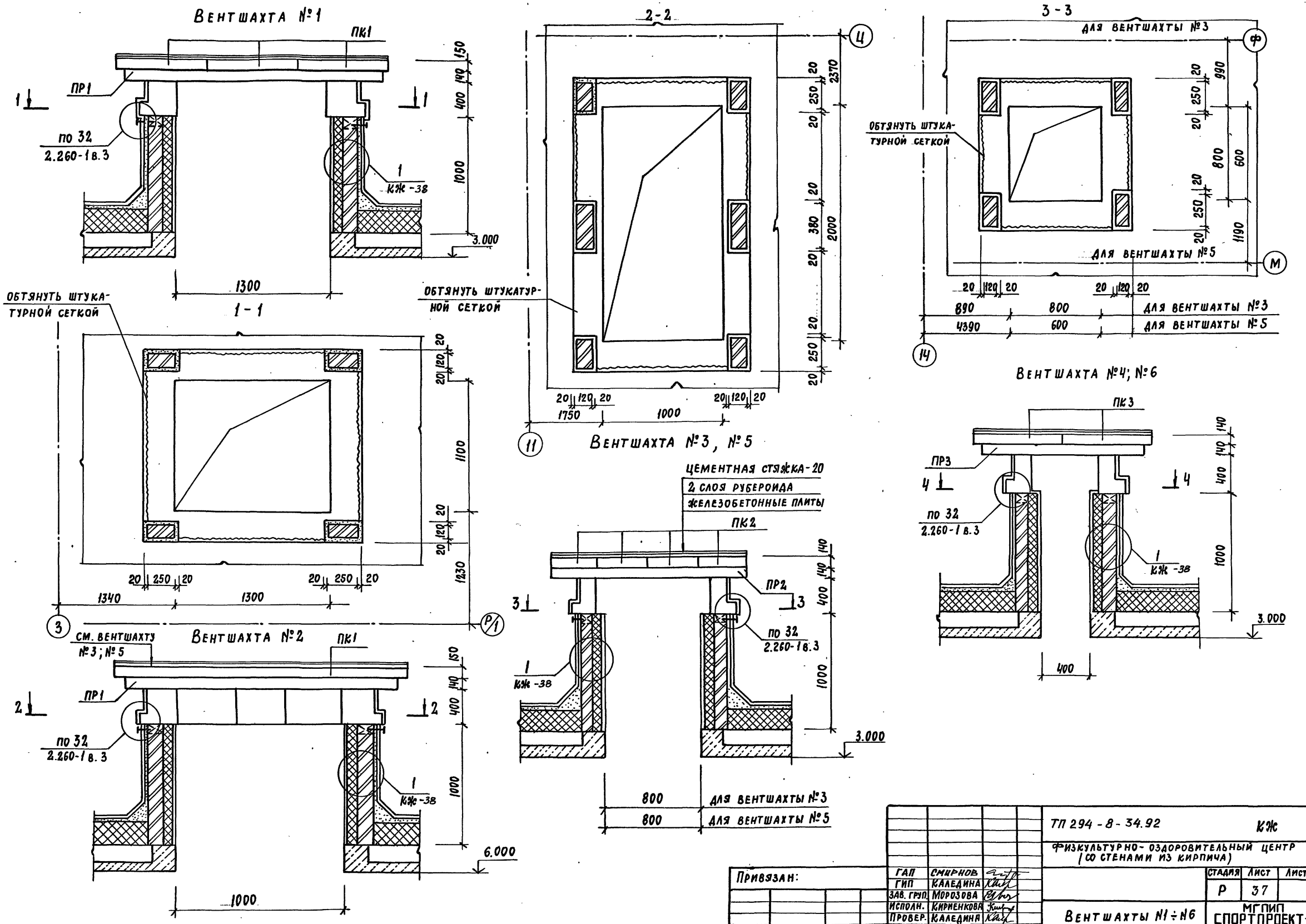

ТП 294-8-34.92					КЖ
Физкультурно-оздоровительный центр (со стенами из кирпича)					
Привязан:	ГАП	Смирнов		Стадия	Лист	Листов
	ГИП	Каледина		Р	37	
	Зав. груп.	Морозова				
	Исполн.	Кириенкова		Вентшахты №1÷№6	МГПИП СПОРТПРОЕКТ-1	
	Провер.	Каледина				
Инв. №	Н. контр.	Рондарева				

25343-03 40

Инв. № подл. | Подпись и дата | Взам. инв. № | Гунцева | Губ

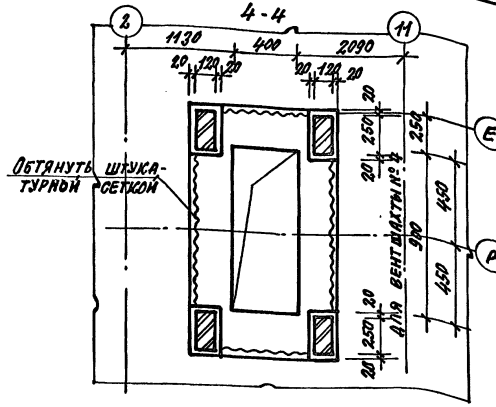

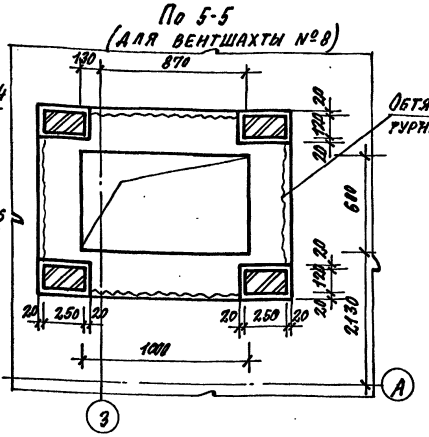

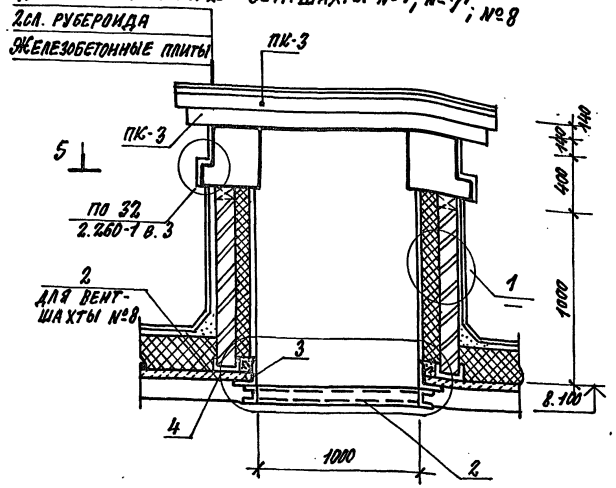

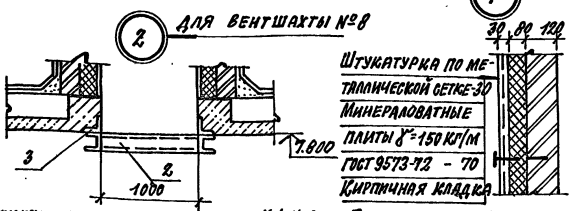

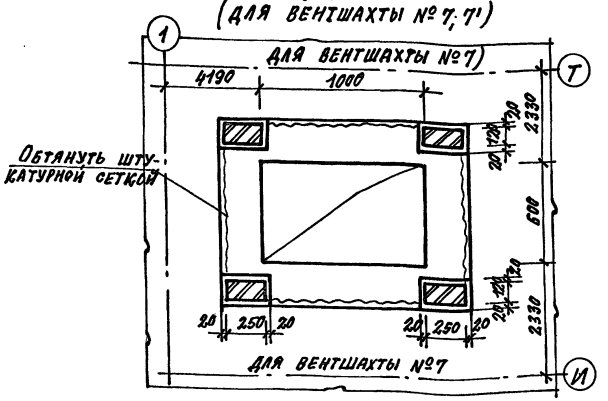

Спецификация элементов вентшахт №1÷№8 (продолжение)

	Сборные железобетонные изделия				
ПК3	3.006.1-2.87 вып.2	П15 q-8	2	4.10	
ПР3	1.038.1-1 вып.2	2ПП17-5	2	2.23	
	Металлические изделия				
2		РМ8	1	43.20	
3		РМ9	1	61.36	
		Материалы:			
		Минераловатные плиты ПЗ0 ГОСТ 9573-82* м²			3.2 м²
1		ФБАI ГОСТ 5781-82* δ=350	50	0.08	
		Вентшахта №8	1		
	Сборные железобетонные изделия				
ПК3	3.006.1-2.87 вып.2	П15 q-8	2	4.10	
ПР3	1.038.1-1 вып.2	2ПП17-5	2	2.23	
2		РМ8	1		
3		РМ9	1		
4		Швеллер 14П ГОСТ 8240-89* ℓ=900 Нат.кат.1 ГОСТ 535-79*	2	11.07	
		Материалы:			
		Минераловатные плиты ПЗ0 ГОСТ 9573-82* м²			3.2 м²
1		ФБАI ГОСТ 5781-82* δ=350	50	0.08	

Спецификация элементов вентшахт №1÷№8

(начало)

Марка позиц.	Обозначение	Наименование	Кол во	Масса ед. кг	Примечание
		Вентшахта №1	1		
	Сборные железобетонные изделия				
ПК1	3.006.1-2.87 вып.2	П18 q-8	3	6.00	
ПР1	1.038.1-1 вып.2	2ПП21-6	2	2.76	
		Материалы:			
		Минераловатные плиты δ=80 ГОСТ 9573-82* м²			4.8 м²
1		ФБАI ГОСТ 5781-82* δ=350	80	0.08	
		Вентшахта №2	1		
	Сборные железобетонные изделия				
ПК1	3.006.1-2.87 вып.2	П18 q-8	4	6.00	
ПР1	1.038.1-1 вып.2	2ПП25-8	2	3.27	
		Материалы:			
		Минераловатные плиты δ=80 ГОСТ 9573-82* м²			5 м²
1		ФБАI ГОСТ 5781-82* δ=350	72	0.08	
		Вентшахты №3; №5	1/1		
	Сборные железобетонные изделия				
ПК2	3.006.1-2.87 вып.2	П11 q-8	4	2.70	
ПР2	1.038.1-1 вып.2	2ПП14-4	2	1.89	
		Материалы:			
		Минераловатные плиты δ=80 ГОСТ 9573-82* м² для вентш. №3			3.2 м²
		Минераловатные плиты δ80 ГОСТ 9573-72 м² для вентш. №5			2.4 м²
1		ФБАI ГОСТ 5781-82* δ=350	36	0.08	
		Вентшахты №4; №6	1/1		
	Сборные железобетонные изделия				
ПК-3	3.006.1-2.87 вып.2	П15 q-8	2	4.10	
ПР-3	1.038.1-1 вып.2	2ПП17-5	2	2.23	
		Материалы:			
		Минераловатные плиты δ80 ГОСТ 9573-82* м²			2.6 м²
1		ФБАI ГОСТ 5781-82* δ=350	36	0.08	
		Вентшахты №7; №7'	1/1		

Привязан:

Инв. №

ГАП	Смирнов	
Рук.	Каледина	
Зав. гр.	Морозова	
Исполн.	Карменкова	
Провер.	Каледина	
Н. контр.	Прондарева	

ТП 294-8-34.92 К.ЖС

Физкультурно-оздоровительный центр (со стенами из кирпича)

Стадия	Лист	Листов
Р	38	

Вентшахты №7; №7'; №8

МГПИП СПОРТПРОЕКТ-1

Копировал: 25343-03 4 Формат А2

Инв. № подл. | Подпись и дата | Взам. инв. №

Альбом II

Схема расположения закладных деталей для крепления спортивного оборудования

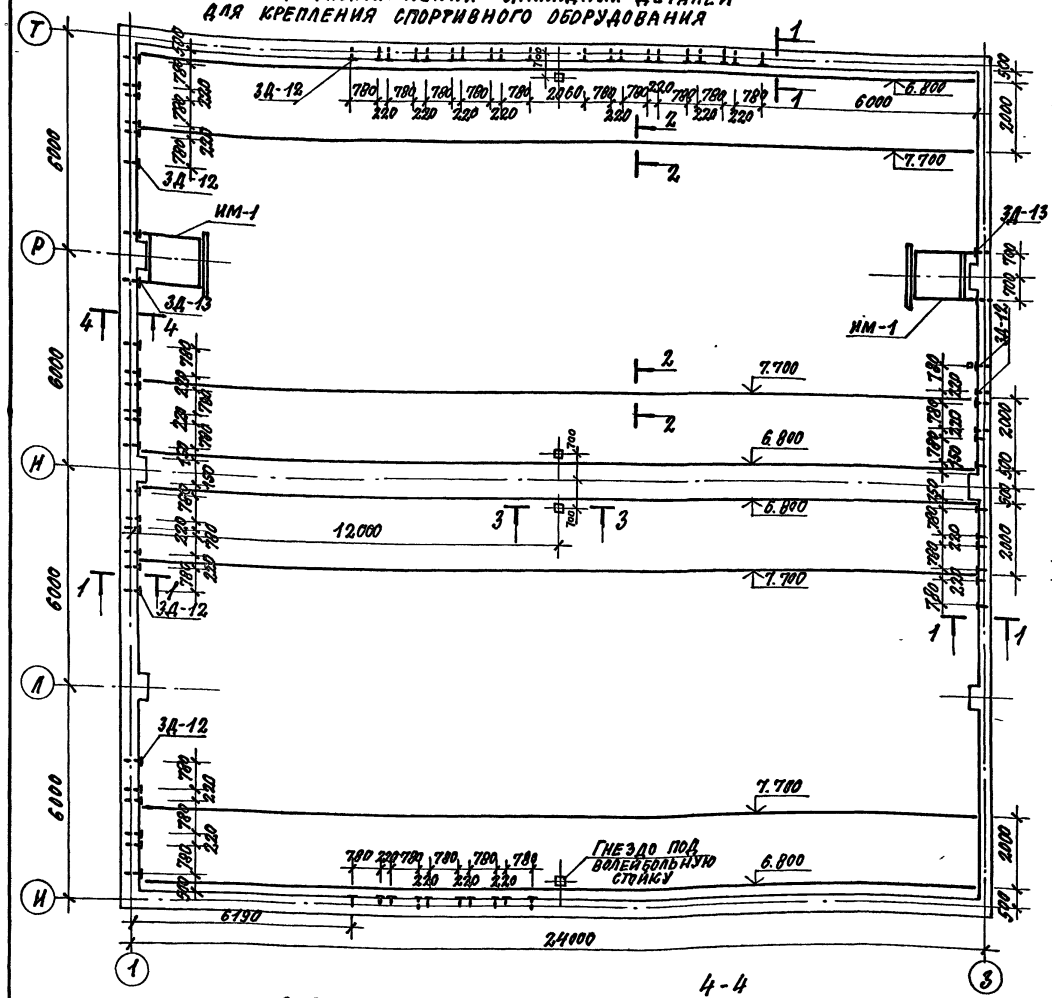

1-1

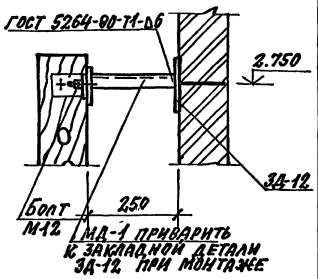

2-2

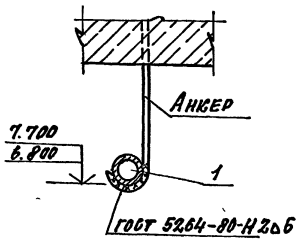

3-3

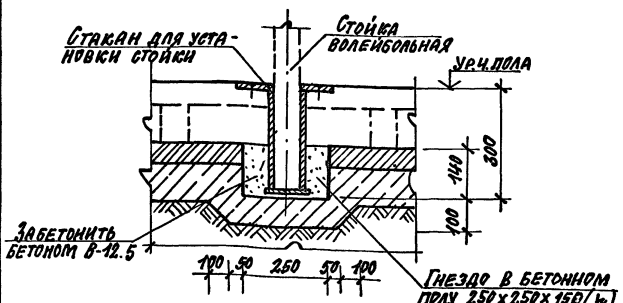

4-4

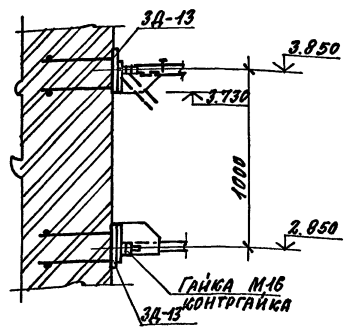

Спецификация к схеме расположения закладных деталей для крепления спортивного оборудования

Марка позиц.	Обозначение	Наименование	Кол.	Масса ед. кг	Примеч.
		Закладные детали			
ЗД-12	294-8-34.92 КЖИ-06.11	ЗД-12	60	1.61	
ЗД-13	294-8-34.92 КЖИ-06.12	ЗД-13	8	2.39	
		Металлические детали			
МД-1	294-8-34.92 КЖИ-07.01	МД-1	60	2.64	
		Металлические изделия			
ИМ-1	294-8-34.92 КЖИ-02.00	ИМ-1	2	188.22	
1		Труба 42.3х3.2 ГОСТ 3262*-75 С-235 ГОСТ 27772-88*			
		L=23600	8	72.92	
		Стандартные изделия			
		Болт М12 ГОСТ 7798-70*	60	0.07	
		Гайка М12 ГОСТ 5915-70*	60	0.015	
		Шайба 12 ГОСТ 11371-78*	60	0.006	
		Гайка М16 ГОСТ 5915-70*	32	0.033	
		Шайба 16 ГОСТ 11371-78*	16	0.011	

1. Сварные соединения выполнять электродами Э42 ГОСТ 9467-75.
2. Все металлические детали окрасить масляной краской за 2 раза.

			ТП 294-8-34.92		КЖС
			Физкультурно-оздоровительный центр (со стенами из кирпича)		
				Стадия	Лист	Листов
ГАП	Смирнов			Р	39	
Гип	Каледнна					
Зав. гр.	Морозова					
Исполн.	Уткин					
Провер.	Корнеев		Схема расположения закладных деталей для крепления спортивного оборудования.	МГПИП СПОРТПРОЕКТ-1		
Н. контр.	Маргулин					

Копировал: 25343-03 42 формат А2

Инв. № подл. | Подпись и дата | Взам. инв. №

Альбом III

Ведомость рабочих чертежей основного комплекта марки КМ

Лист	Наименование	Примечание
1	Общие данные	
2	Схема расположения ферм и связей покрытия спортзала	
3	Тобоган ТН1	
4	Желоб тобогана ТВ1	
5	Лестница тобогана ТВ1. Схема установки лестниц в тобогане ТВ1	

Ведомость ссылочных документов

Обозначение	Наименование	Примечание
1.263.2-4 вып.1	Унифицированные конструкции стальных ферм для покрытий зальных помещений общественных зданий	

Общие указания

Рабочая документация марки КМ физкультурно-оздоровительного центра (со стенами из кирпича) разработана на основании чертежей основных комплектов марок КЖ и АР.

Металлоконструкции выполнены в соответствии с требованиями СНиП 2.01.07-75, СНиП II-23-81*, СНиП 2.01.02-85, СНиП 2.03.11-85.

Фермы пролетом 24м приняты по серии 1.263.2-4 вып.1, с опиранием на пилястры кирпичных стен. Сопряжение ферм с несущими конструкциями - шарнирное.

Фермы приняты с параллельными поясами под плоскую кровлю с уклоном верхнего и нижнего пояса 3%. Высота ферм составляет по обушкам поясных уголков 1800мм. Пояса ферм запроектированы из низколегированной стали марки 09Г2С. Стержни решетки выполнены из стали марки Вст3пс6.

Связи по фермам и распорки выполнены из стали марки Вст3кп2.

Неизменяемость покрытия в горизонтальной плоскости обеспечивается сплошным диском, образованным сборными ребристыми железобетонными плитами размером 3×6 м, горизонтальными связями в плоскости верхних поясов ферм, вертикальными связями между фермами и распорками в плоскости нижних поясов ферм, крепление связей к поясам ферм осуществляется на болтах М16.

Все конструкции покрытий должны быть окрашены в соответствии с требованиями главы СНиП 2.03.11-85 „Защита строительных конструкций от коррозии.

Изготовление и монтаж ферм производить в соответствии с указаниями серии 1.263.2-4 вып.1.

Типовой проект разработан в соответствии с действующими нормами и правилами и предусматривает мероприятия, обеспечивающие взрывную, взрывопожарную и пожарную безопасность при эксплуатации здания.

Гл.инженер проекта /Каледина З.И/

Техническая спецификация стали

Вид профиля и ГОСТ	Марка металла и ГОСТ	Обозначение и размер профиля		Код: Марки металла	Код: Профиля	Код: Размер профиля	Количество (шт)	Длина (мм)	Масса металла по элементам конструкции: Фермы	Связи покрытия	Тобоган	Общая масса т
Сталь прокатная угловая равнополочная ГОСТ 8509-86	С345 ГОСТ 27772-88	L180×11							2,38			2,38
		L140×12							1,53			1,53
		L140×10							1,43			1,43
		L125×10							1,32			1,32
	Вст3пс6 ГОСТ 380-88	L110×8							0,32			0,32
		L100×7							0,51			0,51
		L80×7							0,41			0,41
		L63×5							0,12			0,12
		L56×5							0,11			0,11
		L50×5							0,14			0,14
	Вст3кп2 ГОСТ 380-88	L80×6								0,71		0,71
		L70×5								0,37		0,37
		L50×5								0,07		0,07
Всего профиля									8,27	1,15		9,42
Трубы стальные электросварные ГОСТ 10704-76*	12×18Н10Т ГОСТ 5632-72*	Тр. 140×4									0,242	0,242
		Тр. 60×4									0,115	0,115
		Тр. 40×3									0,07	0,07
		Тр. 30×2,5									0,067	0,067
Всего профиля											0,494	0,494
Сталь листовая горячекатанная ГОСТ 19903-74*	С345 ГОСТ 27772-88	t=12							0,15			0,15
		t=16							0,06			0,06
		t=18							0,12			0,12
		t=45							0,19			0,19
Сталь листовая горячекатанная ГОСТ 19903-74*	Вст3кп2 ГОСТ 380-88	t=6								0,29		0,29
		t=10							2,04			2,04
	12×18Н10Т ГОСТ 5632-72*	t=4									0,159	0,159
		t=6									0,047	0,047
		t=10									0,025	0,025
Всего профиля									2,56	0,29	0,231	3,081
Сталь листовая холоднокатанная ГОСТ 19904-74	12×18Н10Т ГОСТ 5632-72*	t=2									0,083	0,083
Всего профиля											0,083	0,083
Всего масса металла									10,83	1,44	0,808	13,08

Привязан:

Инв.№

ТП 294-8-34.92 КМ

Физкультурно-оздоровительный центр (со стенами из кирпича)

			Стадия	Лист	Листов
ГАП	Смирнов		Р	1	5
ГИП	Каледина				
Зав.гр.	Морозова				
Исполн.	Морозова				
Провер.	Каледина		Общие данные	МГПИП Спортпроект-1	
Н.контр.	Рондарева				

Инв.№ подл. | Подпись и дата | Взам.инв.№

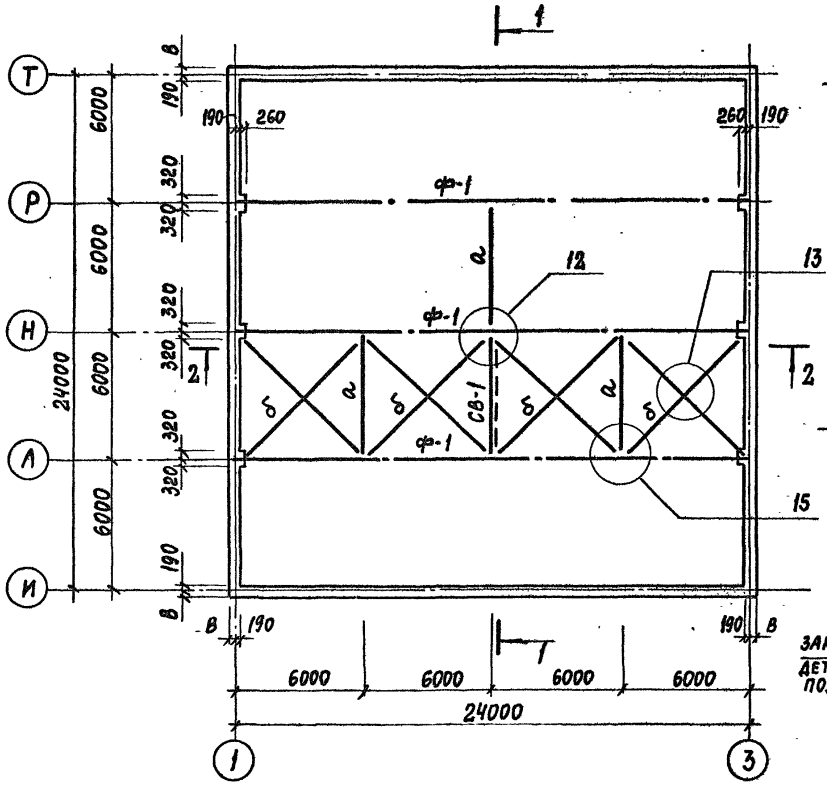

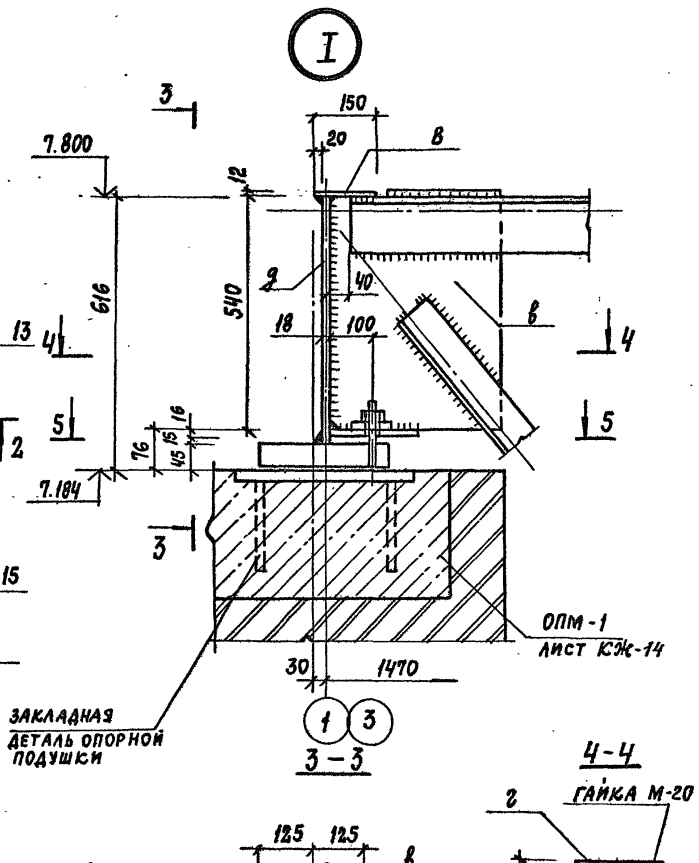

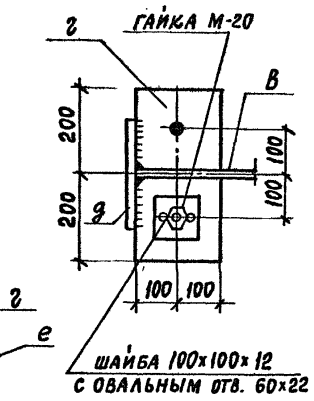

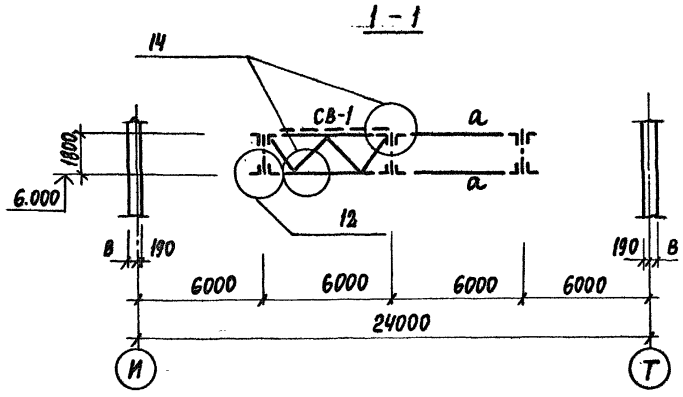

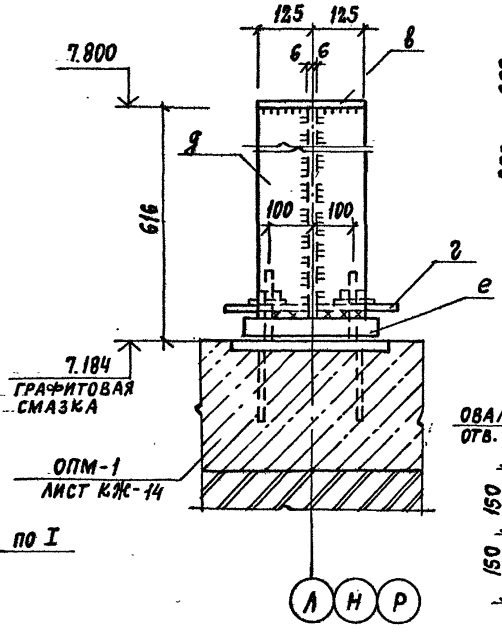

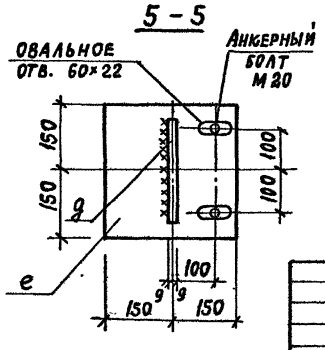

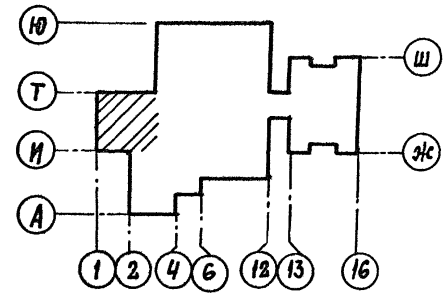

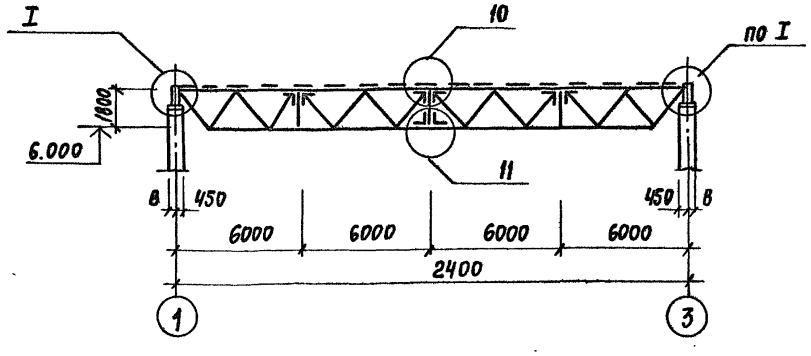

Ведомость элементов

Марка	Сечение: Эскиз	Позиц.	Сечение: Состав	Опорные усилия: M тс·м	N тс	Q тс	Группа конструкций	Марка	
ф-1	ГФУ 24.1,8-4,5		СЕРИЯ 1.263.2 - 4.1 КМ						
СВ-1	В-2		СЕРИЯ 1.263.2 - 4.1 КМ						
а	⌐		2 L 80×6		5,0				
б	Г		L 70×5		5,0				
			СТАЛЬ ЛИСТОВАЯ						
в			t=12						
г			t=16						
д			t=18		53,0				
е			t=45						

1. Изготовление и монтаж ферм производить в соответствии с указаниями серии 1.263.2-4 вып.1
2. Все узлы кроме оговоренных на данном листе выполнять по серии 1.263.2-4 вып.1
3. Техническая спецификация стали на покрытие дана на листе КМ-1
4. Общие указания см. лист КМ-1

Привязан:

Инв. №

ГАП	Смирнов	
ГИП	Каледина	
Рук.гр.	Морозова	
Разраб.	Морозова	
Провер.	Каледина	
Н.контр.	Рождарева	

ТП 294-8-34.92 КМ

Физкультурно-оздоровительный центр (со стенами из кирпича)

Стадия	Лист	Листов
Р	2	

Схема расположения ферм и связей покрытия спортзала

МГПИП СПОРТПРОЕКТ-1

Копировал

25343-03 44 Формат А2

Инв. № подл. | Подпись и дата | Взам. инв. №

Альбом 14

1 — 1

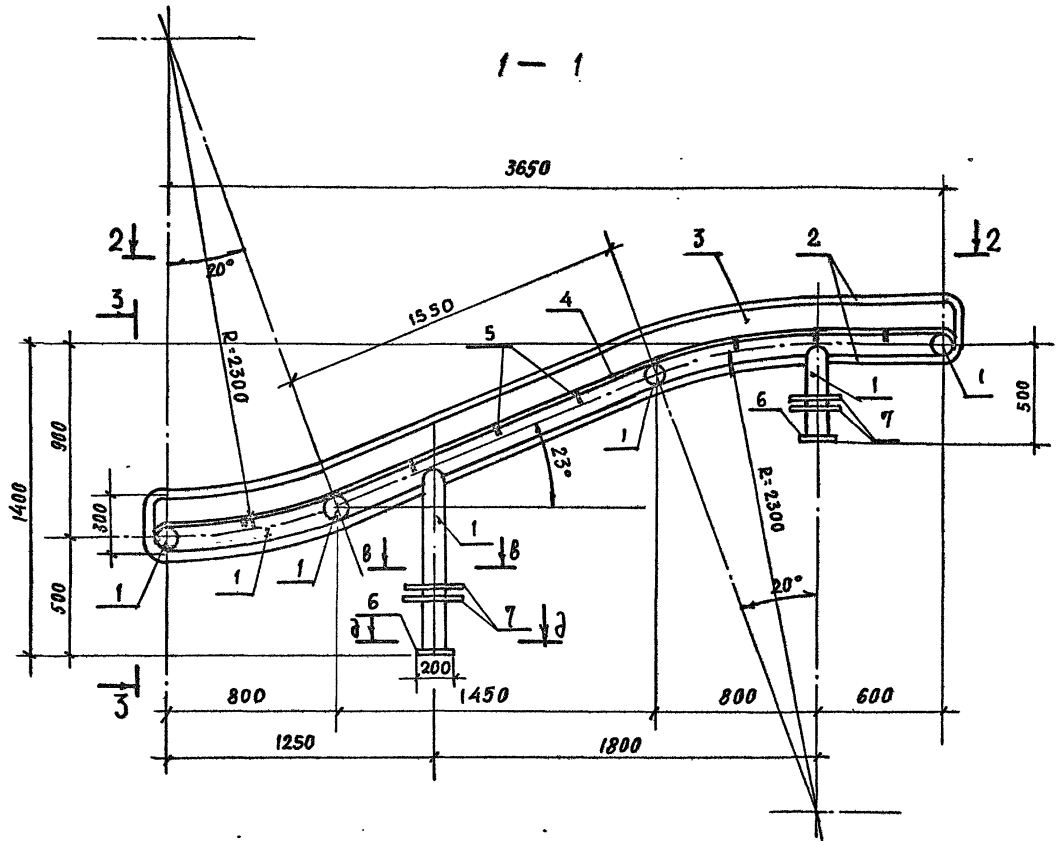

3 — 3

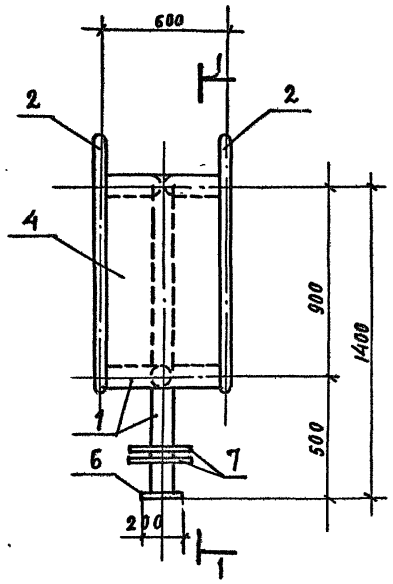

В — В

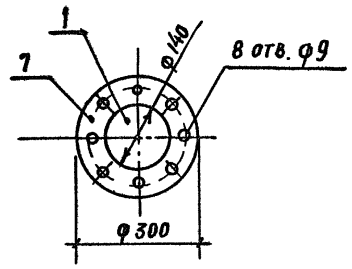

Д — Д

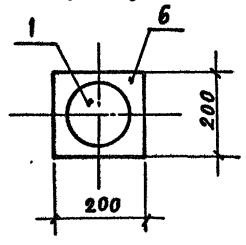

2 — 2

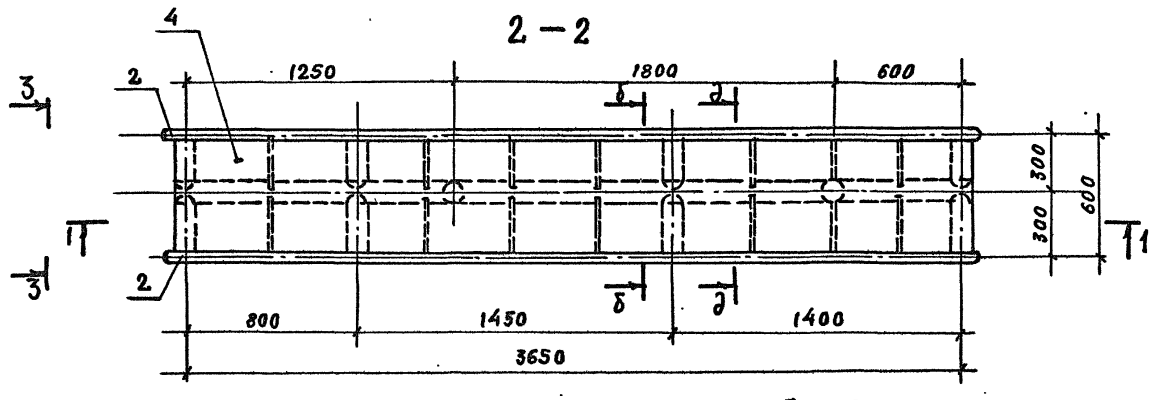

А — А

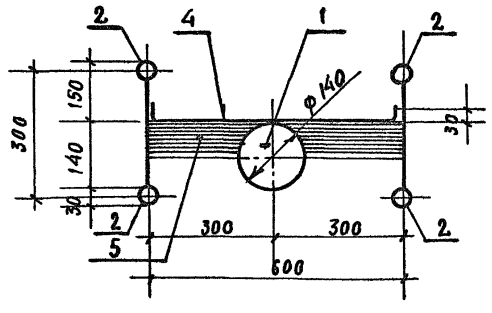

Б — Б

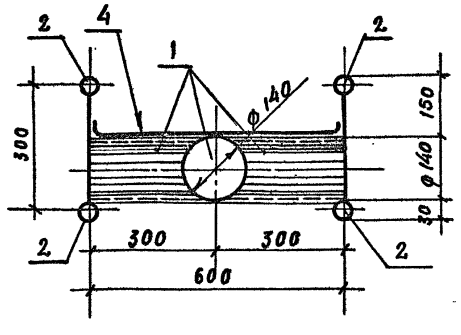

Ведомость элементов

Марка	Сечение: Эскиз	Поз.	Состав	Опорные усилия: M1 тсм	N тс	Q тс	Группа конструк.	Марка стали	Примечание
	○	1	Тр. 140×4	Конструктивно			4	12×18Н10т ГОСТ 5632-72*	—
	○	2	Тр. 30×2,5						
	—	3	δ=4						
	—	4	δ=2						
	—	5,7	δ=6						
	—	6	δ=10						

1. Фланцы поз.7 выполнить свободно скользящими по опорам.
2. Все соединения элементов выполнить сварными по ГОСТ 5264-80. Высоту сварных швов принять не более толщины свариваемых элементов.
3. Сварные швы зачистить.

				ТП 294-8-34.92		КМ
				Физкультурно-оздоровительный центр (со стенами из кирпича)		
Привязан:					Стадия	Лист	Листов
	ГАП	Смирнов			Р	3	
	ГИП	Каледина					
	Зав.гр.	Корнеев					
	Исполн.	Михеев		Гобоган ГН1	МГПИП СПОРТПРОЕКТ-1		
Инв.№	Провер.	Шепилова					
	Н.контр.	Маргулия					

Инв. № подл. | Подпись и дата | Взам. инв. №

Альбом II

Ведомость элементов

Марка	Сечение эскиз	Поз.	Состав	Опорные усилия M тсм	N тс	Q тс	Группа конструкции	Марка стали	Примечания
	○	1	тр. 140×4	конструктивно			4	12Х18Н10Т ГОСТ 5632-72*	
	○	2	тр. 30×2,5						
	—	3	б=4						
	—	4	б=2						
	—	5,9	б=6						
	—	8	б=10						

1-1

3-3

В-В

Д-Д

2-2

а-а

б-б

1. Фланцы поз.7 выполнить свободно скользящими по опорам.
2. Все соединения элементов выполнить сварными по ГОСТ 5264-80. Высоту сварных швов принять не более толщины свариваемых элементов.
3. Сварные швы зачистить.

ТП 294-8-34.92			КМ
Физкультурно-оздоровительный центр (со стенами из кирпича)			
		Стадия	Лист	Листов
		Р	4	
Желов тобогана 781		МГПИП СПОРТПРОЕКТ-1	

ГАП	Смирнов	
ГИП	Каледина	
Зав. гр.	Корнеев	
Исполн.	Михеев	
Провер.	Шелилова	
Н. контр.	Маргулия	

Привязан:

Инв. №

Инв. № подл. | Подпись и дата | Взам. инв. №

Копировал: 25343-03 46 Формат

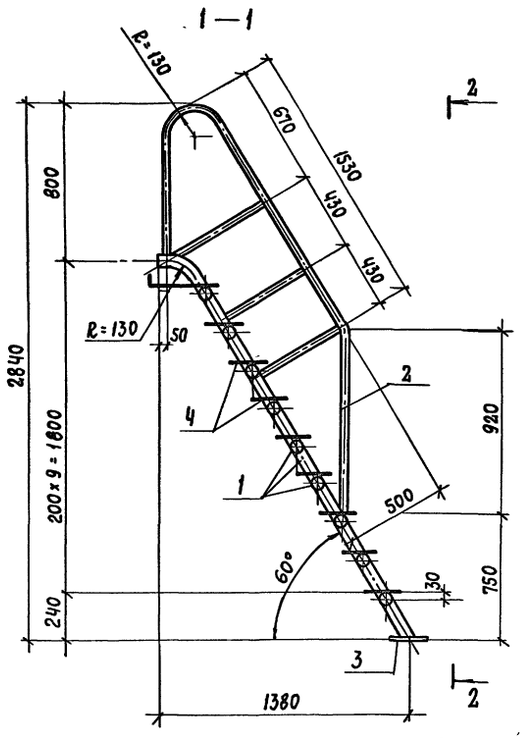

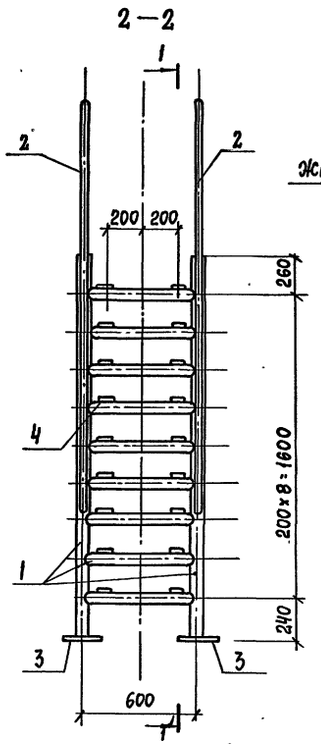

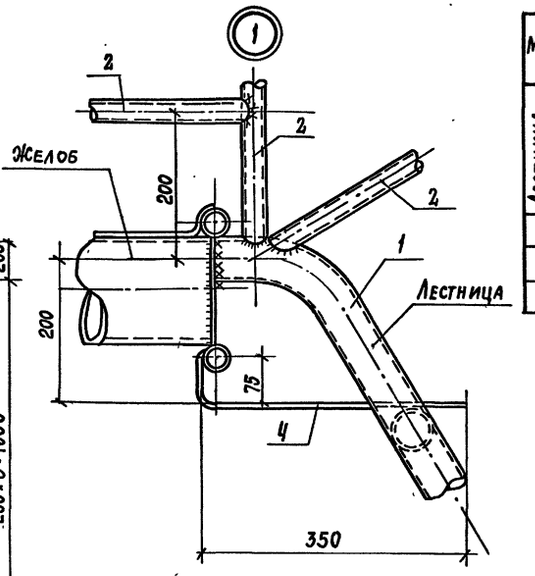

Схема установки лестниц в тобогане ТВ1

Ведомость элементов

Марка	Сечение			Опорные усилия			Группа констр.	Марка стали	Примечания
	Эскиз	Поз.	Состав	M ГСМ	N ТС	Q ТС			
Лестница тобогана ТВ1	○	1	Гр. 60×4	Конструктивно			4	12Х18Н10Т ГОСТ 5632-72*	—
	○	2	Гр. 40×3						
	—	3	δ=4						
	—	4	δ=10						

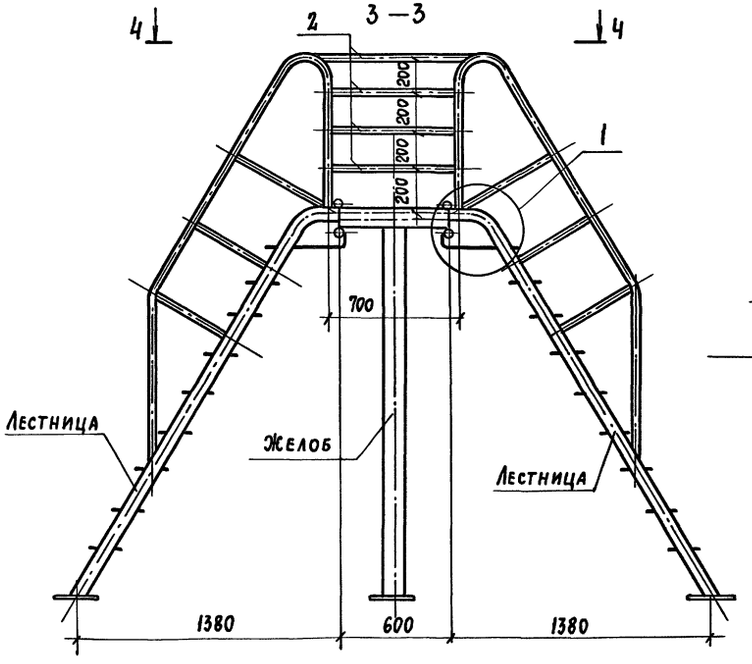

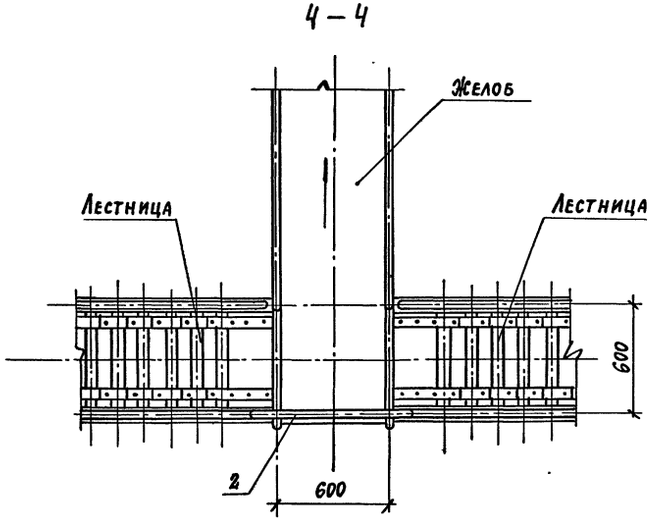

1. Все соединения элементов выполнить сварными по ГОСТ 5264-80. Высоту сварных швов принять не более толщины свариваемых элементов.
2. Сварные швы зачистить.

Привязан:

Инв. N

ГАП	Смирнов	
ГИП	Каледина	
Зав. гр.	Корнеев	
Исполн.	Михеев	
Проверил	Маргулия	
Н. контр.	Маргулия	

ТП 294-8-34.92 КМ

Физкультурно-оздоровительный центр (со стенами из кирпича)

Стадия	Лист	Листов
Р	5	

Лестница тобогана ТВ1 Схема установки лестниц в тобогане ТВ1

МГПИП СПОРТПРОЕКТ-1

Копировал: 25343-03 47 Формат А2

Инв. N подл. | Подпись и дата | Взам. инв. N

Ведомость рабочих чертежей основного комплекта марки КМ-1

Лист	Наименование	Примечан.
1	Общие данные	
2	Монтажные схемы элементов витражей	
	В-1; В-2; В-3; Т-1; Т-2	
3	Спецификация элементов витражей	
	В-1; В-2; В-3; Т-1; Т-2. Спецификация	
	стекла	

Ведомость спецификаций

Лист	Наименование	Примеч.
3	Спецификация элементов витражей	
	В-1; В-2; В-3; Т-1; Т-2. Спецификация	
	стекла	

Ведомость ссылочных документов

Обозначение	Наименование	Примечан
1.236.4-7/84 в.1	Витрины и тамбуры из алю-	
	миниевых сплавов для общест-	
	венных зданий	
	Витражи и витрины	
1.236.4-7/84 в.2	Витрины и тамбуры из алюми-	
	ниевых сплавов для обществен	
	ных зданий	
	Двери	
1.236.4-7/84 в.3	Витрины и тамбуры из алюмини	
	евых сплавов для обществен-	
	ных зданий	
	Тамбуры	
ГОСТ 25116-82	Витрины и витражи из	
	алюминиевых сплавов	
	Типы, конструкции и размеры	
ГОСТ 24584-81	Двери из алюминиевых спла-	
	вов для общественных	
	зданий	
ГОСТ 22233-83	Профили прессованные из алю-	
	миниевых сплавов для изготов-	
	ления строительных ограждаю-	
	щих конструкций и изделий	
ГОСТ 7380-77	Стекло витринное	
	неполированное	
ГОСТ 4640-84	Минеральная вата	
ГОСТ 19177-81	Шнур гернитовый	

Данный проект разработан на основании серий 1.236.4-7/84 вып.1 ГОСТ 25116-82, 1.236.4-7/84 вып.2 ГОСТ 24584-81, 1.236.4-7/84 вып.3 ГОСТ 21519-84*.

Основные рекомендации по конструкциям, монтажу и эксплуатации витражей и тамбура даны в вышеуказанных сериях и гостах.

До монтажа конструкций под стойки витражей и тамбуров предусмотреть установку закладных деталей в полу и железобетонных перекрытиях.

Типовой проект разработан в соответствии с действующими нормами и правилами и предусматривает мероприятия, обеспечивающие взрывную, взрывопожарную и пожарную безопасность при эксплуатации здания.

Гл. инженер проекта /Каледина/

Инв.№ подл. | Подпись и дата | Взам. инв.№

Привязан:

Инв.№

ТП 294-8-34.92 КМ-1

Физкультурно-оздоровительный центр (со стенами из кирпича)

			Стадия	Лист	Листов
ГАП	Смирнов		Р	1	3
ГИП	Каледина				
Зав.гр.мн.	Маргулия				
Исполн.	Уткин				
Провер.	Корнеев				
Н.контр.	Михеев				

Общие данные

МГПИ СПОРТПРОЕКТ-1

Альбом II

Монтажная схема витража В-1

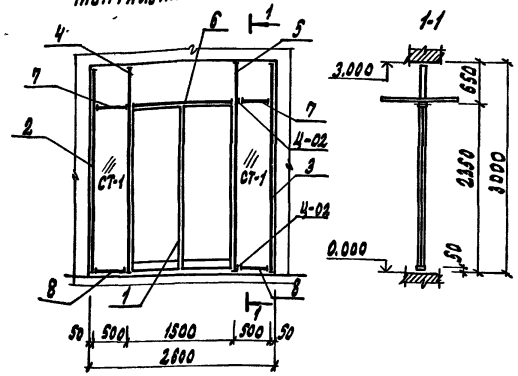

1-1

Монтажная схема тамбура Т-2

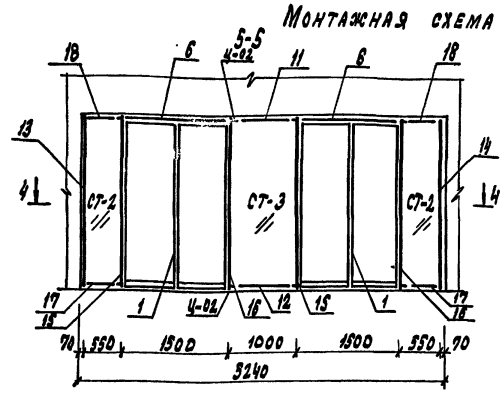

5-5

6-6

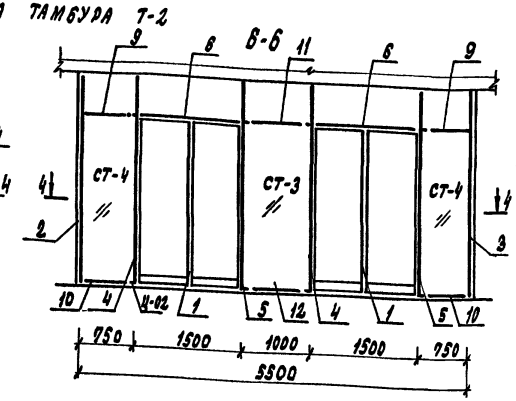

7-7

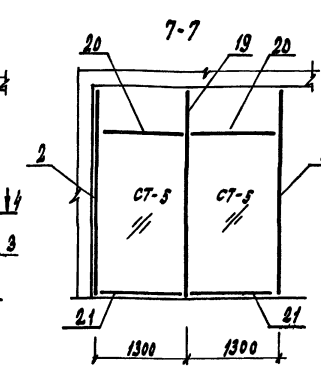

Монтажная схема тамбура Т-1

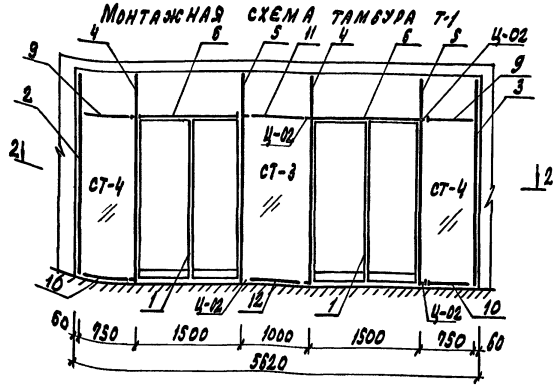

2-2

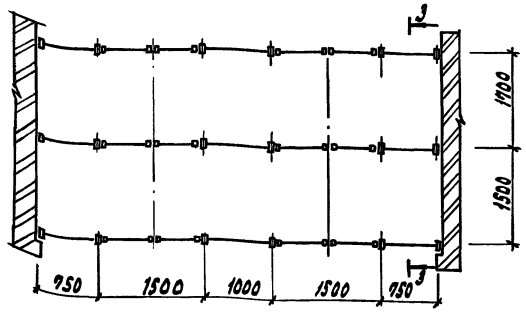

3-3

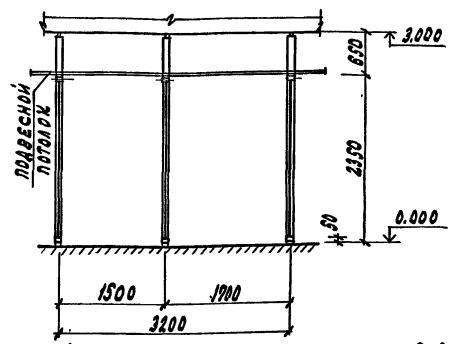

4-4

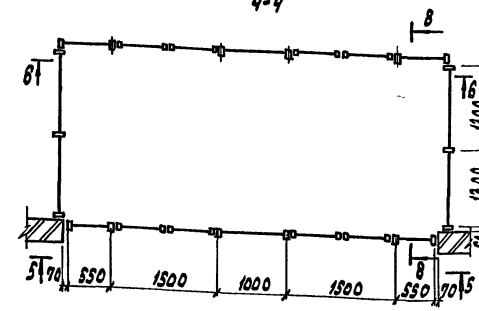

8-8

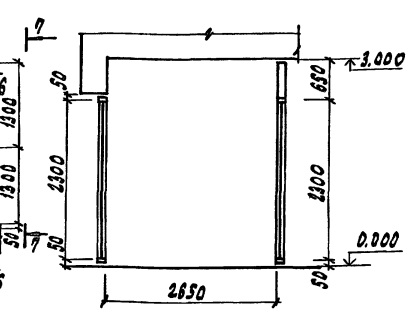

Монтажная схема витража В-2

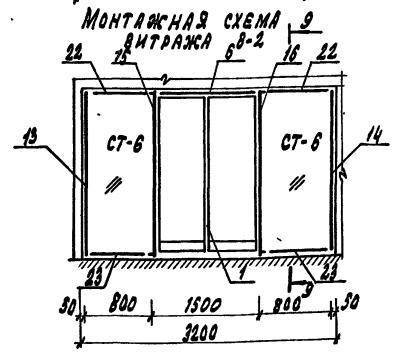

9-9

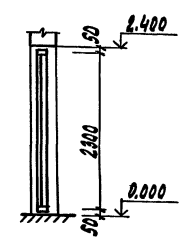

Монтажная схема витража В-3

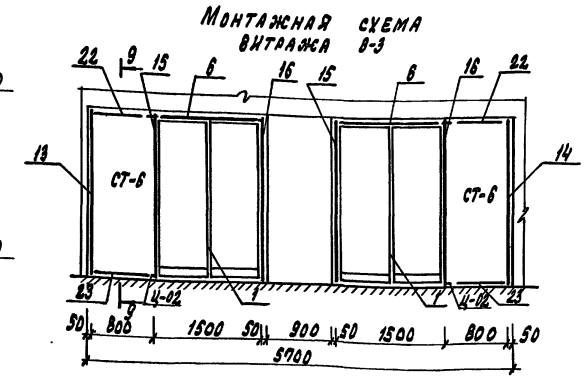

ТП 294-8-34.92			КМ-1
Физкультурно-оздоровительный центр (со стенами из кирпича)			
		Стадия	Лист	Листов
		Р	2	
Монтажные схемы элементов витражей В1; В-2; В-3; Т-1; Т-2		МГПИП СПОРТПРОЕКТ-1	
ГАП	Смирнов		
ГИП	Каледин		
Зав. гр. ин.	Маргулия		
Исполн.	Уткин		
Провер.	Корнеев		
Н. контр.	Михеев		

Привязан:

Инв. №

Копировал: 25343-03 49 Формат А2

Формат	Зона	Позиц.	Обозначение	Наименование	Кол. на исполн. В-1	В-2	В-3	Т-1	Т-2	Всего	Примеч.
				СТАНДАРТНЫЕ ИЗДЕЛИЯ							
				ИЗДЕЛИЯ ИЗ АЛЮМИНИЕВЫХ СПЛАВОВ ПО ГОСТ 25116-82							
		1	ГОСТ 24584-81	Дверь ДА024-15В	1	1	2	6	4	14	39,25кг
		2		Стойка боковая СВОЛ 30-03	1	—	—	3	3	7	11,10кг
		3		Стойка боковая СВОЛ 30-30	1	—	—	3	3	7	11,10кг
		4		Стойка тамбурных рам СТ 30-02	1	—	—	6	2	9	11,25кг
		5		Стойка тамбурных рам СТ 30-20	1	—	—	6	2	9	11,25кг
		6		Ригель тамбурных рам РТ-15	1	1	2	6	4	14	5,30кг
		7		Ригель верхний РВОИ-05	2	—	—	—	—	2	1,58кг
		8		Ригель нижний РНОИ-05	2	—	—	—	—	2	1,58кг
		9		Ригель верхний РВОИ-07,5	—	—	—	6	2	8	2,36кг
		10		Ригель нижний РНОИ-07,5	—	—	—	6	2	8	2,36кг
		11		Ригель верхний РВОИ-10	—	—	—	3	2	5	3,15кг
		12		Ригель нижний РНОИ-10	—	—	—	3	2	5	3,15кг
		13		Стойка боковая СВОЛ 24-02	—	1	1	—	1	3	9,10кг
		14		Стойка боковая СВОЛ 24-20	—	1	1	—	1	3	9,10кг
		15		Стойка тамбурных рам СТ 27-02	—	1	2	—	2	5	10,30кг
		16		Стойка тамбурных рам СТ 27-20	—	1	2	—	2	5	10,39кг
		17		Ригель нижний РНОИ-05,5	—	—	—	—	2	2	1,73кг
		18		Ригель верхний РВОИ-05,5	—	—	—	—	2	2	1,73кг
		19		Стойка средняя СВОЛ30-33	—	—	—	—	2	2	12,90кг
		20		Ригель верхний РВОИ-13	—	—	—	—	2	2	4,1кг
		21		Ригель нижний РНОИ-13	—	—	—	—	2	2	4,1кг
		22		Ригель верхний РВОИ-0,8	—	2	2	—	—	4	2,52кг
		23		Ригель нижний РНОИ-0,8	—	2	2	—	—	4	2,52к
				ВКЛАДЫШ Ц-02	4	4	4	24	16	52	0,07кг
				СТЕКЛО ТОЛЩИНОЙ 6,5 мм ГОСТ 7386-77							
		СТ-1		450×2550	2	—	—	—	—	2	1,15м²
		СТ-2		500×2550	—	—	—	—	2	2	1,28м²
		СТ-3		950×2550	—	—	—	3	2	5	2,43м²
		СТ-4		700×2550	—	—	—	6	2	8	1,79м²
		СТ-5		1250×2550	—	—	—	—	4	4	3,19м²
		СТ-6		750×2550	—	2	2	—	—	4	1,91м²

Формат	Зона	Позиц.	Обозначение	Наименование	Кол. на исполн. В-1	В-2	В-3	Т-1	Т-2	Всего	Примеч.
				НАЩЕЛЬНИК НЛ-30 ГОСТ 25116-82 L=3000	14,0	20,2	32,4	45,0	31,6	145,2	м /49шт./
				ПРОФИЛЬ АЛЮМ. СА16-72-0,6 ГОСТ 25111-82	9,3	—	—	60,2	28,2	97,7	м 55,7кг
				ПРУЖИНА НАЩЕЛЬНИКОВ П-01 ГОСТ 25116-82	28	42	66	90	64	290	0,02кг
				ПОДКЛАДКИ ППЭ-3 (ПЛАСТМ) СЕР. 1.236.4-7/84 В.1	56	84	132	180	124	580	9,9кг
				ГЕРНИТ ф40 ГОСТ 19177-81	11	17	25	32	25	110	м 97кг
				МИНЕРАЛЬНАЯ ВАТА ГОСТ 4640-84	0,1	0,15	0,22	0,31	0,21	0,9	м3

Привязан:

Инв. №

ГАП	Смирнов	
ГИП	Каледина	
Зав. гр.	Маргулия	
Исполн.	Уткин	
Пров.	Корнеев	
Н. кон.	Михеев	

ТП 294-8-34.92 КМ-1

Физкультурно-оздоровительный центр (со стенами из кирпича)

Стадия	Лист	Листов
Р	3	

Спецификация элементов витражей В-1; В-2; В-3; Т-1; Т-2
Спецификация стекла

МГПИП СПОРТПРОЕКТ-1

Копировал 25343-03 (50) Формат А-2

Взам. инв. № | Подпись и дата | Инв. № подл.

gost.e-ecolog.ru