ТИПОВОЙ ПРОЕКТ

294-8-34.92

ФИЗКУЛЬТУРНО-ОЗДОРОВИТЕЛЬНЫЙ ЦЕНТР (СО СТЕНАМИ ИЗ КИРПИЧА)

АЛЬБОМ 0

МАТЕРИАЛЫ ДЛЯ ПРИВЯЗКИ И ЧЕРТЕЖИ НУЛЕВОГО ЦИКЛА

25343-01

Отпускная цена

gost.e-ecolog.ru

ПРИВЯЗАН

ИНВ.№

ТИПОВОЙ ПРОЕКТ
294-8-34.92

ФИЗКУЛЬТУРНО-ОЗДОРОВИТЕЛЬНЫЙ ЦЕНТР (СО СТЕНАМИ ИЗ КИРПИЧА)

АЛЬБОМ 0
СОСТАВ ПРОЕКТА

АЛЬБОМ 0	МАТЕРИАЛЫ ДЛЯ ПРИВЯЗКИ И ЧЕРТЕЖИ НУЛЕВОГО ЦИКЛА
АЛЬБОМ I	АРХИТЕКТУРНЫЕ И ТЕХНОЛОГИЧЕСКИЕ ЧЕРТЕЖИ НАДЗЕМНОЙ ЧАСТИ ЗДАНИЯ.
АЛЬБОМ II	КОНСТРУКТИВНЫЕ ЧЕРТЕЖИ НАДЗЕМНОЙ ЧАСТИ ЗДАНИЯ И АЛЮМИНИЕВЫЕ ВИТРАЖИ.
АЛЬБОМ III	
часть 1	ОТОПЛЕНИЕ И ВЕНТИЛЯЦИЯ. ВНУТРЕННИЕ ВОДОПРОВОД И КАНАЛИЗАЦИЯ стр 1÷60
часть 2	ЭЛЕКТРООБОРУДОВАНИЕ. АВТОМАТИЗАЦИЯ ОТОПИТЕЛЬНЫХ И ВЕНТИЛЯЦИОННЫХ СИСТЕМ. СВЯЗЬ И СИГНАЛИЗАЦИЯ. ПОЖАРНАЯ СИГНАЛИЗАЦИЯ. стр. 61÷132
АЛЬБОМ IV	ЗАДАНИЕ ЗАВОДУ ИЗГОТОВИТЕЛЮ НА ЩИТЫ АВТОМАТИЗАЦИИ.
АЛЬБОМ V	СТРОИТЕЛЬНЫЕ ИЗДЕЛИЯ
АЛЬБОМ VI	СПЕЦИФИКАЦИИ ОБОРУДОВАНИЯ.
АЛЬБОМ VII	ВЕДОМОСТИ ПОТРЕБНОСТИ В МАТЕРИАЛАХ.
АЛЬБОМ VIII	СМЕТЫ В ДВУХ ЧАСТЯХ. часть I стр. 1÷194. часть II стр. 195÷392

ПРИМЕНЕННЫЕ ТИПОВЫЕ ПРОЕКТЫ
284-4-48 БАНЯ СУХОГО ЖАРА (ВСТРОЕННАЯ)

ПРОЕКТ УТВЕРЖДЕН ГОСКОМАРХИТЕКТУРЫ
ПРИКАЗ 262 ОТ 26 ДЕКАБРЯ 1990 ГОДА
РАБОЧАЯ ДОКУМЕНТАЦИЯ ВВЕДЕНА В ДЕЙСТВИЕ
МГПИП "СПОРТПРОЕКТ-1" ПРИКАЗ №30 от 22 апреля 1992 г.

РАЗРАБОТАН МГПИП "СПОРТПРОЕКТ-1"
ГЛАВНЫЙ ИНЖЕНЕР ПРЕДПРИЯТИЯ МАВРИН Д.А.
ГЛАВНЫЙ АРХИТЕКТОР ПРОЕКТА СМИРНОВ Н.С.

				ПРИВЯЗАН
ИНВ.No				

Содержание альбома

Лист	Наименование	Стр.
1	2	3
	Комплект марки АРО	
1	Общие данные (начало)	3
2	Общие данные (окончание)	4
3	План подвала в осях 6-12÷В-К. Ведомость полов. Ведомость отделки. Спецификация элементов заполнения проемов.	
	Ведомость проемов дверей. Экспликация помещений.	5
4	План подвала в осях 5-12÷Т-Ю. Ведомость	
	перемычек внутренних стен.	6
5	Спецификация перемычек. Ведомость перемычек	
	наружных стен. Схема размещения крылец.	
	фрагмент главного входа.	7
6	Фрагменты входов N1÷10.	8
	Комплект марки КЖО	
1	Общие данные (начало)	9
2	Общие данные (продолжение)	10
3	Общие данные (окончание)	11
4	Схема нагрузок на фундаменты	12
5	Схема расположения элементов в осях 2-6/А-И	
	Сечения 1-1÷3-3	13
6	Схема расположения элементов фундаментов	
	в осях 1-6/И-Т	14
7	Схема расположения элементов фундаментов	
	в осях 3-5/Т-Ю. Сечения 4-4÷7-7.	15
8	Схема расположения элементов фундаментов	
	в осях 6-12/Б-М. Сечения 8-8	16
9	Схема расположения элементов фундаментов	
	в осях 6-12/М-Т. Сечения 9-9; 10-10.	17
10	Схема расположения элементов фундаментов	
	в осях 5-12/Т-Ю. Сечения 11-11.	18
11	Схема расположения элементов фундаментов	
	в осях 12-16/Ж-Т.	19
12	Схема расположения элементов фундаментов	
	в осях 12-16/Т-Ш.	20
13	Спецификация элементов фундаментов	21
14	Сечения фундаментов 12-12÷21-21.	22
15	Развертки фундаментов по осям К,6,12.	
	Сечения 22-22÷25-25.	23
16	Развертки фундаментов по осям В-М/О 6-8; 10-12;	
	Г-М/О 8-10; И-М/О 12-11; 11-М/О И-К.	
	Ведомость расхода стали.	24
17	Развертки фундаментов по осям Ю,Щ,5,10.	25
18	Монолитные железобетонные стойки СМ1÷СМ8.	26
	и ленточный фундамент ФЛМ-1.	
19	Фундаменты монолитные железобетонные ФМ1÷ФМ5.	27
20	Спецификация монолитных железобетонных фундаментов ФМ1÷ФМ5; ФЛМ1, стоек СМ1÷СМ8.	28
21	Приямки N 1÷5	29
22	Приямки N 6,7. Виброоснование ВО-1.	30
23	Схемы расположения элементов подпольных каналов по осям 2,4,12,Б,И.	31
24	Схема расположения элементов подпольных каналов по оси 10/К-У.	32
25	Схема расположения элементов входов N1÷4;	
	N 6,7,9.	33
26	Схема расположения элементов входов N5,8,10	
	и главного входа.	34
27	Спецификация элементов главного входа и	
	входов N1÷10. Сечения 5-5; 6-6.	35
28	Схема расположения балок и опорных подушек	
	перекрытия над подвалом в осях 6÷12/В-К.	36
29	Схема расположения элементов перекрытия	
	в осях 6÷12 на отм. 0.000.	37
30	Схема расположения элементов перекрытия	
	в осях 5÷12 на отм. 0.000. Сечения 1-1÷7-7.	38
31	Спецификация элементов перекрытия на	
	отм. 0.000. Ведомость расхода стали.	39
32	Участки монолитные УМ1÷УМ2, УМ4, УМ7. Сечения 1-1÷6-6.	40
33	Спецификация элементов опорных подушек монолитных ОПМ-1; ОПМ-2 и монолитных участков.	
	УМ-1÷УМ-12 (начало).	41
34	Спецификация элементов опорных подушек	
	монолитных ОПМ-1, ОПМ-2 и монолитных	
	участков УМ-1÷УМ-12 (окончание). Опорные	
	подушки монолитные ОПМ-1, ОПМ-2, участки	
	монолитные УМ-3, УМ-5, УМ-6, УМ-8÷УМ 12	42
35	Лестница Л-1	43
36	Лестница Л-2	44
37	Лестницы Л-4; Л-5; Л-6	45
38	Венткамера N1	46
39	Ванна бассейна. Общие указания	47
40	Схема расположения элементов конструкций	
	ванны бассейна.	48
41	Схема расположения лотковых элементов	
	ванны сечения.	49
42	Конструкция ванны бассейна. Разрезы I-I÷III-III.	50
43	Конструкция ванны бассейна. Разрезы IV-IV÷VI-VI.	51
44	Конструкция ванны бассейна. Узлы 1÷6.	52
45	Конструкция ванны бассейна. Узлы 7÷14.	53
46	Конструкция монолитной железобетонной ванны	
	Опалубка.	54
47	Конструкция монолитной железобетонной ванны.	
	Опалубка. Сечения.	55
48	Нижняя зона армирования днища ванны.	
	Разрезы 1-1÷4-4.	56
49	Верхняя зона армирования днища ванны.	
	Разрезы 9-9÷14-14.	57
50	Армирование стоек и балок ванны. Разрезы 5-5÷8-8	
	Узлы А,Б,В.	58
51	Армирование бортов ванны. Сечения.	59
52	Ванна бассейна. Армирование. Спецификация	
	арматуры на ванну (начало).	60
53	Ванна бассейна. Армирование. Спецификация	
	арматуры на ванну (окончание).	61
54	Ванны при банях сухого жара N1÷N4.	62
55	Ванны при банях сухого жара N1÷N4. Узлы 1÷7.	63
56	Ванны при банях N1÷N4. Опалубка. Армирование.	64
57	Спецификация элементов ванн, при банях	
	сухого жара N1÷N4. (начало).	65
58	Спецификация элементов ванн при банях сухого	
	жара N1÷N4. (окончание). Спецификация материалов гидроизоляции ванн N1÷N4.	66
59	Схемы расположения деталей закладных под	
	стойки витражей В-1÷В-3 и тамбуров	
	Т-1 и Т-2.	(67)

Инв. № подл. | Подпись и дата | Взам. инв. №

Типовой проект физкультурно-оздоровительного центра разработан на основании пректа утвержденного Госкомархитектуры приказом N262 от 26 декабря 1990 года.

Проект разработан для строительства на территории с обычными геологическими условиями во II и III климатических районах, IB климатическом подрайоне, с расчетными зимними температурами наружного воздуха t -20С; -30С (основной вариант); -40 С для нормальной зоны влажности.

Графическая часть проекта разработана для II климатического района с t -30 С

Толщину наружных стен и утеплителя в покрытии принимать по таблицам.

При разработке проекта принято:
- класс ответственности здания - II
- степень огнестойкости -II
- норм. значение ветрового давления - 0.38 кПа/38 кГс/м2
- норм. значение веса снегового покрова - 1.0 кПа/0.97 кГс/м2
- рельеф участка - ровный
- площадка строительства - горизонтальная.

Физкультурно-оздоровительный центр предназначен для строительства в городах в составе общественного центра городского района, а также в составе городского спортивного центра.

Архитектурно-планировочное решение здания позволяет также разместить его в парке.

ФОЦ предусматривает проведение физкультурно-оздоровительных мероприятий, медико-восстановительной работы и предоставление платных услуг населению различных возрастных групп и инвалидам с поражением опорно-двигательного аппарата (30% от общей пропускной способности центра)

Земельный участок для строительства ФОЦ слдует выделять в местах обеспеченных удобными подъездами от общегородских магистралей. Площадь участка 1.2 га.

Разработана схема генерального плана с учетом особенностей восприятия и передвижения инвалидов. Площадку перед входом в здание выложить бетонными плитами и расположить на ней малые архитектурные формы. На автостоянке предусмотрены места для инвалидов - автовладельцев.

ПРОЕКТ РАЗРАБОТАН В СООТВЕТСТВИИ С ДЕЙСТВУЮЩИМИ НОРМАМИ И ПРАВИЛАМИ И ПРЕДУСМАТРИВАЕТ МЕРОПРИЯТИЯ,ОБЕСПЕЧИВАЮЩИЕ ВЗРЫВНУЮ,ВЗРЫВОПОЖАРНУЮ И ПОЖАРНУЮ БЕЗОПАСНОСТЬ ПРИ ЭКСПЛУАТАЦИИ ЗДАНИЯ.

ГЛАВНЫЙ ИНЖЕНЕР ПРОЕКТА КАЛЕДИНА З.И.

ТЕХНИКО-ЭКОНОМИЧЕСКИЕ ПОКАЗАТЕЛИ

НАИМЕНОВАНИЕ ПОКАЗАТЕЛЕЙ	ЕДИН. ИЗМЕР.	ПО ПРОЕКТУ.	ПО ПРИВЯЗКЕ
ПЛОЩАДЬ ЗАСТРОЙКИ	$м^2$	5743,4	
В Т.Ч. ПЛОЩАДЬ КРЫЛЕЦ	$м^2$	364,0	
СТРОИТЕЛЬНЫЙ ОБЪЕМ	$м^3$	27604,0	
В Т.Ч. ОБЪЕМ ПОДВАЛА	$м^3$	4136,3	
КОЛИЧЕСТВО РАСЧЕТНЫХ ЕДИНИЦ	$м^2$	5551,57	
ПЛОЩАДЬ ОБЩАЯ	$м^2$	5624,47	
ПЛОЩАДЬ ПОЛЕЗНАЯ	$м^2$	5551,57	
ПЛОЩАДЬ НОРМИРУЕМАЯ	$м^2$	3906,10	
$К1 = \frac{\text{ПЛОЩАДЬ НОРМИРУЕМАЯ}}{\text{ПЛОЩАДЬ ПОЛЕЗНАЯ}}$		0,704	
$К2 = \frac{\text{СТРОИТЕЛЬНЫЙ ОБЪЕМ}}{\text{ПЛОЩАДЬ НОРМИРУЕМАЯ}}$		7,07	
СТРОИТЕЛЬНЫЙ ОБЪЕМ НА РАСЧЕТНУЮ ЕДИНИЦУ	$м^3$	4,97	
ПЛОЩАДЬ ОБЩАЯ НА РАСЧЕТНУЮ ЕДИНИЦУ	$м^2$	1,01	
ПЛОЩАДЬ ПОЛЕЗНАЯ НА РАСЧЕТНУЮ ЕДИНИЦУ	$м^2$	1.00	
ПЛОЩАДЬ НОРМИРУЕМАЯ НА РАСЧЕТНУЮ ЕДИНИЦУ	$м^2$	0,704	
СМЕТНАЯ СТОИМОСТЬ СТРОИТЕЛЬСТВА	ТЫС.РУБ.	929.38 / 1462.29	
В ТОМ ЧИСЛЕ СМР	ТЫС.РУБ.	800.88 / 1249.37	
В ТОМ ЧИСЛЕ ОБОРУДОВАНИЯ	ТЫС.РУБ.	112.09 / 195.04	
ХОЗ.ПИТЬЕВОЙ ВОДОПРОВОД хол.	МЗ/СУТ	92,0	
ХОЗ.ПИТЬЕВОЙ ВОДОПРОВОД гор.	МЗ/СУТ	137,5	
БЫТОВАЯ КАНАЛИЗАЦИЯ	МЗ/СУТ	259,3	
ТЕПЛОСНАБЖЕНИЕ	ККАЛ/ЧАС	1874310.0	
ПОТРЕБЛЯЕМАЯ МОЩНОСТЬ	КВТ	175.0	

ТЕХНИКО-ЭКОНОМИЧЕСКИЕ ПОКАЗАТЕЛИ ГЕНПЛАНА

	НАИМЕНОВАНИЕ ПОКАЗАТЕЛЕЙ	ЕДИН. ИЗМЕР.	ПЛОЩАДЬ ЗАСТРОЙКИ
1	ОБЩАЯ ПЛОЩАДЬ УЧАСТКА	ГА	1,2
2	ПЛОЩАДЬ ЗАСТРОЙКИ	$м^2$	5743,4
3	ПЛОЩАДЬ ДОРОЖНОГО ПОКРЫТИЯ	$м^2$	2482,6
4	ПЛОЩАДЬ ФИЗКУЛЬТУРНЫХ ПЛОЩАДОК	$м^2$	274,0
5	ПЛОЩАДЬ ГАЗОНА	$м^2$	350,0

ВЕДОМОСТЬ СПЕЦИФИКАЦИЙ

ЛИСТ	НАИМЕНОВАНИЕ	ПРИМЕЧ.
АР-03	СПЕЦИФИКАЦИЯ ЭЛЕМЕНТОВ ЗАПОЛНЕНИЯ ПРОЕМОВ,	
АР-05	СПЕЦИФИКАЦИЯ ПЕРЕМЫЧЕК,	

ВЕДОМОСТЬ ССЫЛОЧНЫХ ДОКУМЕНТОВ

ОБОЗНАЧЕНИЕ	НАИМЕНОВАНИЕ	ПРИМЕЧ.
СЕРИЯ 1.136.1-13 вып.1	ПЛИТЫ ПОДОКОННЫЕ ДЛЯ ЖИЛЫХ И ОБЩЕСТВЕННЫХ ЗДАНИЙ.	
СЕРИЯ 1.136-10	ДВЕРИ ДЕРЕВЯННЫЕ ВНУТРЕННИЕ ДЛЯ ЖИЛЫХ И ОБЩЕСТВЕННЫХ ЗДАНИЙ.	
СЕРИЯ 1.136.5-19	ДВЕРИ ДЕРЕВЯННЫЕ НАРУЖНЫЕ ДЛЯ ЖИЛЫХ И ОБЩЕСТВЕННЫХ ЗДАНИЙ.	
СЕРИЯ 1.236.4-8	ОКНА И БАЛКОННЫЕ ДВЕРИ ИЗ АЛЮМИНИЕВЫХ СПЛАВОВ ДЛЯ ОБЩЕСТВЕННЫХ ЗДАНИЙ.	
СЕРИЯ 1.038.1-1	ПЕРЕМЫЧКИ ЖЕЛЕЗОБЕТОННЫЕ ДЛЯ ЗДАНИЙ С КИРПИЧНЫМИ СТЕНАМИ	

ТАБЛИЦА ТОЛЩИН СТЕН

ИНД. СЕЧ.	РАЗМЕР ММ ДЛЯ Т °С			ПРИМЕЧАНИЯ
	-20 °С	-30 °С	-40 °С	
a	510	640	770	БАССЕЙН ПО ОСЯМ Ю (М/О 5-12); 12 (М/О Ц-Ю)
	380	380	510	
b	450	580	710	БАССЕЙН ПО ОСЯМ 5 (М/О Щ-Ю); Щ (М/О 5÷10); 10 (М/О Щ-Т); Ц (М/О 10-11)
	320	320	450	
c	260	260	390	
d	190	190	320	
e	510	510	640	
q	240	240	370	

СВОДНАЯ ТАБЛИЦА ТРЕБУЕМЫХ ТОЛЩИН УТЕПЛИТЕЛЯ

ВИД УТЕПЛИТЕЛЯ	НАИМЕНОВАНИЯ ПОМЕЩЕНИЙ	ОБЪЕМ МАССА КГ/М3	КОЭФФ. ТЕПЛОПР.	ТОЛЩИНА УТЕПЛИТЕЛЯ В ММ ПРИ Т °С НАР.ВОЗДУХА		
				-20 °С	-30 °С	-40 °С
ПЛИТЫ ЯЧЕИСТЫЕ ПЕНОБЕТОННЫЕ γ=400 КГ/М^3 ПО ЖЕЛЕЗОБЕТОННЫМ ПЛИТАМ ПОКРЫТИЯ	АДМИНИСТРАТИВНЫЕ МЕДИКО-ВОССТАНОВИТЕЛЬНЫЕ ПОМЕЩЕНИЯ	400	0,13	120	160	200
	РАЗДЕВАЛЬНЫЕ ДУШЕВЫЕ, ЗАЛ БАССЕЙНА	-//-	-//-	180	220	280
	СПОРТИВНЫЕ ЗАЛЫ	-//-	-//-	100	140	180

Привязан

инв.N подл.

ТП 294-6-34.92 АР 0

физкультурно-оздоровительный центр (со стенами из кирпича)

			Стадия	Лист	Листов
ГАП	Смирнов		Р	1	6
ГИП	Каледина				
вед.арх.	Талызина				
исполнил	Пырикова				
проверил	Талызина				
н.контр.	Романова				

ОБЩИЕ ДАННЫЕ (НАЧАЛО).

МГПИП „СПОРТПРОЕКТ - 1" г.Москва

Взам.инв.N | Подпись и дата | Инв.N подл.

25343-01 Ч

СХЕМА ГЕНЕРАЛЬНОГО ПЛАНА

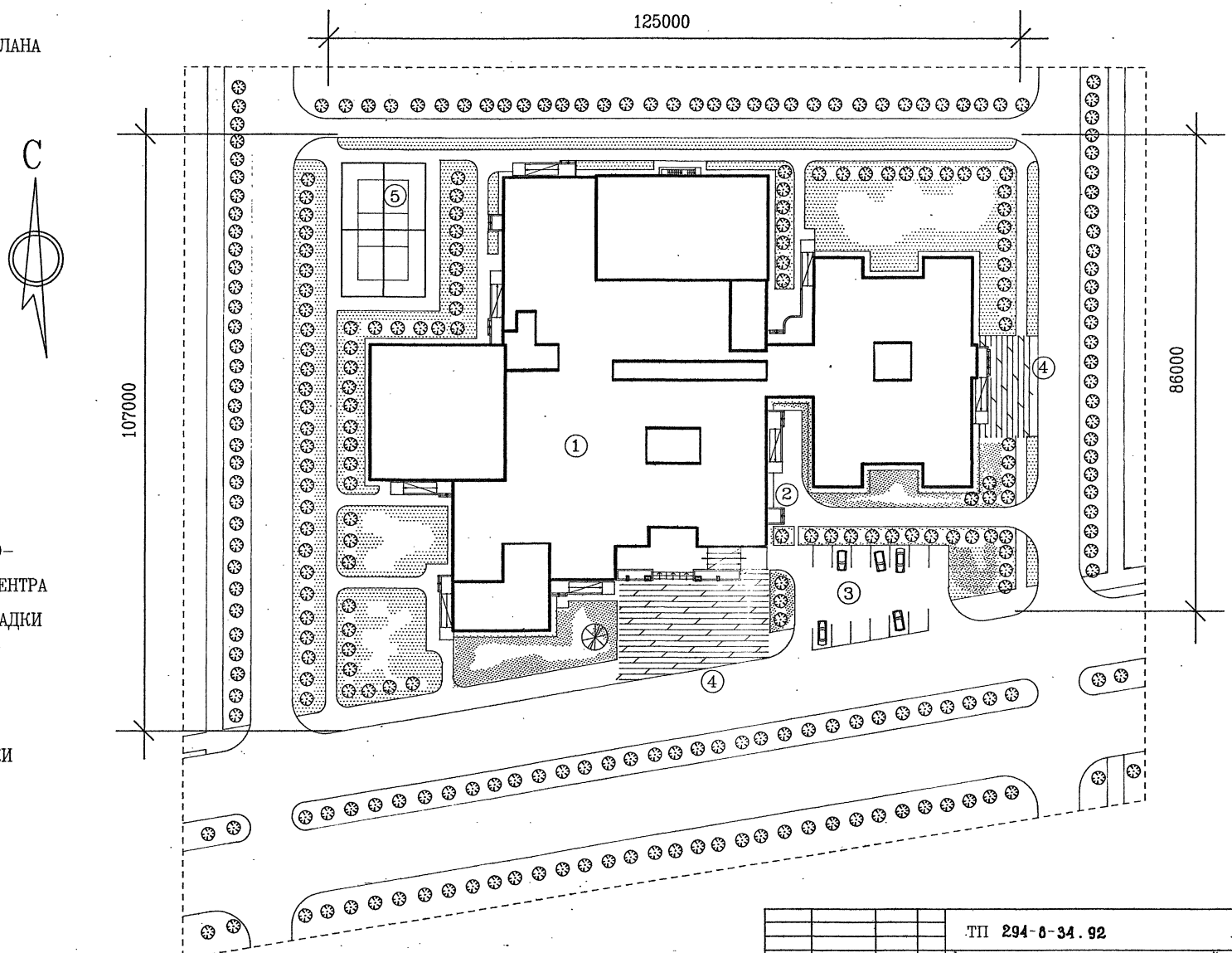

ЭКСПЛИКАЦИЯ

1. ЗДАНИЕ ФИЗКУЛЬТУРНО-
   -ОЗДОРОВИТЕЛЬНОГО ЦЕНТРА
2. ХОЗЯЙСТВЕННЫЕ ПЛОЩАДКИ
3. СТОЯНКА АВТОМОБИЛЕЙ
4. ПЛОЩАДКА ПЕРЕД
   ГЛАВНЫМ ВХОДОМ
5. СПОРТИВНЫЕ ПЛОЩАДКИ

				ТП 294-8-34.92		АР 0
				физкультурно-оздоровительный центр (со стенами из кирпича)		
Привязан	ГАП	Смирнов			Стадия	Лист	Листов
	ГИП	Каледина			Р	2	
	вед.арх.	Талызина					
	исполнил	Пырикова		ОБЩИЕ ДАННЫЕ (ОКОНЧАНИЕ)	МГПИП „СПОРТПРОЕКТ – 1" г.Москва		
	проверил	Талызина					
инв.N подл.	н.контр.	Романова					

25343-01 5

инв.N подл.	Подпись и дата	Взам.инв.N

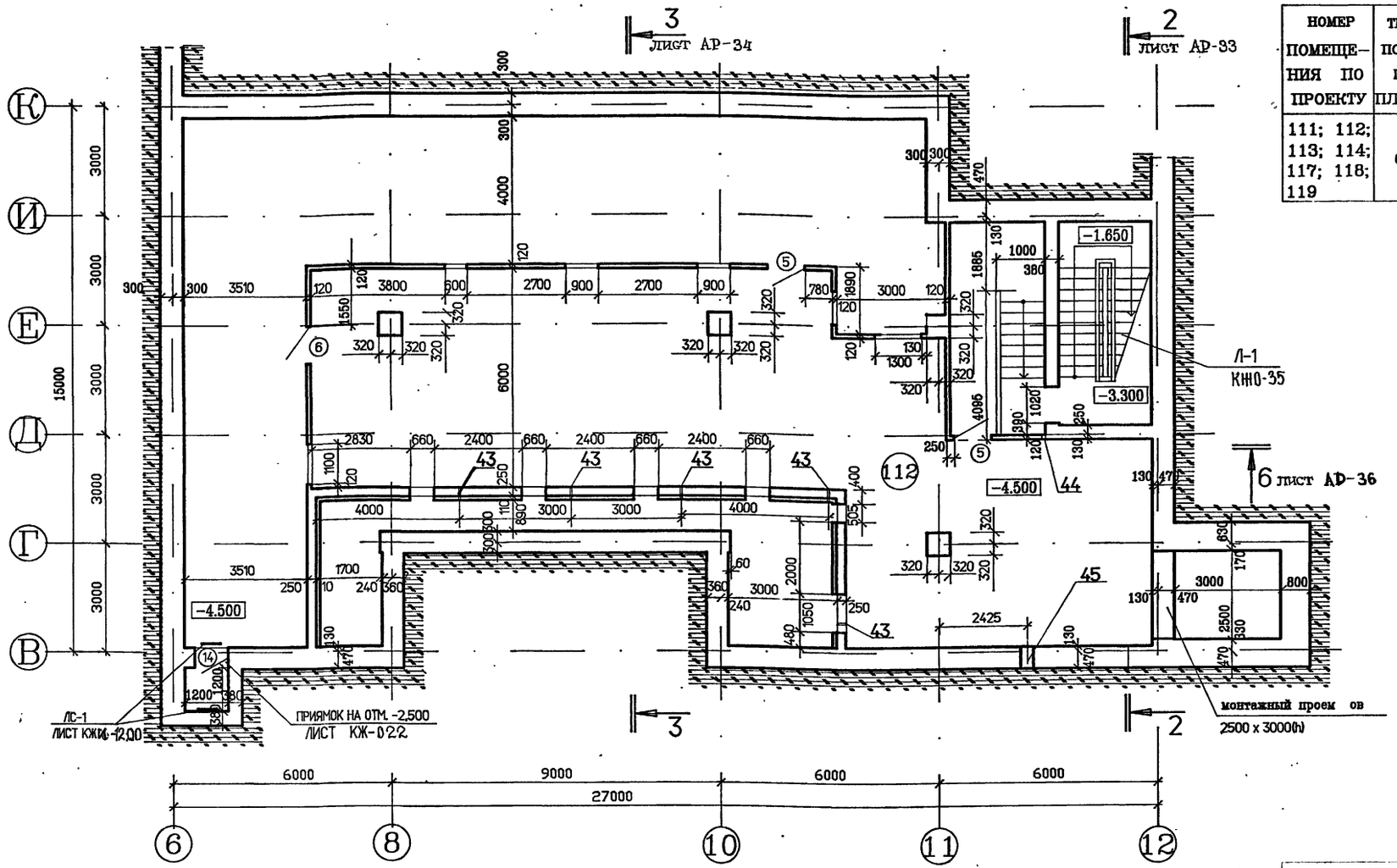

ВЕДОМОСТЬ ПОЛОВ

НОМЕР ПОМЕЩЕНИЯ ПО ПРОЕКТУ	ТИП ПОЛА ПО ПЛАНУ	СХЕМА ПОЛА ИЛИ НОМЕР УЗЛА ПО СЕРИИ 2.244-1	ЭЛЕМЕНТЫ ПОЛА И ИХ ТОЛЩИНА	ПЛОЩ. ПОЛА м²
111; 112; 113; 114; 117; 118; 119	6	245	БЕТОН МАРКИ 200	802.60

ЭКСПЛИКАЦИЯ ПОМЕЩЕНИЙ

номер по плану	наименование	площ м²
111	КОРИДОР	19.1
112	ВЕНТКАМЕРА N 1	319.2
113	ТЕПЛОВОЙ ПУНКТ	24.7
114	ТЕХНИЧЕСКОЕ ПОМЕЩЕНИЕ ПОД ВАННОЙ	329.2
117	ПОМЕЩЕНИЕ ХРАНЕНИЯ СВЕТИЛЬНИКОВ	13.2
118	ПОМЕЩЕНИЕ ПРИГОТОВЛЕНИЯ РАСТВОРА	12.4
119	ПОМЕЩЕНИЕ ВОДОПОДГОТОВКИ	84.7

ВЕДОМОСТЬ ПРОЕМОВ ДВЕРЕЙ

марка поз.	размер проема в кладке мм.
5	2100– 1020
6	2100– 1020
7	2100– 1020
8	2100– 1020
9	2400– 1020

СПЕЦИФИКАЦИЯ ЭЛЕМЕНТОВ ЗАПОЛНЕНИЯ ПРОЕМОВ

марка поз.	обозначение	наименование	кол	масса ед,кг	примеч.
5	1.136–10	дверной блок дг21–10	4		
6	1.136–10	дверной блок дг21–10л	1		
7	1.136–10	дверной блок дг21–10в	1		
8	1.136–10	дверной блок дг21–10вл	1		
9	1.136.5–19	дверной блок дн24–10А	1		
ОК–8	1.236.4–8 В.3	окно ОАР06–15ш	1		
14	1.136.5–19	дверной блок дс 18–9гт	1		

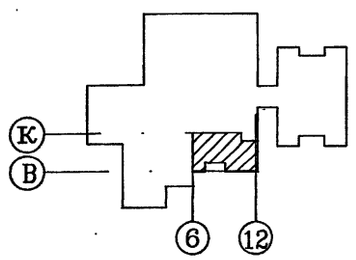

ВЕДОМОСТЬ ОТДЕЛКИ ПОМЕЩЕНИЙ ПОДВАЛА

НОМЕР ПОМЕЩЕНИЯ ПО ПЛАНУ	ПОТОЛОК		СТЕНЫ ИЛИ ПЕРЕГОРОДКИ		НИЗ СТЕН ИЛИ ПЕРЕГОРОДОК (ПАНЕЛЬ)			КОЛОННА		ПРИМЕЧАНИЕ
	ПЛОЩАДЬ	ВИД ОТДЕЛКИ	ПЛОЩАДЬ	ВИД ОТДЕЛКИ	ПЛОЩАДЬ	ВИД ОТДЕЛКИ	ВЫСОТА мм	ПЛОЩАДЬ	ВИД ОТДЕЛКИ	
111; 114; 117; 118; 119	458,60	ЗАТИРКА, ОКРАСКА ВА-27	182,70	ШТУКАТУРКА, ОКРАСКА ВА-27	240,10	ШТУКАТУРКА, МАСЛЯНАЯ ОКРАСКА	1800	140,30	МАСЛЯНАЯ ОКРАСКА	
112; 113	343,95	КЛЕЕВАЯ ПОБЕЛКА	517,70	РАСШИВКА ШВОВ,КЛЕЕВАЯ ОКРАСКА	517,70	ШТУКАТУРКА, МАСЛЯНАЯ ОКРАСКА	1800	15,40	ЛИЦЕВОЙ КЕРАМИЧЕСКИЙ КИРПИЧ	

ОВ	Гунцева	
ВК	Крысанова	
ЭЛ	Бородачев	
СС	Репринцева	

инв.N подл. | Подпись и дата | Взам.инв.N

Привязан

инв.N подл.

ГАП	Смирнов	
ГИП	Каледина	
вед.арх.	Талызина	
исполнил	Пескина	
проверил	Талызина	
н.контр.	Романова	

ТП 294-8-34.92 АР0

физкультурно–оздоровительный центр (со стенами из кирпича)

Стадия	Лист	Листов
Р	3	

ПЛАН ПОДВАЛА В ОСЯХ 6–12÷В–К; ВЕДОМОСТЬ ПОЛОВ, ВЕДОМОСТЬ ОТДЕЛКИ, СПЕЦИФИКАЦИЯ ЭЛЕМЕНТОВ ЗАПОЛНЕНИЯ ПРОЕМОВ, ВЕД.ПРОЕМОВ ДВЕРЕЙ, ЭКСПЛИКАЦИЯ ПОМЕЩЕНИЙ.

МГПИП „СПОРТПРОЕКТ – 1" г.Москва

25343-01 6

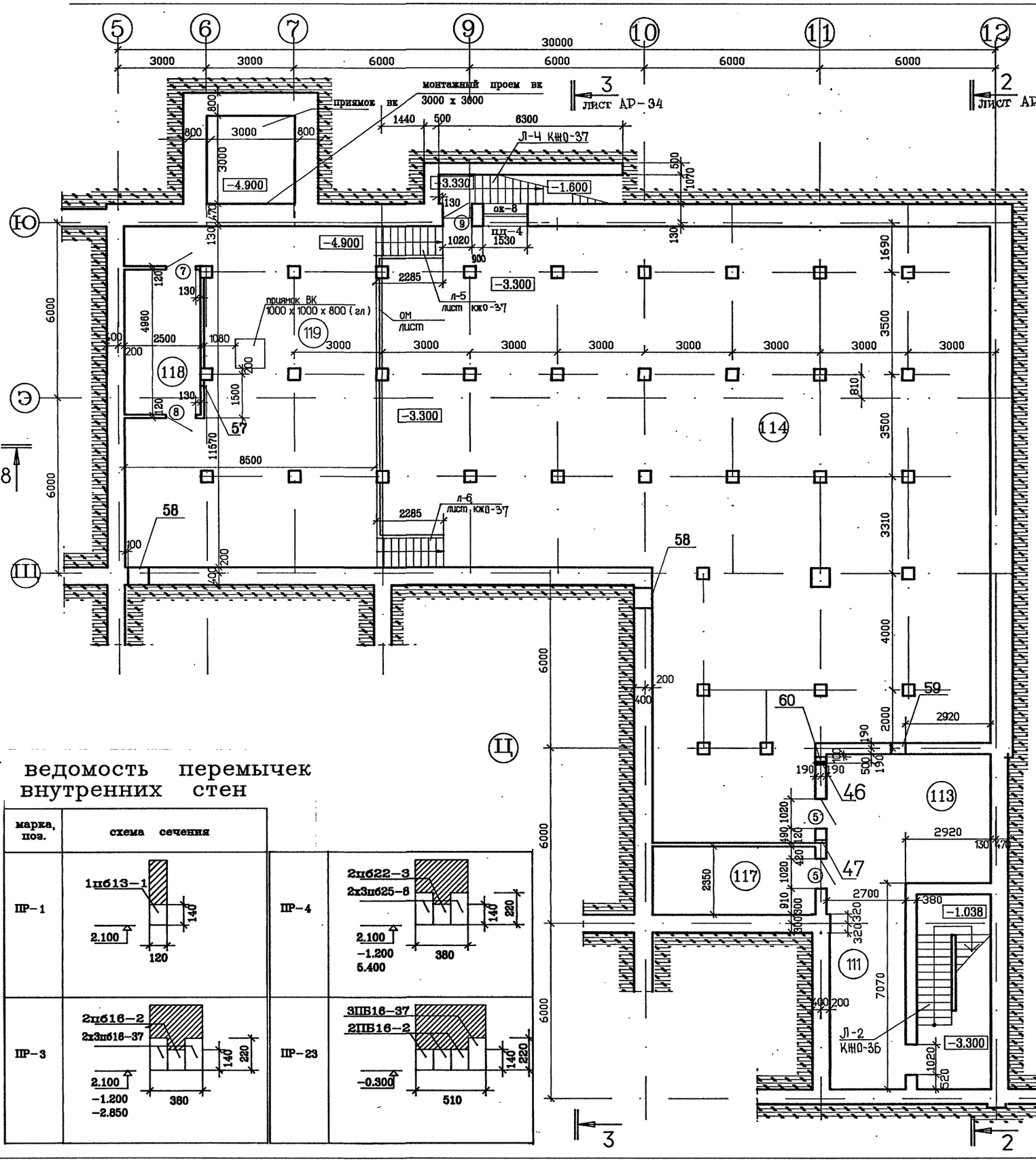

ведомость перемычек внутренних стен

марка, поз.	схема сечения	марка, поз.	схема сечения
ПР-1	1пб13-1; 2.100; 120; 140	ПР-4	2пб22-3; 2х3пб25-8; 2.100; -1.200; 5.400; 380; 140; 220
ПР-3	2пб16-2; 2х3пб16-37; 2.100; -1.200; -2.850; 380; 140; 220	ПР-23	3ПБ16-37; 2ПБ16-2; -0.300; 510; 140; 220

Привязан

инв.N подл.

ГАП	Смирнов		ТП 294-8-34.92		АР 0
ГИП	Каледина		физкультурно-оздоровительный центр (со стенами из кирпича)		
вед.арх.	Талызина			Стадия	Лист	Листов
исполнил	Пырикова			Р	4	
проверил	Талызина		ПЛАН ПОДВАЛА В ОСЯХ 5-12 ÷ Т-Ю, ВЕДОМОСТЬ ПЕРЕМЫЧЕК ВНУТРЕННИХ СТЕН.	МГПИП „СПОРТПРОЕКТ - 1" г.Москва	
н.контр.	Романова				

ОВ Гуницева; ВК Крисанова; ЭЛ Бородачев; СС Репринцева

Взам.инв.N; Подпись и дата; Инв.N подл.

спецификация перемычек

марка, поз.	обозначение	наименование	кол-во	масса ед.,кг.	примеч.
пр-1	серия 1.038.1-1 вып.1	1пб13-1	5	25	
пр-3	то же	3пб16-37	6	102	
	—— " ——	2пб16-2	3	65	
пр-4	—— " ——	3пб25-8	2	162	
	—— " ——	2пб22-3	1	92	
пр-5	—— " ——	3пб16-37	2	102	для т -40
	—— " ——	2пб16-2	10	65	
		уголок В 50×50×5 ГОСТ 8509-72* / В СТ 3КП2 ГОСТ 535-79* ℓ=1550	2	5.84	
пр-5	серия 1.038.1-1 вып.1	3пб16-37	2	102	для т -30
	то же	2пб16-2	8	65	
		уголок В 50×50×5 ГОСТ 8509-72* / В СТ 3КП2 ГОСТ 535-79* ℓ=1550	2	5.84	
пр-5	серия 1.038.1-1 вып.1	3пб16-37	2	102	для т -20
	то же	2пб16-2	6	65	
		уголок В 50×50×5 ГОСТ 8509-72* / В СТ 3КП2 ГОСТ 535-79* ℓ=1550	2	5.84	
пр15	серия 1.038.1-1 вып.1	3пб25-8	1	162	для т -40
	то же	2пб22-3	3	92	
		уголок В 50×50×5 ГОСТ 8509-72* / В СТ 3КП2 ГОСТ 535-79* ℓ=2000	1	7.54	
пр15	серия 1.038.1-1 вып.1	3пб25-8	1	162	для т -30 -20
	то же	2пб22-3	4	92	
		уголок В 50×50×5 ГОСТ 8509-72* / В СТ 3КП2 ГОСТ 535-79* ℓ=2000	1	7.54	
пр-23	серия 1.038.1-1 вып.1	2пб16-2	6	65	
	то же	3пб16-37	2	102	

ведомость перемычек наружных стен для температур :

-40		-30		-20	
марка, поз.	схема сечения	марка, поз.	схема сечения	марка, поз.	схема сечения
ПР-5	2х3пб16-37; 4х2пб16-2; 1; -1.200; -0.600; 900	ПР-5	3пб16-37; 4х2пб16-2; 1; 140; -1.200; -0.600; 770	ПР-5	3пб16-37; 3х2пб16-2; 1; 140; -1.200; -0.600; 640
ПР-15	3пб25-8; 2х2пб22-3; 1; 140; 2.100; -0.600; 1.240; 640	ПР-15	3пб25-8; 2х2пб22-3; 1; 140; 220; 2.100; -0.600; 1.240; 510	ПР-15	3пб25-8; 2х2пб22-3; 1; 140; 220; 2.100; -0.600; 1.240; 510

фрагмент главного входа

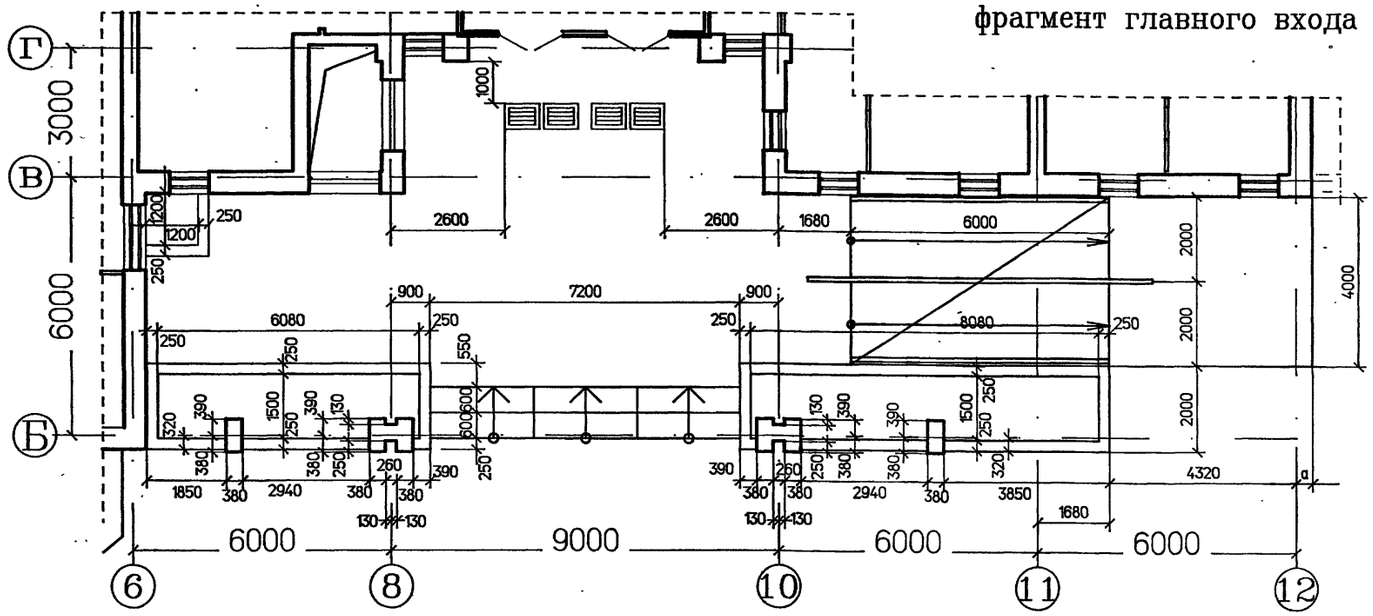

схема размещения входов

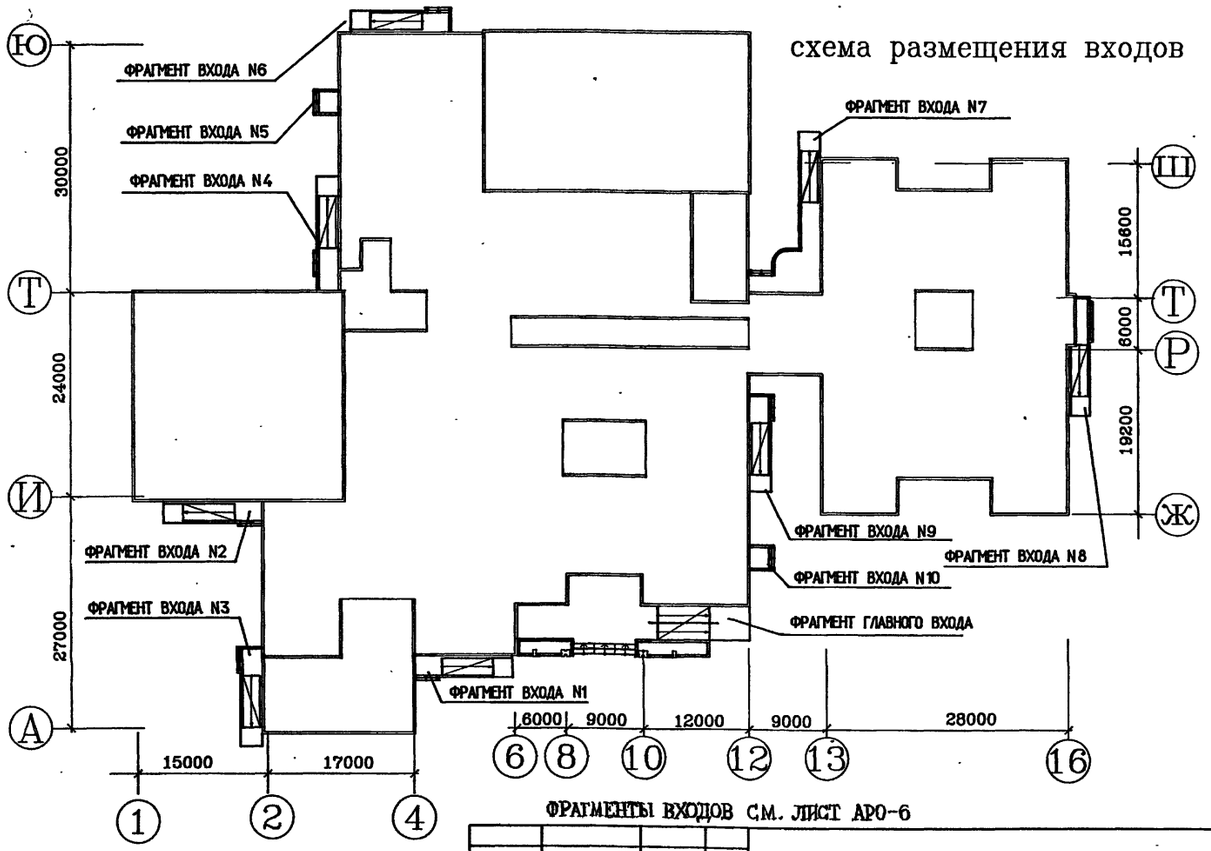

ФРАГМЕНТЫ ВХОДОВ СМ. ЛИСТ АРО-6

Привязан

инв.N подл.

ГАП	Смирнов	
ГИП	Каледина	
вед.арх.	Талызина	
исполнил	Пырикова	
проверил	Талызина	
н.контр.	Романова	

ТП 294-8-34.92 АР 0

физкультурно-оздоровительный центр (со стенами из кирпича)

Стадия	Лист	Листов
Р	5	

спецификация перемычек. ведомость перемычек наружных стен для температур. схема размещения входов. фрагмент главного входа.

МГПИП „СПОРТПРОЕКТ - 1" г.Москва

Взам.инв.N | Подпись и дата | Инв.N подл.

ФРАГМЕНТ ВХОДА N 1

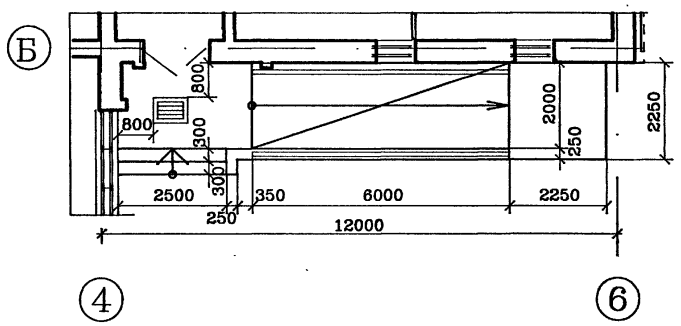

ФРАГМЕНТ ВХОДА N 2

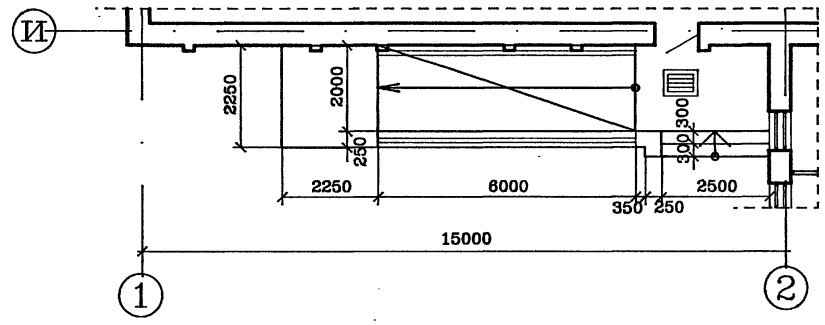

ФРАГМЕНТ ВХОДА N 7

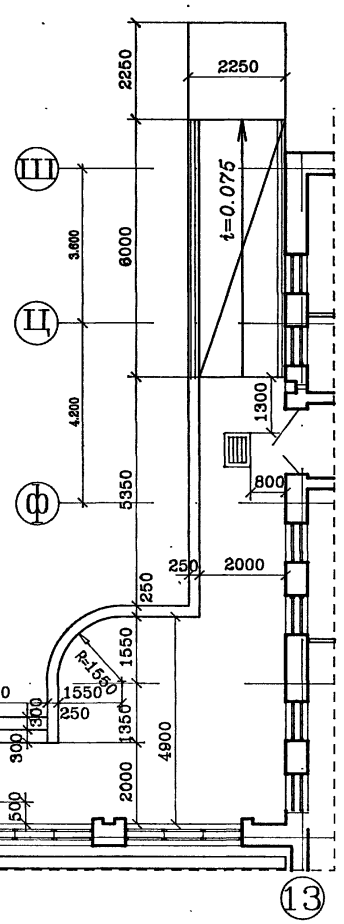

ФРАГМЕНТ ВХОДА N4

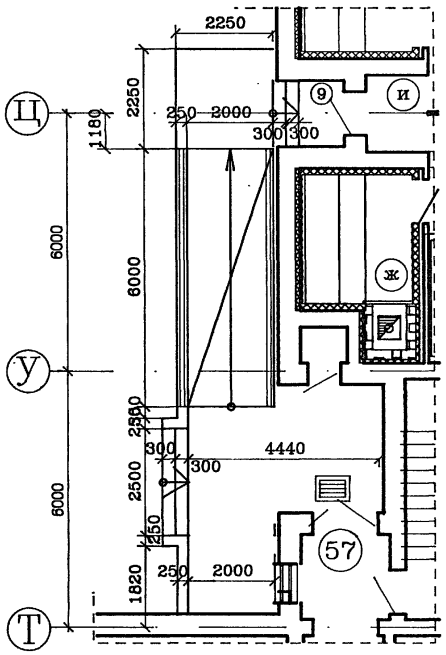

ФРАГМЕНТ ВХОДА N8

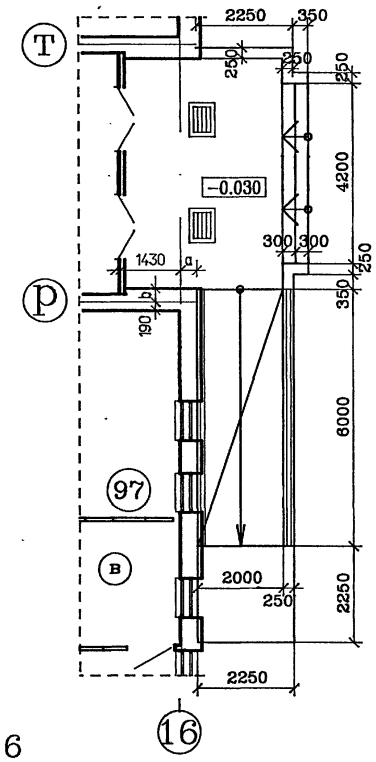

ФРАГМЕНТ ВХОДА N3 и N9

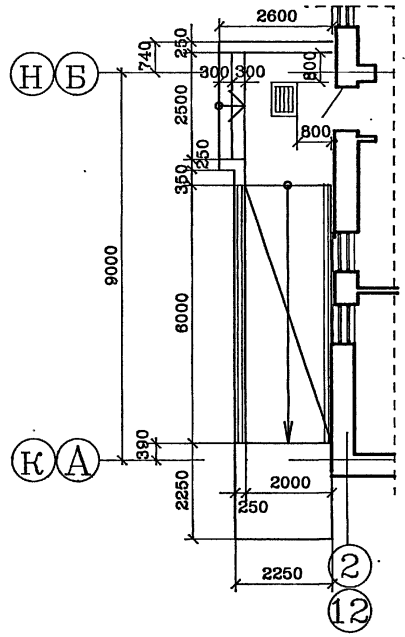

ФРАГМЕНТ ВХОДА N5 и N10

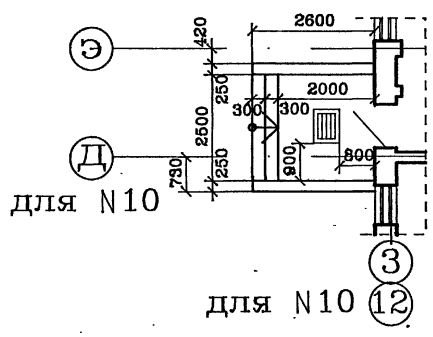

ФРАГМЕНТ ВХОДА N6

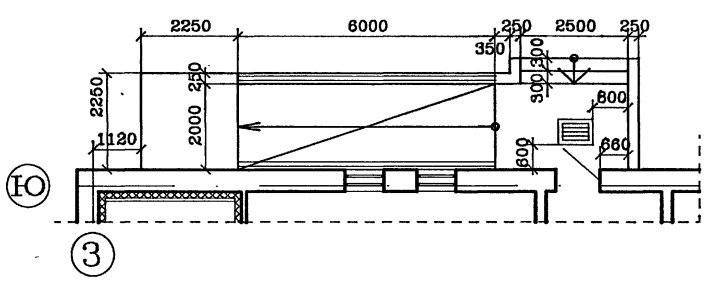

ДАННЫЙ ЛИСТ СМ. СОВМЕСТНО С ЛИСТАМИ КЖО-25
КЖО-26

Привязан

инв.N подл.

ТП 294-8-34.92 АРО

физкультурно-оздоровительный центр (со стенами из кирпича)

			Стадия	Лист	Листов
ГАП	Смирнов		Р	6	6
ГИП	Каледина				
вед.арх.	Талызина				
исполнил	Пырикова				
проверил	Талызина				
н.контр.	Романова				

ФРАГМЕНТЫ ВХОДОВ N1÷10

МГПИП „СПОРТПРОЕКТ – 1" г.Москва

Инв.N подл. | Подпись и дата | Взам.инв.N

Альбом 0

Ведомость рабочих чертежей комплекта марки КЖ.О.

Лист	Наименование	Примечан
1	2	3
1	Общие данные (начало)	
2	Общие данные (продолжение)	
3	Общие данные (окончание)	
4	Схема нагрузок на фундаменты	
5	Схема расположения элементов фундаментов в осях 2-6/А-И. Сечения 1-1÷3-3.	
6	Схема расположения элементов фундаментов в осях 1-6/И-Т.	
7	Схема расположения элементов фундаментов в осях 3-5/Т-Ю. Сечения 4-4÷7-7	
8	Схема расположения элементов фундаментов в осях 6-12/Б-М. Сечение 8-8.	
9	Схема расположения элементов фундаментов в осях 6-12/М-Т. Сечения 9-9; 10-10.	
10	Схема расположения элементов фундаментов в осях 5-12/Т-Ю. Сечение 11-11.	
11	Схема расположения элементов фундаментов в осях 12-16/Ж-Т.	
12	Схема расположения элементов фундаментов в осях 12-16/Т-Ш.	
13	Спецификация элементов фундаментов	
14	Сечения фундаментов 12-12÷21-21	
15	Развертки фундаментов по осям К,6,12. Сечения 22-22÷25-25.	
16	Развертки фундаментов по осям В-м/о 6-8; 10-12; Г-м/о 8-10; И-м/о 12-11; 11-м/о И-К. Ведомость расхода стали	
17	Развертки фундаментов по осям Ю,Щ,5,10.	
18	Монолитные ж./б. стойки СМ1÷СМ8 и ленточный фундамент ФЛМ-1	
19	Фундаменты монолитные железобетонные ФМ1÷ФМ5	
20	Спецификация монолитных ж/б. фундаментов ФМ-1÷ФМ-5, ФЛМ-1, стоек СМ1÷СМ-8	
21	Приямки N1÷5	
22	Приямки N6,7, Виброоснование ВО-1	
23	Схемы расположения элементов подпольных каналов по осям 2,4,12,6,И.	
24	Схема расположения элементов подпольных каналов по оси 10/К-У	
25	Схема расположения элементов входов N1÷4; N6,7,9.	
26	Схема расположения элементов входов N5,8,10. и главного входа	
27	Спецификация элементов главного входа и входа N1÷10	
28	Схема расположения балок и опорных подушек перекрытия над подвалом в осях 6÷12/В-К	
29	Схема расположения элементов перекрытия в осях 6÷12 на отм. 0.000	
30	Схема расположения элементов перекрытия в осях 5÷12 на отм. 0.000. Сечения 1-1÷7-7	
31	Спецификация элементов перекрытия на отм. 0.000. Ведомость расхода стали.	
32	Участки монолитные УМ1÷УМ2, УМ4, УМ7. Сечения 1-1÷6-6	
33	Спецификация элементов опорных подушек монолитных ОПМ-1, ОПМ-2 и монолитных участков УМ-1÷УМ-12 (начало)	
34	Спецификация элементов опорных подушек монолитных ОПМ-1, ОПМ-2 и монолитных участков УМ-1÷УМ-12 (окончание) Опорные подушки монол. ОПМ-1, ОПМ-2, участки монол. УМ3, УМ5, УМ6, УМ8÷УМ12	
35	Лестница Л-1	
36	Лестница Л-2	
37	Лестницы Л-4; Л-5; Л-6.	
38	Венткамера N1	
39	Ванна бассейна. Общие указания	
40	Схема расположения элементов конструкции ванны бассейна.	
41	Схема расположения лотковых элементов ванны. Сечения.	
42	Конструкция ванны бассейна. Разрезы I-I÷III-III.	
43	Конструкция ванны бассейна. Разрезы IV-IV÷VI-VI.	
44	Конструкция ванны бассейна. Узлы 1÷6.	
45	Конструкция ванны бассейна. Узлы 7÷14.	
46	Конструкция монолитной железобетонной ванны. Опалубка.	
47	Конструкция монолитной железобетонной ванны Опалубка. Сечения.	
48	Нижняя зона армирования днища ванны. Разрезы 1-1÷4-4	
49	Верхняя зона армирования днища ванны. Разрезы 9-9÷14-14	
50	Армирование стоек и балок ванны. Разрезы 5-5÷8-8 Узлы А,Б,В.	
51	Армирование бортов ванны. Сечения.	
52	Ванна бассейна. Армирование. Спецификация армат. на ванну (начало)	
53	Ванна бассейна. Армирование. Спецификация армат. на ванну (окончание)	
54	Ванны при банях сухого жара №1÷№4	
55	Ванны при банях сухого жара №1÷№4. Узлы 1÷7	
56	Ванны при банях сухого жара №1÷№4. Опалубка. Армирование	
57	Спецификация элементов ванн при банях сухого жара №1÷№4 (начало).	
58	Спецификация элементов ванн при банях сухого жара №1÷№4 (окончание). Спецификация материалов гидроизоляции ванн №1÷№4.	
59	Схемы расположения деталей закладных под стойки витражей В-1÷В-3 и тамбуров Т-1 и Т2	

Привязка настоящего типового проекта выполнена в соответствии с действующими нормами и правилами и предусматривает мероприятия, обеспечивающие взрывную, взрывопожарную и пожарную безопасность при эксплуатации здания.

Гл. инженер проекта

Типовой проект разработан в соответствии с действующими нормами и правилами и предусматривает мероприятия, обеспечивающие взрывную, взрывопожарную и пожарную безопасность при эксплуатации здания.

Гл. инженер проекта (Каледина З.И.)

Ведомость объемов сборных бетонных и ж.б. конструкций по рабочим чертежам основного комплекта марки КЖ.О.

№№ п.п.	Наименование группы элементов конструкций	Код	Кол-во м³	Примечан.
1	Фундаментные плиты	581321	54,00	
2	Фундаментные блоки	581121	286,60	
3	Перемычки	582800	2,008	
4	Плиты перекрытия	584200	39,14	
5	Конструкции и детали каналов	585800	43,35	
6	Элементы лестниц	589100	6,722	
7	Итого: сборных ж/б. конструкций		431,820	

Инв. № подл.	Подпись и дата	Взам. инв. №		

Привязан:

Инв. №

ТП 294-8-34.92 КЖО

Физкультурно-оздоровительный центр (со стенами из кирпича)

ГАП	Смирнов		Стадия	Лист	Листов
ГИП	Каледина		Р	1	59
Зав. гр.	Морозова				
Инж.	Алексеева		Общие данные (начало).	МГПИП СПОРТПРОЕКТ-1	
Провер	Корнеев				
Н.конт.	Маргулия				

Ведомость ссылочных и прилагаемых документов

Обозначение	Наименование	Примечание
	Ссылочные документы	
ГОСТ 23279-85	Сетки арматурные сварные для ж./б.	
	конструкций и изделий. Общие тех. условия	
ГОСТ 5781-82*	Сталь горячекатанная для армирования ж./б.	
	конструкций. Технические условия	
ГОСТ 8478-81*	Сетки сварные для ж./б. конструкций	
	Технические условия	
ГОСТ 8509-86	Уголки стальные горячекатанные равнополо-	
	чные. Сортамент	
ГОСТ 3262-75	Трубы стальные водогазопроводные	
Серия 1.141-1	Панели перекрытий ж./б. многопустотные:	
—"— вып. 60	Панели с круглыми пустотами длиной	
	4180, 3580, 2980, 2680, 2380мм, шириной 1790,	
	1490, 1190 и 990мм армированные стержнями	
	из стали класса AIII и Bp-I. Рабочие чертежи	
—"— вып. 61	Предварительно напряженные панели с	
	круглыми пустотами длиной 4180, 3580 и	
	2980мм, шириной 1790, 1490 и 1190мм, армиро-	
	ванные стержнями из термически упрочне-	
	нной стали класса AT-У. Метод натяжения	
	электротермический. Рабочие чертежи	
—"— вып. 63	Предварительно напряженные панели с круглыми	
	пустотами длиной 6280, 5980, 5680, 5380, 5080 и	
	4780мм, шириной 1790, 1490, 1190 и 990мм,	
	армированные стержнями из термически упро-	
	ченной стали класса AT-У. Метод натяжения	
	электротермический. Рабочие чертежи	
Серия 1.041.3	Сборные ж./б. многопустотные плиты перекры-	
	тий многоэтажных общественных зданий	
	промышленных предприятий:	
—"— вып. 3	Плиты длиной 8650мм с предварительно	
	напрягаемой арматурой из стали классов	
	AT-IVc и AT-V из тяжелого бетона. Рабочие чертежи	
Серия 1.225-2	Железобетонные прогоны:	
—"— вып. 11	Прогоны прямоугольного сечения длиной	
	598, 358, 318 и 278 см., армированные сварными	
	каркасами из стали класса AIII и AT-III, и	
	предварительно напряженный прогон длиной	
	598см, армированный стержнями из стали	
	класса AT-V. Метод напряжения электро-	
	термический. Опорные плиты. Рабочие чертежи	

Ведомость ссылочных и прилагаемых документов продолжение

Обозначение	Наименование	Примечание
Серия 1.038.1-1	Перемычки ж./б. для зданий с кирпичными	
	стенами:	
—"— вып.1	Перемычки брусковые для жилых и обще-	
	ственных зданий. Рабочие чертежи	
—"— вып.2	Перемычки плитные для жилых и обще-	
	ственных зданий. Рабочие чертежи	
Серия 1.251.1-4	Лестничные марши для общественных зданий	
—"— вып.1	Лестничные марши для высот этажей 3,3;	
	3,6; 4,2м. шириной 120, 135, 150 и 165 см	
	ребристой конструкции с фризовыми ступенями	
	Накладные проступи. Рабочие чертежи.	
Серия 1.252.1-4	Лестничные площадки для общественных зданий	
вып. 1	Лестничные площадки ребристой конструкции	
	шириной 120, 135, 150 и 165см. Рабочие чертежи	
Серия 1.256.2-2 вып. 1	Ограждения лестниц зданий со стенами из	
	кирпича с высотой этажа 2,8; 3,3; 3,6; 4,2м	
	Рабочие чертежи	
Серия 3.006.1-2.87	Сборные ж./б. каналы и тоннели из	
	лотковых элементов.	
вып. 1	Лотки. Рабочие чертежи	
вып. 2	Плиты. Опорные подушки. Рабочие чертежи	
ГОСТ 8717.0-84*	Ступени железобетонные и бетонные	
	конструкция и размеры	
Серия 1.243.1-4	Плиты плоские ж./б. длиной 80, 110, 130 и	
	160 см, армирование сетками из стали	
	класса Bp-I	
Серия 2.110-1	Детали фундаментов жилых зданий	
вып. 1	Ленточные фундаменты и стены подвалов	
	кирпичных и крупноблочных зданий	
Серия 2.240-1	Детали перекрытий общественных зданий	
вып. 2	перекрытия кирпичных зданий	
Серия 2.250-2	Детали лестниц общественных зданий	
вып. 1	железобетонные лестницы кирпичных	
	зданий	
Серия 1.100.2-5	Металлические изделия жилых зданий	
вып. 1	Технические условия. Рабочие чертежи	
	Прилагаемые документы	
Альбом	Строительные изделия	

Ведомость спецификаций

Лист	Наименование	Примечание
13	Спецификация элементов. фундаментов	
20	Спецификация элементов монолитных фундаментов	
	ФМ1÷ФМ5, ФЛМ-1 и стобц СМ1÷ СМ8	
21	Спецификация элементов приямков Н1÷ Н5	
22	Спецификация элементов приямков Н6,7 и	
	виброснования ВО-1	
23	Спецификация элементов подпольных каналов по осям 2,4,12,Б,И	
24	Спецификация элементов подпольных каналов по оси 10/К-У	
27	Спецификация элементов главного входа и выхода №1÷10	
28	Спецификация к схеме расположения балок и опорных	
	подушек перекрытия над подвалом	
31	Спецификация элементов перекрытия на отм. 0.000	
	Ведомость расхода стали	
33	Спецификация элементов опорных подушек монолитных	
	ОПМ-1, ОПМ-2 и монолитных участков УМ1÷УМ12 (начало)	
34	Спецификация элементов опорных подушек монолитных ОПМ-1, ОПМ-2	
	и монолитных участков УМ-1 ÷ УМ 12 (окончание)	
35	Спецификация элементов лестницы Л-1	
36	Спецификация элементов лестницы Л-2	
37	Спецификация элементов лестниц Л-4 ÷ Л-6	
38	Спецификация забментов венткамеры № 1	
40	Спецификация элементов ванны	
41	Спецификация материалов гидроизоляции ванны	
46	Спецификация закладных деталей к опалубке ванны.	
52	Спецификация арматуры на ванну (начало)	
53	Спецификация арматуры на ванну (окончание)	
57	Спецификация элементов ванн при банях сухого	
	жара №1 ÷ №4 (начало)	
58	Спецификация элементов ванн при банях сухого	
	жара №1÷ №4 (окончание)	
58	Спецификация материалов гидроизоляции	
	ванн №1÷ №4	
59	Спецификация к схемам расположения	
	закладных деталей	

Взамен инв.№ | Подпись и дата | Инв.№ подл.

Привязан:

Инв. №

ГАП	Смирнов	
ГИП	Каледина	
Зав.гр.инж.	Морозова	
Инженер	Алексеева	
Проверил	Корнеев	
Н. контр.	Маргулия	

ТП 294-8-34.92 КЖО

Физкультурно-оздоровительный центр (со стенами из кирпича)

Стадия	Лист	Листов
Р	2	

Общие данные (продолжение)

МГПИП СПОРТПРОЕКТ-1

Копировал 25343-01 11 Формат А2

Альбом 0

Общие указания.

1. Проект разработан для строительства в 1В подрайоне II и III климатических районах с расчетной температурой -20°С; -30° С (основное решение); -40° С.

2. Нормативное значение ветрового давления — 0,38 кПа / 38 кгс/м²

Нормативное значение веса снегового покрова — 1,0 кПа / 100 кгс/м²

3. Основанием под фундаменты приняты грунты нескальные, однородные, непучинистые.

Условное расчетное давление на основание под подошвой фундаментов принято -2 кг/см² при следующих коэффициентах:
γ_{c1} = 1,0; γ_{c2} = 1,0; γ_{c3} = 1; K = 1,1; γ_n = 18 кН/м³ (1,8 тс/м³);
γ_{II} = 17 кН/м³ (1,7 тс/м³); φ = 24°; C_n = 13 кПа (0,13 кгс/см²);
E = 16 мПа (160 кгс/см²)

4. Фундаменты под наружные и внутренние стены и под столбы — монолитные бетонные из бетона класса В7,5.
Глубина заложения фундаментов от планировочной отметки для наружных стен - 1м, для внутренних - 0,5м в безподвальной части здания.
Стены подвала из бетонных блоков по ГОСТ 13579-78 с монолитными железобетонными шпонками.
Фундаменты под стены подвальной части - сборные железобетонные фундаментные плиты по ГОСТ 13580-85 и монолитные железобетонные.

5. Кладка наружных стен ниже горизонтальной гидроизоляции выполняется из глиняного полнотелого кирпича пластического прессования по ГОСТ 530-80 марки 100 МРЗ 50 на цементно-известковом растворе марки 25.

6. Горизонтальная гидроизоляция - цементный раствор состава 1:2 толщиной 20мм на отм. -0,050 и -0,320.

7. Вертикальная гидроизоляция кирпичных стен ниже отм. 0.000, стен подпольных каналов и приямков выполняется горячим битумом за 2 раза.

8. Под монолитные бетонные и сб.ж.б. фундаменты устраивается песчаная подготовка. Монолитные железобетонные ленточные и столбчатые фундаменты выполняются по бетонной подготовке из бетона класса В3,5.

9. Ригели перекрытия над подвалом - металлические индивидуальные оштукатуриваются по металлической сетке.

10. Перекрытия - сб. железобетонные пустотные панели по сер. 1.141-1 в. 60, 61, 63.
В местах пропуска инженерных коммуникаций предусмотрены сб. железобетонные сантехнические плиты по серии 1.041.3 в.3 и монолитные участки.

11. Лестницы - сборные ж.б. марши по серии 1.251.1-4 вып.1, площадки по серии 1.252.1-4 вып.1 и сборные железобетонные ступени по ГОСТ 8717.0-84.

12. Ванна бассейна и ванны при саунах выполняются из монолитного железобетона класса В25.

13. Обходные дорожки ванны выполняются из сборных железобетонных плит по серии 3.006.1-2.87.

Указания по производству работ в зимнее время.

1. Настоящий проект разработан для строительства в летнее время. Корректировку чертежей проекта для производства работ в зимнее время производит организация, привязывающая проект.
При проверке конструкций в зимних условиях строительства необходимо дополнительно к нормативным требованиям учесть следующие:
А. Возведение кирпичной кладки методом замораживания допускается выполнять на высоту не более одного этажа из условия прочности при оттаивании.
Б. Стены высотой более 5м должны раскрепляться на период оттаивания и твердения кладки.
В. Балки и перемычки должны быть проверены расчетом на увеличенную нагрузку от неотвердевшей кладки и вышележащих перекрытий.

2. Все виды работ должны производиться в соответствии с действующими нормативными документами - СНиП III-22-81 и СНиП 3.03.01-87 СН-290-74 и рекомендациями по применению химических добавок ВНИИЖБ Госстроя СССР.

Инв. № подл. | Подпись и дата | Взам. инв. №

Привязан:	ГАП		ТП 294-8-34.92 КЖ. 0
	ГИП	Каледина	Физкультурно-оздоровительный центр (со стенами из кирпича)
	Зав. гр. инж.	Морозова	Стадия: Р; Лист: 3; Листов:
	Инженер	Алексеева	Общие данные (окончание)
Инв. №:	Проверил	Корнеев	МГПИП С ПОРТПРОЕКТ-1
	Н. контр.	Маргулия	

Копировал 25343-01 12 Формат

Альбом О

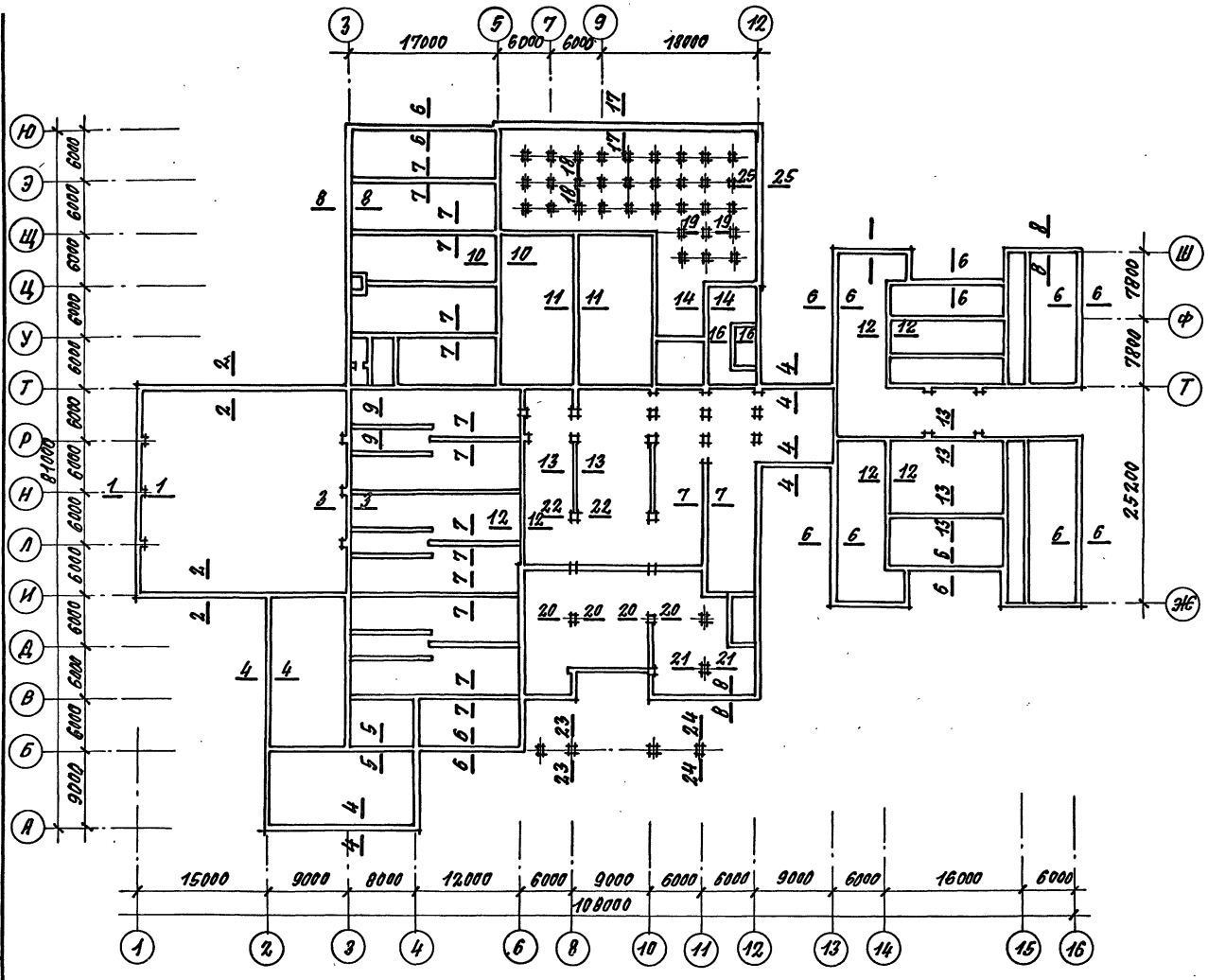

Таблица нормативных вертикальных нагрузок в тс/м, тс

Контрольное сечение	Постоянные в тс/м; тс				Временные в тс/м; тс		Расчетное сочетание нагрузки для t^0=-30°С
	Без массы стен	Масса стен, при t^0			На перекрытия	Снеговая	
		-20°С	-30°С	-40°С			
1-1	6.29	9.29	9.29	11.59	—	1.2	16.78
2-2	1.41	8.9	8.9	11.2	—	0.3	10.61
3-3	6.29	6.89	6.89	7.6	—	1.2	14.38
4-4	2.12	3.01	4.04	5.07	—	0.45	6.61
5-5	3.53	3.25	3.25	3.25	—	0.75	7.53
6-6	1.41	3.01	4.04	5.07	—	0.3	5.75
7-7	2.82	2.3	2.3	2.3	—	0.6	5.72
8-8	—	3.01	4.04	5.07	—	—	4.04
9-9	1.97	4.22	5.21	6.02	0.78	0.21	8.17
10-10	2.12	2.33	2.33	2.33	—	0.45	4.9
11-11	4.24	2.33	2.33	2.33	—	0.9	7.47
12-12	1.41	2.33	2.33	2.33	—	0.3	4.04
13-13	3.53	2.33	2.33	2.33	—	0.75	6.61
14-14	6.95	7.15	7.96	8.76	2.7	0.15	17.76
15-15	3.53	4.17	4.17	4.17	0.15	0.6	8.45
16-16	3.0	4.38	4.38	4.38	0.9	—	8.28
17-17	3.35	6.57	7.9	9.2	0.11	0.6	11.98
18-18	8.63	—	—	—	11.25	—	19.88
19-19	3.73	5.53	5.53	5.53	18.5	—	61.34
20-20	56.8	5.8	5.8	5.8	13.5	4.5	80.6
21-21	32.24	12.43	12.43	12.43	8.1	2.7	55.47
22-22	13.58	7.94	8.99	8.99	—	2.25	24.82
23-23	8.9	9.41	9.41	9.41	—	1.89	20.2
24-24	5.54	5.94	5.94	5.94	—	0.54	12.0
25-25	0.5	6.57	7.9	9.2	0.11	—	8.51

1. Общие данные см. лист 3.
2. Нагрузки даны в уровне обреза фундаментов.

ТП 294-8-34.92 КЖО

Физкультурно-оздоровительный центр (со стенами из кирпича)

ГАП	Смирнов		
ГИП	Каледина		
Зав. гр.	Морозова		
Исполн.	Рондарева		
Провер.	Каледина		
Н. контр.	Маргулия		

Привязан:

Инв. №

Схема нагрузок на фундаменты

Стадия	Лист	Листов
Р	4	

МГПИП СПОРТПРОЕКТ-1

Инв. № подл. | Подпись и дата | Взам. инв. №

25343-01 13 Копировал: Формат А2

Альбом 0

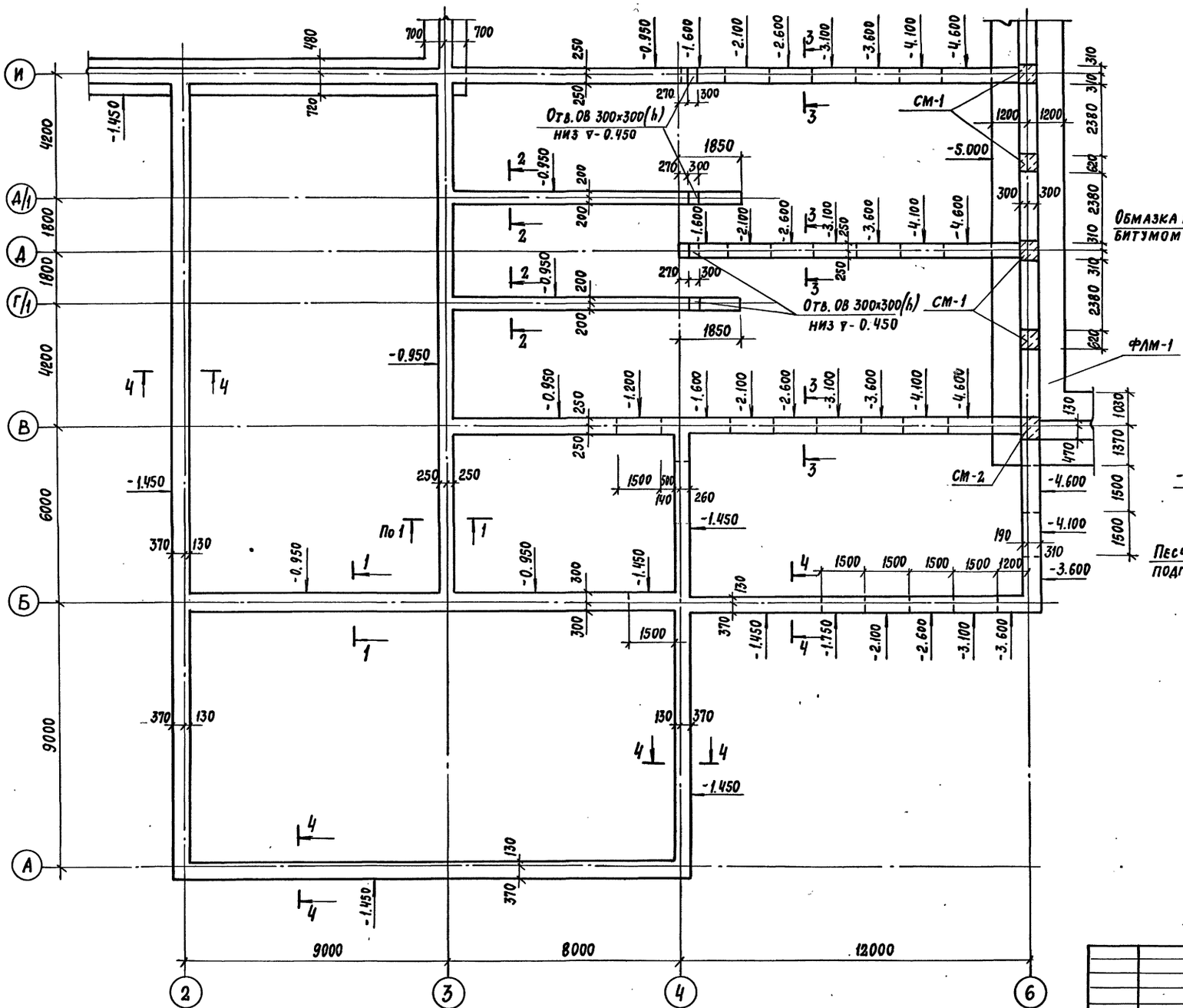

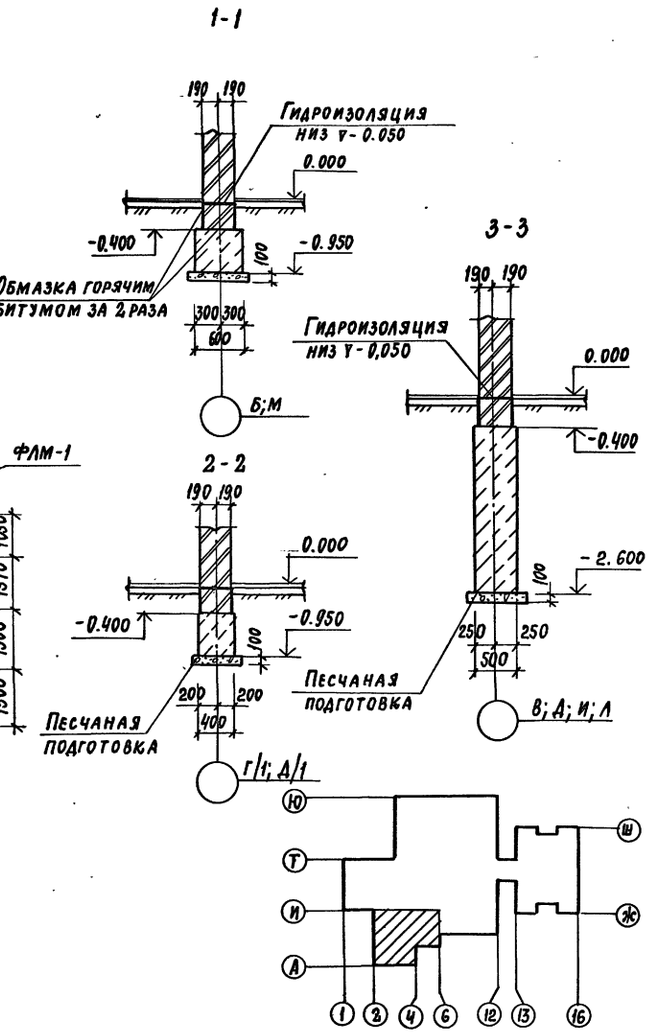

Привязан:

Инв.№

ТП 294-8-34.92			КЖО
Физкультурно-оздоровительный центр (со стенами из кирпича)			
ГАП Смирнов		Стадия Р	Лист 5	Листов
ГИП Каледина			
Зав. гр. Морозова			
Исполн. Кириенкова		Схема расположения элементов фундаментов в осях 2-6/А-И. Сечения 1-1÷3-3	МГПИП СПОРТПРОЕКТ-1
Провер. Каледина			
Н. контр. Рондарева			

Копировал: 25343-01 14 Формат А2

Инв.№ подл. | Подпись и дата | Взам. инв.№ | ОВ Гунцева

Альбом О

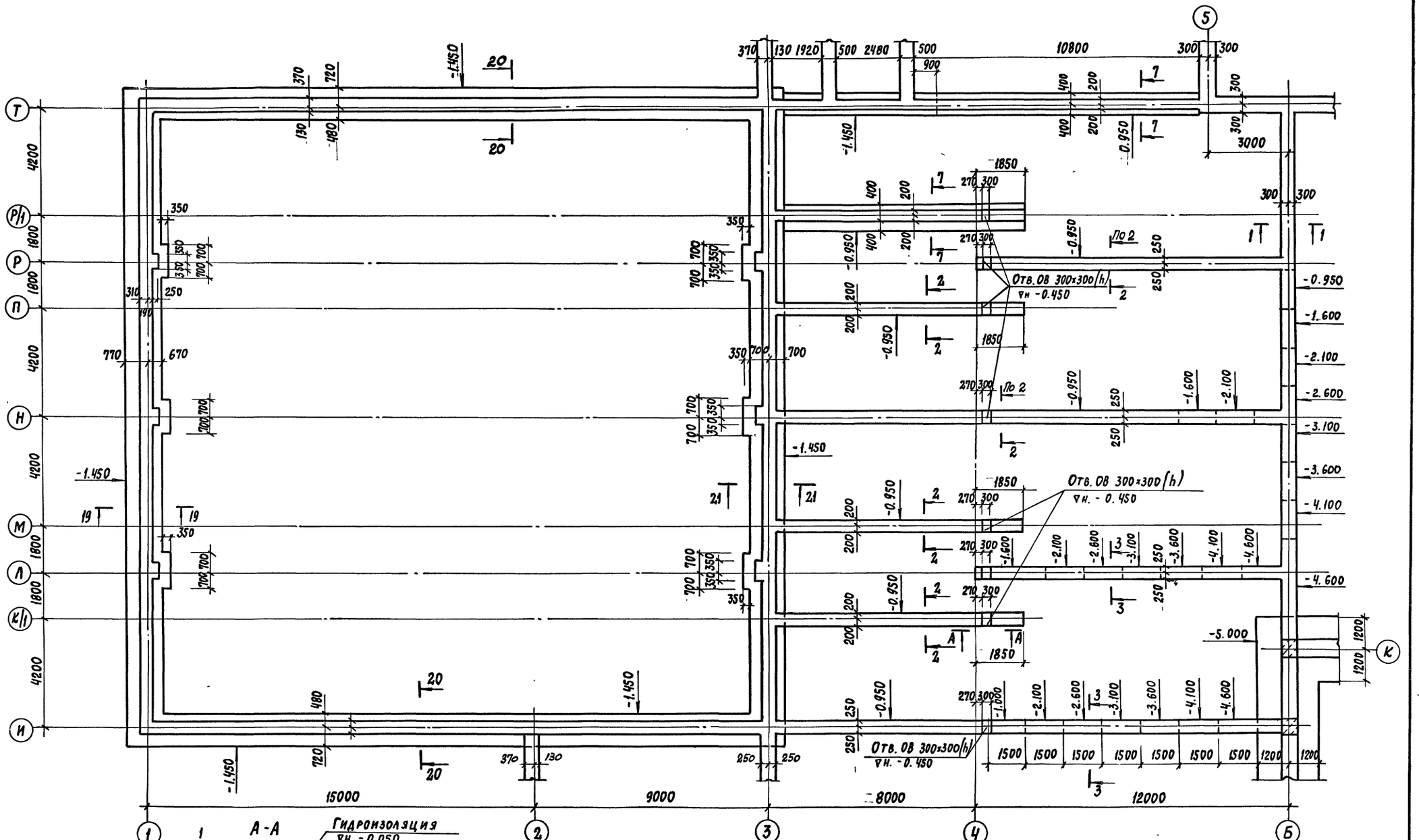

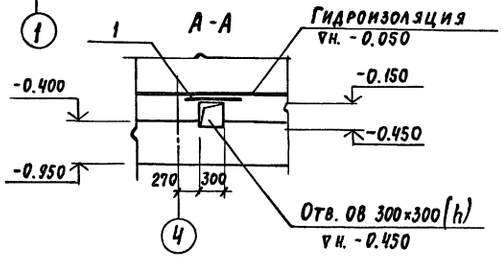

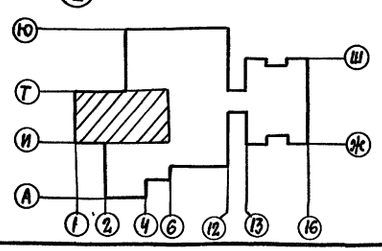

Привязан:

Инв. №

ГАП	Смирнов	
ГИП	Каледина	
Зав. гр.	Морозова	
Исполн.	Кириенкова	
Провер.	Каледина	
Н. контр.	Рондарева	

ТП 294-8-34.92 КЖО

Физкультурно-оздоровительный центр (со стенами из кирпича)

Стадия	Лист	Листов
Р	6	

Схема расположения элементов фундаментов в осях 1÷6 / И÷Т

МГПИП «ПОРТПРОЕКТ-1»

Инв.№ подл. | Подпись и дата | Взам. инв.№ | ОВ Гунчева

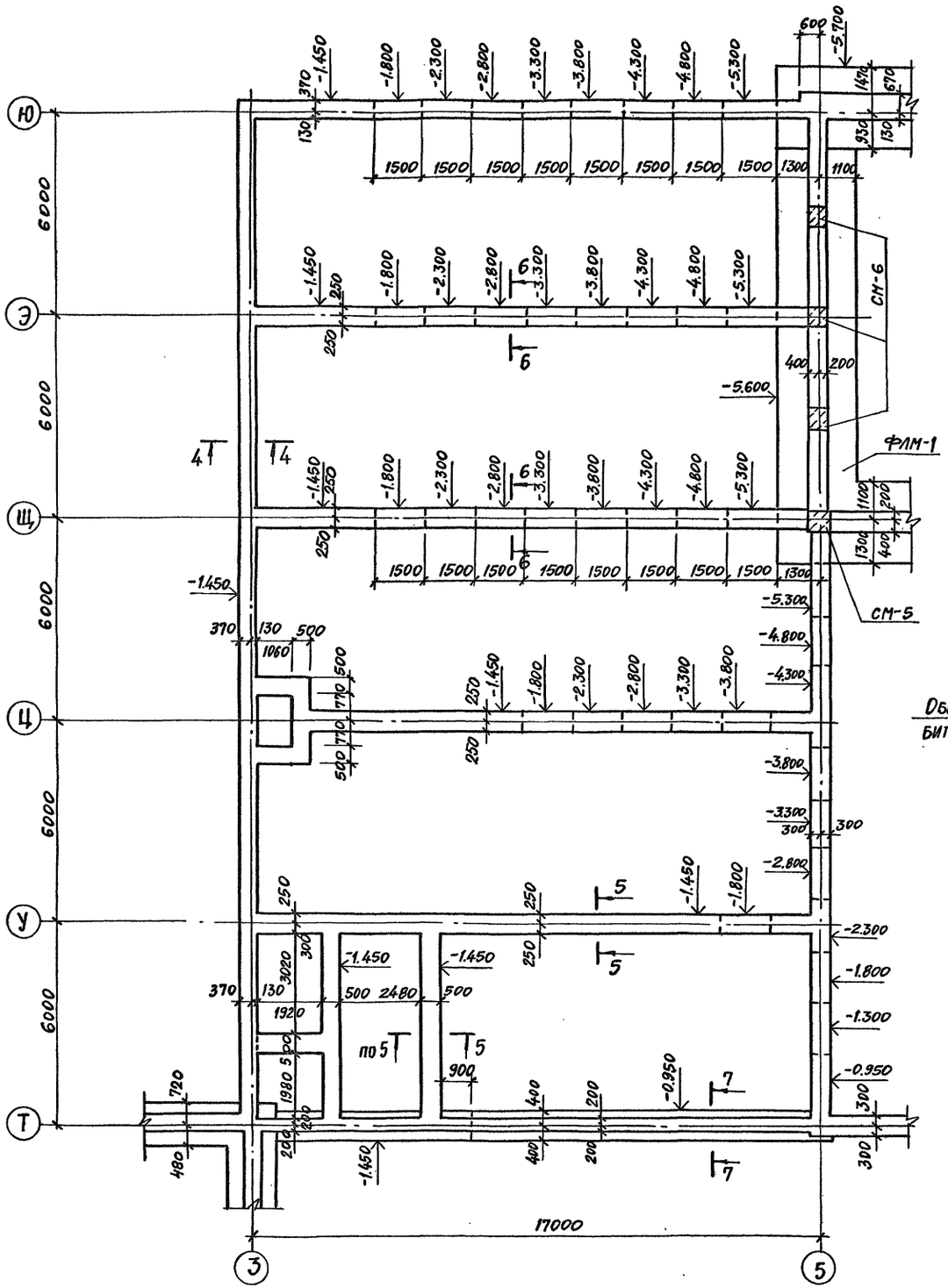

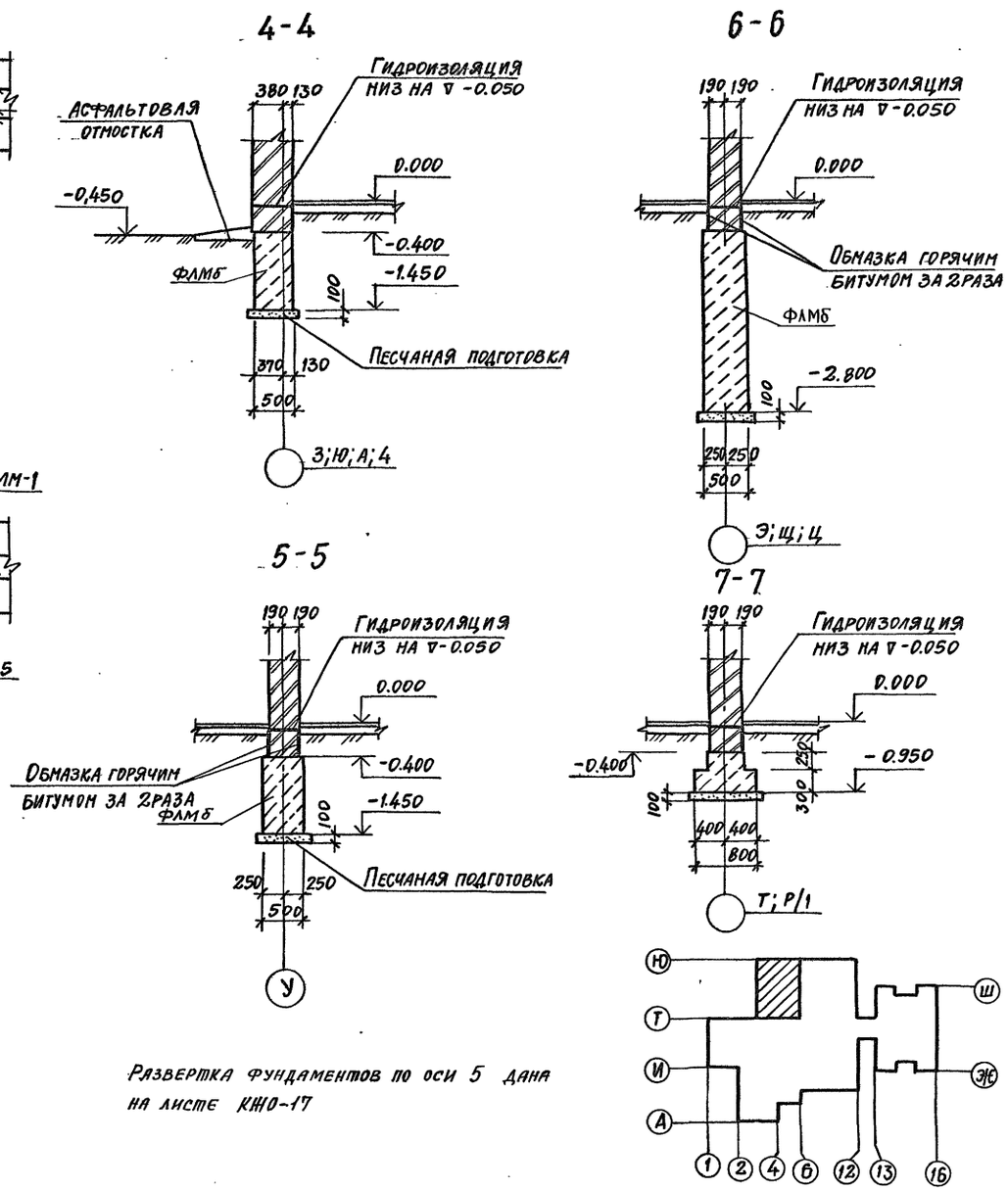

Развертка фундаментов по оси 5 дана на листе КЖО-17

ПРИВЯЗАН:	ГАП	Смирнов		ТП 294-8-34.92	КЖО
	ГИП	Каледина		ФИЗКУЛЬТУРНО-ОЗДОРОВИТЕЛЬНЫЙ ЦЕНТР (СО СТЕНАМИ ИЗ КИРПИЧА)	
	ЗАВ.ГР.	Морозова			СТАДИЯ: Р; ЛИСТ: 7; ЛИСТОВ:
	ИСПОЛН.	Кириенкова		СХЕМА РАСПОЛОЖЕНИЯ ЭЛЕМЕНТОВ ФУНДАМЕНТОВ В ОСЯХ 3-5/Т-Ю. СЕЧЕНИЯ 4-4:7-7	МГПИП СПОРТПРОЕКТ-1
	ПРОВЕР.	Каледина			
ИНВ.№	Н.КОНТР.	Рондарева			

ИНВ.№ ПОДЛ. | ПОДПИСЬ И ДАТА | ВЗАМ.ИНВ.№

Альбом О

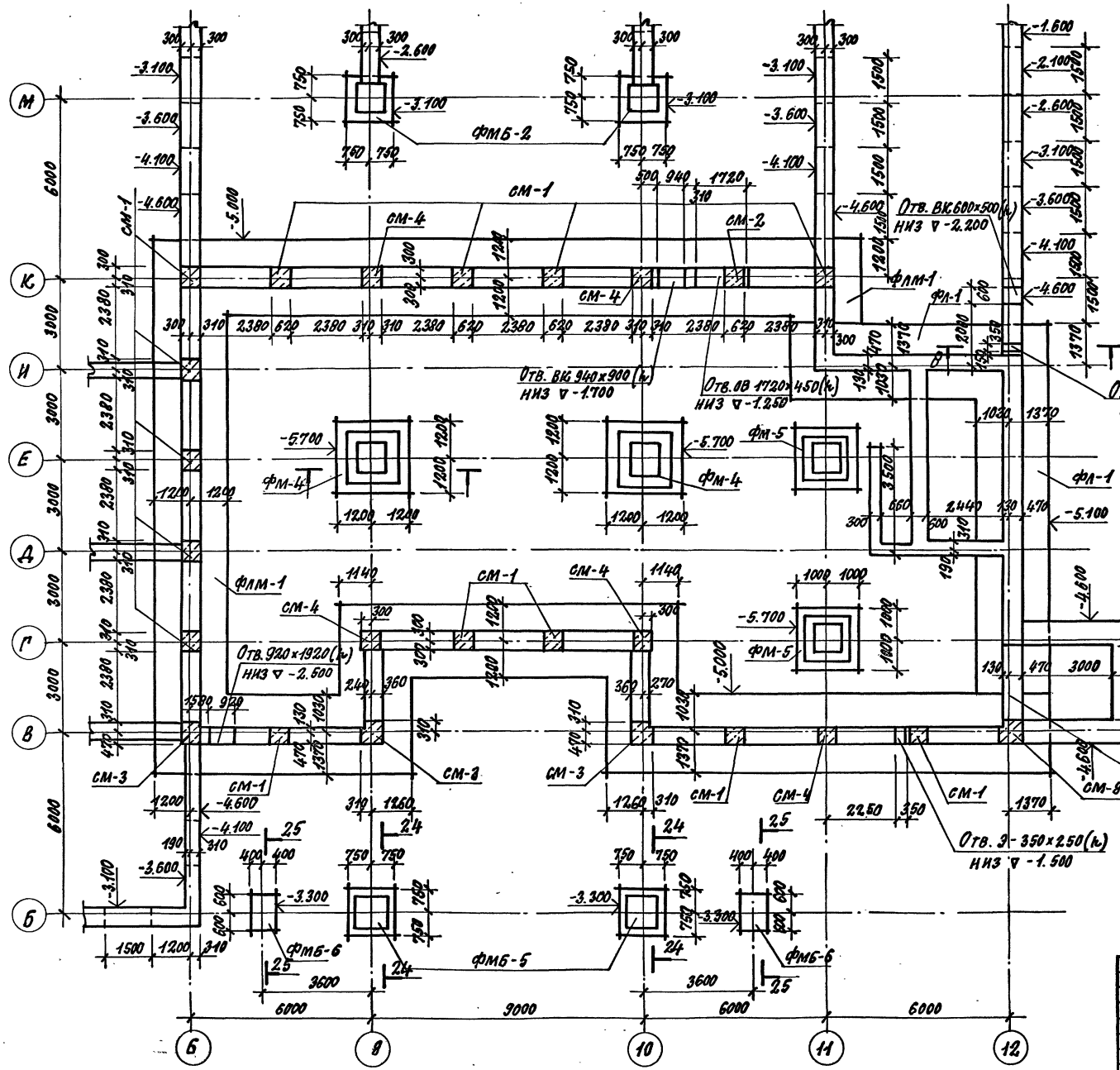

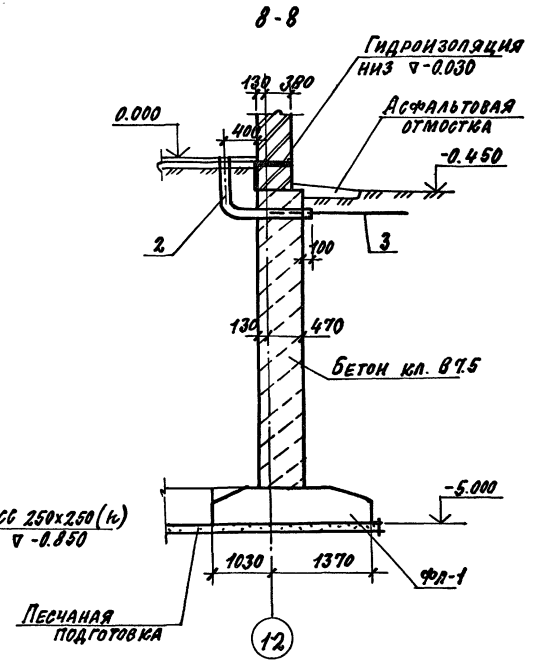

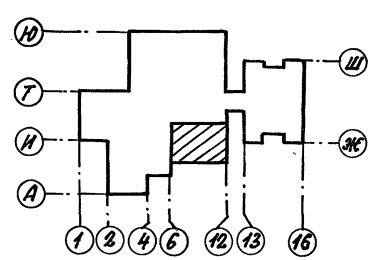

ОВ	Гунцева		
ВК	Крысанова		
Э	Бородачев		

ИНВ. № ПОДЛ. | ПОДПИСЬ И ДАТА | ВЗАМ. ИНВ. №

ПРИВЯЗАН:

ИНВ. №

ТП 294-8-34.92 КЖО

ФИЗКУЛЬТУРНО-ОЗДОРОВИТЕЛЬНЫЙ ЦЕНТР (СО СТЕНАМИ ИЗ КИРПИЧА)

ГАП	Смирнов	
ГИП	Каледина	
Зав. гр.	Морозова	
Исполн.	Кириенкова	
Провер.	Каледина	
Н. контр.	Рондарева	

СХЕМА РАСПОЛОЖЕНИЯ ЭЛЕМЕНТОВ ФУНДАМЕНТОВ В ОСЯХ 6÷12/Б÷М. СЕЧЕНИЕ 8-8

СТАДИЯ	ЛИСТ	ЛИСТОВ
Р	8	

МГПИП СПОРТПРОЕКТ-1

КОПИРОВАЛ: ФОРМАТ А2

25343-01 17

Альбом О

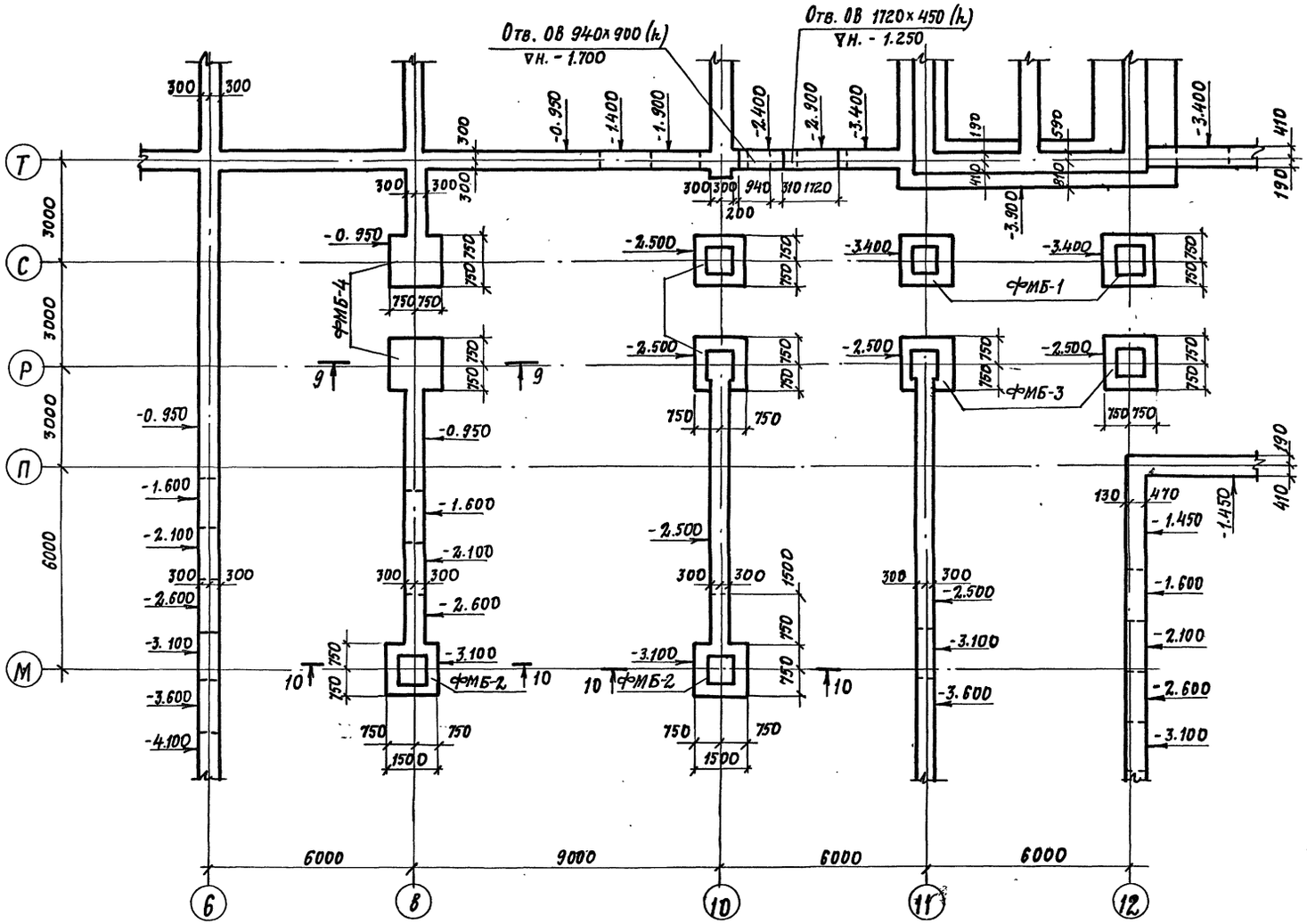

9-9

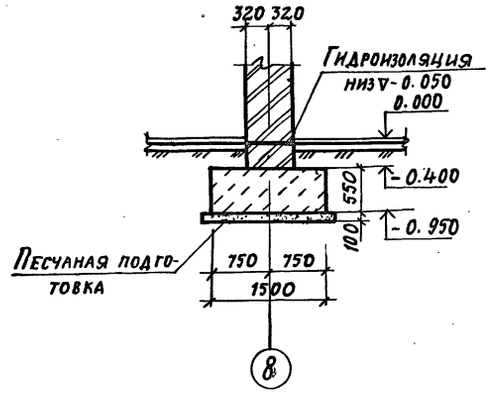

10-10

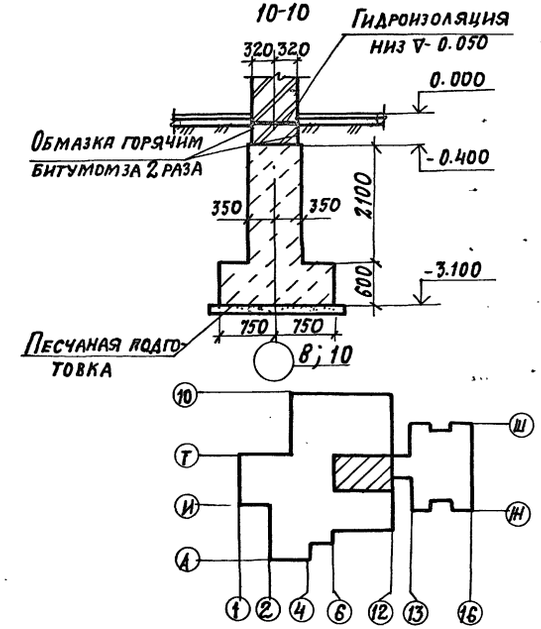

				ТП 294-8-34.92		КНО
				Физкультурно-оздоровительный центр (со стенами из кирпича)		
привязан		ГАП	Смирнов		стадия	лист	листов
		ГИП	Каледина		Р	9	
		Зав. гр.	Морозова				
		Исполн.	Кириенкова	Схема расположения элементов фундаментов в осях 6-12/И-Т. Сечения 9-9; 10-10	МГПИП Спортпроект-1	
инв. №		Провер.	Каледина			
		Н.контр.	Рондарева			

25343-04 18 Копировал: Формат

ОВ Лунцева

Инв. № подл. | Подпись и дата | Взам. инв. №

Альбом О

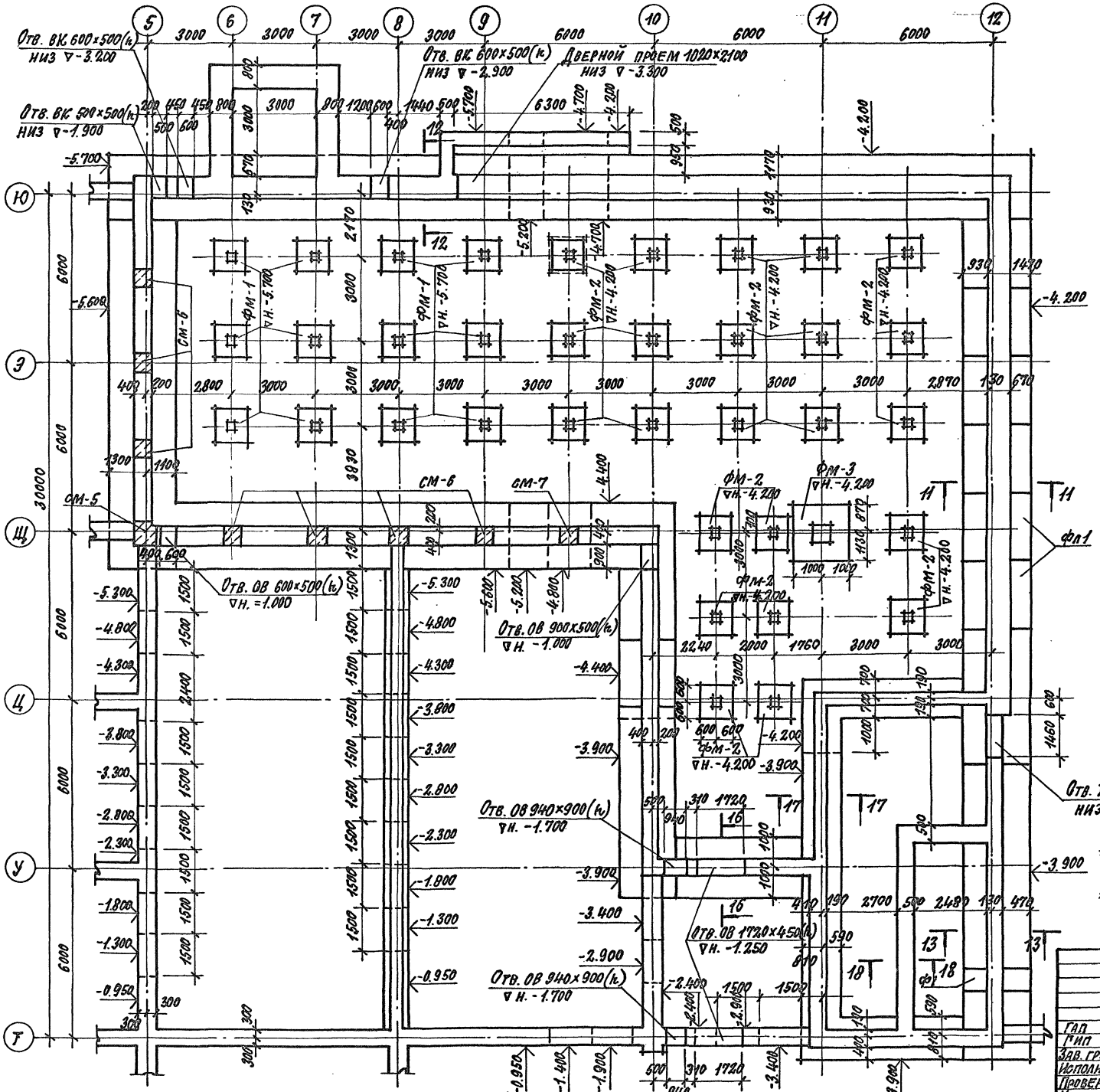

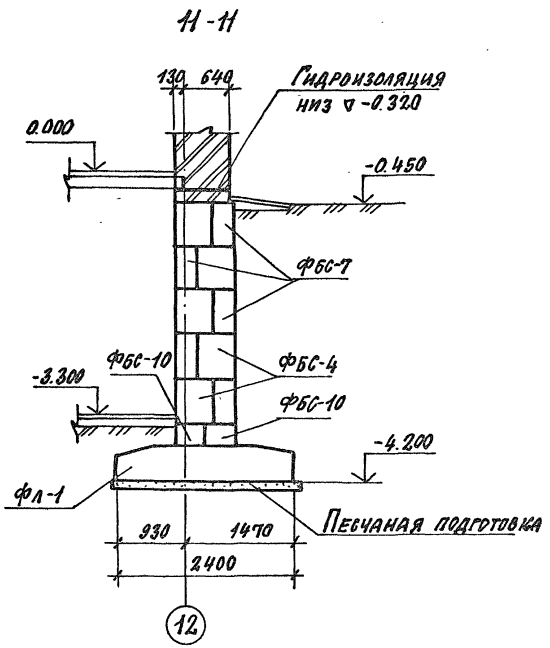

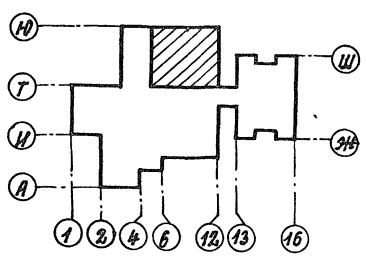

1. Сечения 12-12, 13-13, 17-17, 18-18 см. на листе КЖО-14.
2. Развертки фундаментов и стен подвала см. на листе КЖО-17.

привязан:

инв. №

ГАП	Смирнов		
ГИП	Каледина		
Зав. гр.	Морозова		
Исполн.	Мирненкова		
Провер.	Каледина		
Н. контр.	Рондарева		

ТП 294-8-34.92 КЖО

Физкультурно-оздоровительный центр (со стенами из кирпича)

стадия	лист	листов
Р	10	

Схема расположения элементов фундаментов в осях 5÷12/Т÷Ю. Сечение 1-1

МГПИП СПОРТПРОЕКТ-1

Инв. № подл. | Подпись и дата | Взам. инв. №

ОВ	Гунцева	
ВК	Рыбакова	
Э	Бородачев	

Альбом 0

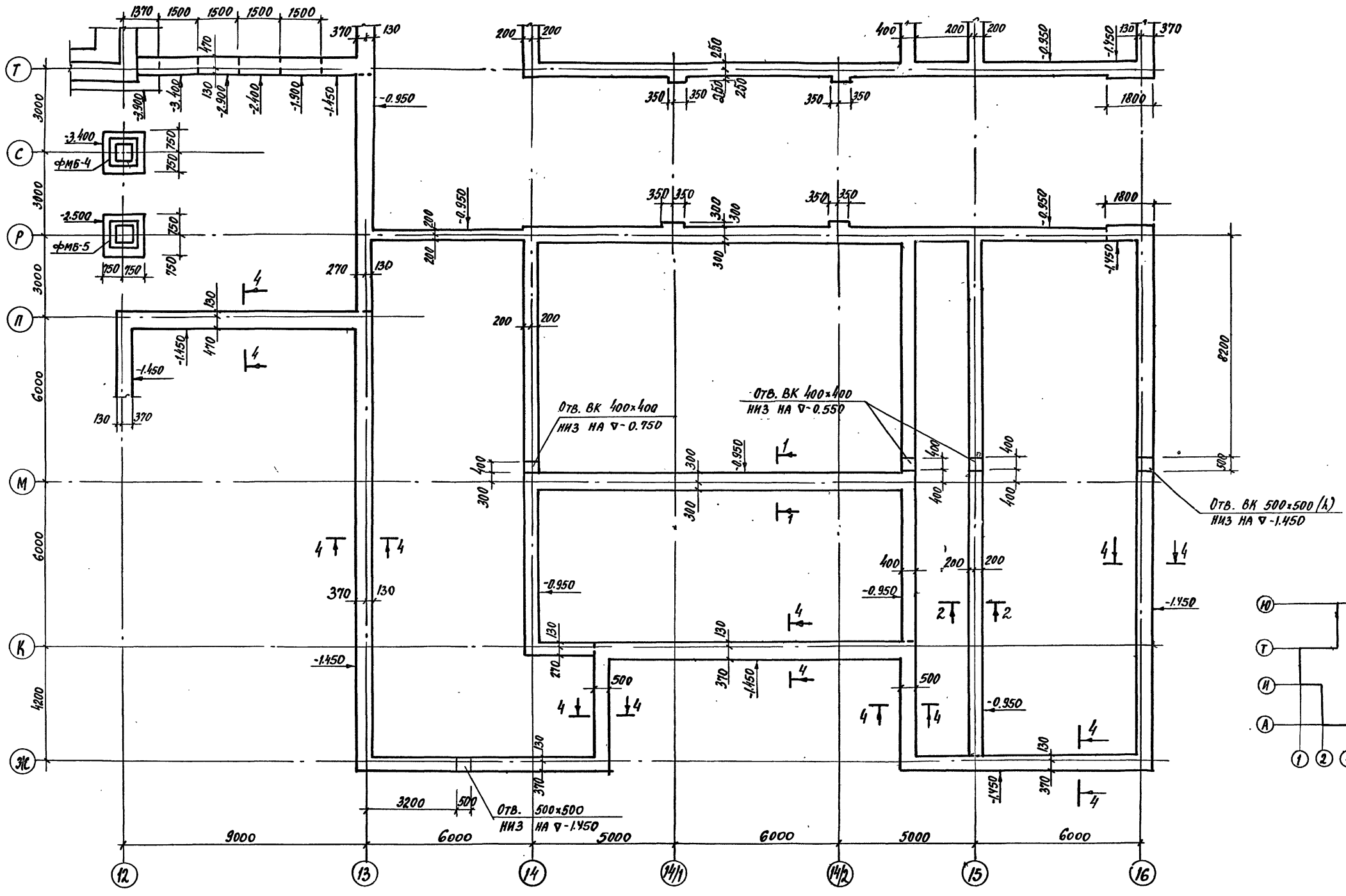

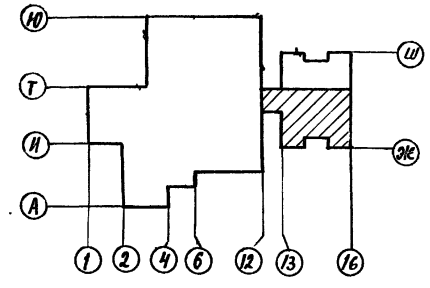

ТП 294-8-34.92				КЖО	
ФИЗКУЛЬТУРНО-ОЗДОРОВИТЕЛЬНЫЙ ЦЕНТР (СО СТЕНАМИ ИЗ КИРПИЧА)					
ГАП	СМИРНОВ			Стадия	Лист	Листов
ГИП	КАЛЕДИНА			Р	11	
ЗАВ. ГР.	МОРОЗОВА					
ИСПОЛН.	РОНДАРЕВА					
ПРОВЕР.	КАЛЕДИНА					
Н.КОНТР.	МАРГУЛИЯ					

ПРИВЯЗАН:

ИНВ. №

СХЕМА РАСПОЛОЖЕНИЯ ЭЛЕМЕНТОВ ФУНДАМЕНТОВ В ОСЯХ 12-16 / Ж-Т

МГПИП СПОРТПРОЕКТ-1

ИНВ. № ПОД. | ПОДПИСЬ И ДАТА | ВЗАМ. ИНВ. № | ВК | КРЫСАНОВА

КОПИРОВАЛ 25343-01 20 ФОРМАТ А2

Альбом 0

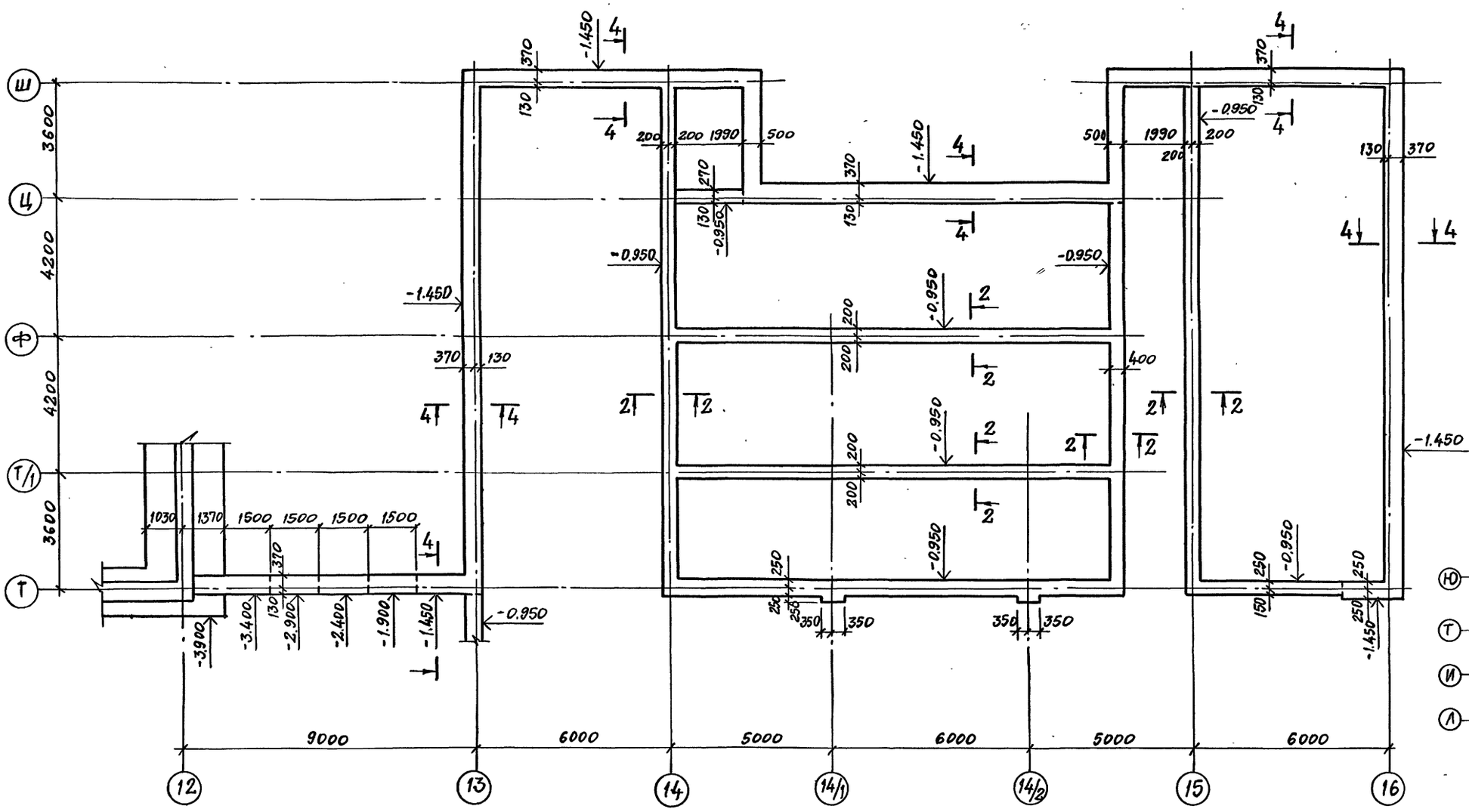

ТП 294-8-34.92					КЖО
ФИЗКУЛЬТУРНО-ОЗДОРОВИТЕЛЬНЫЙ ЦЕНТР (СО СТЕНАМИ ИЗ КИРПИЧА)					
ПРИВЯЗАН	ГАП	СМИРНОВ		СТАДИЯ	ЛИСТ	ЛИСТОВ
	ГИП	КАЛЕДИНА		Р	12	
	ЗАВ.ГР.	МОРОЗОВА		СХЕМА РАСПОЛОЖЕНИЯ ЭЛЕМЕНТОВ ФУНДАМЕНТОВ В ОСЯХ 12÷16 /Т-Ш	МГПИП СПОРТПРОЕКТ-1	
	ИСПОЛН.	РОНДАРЕВА				
	ПРОВЕР.	КАЛЕДИНА				
ИНВ.№	Н.КОНТР.	МАРГУЛИЯ				

Инв.№подл. | Подпись и дата | Взам.инв.№

Альбом I

(начало)

Марка поз.	Обозначение	Наименование	Кол. шт.	Масса ед. кг	Примечание
		Сборные железобетонные			
		элементы			
		Плиты ленточных фунда-			
		ментов			
ФЛ-1	ГОСТ 13580-85	ФЛ24.24-2	17	4750	
ФЛ-2	то же	ФЛ24.12-2	3	2300	
ФЛ-3	— " —	ФЛ20.24-2	6	4050	
ФЛ-4	— " —	ФЛ20.12-2	2	1950	
ФЛ-5	— " —	ФЛ14.24-2	8	1900	
ФЛ-6	— " —	ФЛ14.8-2	7	910	
		Блоки бетонные			
		стен подвалов			
ФБС1	ГОСТ 13579-78	ФБС24.6-6Т	306	1300	
ФБС2	то же	ФБС12.6-6Т	25	960	
ФБС3	— " —	ФБС9.6-6Т	30	700	
ФБС4	— " —	ФБС24.5-6Т	32	1630	
ФБС5	— " —	ФБС12.5.-6Т	7	790	
ФБС6	— " —	ФБС9.5-6Т	4	590	
ФБС7	— " —	ФБС24.3-6Т	28	970	
ФБС8	— " —	ФБС9.3-6Т	5	350	
ФБС9	— " —	ФБС12.6-3Т	4	460	
ФБС-10	— " —	ФБС12.4-3Т	26	310	
		Перемычки			
ПР1	1.038.1-1 в.1	5ПБ34-20	1	463	
ПР2	то же	3ПБ34-4	5	222	
ПР3	— " —	5ПБ30-37	1	410	
ПР4	— " —	3ПБ30-8	4	197	
ПР5	— " —	2ПБ19-3	14	81	
ПР6	— " —	2ПБ13-1	10	25	
ПР7	— " —	3ПБ13-37	1	85	
ПР8	— " —	3ПБ18-37	1	119	
		Монолитные железобе-			
		тонные элементы			
		фундаменты			Бетон В15 м³
ФМ-1	л. КЖО-19	ФМ1	12		0,73
ФМ-2	л. КЖО-19	ФМ-2	22		0,75
ФМ-3	л. КЖО-19	ФМ-3	1		1,83
ФМ-4	л. КЖО-19	ФМ-4	2		2,65
ФМ-5	л. КЖО-19	ФМ-5	2		2,07

(продолжение)

Марка поз.	Обозначение	Наименование	Кол. шт.	Масса ед. кг	Примечание
		Стойки			Бетон В15 м³
СМ-1	л. КЖО-18	СМ-1	14		1,56
СМ-2	л. КЖО-18	СМ-2	1		1,25
СМ-3	л. КЖО-18	СМ-3	3		2,19
СМ-4	л. КЖО-18	СМ-4	5		1,50
СМ-5	л. КЖО-18	СМ-5	1		2,42
СМ-6	л. КЖО-18	СМ-6	7		1,79
СМ-7	л. КЖО-18	СМ-7	1		1,49
СМ-8	л. КЖО-18	СМ-8	1		1,74
		Фундамент ленточный			Бетон В15 м³
ФЛМ-1	л. КЖО-18	ФЛМ-1			97,9 м³
		Монолитные бетон-			
		ные элементы			
		Фундаменты столбчатые			Бетон В7,5 м³
ФМБ-1		ФМБ-1	2		2,53
ФМБ-2		ФМБ-2	2		2,33
ФМБ-3		ФМБ-3	4		2,09
ФМБ-4		ФМБ-4	2		1,24
ФМБ-5		ФМБ-5	2		3,07
ФМБ-6		ФМБ-6	2		2,78
		Фундамент ленточный			
ФЛМ$_б$-1	л. КЖО-	ФЛМ$_б$-1			729
		Материалы:			
1		ф12АIII ГОСТ 5781-82* п.м.	24	0.89	21.4 кг
		Сетки по ГОСТ 23279-85			
С-1		С $\frac{ф8АI-100}{ф8АI-100}$ 560×1800 $\frac{30}{50}$	119	8.4	
С-2		С $\frac{ф8АI-100}{ф8АI-100}$ 760×2400 $\frac{30}{50}$	20	15	

(продолжение)

Марка поз.	Обозначение	Наименование	Кол. шт.	Масса ед. кг.	Примечание
		Труба ф60х3,5 по ГОСТ 3262-75			
		L=2м	1	13,7	
		Асбоцем. труба ф100			
		по ГОСТ 1839-80* п/м	21		

Инв. № подл. | Подпись и дата | Взам. инв. №

Привязан:

Инв. №

ГАП	Смирнов	
ГИП	Каледина	
Зав. гр.	Морозова	
Исполн.	Рондарева	
Провер.	Каледина	
Н. контр.	Маргулия	

ТП 294-8-34.92 КЖО

Физкультурно-оздоровительный центр (со стенами из кирпича)

Стадия	Лист	Листов
Р	13	

Спецификация элементов фундаментов

МГПИП С ПОРТПРОЕКТ-1

Копировал: 25343-01 22 Формат

Альбом 0

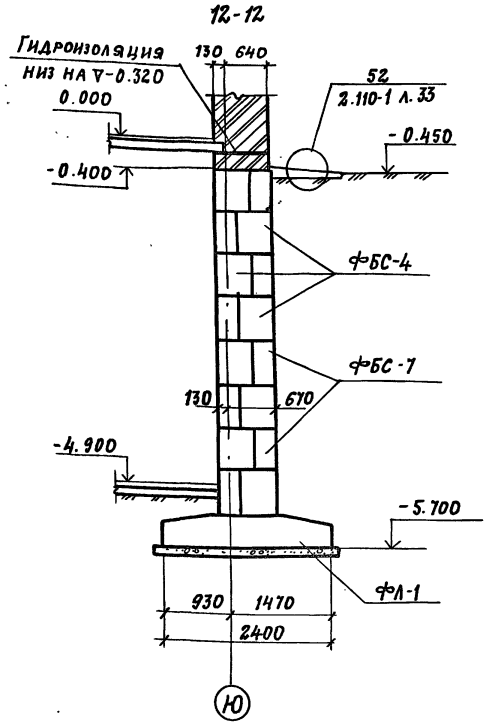

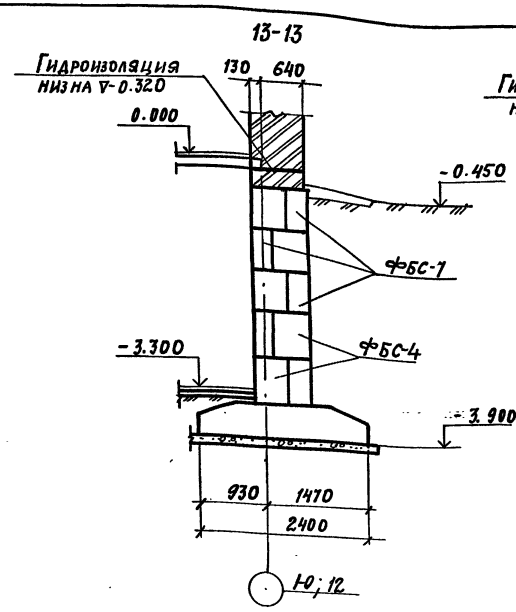

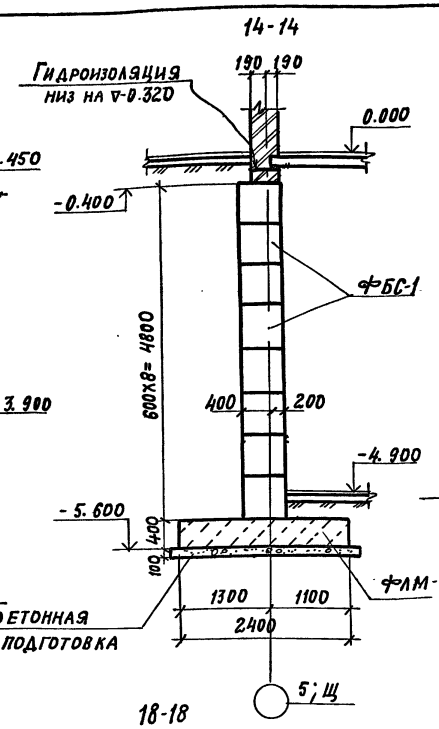

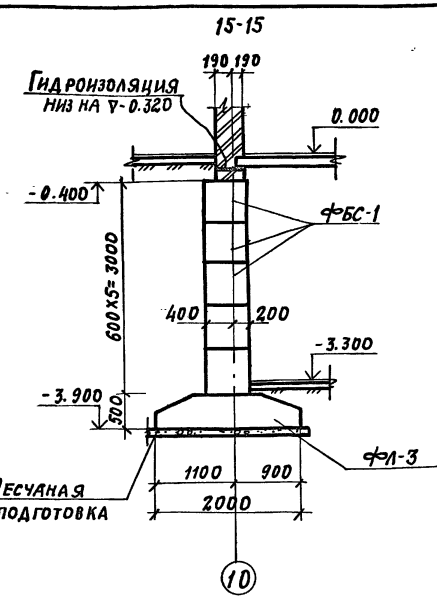

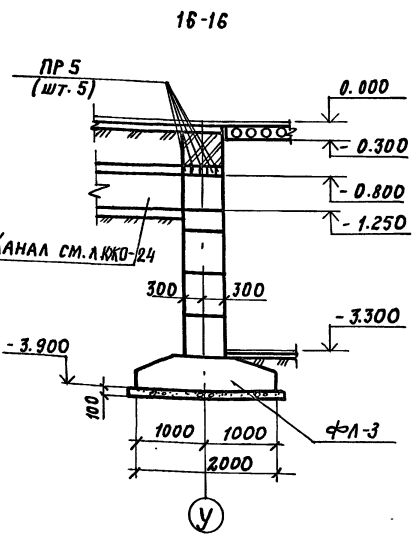

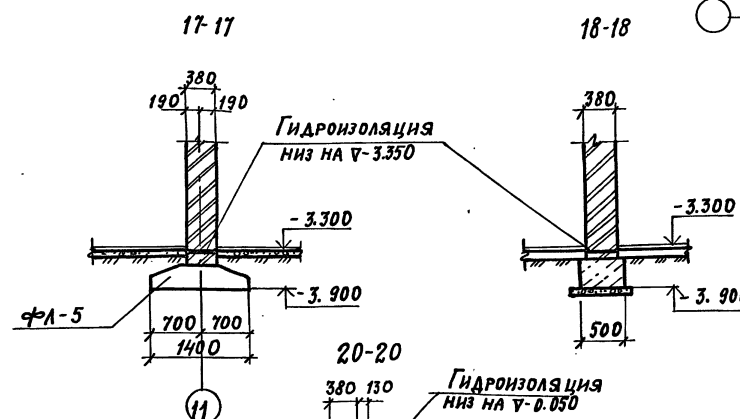

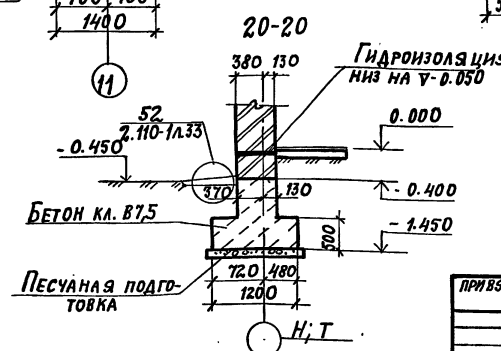

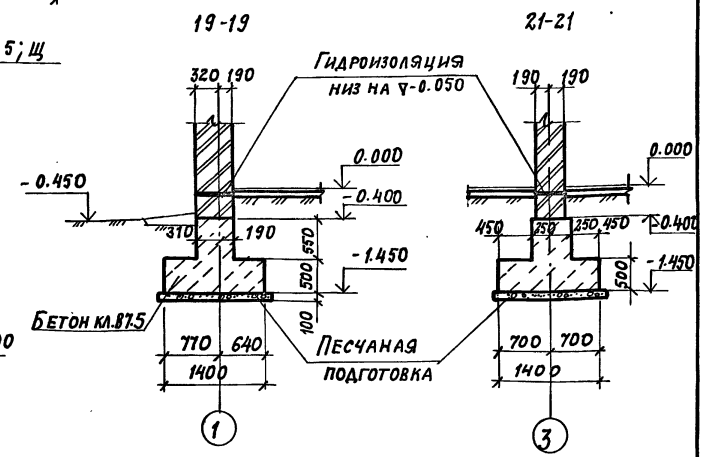

ГАП	Смирнов		
ГИП	Каледина		
Зав. гр.	Морозова		
Исполн.	Рондарева		
Провер.	Каледина		
Н. контр.	Маргулия		

ТП 294-8-34.92 КЖО

ФИЗКУЛЬТУРНО-ОЗДОРОВИТЕЛЬНЫЙ ЦЕНТР (СО СТЕНАМИ ИЗ КИРПИЧА)

Стадия	Лист	Листов
Р	14	

Сечения фундаментов 12-12 ÷ 21-21

МГПИП СПОРТПРОЕКТ-1

Привязан

Инв. №

Инв.№ подл. | Подпись и дата | Взам. инв. №

Копировал: 25343-01 23 Формат

Альбом 0

22–22

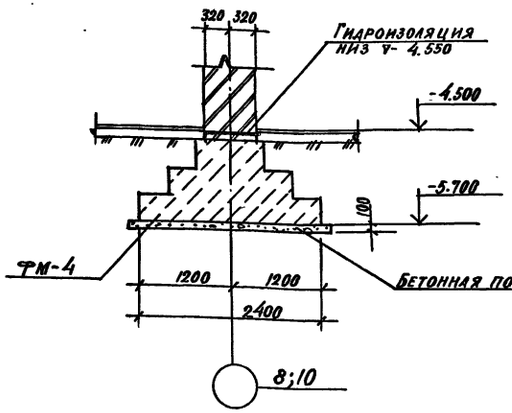

23–23

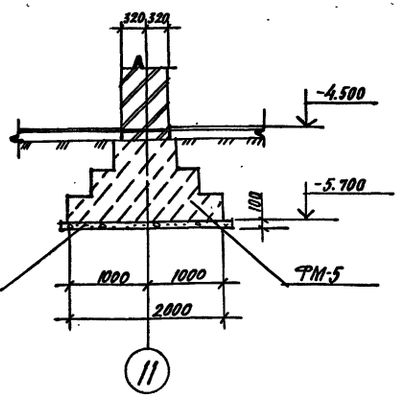

Развертка фундаментов по оси К п/о 11-6

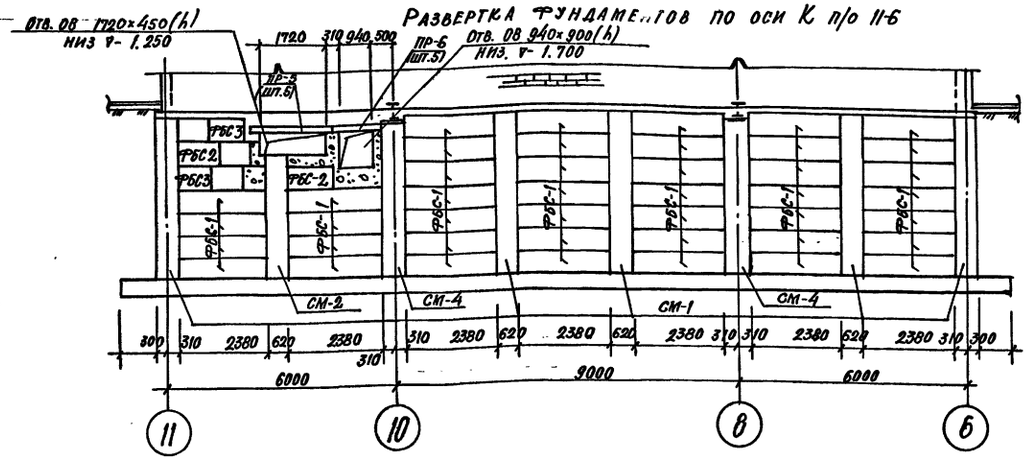

24–24

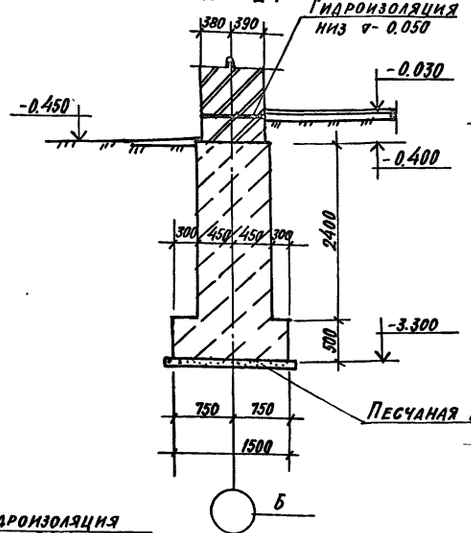

25–25

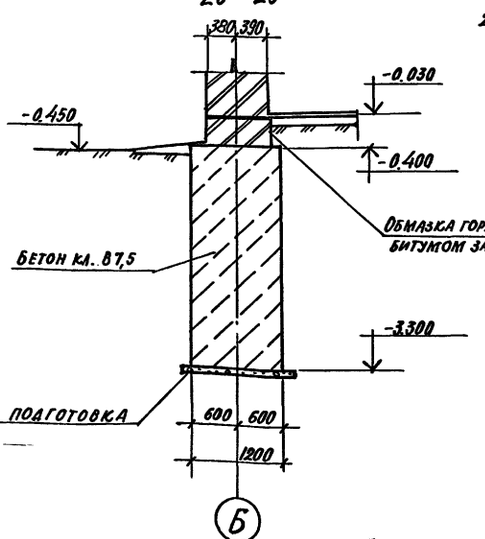

Развертка фундаментов по оси 12 м/о В÷И

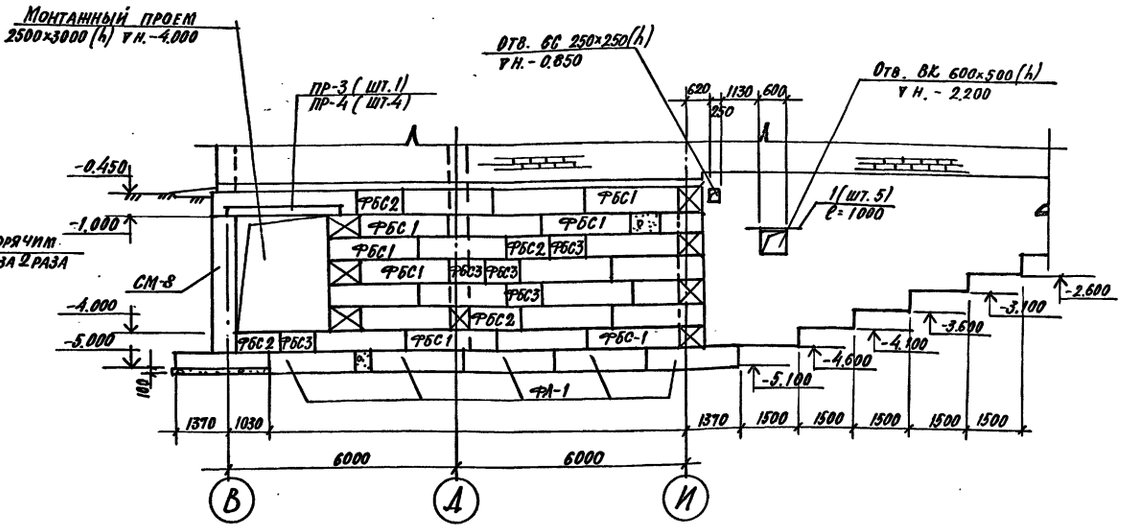

Развертка фундаментов по оси 6 м/о К-В

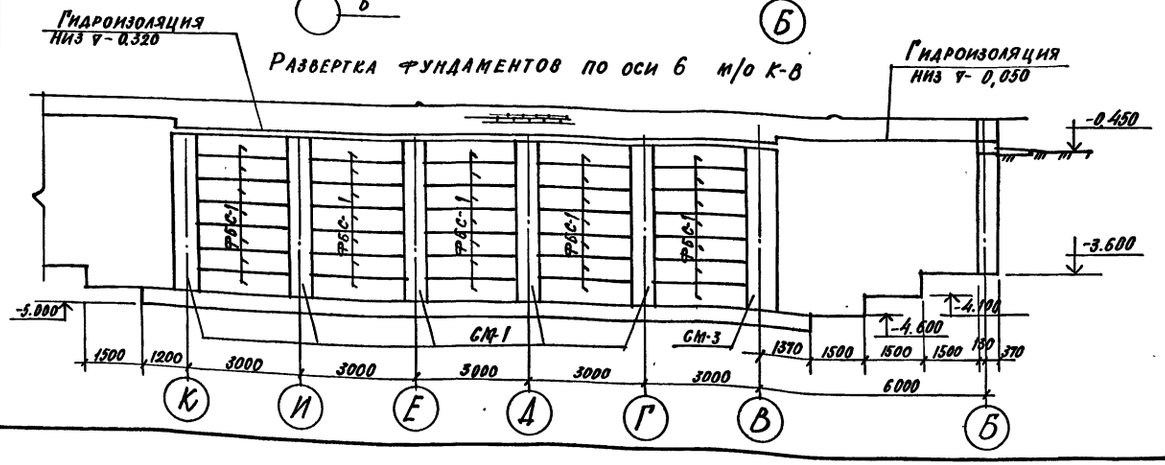

Привязан	ГАП	Смирнов	
	ГИП	Калеанна	
	Зав.гр.	Морозова	
	Исполн.	Рондарева	
	Провер.	Наледина	
Инв.№	Н.контр.	Маргулия	

ТП 294-8-34.92 КНО

Физкультурно-оздоровительный центр (со стенами из кирпича)

Стадия	Лист	Листов
Р	15	

Развертки фундаментов по осям Се 12 сечения 22-22 ÷ 25-25

МГПИ СПОРТПРОЕКТ-1

25343-01 24

Инв.№ подл. | Подпись и дата | Взам.инв.№

Альбом О

Развертка фундаментов по оси В м/о 6-8

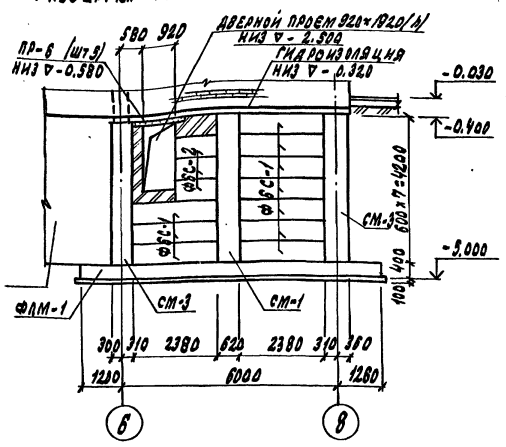

Развертка фундаментов по оси Г м/о 8-10

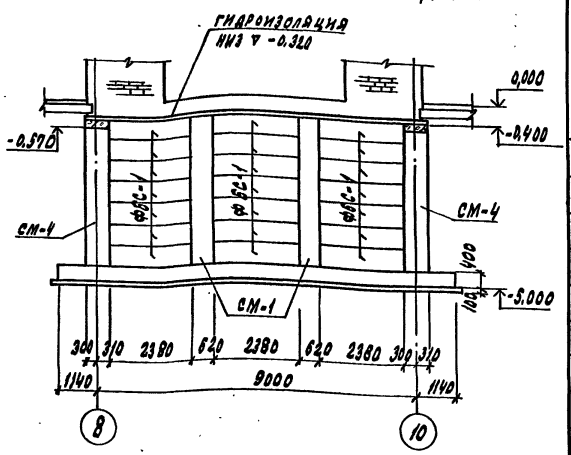

Развертка фундаментов по оси В м/о 10÷12

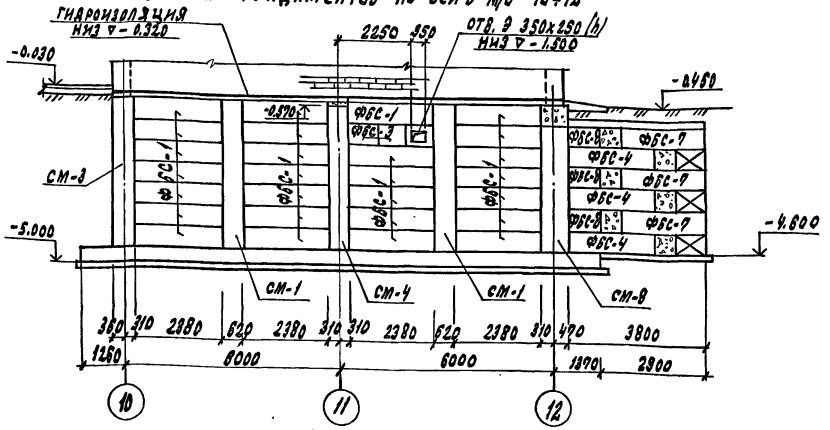

Развертка по оси И м/о 12-11

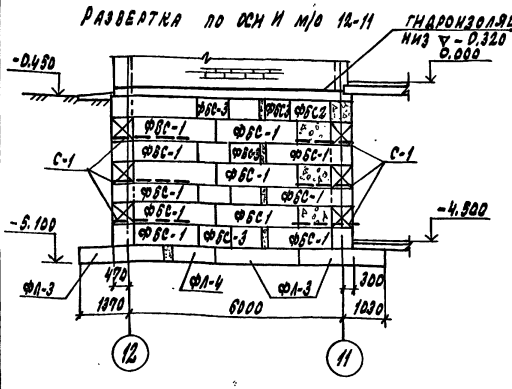

Развертка по оси 11 м/о И-К

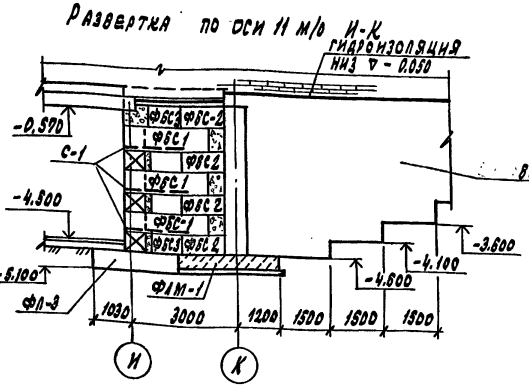

Ведомость расхода стали на 1 элемент, кг

Марка элемента	Изделия арматурные						Всего	Изделия закладные					Всего	Общий расход
	Арматура класса							Прокат марки		Арматура класса				
	А-I		А-III					Вст3кп2		А-III				
	ГОСТ 5781-82*		ГОСТ 5781-82*					ГОСТ 19903-74*		ГОСТ 578-82*				
	ф6	итого	ф12	ф18	ф20	итого		-12×300	итого	ф16		итого		
СМ-1	17,9	17,9	—	—	107,2	107,2	125,1							125,1
СМ-2	14,9	14,9	—	—	88	88	102,9							102,9
СМ-3	19,7	19,7	—	—	107,2	107,2	126,9							126,9
СМ-4	17,1	17,1	—	—	101,4	101,4	118,5	14,13	14,13	1,4		1,4	15,53	134,03
СМ-5	22,2	22,2	—	—	108,6	108,6	130,8							130,8
СМ-6	20,1	20,1	—	—	108,6	108,6	128,7							128,7
ФМ-1	0,86	0,86	18,4	9,72	—	26,12	27,0							27,0
ФМ-2	0,86	0,86	16,4	10,4	—	26,8	27,66							27,66
ФМ-3	1,28	1,28	48,6	31,72	—	80,32	81,6							81,6
ФМ-4	—	—	66,9	—	—	66,9	66,9							66,9
ФМ-5	—	—	48,6	—	—	48,6	48,6							48,6
ФЛМ-1	—	—	3233,4	—	—	3233,4	3233,4							3233,4
СМ-7	17,1	17,1	—	—	101,4	101,4	118,5							118,5
СМ-8	15,8	15,8	—	—	84,0	84,0	99,8							99,8

Привязан

Инв. №

ГАП	Смирнов	
Гип	Калединна	
Зав. гр.	Морозова	
Испол.	Рондарева	
Провер.	Калединна	
Н. контр.	Маргулия	

ТП 294-8-34.92 КЖО

Физкультурно-оздоровительный центр (со стенами из кирпича)

Стадия	Лист	Листов
Р	16	

Развертки фундаментов по осям В-м/о 6-8; 10-12; Г-м/о 8-10; И-м/о 12-11; 11-м/о И-К Ведомость расхода стали

МГПИП СПОРТПРОЕКТ-1

Копировал: 25343-01 25 Формат

Инв. № подл. | Подпись и дата | Взам. инв. №

Альбом 0

Развертка фундаментов по оси 10

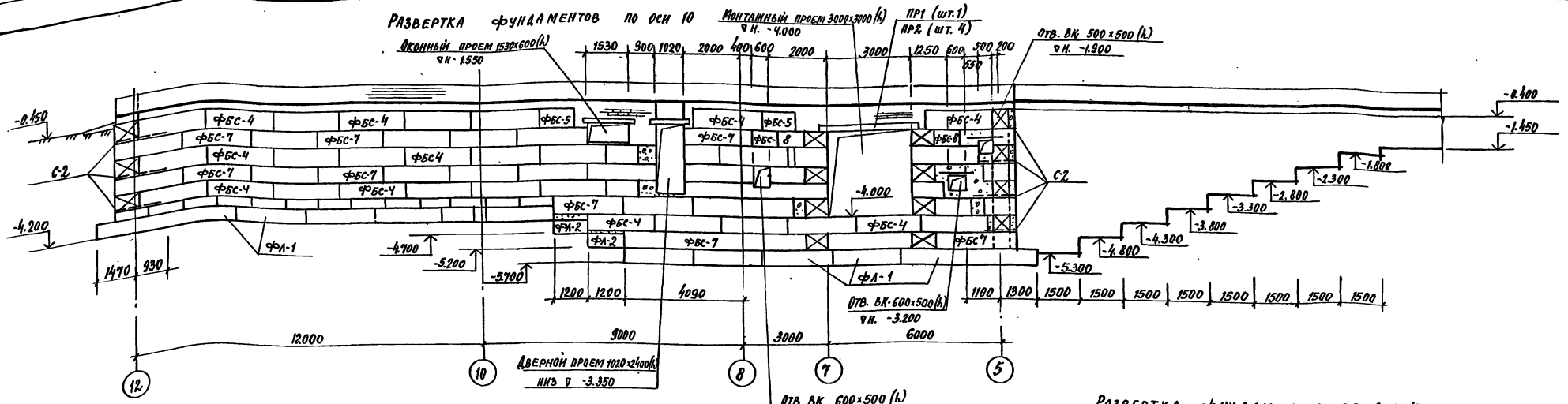

Развертка фундаментов по оси 5

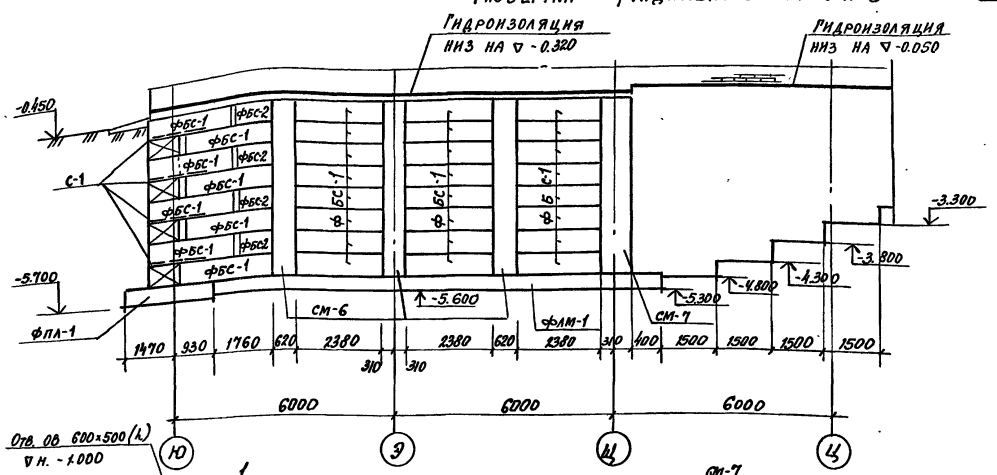

Развертка фундаментов по оси 10

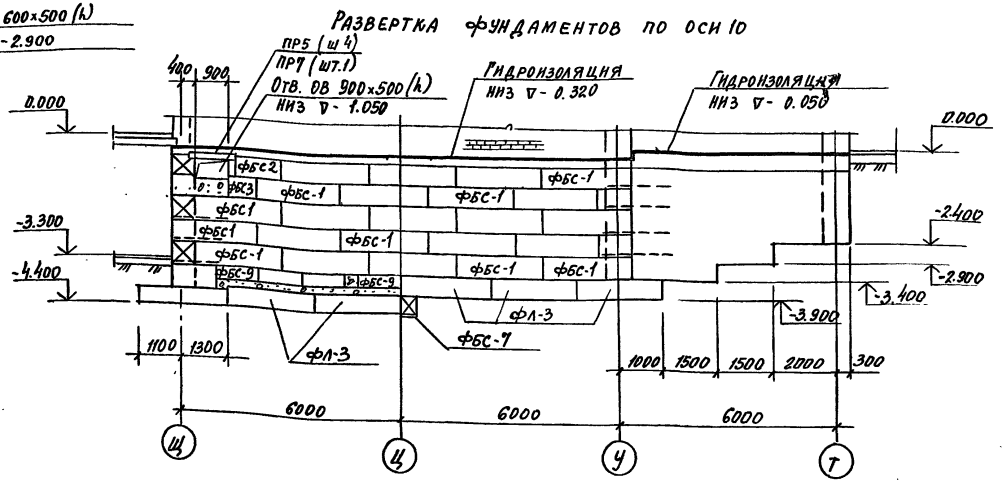

Развертка фундаментов по оси Ц

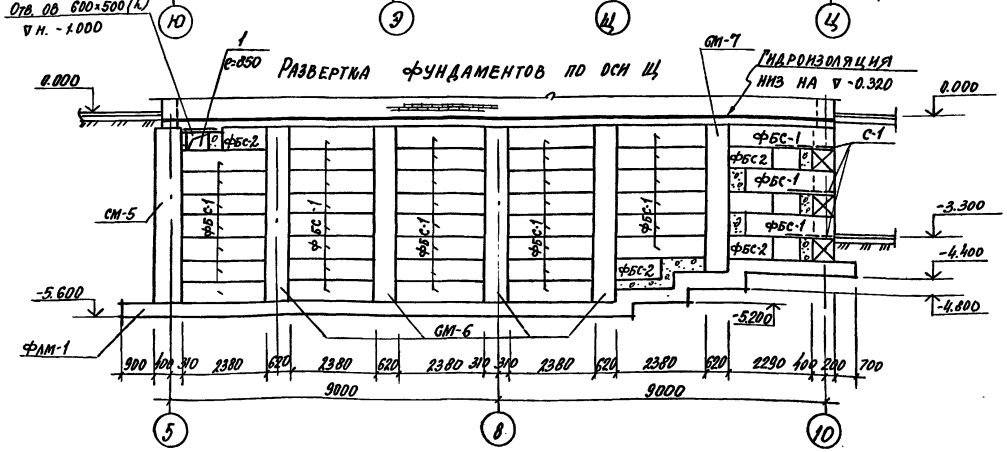

Привязан		ТП 294-8-34.92	КЖО
		Физкультурно-оздоровительный центр (со стенами из кирпича)	
	ГАП Смирнов		Стадия: Р; Лист: 17; Листов:
	ГИП Каледина	Развертки фундаментов по осям 10, Ц, 5, 10	МГПИ СПОРТПРОЕКТ-1
	Зав. гр. Морозова		
	Исполн. Романова		
	Провер. Каледина		
Инв. №	Н. контр. Маргулия		

Копировал 25343-01 26 Формат А2

Инв. № подл. | Подпись и дата | Взам. инв. №

Альбом 0

СМ-1, СМ-2; СМ-4, СМ-6, СМ-7

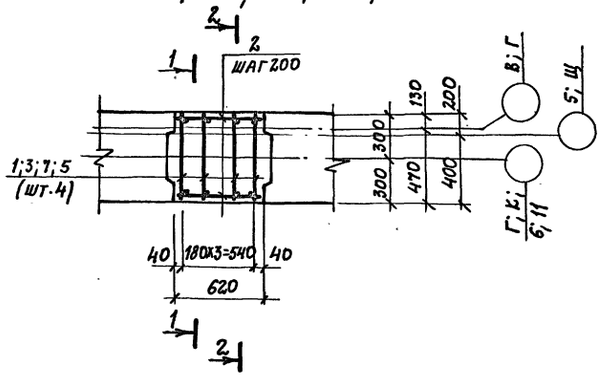

2-2

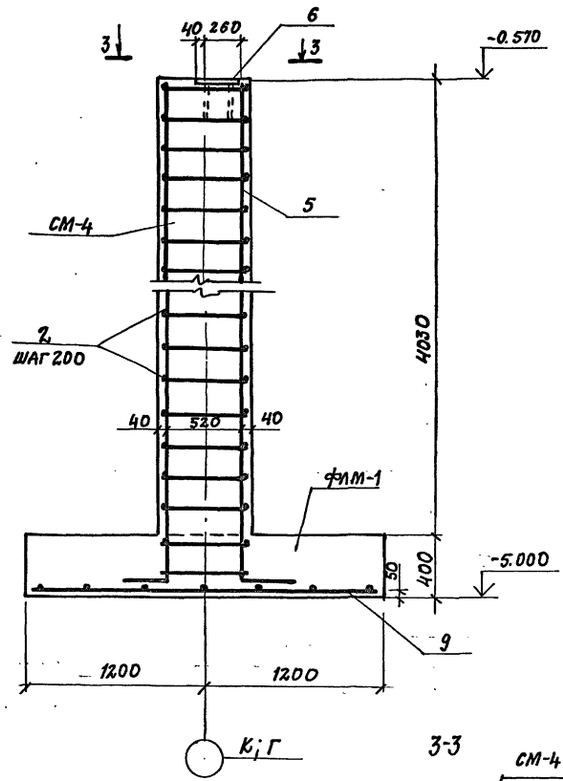

1-1

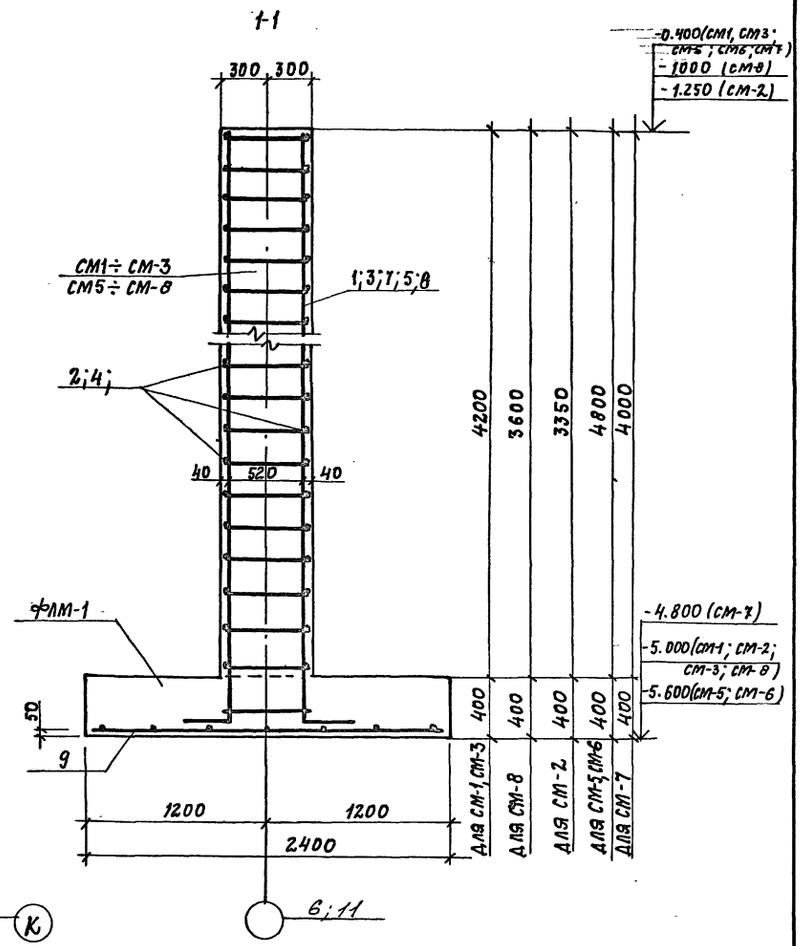

СМ-3

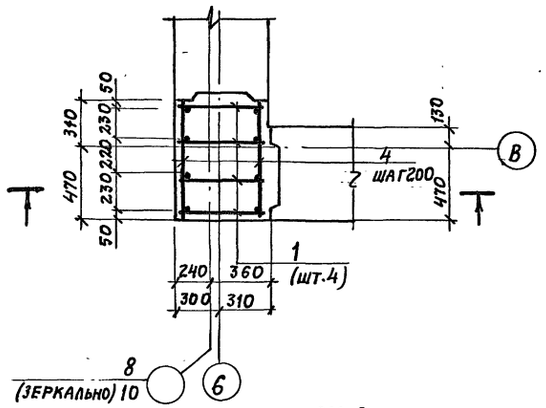

3-3

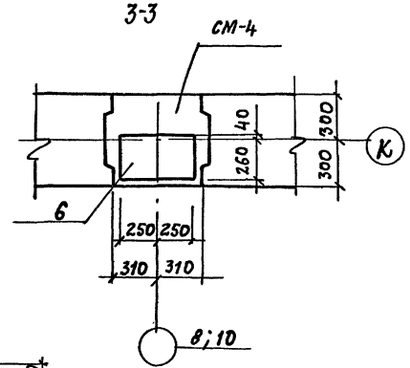

СМ-8

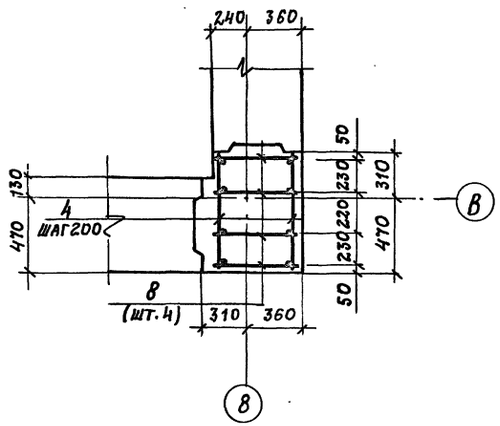

СМ-5

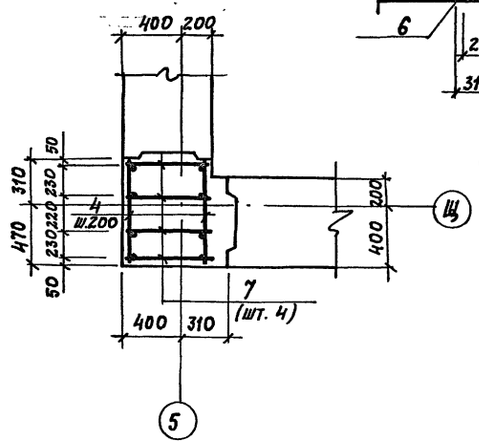

ТП 294-8-34.92				КЖО	
Физкультурно-оздоровительный центр (со стенами из кирпича)					
				стадия	лист	листов
				Р	18	
Привязан	ГАП	Смирнов		Монолитные ж/б. стойки СМ-1÷СМ-8 и ленточный фундамент, ФЛМ-1	МГПИП С ПортПроект-1	
	ГИП	Каледина				
	Зав. гр.	Морозова				
	Исполн.	Рондарева				
	Провер.	Каледина				
Инв. №	Н. контр.	Маргулия				

Копировал: 25343-01 27 Формат А2

Инв. № подл. | Подпись и дата | Взам. инв. №

Альбом О

ФМ-1

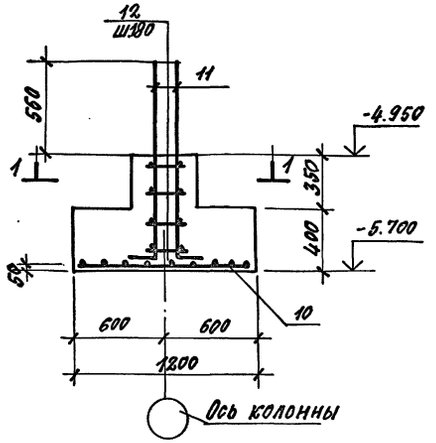

ФМ-2

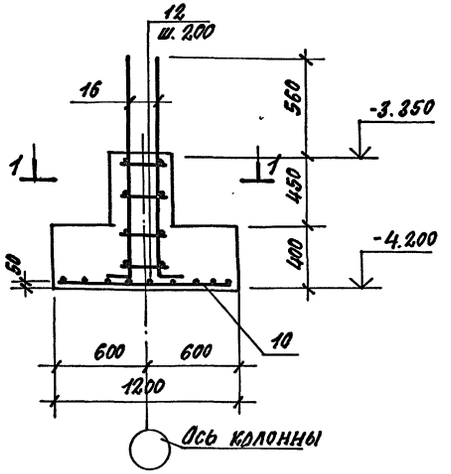

1-1

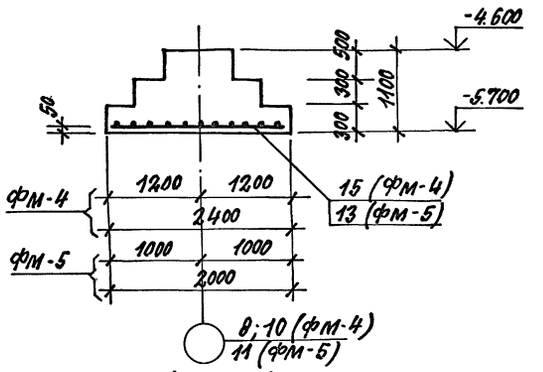

1-1

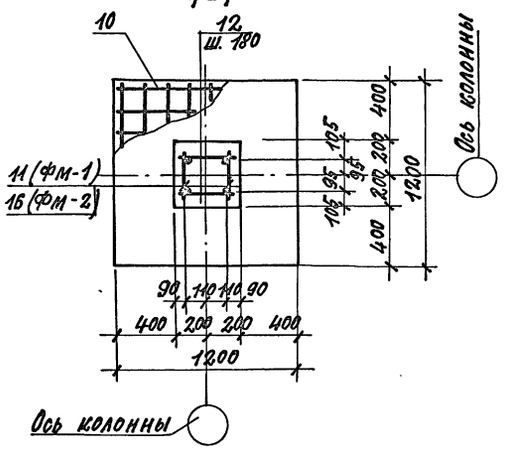

2-2

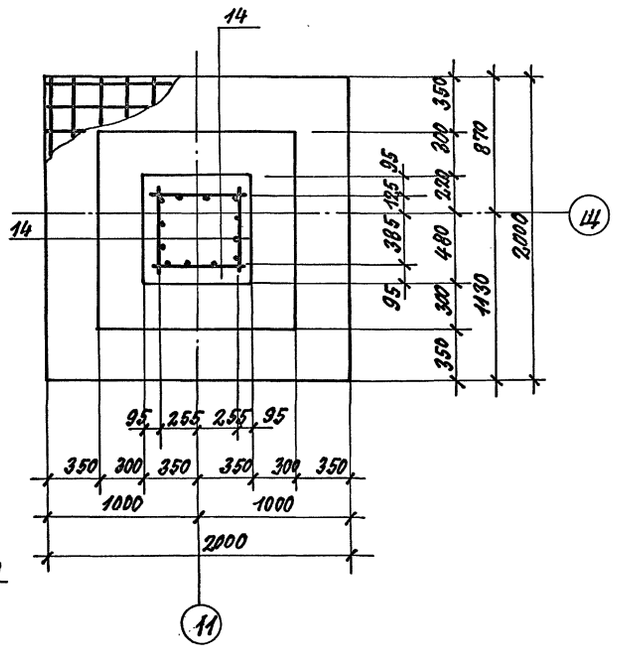

ФМ-3

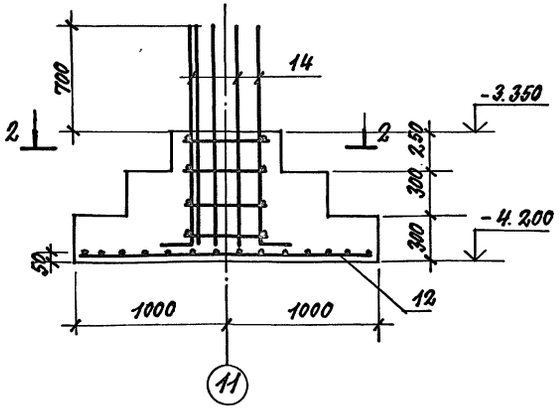

ФМ-4; ФМ-5

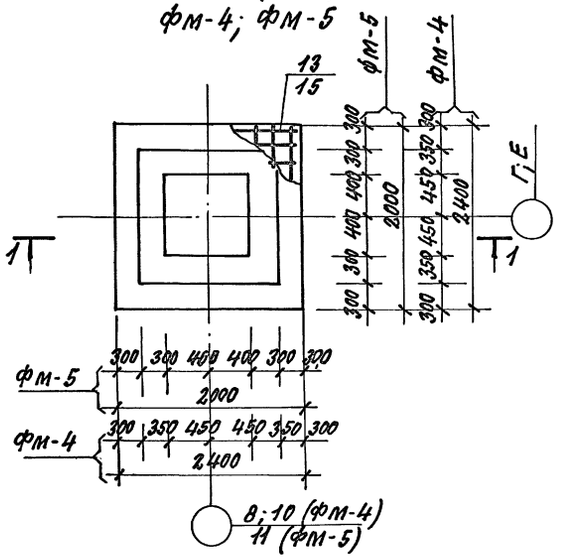

				ТП 294-8-34.92	КЖО
				ФИЗКУЛЬТУРНО-ОЗДОРОВИТЕЛЬНЫЙ ЦЕНТР (СО СТЕНАМИ ИЗ КИРПИЧА)			
ПРИВЯЗАН:					СТАДИЯ	ЛИСТ	ЛИСТОВ
	ГАП	СМИРНОВ			Р	19	
	ГИП	КАЛЕДИНА					
	ЗАВ. ГР.	МОРОЗОВА					
	ИСПОЛН.	РОНДАРЕВА		ФУНДАМЕНТЫ МОНОЛИТНЫЕ ЖЕЛЕЗОБЕТОННЫЕ ФМ-1÷ФМ-5	МГПИП СПОРТПРОЕКТ-1		
ИНВ. №	ПРОВЕР.	КАЛЕДИНА					
	Н. КОНТР.	МАРГУЛИЯ					

ИНВ. № ПОДЛ. | ПОДПИСЬ И ДАТА | ВЗАМ. ИНВ. №

КОПИРОВАЛ: 25343-01 28 ФОРМАТ А2

Альбом 0

Формат	Зона	Поз.	Обозначение	Наименование	Кол	Примеч
				СМ-1	14	
				Сборочные единицы		
А3		1	294-8-34.92 КЖСИ-03.40	Каркас КРФ-1	4	26,83кг
				Детали		
Б4		2		ФбАIгост 5781-82*L=560	44	0,124кг
				Материалы		
				Бетон В15		1,56м³
				СМ-2	1	
				Сборочные единицы		
А3		3	294-8-34.92 КЖСИ-03.40	Каркас КРФ-2	4	22,26кг
				Детали		
Б4		2		ФбАIгост 5781-82*L=560	38	
				Материалы		
				Бетон В15		1,25м³
				СМ-3	3	
				Сборочные единицы		
А3		1	294-8-34.92 КЖСИ-03.40	Каркас КРФ-1	4	26,83кг
				Детали		
Б4		4		ФбАIгост 5781-82* L=740	44	0,163кг
				Материалы		
				Бетон В15		2,19м³
				СМ-4	5	
				Сборочные единицы		
А3		5	294-8-34.92 КЖСИ-03.40	Каркас КРФ-3	4	26,0кг
А3		6		Закладная деталь ЗД-11	1	15,53кг
				Детали		
Б4		2		ФбАIгост 5781-82* L=560	44	0,124кг
				Материалы		
				Бетон В15		1,50м³
				СМ-5	1	
				Сборочные единицы		
А3		7	294-8-34.92 КЖСИ-03.40	Каркас КРФ-4	4	30,3кг
				Детали		
Б4		4		ФбАIгост 5781-82* L=740	52	0,163кг

Формат	Зона	Поз.	Обозначение	Наименование	Кол.	Примеч
				Материалы		
				Бетон В15		2,42м³
				СМ-6	7	
				Сборочные единицы		
А3		7	294-8-34.92 КЖСИ-03.40	Каркас КРФ-4	4	30,3кг
				Детали		
Б4		2		ФбАIгост 5781-82*L=560	52	0,124кг
				Материалы		
				Бетон В15		1,79м³
				СМ-7	1	
				Сборочные единицы		
А3		5	294-8-34.92 КЖСИ-03.40	Каркас КРФ-3	4	26кг
				Детали		
Б4		2		ФбАIгост 5781-82*L=560	44	0,124кг
				Материалы		
				Бетон В15		1,49м³
				СМ-8	1	
				Сборочные единицы		
А3		8	294-8-34.92 КЖСИ-03.47	Каркас КРФ-8	4	23,48кг
				Детали		
Б4		4		ФбАIгост 5781-82*L=740	40	0,163кг
				Материалы		
				Бетон В15		1,74м³
				ФЛМ-1 п.м.	102	
				Сборочные единицы		
				Сетка сварная по ГОСТ 23279-85		
Б4		9		С Ф12АIII-150 / Ф12АIII-150 2350х3300	34	95,1кг
				Материалы		
				Бетон В15		37,9 м³
				ФМ-1	12	
				Сборочные единицы		
				Сетка сварная по ГОСТ 23279-85		
Б4		10		С Ф12АIII-150 / Ф12АIII-150 1150х1150 50/50	1	16,4кг

Формат	Зона	Поз.	Обозначение	Наименование	Кол	Примеч
А3		11	294-8-34.92 КЖСИ-03.44	Каркас КРФ-5	2	5,06кг
				Детали		
Б4		12		ФбАIгост 5781-82*L=260	8	0,06кг
				Материалы		
				Бетон В-15		0,73м³
				ФМ-2	22	
				Сборочные единицы		
				Сетка сварная по ГОСТ 23279-85		
Б4		10		С Ф12АIII-150 / Ф12АIII-150 1150х1150 50/50	1	16,4кг
А3		16	294-8-34.92 КЖСИ-03.44	Каркас КРФ-6	2	5,4кг
				Детали		
Б4		12		ФбАIгост 5781-82*L=260	8	0,06кг
				Материалы		
				Бетон В-15		0,75м
				ФМ-3	1	
				Сборочные единицы		
				Сетка сварная по ГОСТ 23279-85		
Б4		13		С Ф12АIII-150 / Ф12АIII-150 1950х1950	1	48,6кг
А3		14	294-8-34.92 КЖСИ-03.46	Каркас КРФ-7	4	8,41
				Материалы		
				Бетон В15		1,83м
				ФМ-4	2	
				Сборочные единицы		
				Сетка сварная по ГОСТ 23279-85		
Б4		15		С Ф12АIII-150 / Ф12АIII-150 2350х2350 50/50	1	66,9кг
				Материалы		
				Бетон В15		2,65м³
				ФМ-5	2	
				Сборочные единицы		
				Сетка сварная по ГОСТ 23279-85		
Б4		13		С Ф12АIII-150 / Ф12АIII-150 1950х1950	1	48,6кг
				Материалы		
				Бетон В15		2,07м³

Привязан:

Инв. №

ГАП	Смирнов		
ГИП	Каледина		
Зав.гр.	Морозова		
Испол.	Рондарева		
Провер	Каледина		
Н.контр.	Маргулия		

ТП 294-8-34.92 КЖО

Физкультурно-оздоровительный центр (со стенами из кирпича).

Стадия	Лист	Листов
Р	20	

Спецификация монолитных ж/б фундаментов ФМ-1÷ФМ-5, ФЛМ-1, стойки СМ1÷СМ8.

МГПИ СПОРТПРОЕКТ-1

Копировал: 25343-01 29 Формат А2

Инв.№ подл. | Подпись и дата | Взам.инв.№

Альбом О

Приямок № 1

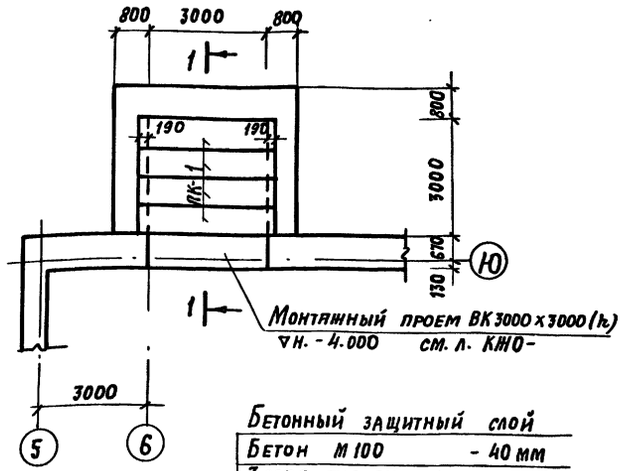

1-1

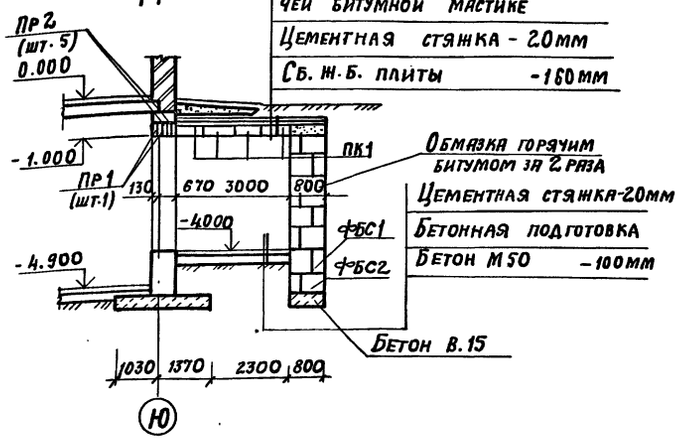

Бетонный защитный слой	
Бетон М100	- 40 мм
3 слоя гидроизола на горя-	
чей битумной мастике	
Цементная стяжка - 20мм	
Сб. ж.б. плиты	-160мм

Обмазка горячим битумом за 2 раза
Цементная стяжка-20мм
Бетонная подготовка
Бетон М50 -100мм
Бетон В.15

Приямок № 2

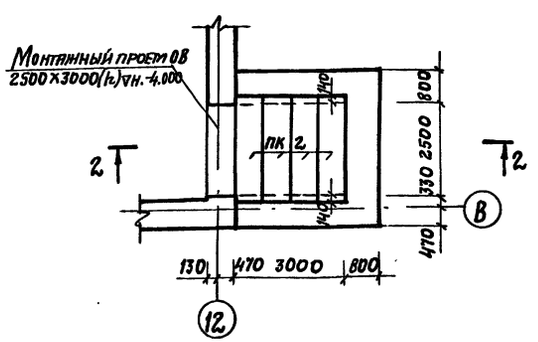

Приямок № 3

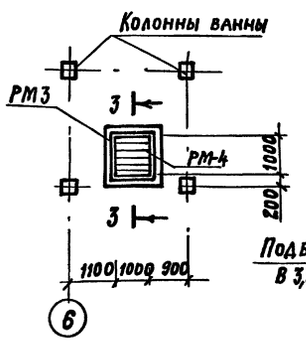

2-2

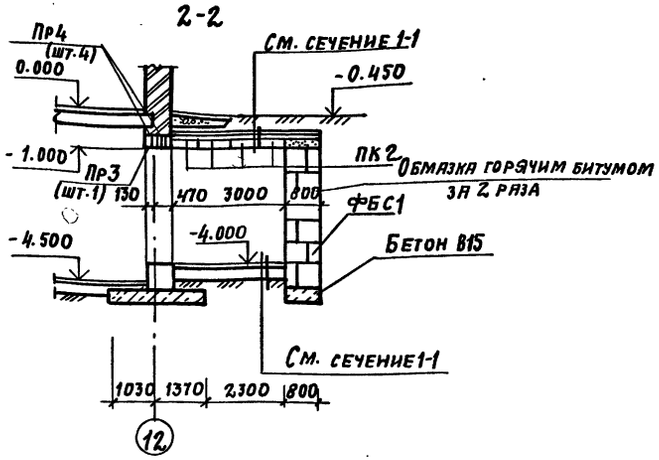

Приямок № 4

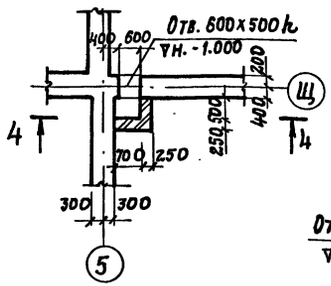

Приямок № 5

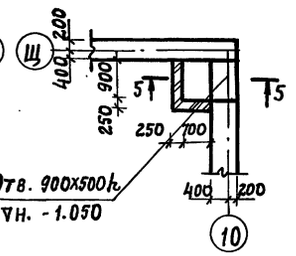

4-4

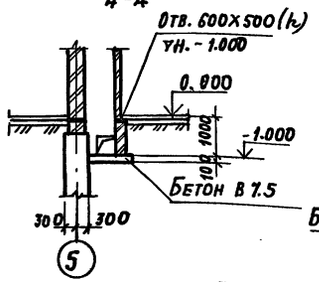

5-5

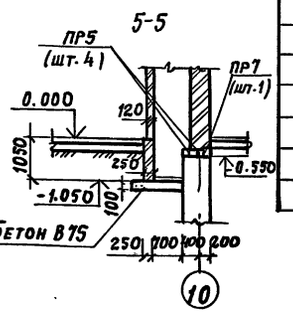

3-3

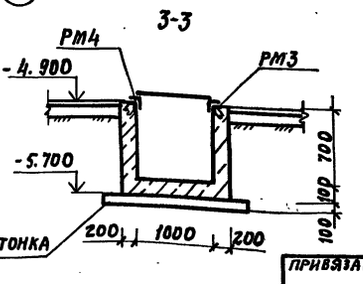

Подбетонка В 3,5

Спецификация элементов приямков N1÷ N5

Марка позиц.	Обозначение	Наименование	Кол. во	Масса ед. кг	Примечание
		Приямок № 1 и №2			
	Сборные железобетонные элементы				
		Плиты			
ПК1	3.006.1-2.87 вып.1	ПГ6 ч-5	4	1250	
ПК2	3.006.1-2.87 вып.1	ПГ4 ч-8	4	930	
		Фундаменты			
ФБС1	ГОСТ 13579-78	ФБС 24.3-6т	46	970	
ФБС2	ГОСТ 13579-78	ФБС 24.5-6т	46	1630	
ФБС3	ГОСТ 13579-78	ФБС 12.6-3т	6	460	
ФБС4	ГОСТ 13579-78	ФБС 12.5-6т	6	790	
		Материалы:			
		Бетон класса В 15 м³			5.7м³
		Приямок №3			
		Детали			
РМ3	КЖИ-04.02	РМ3	1	17.32	
РМ4	КЖИ-04.03	РМ4	1	21.2	
		Материалы:			
		Бетон класса В 15 м³			0.7м³
		Бетон класса В 7.5м³			0.16м³
		Приямок №4 и №5			
		Материалы:			
		Бетон класса В 7.5м³			0.14м³

ТП 294-8-34.92			КЖО	
Физкультурно-оздоровительный центр (со стенами из кирпича)				
			Стадия	Лист	Листов
			Р	21	
Приямки N1÷ N5			МГПИП Спортпроект-1	
ГАП	Смирцов			
ГИП	Каледина			
Зав. гр.	Морозова			
Исполн.	Кириенкова			
Провер.	Каледина			
Н. контр.	Рондарева			

Привязан:

Инв. №

Инв. № подл. | Подпись и дата | Взам. инв. № | ОВ Тунцева | ВК Юнсанова

Альбом 0

Приямок N6

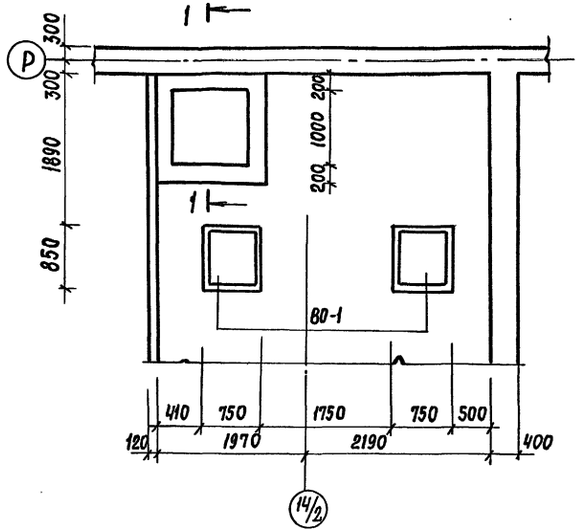

Схема расположения виброоснования ВО-1

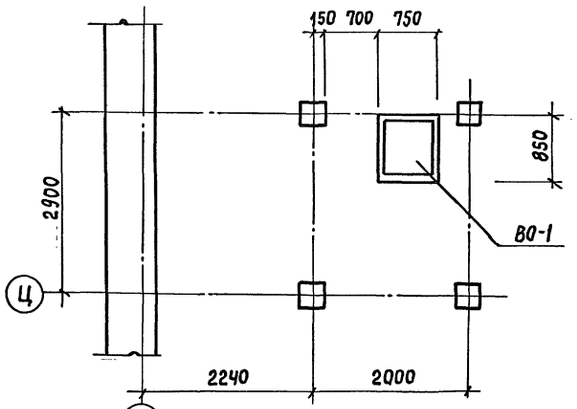

1-1

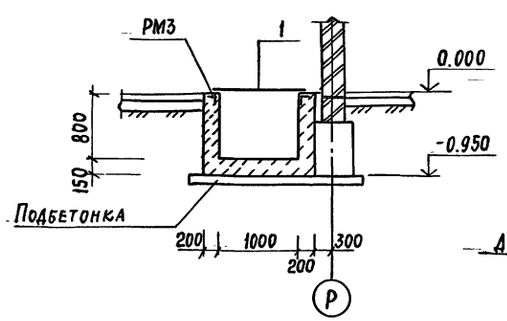

Схема элементов виброоснования ВО-1

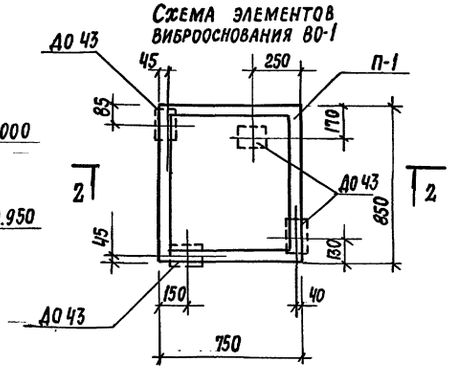

2-2

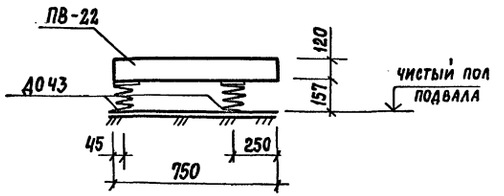

Приямок N7

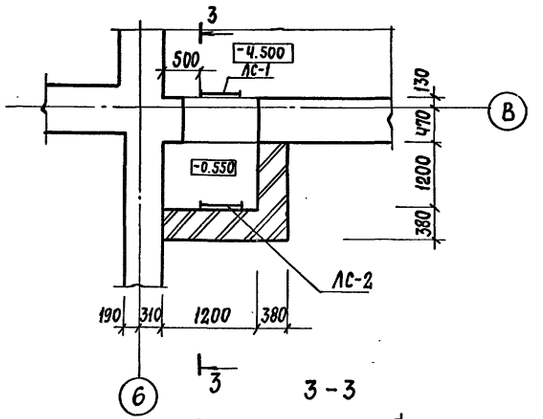

3-3

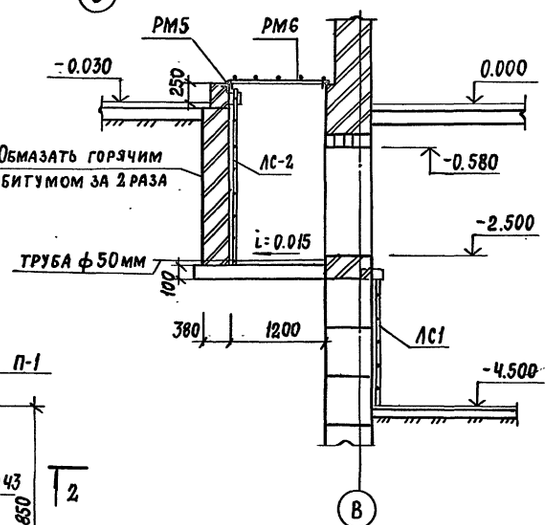

Спецификация элементов приямков N 6, 7 и виброоснования ВО-1

Марка поз.	Обозначение	Наименование	Кол-во	Масса ед. кг	Примечание
		Приямок № 6			
		Металлические изделия			
РМ3	КЖИ-04.02	РМ3	1	17.32	
	04.02	материалы:			
1		рифленая сталь ГОСТ 8568-79 $м^2$			1.2 $м^2$
		бетон класса В15 $м^3$			0.17 $м^3$
		Виброоснование ВО-1 (3 шт.)			
		плита железобетонная			
П-1	3.904-24 вып. 1-2	ПВ 22	1	300	
ДО43		виброизолятор ДО43			
		ТУ36-1178-70	Ч		
		Приямок № 7			
		Металлические изделия			
РМ5	КЖИ-04.04	РМ5	1	2	
РМ6	КЖИ-04.05	РМ6	1	24.42	
ЛС1	1.100.2-5 вып.1	ЛВ-6.18	1	18.06	
ЛС2	1.100.2-5 вып.1	ЛВ-6.27	1	27.38	
		материалы:			
		бетон класса В7,5			0,3 $м^3$

1. Привязку виброизоляторов ДО43 уточнить после получения оборудования.

Привязан:

Инв. №

ГАП	Смирнов	
ГИП	Каледина	
Зав. груп.	Морозова	
Исполн.	Кириенкова	
Провер.	Каледина	
Н. контр.	Рондарева	

ТП 294-8-34.92 КЖО

Физкультурно-оздоровительный центр (со стенами из кирпича)

Стадия	Лист	Листов
Р	22	

Приямки N 6, 7 Виброоснование ВО-1

М ГПИ СПОРТПРОЕКТ-1

Взам. инв. № | Подпись и дата | Инв. № подл.

ВС Крысанова
ОВ Гунцева

Схема расположения элементов подпольного канала по оси 4 м/о А÷Л/1

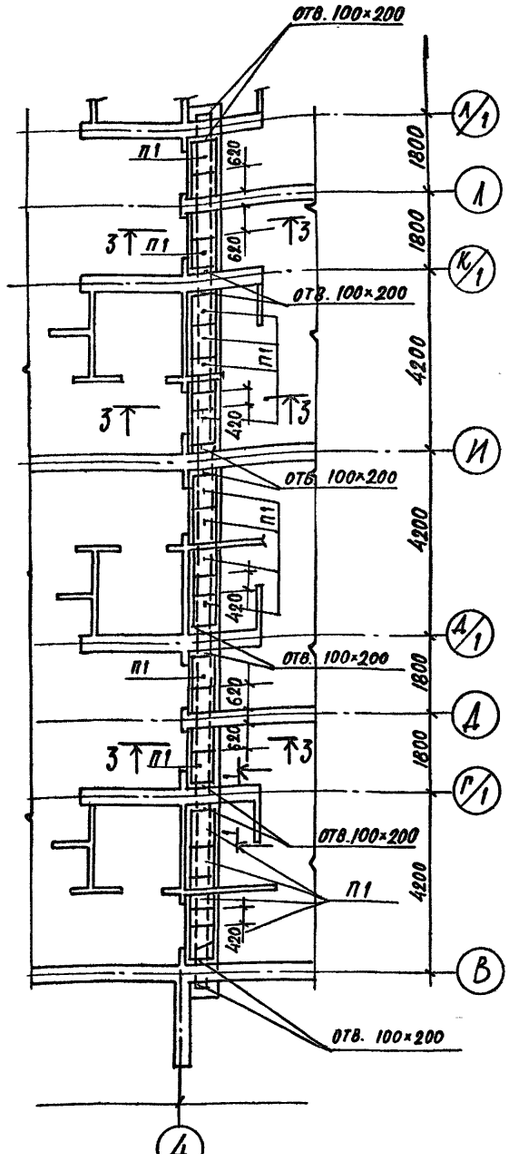

Схема расположения элементов подпольного канала по оси 4 м/о Н÷Т

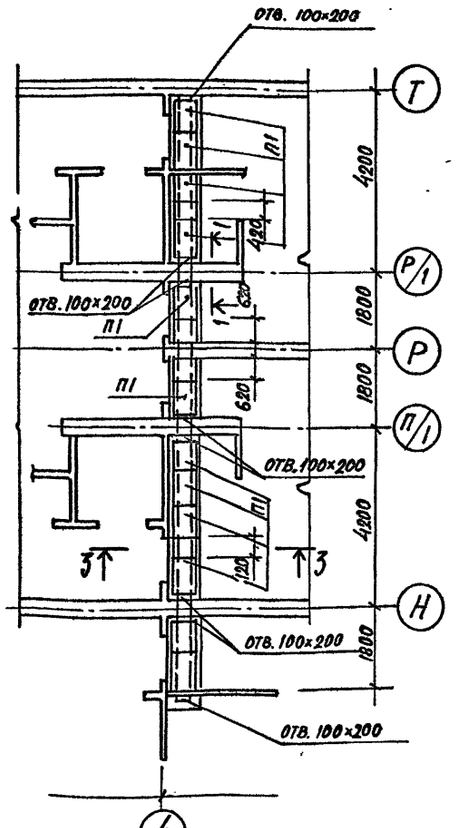

Схема расположения элементов подпольного канала по оси 2

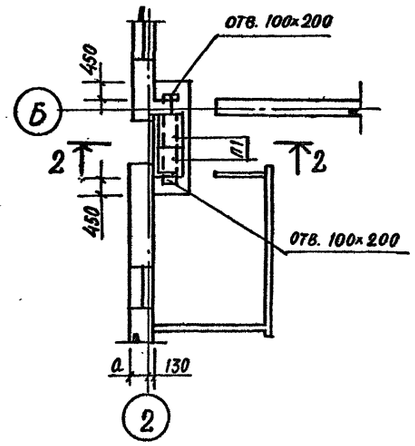

Спецификация элементов подпольных каналов по осям 2, 4, 12, Б, И

Марка поз.	Обозначение	Наименование	Кол-во	Масса ед. кг	Примеч.
		Сборные железобетонные элементы			
		Плиты плоские			
П1	1.243.1-4	ПТ 12.5-8.6	40	96	
		Материалы			
		Сетка $\frac{6AIII\times100}{6AIII\times100}$			
1		ГОСТ 8478-81 м²	3,4	17,3	
		Бетон класса В 7,5			4,45 м³
		Бетон класса В 15			0,3 м³

Схема расположения элементов подпольных каналов по оси 12

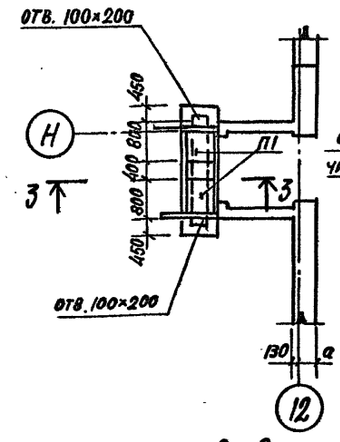

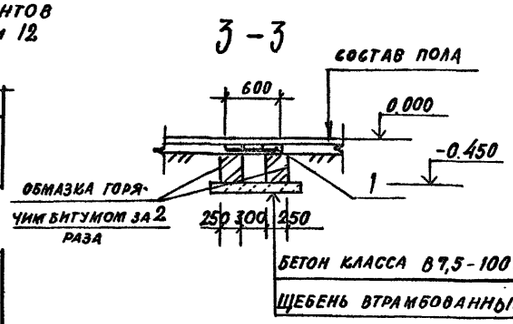

Схема расположения элементов подпольного канала по оси И

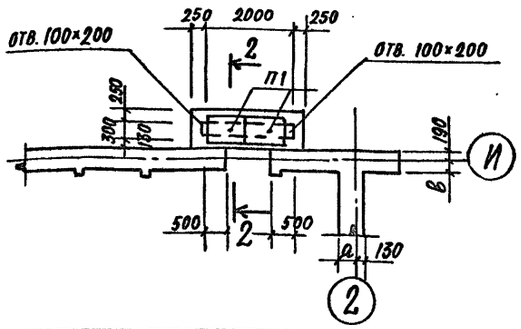

Схема расположения элементов подпольного канала по оси Б у оси 4

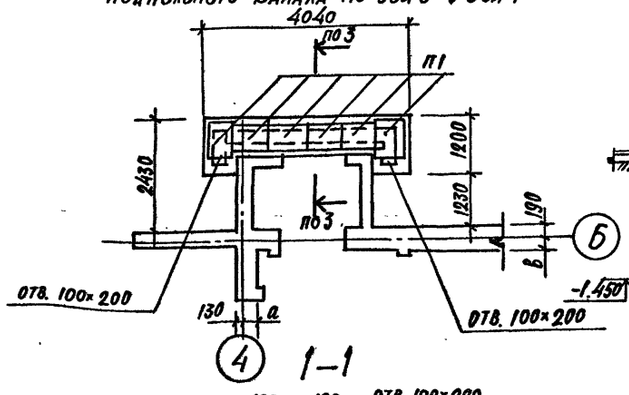

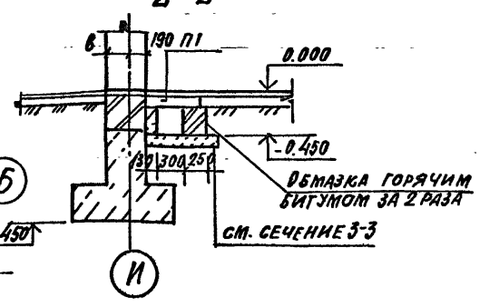

1 – 1

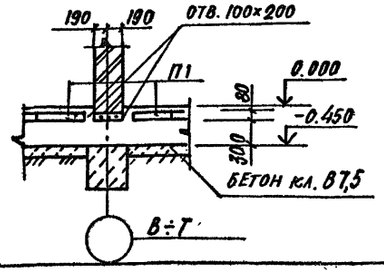

Привязан:		ТП 294-8-34.92	КЖО
		Физкультурно-оздоровительный центр (со стенами из кирпича)	
ГАП	Смирнов		Стадия: Р; Лист: 23; Листов:
ГИП	Каледина	Схемы расположения элементов подпольных каналов по осям 2, 4, 12, Б, И	МГПИП СПОРТПРОЕКТ-1
Зав. гр.	Морозова		
Исполн.	Кириенкова		
Провер.	Каледина		
Н. контр.	Маргулия		

Инв. № подл. | Подпись и дата | Взам. инв. №

08 Гунцева

Альбом 0

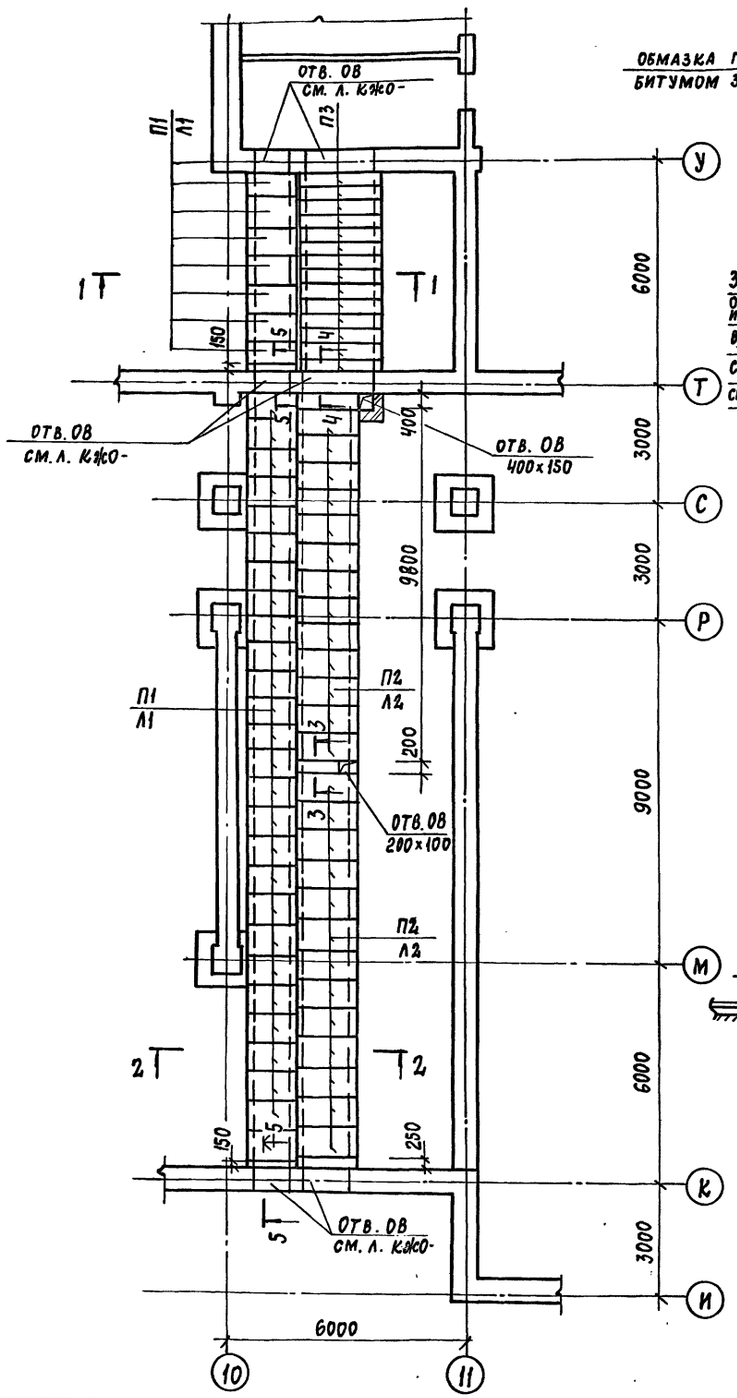

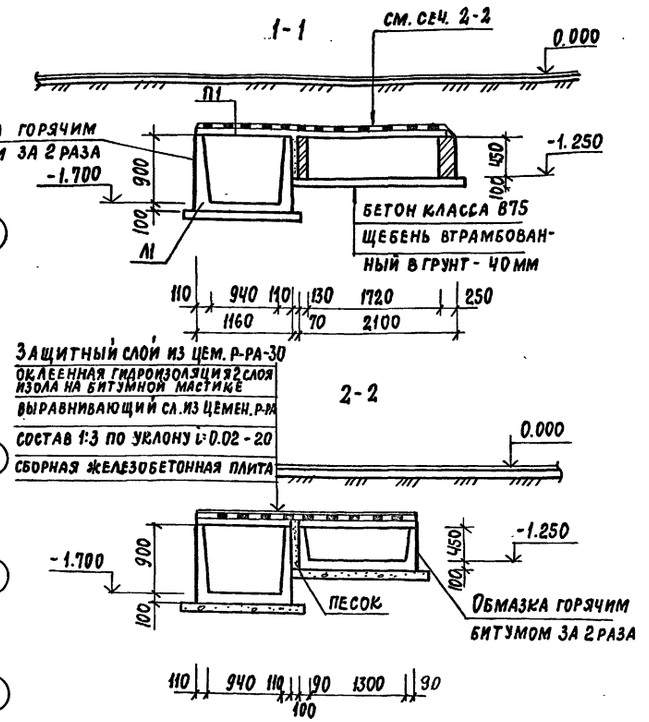

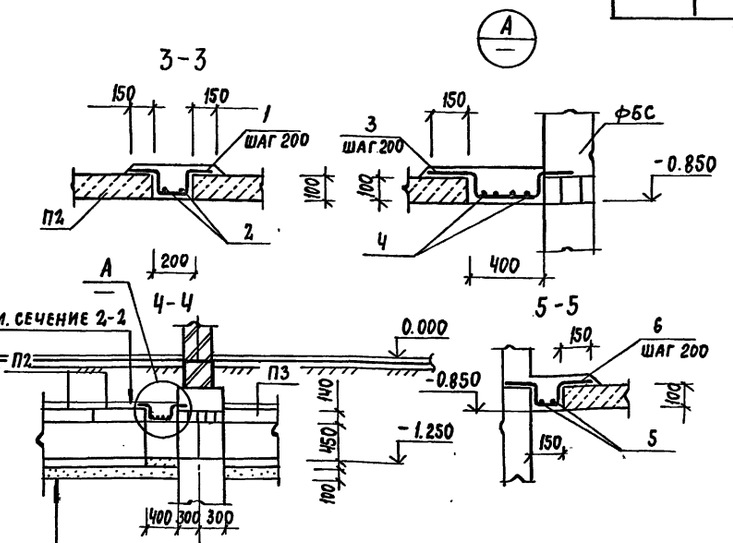

Сборный железобетонный лоток
Обмазка битумом за 2 раза
Песчаная подготовка -100
Утрамбованный грунт

Привязан

Инв. №

Спецификация элементов подпольных каналов по оси 10/К-У

Марка поз.	Обозначения	Наименование	Кол.	Масса ед. кг	Примечание
		Сборные железобетонные изделия			
		Лотки			
Л1	3.006.1-2.87 вып.1	Л8g-11	34	50.0	
Л2	3.006.1-2.87 вып.1	Л10g-11	26	430	
		Плиты			
П1	3.006.1-2.87 вып.2	П8g-11	34	210	
П2	3.006.1-2.87 вып.2	П11g-8	26	270	
П3	1.038.1-1 вып.2	2ПП21-6	14	275	
		Материалы:			
1		ф12AI ГОСТ5781-82* ℓ=700	8	0.63	
2		ф6AI ГОСТ5781-82* ℓ=1480	2	0.33	
3		ф12AI ГОСТ5781-82* ℓ=940	8	0.81	
4		ф6AI ГОСТ5781-82* ℓ=1400	4	0.33	
5		ф6AI ГОСТ5781-82* ℓ=1140	4	0.25	
6		ф12AI ГОСТ5781-82* ℓ=450	12	0.40	
		Бетон класса В15			0.13 м³
		Бетон класса В7.5			1.26 м³

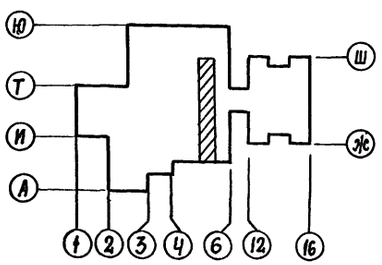

ГАП	Смирнов		
ГИП	Каледина		
Зав. гр.	Морозова		
Испол.	Кириенкова		
Провер.	Каледина		
Н. контр.	Рондарева		

ТП 294-8-34.92 КЖО

Физкультурно-оздоровительный центр (со стенами из кирпича)

Стадия	Лист	Листов
Р	24	

Схема расположения элементов подпольных каналов по оси 10/К-У

МГПИП СПОРТПРОЕКТ-1

Инв. № подл. | Подпись и дата | Взам. инв. № | 08 | Тужилева

25343-04 33

Альбом-8

Вход №1

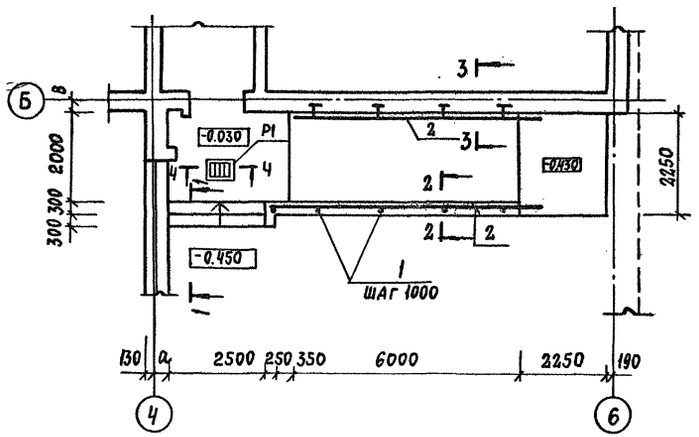

Вход №2

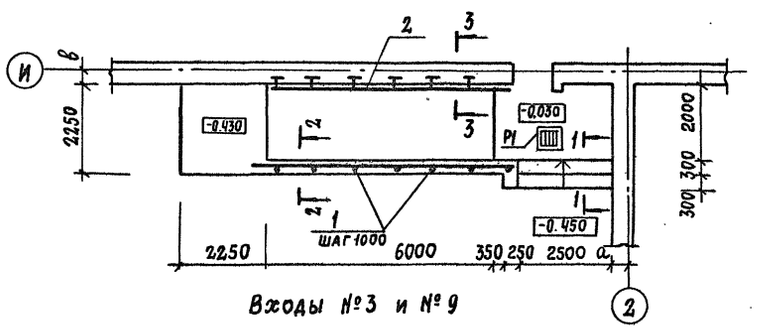

Входы №3 и №9

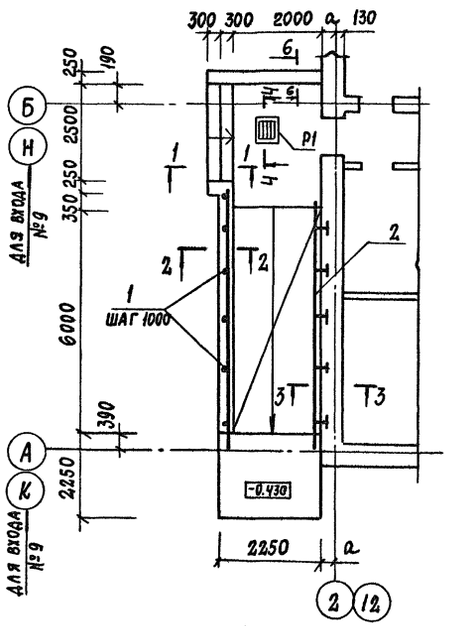

Вход №7

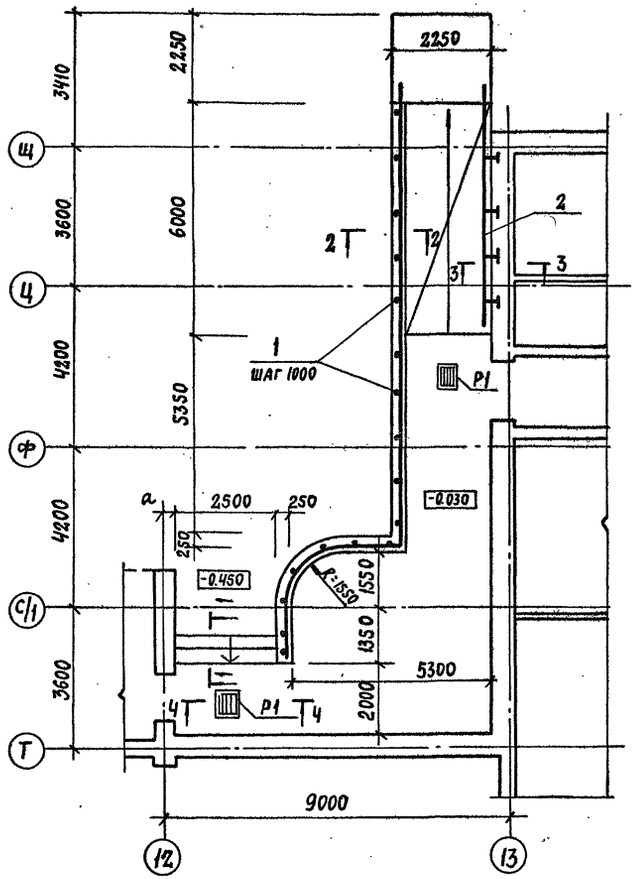

Вход №6

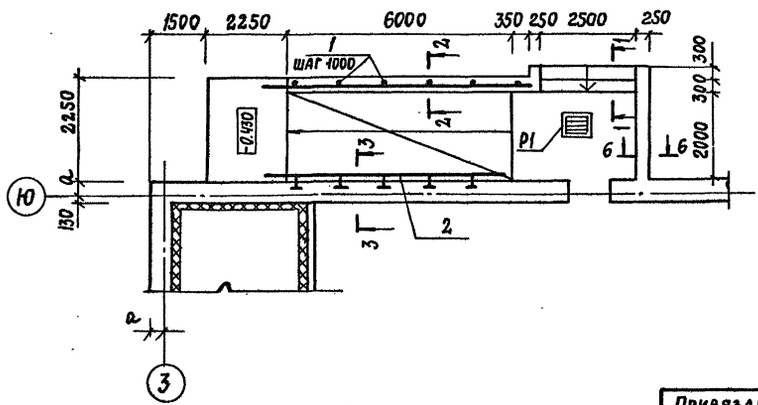

Вход №4

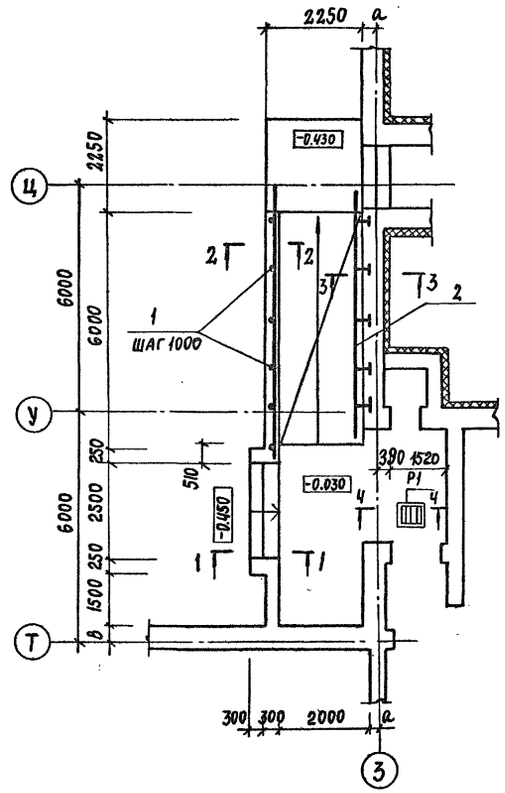

1. Сечения 1-1, 2-2, 3-3, 4-4 даны на листе КЖО-26.
2. Сечение 6-6 и спецификация элементов на входы даны на листе КЖО-27.

Привязан:

Инв. №

ГАП	Смирнов	
ГИП	Каледина	
Зав.гр.ин	Морозова	
Исполнил	Кириенкова	
Провер.	Морозова	
Н. контр.	Маргулия	

ТП 294-8-34.92 КЖО

Физкультурно-оздоровительный центр (со стенами из кирпича)

Стадия	Лист	Листов
Р	25	

Схема расположения элементов входов н 1÷4; н 6, 7, 9

МГПИП СПОРТПРОЕКТ-1

Инв. № подл. | Подпись и дата | Взам. инв. №

Альбом 0

Главный вход

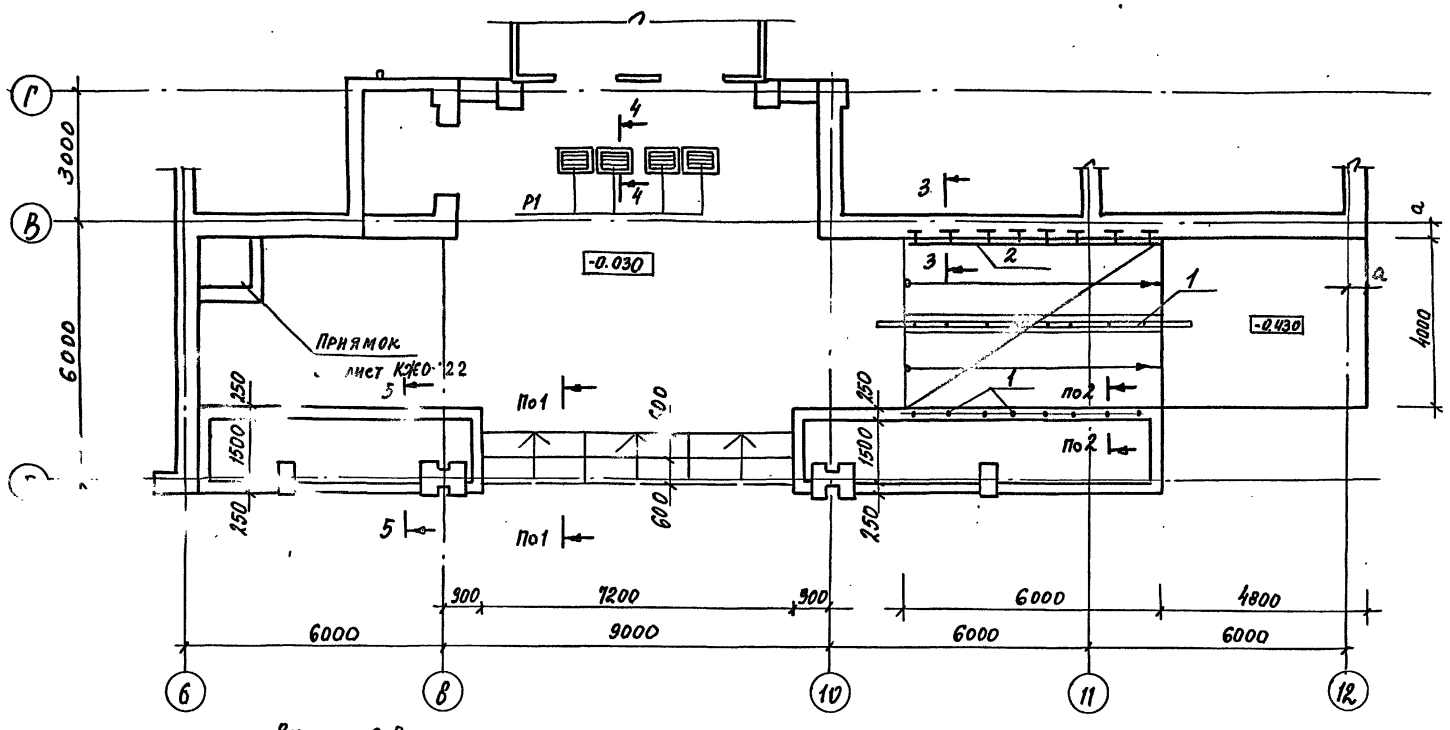

Вход № 8

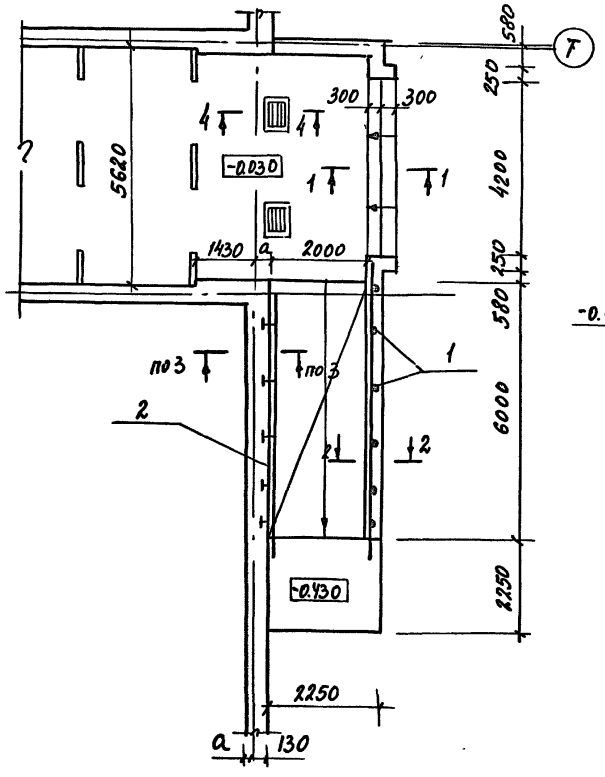

1-1

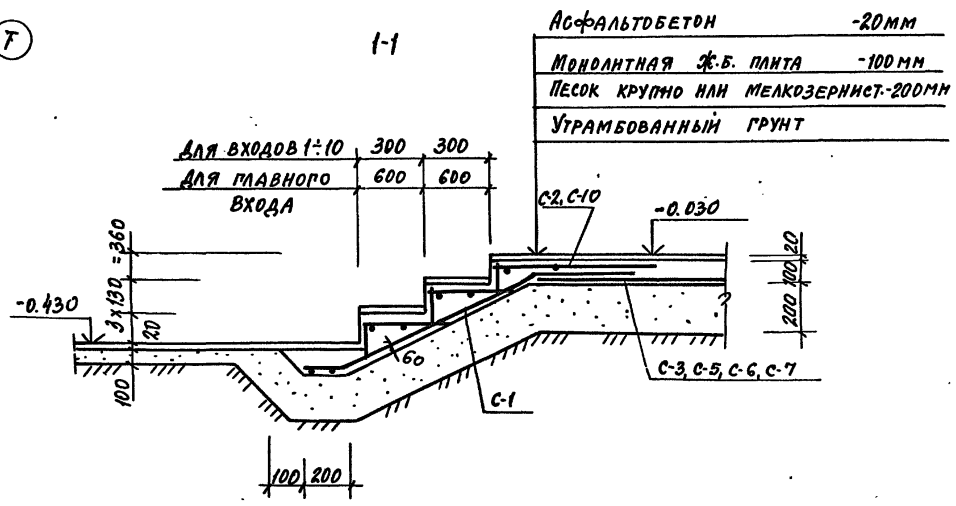

4-4

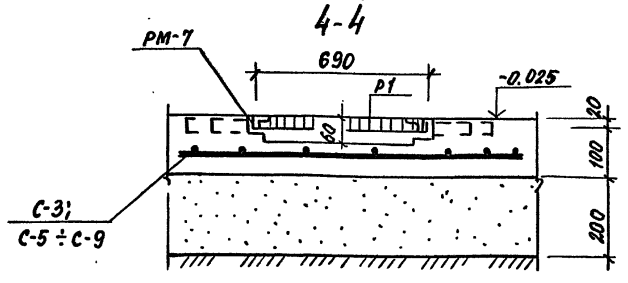

2-2

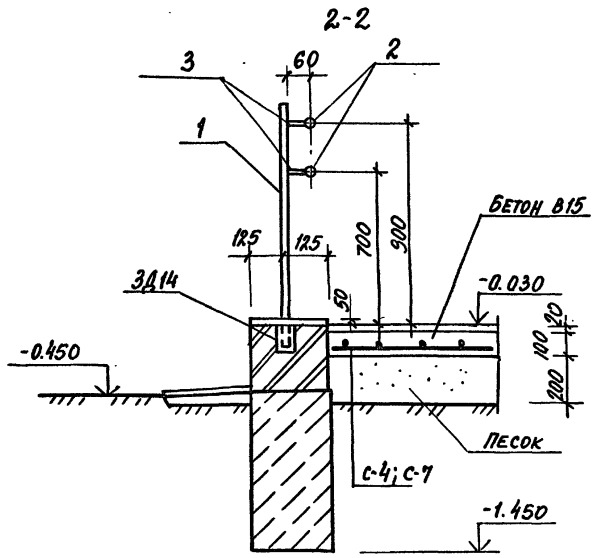

Входы №5 и №10

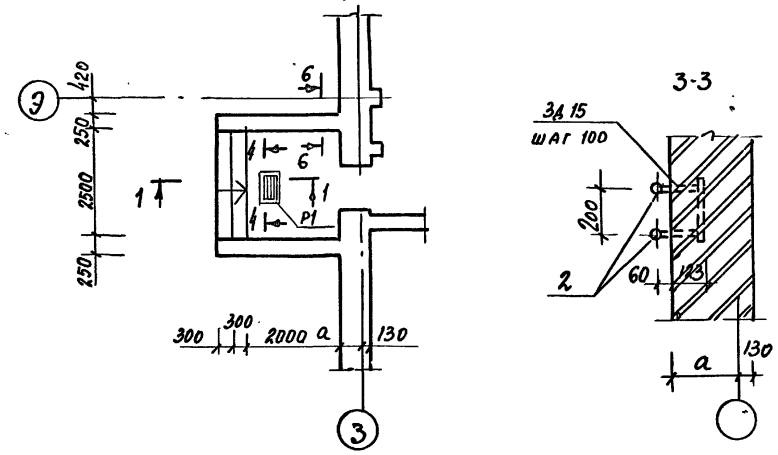

Сечения 5-5, 6-6 и спецификация элементов на входы даны на листе КЖО-27

ТП 294-8-34.92			КЖО
физкультурно-оздоровительный центр (со стенами из кирпича)			
		стадия	лист	листов
		Р	26	
ГИП	Каледина		
Зав.гр.	Морозова		
Исполн.	Кириенкова		
Провер.	Каледина		
Н.контр.	Маргулия		
схема расположения элементов входов №5, 8, 10 и главного входа		МГПИП СПОРТПРОЕКТ-1	

Привязан:

Инв. №

Инв.№ подл. | Подпись и дата | Взам. инв. №

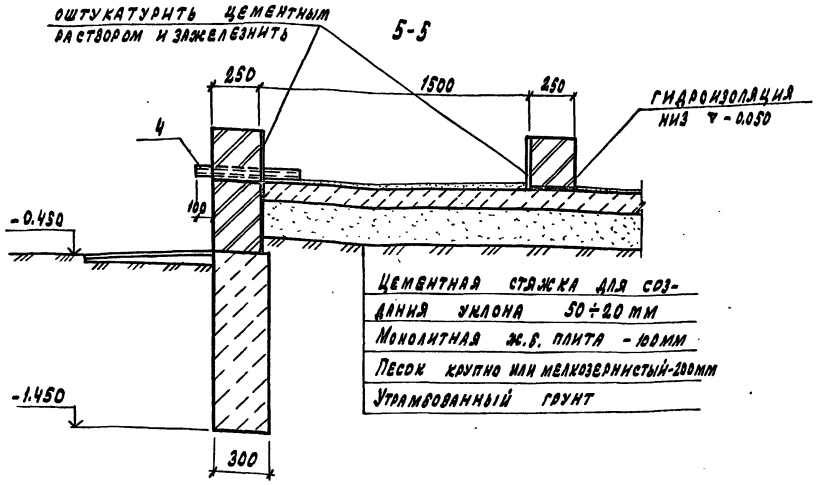

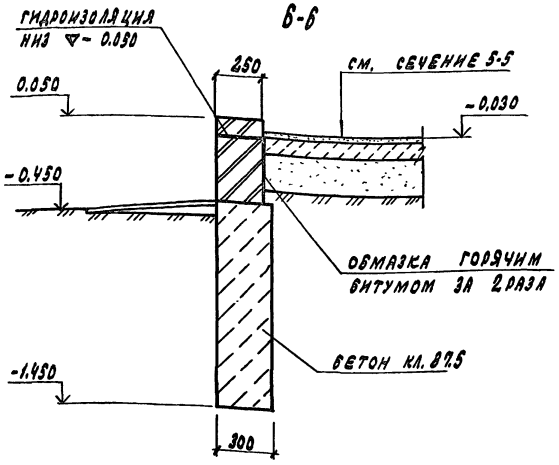

Спецификация элементов главного входа и входов №1÷10

Марка поз.	Обозначение	Наименование	Количество на входах №1	№2	№3	№4	№5	№6	№7	№8	№9	№10	Гл. вход	Всего	Масса ед. кг	Примечание
		Сетки сварные по ГОСТ 8478-81														
С1		С $\frac{ВАIII-150}{ВАIII-150}$ 1190×2580 $\frac{2.5}{2.5}$	1	1	1	1	1	1	1	1	1	1	2	12	14.9	
С2		С $\frac{ВАI-200}{ВАI-200}$ 2100×2580 $\frac{3.0}{2.5}$	1	1	1	1	1	1	1	1	1	1		10	10.9	
С3		С $\frac{ВАIII-150}{ВАIII-150}$ 3100×2000 $\frac{3.0}{3.0}$	1	1	1	—	—	1	—	—	1	—	—	5	34.2	
С4		С $\frac{ВАIII-150}{ВАIII-150}$ 6000×2000 $\frac{2.5}{2.5}$	1	1	1	1	—	1	1	1	1	—	2	10	65.4	
С5		С $\frac{ВАIII-150}{ВАIII-150}$ 7800×2000 $\frac{2.5}{2.5}$	—	—	—	1	—	—	—	—	—	—	—	1	83.4	
С6		С $\frac{ВАIII-150}{ВАIII-150}$ 20450×2000 $\frac{2.5}{2.5}$	—	—	—	—	—	—	1	—	—	—	—	1	224.1	
С7		С $\frac{ВАIII-150}{ВАIII-150}$ 6000×4000 $\frac{2.5}{2.5}$	—	—	—	—	—	—	—	1	—	—	—	1	132.8	
С8		С $\frac{ВАIII-150}{ВАIII-150}$ 2500×2000 $\frac{3.0}{3.0}$	—	—	—	—	1	—	—	—	—	1	—	2	27.6	
С9		С $\frac{ВАIII-150}{ВАIII-150}$ 26000×4000 $\frac{2.5}{2.5}$	—	—	—	—	—	—	—	—	—	—	1	1	559.2	
С10		С $\frac{ВАI-200}{ВАI-200}$ 2830×7200 $\frac{2.5}{2.5}$	—	—	—	—	—	—	—	—	—	—	1	1	50.0	
		Изделия закладные														
ЗД14	КЖИ-06.13	ЗД14	7	7	7	7	—	7	24	7	7	—	7	80	3,25	
ЗД15	КЖИ-06.14	ЗД15	7	7	7	7	—	7	7	7	7	—	14	90	2,84	
		Изделия металлические														
1		Труба 40×40×4 ГОСТ 8639-82 ℓ=1190	7	7	7	7	—	7	24	7	7	—	7	80	5.20	
2		Труба 30×2.5 ГОСТ 10704-76* ℓ=10080	4	4	4	4	—	4	4	4	4	—	8	38	19.0	
3		Труба 20×20×2 ГОСТ 8639-82 ℓ=45	14	14	14	14	—	14	48	14	14	—	14	160	0.10	
4		Труба 50×3.5 ГОСТ 8732-78 п.м	—	—	—	—	—	—	—	—	—	—	2	—	8.02	
РМ-7	КЖИ-04.05	РМ-7	1	1	1	2	1	1	2	1	1	1	4	16	10,09	
Р1	1.100.2-5 вып.1	РН-7,5-1	1	1	1	2	1	1	2	1	1	1	4	16	13.17	
		Материалы:														
		Бетон кл. В15 м³	2,18	2,18	2,18	3,05	0,5	2,18	3,74	6,10	2,18	0,5	11,5	38,3		
		Бетон кл. В7.5 м³	2,19	2,19	2,38	2,83	1,84	2,19	5,14	3,16	2,39	1,64	12,39	39,5		

Данный лист смотреть с листами КЖО-25, КЖО-26

Инв. № подл. | Подпись и дата | Взам. инв. №

Привязан:

Инв. №

ГАП	Смирнов	
ГИП	Каледина	
Зав. груп.	Морозова	
Испол. н.	Инженова	
Провер.	Каледина	
Н. контр.	Рондарева	

ТП 294-8-34.92 КЖО

Физкультурно-оздоровительный центр (со стенами из кирпича)

Стадия	Лист	Листов
Р	27	

Спецификация элементов главного входа и входов №1÷10. Сечения 5-5÷6-6

МГПИ СПОРТПРОЕКТ-1

Копировал: 25343-01 36 Формат А2

Альбом О

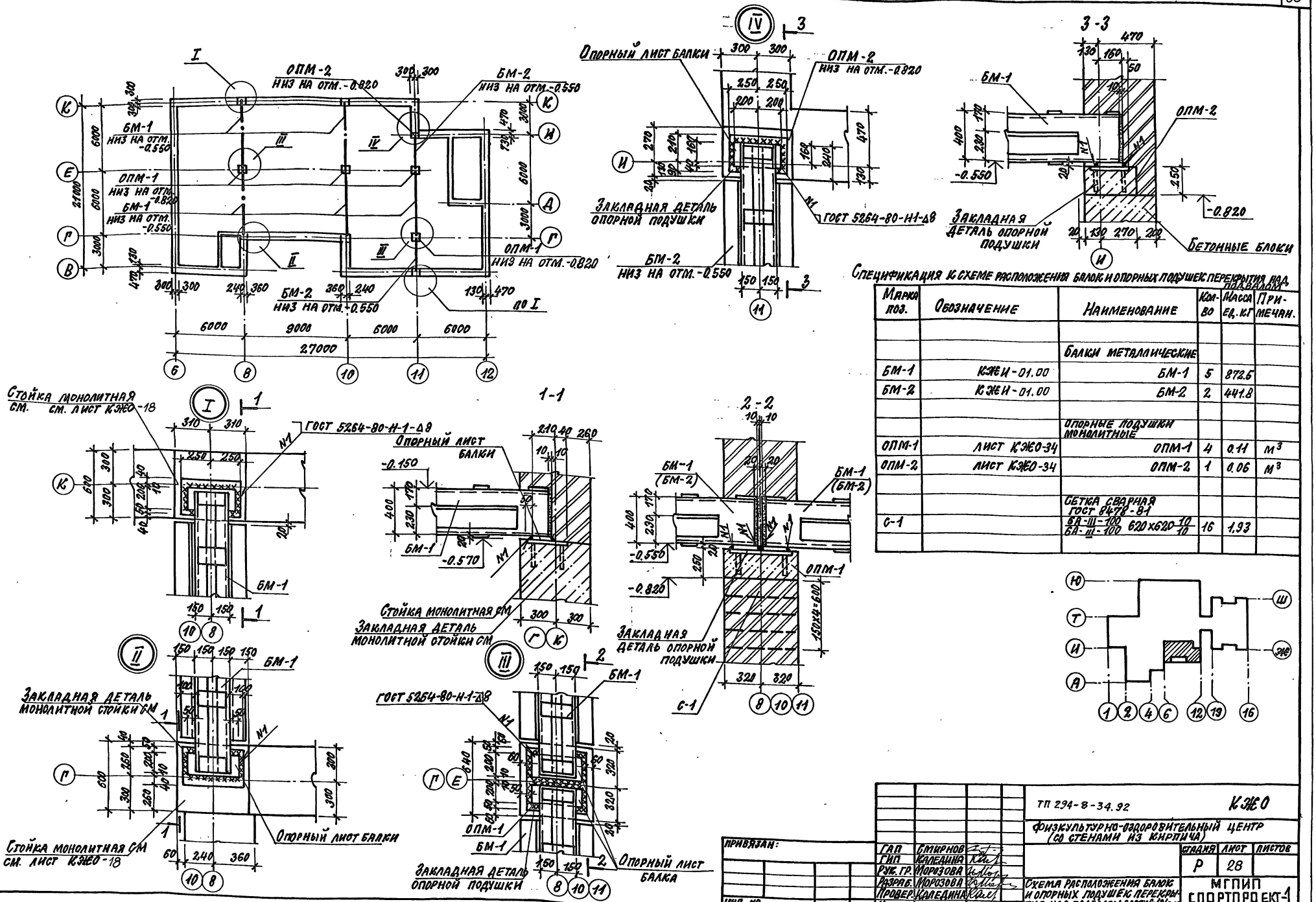

Спецификация к схеме расположения балок и опорных подушек перекрытия над подвалом

Марка поз.	Обозначение	Наименование	Кол-во	Масса ед. кг	Примечан.
		Балки металлические			
БМ-1	КЖИ-01.00	БМ-1	5	872.6	
БМ-2	КЖИ-01.00	БМ-2	2	441.8	
		Опорные подушки монолитные			
ОПМ-1	лист КЖО-34	ОПМ-1	4	0.11	$м^3$
ОПМ-2	лист КЖО-34	ОПМ-2	1	0.06	$м^3$
		Сетка сварная ГОСТ 8478-81			
С-1		$\frac{6А-III-100}{6А-III-100}$ 620×620 $\frac{10}{10}$	16	1,93	

ТП 294-8-34.92 КЖО

Физкультурно-оздоровительный центр (со стенами из кирпича)

ГАП	Смирнов		
ГИП	Каледина		
Рук. гр.	Морозова		
Разраб.	Морозова		
Провер.	Каледина		
Н. контр.	Рондарева		

Привязан:

Инв. №

Схема расположения балок и опорных подушек перекрытия над подвалом в осях 6-12/В-К

Стадия	Лист	Листов
Р	28	

МГПИП СПОРТПРОЕКТ-1

Копировал: 25343-01 37 Формат А2

Инв. № подл. | Подпись и дата | Взам. инв. №

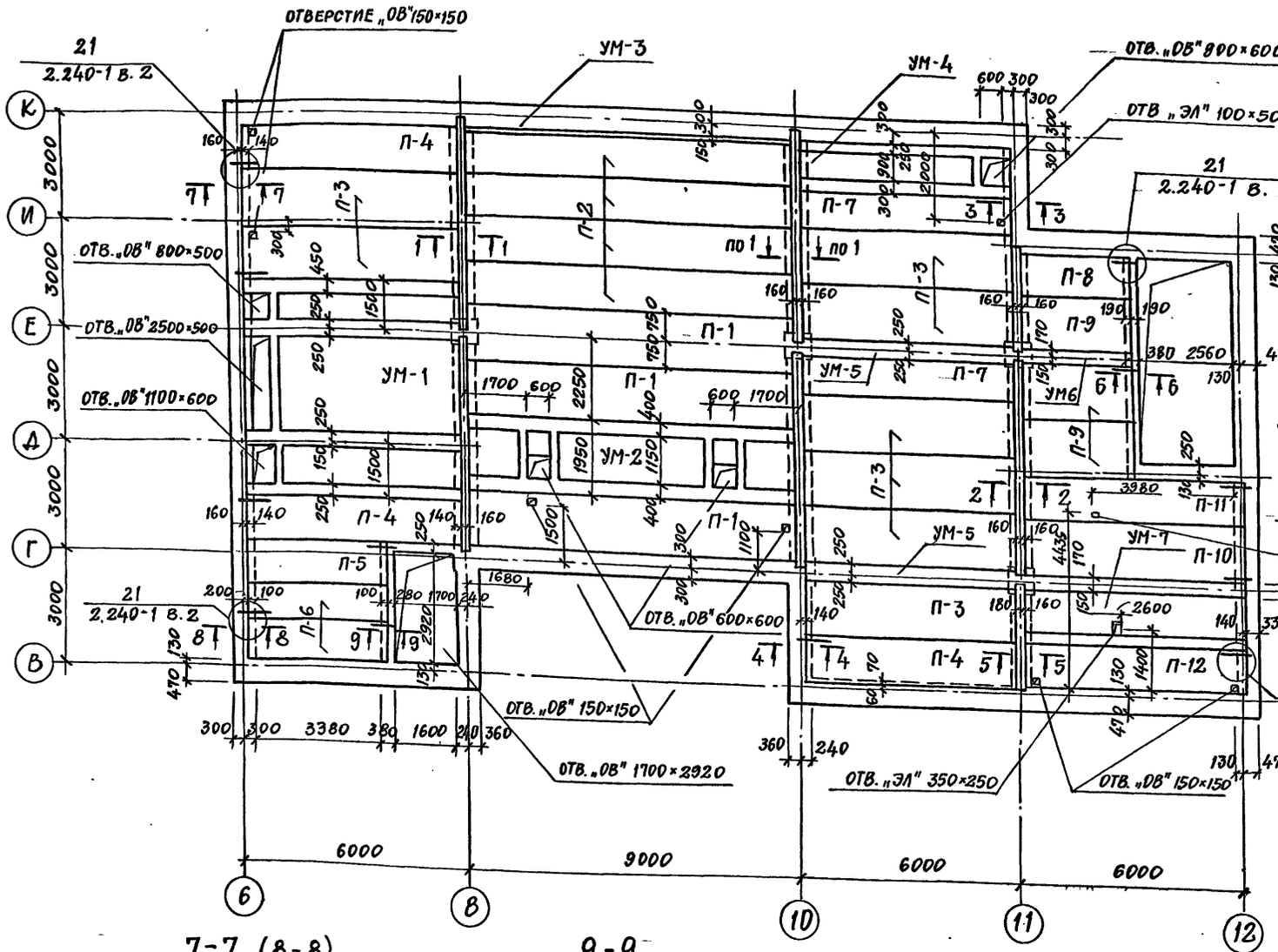

1-1

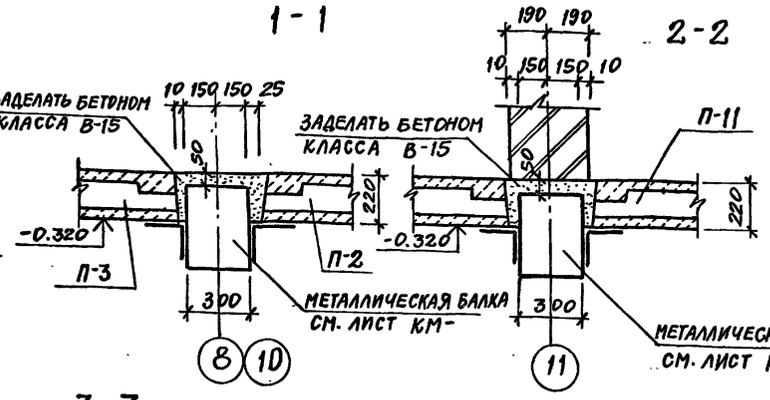

2-2

3-3

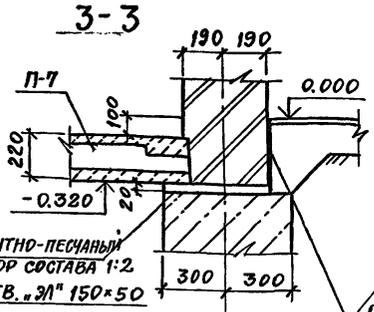

4-4

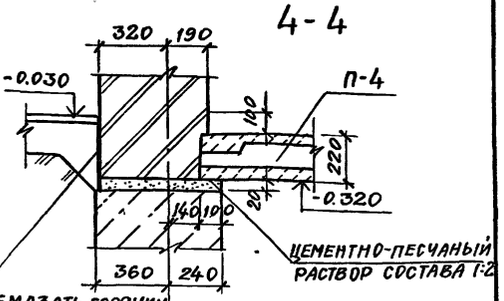

5-5

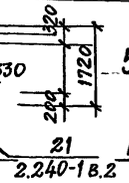

6-6

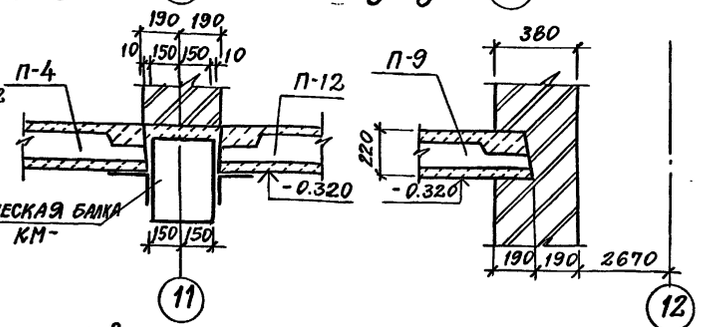

1. Все элементы замаркированные на данном листе включены в спецификацию на листе КЖО-31

7-7 (8-8)

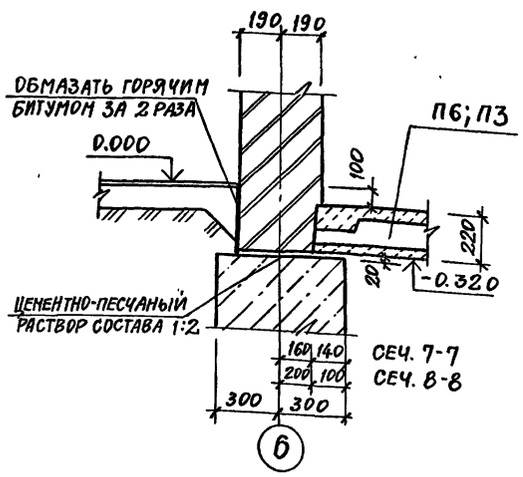

9-9

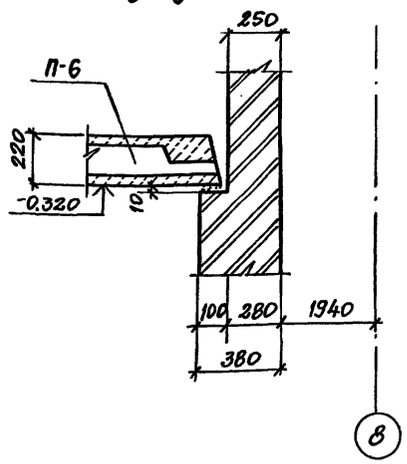

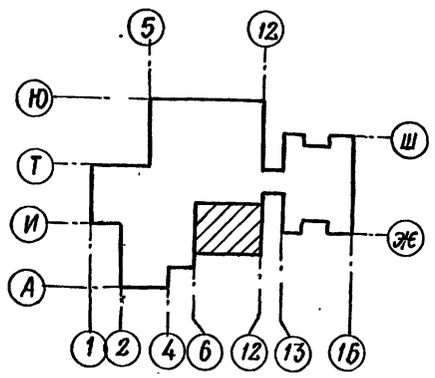

ПРИВЯЗАН:

ИНВ. № ПОДЛ.

ГАП	СМИРНОВ		
ГИП	КАЛЕДИНА		
ЗАВ. ГР.	МОРОЗОВА		
ИСПОЛН.	РОНДАРЕВА		
ПРОВЕР.	МОРОЗОВА		
Н. КОНТР.	МАРГУЛИЯ		

ТП 294-6-34.92 КЖО

ФИЗКУЛЬТУРНО-ОЗДОРОВИТЕЛЬНЫЙ ЦЕНТР (СО СТЕНАМИ ИЗ КИРПИЧА)

СХЕМА РАСПОЛОЖЕНИЯ ЭЛЕМЕНТОВ ПЕРЕКРЫТИЯ В ОСЯХ 6÷12 НА ОТМ. 0.000

СТАДИЯ	ЛИСТ	ЛИСТОВ
Р	29	

МГПИП СПОРТПРОЕКТ-1

25343-01 38

КОПИРОВАЛ ФОРМАТ А2

ОВ ЭЛ ГУНЦЕВА БОРДАЧЕВА

ИНВ. № ПОДЛ. | ПОДПИСЬ И ДАТА | ВЗАИМ. ИНВ. №

Альбом 0

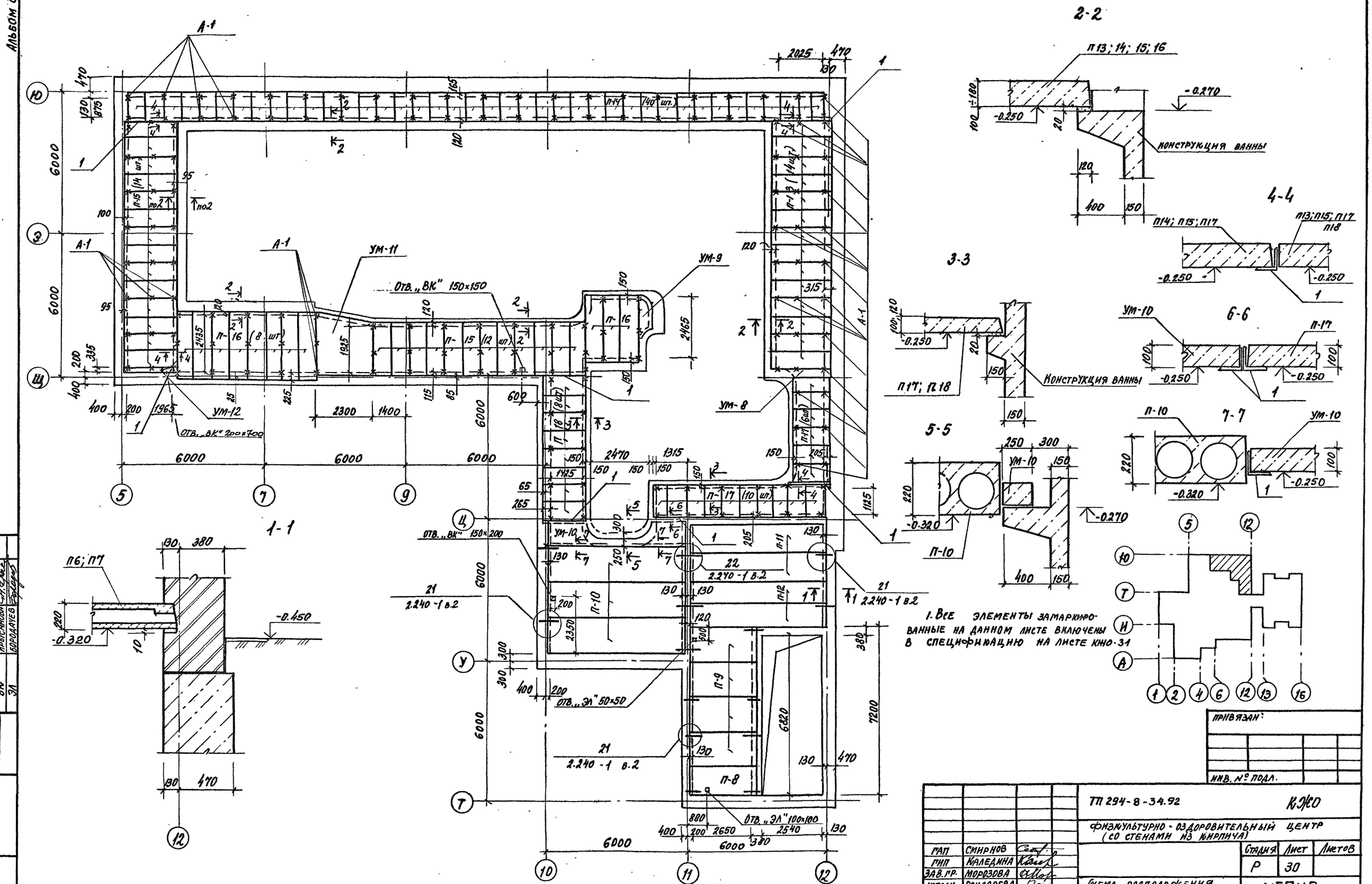

1. Все элементы замаркированные на данном листе включены в спецификацию на листе КЖО-31

ОВ	Гунцева	
ВК	Крысанова	
ЭЛ	Бородачев	

Инв. № подл. | Подпись и дата | Взам. инв. №

Привязан:

Инв. № подл.

ТП 294-8-34.92			КЖО	
Физкультурно-оздоровительный центр (со стенами из кирпича)				
ГАП	Смирнов		Стадия	Лист	Листов
ГИП	Каледина		Р	30	
Зав.гр.	Морозова				
Исполн.	Рондарева		Схема расположения элементов перекрытия в осях 5÷12 на отм. 0.000 сечения 1-1÷7-7	МГПИП Спортпроект-1	
Провер.	Морозова				
Н.контр.	Маргулия				

Копировал 25343-01 39 Формат А2

Альбом О

Спецификация элементов перекрытия на отм. 0.000 (продолжение)

Марка поз.	Обозначение	Наименование	Кол. шт.	Масса ед.кг	Примеч.
		Участки монолитные			
ум-9	лист КЖО-34	ум-9	1	0.17	м3
ум-10	лист КЖО-34	ум-10	1	0.9	м3
ум-11	лист КЖО-34	ум-11	1	0.65	м3
ум-12	лист КЖ-34	ум-12	1	0.1	м3
		Монтажные детали			
мм-9	2.240-1 вып.2	мм-9	24	0.68	
мм-11	2.240-1 вып.2	мм-11	6	0.56	
		Анкер			
А-1	КЖИ-05.00	А-1	160	1.22	
		Материалы:			
1	ГОСТ 8509-86	∠100×100×10 ℓ=п.м.	15.3	15.1	

Спецификация элементов перекрытия на отм. 0.000 (начало)

Марка поз.	Обозначение	Наименование	Кол. шт.	Масса ед.кг	Примеч.
		Панели перекрытия			
п.1	1.041.3 вып.3	ПК 86.15-8АТV(AV)Т	3	4000	
п.2	1.041.3 вып.3	ПК 86.12-8АТV(AV)Т	4	3100	
п.3	1.141.1 вып.63	ПК 57.15-8АТVТ	8	2675	
п.4	1.141-1 вып.63	ПК 57.12-8АТVТ	3	2000	
п.5	1.141-1 вып.61	ПК 36.12-8АТVТ	1	1280	
п.6	1.141-1 вып.60	ПК 36.10-8Т	2	970	
п.7	1.141-1 вып.63	ПК 57.10-8АТVТ	2	1575	
п.8	1.141-1 вып.60	ПК 30.12-8Т	2	1080	
п.9	1.141-1 вып.60	ПК 30.15-8Т	7	1425	
п-10	1.141-1 вып.63	ПК 60.15-8АТVТ	4	2800	
п-11	1.141.-1 вып.63	ПК 60.12-8АТVТ	3	2100	
п-12	1.141-1 вып.63	ПК 60.10-8АТVТ	3	1725	
п-13	3.006.1-2.87 в.2	П 21А-8	14	730	
п-14	3.006.1-2.87 в.2	П 8А-8	40	210	
п-15	то же	П 18А-8	26	600	
п-16	—"—	П 24А-8	11	930	
п-17	—"—	П.11А-8	16	270	
п-18	—"—	П15А-8	8	410	
		Участки монолитные			
ум-1	лист КЖО-32	ум-1	1	4.83	м3
ум-2	лист КЖО-32	ум-2	1	2.84	м3
ум-3	лист КЖО-34	ум-3	1	0.33	м3
ум-4	лист КЖО-32	ум-4	1	1.3	м3
ум-5	лист КЖО-34	ум-5	2	0.71	м3
ум-6	лист КЖО-34	ум-6	1	0.24	м3
ум-7	лист КЖО-32	ум-7	1	1.42	м3
ум-8	лист КЖО-34	ум-8	1	0.12	м3

Ведомость расхода стали на 1 элемент, кг

Марка элемента	Изделия арматурные: Арматура класса AI ГОСТ 5781-82* ф6	ф8	ф10		итого	Арматура класса AIII ГОСТ 5781-82* ф28	ф25	ф16	ф12	ф6		итого	Всего	Изделия закладные: Прокат марки Вст3кп2 ГОСТ 103-76* б12		итого	Арматура класса A-III ГОСТ 5781-82* ф16		итого	Всего	Общий расход
ОПМ-1	—	—	—		—	—	—	—	—	3.86		3.86	3.86	25.47		25.47	1.4		1.4	26.87	30.73
ОПМ-2	—	—	—		—	—	—	—	—	2.04		2.04	2.04	14.3		14.3	1.4		1.4	15.54	17.58
ум-1	248.6	—	42		290.6	—	261	—	12.3	—		273.3	563.9	—		—	—		—	—	563.9
ум-2	53.1	—	64.38		217.48	501.6	—	—	6.87	—		508.47	726	—		—	—		—	—	726
ум-3	11.56	—	10.73		22.3	83.56	—	—	—	—		83.56	105.86	—		—	—		—	—	105.86
ум-4	49.45	—	21		70.45	—	130.5	—	2.6	—		131.8	202.3	—		—	—		—	—	202.3
ум-5	20.27	—	14		34.27	—	87	—	—	—		87	121.27	—		—	—		—	—	121.27
ум-6	7.13	3.51	—		10.64	—	—	14.04	—	—		14.04	24.68	—		—	—		—	—	24.68
ум-7	69.21	—	21		9.21	—	130.5	—	—	—		130.5	220.71	—		—	—		—	—	220.71
ум-8	243	—	—		2.43	—	—	—	10.15	—		10.15	12.58	—		—	—		—	—	12.58
ум-9	3.56	—	—		3.56	—	—	—	14.74	—		14.74	18.3	—		—	—		—	—	18.3
ум-10	19.54	—	—		19.54	—	—	—	85.16	—		85.16	104.7	—		—	—		—	—	104.7
ум-11	14.05	—	—		14.05	—	—	—	58.53	—		58.53	72.6	—		—	—		—	—	72.6
ум-12	1.57	—	—		1.57	—	—	—	8	—		6	9.57	—		—	—		—	—	9.57

Привязан:

Инв. №

Инв. № подл. | Подпись и дата | Взам. инв. №

ТП 294-8-34.92			КЖО
Физкультурно-оздоровительный центр (со стенами из кирпича)			
		Стадия	Лист	Листов
		Р	31	
ГАП	Смирнов		
ГИП	Каледнна		
Зав.гр.	Морозова		
Исполн.	Рондарева		
Провер.	Морозова		
Н.контр.	Маргулия		
Спецификация элементов перекрытия на отм. 0.000 Ведомость расхода стали		МГПИП Спортпроект-1	

Копировал 25343-01 40 Формат А2

Альбом О

УМ-1

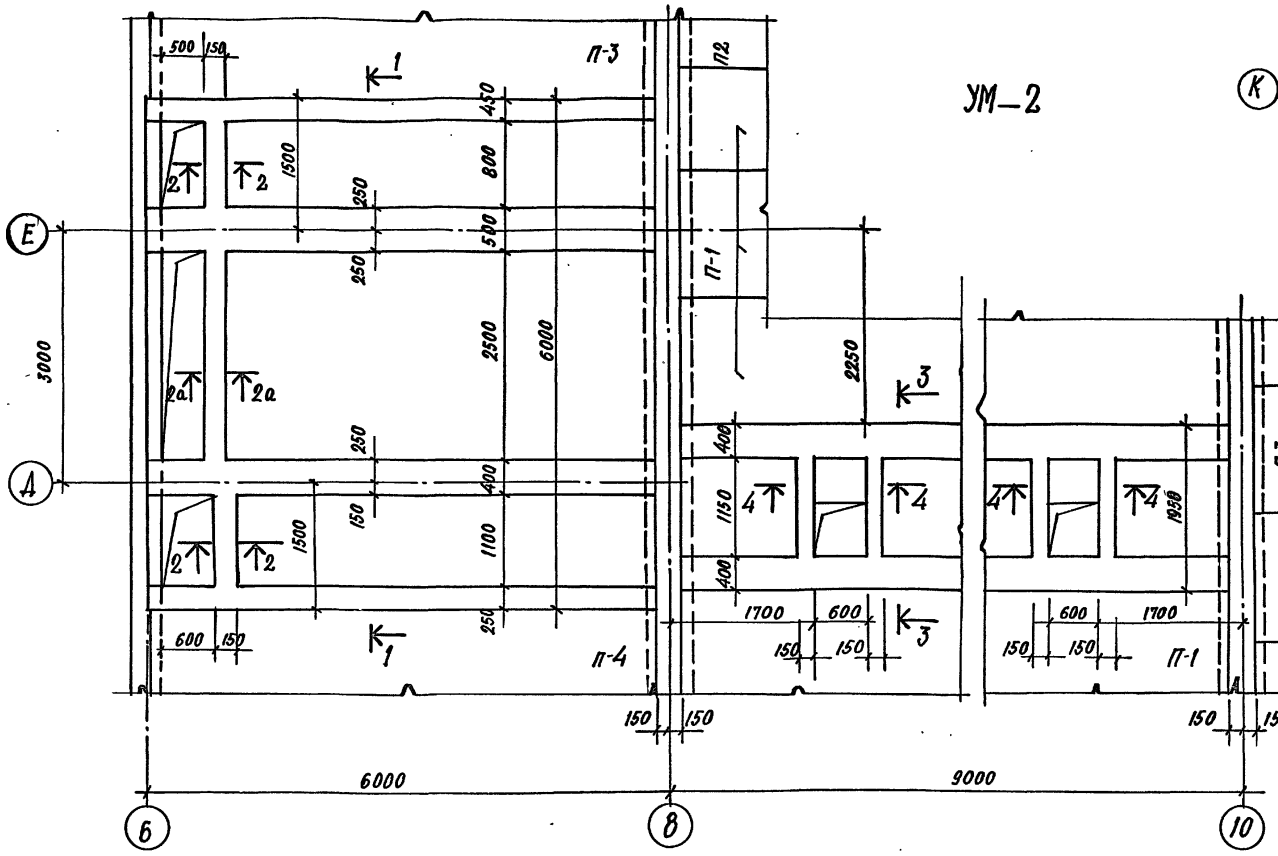

УМ-2

УМ-4

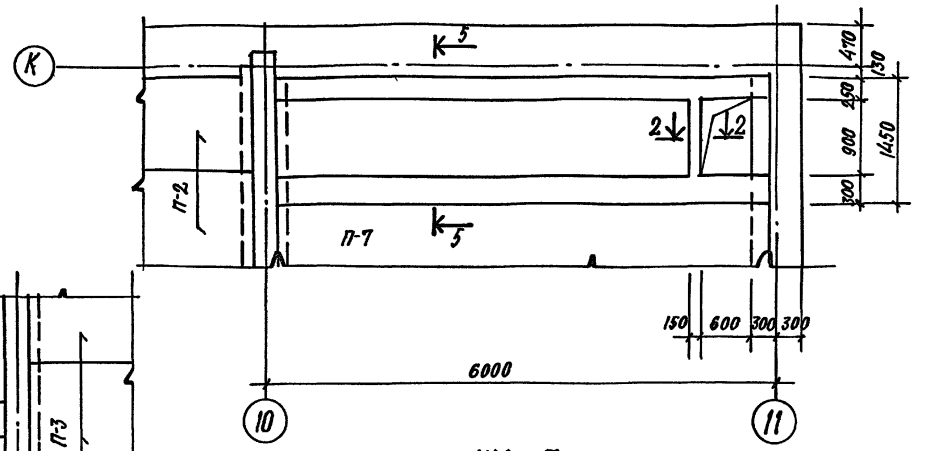

УМ-7

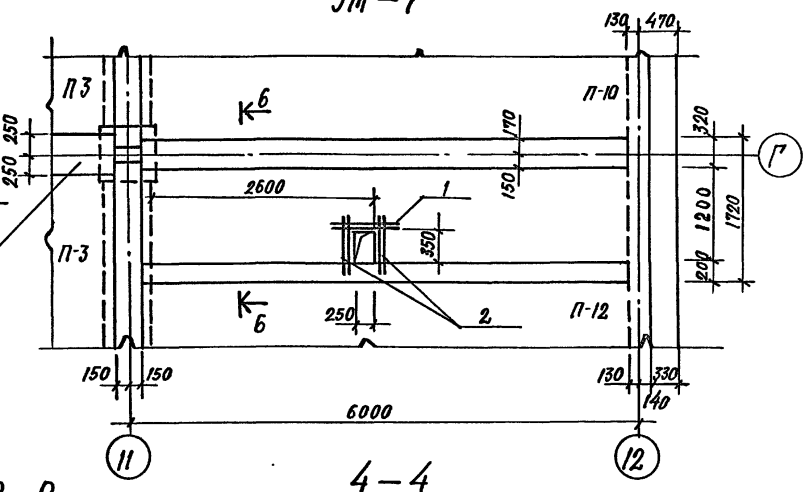

1–1

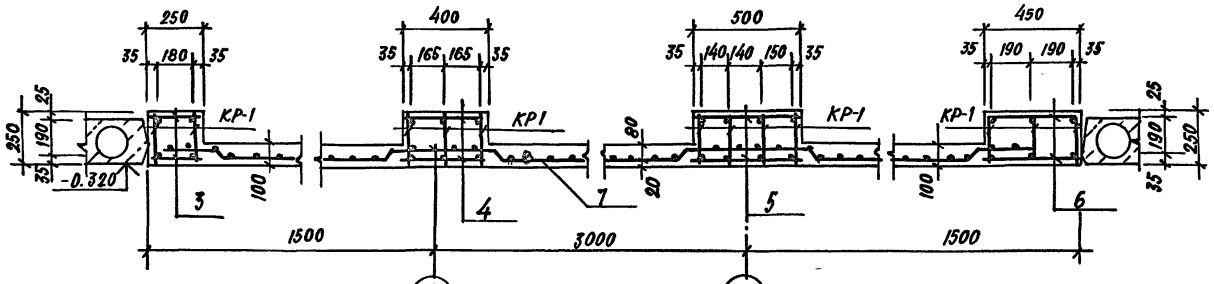

2–2

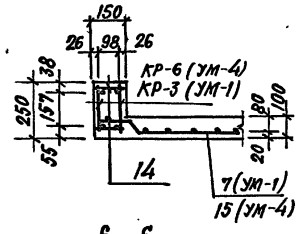

4–4

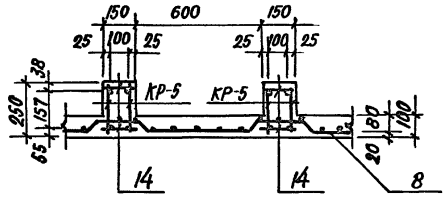

2а–2а

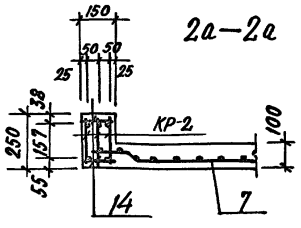

3–3

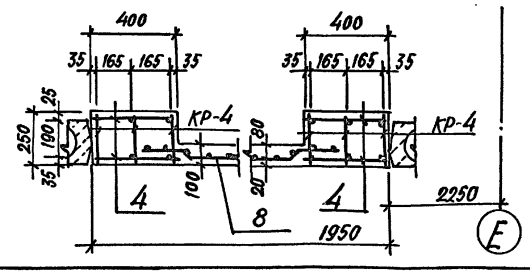

5–5

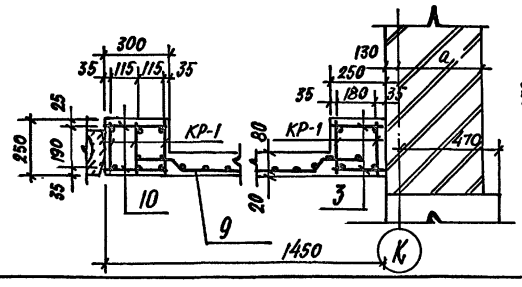

6–6

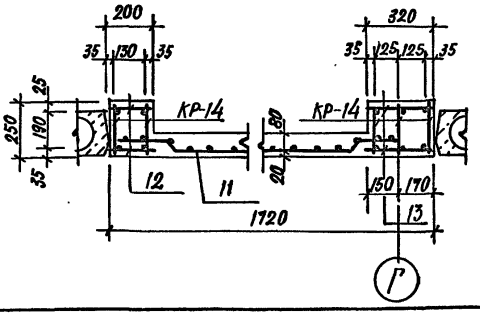

Все элементы замаркированные на данном листе включены в спецификацию на листе КНО-

Привязан:

Инв. №

ТП 294-8-34.92		КНО	
Физкультурно-оздоровительный центр (со стенами из кирпича)			
		Стадия	Лист	Листов
		Р	32	
ГАП Смирнов			
ГИП Калеина			
Зав. гр. Морозова			
Исполн. Рондарева			
Провер. Морозова			
Н. контр. Маргулия			
Участки монолитные УМ1÷2; УМ-4; УМ-7 Сечения 1-1÷6-6		МГПИ СПОРТПРОЕКТ-1	

Инв. № подл. | Подпись и дата | Взам. инв. №

Альбом 0

(начало)

Формат	Зона	Позиц.	Обозначение	Наименование	Кол.	Примечания
				Опорная подушка монолитная		
				ОПМ-1	4	
				Сборочные единицы		
А-3	1		-КЖЕИ-06.09	Деталь закладная ЗД-10	1	26.87кг
				Сетка сварная ГОСТ 8478-81		
Б.4	2			С $\frac{6А-III-100}{6А-III-100}$ 620×620 $\frac{10}{10}$	2	1.93кг
				Материалы		
				Бетон В-15	0.11	м³
				Опорная подушка монолитная		
				ОПМ-2	1	
				Сборочные единицы		
А-3	3			Деталь закладная ЗД-11	1	15.53кг
				Сетка сварная ГОСТ 8478-81		
Б.4	4			С $\frac{6А-III-100}{6А-III-100}$ 380×580 $\frac{40}{40}$	2	1.02кг
				Материалы		
				Бетон В-15	0.06	м³
				Участки монолитные		
				УМ-1	1	
				Сборочные единицы		
				Каркасы плоские		
А-3			-КЖЕИ-03.25	КР-1	12	27.73кг
А3			-КЖЕИ-03.25	КР-2	3	5.26кг
А3			-КЖЕИ-03.25	КР-3	4	2.71кг
				Сетки сварные ГОСТ 8478-81*		
Б.4	7			С $\frac{6АI-100}{6АI-100}$ 5830×5980 $\frac{2.5}{2.5}$	1	149.7кг
				Детали		
Б.4	3			ф6АI ГОСТ 5781-82* ℓ=230	98	0.051кг
Б.4	4			ℓ=380	98	0.084кг
Б.4	5			ℓ=480	98	0.11кг
Б.4	6			ℓ=430	98	0.095кг
Б.4	14			ℓ=130	118	0.03кг
				Материалы:		
				Бетон класса В15		4.83м³
				УМ-2	1	
				Сборочные единицы		
				Каркасы плоские		

(продолжение)

Формат	Зона	Позиц.	Обозначение	Наименование	Кол.	Примечания
А3			КЖЕИ-03.33	КР-4	6	50.83кг
А3			КЖЕИ-03.29	КР-5	8	3.05кг
				Сетки сварные ГОСТ 8478-81*		
Б.4	8			С $\frac{6АI-100}{6АI-100}$ 1930×8630 $\frac{20}{25}$	1	75кг
				Детали		
Б.4	4			ф6АI ГОСТ 5781-82* ℓ=390	292	0.084кг
Б.4	14			ℓ=130	146	0.03кг
				Материалы:		
				Бетон класса В-15		2.84м³
				УМ-3	1	
				Сборочные единицы		
А3			КЖЕИ-03.33	Каркас плоский КР-4	2	50.83кг
				Детали		
Б.4	14			ф6АI ГОСТ 5781-82* ℓ=130	146	0.03кг
				Материалы:		
				Бетон класса В 15		0.33м³
				УМ-4	1	
				Сборочные единицы		
				Каркасы плоские		
А3			КЖЕИ-03.25	КР-1	5	27.73кг
А3			КЖЕИ-03.33	КР-6	2	2.28кг
				Сетки сварные		
				ГОСТ 8478-81*		
Б.4	9			С $\frac{6АI-100}{6АI-100}$ 1620×5930 $\frac{25}{30}$	1	36.49кг
				Детали		
Б.4	10			ф6АI ГОСТ 5781-82* ℓ=280	98	0.06кг
Б.4	3			ℓ=230	98	0.051кг
Б.4	14			ℓ=130	24	0.03кг
				Материалы:		
				Бетон класса В 15		1.3м³
				УМ-5	2	
				Сборочные единицы		
А3			КЖЕИ-03.25	Каркас плоский КР-1	3	27.73кг

(продолжение)

Формат	Зона	Позиц.	Обозначение	Наименование	Кол.	Примечания
				Детали		
Б.4	5			ф6АI ГОСТ 5781-82* ℓ=480	98	0.11кг
				Материалы:		
				Бетон класса В15		0.71м³
				УМ-6	1	
				Сборочные единицы		
				Каркас плоский		
А3			КЖЕИ-03.29	КР-7	3	7.13кг
				Детали		
Б.4	13			ф6АI ГОСТ 5781-82* ℓ=300	50	0.07кг
				Материалы:		
				Бетон класса В 15		0.24м³
				УМ-7	1	
				Сборочные единицы		
				Каркас плоский		
А3			КЖЕИ-03.37	КР-14	5	29.28кг
				Сетки сварные		
				ГОСТ 8478-81*		
Б.4	11			С $\frac{6АI-100}{6АI-100}$ 5960×1720 $\frac{30}{40}$	1	43.98кг
				Детали		
Б.4	1			ф12АIII ГОСТ 5781-82* ℓ=500	2	0.45кг
Б.4	2			ф12АIII ГОСТ 5781-82* ℓ=420	4	0.37кг
Б.4	12			ф6АI ГОСТ 5781-82* ℓ=180	98	0.04кг
Б.4	13			ℓ=300	98	0.07кг
				Материалы:		
				Бетон класса В15		1.42м³

1. Продолжение спецификации смотри лист КЖО-34.

Инв. № подл. | Подпись и дата | Взам. инв. №

Привязан:

Инв. №

ГАП	Смирнов		
ГИП	Коледина		
Рук. гр.	Морозова		
Разраб.	Ромларева		
Провер.	Коледина		
Н. контр.	Маргулия		

ТП 294-8-34.92 КЖЕО

Физкультурно-оздоровительный центр (со стенами из кирпича)

Стадия	Лист	Листов
Р	33	

Спецификация элементов опорных подушек (монолитных) ОПМ-1, ОПМ-2 и монолитных участков УМ-1 ÷ УМ-12 (начало)

МГПИП СПОРТПРОЕКТ-1

Копировал: 25343-01 42 Формат А2

Альбом О.

ОПМ-1

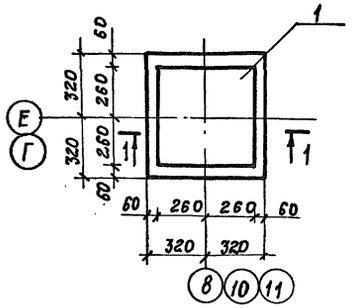

ОПМ-2

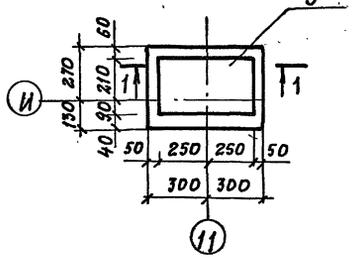

1-1

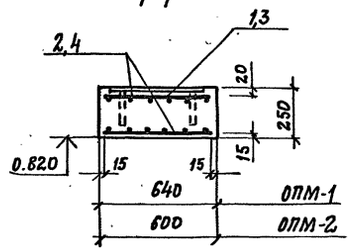

УМ-3

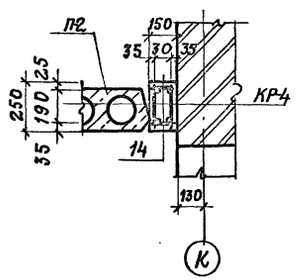

УМ-5

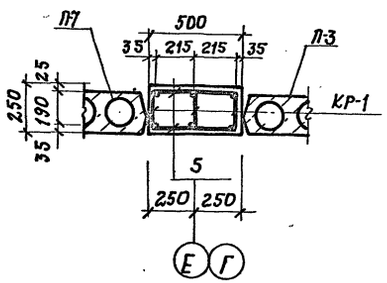

УМ-6

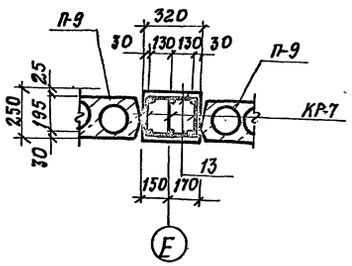

УМ8 ÷ УМ-12

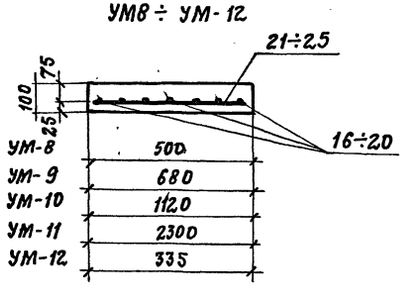

Спецификация элементов опорных подушек монолитных ОПМ-1, ОПМ-2 и монолитных участков УМ1 ÷ УМ-12 (окончание)

Формат	Зона	Позиц.	Обозначение	Наименование	Кол.	Примеч.
				УМ-8	1	
				Детали		
Б.Ч		16		ф12А-III ГОСТ 5781-82* ℓ= 2280	5	2,03 кг
Б.Ч		21		ф6А-I ГОСТ 5781-82* ℓ= 480	23	0,11 кг
				Материалы:		
				Бетон класса В15		0,12 м³
				УМ-9	1	
				Детали		
Б.Ч		17		ф12А-III ГОСТ 5781-82* ℓ=2070	8	1,84 кг
Б.Ч		22		ф6А-I ГОСТ 5781-82* ℓ= 770	21	0,17 кг
				Материалы:		
				Бетон класса В15		
				УМ-10		
				Детали		
Б.Ч		18		ф12А-III ГОСТ 5781-82* ℓ= 5980	12	5,32 кг
Б.Ч		23		ф6А-I ГОСТ 5781-82* ℓ= 1480	60	0,33 кг
				Материалы:		
				Бетон класса В15		0,9 м³
				Ум-11	1	
				Детали		
Б.Ч		19		ф12А-III ГОСТ 5781-82* ℓ=2140	24	2,44 кг
Б.Ч		24		ф6А-I ГОСТ 5781-82* ℓ= 2280	28	0,5 кг
				Материалы:		
				Бетон класса В15		0,65 м³
				УМ-12		
				Детали		
Б.Ч		20		ф12А-III ГОСТ 5781-82* ℓ= 2250	4	2,0 кг
Б.Ч		25		ф6А-I ГОСТ 5781-82* ℓ= 320	23	0,07 кг
				Материалы:		
				Бетон класса В15		0,1 м³

Инв. № подл. | Подпись и дата | Взам. инв. №

Привязан:

Инв. №

ГАП	Смирнов	
ГИП	Каледина	
Зав. гр.	Морозова	
Исполн.	Рондарева	
Провер.	Каледина	
Н. контр.	Маргулия	

ТП 294-8-34.92 КНО

Физкультурно-оздоровительный центр (со стенами из кирпича)

Стадия	Лист	Листов
Р	34	

Спецификация элементов опорных подушек монолитных ОПМ-1, ОПМ-2 и монолитных участков УМ1 ÷ УМ-12 (окончание). Опорные подушки монолитные ОПМ-1, ОПМ-2. Участки монолитные УМ-3, УМ-5, УМ-6, УМ8 ÷ УМ12

МГПИП Спортпроект-1

Копировал: 25343-01 43 Формат

Альбом 0

1–1

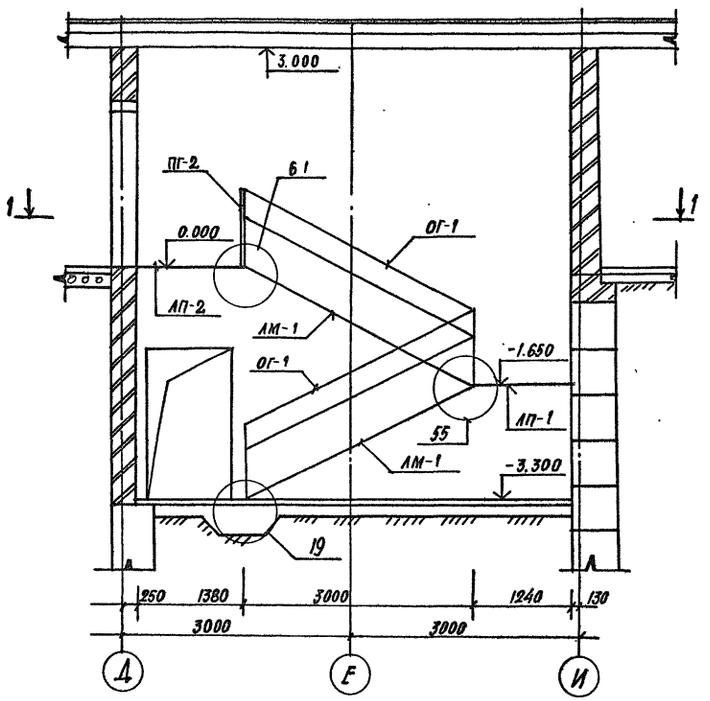

1–1

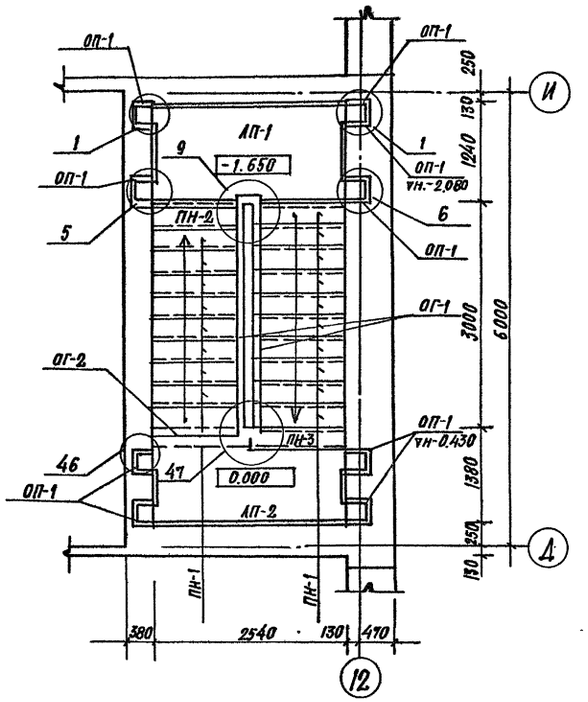

2–2

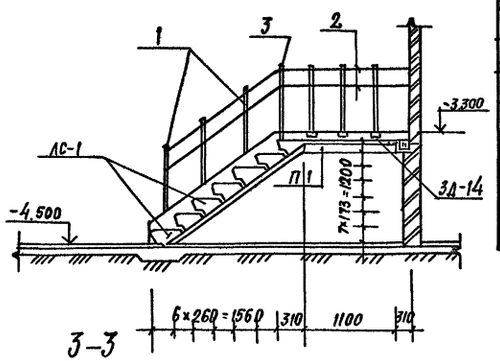

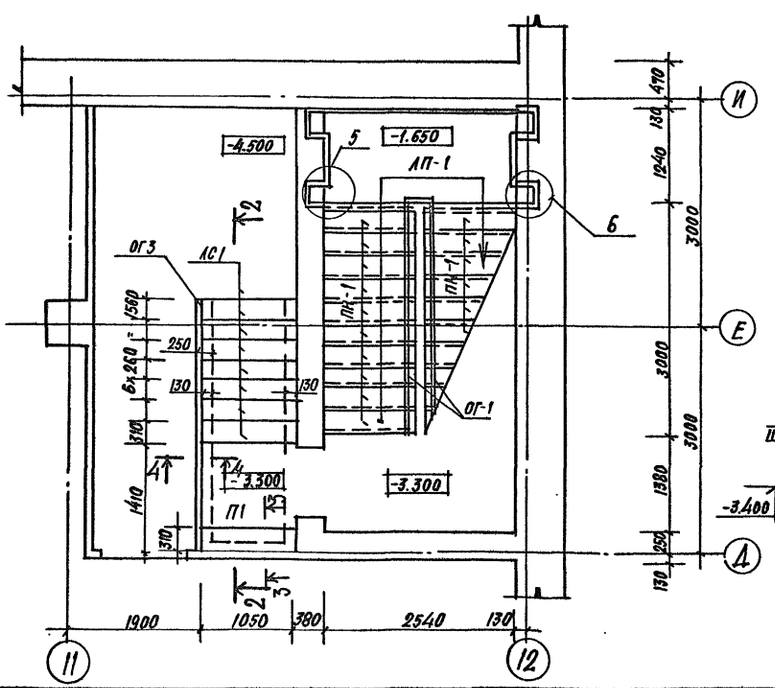

3–3

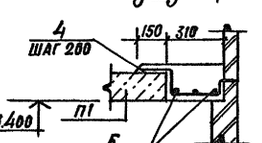

Спецификация элементов лестницы Л-1

Марка поз.	Обозначение	Наименование	Кол.	Масса ед. кг	Примечание
		Марш лестничный			
ЛМ-1	1.251.1-4 вып. 1	2 ЛМФ 39.12.17-5	2	1290	
		Проступи накладные			
ПН-1	1.251.1-4 вып.1	1 ЛН 12.3	21	34	
ПН-2	1.251.1-4 вып.1	2 ЛН 13.2	1	28	
ПН-3	1.251.1-4 вып. 1	2 ЛН 12.28	1	26	
		Площадки лестничные			
ЛП-1	1.252.1-4 вып.1	ЛПФ 25.10-5	1	900	
ЛП-2	1.252.1-4 вып. 1	ЛПФ 28.11-5	1	1100	
		Плиты опорные			
ОП-1	1.225-2 вып.11	ОП5.2-Т	8	50	
П-1	1.243.1-4	ПТ12.5-11.9	1	198	
		Ограждение лестниц			
ОГ-1	1.256.2-2 вып.1	МД 30.17-30.12Р	2	51.73	
ОГ-2	1.256.2-2 вып.1	ПВ-16.9 Р	1	19.50	
		Ступени			
ЛС1	ГОСТ 8717.1-84	ЛС 9.11-1	7	85	
ОГ3		Ограждение ОГ3			
1		Труба 40×40×4 ГОСТ 8639-82 ℓ=1000	7	4.52	
2		Труба 30×2,5 ГОСТ 10704-76* ℓ=3640	2	5.52	
3		Труба 20×20×2 ГОСТ 8639-82 ℓ=45	14	0.51	
3Д-14	КЖИ-06.13	3Д-14	3	3,25	
		Материалы			
4		ф 12АIIГОСТ 5781-87* ℓ=710	6	0,63	
5		ф 6АIГОСТ 5781-87* ℓ=900	3	0,2	
		Бетон класса В15 м³			0,02 м³

Узлы приняты по серии 2.250-2 вып.1

		ТП 294-8-34.92	КЖО
		Физкультурно-оздоровительный центр (со стенами из кирпича)	
Привязан:			Стадия: Р; Лист: 35; Листов:
ГАП	Смирнов	Лестница Л-1	МГПИП Спортпроект-1
ГИП	Каледина		
Зав.груп.	Морозова		
Исполн.	Кириченкова		
Провер.	Каледина		
Н.контр.	Маргулия		
Инв.№			

Инв.№ подл. | Подпись и дата | Взам.инв.№

Альбом 0

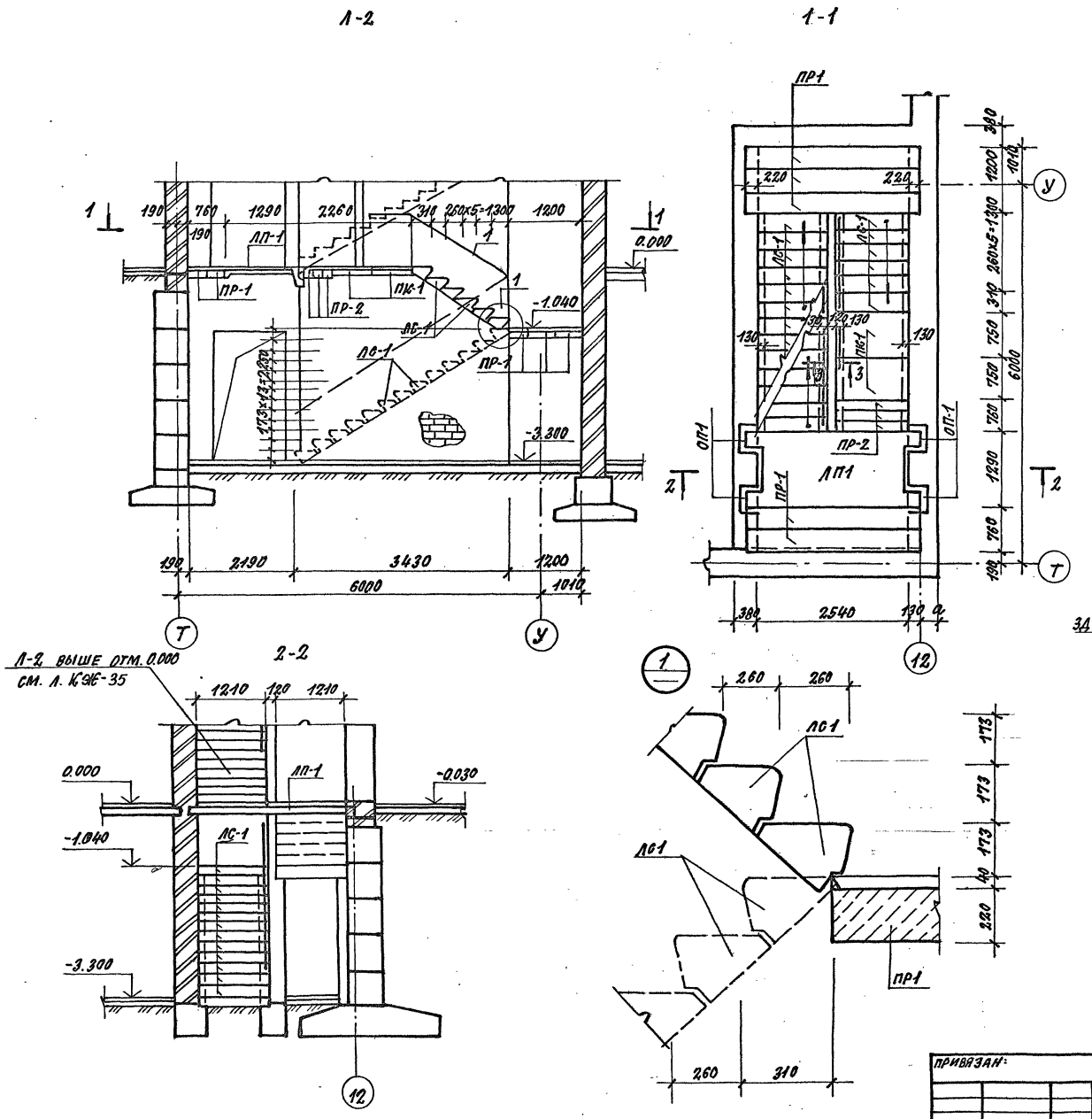

Спецификация элементов лестницы Л-2

Марка позиц.	Обозначение	Наименование	Кол-во	Масса ед. кг	Примечание
		Сборные железобетонные изделия			
		Перемычки			
ПР1	1.038.1-1 вып.2	3ПП30-10	4	835	
ПР2	1.038.1-1 вып.1	3ПБ13-37	3	85	
		Плиты			
ПК1	3.006.1-2.87 вып.2	ПВД-8	2	210	
		Площадка лестничная			
ЛП1	1.252.1-4 вып.1	ЛПФ25.13-5	1	1080	
		Ступени			
ЛС1	ГОСТ 8717-1-84	ЛС12.17	19	128	
		Опорные подушки			
ОП1	1.225-2 вып.11	ОП5.2-Т	4	50	
		Ограждение лестницы			
1		Труба 30х2.5 ГОСТ 10704-76 п.м	7	1.7	
ЗД-19	КЖИ-06.18	ЗД-19	8	0.92	

Лестница Л-2 выше отм. 0.000 дана на листе КЖ-35

ТП 294-8-34.92				КЖО
Физкультурно-оздоровительный центр (со стенами из кирпича)				
ГАП	Смирнов		Стадия	Лист	Листов
ГИП	Каледина		Р	36	
Зав. гр.	Морозова				
Исполн.	Кириенкова		Лестница Л-2	МГПИП СПОРТПРОЕКТ-1	
Провер.	Каледина				
Н. контр.	Рондарева				

Привязан:

Инв. №

Инв. № подл. | Подпись и дата | Взам. инв. №

Копировал: Формат А2

Альбом 0

Л-4 ÷ Л-6

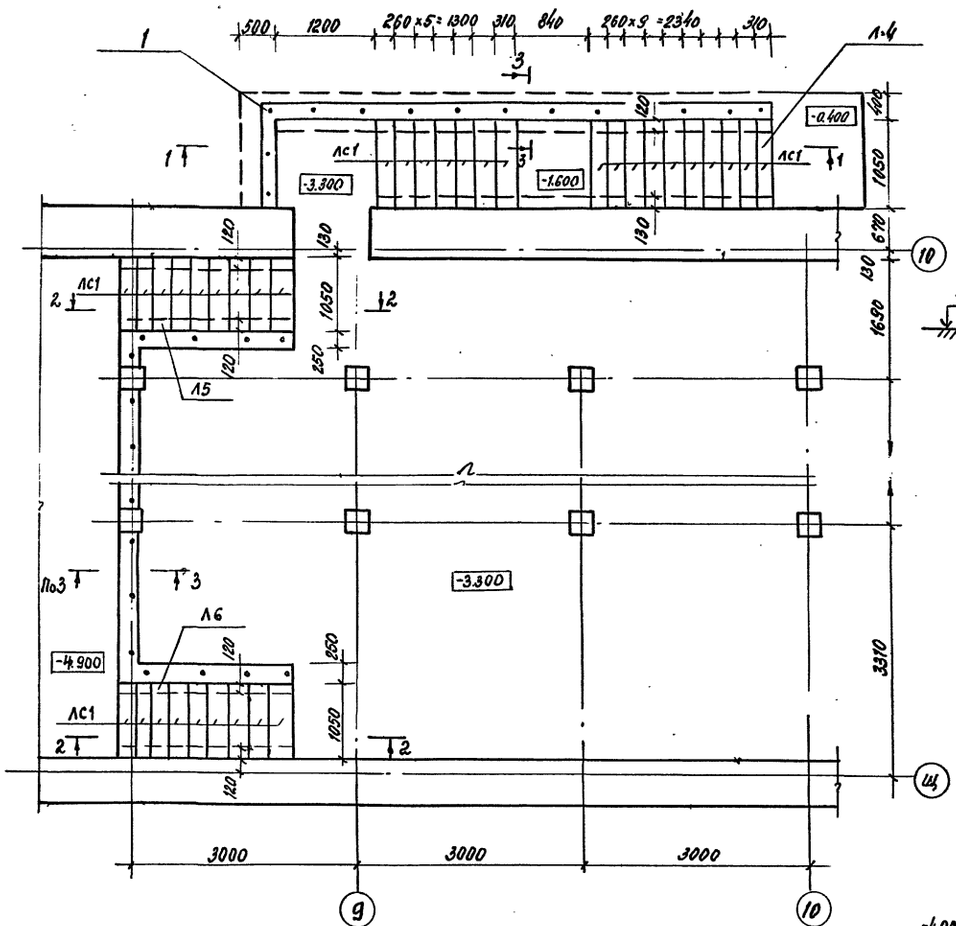

3-3

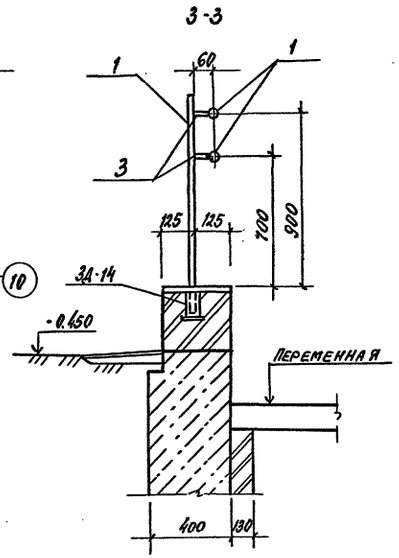

2-2

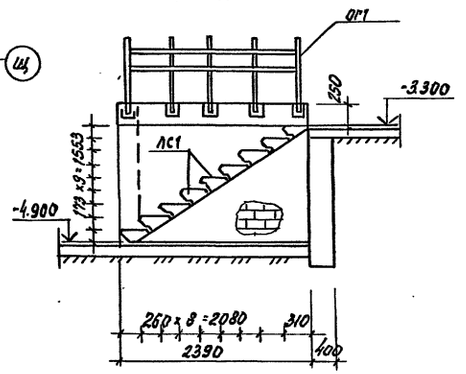

1-1

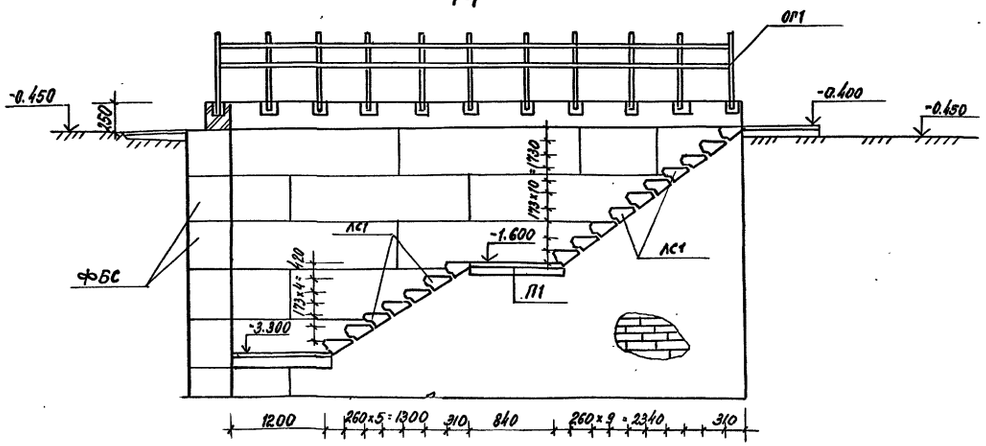

Спецификация элементов лестниц Л-4 ÷ Л-6

Марка поз.	Обозначение	Наименование	Кол-во	Масса ед. кг	Примечание
		Л-4	1		
	Сборные железобетонные изделия				
		Ступени			
ЛС1	ГОСТ 8717.1-84	ЛС 11.17	16	111	
		Плиты			
П1	1.243.1-4	ПТ 12.5-11.9	1	198	
		Л-5 и Л-6			
	Сборные	железобетонные изделия			
		Ступени			
ЛС1	ГОСТ 8717.1-84	ЛС 11.17	18	111	
ОГ1	Металлические ограждения				
1		Труба 40×40×4 ГОСТ 8639-82 е=1000	24	4.52	
2		Труба 30×2.5 ГОСТ 10704-76* е=12800	2	21.76	
3		Труба 20×20×2 ГОСТ 8639-82 е=45	48	0.51	
ЗД-14	КЖИ-06.13	ЗД-14	24	3.25	

				ТП 294-8-34.92	КЖО
				Физкультурно-оздоровительный центр (со стенами из кирпича)	
Привязан:	ГАП	Смирнов		Стадия	Лист	Листов
	ГИП	Каледина		Р	37	
	Зав.груп.	Морозова		Лестницы Л-4, Л-5, Л-6	МГПИ СПОРТПРОЕКТ-1	
	Исполн.	Кириенкова				
	Провер.	Каледина				
Инв.№	Н.контр.	Рондарева				

Копировал 25343-01 Ч6 Формат А2

Инв.№ подл. | Подпись и дата | Взам. инв.№

Альбом

Спецификация элементов венткамеры №1

Марка поз.	Обозначение	Наименование	Кол.	Масса ед., кг	Примечание
		Сборные железобетонные элементы			
ПР1	1.038.1-1 вып.1	1ПБ 10-1	9	20	
ПР2	1.038.1-1 вып.1	1ПБ 13-1	5	25	
ПР3	1.038.1-1 вып.1	1ПБ 16-1	1	30	
		Металлические элементы			
РМ2	КЖИ-04.01	РМ2	1	15.52	
		Материалы:			
		минераловатные плиты			
1		δ=80 ГОСТ 9573-72			128.1 м²
2		ф6АI ГОСТ 5781-82*			
		ℓ=350	650	0.08	

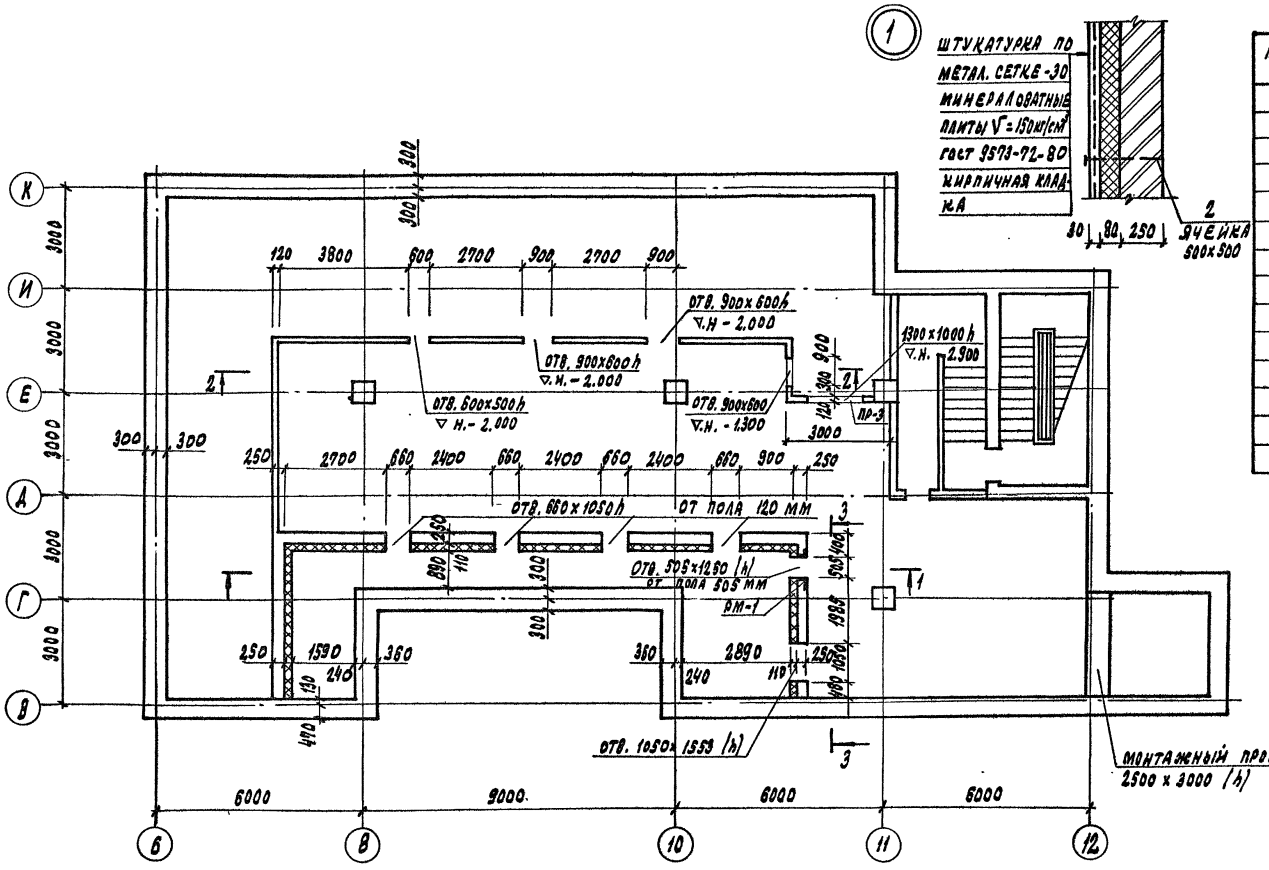

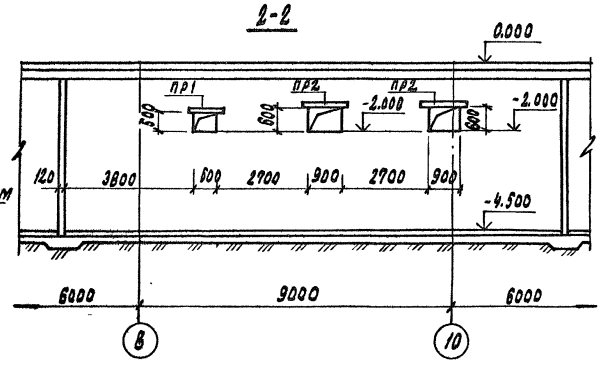

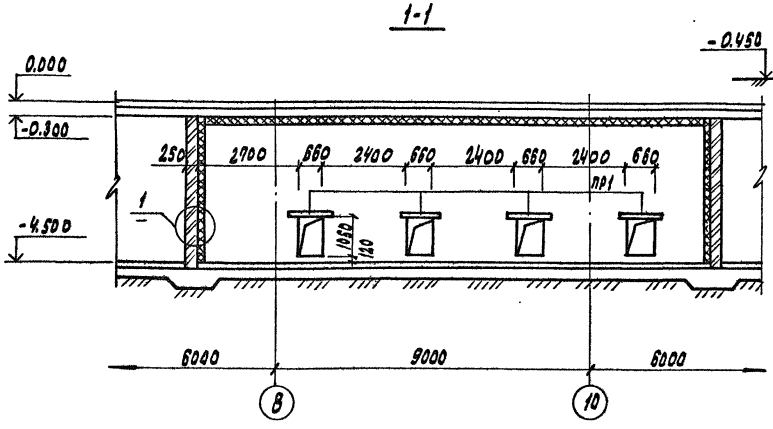

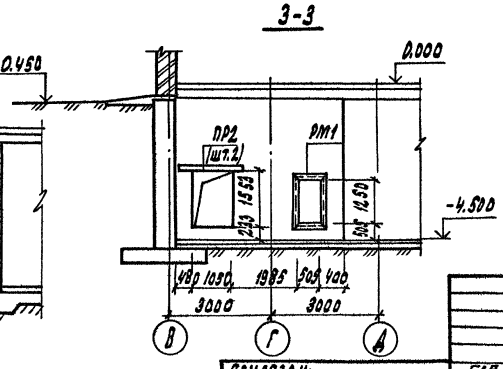

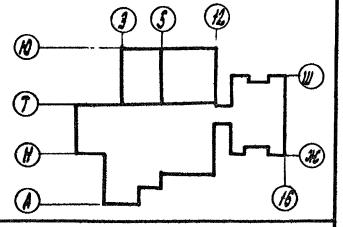

ТП 294-8-34.92			КЖО
Физкультурно-оздоровительный центр (со стенами из кирпича)			
Гап	Смирнов		
ГИП	Каледина		
Зав.гр.	Морозова		
Исполн.	Кириенкова		
Провер.	Каледина		
Н. контр.	Рондарева		
Стадия	Лист	Листов	
Р	38		
Венткамера №1	МГПИП СПОРТПРОЕКТ-1		

Привязан:

Инв. №

Инв. № подл. | Подпись и дата | Взам. инв. №

Копировал: 25343-01 47 Формат

Конструктивные решения ванны

1. Общие указания.

1.1. Данный раздел является разделом строительной части проекта и включает в себя чертежи опалубки и армирования ванны бассейна, а также чертежи конструкций гидроизоляционного слоя, переливных лотков, лестниц и других элементов ванны бассейна.

1.2. Конструкция ванны представляет собой монолитную м.б. чашу, рассчитанную на гидростатическое давление воды и жестко сопряженную с несущими элементами стоечно-балочной системы. Стойки, балки и чаша ванны выполняются из мелкозернистого бетона группы А естественного твердения класса В25 водонепроницаемостью W8 (ГОСТ 25192-82).

Бетонирование ванны вести непрерывным способом (требование обязательное).

1.3. По периметру ванны предусмотрена консоль для опирания конструкций перекрытия обходных дорожек. С четырех сторон ванны в уровне обходных дорожек предусмотрено устройство металлического лотка, разделенного на 2 отсека: для приема воды при переливе ванны и для сбора с поверхности обходных дорожек.

Для удобства эксплуатации лоток перекрыт съемными алюминиевыми решетками.

1.4. Гидроизоляцией ванны служит гидроизол, наклеиваемый на подготовленную поверхность в два слоя и защищаемый слоем монолитного железобетона толщиной 40 мм из мелкозернистого бетона группы А естественного твердения класса В15 водонепроницаемостью W8 (ГОСТ 25192-82).

Отделочный слой предусмотрен из керамической плитки (ГОСТ 6141-82) на цементном растворе М 75.

2. Порядок производства работ

2.1. Установка арматурных изделий и опалубок стоек ванны.

2.2. Выверка арматурных изделий и опалубки стоек в проектное положение.

2.3. Бетонирование стоек ванны до уровня нижней грани балочной клетки.

2.4. Установка арматурных изделий и закладных деталей ванны.

2.5. Установка опалубки днища и бортов ванны.

2.6. Геосъемка габаритов и выверка опалубки, арматурных изделий и закладных деталей в проектное положение.

2.7. Бетонирование днища и бортов ванны.

2.8. Устройство набетонки под лотковые элементы.

2.9. Демонтаж опалубки.

2.10. Монтаж лотков

2.11. Испытание чаши ванны (до устройства гидроизоляции)

2.12. Установка тобоганов в проектное положение.

2.13. Устройство разуклонки, лестничных ступеней и пандуса.

2.14. Устройство оклеечной гидроизоляции.

2.15. Проверка гидроизоляции.

2.16. Устройство защитного и отделочного слоев.

2.17. Испытание ванны перед сдачей в эксплуатацию.

3. Требования к опалубке ванны.

3.1. Поверхность опалубки должна исключать возможность образования наплывов на бетонной поверхности.

3.2. Элементы опалубки должны быть плотно подогнаны друг к другу и не иметь щелей и трещин.

4. Бетонирование ванны бассейна

4.1. Обязателен контроль каждого поступившего на стройплощадку замеса на соответствие проектным характеристикам бетона.

4.2. Бетонную смесь укладывать непрерывным способом.

4.3. Уложенный бетон тщательно провибрировать.

5. Порядок испытания ванны до устройства гидроизоляционного слоя.

5.1. Перед устройством гидроизоляционного слоя ванну залить водой до отм. - 0,300.

5.2. Выдержать чашу ванны в залитом состоянии в течение 4 х суток и определить места протечек.

5.3. Устранить места протечек инъецированием смеси на расширяющемся цементе.

5.4. Провести повторные испытания.

6. Устройство гидроизоляционного слоя

6.1. Перед наклейкой гидроизоляционного ковра произвести зачеканку мелких раковин и шлифовку неровностей.

6.2. Наклейку гидроизола производить на очищенную от пыли поверхность послойно горячей битумной мастикой марки МБК-Г-65 (ГОСТ 2889-80).

В местах перегиба гидроковра и примыканий к закладным деталям наклеить дополнительно 2 слоя стекловолокнистого холста. Вздутия и трещины не допускаются.

6.3. Обетонировать поверхности по сетке из ф 5 ВрI с последующим устройством отделочного слоя.

7. Порядок испытания ванны после устройства гидроизоляции

7.1. Произвести визуальный осмотр поверхностей ванны.

7.2. Наполнить ванну водой до проектной отметки и выдержать в течении семи суток.

7.3. При отсутствии протечек ванна может быть принята в эксплуатацию.

Инв. № подл. | Подпись и дата | Взам. инв. №

Привязан:

Инв. №

ГИП	Смирнов		
ГИП	Каледина		
Зав.группой	Корнеев		
Инженер	Алексеева		
Проверил	Морозова		
Н.контр.	Маргулия		

ТП 294-8-34.92 КЖО

Физкультурно оздоровительный центр (со стенами из кирпича)

Стадия	Лист	Листов
Р	39	

Ванна бассейна
Общие указания

МГПИП СПОРТПРОЕКТ-1

Альбом О

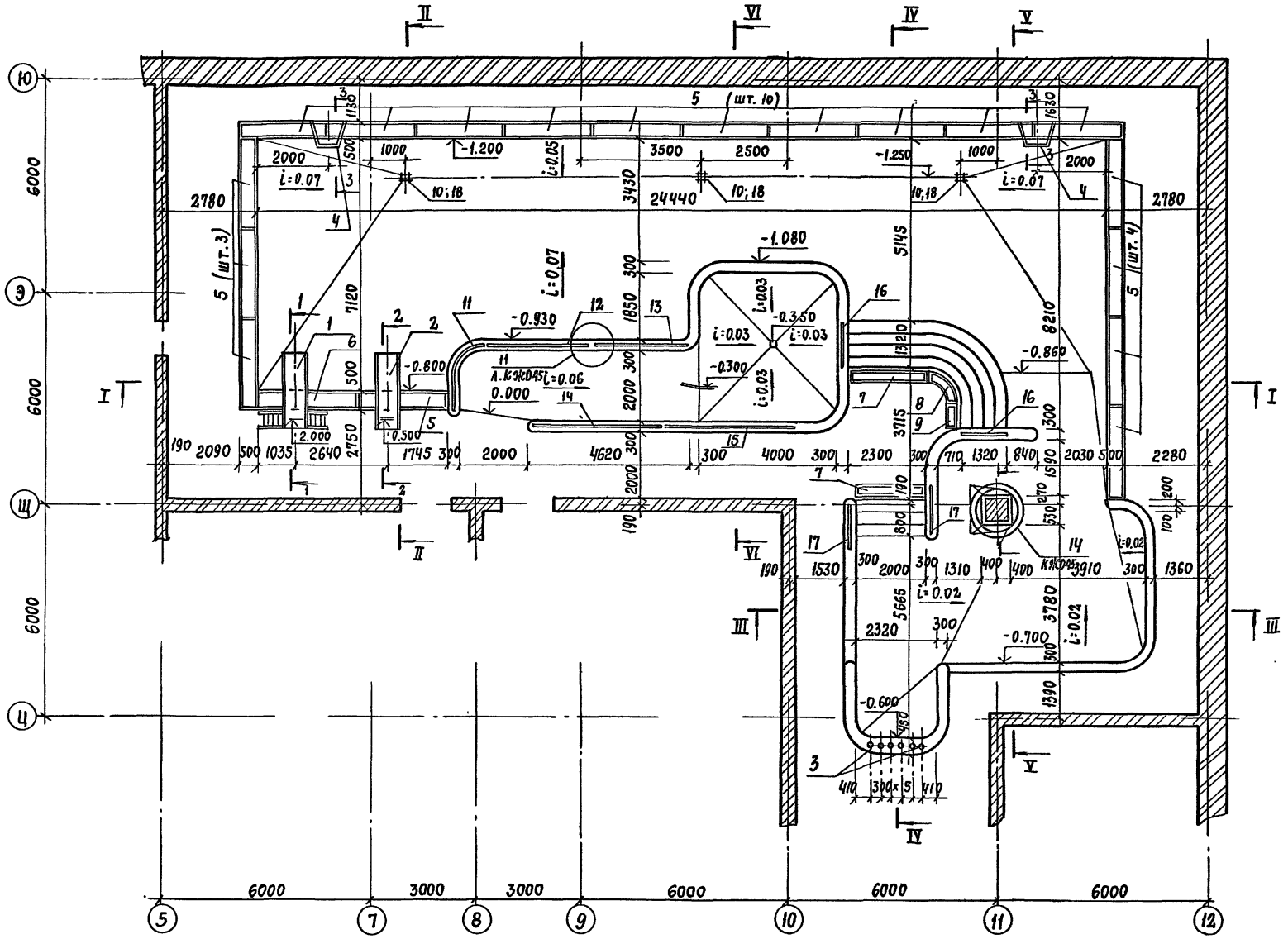

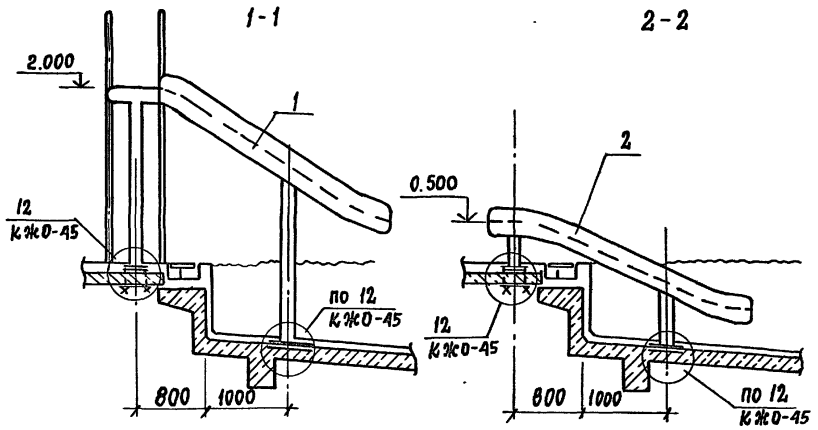

1-1

2-2

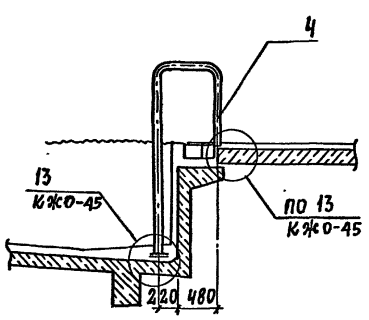

3-3

Спецификация элементов ванны

Марка поз.	Обозначение	Наименование	Кол.	Масса ед. кг	Примеч.
		Металлические изделия			
1	КМ-1	Тобоган ТВ1	1	517,3	
2	КМ-2	Тобоган ТН1	1	275,7	
3	КЖИ-10.00	Каскад К1	1	12,9	
4	КЖИ-08.03	Лестница Лм1	2	25,91	
5	КЖИ-09.01	Решетка МР1	18	18,49	
6	КЖИ-09.02	Решетка МР2	1	21,20	
7	КЖИ-09.03	Решетка МР3	2	9,86	
8	КЖИ-09.04	Решетка МР4	1	9,09	
9	КЖИ-09.05	Решетка МР5	1	2,18	
10	КЖИ-09.06	Решетка МР6	3	3,12	
11	КЖИ-11.00	Поручень МП1	1	13,74	
12	КЖИ-11.01	Поручень МП2	1	15,79	
13	КЖИ-11.02	Поручень МП3	1	13,19	
14	КЖИ-11.03	Поручень МП4	1	35,14	
15	КЖИ-11.04	Поручень МП5	1	35,14	
16	КЖИ-11.05	Поручень МП6	2	9,70	
17	КЖИ-11.06	Поручень МП7	2	5,67	
18	КЖИ-04.00	Рамка Рм1	3	2,58	
21	КЖИ-12.00	Лоток ЛС1	3	157,8	
22	КЖИ-12.01	Лоток ЛС2	2	157,8	
23	КЖИ-12.02	Лоток ЛС3	1	229,87	
24	КЖИ-12.03	Лоток ЛС4	1	103,81	
25	КЖИ-12.04	Лоток ЛС5	3	159,41	
26	КЖИ-12.05	Лоток ЛС6т	1	183,26	
*27	КЖИ-12.05	Лоток ЛС6н	1	183,26	

1. Общие указания см. лист общих данных.
2. Разрезы I-I ÷ III-III см. лист КЖО-42
3. Разрезы IV-IV ÷ VI-VI см. лист КЖО-43

Согласовано: ВК Крысанова

Инв. № подл. | Подпись и дата | Взам. инв. №

Привязан:

Инв. №

ГАП	Смирнов	
ГИП	Коледина	
Зав. гр. ин.	Морозова	
Инженер.	Шепилова	
Провер.	Корнеев	
Н. контр.	Маргулия	

ТП 294-8-34.92. КЖО

Физкультурно-оздоровительный центр (со стенами из кирпича)

Стадия	Лист	Листов
Р	40	

Схема расположения элементов конструкции ванны бассейна

МГПИП Спортпроект-1

Копировал: 25343-01 49 Формат А2

Альбом 0

Схема расположения лотковых элементов

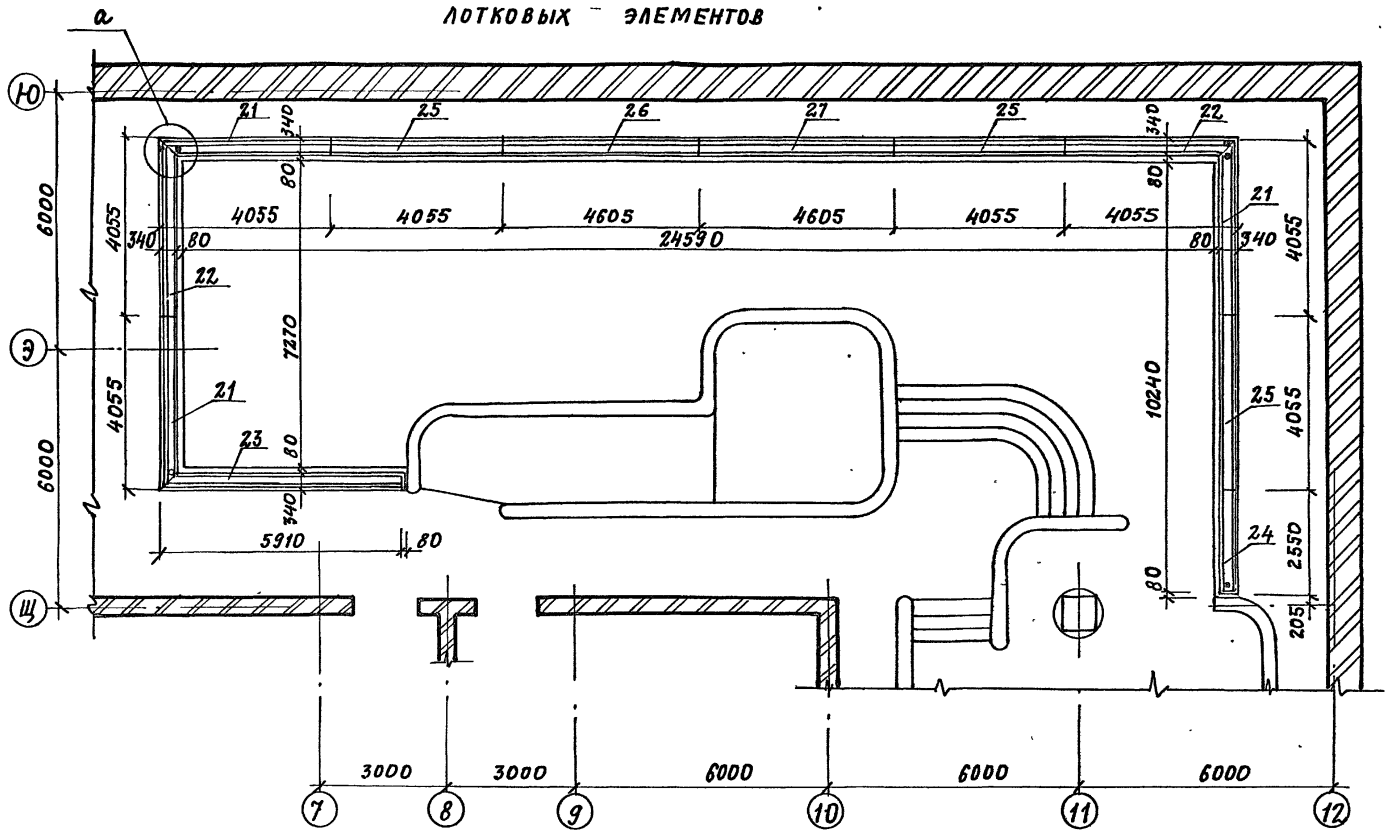

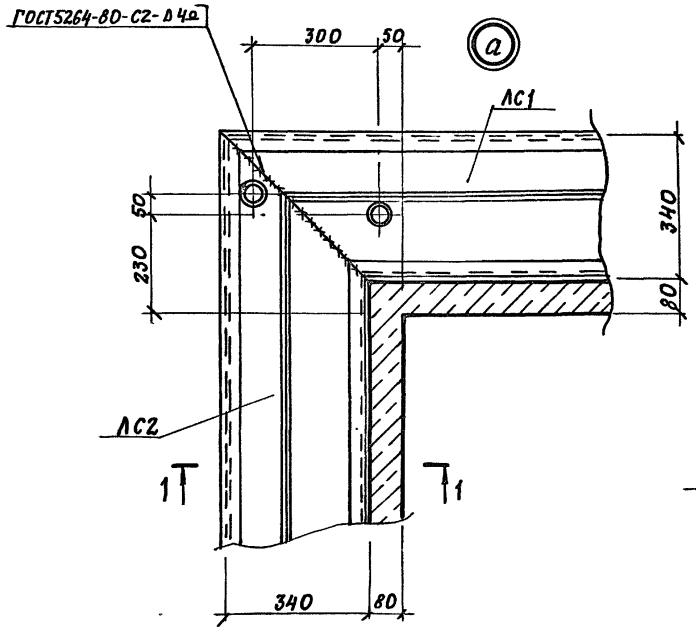

1-1

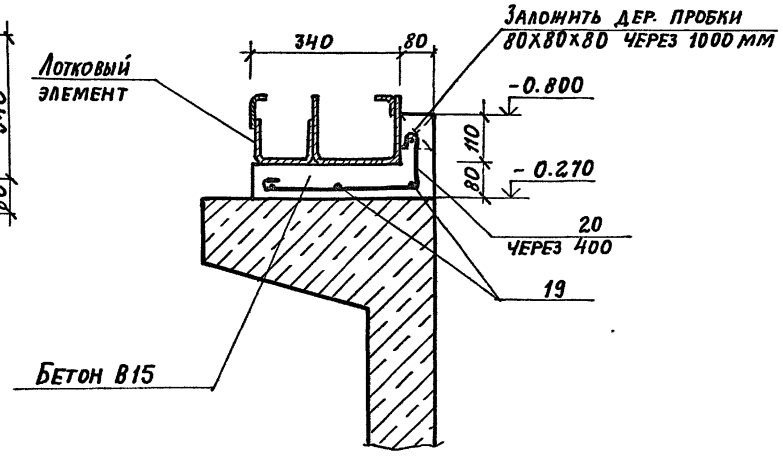

Спецификация материалов гидроизоляции ванны

Марка поз.	Обозначение	Наименование	Кол.	Масса ед. кг	
		Керамзитобетон			
		на керамзитовом			
		песке γ= 1200 кг/м³	38,0	—	м³
		Цементно- песчаный раствор М75	16,3	—	м³
		Гидроизол ГОСТ 7415-86	900	—	м³
		Холст стекловолокнистый гидроизоляционный ВВ-Г δ=0,5мм			
		ТУ 21-33-44-79	490,0	—	м²
		Бетон В15	19,7	—	м³
		Сетка по ГОСТ 23279-85			
		4С $\frac{5Вр-I-100}{5Вр-I-100}$; Аоб= 450м²	—	1462,5	
		Керамическая плитка			
		по ГОСТ 6141-82	450	—	м²
		Арматура			
		по ГОСТ 5781-82*			
19		ф8 AIII Lоб= 146,5м	—	90,3	
20		ф6 AI L= 600 мм	12,5	0,13	
		Оцинкованная кровельная сталь δ=0,8			
		по ГОСТ 14918-80			
		Аоб= 28,5м²	—	179,0	
		Пиломатериалы			
		по ГОСТ 8486-86Е			
		Рейка 40х150 Lоб= 117,0м	0,1	—	м³
		Рейка 80х80 Lоб= 9,5м	0,1	—	м³

1. Общие указания см. лист КНО-39.
2. Данный чертеж см. совместно с листом КНО-40

Согласовано: ВК Крыженова

Инв.№ подл. | Подпись и дата | Взам. инв.№

Привязан:

Инв. №

ГАП	Смирнов	
ГИП	Каледина	
Зав.гр.ин.	Морозова	
Инжен.	Уткин	
Провер.	Мартулия	
Н.контр.	Михеев	

ТП 294-8-34.92 КНО

Физкультурно- оздоровительный центр (со стенами из кирпича)

Стадия	Лист	Листов
Р	41	

Схема расположения лотковых элементов ванны. Сечения

МГПИП Спортпроект-1

25343-01 50

Копировал: Формат

Альбом 0

КЕРАМИЧЕСКАЯ ПЛИТКА ГОСТ 6787-86* НА	
ЦЕМЕНТНОМ РАСТВОРЕ	-30
ЗАЩИТНЫЙ СЛОЙ БЕТОНА В 7,5 НА МЕЛКОМ ЗАПОЛ-	
НИТЕЛЕ, АРМИР. СЕТКОЙ ИЗ ф 5 Вр-I	-40
2 СЛОЯ ГИДРОИЗОЛА НА БИТУМНОЙ МАСТИКЕ	-10
ВЫРАВНИВАЮЩАЯ ЦЕМЕНТНО-ПЕСЧАНАЯ СТЯЖКА	-20
КЕРАМЗИТОБЕТОН γ = 1200 кг/м³	~ 600
МОНОЛ. ЖЕЛ. БЕТ. ПЛИТА ДНИЩА ВАННЫ	- 150

I - I

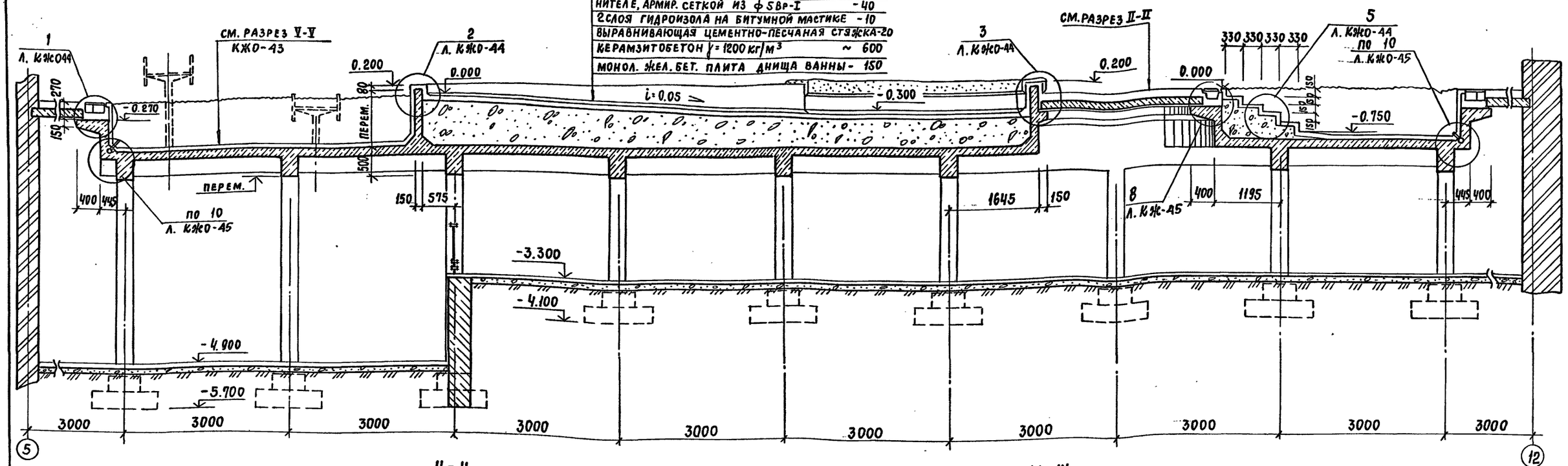

II - II

III - III

КЕРАМИЧЕСКАЯ ПЛИТКА ГОСТ 6787-86* НА	
ЦЕМЕНТНОМ РАСТВОРЕ	-30
ЗАЩИТНЫЙ СЛОЙ БЕТОНА В 7,5 НА МЕЛКОМ	
ЗАПОЛНИТЕЛЕ	30 ÷ 50
2 СЛОЯ ГИДРОИЗОЛА НА БИТУМНОЙ МАСТИКЕ	-10
ВЫРАВНИВАЮЩАЯ ЦЕМ. ПЕСЧ. СТЯЖКА	-20
ЖЕЛЕЗОБЕТОННАЯ ПЛИТА ПЕРЕКРЫТИЯ	

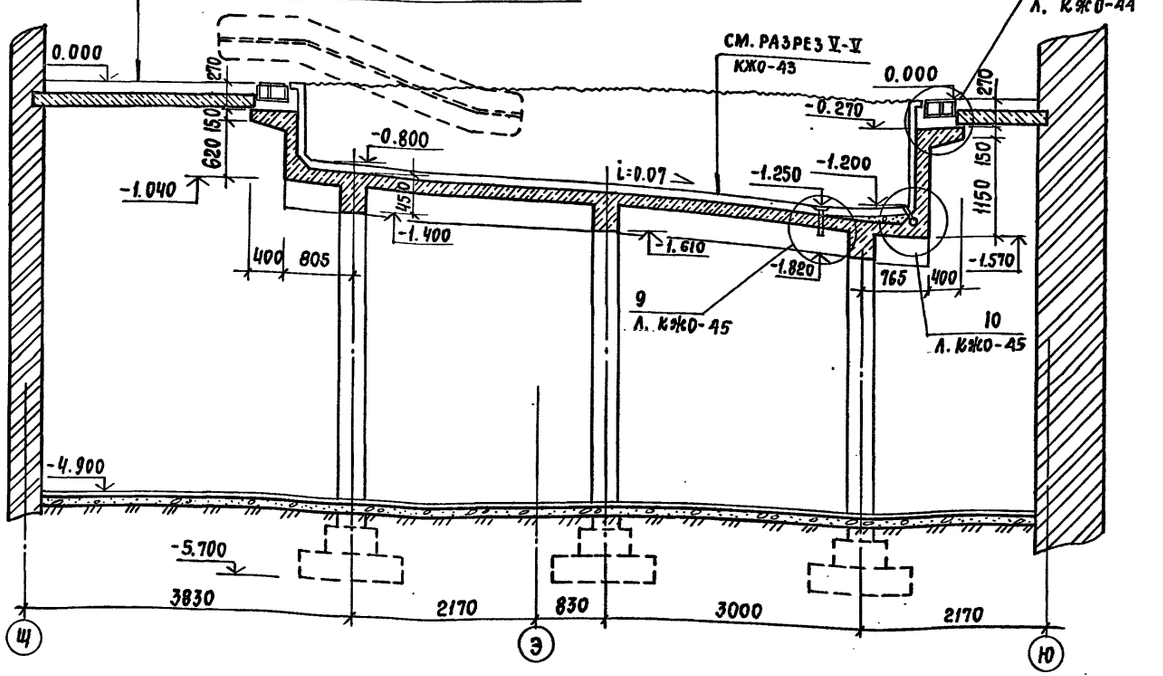

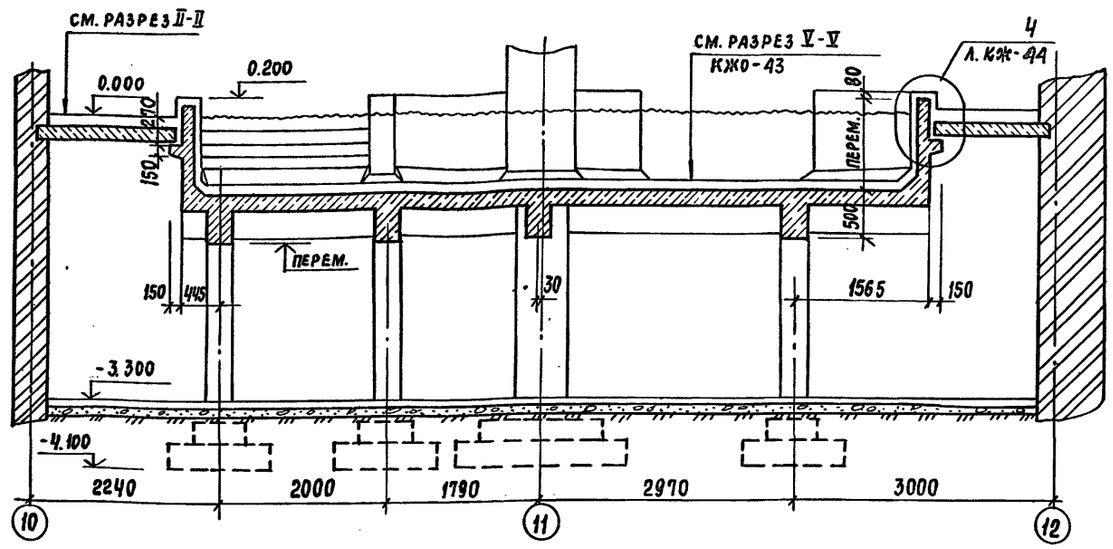

ГАП	Смирнов		
ГИП	Каледина		
Зав. гр. ин.	Морозова		
Инженер.	Уткин		
Провер.	Корнеев		
Н. контр.	Михеев		

Привязан:

Инв. №

ТП 294-8-34.92 КЖО

Физкультурно-оздоровительный центр (со стенами из кирпича)

Стадия	Лист	Листов
Р	42	

Конструкция ванны бассейна. Разрезы I-I ÷ III-III

МГПИП СПОРТПРОЕКТ-1

Инв. № подл. | Подпись и дата | Взам. инв. №

Альбом 0

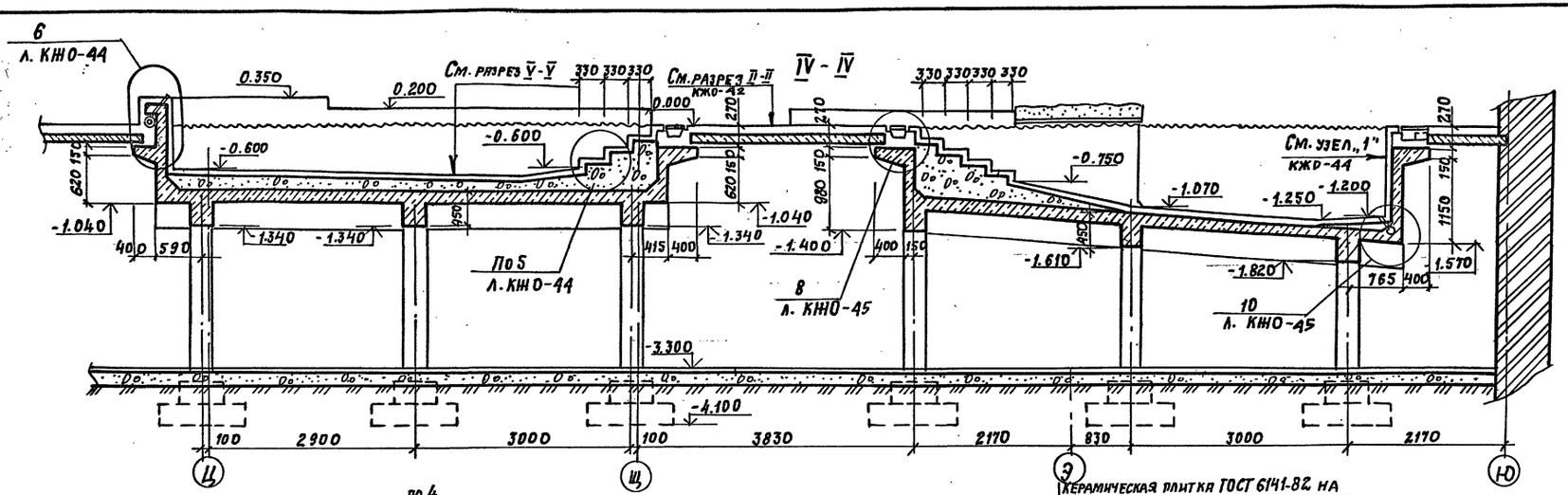

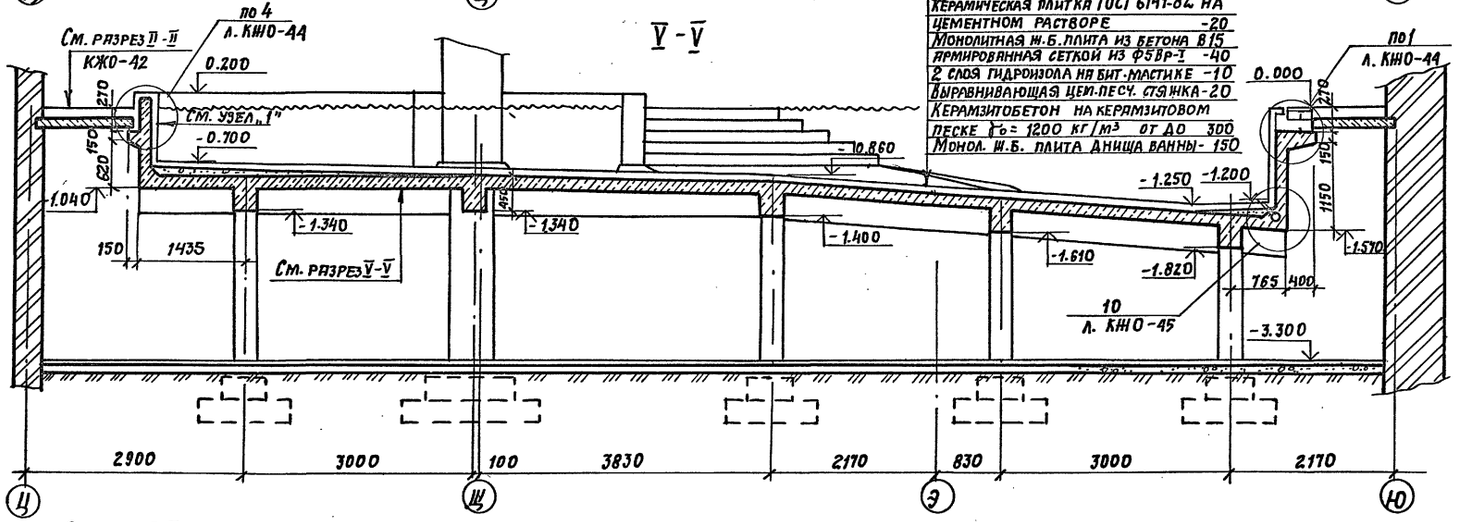

Керамическая плитка ГОСТ 6141-82 на цементном растворе -20
Монолитная ж.б. плита из бетона В15 армированная сеткой из Ø5 Вр-I -40
2 слоя гидроизола на бит.-мастике -10
Выравнивающая цем.-песч. стяжка -20
Керамзитобетон на керамзитовом песке γ_o = 1200 кг/м³ от до 300
Монол. ж.б. плита днища ванны - 150

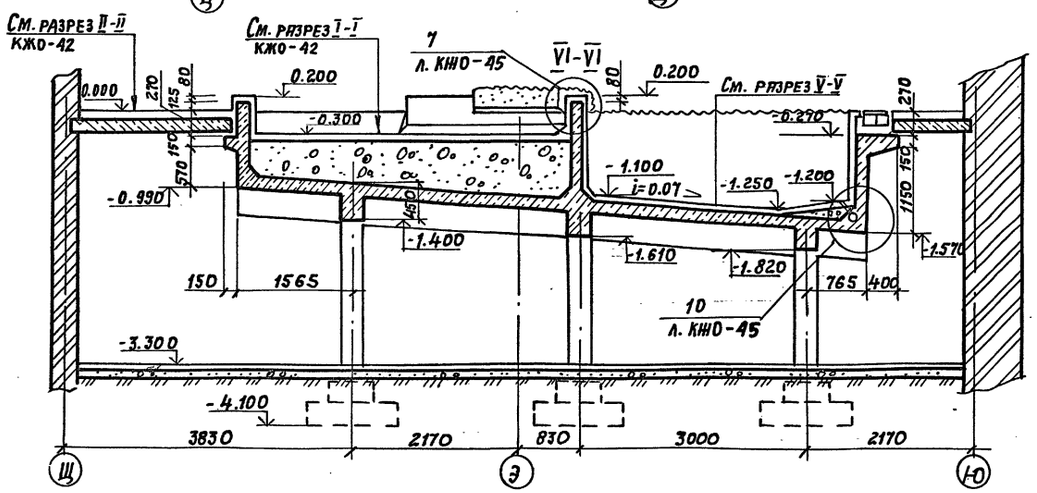

ГАП	Смирнов		
ГИП	Каледина		
Завгр.ин.	Морозова		
Инжен.	Платова		
Пров.	Маргулия		
Н. контр.	Корнеев		

ТП 294-8-34.92 КНО

Физкультурно-оздоровительный центр (со стенами из кирпича)

Стадия	Лист	Листов
Р	43	

Конструкция ванны, бассейна. Разрезы IV-IV ÷ VI-VI

МГПИП Спортпроект-1

Привязан:

Инв. №

Инв. № подл. | Подпись и дата | Взам. инв. №

Копировал: 25343-01 52 Формат

Альбом О

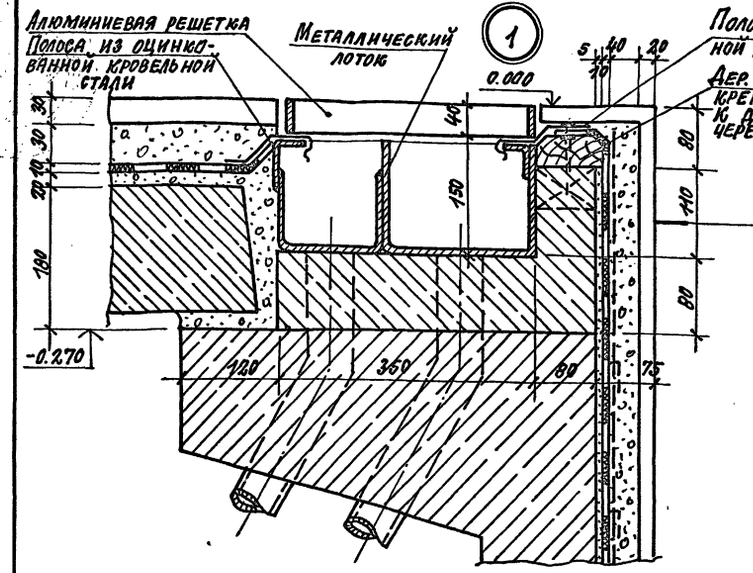

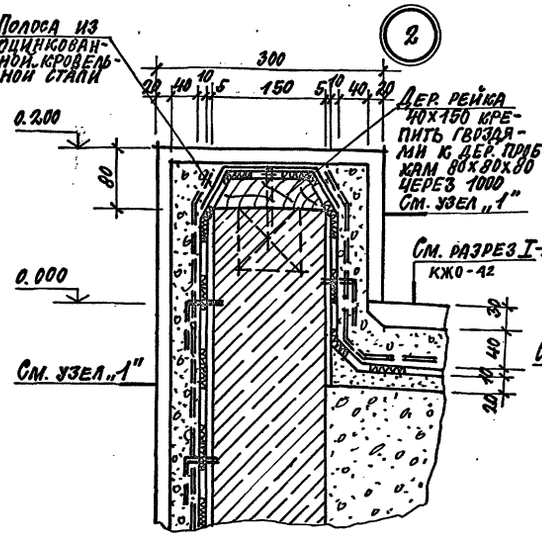

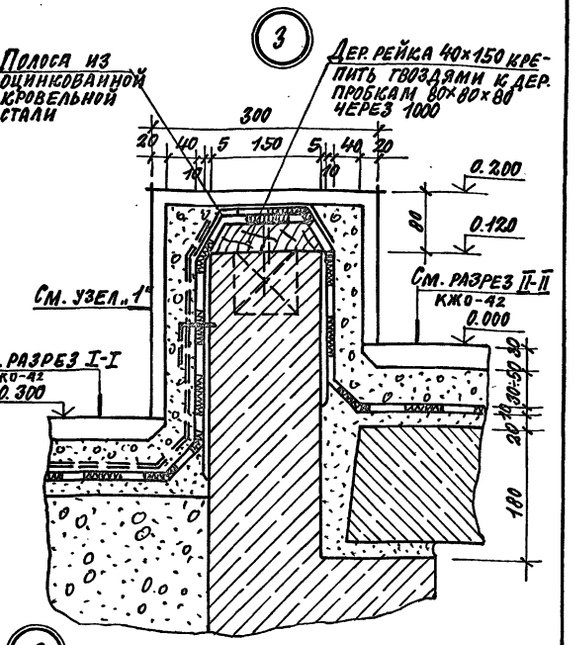

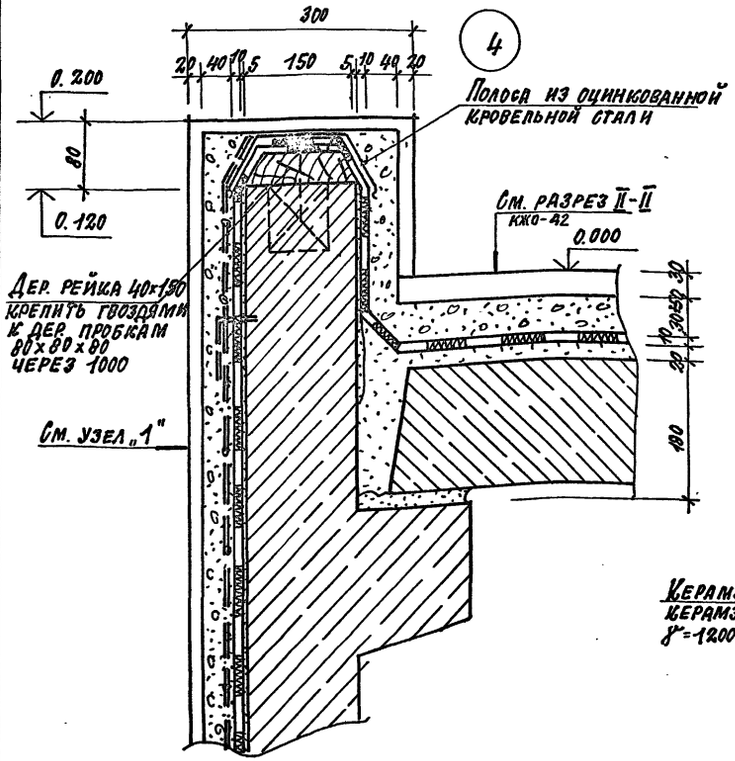

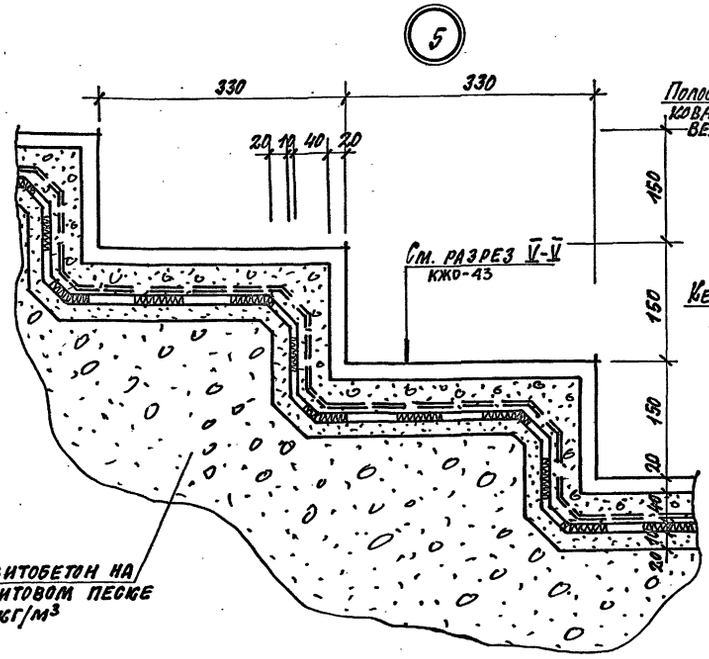

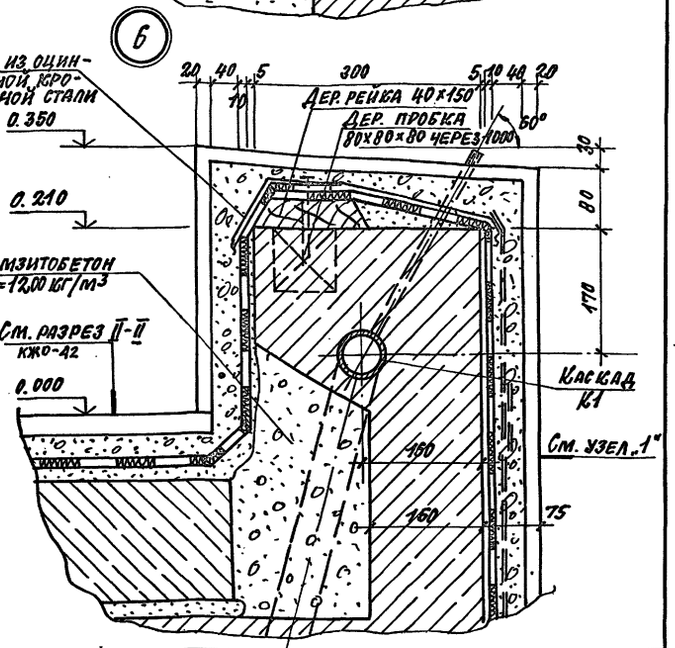

ГАП	Смирнов		
ГИП	Каледина		
Зав.отд.	Морозова		
Инженер	Алексеева		
Провер.	Михеев		
Н.контр.	Маргулис		

Привязан:

Инв. №

ТП 294-8-34.92 КЖО

Физкультурно-оздоровительный центр (со стенами из кирпича)

Стадия	Лист	Листов
Р	44	

Конструкция ванны бассейна. Узлы 1÷6

МГПИП СПОРТПРОЕКТ-1

Копировал: 25343-01 53 Формат А2

Инв. № подл. | Подпись и дата | Взам. инв. №

Альбом I

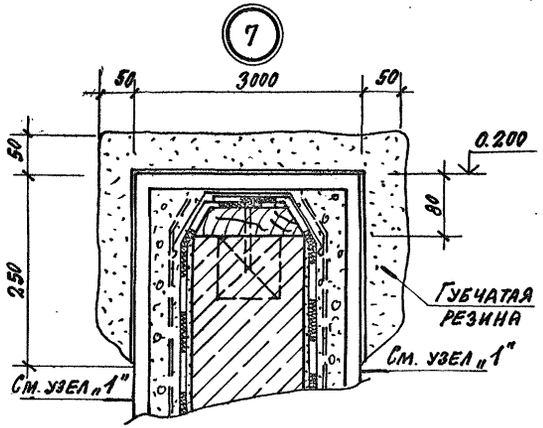

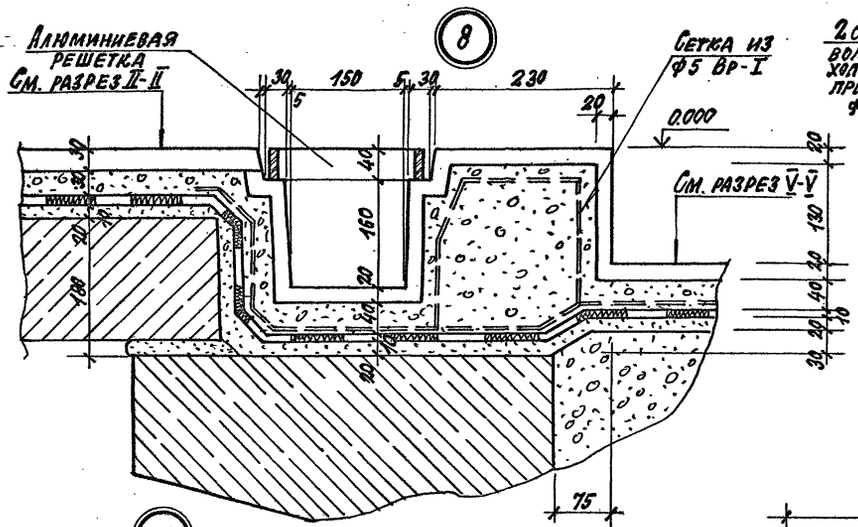

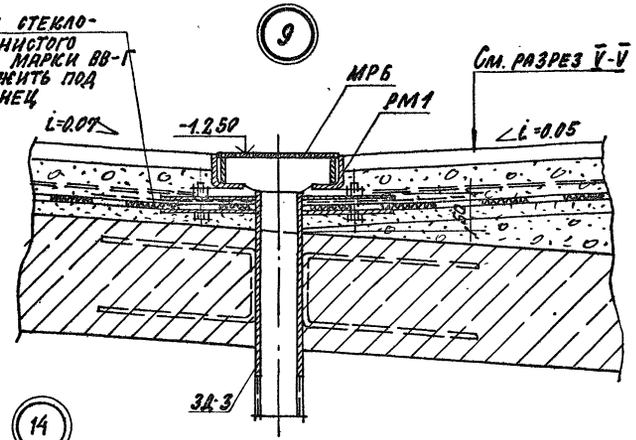

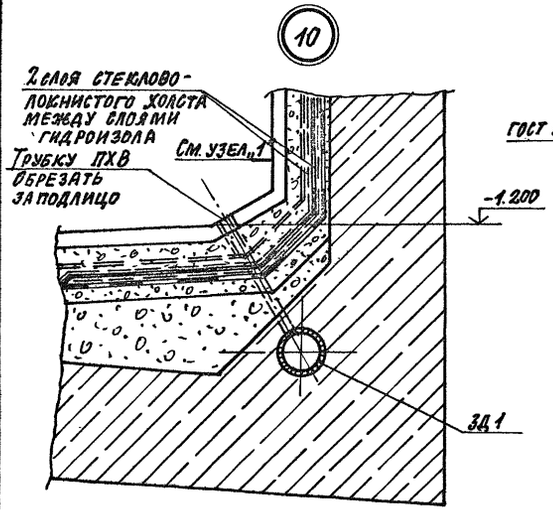

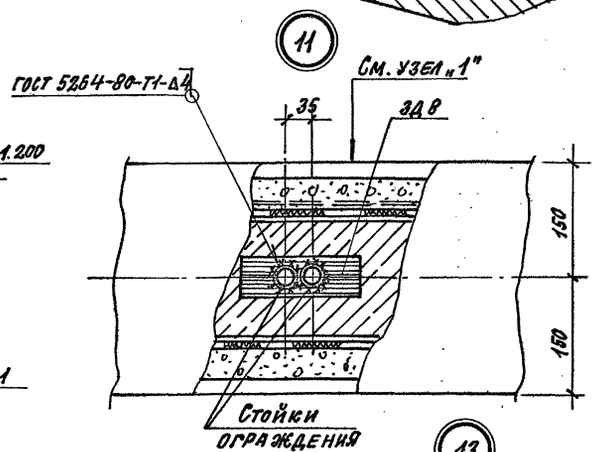

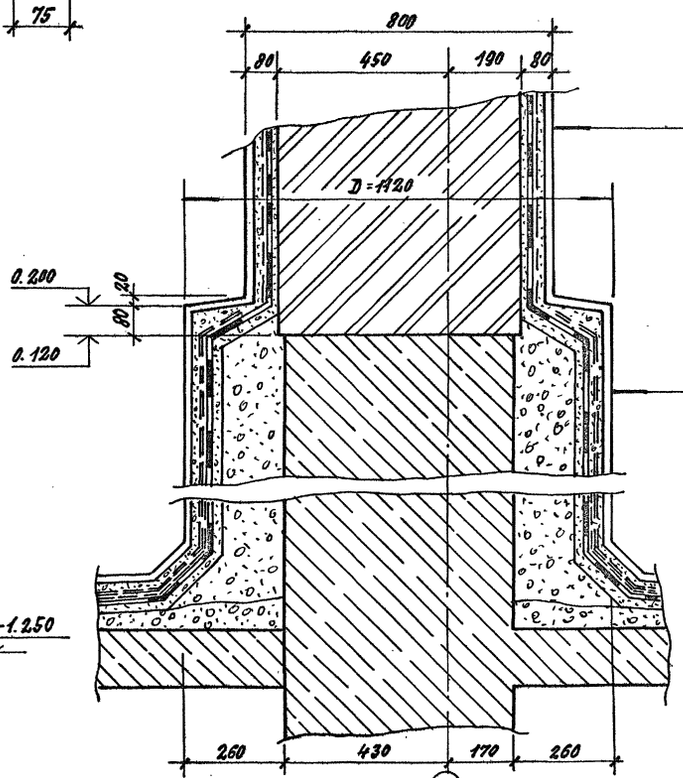

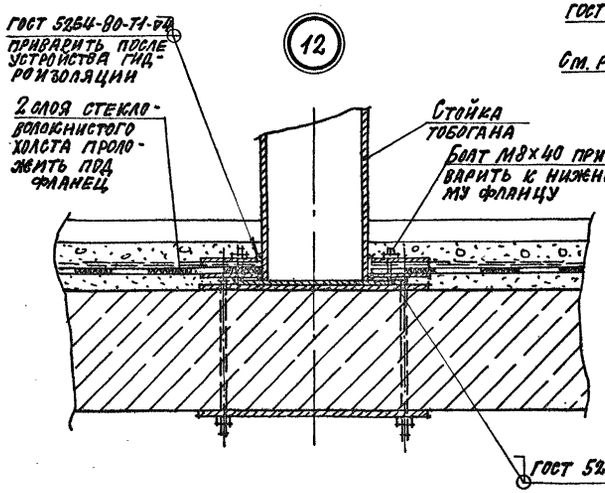

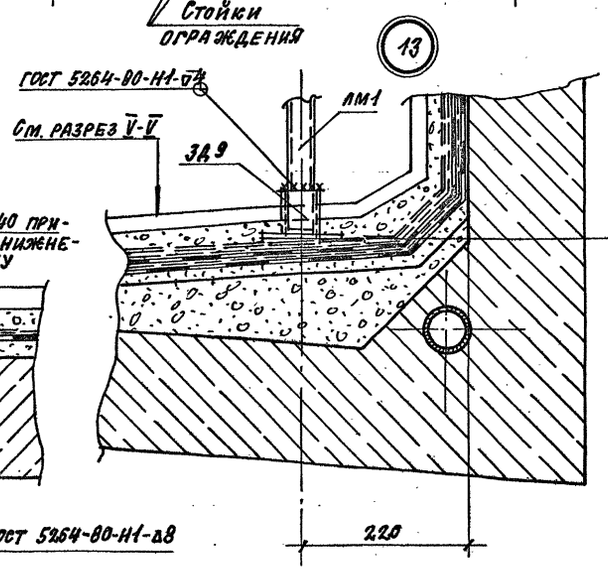

				ТП 294-8-34.92	КЖЭО
				Физкультурно-оздоровительный центр (со стенами из кирпича)	
Привязан:					Стадия: Р; Лист: 45; Листов:
	ГАП	Смирнов		Конструкция ванны бассейна. Узлы 7÷14	МГПИП Спортпроект-1
	Гип	Коледина			
	Зав. грин.	Корнеев			
	Инжен.	Платова			
	Провер.	Морозова			
	Н. контр.	Маргулия			
Инв. №					

Инв. № подл. | Подпись и дата | Взам. инв. №

Копировал: 25343-01 54 Формат А2

Альбом 0

Спецификация расхода материалов

Марка поз.	Обозначение	Наименование	Кол.	Масса ед. кг	Примеч.
		Закладные детали			
1	294-8-34.92 КЖИ-06.00	ЗД1	1	219,8	
2	294-8-34.92 КЖИ-06.01	ЗД2	8	3,55	
3	294-8-34.92 КЖИ-06.02	ЗД3	3	8,9	
4	294-8-34.92 КЖИ-06.03	ЗД4	2	8,45	
5	294-8-34.92 КЖИ-06.04	ЗД5	2	15,90	
6	294-8-34.92 КЖИ-06.05	ЗД6	1	2,43	
7	294-8-34.92 КЖИ-06.06	ЗД7	2	5,47	
8	294-8-34.92 КЖИ-06.07	ЗД8	33	0,67	
9	294-8-34.92 КЖИ-06.08	ЗД9	8	0,86	
10		Арматура по ГОСТ 5781-82*			
		ф 10 AIII L=600	35	0,37	

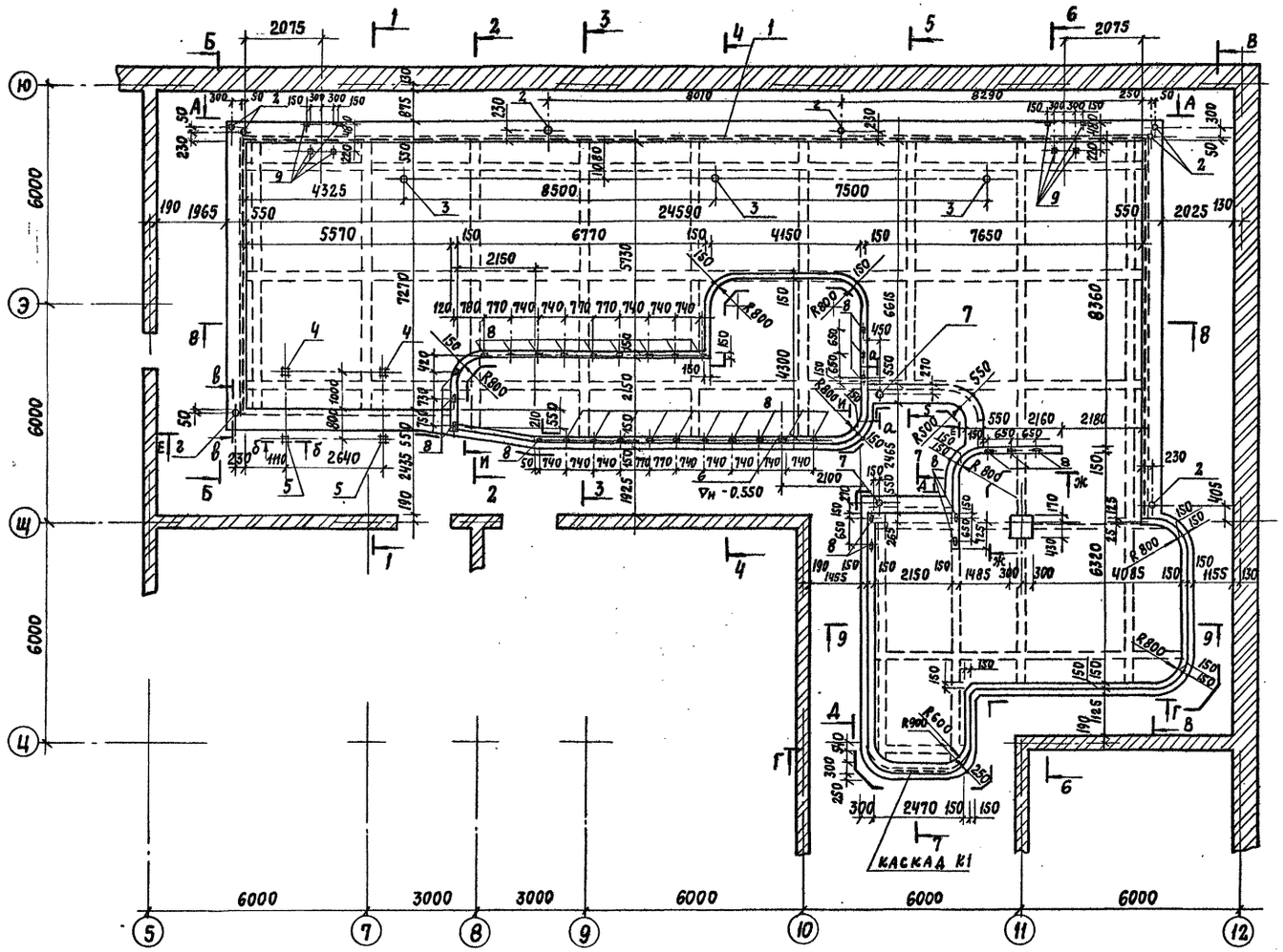

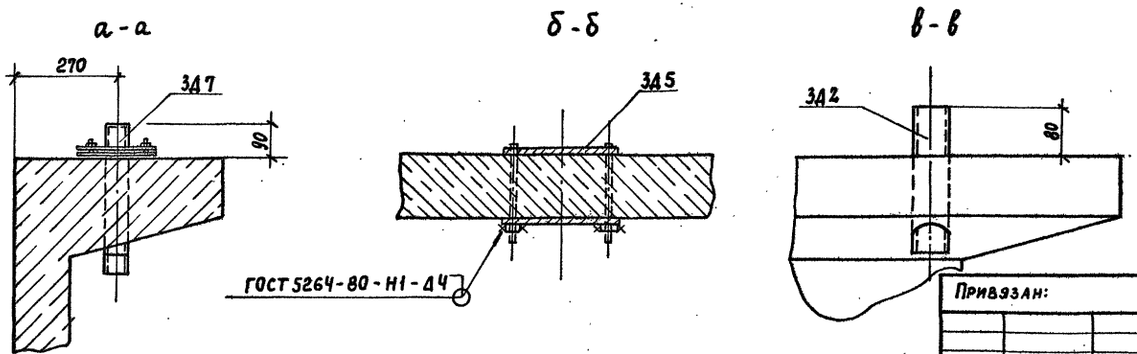

1. Общие указания см. лист КЖО-39.
2. Закладные детали ЗД9 устанавливать в конструкцию пола обходной дорожки и в конструкцию отделочного слоя ванны бассейна.
3. Закладные детали ЗД5 устанавливать в конструкцию перекрытия обходной дорожки.
4. Сечения 1-1 ÷ 9-9 см. лист КЖО-47.
5. Развертки бортов ванны см. лист КЖО-51.

ТП 294-8-34.92			КЖО
Физкультурно-оздоровительный центр (со стенами из кирпича)			
		Стадия	Лист	Листов
		Р	46	
Конструкция монолитной железобетонной ванны. Опалубка		МГПИП СПОРТПРОЕКТ-1	
Привязан:	ГАП Смирнов		
	ГИП Каледина		
	Зав. гр. тп. Морозова		
Инв. №	Инженер Шепилова		
	Провер. Корнеев		
	Н. контр. Маргулия		

Копировал

Инв. № подл. | Подпись и дата | Взам. инв. № | Инв. № крыса новая

Альбом 0

1-1

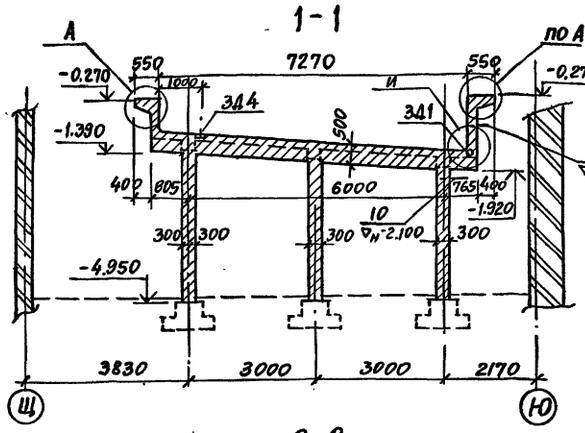

5-5

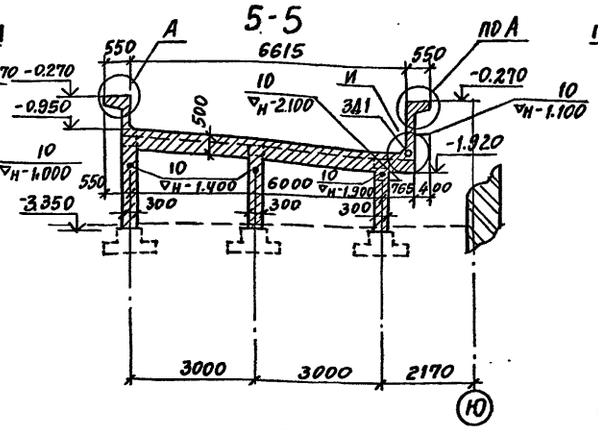

6-6

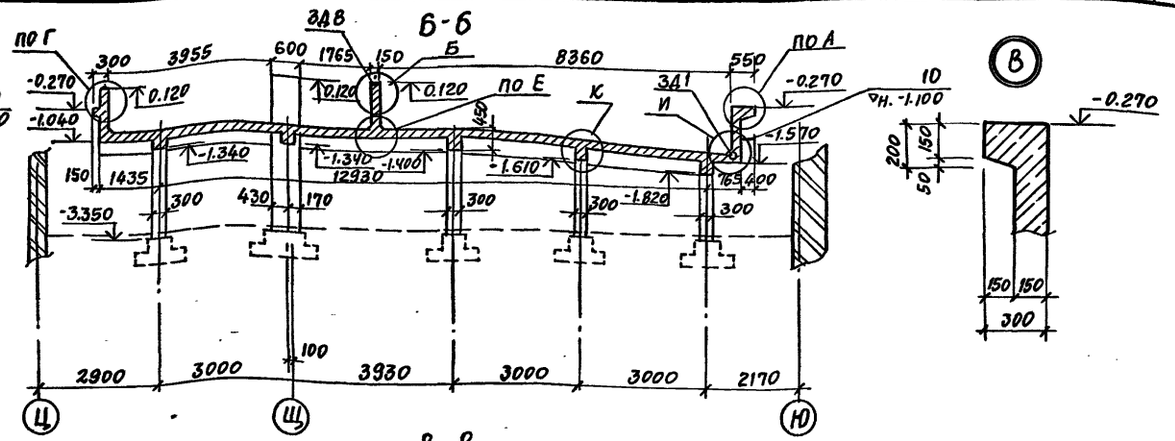

2-2

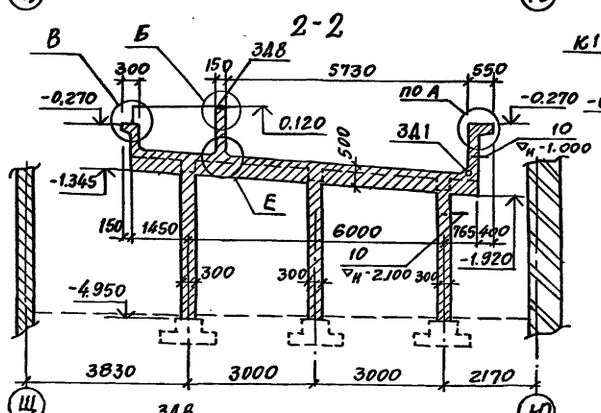

7-7

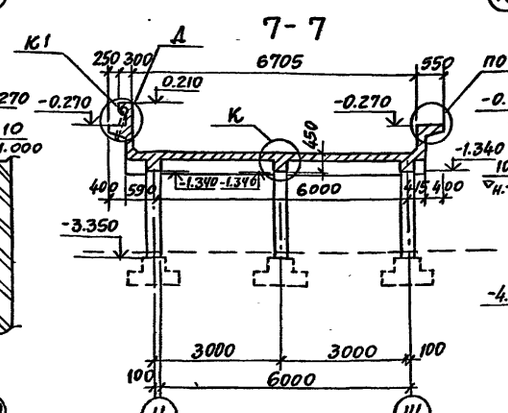

8-8

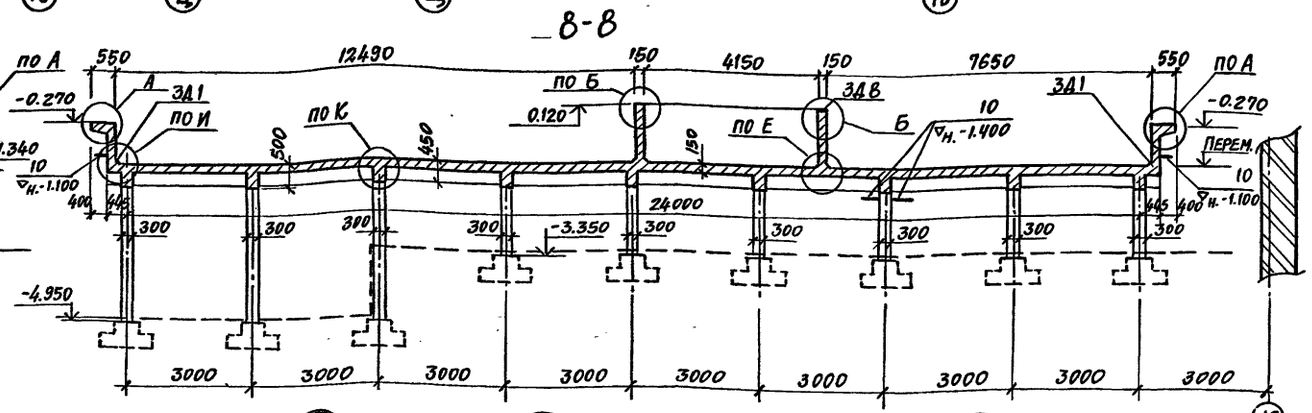

3-3

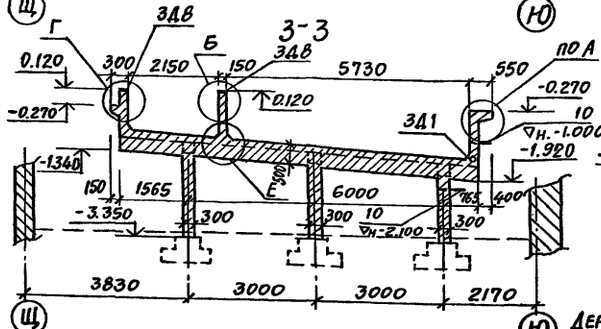

9-9

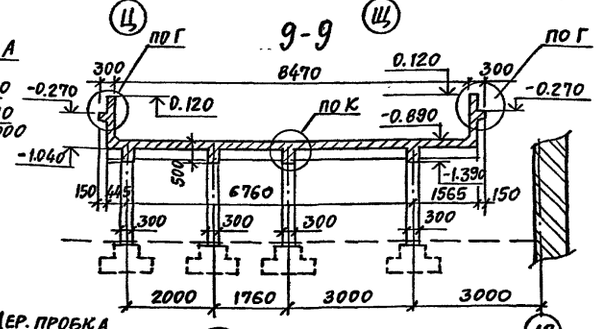

4-4

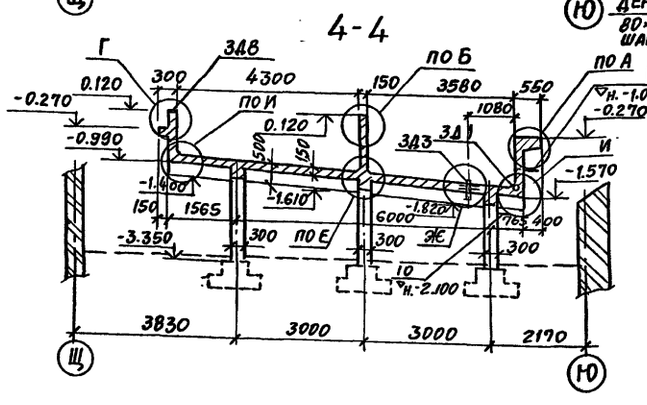

Дер. пробка 80×80×80 с шагом 1000

Д

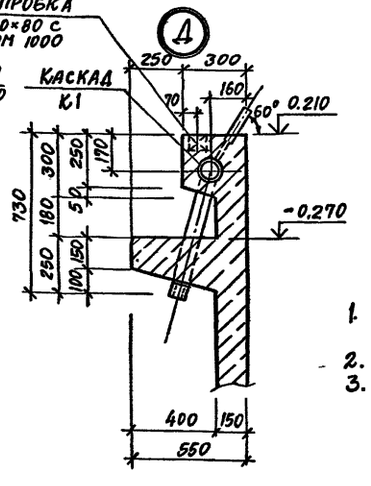

Е

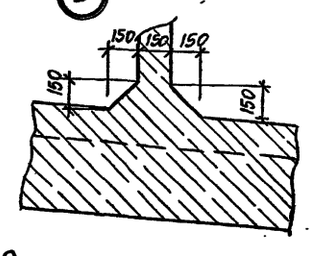

Ж

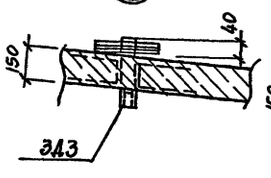

А

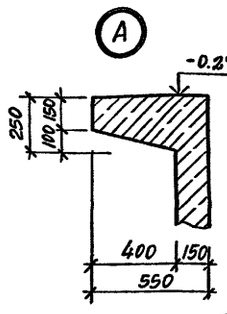

Б

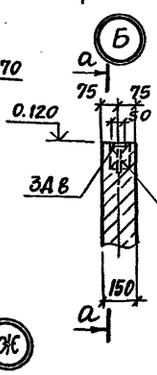

а-а

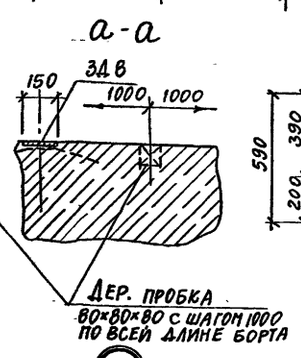

Г

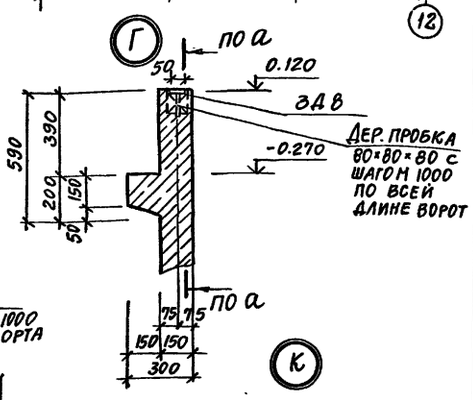

И

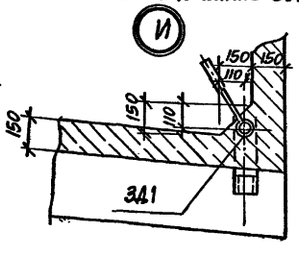

К

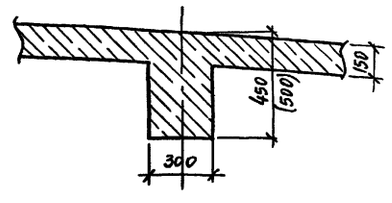

1. Общие указания см. лист КЖО-3б.
2. Местоположение сечений см. лист КЖО-4б.
3. Отд. стержень (поз.10) для крепления трубопроводов устанавливать с шагом 3.0м.

Привязан

Инв.№

ТП 294-8-34.92			КЖО
Физкультурно-оздоровительный центр (со стенами из кирпича)			
		Стадия	Лист	Листов
		Р	47	
ГАП	Смирнов		
ГИП	Каледина		
Зав.гр.ИВ	Корнеев		
Инжен.	Уткин		
Провер.	Морозова		
Н.контр.	Маргулия		
Конструкция монолитной железобетонной ванны. Опалубка. Сечения		МГПИ СПОРТПРОЕКТ-1	

Копировал 25343-01 56 Формат

Инв.№подл. | Подпись и дата | Взам.инв.№

Альбом 0

Схема раскладки сеток нижней зоны армирования днища.

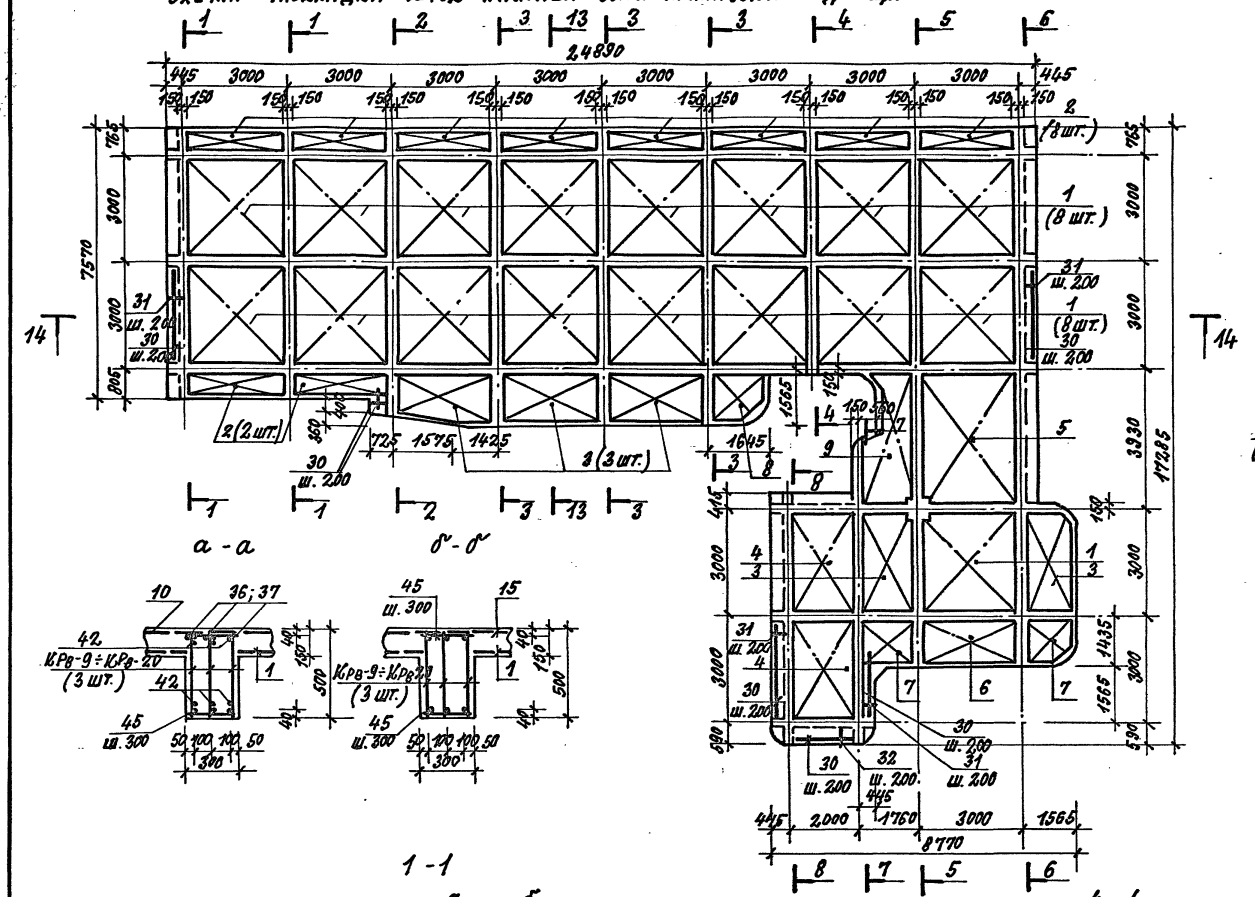

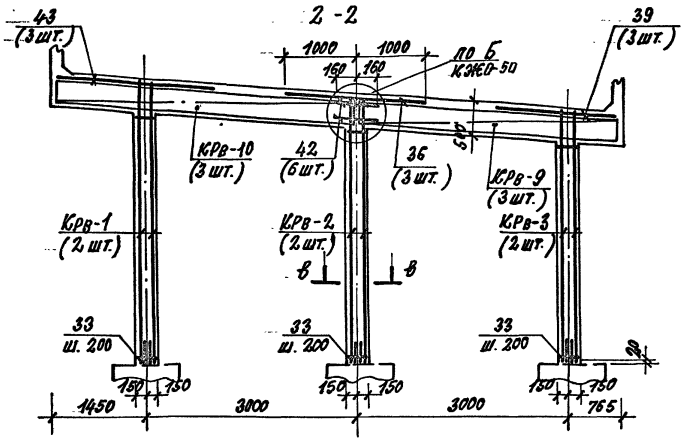

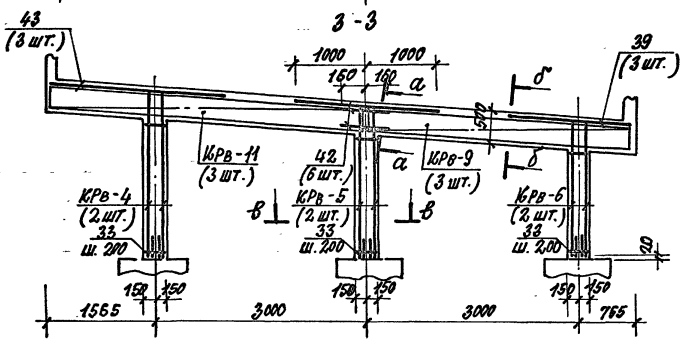

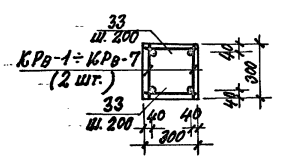

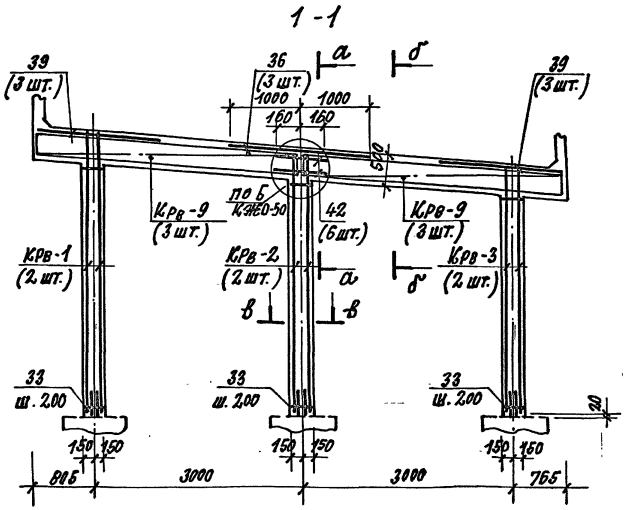

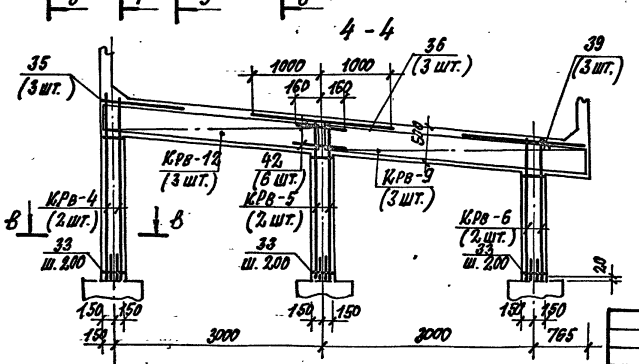

1. Общие указания см. лист
2. Разрезы 5-5÷14-14 см. на листах КЖО-49 ; КЖО-50

ТП 294-8-34.92				КЖО	
Физкультурно-оздоровительный центр (со стенами из кирпича)					
ГАП	Смирнов			Стадия	Лист	Листов
Гип	Каледина			Р	48	
Зав. гр. инж.	Морозова					
Вед. инж.	Шепилова			Нижняя зона армирования днища ванны. Разрезы 1-1÷4-4	МГПИП СПОРТПРОЕКТ-1	
Провер.	Корнеев					
Н. контр.	Михеев					

Привязан:

Инв. №

Инв. № подл. | Подпись и дата | Взам. инв. №

Копировал: 25343-01 57 Формат А2

Альбом 0

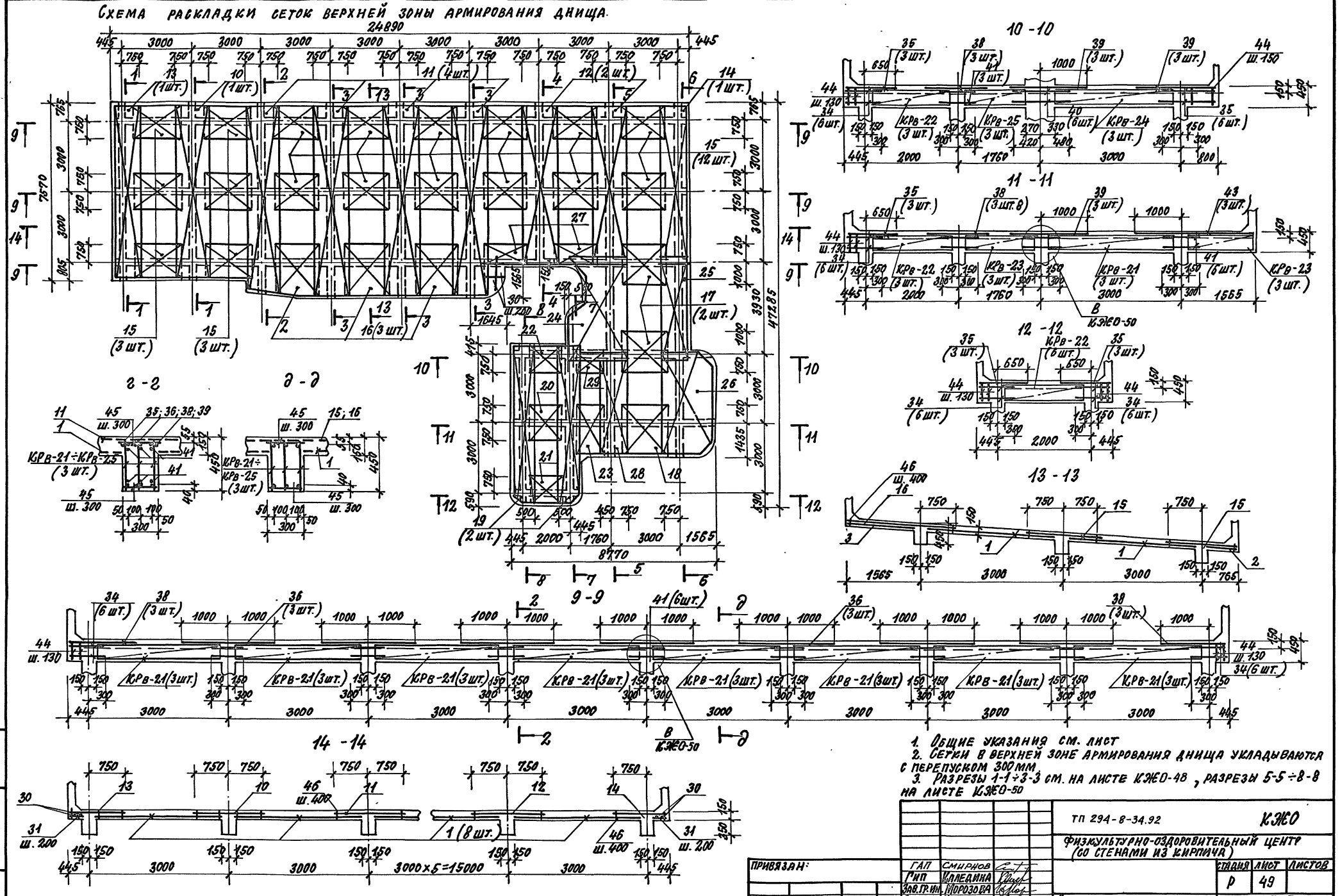

1. Общие указания см. лист
2. Сетки в верхней зоне армирования днища укладываются с перепуском 300 мм
3. Разрезы 1-1÷3-3 см. на листе КЖЕО-48, разрезы 5-5÷8-8 на листе КЖЕО-50

ТП 294-8-34.92				КЖО	
Физкультурно-оздоровительный центр (со стенами из кирпича)					
				Стадия	Лист	Листов
				Р	49	
Верхняя зона армирования днища ванны. Разрезы 9-9 ÷ 14-14				МГПИП СПОРТПРОЕКТ-1	
Привязан:		ГАП	Смирнов		
		Гип	Клледина		
		Зав.гр.ин.	Морозова		
		Вед.инж.	Шепилова		
		Провер.	Маргулия		
Инв.№		Н.контр.	Корнеев		

Инв.№ подл. | Подпись и дата | Взам. инв.№

Копировал: 25343-01 58 Формат А2

Альбом 0

5 - 5

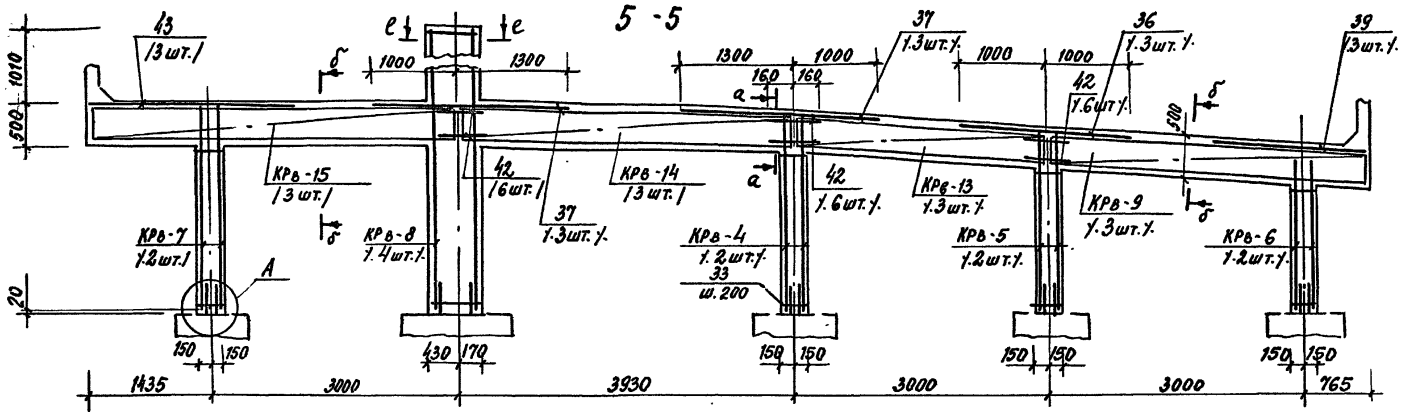

7 - 7

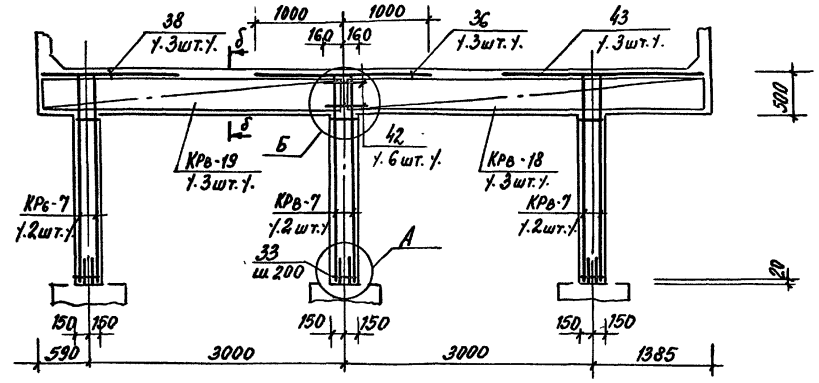

6 - 6

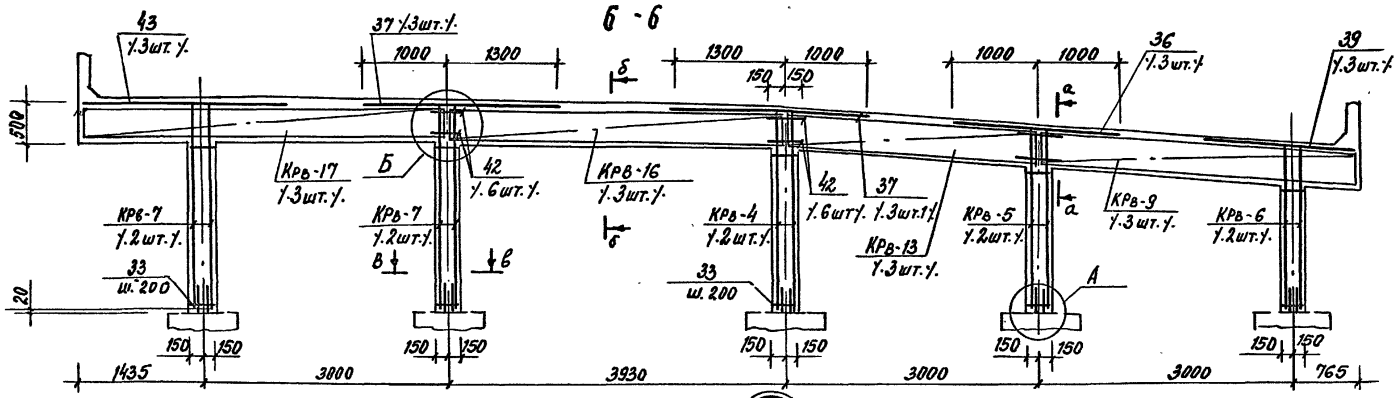

8 - 8

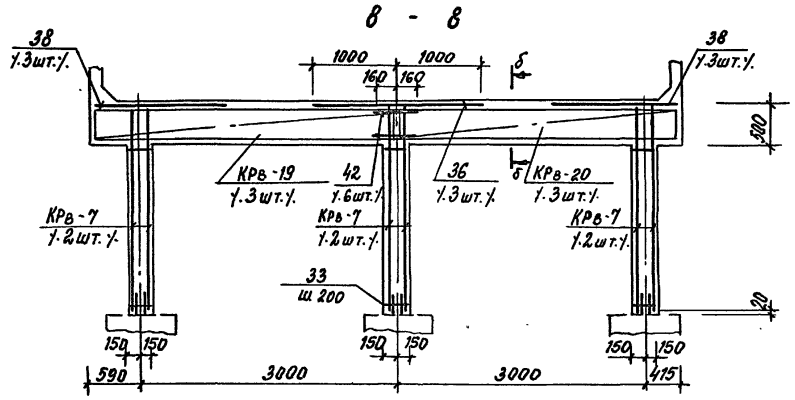

А

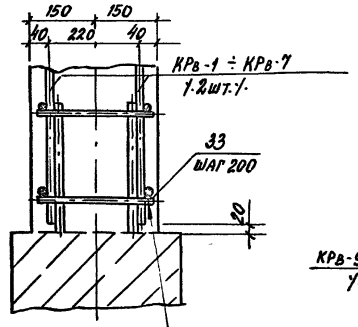

Б

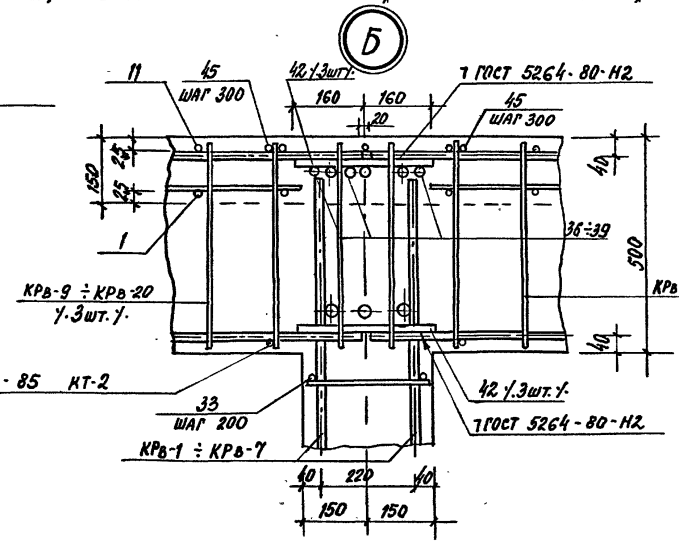

В

КЖО-49

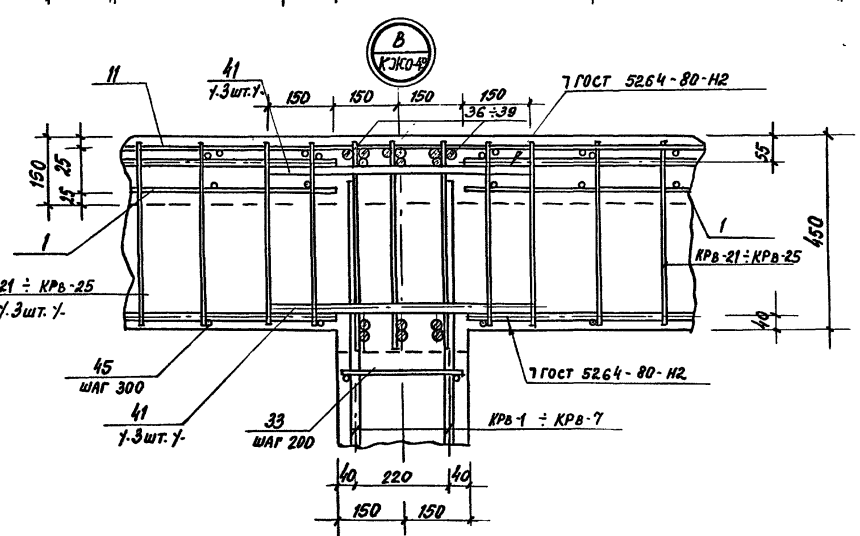

е - е

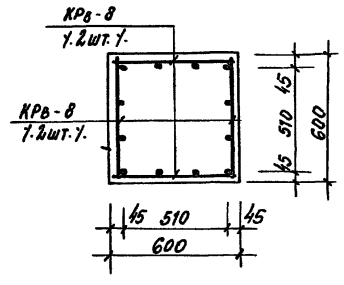

1. Данный лист см. совместно с листами КЖО-49 КЖО-.
2. Сварку вести электродами типа Э-42 по ГОСТ 9467-75*
3. Сечения а-а ; б-б ; в-в см. на листе КЖО-48

Привязан:				ТП 294-8-34.92	КЖО	
				Физкультурно-оздоровительный центр (со стенами из кирпича)		
					Стадия	Лист	Листов
	ГАП	Смирнов			Р	50	
	ГИП	Каледина					
	Зав. гр. ин.	Морозова					
	Вед. инж.	Шепилова		Армирование стоек и балок ванны. Разрезы 5-5 ÷ 8-8. Узлы А; Б; В.	МГПИП СПОРТПРОЕКТ-1		
Инв. №	Провер.	Корнеев					
	Н. контр.	Маргулия					

Инв. № подл. | Подпись и дата | Взам. инв. №

Альбом О

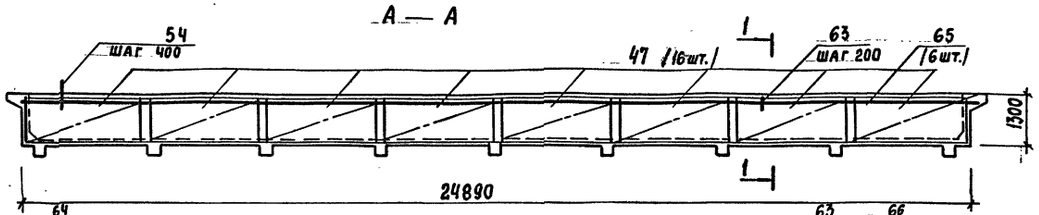

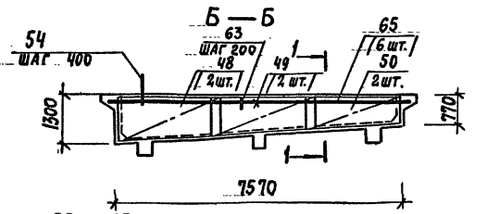

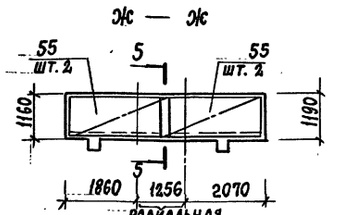

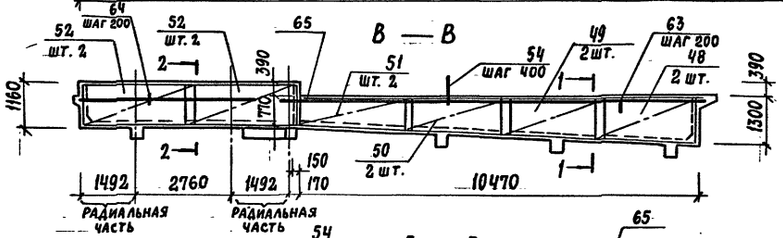

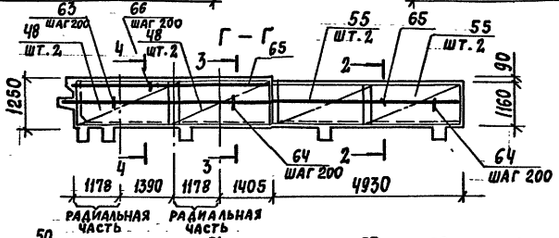

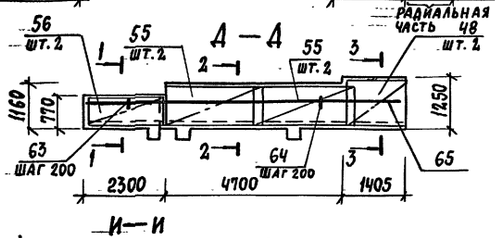

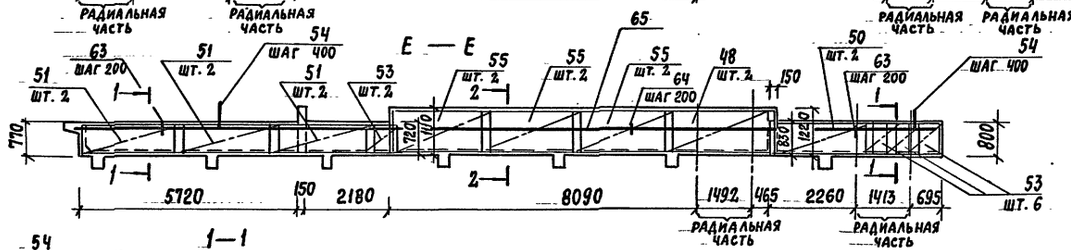

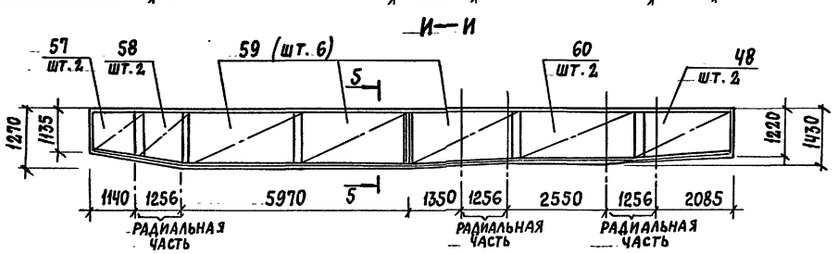

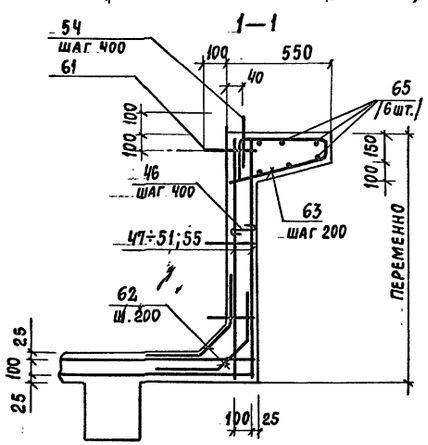

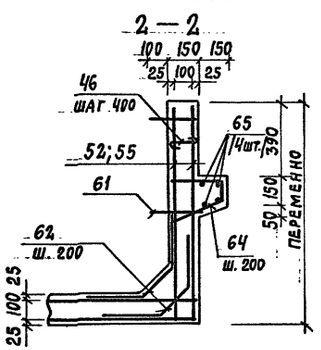

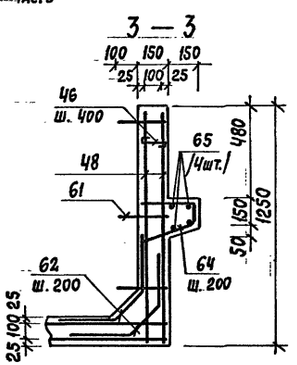

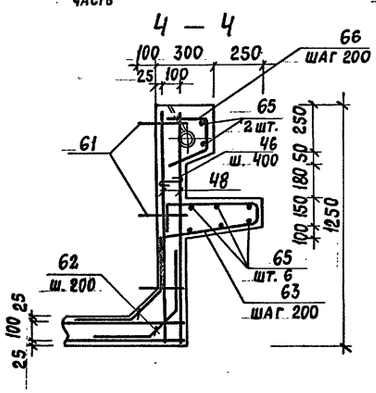

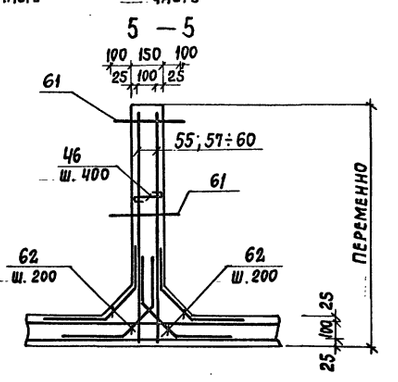

Армирование вертикальных углов

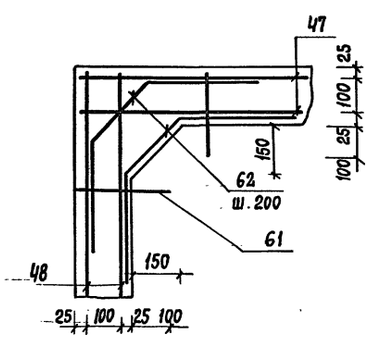

Расположение поз. 61

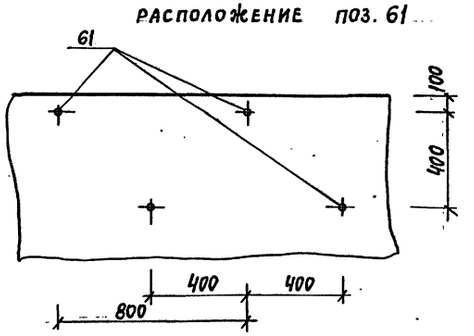

1. Общие указания см. лист КЖО-39
2. Сетки укладывать с перепуском 200 мм

ТП 294-8-34.92			КЖО
Физкультурно-оздоровительный центр (со стенами из кирпича)			
		Стадия	Лист	Листов
		Р.	51	
Армирование бортов ванны. Сечения		МГПИП ГПОРТПРОЕКТ-1	
ГАП	Смирнов		
ГИП	Каледина		
Зав.гр.ин.	Морозова		
Вед. инж.	Шепилова		
Провер.	Маргулия		
Н. контр.	Михеев		

Привязан:

Инв. №

Копировал: 25343-01 60 Формат А2

Инв.№ подл. | Подпись | Дата | Взам. инв.№

Альбом 0.

Спецификация арматуры на ванну (начало)

Формат	Зона	Позиц.	Обозначение	Наименование	Кол	Примеч
1	2	3	4	5	6	7
				Стойки (37 шт.)		
				Сборочные элементы		
А3			КЖИ-03.00	Каркас КРв-1	6	8,10кг
А3			КЖИ-03.00	Каркас КРв-2	6	7,66кг
А3			КЖИ-03.00	Каркас КРв-3	6	7,22кг
А3			КЖИ-03.00	Каркас КРв-4	12	4,78кг
А3			КЖИ-03.00	Каркас КРв-5	12	4,34кг
А3			КЖИ-03.00	Каркас КРв-6	12	3,90кг
А4			КЖИ-03.06	Каркас КРв-7	18	4,84кг
А4			КЖИ-03.07	Каркас КРв-8	4	11,40кг
				Детали		
Б4		33		ф6АI ГОСТ 5781-82*		
				L=270	810	0,06кг
				Балки		
				Сборочные элементы		
А3			КЖИ-03.08	Каркас КРв-9	33	15,87кг
А3			КЖИ-03.08	Каркас КРв-10	3	18,84кг
А3			КЖИ-03.08	Каркас КРв-11	9	19,22кг
А3			КЖИ-03.08	Каркас КРв-12	3	13,09кг
А4			КЖИ-03.14	Каркас КРв-13	6	12,82кг
			КЖИ-03.16	Каркас КРв-14	3	16,14кг
			КЖИ-03.16	Каркас КРв-15	3	18,44кг
А4			КЖИ-03.14	Каркас КРв-16	3	16,52кг
А3			КЖИ-03.08	Каркас КРв-17	3	18,33кг
А3			КЖИ-03.08	Каркас КРв-18	3	18,23кг
			КЖИ-03.18	Каркас КРв-19	3	15,04кг
			КЖИ-03.18	Каркас КРв-20	3	14,08кг
			КЖИ-03.20	Каркас КРв-21	75	11,07кг
			КЖИ-03.20	Каркас КРв-22	9	7,23кг
			КЖИ-03.24	Каркас КРв-23	6	6,45кг
			КЖИ-03.22	Каркас КРв-24	3	10,17кг
			КЖИ-03.22	Каркас КРв-25	3	5,39кг
				Детали		
				ф16АIII ГОСТ 5781-82*		
Б4		34		L=730	60	1,15кг
Б4		35		L=1080	21	1,70кг
Б4		36		L=2000	93	3,16кг
Б4		37		L=2300	12	3,63кг
Б4		38		L=1430	33	2,26кг
Б4		39		L=1780	42	2,81кг
Б4		40		L=900	6	1,42кг
Б4		41		L=600	150	0,95кг
Б4		42		L=320	90	0,51кг
Б4		43		ф22АIII ГОСТ 5781-82*		
				L=2550	24	7,61кг
				ф8АI ГОСТ 5781-82*		
				L=420	75	0,17кг
				L=270	1320	0,11кг
				Днище		
				Сборочные элементы		
				Сетки арматурные		
				по ГОСТ 23279-85		
Б4		1		С4 8АIII-200 / 8АIII-200 270х270 50/50	17	30,98кг
Б4		2		С4 8АIII-200 / 8АIII-200 270х65 50/25	10	7,46кг
Б4		3		С4 8АIII-200 / 8АIII-200 270х140 50/100	5	16,07кг
Б4		4		С4 8АIII-200 / 8АIII-200 270х170 50/50	2	19,51кг
Б4		5		С4 8АIII-200 / 8АIII-200 360х270 100/50	1	41,31кг
Б4		6		С4 8АIII-200 / 8АIII-200 270х125 50/25	1	14,34кг
Б4		7		С4 8АIII-200 / 8АIII-200 140х125 100/25	2	7,44кг
Б4		8		С4 8АIII-200 / 8АIII-200 145х140 25/100	1	8,63кг
Б4		9		С4 8АIII-200 / 8АIII-200 360х140 100/100	1	21,42кг
Б4		10		С4 8АIII-200 / 8АIII-200 755х150 75/50	1	48,13кг
Б4		11		С4 8АIII-200 / 8АIII-200 850х150 50/50	4	52,91кг
Б4		12		С4 8АIII-200 / 8АIII-200 690х150 50/50	2	43,99кг
Б4		13		С4 8АIII-200 / 8АIII-200 755х115 75/75	1	36,90кг
Б4		14		С4 8АIII-200 / 8АIII-200 690х115 50/75	1	33,72кг
Б4		15		С4 8АIII-200 / 8АIII-200 210х150 50/50	18	13,39кг
Б4		16		С4 8АIII-200 / 8АIII-200 230х210 50/50	3	20,53кг
Б4		17		С4 8АIII-200 / 8АIII-200 210х175 50/75	2	15,62кг
Б4		18		С4 8АIII-200 / 8АIII-200 215х210 75/50	1	19,19кг
Б4		19		С4 8АIII-200 / 8АIII-200 695х95 75/75	2	28,06кг
Б4		20		С4 8АIII-200 / 8АIII-200 160х150 100/50	1	10,20кг
Б4		21		С4 8АIII-200 / 8АIII-200 160х130 100/50	1	8,84кг
Б4		22		С4 8АIII-200 / 8АIII-200 160х115 100/75	1	7,82кг
Б4		23		С4 8АIII-200 / 8АIII-200 215х145 75/25	1	13,25кг
Б4		24		С4 8АIII-200 / 10АIII-200 425х255 25/375	1	52,97кг
Б4		25		С4 8АIII-200 / 10АIII-200 425х120 25/100	1	26,36кг
Б4		26		С4 8АIII-200 / 8АIII-200 455х230 75/50	1	44,48кг
Б4		27		С4 8АIII-200 / 8АIII-200 210х90 50/50	2	8,03кг
Б4		28		С4 8АIII-200 / 8АIII-200 455х120 75/100	1	23,21кг
Б4		29		С4 8АIII-200 / 8АIII-200 145х90 25/50	1	5,55кг
				Детали		
				ф8АIII ГОСТ 5781-82*		
Б4		30		Lоб=71,0 м. пог.	—	28,05кг
Б4		31		L=280	140	0,11кг
Б4		32		L=430	9	0,17кг
Б4		46		ф6АI ГОСТ 5781-82*		
				L=200	1810	0,04кг

Привязан:

Инв. №

Инв.№подл. | Подпись и дата | Взам.инв.№

ГАП	Смирнов	
ГИП	Каледина	
Зав.гр.	Морозова	
Ведущ.	Уткин	
Провер.	Маргулия	
Н.контр.	Корнеев	

ТП 294-8-34.92 КЖС0

Физкультурно-оздоровительный центр (со стенами из кирпича)

Стадия	Лист	Листов
Р	52	

Ванна бассейна. Армирование. Спецификация. (начало).

МГПИП СПОРТПРОЕКТ-1

Копировал: 25343-01 61 Формат А2

Спецификация арматуры на ванну (окончание)

1	2	3	4	5	6	7
			Борта			
				Сборочные элементы		
				Сетки арматурные		
				по ГОСТ 23279-85		
Б4		47		4С $\frac{8AIII-200}{8AIII-200}$ 330×125 $\frac{50}{225}$	16	17,53 кг
Б4		48		4С $\frac{8AIII-200}{8AIII-200}$ 270×115 $\frac{50}{175}$	12	13,20 кг
Б4		49		4С $\frac{8AIII-200}{8AIII-200}$ 270×100 $\frac{50}{200}$	4	11,48 кг
Б4		50		4С $\frac{8AIII-200}{8AIII-200}$ 270×80 $\frac{50}{200}$	6	9,18 кг
Б4		51		4С $\frac{8AIII-200}{8AIII-200}$ 270×70 $\frac{50}{150}$	8	8,03 кг
Б4		52		4С $\frac{8AIII-200}{8AIII-200}$ 305×110 $\frac{125}{150}$	4	14,26 кг
Б4		53		4С $\frac{8AIII-200}{8AIII-200}$ 80×70 $\frac{100}{150}$	8	2,38 кг
Б4		55		4С $\frac{8AIII-200}{8AIII-200}$ 260×110 $\frac{100}{150}$	18	12,16 кг
Б4		56		4С $\frac{8AIII-200}{8AIII-200}$ 240×5 $\frac{100}{175}$	2	11,22 кг

1	2	3	4	5	6	7
Б4		57		4С $\frac{8AIII-200}{8AIII-200}$ 120×110 $\frac{100}{150}$	2	5,61 кг
Б4		58		4С $\frac{8AIII-200}{8AIII-200}$ 120×140 $\frac{100}{100}$	2	7,14 кг
Б4		59		4С $\frac{8AIII-200}{8AIII-200}$ 305×125 $\frac{125}{125}$	6	18,80 кг
Б4		60		4С $\frac{8AIII-200}{8AIII-200}$ 350×140 $\frac{50}{200}$	2	20,83 кг
				Детали		
				ф6AI ГОСТ 5781-82*		
Б4		54		L=250	145	0,06 кг
Б4		46		L=200	730	0,04 кг
Б4		61		ф8AI ГОСТ 5781-82*		
				L=280	370	0,11 кг
				ф8AIII ГОСТ 5781-82*		
Б4		62		L=700	1350	0,28 кг
Б4		63		L=1300	260	0,51 кг
Б4		64		L=850	190	0,34 кг
Б4		65		$L_{об}$=465,0 м.пог.	—	183,60 кг
Б4		66		L=720	20	0,28 кг
				Материалы		
				Бетон В25	93,5	м³

Ведомость деталей

Поз.	Эскиз
46	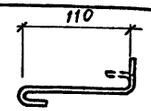
54	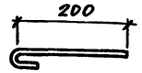
61	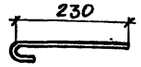
62	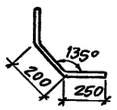
63	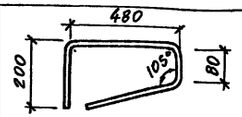
64	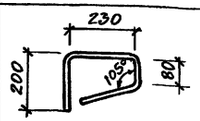
66	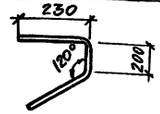

Ведомость расхода стали на армирование ванны бассейна

Марка элемента	Отдельные стержни									Арматурные изделия									Общий расход
	Арматура класса									Арматура класса									
	AIII ГОСТ 5781-82*					AI ГОСТ 5781-82*				AIII ГОСТ 5781-82					AI ГОСТ 5781-82*				
	8	16	22		Итого	6	8		Итого	8	12	16		Итого	6	8		Итого	
Стойки	—	—	—		—	48,60	—		48,60	—	357,52	—		357,58	57,96	—		57,96	464,08
Балки	—	831,66	182,64		1014,30	—	157,95		157,95	—	—	1661,88		1661,88	—	538,44		538,44	3372,57
Днище	44,98	—	—		44,98	72,40	—		72,40	1857,48	—	—		1857,48	—	—		—	1974,86
Борта	764,40	—	—		764,40	37,90	40,70		78,60	1101,54	—	—		1101,54	—	—		—	1944,54
Всего на ванну	809,38	831,66	182,64		1823,68	158,90	198,65		357,55	2959,02	357,52	1661,88		4978,42	57,96	538,44		596,40	9756,05

Привязан:

Инв.№

ГАП	Смирнов	
ГИП	Каледина	
Зав.гр.ин.	Морозова	
Вед.инж.	Уткин	
Провер.	Корнеев	
Н.контр.	Маргулия	

ТП 294-8-34.92 КЖО

Физкультурно-оздоровительный центр (со стенами из кирпича)

Стадия	Лист	Листов
Р	53	

Ванна бассейна. Армирование. Спецификация (окончание)

МГПИП Спортпроект-1

Инв.№подл. | Подпись и дата | Взам.инв.№

Альбом О

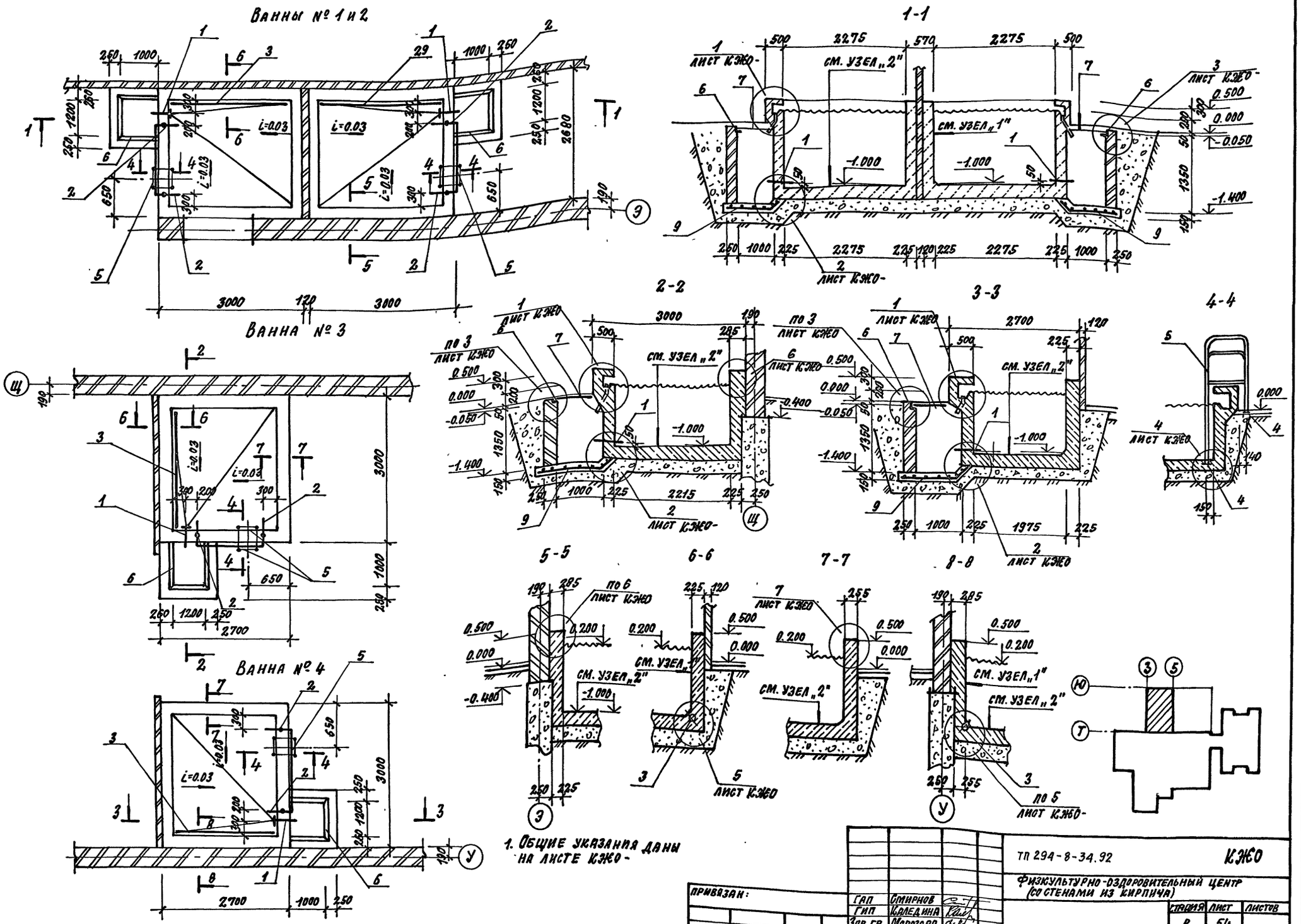

1. Общие указания даны на листе КЖО-

ТП 294-8-34.92			КЖО
Физкультурно-оздоровительный центр (со стенами из кирпича)			
	Стадия	Лист	Листов
	Р	54	
Ванны при банях сухого жара № 1 ÷ № 4	МГПИП СПОРТПРОЕКТ-1		

Гап	Смирнов	
Гип	Каледина	
Зав. гр.	Морозова	
Исполн.	Кириенкова	
Провер.	Корнеев	
Н. контр.	Михеев	

Привязан:

Инв. №

Согласовано: ОВ Крыжанова

Инв. № подл. | Подпись и дата | Взам. инв. №

Альбом 0

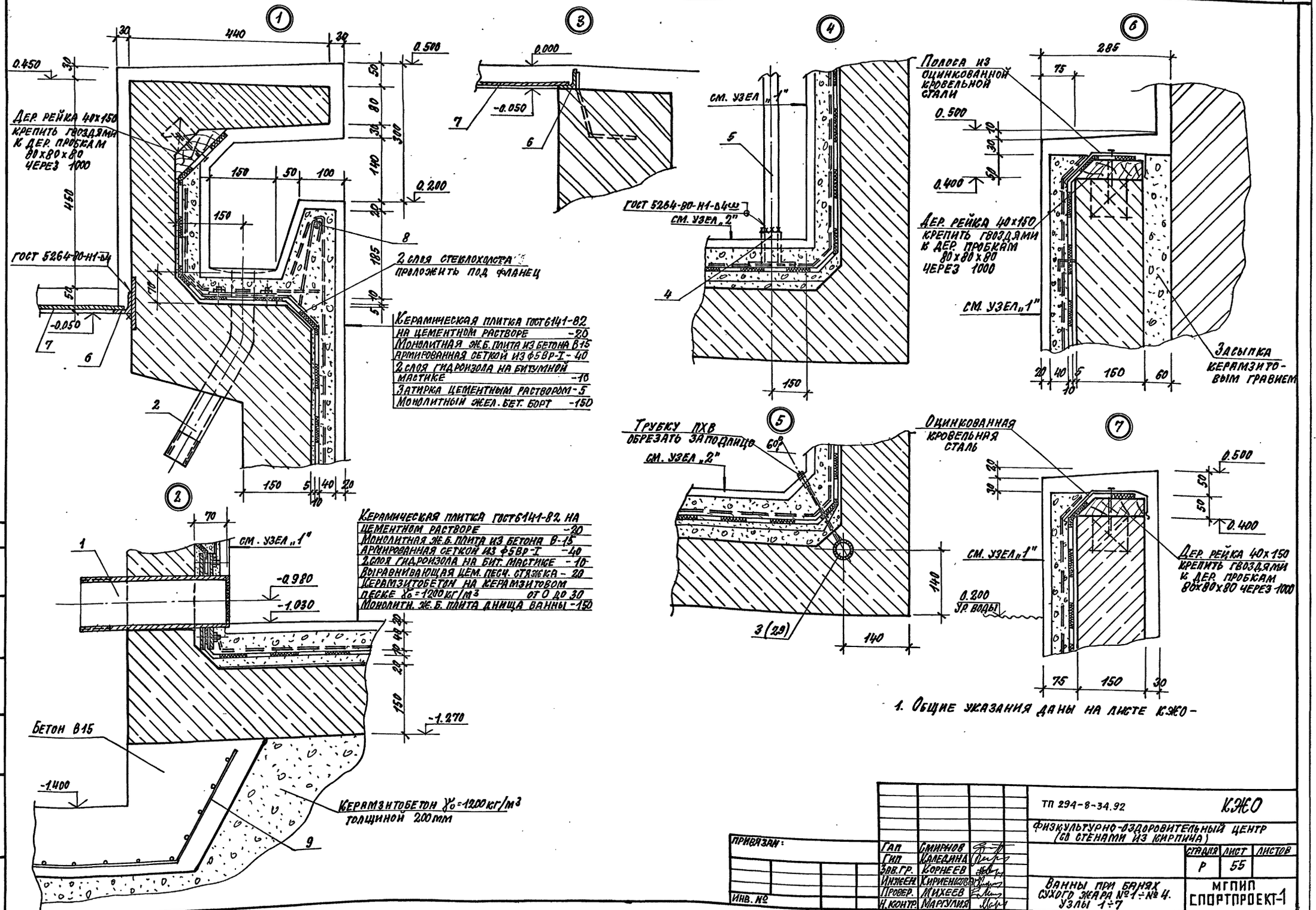

1. Общие указания даны на листе КЖО-

Гап	Смирнов		
Гип	Каледина		
Зав.гр.	Корнеев		
Инжен.	Кириенкова		
Провер.	Михеев		
Н.контр.	Маргулия		

ТП 294-8-34.92 КЖО

Физкультурно-оздоровительный центр (со стенами из кирпича)

Стадия	Лист	Листов
Р	55	

Ванны при банях сухого жара №1÷№4. Узлы 1÷7

МГПИП СПОРТПРОЕКТ-1

Привязан:

Инв. №

Согласовано: ВК Крысанова

Инв. № подл. | Подпись и дата | Взам. инв. №

25343-01 64

Копировал: Формат А2

Альбом 0

Ванна №1; №2

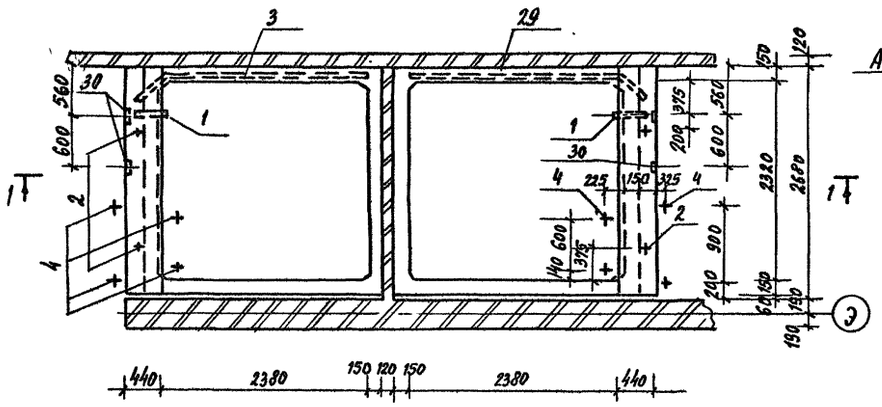

1 - 1

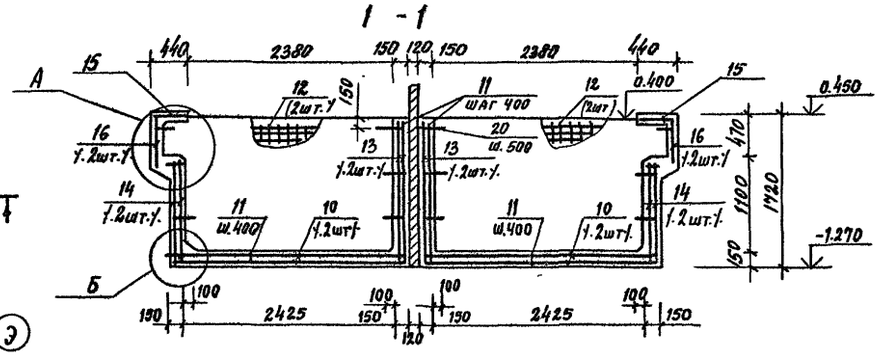

2 - 2

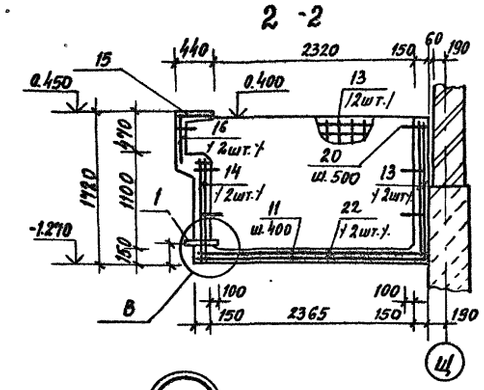

Ванна №3

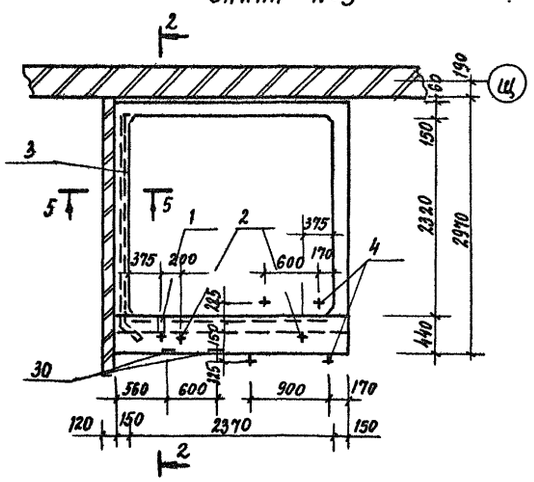

3 - 3

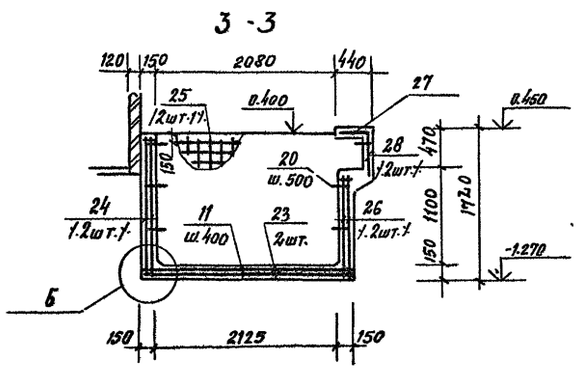

Б

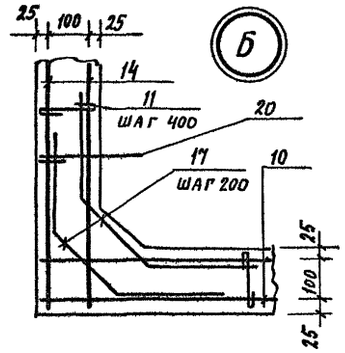

В

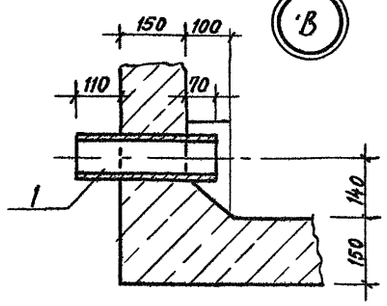

5 - 5

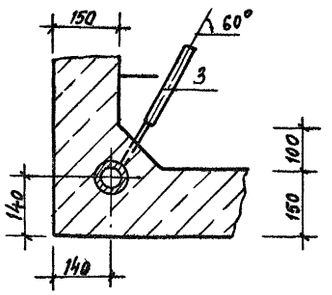

Ванна №4

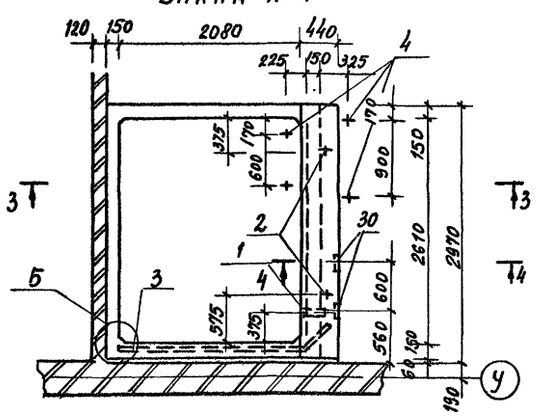

А

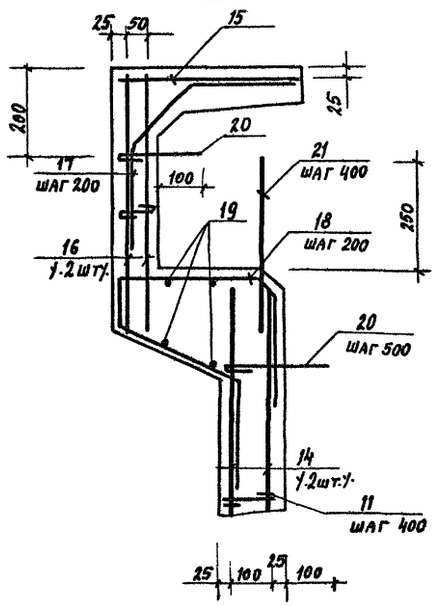

4 - 4

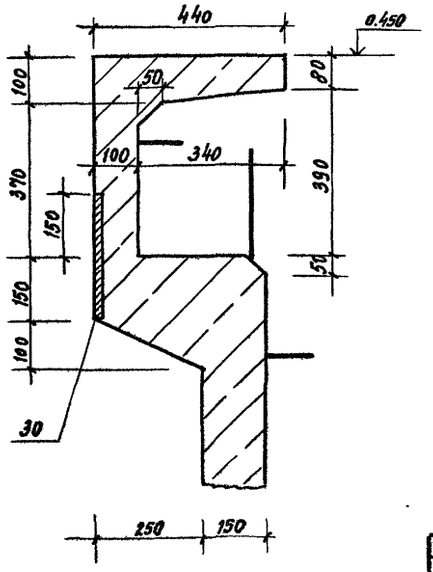

1. Конструкция ванн представляет собой монолитную ж.б. чашу, рассчитанную на гидростатическое давление воды. Чаша ванны выполняется из мелкозернистого бетона группы А естественного твердения класса в 25 водонепроницаемостью W8 (ГОСТ 25192-82). Бетонирование ванн вести непрерывным способом (требование обязательное).

2. Гидроизоляцией ванны служит гидроизол, наклеиваемый на подготовленную поверхность в два слоя и защищаемый слоем монолитного железобетона толщиной 40мм из мелкозернистого бетона группы А естественного твердения класса В15. водонепроницаемостью W8 (ГОСТ 25192-82). Отделочный слой предусмотрен из керамической плитки (ГОСТ 6141-82) на цементном растворе М75.

3. Указания по порядку производства работ бетонирования ванн, требования к опалубке, порядок испытания ванн до устройства гидроизоляционного слоя, устройство гидроизоляционного слоя, порядок испытания ванны после устройства гидроизоляции даны на листе КЖО-39.

				ТП 294-8-34.92	КЖО	
				Физкультурно-оздоровительный центр (со стенами из кирпича)		
Привязан	ГАП	Смирнов			Стадия	Лист	Листов
	ГИП	Каледнна			Р	56	
	Зав.гр.ин.	Морозова					
	Вед.инж.	Шепилова		Ванны при банях сухого жара №1 ÷ №4. Опалубка. Армирование	МГПИ СПОРТПРОЕКТ-1	
Инв.№	Провер.	Корнеев				
	Н.контр.	Маргулия				

Копировал 25343-01 65 Формат А2

Взам.инв.№ | Подпись, дата | Инв.№ подл.

(начало)

Формат	Зона	Поз.	Обозначение	Наименование	Кол.	Примеч.
1	2	3	4	5	6	7
				ВАННА №1	1	шт.
				Сборочные элементы		
				Сетки арматурные		
				по ГОСТ 23279-85		
Б4		10		4С $\frac{ВАIII-200}{ВАIII-200}$ 265×255 $\frac{125}{75}$	2	28,72кг
Б4		12		4С $\frac{ВАIII-200}{ВАIII-200}$ 265×165 $\frac{125}{125}$	4	18,58кг
Б4		13		4С $\frac{ВАIII-200}{ВАIII-200}$ 255×165 $\frac{75}{125}$	2	17,88 кг
Б4		14		4С $\frac{ВАIII-200}{ВАIII-200}$ 255×120 $\frac{75}{100}$	2	13,01кг
Б4		15		4С $\frac{ВАIII-200}{ВАIII-200}$ 255×40 $\frac{75}{100}$	1	4,34кг
Б4		16		4С $\frac{ВАIII-200}{ВАIII-200}$ 255×60 $\frac{75}{100}$	2	6,50кг
				Детали		
				ф ВАIII ГОСТ 5781-82*		
Б4		17		L=620	176	0,24кг
Б4		18		L=1100	14	0,43кг
Б4		19		$L_{об.}$=10,4м пог.	—	4,11 кг
				ф6AI ГОСТ 5781-82*		
Б4		11		L=200	200	0,04 кг
Б4		20		L=270	72	0,06 кг
Б4		21		L=450	7	0,10 кг
				Закладные детали		
А4		1	294-8-34.92 КЖИ-06.16	ЗД17	1	4,52кг
А3		2	294-8-34.92 КЖИ-06.15	ЗД16	2	4,00кг
А3		3	294-8-34.92 КЖИ-06.17	ЗД18Т/Н	1	9,14кг
А4		4	294-8-34.92 КЖИ-06.08	ЗД9	4	0,86кг
А4		30	294-8-34.92 КЖИ-06.03	ЗД4	2	8,45кг
				Металлические изделия		
А3		5	294-8-34.92 КЖИ-08.04	Лестница ЛМ2	1	63,13кг
				Материалы		
				Бетон В25	3,72	м3
				ПРИЯМОК "ВК"	4	шт
				Сборочные элементы		
				Сетка арматурная		
				по ГОСТ 23279-85		
Б4		9		4С $\frac{ВАIII-200}{ВАIII-200}$ 170×135 $\frac{50}{75}$	1	9,75кг
				Материалы		
				Бетон В 7,5	0,38	м3

(продолжение)

1	2	3	4	5	6	7
				Металлические изделия		
А4		6		Рамка РМ11	1	11,24кг
А4		7	294-8-34.92 КЖИ-07.00	Крышка ЛК1	1	3,61кг
				ВАННА №2	1	шт
				Сборочные элементы		
				Сетки арматурные		
				по ГОСТ 23279-85		
Б4		10		4С $\frac{ВАIII-200}{ВАIII-200}$ 265×255 $\frac{125}{75}$	2	28,72кг
Б4		12		4С $\frac{ВАIII-200}{ВАIII-200}$ 265×165 $\frac{125}{125}$	4	18,58кг
Б4		13		4С $\frac{ВАIII-200}{ВАIII-200}$ 255× 165 $\frac{75}{125}$	2	17,88кг
Б4		14		4С $\frac{ВАIII-200}{ВАIII-200}$ 255×120 $\frac{75}{100}$	2	13,01кг
Б4		15		4С $\frac{ВАIII-200}{ВАIII-200}$ 255×40 $\frac{75}{100}$	1	4,34кг
Б4		16		4С $\frac{ВАIII-200}{ВАIII-200}$ 255×60 $\frac{75}{100}$	2	6,50кг
				Детали		
				ф ВАIII ГОСТ 5781-82*		
Б4		17		L=620	176	0,24кг
Б4		18		L=1100	14	0,43кг
Б4		19		$L_{об.}$=10,4 м пог.	—	4,11кг
				ф6AI ГОСТ 5781-82*		
Б4		11		L=200	200	0,04кг
Б4		20		L=270	72	0,06кг
Б4		21		L=450	7	0,10кг
				Закладные детали		
А4		1	294-8-34.92 КЖИ-06.16	ЗД17	1	4,52кг
А3		2	294-8-34.92 КЖИ-06.15	ЗД16	2	4,00кг
А3		29	294-8-34.92 КЖИ-0.617	ЗД18Т/Н	1	9,14кг
А4		4	294-8-34.92 КЖИ-06.09	ЗД9	4	0,86кг
А4		30	294-8-34.92 КЖИ-06.03	ЗД4	2	8,45кг
				Металлические изделия		
А3		5	294-8-34.92 КЖИ-08.04	Лестница ЛМ2	1	63,13кг
				Материалы		
				Бетон В25	3,72	м3

(продолжение)

1	2	3	4	5	6	7
				ВАННА №3	1	шт.
				Сборочные элементы		
				Сетки арматурные		
				по ГОСТ 23279-85		
Б4		22		4С $\frac{ВАIII-200}{ВАIII-200}$ 260×260 $\frac{100}{100}$	2	28,73кг
Б4		13		4С $\frac{ВАIII-200}{ВАIII-200}$ 255×165 $\frac{75}{125}$	6	17,88кг
Б4		14		4С $\frac{ВАIII-200}{ВАIII-200}$ 255×120 $\frac{75}{100}$	2	13,01кг
Б4		15		4С $\frac{ВАIII-200}{ВАIII-200}$ 255×40 $\frac{75}{100}$	1	4,34кг
Б4		16		4С $\frac{ВАIII-200}{ВАIII-200}$ 255×60 $\frac{75}{100}$	2	6,50кг
				Детали		
				ф ВАIII ГОСТ 5781-82*		
Б4		17		L=620	178	0,24кг
Б4		18		L=1100	14	0,43кг
Б4		19		$L_{об.}$=10,4 м пог.	—	4,11кг
				ф6AI ГОСТ 5781-82*		
Б4		11		L=200	200	0,04кг
Б4		20		L=270	72	0,06кг
Б4		21		L=450	7	0,10кг
				Закладные детали		
А4		1	294-8-34.92 КЖИ-06.16	ЗД17	1	4,52кг
А3		2	294-8-34.92 КЖИ-06.15	ЗД16	2	4,00кг
А3		3	294-8-34.92 КЖИ-06.17	ЗД18Т/Н	1	9,14кг
А4		4	294-8-34.92 КЖИ-06.08	ЗД9	4	0,86кг
А4		30	294-8-34.92 КЖИ-06.03	ЗД4	2	8,45кг
				Металлические изделия		
А3		5	294-8-34.92 КЖИ-08.04	Лестница ЛМ2	1	63,13кг
				Материалы		
				Бетон В25	3,70	м3

Привязан:

Инв.№

Инв.№ подл. | Подпись и дата | Взам. инв.№

ГАП	Смирнов	
ГИП	Коледина	
Зав.гр.ин.	Корнеев	
Инженер	Алексеева	
Проверил	Морозова	
Н.контр.	Михеев	

ТП 294-8-34.92 КЖО

Физкультурно-оздоровительный центр (со стенами из кирпича)

Стадия	Лист	Листов
Р	57	

Спецификация элементов ванн при банях сухого жара №1÷№4 (начало)

МГПИП СПОРТПРОЕКТ-1

Альбом 0

Спецификация элементов ванн при банях сухого жара №1÷№4. (продолжение)

Фор.	Зона	Поз.	Обозначение	Наименование	Кол.	Примеч.
1	2	3	4	5	6	7
			Ванна № 4			
				Сборочные элементы		
				сетки арматурные		
				по ГОСТ 23279-85		
БЧ		23		$4c\frac{8AIII-200}{8AIII-200}285\times235\frac{125}{75}$	2	28,46кг
БЧ		24		$4c\frac{8AIII-200}{8AIII-200}285\times160\frac{125}{100}$	2	19,38кг
БЧ		25		$4c\frac{8AIII-200}{8AIII-200}235\times160\frac{75}{100}$	4	15.98кг
БЧ		26		$4c\frac{8AIII-200}{8AIII-200}285\times120\frac{125}{100}$	2	14.54кг
БЧ		27		$4c\frac{8AIII-200}{8AIII-200}285\times40\frac{125}{100}$	1	4.85кг
БЧ		28		$4c\frac{8AIII-200}{8AIII-200}285\times60\frac{125}{100}$	2	7.27кг
				Детали		
				ф8А III ГОСТ 5781-82*		
		17		L=620	173	0.24кг
		18		L=1100	15	0.43кг
		19		Lоб=11.52м пог.	—	4.55кг
				ф6А ГОСТ 5781-82*		
		11		L=200	200	0.04кг
		20		L=270	72	0.06кг
		21		L=450	8	0.1кг

Спецификация элементов ванн при банях сухого жара №1 и №4 (окончание)

1	2	3	4	5	6	7
				Металлические изделия		
А3		5	294-8-34.92 КЖИ-08.04	лестница ЛМ2	1	63.13кг
				Закладные детали		
А4		1	294-8-34.92 КЖИ-06.16	ЗД17	1	4.52кг
А3		2	294-8-34.92 КЖИ-06.15	ЗД16	2	1.00кг
А3		3	294-8-34.92 КЖИ-06.17	ЗД18т	1	9.14кг
А4		4	294-8-34.92 КЖИ-06.08	ЗД9	4	0.86кг
А4		30	294-8-34.92 КЖИ-06.03	ЗД4	2	8.45кг
				Материалы		
				Бетон В25	3.71	м³

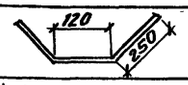

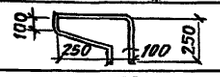

Ведомость деталей

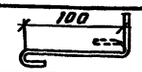

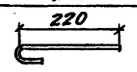

Поз.	Эскиз
11	100
17	120, 250
18	100, 250, 100, 250
20	220
21	400

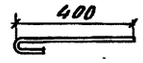

Спецификация материалов гидроизоляции ванн №1÷№4

Марка поз.	Обозначение	Наименование	Кол.	Масса ед.кг	Примечание
		Керамзитобетон на керамзитовом песке γ=1200 кг/м³	0.5	—	м³
		Цементно-песчаный раствор М 75	4.0	—	м³
		Гидроизол ГОСТ 7415-86	198.5	—	м²
		Холст стекловолокнистый гидроизоляционный ВВ-Г δ=0.5мм ТУ 21-33-44-79	128.0	—	м²
		Бетон В15	4.0	—	м³
		Сетка по ГОСТ 23279-85 $4c\frac{5Вр-I-100}{5Вр-I-100}$; Aоб=99.5м²	—	286.6	
8		ф8АIII ГОСТ 5781-82* Lоб=10.8 м. пог.	—	4.3	
		Керамическая плитка по ГОСТ 6141-82	109.2	—	м²
		Оцинкованная кровельная сталь δ=0.8 мм по ГОСТ 14918-80 Aсб-18.0 м²	—	113.0	
		Пиломатериалы по ГОСТ 8486-86Е			
		Рейка 40×150 Lоб=48.0 м	0.3	—	м³
		Рейка 80×80 Lоб=4.0 м	0.03	—	м³

Ведомость расхода стали на армирование ванн при банях сухого жара №1÷№4

Наимен. элемента	Отдельные стержни, арматура класса АIII, ГОСТ 5781-82*			Отдельные стержни, арматура класса АI			Армат. изделия, арматура кл. АIII, ГОСТ 5781-82*			Закладные детали и изделия, прокат 12Х18Н10Т ГОСТ 5632-32*, тр. ГОСТ 10704-76*			тр. ГОСТ 3262-75*								полоса ГОСТ 103-76*					С235 ГОСТ 27772-88, полоса ГОСТ 103-76				уг. ГОСТ 8509-86			Вст3сп ГОСТ 380-71*, лист ГОСТ 8568-77*			Арматура класса АIII, ГОСТ 5781-82*			Арматура класса АI			Общий расход
	8		итого	6		итого	8		итого	108×4		итого	10,2×2,5	33,5×4	42,3×4	48×4	60×3		итого	δ=3	δ=4	δ=8		итого	δ=4	δ=10		итого	40×4		итого	РиФ4		итого	10		итого	8		итого	
Ванна №1	52.37		52.37	13.02		13.02	210.88		210.88	3.28		3.28	1.44	63.13	9.84	3.9	0.12		78.43	0.19	1.9	2.52		4.61	—	14.14		14.14	—		—	—		—	5.34		5.34	—		—	382.07
Ванна №2	52.37		52.37	13.02		13.02	210.88		210.88	3.28		3.28	1.44	63.13	9.84	3.9	0.12		78.43	0.19	1.9	2.52		4.61	—	14.14		14.14	—		—	—		—	5.34		5.34	—		—	382.07
Ванна №3	52.85		52.85	13.02		13.02	208.1		208.1	3.28		3.28	1.44	63.13	9.84	3.9	0.12		78.43	0.19	1.9	2.52		4.61	—	14.14		14.14	—		—	—		—	5.34		5.34	—		—	382.07
Ванна №4	52.52		52.52	13.12		13.12	208.07		208.07	3.28		3.28	1.44	63.13	9.84	3.9	0.12		78.43	0.19	1.9	2.52		4.61	—	14.14		14.14	—		—	—		—	5.34		5.34	—		—	382.07
Приямки	—		—	—		—	39.0		39.0	—		—	—	—	—	—	—		—	—	—	—		—	10.56	—		10.56	40.16		40.16	3.88		3.88	—		—	4.8		4.8	98.4
Всего	210.11		210.11	52.19		52.19	876.93		876.93	13.12		13.12	5.76	252.52	39.36	15.6	4.48		313.72	0.76	7.6	10.08		18.44	10.56	56.56		67.12	40.16		40.16	3.88		3.88	21.36		21.36	4.8		4.8	1626.68

Инв. № под. | Подпись и дата | Взам. инв. №

Привязан:

Инв. №

ГАП	Смирнов	
ГИП	Каледина	
Зав. гр. инж.	Корнеев	
Инжен.	Шепилова	
Провер.	Морозова	
Н. контр.	Маргулия	

ТП 294-8-34.92 КЖО

Физкультурно-оздоровительный центр (со стенами из кирпича)

Стадия	Лист	Листов
Р	58	

Спецификация элементов ванн при банях сухого жара №1÷№4 (окончание) Спецификация материалов гидроизоляции ванн №1÷№4

МГПИП СПОРТПРОЕКТ-1

Копировал 25343-01 67

Формат А2

Альбом 0

Для витража В-1 на отм. 0.000

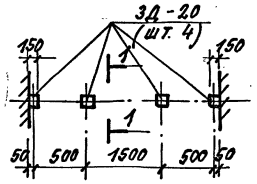

Для витража В-2 на отм. 0.000

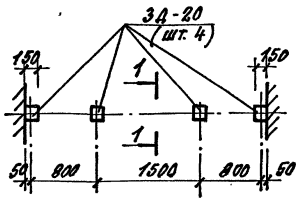

Для витража В-3 на отм. 0.000

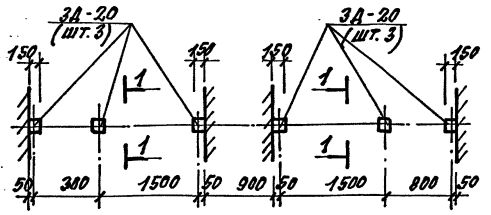

Для тамбура Т-1 на отм. 0.000

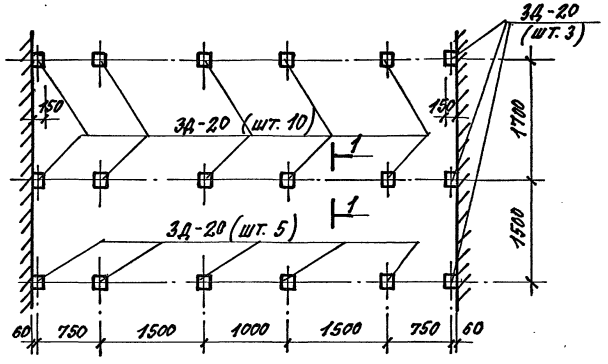

1 - 1

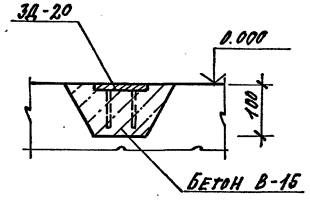

Для тамбура Т-2 на отм. 0.000

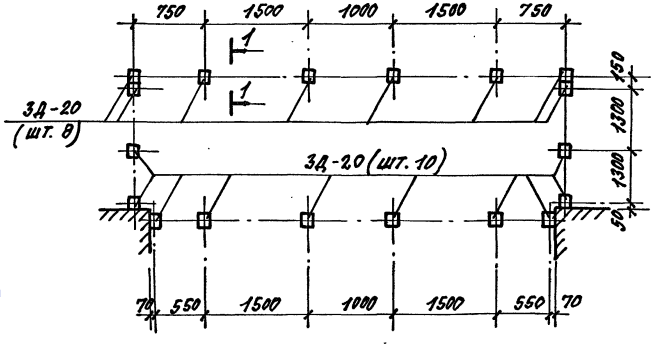

Спецификация к схемам расположения закладных деталей

Марка поз.	Обозначение	Наименование	Кол.	Масса ед. кг	Прим.
3Д-20	КЖИ-0619	Деталь закладная 3Д-20	58	2.0	

1. Установку закладных деталей производить до устройства чистых полов.

				ТП 294-8-34.92		КЖО
				Физкультурно-оздоровительный центр (со стенами из кирпича)		
					Стадия	Лист	Листов
					Р	59	
ГАП	Смирнов			Схемы расположения деталей закладных под стойки витражей В-1 ÷ В-3 и тамбуров Т-1 и Т-2	МГПИ СПОРТПРОЕКТ-1	
Гип	Коледина					
Зав. гр.	Морозова					
Исполн.	Марсулия					
Провер.	Уткин					
Н. контр.	Корнеев					

Привязан:

Инв. №

Инв. № подл. | Подп. и дата | Взам. инв. №

gost.e-ecolog.ru