ТИПОВОЙ ПРОЕКТ
414-1-42.89

Специализированная хлебопекарня

малой мощности в комплексе с магазином

/2,88 т/сут./

Альбом 4

Нестандартизированное оборудование

24932-04

Отпускная цена
на момент реализации
указана в счет-накладной

Привязан

Инв. №

gost.e-ecolog.ru

ТИПОВОЙ ПРОЕКТ
414-1-42.89

Специализированная хлебопекарня

малой мощности в комплексе с магазином

/2,88 т/сут./

Альбом 4

Нестандартизированное оборудование

Разработан ЦНИИПромзернопроектом с участием Гипроторга

Главный инженер института Т. А. Аврамиди

Главный инженер проекта В.И. Булаев

Утвержден
Минхлебопродуктов СССР
Приказ от 17.02.1989 г. № 40

Введен в действие ЦНИИПромзернопроектом
Приказ №62 от 28.02.89 г. с 01.07.89 г.

Привязан

Инв. №

Содержание альбома

№№ п/п	Наименование	Обозначение	№№ стр
1	Содержание альбома.		2
2	Подставка под станок 2М112.	01.00.ТХ.Н	3
3	Подставка под станок 2М112.	01.00.ТХ.Н.ВО	
	Чертеж общего вида.		
4	Стол двухярусный.	02.00.ТХ.Н.	
5	Стол двухярусный.	02.00.ТХ.Н.ВО	4
	Чертеж общего вида.		
6	Шкаф для инструмента.	03.00.ТХ.Н	5
7	Стеллаж.	04.00.ТХ.Н	
8	Стол рабочий.	05.00.ТХ.Н.	
9	Стол производственный.	06.00.ТХ.Н	
10	Стеллаж. Чертеж общего вида.	04.00.ТХ.Н.ВО	6
11	Шкаф для инструмента.	03.00.ТХ.Н.ВО	
	Чертеж общего вида.		
12	Стол рабочий. Чертеж общего вида.	05.00.ТХ.Н.ВО	7
13	Стол производственный.	06.00.ТХ.Н.ВО	
	Чертеж общего вида.		
14	Ванна для мойки инвентаря.	07.00.ТХ.Н	8
15	Крышка.	09.2.0.00.ТХ.Н	
16	Ванна для мойки инвентаря.	07.00.ТХ.Н.ВО	
	Чертеж общего вида.		
17	Корпус.	07.01.ТХ.Н.	9
18	Верстак слесарный на одно	09.0.0.00.ТХ.Н	
	рабочее место.		
19	Корпус. Чертеж общего вида.	07.01.ТХ.Н.ВО	10
20	Наконечник. Чертеж общего вида.	08.00.ТХ.Н.ВО	11
21	Решетка.	07.02.ТХ.Н	
22	Решетка. Чертеж общего вида.	07.02.ТХ.Н.ВО	
23	Верстак слесарный на одно рабочее	09.00.00.ТХ.Н.ВО	12÷13
	место. Чертеж общего вида.		
24	Каркас.	09.1.0.00.ТХ.Н	14
25	Полка.	09.3.0.00.ТХ.Н	
26	Ящик.	09.4.0.00.ТХ.Н	
27	Каркас. Чертеж общего вида.	09.1.0.00.ТХ.Н.ВО	15÷16
28	Полка. Чертеж общего вида.	09.3.0.00.ТХ.Н.ВО	17
29	Ящик. Чертеж общего вида.	09.4.0.00.ТХ.Н.ВО	
30	Крышка. Чертеж общего вида.	09.2.0.00.ТХ.Н.ВО	18
31	Корпус.	09.4.1.00.ТХ.Н	19
32	Лоток.	09.4.2.00.ТХ.Н	
33	Дверца.	09.5.0.00.ТХ.Н	
34	Сетка защитная.	09.6.0.00.ТХ.Н	
35	Корпус. Чертеж общего вида.	09.4.1.00.ТХ.Н.ВО	20
36	Лоток. Чертеж общего вида.	09.4.2.00.ТХ.Н.ВО	21
37	Дверца. Чертеж общего вида.	09.5.0.00.ТХ.Н.ВО	
38	Сетка защитная. Чертеж общего вида.	09.6.0.00.ТХ.Н.ВО	(22)

Поз.	Обозначение	Наименование	Кол.	Примечание
	01.00 ТХ.Н. ВО	Чертеж общего вида		
		Детали		
1		Уголок 40х40х4-Б ГОСТ 8509-86 L=800 мм, Вст3кп2-1 ГОСТ 535-79	2	1,94 кг
2		Уголок 40х40х4-Б ГОСТ 8509-86 L=488 мм, Вст3кп2-1 ГОСТ 535-79	4	1,18 кг
3		Уголок 40х40х4-Б ГОСТ 8509-86 L=488 мм, Вст3кп2-1 ГОСТ 535-79	2	1,18 кг
4		Стойка		
		Уголок 40х40х4-Б ГОСТ 8509-86 L=755 мм, Вст3кп2-1 ГОСТ 535-79	4	1,83 кг
5		Уголок 40х40х4-Б ГОСТ 8509-86 L=788 мм, Вст3кп2-1 ГОСТ 535-79	2	1,91 кг
6		Плита		
		Лист Б-ПН-5 ГОСТ 19903-74 50 мм х 50 мм, Вст3кп2 ГОСТ 14637-79	4	0,1 кг
7		Лист Б-ПН-2 ГОСТ 19903-74 490 мм х 790 мм, I-IV-НВ Ст3кп2 ГОСТ 16523-73	1	6,1 кг

Изм.	Лист	№ докум.	Подп.	Дата
Разраб.		Данилина		4.07.88
Пров.		Лосицо		14.07.88
Н.контр.		Лосицо		5.08.88
Утв.		Чакар		8.08.88

01.00 ТХ.Н

Подставка под станок 2М112

Лит.	Лист	Листов
		1

ЦНИИПРОМЗЕРНОПРОЕКТ

Копировал: Успенская Формат А4

Поз.	Обозначение	Наименование	Кол.	Примечание
	02.00 ТХ.Н. ВО	Чертеж общего вида		
		Детали		
1		Уголок 50х50х4-Б ГОСТ 8509-86 L=1246 мм, Вст3кп2-1 ГОСТ 535-79	2	3,8 кг
2		Уголок 50х50х4-Б ГОСТ 8509-86, Вст3кп2-1 ГОСТ 535-79	2	1,9 кг
3		Связь		
		Труба 32х2 ГОСТ 10704-76 L_1=1162 мм, Б-20 ГОСТ 10705-80 L_2=562 мм	2	1,72 кг
4			2	0,83 кг
5		Настил верхний		
		Лист Б-ПН-2 ГОСТ 19903-74 800 мм х 1400 мм, I-IV-НВ Ст3кп2 ГОСТ 16523-70	1	17,58 кг
6		Настил нижний		
		Лист Б-ПН-2 ГОСТ 19903-74 600 мм х 1200 мм, I-IV-НВ Ст3кп2 ГОСТ 16523-10	1	11,3 кг
7		Ребро		
		Полоса Б-25х50 ГОСТ 103-76 L=645 мм, Вст3кп2 ГОСТ 535-79	1	1,26 кг
8		Ребро		
		Полоса Б-25х32 ГОСТ 103-76 L=584 мм, Вст3кп2 ГОСТ 535-79	1	0,73 кг
9		Стойка		
		Труба 45х2 ГОСТ 10704-76 L=788 мм, Б-20 ГОСТ 10705-80	4	1,7 кг
10		Плостина		
		Лист Б-ПН-5 ГОСТ 19903-74 ф80 мм, Вст3кп2 ГОСТ 14637-79	4	0,20 кг

Изм.	Лист	№ докум.	Подп.	Дата
Разраб.		Данилина		4.07.88
Пров.		Лосицо		14.07.88
Н.контр.		Лосицо		5.08.88
Утв.		Чакар		8.08.88

02.00 ТХ.Н

Стол двухярусный

Лит.	Лист	Листов
		1

ЦНИИПРОМЗЕРНОПРОЕКТ

Копировал: Успенская Формат А4

Типовой проект 414-1-42.89 Альбом 4

01.00 ТХ.Н. ВО

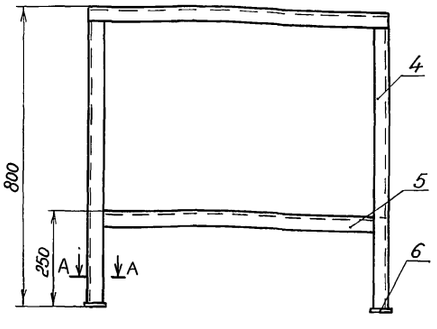

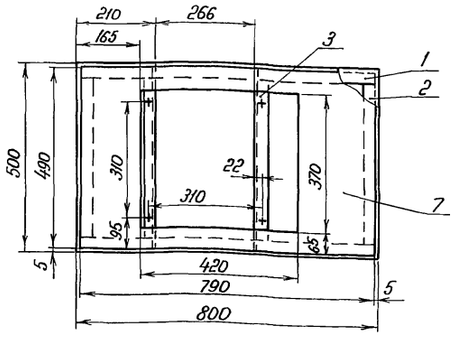

А-А

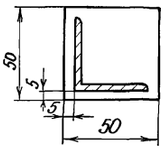

Привязан:

Инв. №

Изм.	Лист	№ докум.	Подп.	Дата
Разраб.		Данилина		5.07.88
Пров.		Лосицо		14.07.88
Т.контр.				
Н.контр.		Лосицо		5.08.88
Утв.		Чакар		8.08.88

01.00 ТХ.Н. ВО

Подставка под станок 2М112

Чертеж общего вида

Лит.	Масса	Масштаб
	29,0	1:10
Лист	Листов 1	

ЦНИИПРОМЗЕРНОПРОЕКТ

Инв. № подл. | Подп. и дата | Инв. № дубл. | Взам. инв. № | Подп. и дата

02.00 ТХ.Н. ВО

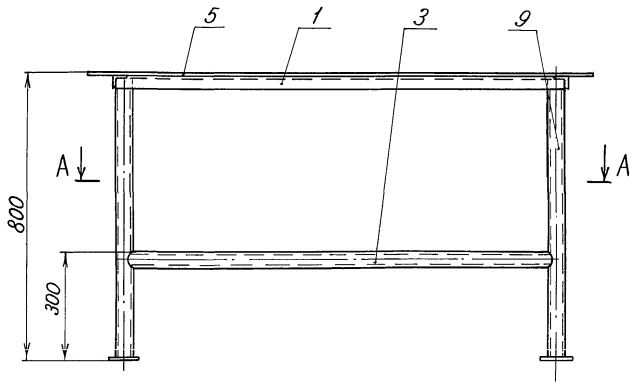

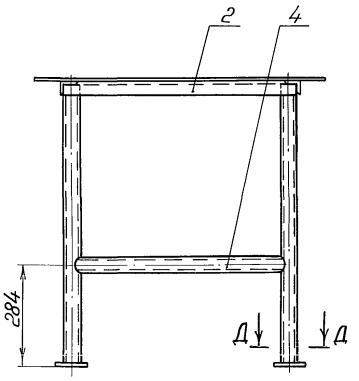

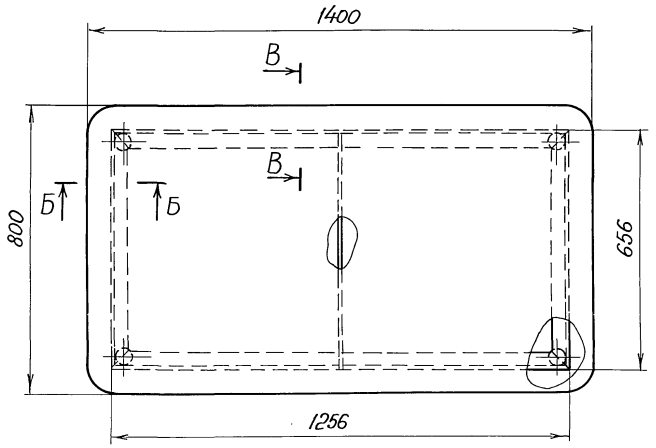

Б-Б

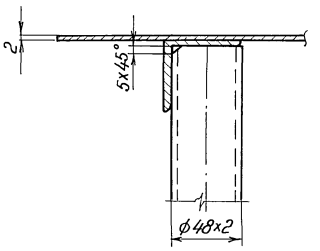

В-В (повернуто)

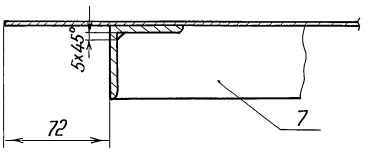

А-А

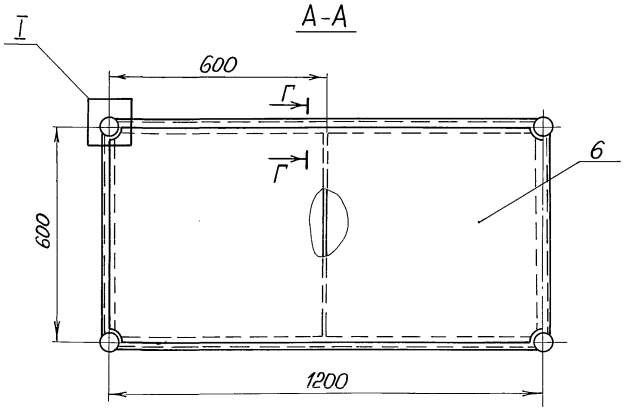

Г-Г

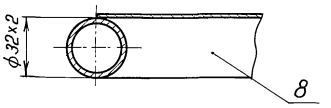

Д-Д

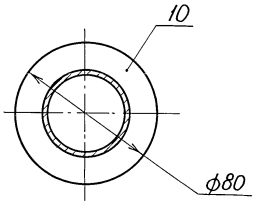

I

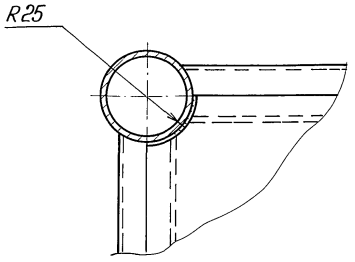

Альбом 4

Типовой проект 414-1-42.89

Инв.№ подл.	Подп. и дата	Взам. инв.№	Инв.№ дубл.	Подп. и дата

Изм.	Лист	№ докум.	Подп.	Дата
Разраб.		Данилина		5.07.88
Пров.		Лосицка		14.07.88
Т. контр.				
Н. контр.		Лосицка		5.07.88
Утв.		Чакар		8.07.88

Привязан:

Инв.№

02.00 ТХ.Н. ВО

Стол двухярусный
Чертеж общего вида

Лит.	Масса	Масштаб
	56,0	1:10
Лист	Листов 1	

ЦНИИПРОМЗЕРНОПРОЕКТ

24932-04 5

Копировал: Формат А2

Поз.	Обозначение	Наименование	Кол.	Примечание
	03.00 ТХ.Н.ВО	Чертеж общего вида		
		Детали		
1		Петля		
		Лист $\frac{\text{Б-ПН-4 ГОСТ 19903-74}}{\text{ВСт3Кп2 ГОСТ 14637-79}}$	6	0,034 кг
2		Брусок 75×100 мм		
		Сосна $\frac{1}{2}$ сорта		
		ГОСТ 8486-66 L = 600 мм	30	0,0045 м³
3		Доска 22×90		
		Сосна $\frac{1}{2}$ сорта		
		ГОСТ 8486-66 L = 1500 мм	70	0,003 м³
4		Фанера облицовочная ФОФ		
		2 сорт, толщина 5,0 мм		
		ГОСТ 11539-77; 500×1800 мм		7,5 м³
		Стандартные изделия		
5		Гвозди П3×80		1,0 кг
		ГОСТ 4034-63		

Изм.	Лист	№ докум.	Подп.	Дата
Разраб.		Данилина		7.07.88
Пров.		Лосица		14.07.88
Н.контр.		Лосица		5.08.88
Утв.		Чакар		8.08.88

03.00 ТХ.Н

Шкаф для инструмента

Лит. | Лист | Листов: 1

ЦНИИПРОМЗЕРНОПРОЕКТ

Копировал: Уленская Формат А4

Поз.	Обозначение	Наименование	Кол.	Примечание
	04.00 ТХ.Н.ВО	Чертеж общего вида		
		Детали		
1		Труба $\frac{\text{40×3 ГОСТ 10704-76 L = 1700 мм}}{\text{Б-20 ГОСТ 10705-80}}$	6	4,65 кг
2		Труба $\frac{\text{40×3 ГОСТ 10704-76 L = 450 мм}}{\text{Б-20 ГОСТ 10705-80}}$	6	1,23 кг
3		Уголок $\frac{\text{40×40×4-Б ГОСТ 8509-86 L = 820 мм}}{\text{ВСт3Кп2-1 ГОСТ 535-79}}$	16	1,98 кг
4		Круг $\frac{\text{70-В ГОСТ 2590-71 L = 50 мм}}{\text{ВСт3Кп2-1 ГОСТ 535-79}}$	6	1,51 кг
5		Доска 90×22		
		Сосна $\frac{1}{2}$ сорта		
		ГОСТ 8486-66 L = 760 мм	16	0,0015 м³
6		Доска 25×20		
		Сосна $\frac{1}{2}$ сорта		
		ГОСТ 8486-66 L = 400 мм	80	0,000 22 м³
		Стандартные изделия		
7		Гвозди П3×80		1,0 кг.
		ГОСТ 4034-63		

Изм.	Лист	№ докум.	Подп.	Дата
Разраб.		Данилина		7.07.88
Пров.		Лосица		14.07.88
Н.контр.		Лосица		5.08.88
Утв.		Чакар		8.08.88

04.00 ТХ.Н

Стеллаж

Лит. | Лист | Листов: 1

ЦНИИПРОМЗЕРНОПРОЕКТ

Копировал: Уленская Формат А4

Типовой проект 414-1-42.89 Альбом 4

Поз.	Обозначение	Наименование	Кол.	Примечание
	05.00 ТХ.Н.ВО	Чертеж общего вида		
		Детали		
1		Настил		
		Лист $\frac{\text{Д1-5 ГОСТ 21631-76}}{\text{800×1400 мм}}$	1	15,5 кг
2		Пластина		
		Лист $\frac{\text{Б-ПН-5 ГОСТ 19903-74 ф80 мм}}{\text{ВСт3Кп2 ГОСТ 14637-79}}$	4	0,2 кг
3		Труба $\frac{\text{32×2 ГОСТ 10704-76 L = 800 мм}}{\text{Б-20 ГОСТ 10705-80}}$	4	1,18 кг
4		Труба $\frac{\text{48×2 ГОСТ 10704-76 L = 950 мм}}{\text{Б-20 ГОСТ 10705-80}}$	4	2,15 кг
5		Уголок $\frac{\text{50×50×5-Б ГОСТ 8509-86 L = 1300 мм}}{\text{ВСт3Кп2-1 ГОСТ 535-79}}$	2	4,9 кг
		Уголок $\frac{\text{50×50×5-Б ГОСТ 8509-86 L = 700 мм}}{\text{ВСт3Кп2-1 ГОСТ 535-79}}$	3	2,64 кг

Изм.	Лист	№ докум.	Подп.	Дата
Разраб.		Данилина		11.07.88
Пров.		Лосица		14.07.88
Н.контр.		Лосица		5.08.88
Утв.		Чакар		8.08.88

05.00 ТХ.Н

Стол рабочий

Лит. | Лист | Листов: 1

ЦНИИПРОМЗЕРНОПРОЕКТ

Копировал: Уленская Формат А4

Поз.	Обозначение	Наименование	Кол.	Примечание
	06.00 ТХ.Н.ВО	Чертеж общего вида		
		Детали		
1		Пластина		
		Лист $\frac{\text{Б-ПН-5 ГОСТ 19903-74 ф60 мм}}{\text{ВСт3кп2 ГОСТ 14637-79}}$	4	0,11 кг
2		Труба 32×3,2 ГОСТ 3262-75 L = 775 мм	4	2,45 кг
3		Труба 20×2,8 ГОСТ 3262-75 L = 700 мм	4	1,13 кг
4		Уголок $\frac{\text{50×50×5-Б ГОСТ 8509-86 L = 900 мм}}{\text{ВСт3Кп2-1 ГОСТ 535-79}}$	2	3,24
5		Уголок $\frac{\text{50×50×5-Б ГОСТ 8509-86 L = 700 мм}}{\text{ВСт3Кп2-1 ГОСТ 535-79}}$	2	2,64 кг
6		Брусок 70×80	3	0,0005 м³
		Сосна $\frac{1}{2}$ сорта		
		ГОСТ 8486-66 L = 800 мм		
7		Доска 25×200		
		Сосна $\frac{1}{2}$ сорта		
		ГОСТ 8486-66 L = 1000 мм	4	0,005 м³
		Нестандартные изделия		
		Гвозди П3×80		
		ГОСТ 4034-63		1,0 кг.

Изм.	Лист	№ докум.	Подп.	Дата
Разраб.		Данилина		11.07.88
Пров.		Лосица		14.07.88
Н.контр.		Лосица		5.08.88
Утв.		Чакар		8.08.88

06.00 ТХ.Н

Стол производственный

Лит. | Лист | Листов: 1

ЦНИИПРОМЗЕРНОПРОЕКТ

Копировал: Уленская Формат А4

04.00 ТХН.ВО

Б-Б

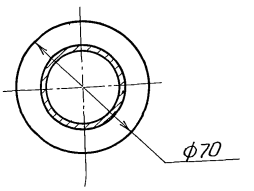

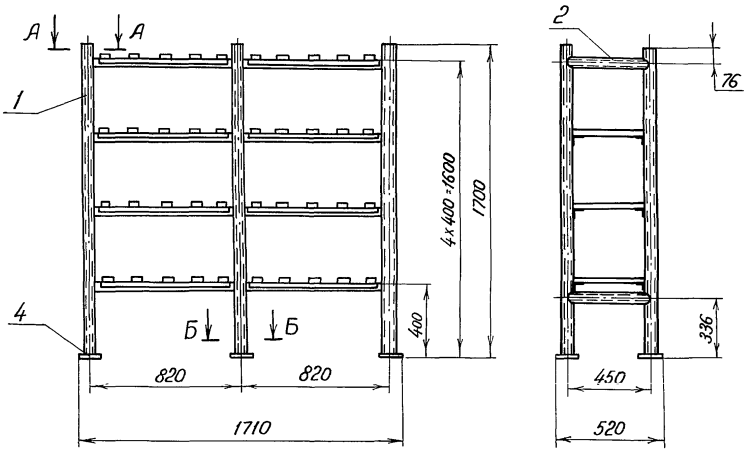

А-А

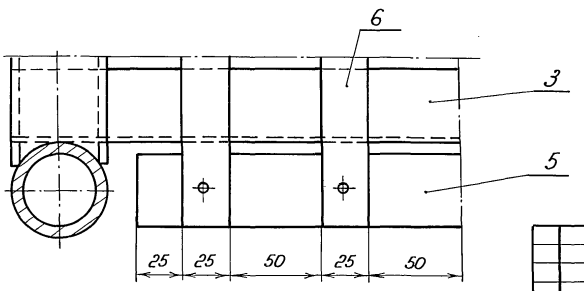

					04.00 ТХ.Н.ВО	
Изм.	Лист	№ докум.	Подп.	Дата		
Разраб.		Данилина		8.07.88	Стеллаж Чертеж общего вида	Лит. / Масса / Масштаб: 103,0 / 1:20
Пров.		Ласица		14.07.88		Лист / Листов 1
Т.контр.						
Н.контр.		Ласица		5.08.88		ЦНИИПРОМЗЕРНОПРОЕКТ
Утв.		Чакар		8.08.88		

Привязан

Инв. №

Копировал: Успенская

Формат А3

Инв.№ подл. | Подп. и дата | Взам. инв.№ | Инв.№ дубл. | Подп. и дата

Типовой проект 414-1-42.89 Альбом 4

03.00.ТХ.Н.ВО

А-А

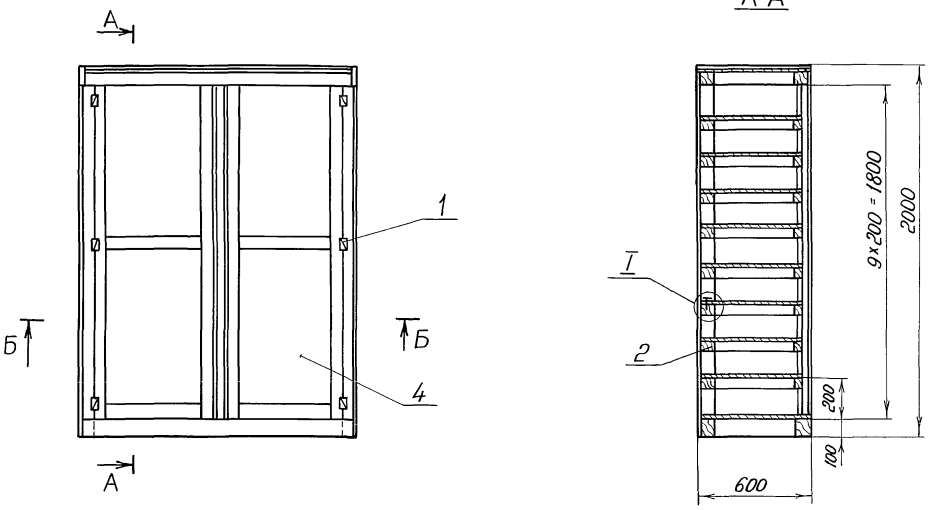

Б-Б

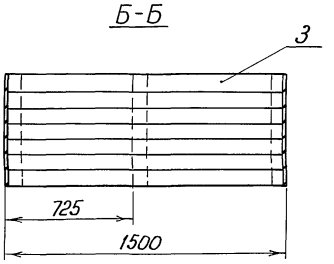

I

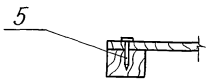

					03.00 ТХ.Н.ВО	
Изм.	Лист	№ докум.	Подп.	Дата		
Разраб.		Данилина		8.07.88	Шкаф для инструмента. Чертеж общего вида	Лит. / Масса / Масштаб: 215,0 / 1:20
Пров.		Ласица		14.07.88		Лист / Листов 1
Т.контр.						
Н.контр.		Ласица		5.08.88		ЦНИИПРОМЗЕРНОПРОЕКТ
Утв.		Чакар		8.08.88		

Привязан:

Инв. №

Инв.№ подл. | Подп. и дата | Взам. инв.№ | Инв.№ дубл. | Подп. и дата

06.00.ТХ.Н.ВО

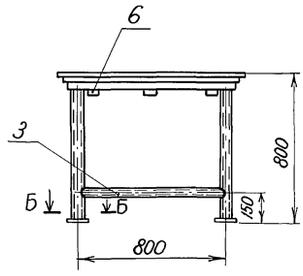

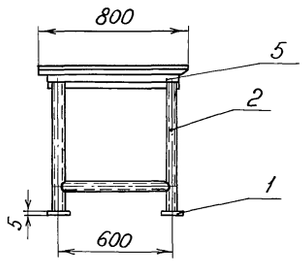

А-А

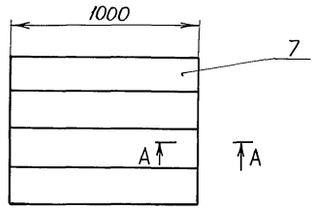

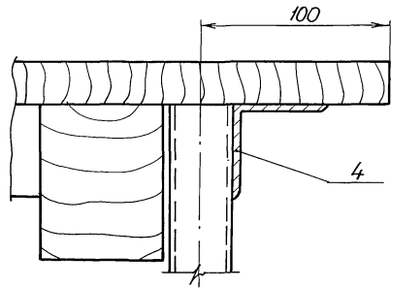

Б-Б

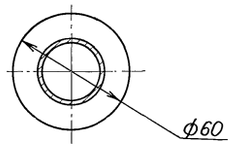

						06.00 ТХ.Н.ВО	
						Стол производственный	Лит. / Масса / Масштаб: 45,0 / 1:20
						Чертеж общего вида.	Лист / Листов 1
Привязан:							ЦНИИПРОМЗЕРНОПРОЕКТ
	Изм.	Лист	№ докум.	Подп.	Дата		
	Разраб.		Данилина		11.07.88		
	Пров.		Ласица		14.07.88		
	Т.контр.						
Инв. №	Н.контр.		Ласица		5.08.88		
	Утв.		Чакар		8.08.88		

Копировал: Успенская Формат А3

Инв.№ подл. | Подп. и дата | Взам. инв.№ | Инв.№ дубл. | Подп. и дата

05.00 ТХ.Н.ВО

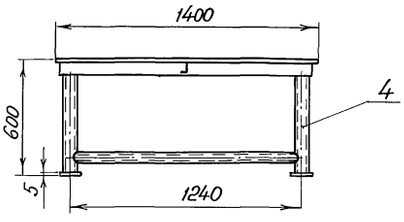

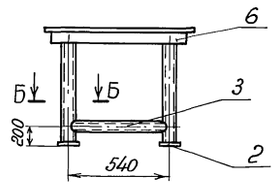

Б-Б

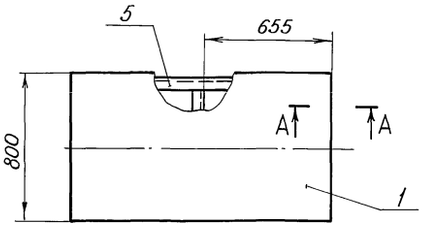

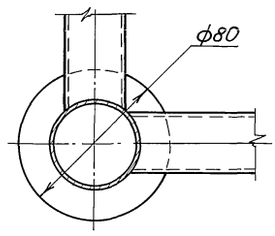

А-А

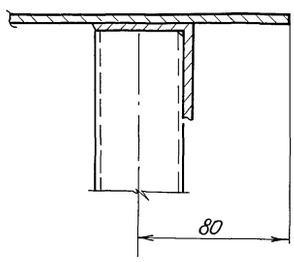

						05.00 ТХ.Н.ВО	
						Стол рабочий	Лит. / Масса / Масштаб: 47,0 / 1:20
						Чертеж общего вида	Лист / Листов 1
Привязан:							ЦНИИПРОМЗЕРНОПРОЕКТ
	Изм.	Лист	№ докум.	Подп.	Дата		
	Разраб.		Данилина		11.07.88		
	Пров.		Ласица		14.07.88		
	Т.контр.						
Инв. №	Н.контр.		Ласица		5.08.88		
	Утв.		Чакар		8.08.88		

Инв.№ подл. | Подп. и дата | Взам. инв.№ | Инв.№ дубл. | Подп. и дата

Типовой проект 414-1-42.89 Альбом 4

Поз.	Обозначение	Наименование	Кол.	Примечание
	07.00 ТХ.Н.ВО	Чертеж общего вида		
		Сборочные единицы		
1	07.01 ТХ.Н.ВО	Корпус	1	
2	07.02 ТХ.Н.ВО	Решетка	3	
		Стандартные изделия		
3		Кран пробковый муфтовый Ду=25; тип 1146 БК	3	1,85 кг

07.00 ТХ.Н

Изм.	Лист	№ докум.	Подп.	Дата
Разраб.		Шленская		14.07.88
Пров.		Ласица		14.07.88
Н.контр.		Ласица		15.08.88
Утв.		Чакар		18.08.88

Ванна для мойки инвентаря

Лит.	Лист	Листов
		1

ЦНИИПРОМЗЕРНОПРОЕКТ

Копировал: Уленская Формат А4

Поз.	Обозначение	Наименование	Кол.	Примечание
	09.2.0.00ТХ.Н.ВО	Чертеж общего вида		
		Детали		
1		Доска 45х159		
		Сосна ГОСТ 8486-66 L=1194мм	5	5,6 кг
2		Шпунт 25х50		
		Сосна ГОСТ 8486-66 L=790мм	2	0,47 кг
3		Связь		
		Уголок 40х40х3-Б ГОСТ 8509-86 L=1200мм / ВСт3пс ГОСТ 535-79	2	2,21 кг
4		Связь		
		Уголок 40х40х3-Б ГОСТ 8509-86 L=800мм / ВСт3пс ГОСТ 535-79	2	1,9 кг
5		Лист Б-ПН-1,2 ГОСТ 19903-74 780мм×1800мм / 3-IV Ст3кп ГОСТ 16523-70	1	9,0 кг

09.2.0.00 ТХ.Н

Изм.	Лист	№ докум.	Подп.	Дата
Разраб.		Шленская		14.07.88
Пров.		Ласица		20.07.88
Н.контр.		Ласица		15.08.88
Утв.		Чакар		18.08.88

Крышка

Лит.	Лист	Листов
		1

ЦНИИПРОМЗЕРНОПРОЕКТ

Копировал: Уленская Формат А4

07.00 ТХ.Н.ВО

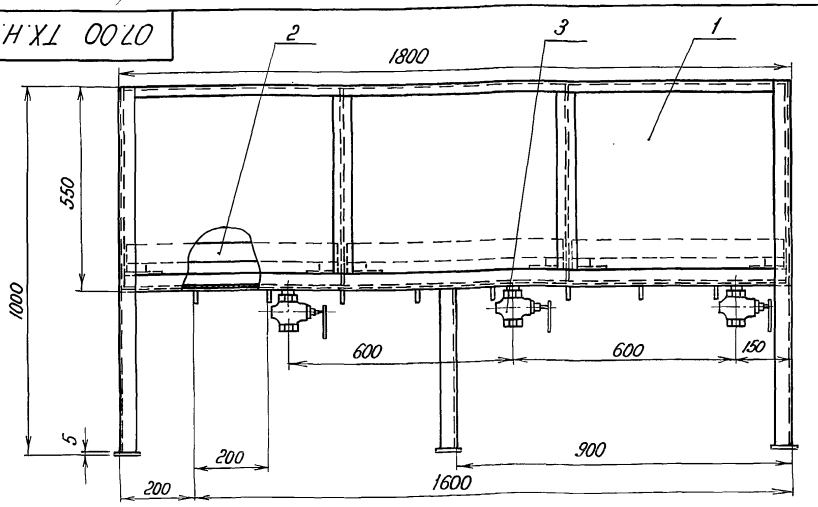

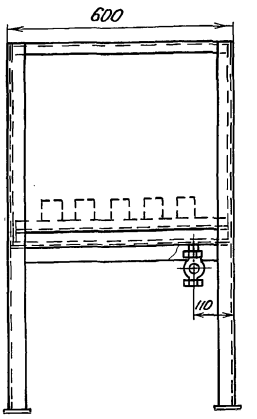

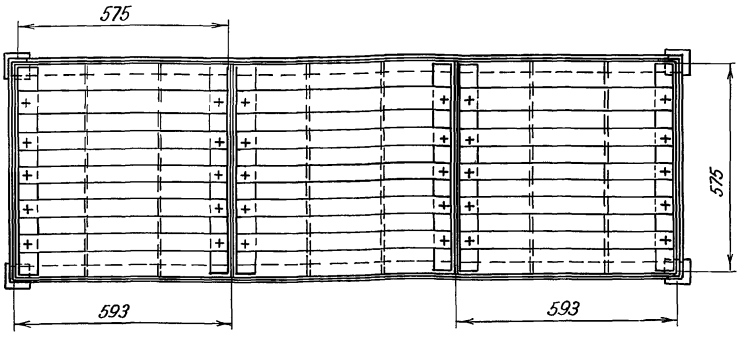

Типовой проект 414-1-42.89 Альбом 4

Привязан:

Инв. №

Изм.	Лист	№ докум.	Подп.	Дата
Разраб.		Шленская		8.07.88
Пров.		Ласица		15.07.88
Т. контр.				
Н. контр.		Ласица		15.08.88
Утв.		Чакар		18.08.88

07.00 ТХ.Н.ВО

Ванна для мойки инвентаря. Чертеж общего вида

Лит.	Масса	Масштаб
	144,0	1:10
Лист	Листов 1	

ЦНИИПРОМЗЕРНОПРОЕКТ

24932-04 9 Копировал: Формат А3

Инв. № подл. | Подп. и дата | Взам. инв. № | Инв. № дубл. | Подп. и дата

Поз.	Обозначение	Наименование	Кол.	Примечание
10		Стойка		
		Уголок 45х45х5-Б ГОСТ 8509-86 L=995 мм / Ст3 ГОСТ 535-79	4	3,3 кг
11		Полоса Б-2-5х50 ГОСТ 103-76 L=480 мм / Ст3 ГОСТ 535-79	4	0,94 кг
12		Пластина		
		Полоса Б-2-5х70 ГОСТ 103-76 L=70 мм / Ст3 ГОСТ 535-79	6	0,2 кг
13		Стойка		
		Уголок 45х45х5-Б ГОСТ 8509-86 L=445 мм / Ст3 ГОСТ 535-79	2	1,5 кг

Инв. № подл. | Подп. и дата | Взам. инв. № | Инв. № дубл. | Подп. и дата

Изм	Лист	№ докум.	Подп.	Дата	07.01 ТХ.Н	Лист 2

Копировал: Успенская Формат А4

Поз.	Обозначение	Наименование	Кол.	Примечание
	07.01.ТХ.Н.ВО	Чертеж общего вида		
		Детали		
1		Стенка		
		Лист Б-ПН-2 ГОСТ 19903-74 1786 мм х 571 мм / 08х17Т ГОСТ 5582-75	2	16,7 кг
2		Стенка		
		Лист Б-ПН-2 ГОСТ 19903-74 586 мм х 570 мм / 08х17Т ГОСТ 5582-75	4	5,3 кг
3		Дно		
		Лист Б-ПН-2 ГОСТ 19903-74 1786 мм х 586 мм / 08х17Т ГОСТ 5582-75	1	17,3 кг
4		Ребро		
		Лист Б-ПН-5 ГОСТ 19903-74 590 мм х 40 мм / 08х17Т ГОСТ 7350-77	8	1,0 кг
5		Патрубок		
		Труба 34х4-08х17Т L=45 мм / ГОСТ 9941-81	3	0,14 кг
6		Кольцо ф80 мм		
		Лист Б-ПН-5 ГОСТ 19903-74 / 08х17Т ГОСТ 7350-77	3	0,16 кг
7		Ребро		
		Лист 5 ГОСТ 19903-74 140 мм х 40 мм / 08х17Т ГОСТ 7350-77	12	0,2 кг
8		Уголок 45х45х5-Б ГОСТ 8509-86 L=588 мм / Ст3 ГОСТ 535-79	2	2,0 кг
9		Уголок 45х45х5-Б ГОСТ 8509-86 L=1710 мм / Ст3 ГОСТ 535-79	2	5,8 кг

Изм	Лист	№ докум.	Подп.	Дата	07.01 ТХ.Н			
Разраб.		Шленская		13.07.88	Корпус	Лит.	Лист 1	Листов 2
Пров.		Ласица		20.07.88		ЦНИИПРОМЗЕРНОПРОЕКТ		
Н.контр.		Ласица		5.08.88				
Утв.		Чакар		8.08.88				

Копировал: Успенская Формат А4

Типовой проект 414-1-42.89 Альбом 4

Поз.	Обозначение	Наименование	Кол.	Примечание
		Стандартные изделия		
13		Шайба		
		ГОСТ 11371-78 М10.02	4	
14		Гайка		
		ГОСТ 5915-70 М10,5	4	
15		Болт		
		ГОСТ 7798-70 М16х10,58	2	
16		Винт		
		ГОСТ 1476-75 М4х8,58	2	
17		Винт		
		ГОСТ 17475-80 М10х65.58	4	

Инв. № подл. | Подп. и дата | Взам. инв. № | Инв. № дубл. | Подп. и дата

Изм	Лист	№ докум.	Подп.	Дата	09.0.0.00 ТХ.Н	Лист 2

Копировал: Успенская Формат А4

Поз.	Обозначение	Наименование	Кол.	Примечание
	09.0.0.00ТХ.Н.ВО	Чертеж общего вида		
		Сборочные единицы		
1	09.1.0.00ТХ.Н.ВО	Каркас	1	
2	09.2.0.00ТХ.Н.ВО	Крышка	1	
3	09.3.0.00ТХ.Н.ВО	Полка	1	
4	09.4.0.00ТХ.Н.ВО	Ящик	2	
5	09.5.0.00ТХ.Н.ВО	Дверца	1	
6	09.6.0.00ТХ.Н.ВО	Сетка защитная	2	
		Детали		
7		Стенка		
		Лист Б-ПН-4 ГОСТ 19903-74 1200 мм х 60 мм / В Ст3-2 ГОСТ 14637-79	1	2,3 кг.
8		Защелка		
		Лист Б-ПН-6 ГОСТ 19903-74 65 мм х 20 мм / В Ст3-2 ГОСТ 14637-79	2	0,06 кг
9		Шайба		
		Круг 20-В ГОСТ 2590-71 L=3,5 мм / Б Ст3 ПС ГОСТ 535-79	2	0,01 кг
10		Ручка		
		Фенопласт 02-040-02 черный		
		ГОСТ 5689-79 ф50 мм	2	0,03 кг
11		Ось		
		Круг 10-В ГОСТ 2590-71 L=30 мм / Б Ст3 пс ГОСТ 535-79	2	0,07 кг
12		Планка		
		Лист Б-ПН-1,6 ГОСТ 19903-74 50 мм х 15 мм / 3-IV Ст3 КП ГОСТ 16523-70	4	0,01 кг

Инв. № подл. | Подп. и дата | Взам. инв. № | Инв. № дубл. | Подп. и дата

Изм	Лист	№ докум.	Подп.	Дата	09.0.0.00ТХ.Н			
Разраб.		Шленская		13.07.88	Верстак слесарный на одно рабочее место	Лит.	Лист 1	Листов 2
Пров.		Ласица		20.07.88		ЦНИИПРОМЗЕРНОПРОЕКТ		
Н.контр.		Ласица		5.08.88				
Утв.		Чакар		8.08.88				

24932-04-10 Копировал: Формат А4

07.01 ТХ.Н.ВО

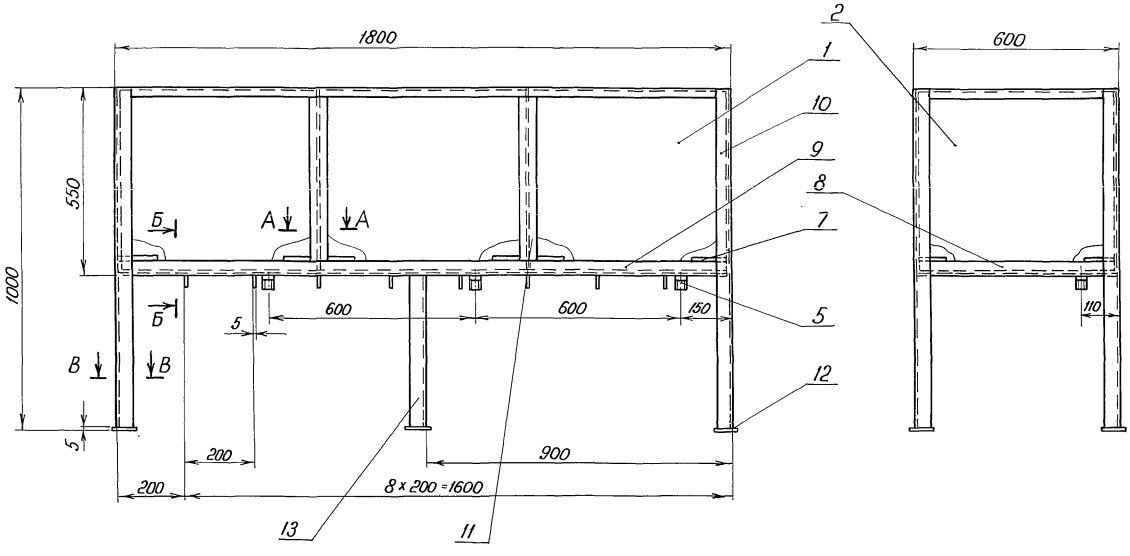

Д-Д

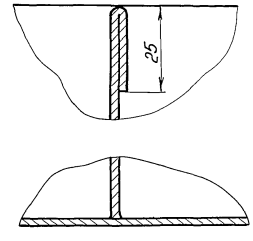

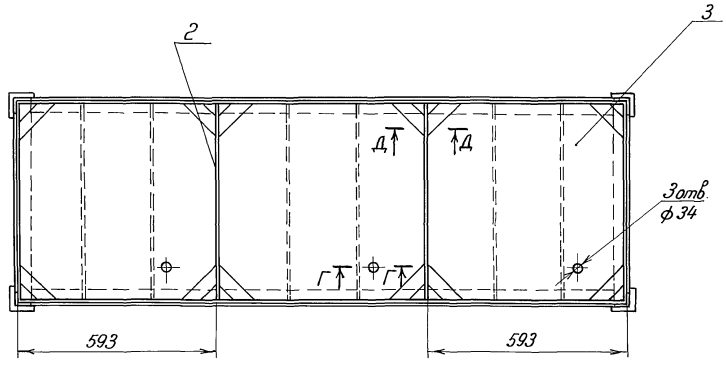

А-А

Б-Б

Г-Г

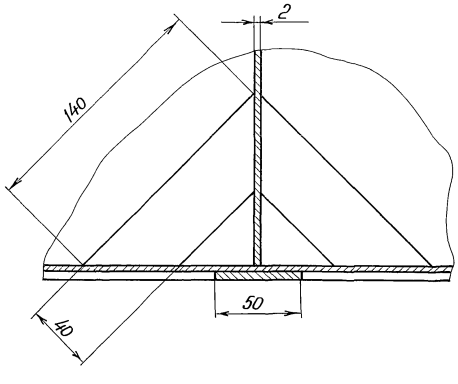

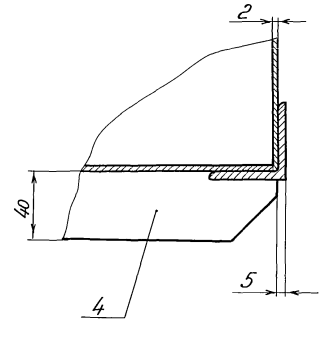

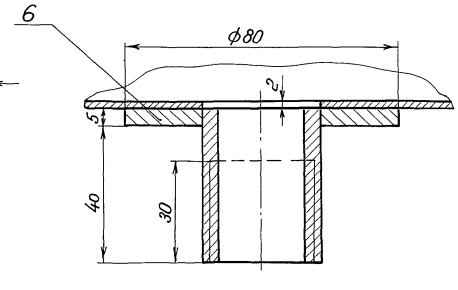

В-В

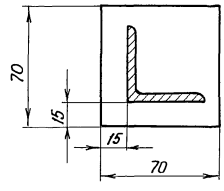

						07.01 ТХ.Н.ВО	
						Корпус Чертеж общего вида	Лит. / Масса / Масштаб 120,0 / 1:10
Привязан:		Изм. Лист № докум.	Подп.	Дата			Лист / Листов 1
		Разраб. Шленская		12.07.88			ЦНИИПРОМЗЕРНОПРОЕКТ
		Пров. Лосицо		18.01.88			
		Т. контр.					
		Н. контр. Лосицо		5.08.88			
Инв. №		Утв. Чакар		8.08.88			

Альбом 4

Типовой проект 414-1-42.89

Инв. № подл. | Подп. и дата | Взам. инв. № | Инв. № дубл. | Подп. и дата

Поз.	Обозначение	Наименование	Кол.	Примечание
	07.02 ТХ.Н.ВО	Чертеж общего вида		
		Детали		
1		Брусок 50х50 мм		
		Лиломатериалы хвойных		
		пород. ГОСТ 8486-66		
		L = 575 мм	2	0,002 м³
2		Брусок 50х50 мм.		
		Лиломатериалы хвойных		
		пород. ГОСТ 8486-66		
		L = 575 мм	5	0,003 м³
		Стандартные изделия		
3		Гвоздь 3х50		
		ГОСТ 4028-63	10	—

Изм.	Лист	№ докум.	Подп.	Дата
Разраб.		Шленская		12.07.88
Пров.		Ласица		20.07.88
Н.контр.		Ласица		5.08.88
Утв.		Чакар		5.08.88

07.02 ТХ.Н

Решетка

Лит.	Лист	Листов
		1

ЦНИИПРОМЗЕРНОПРОЕКТ

Копировал: Успенская

Формат А4

08.00 ТХ.Н.ВО

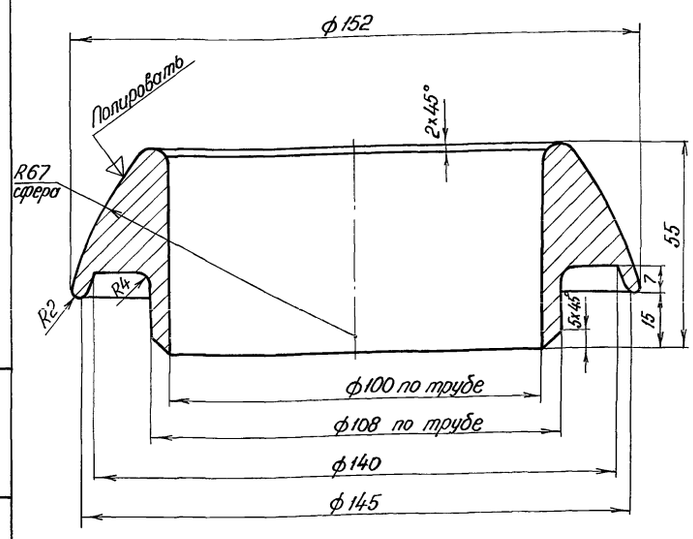

Привязан:

Инв.№

Изм.	Лист	№ докум.	Подп.	Дата
Разраб.		Данилина		12.07.88
Пров.		Ласица		20.07.88
Т.контр.				
Н.контр.		Ласица		5.08.88
Утв.		Чакар		8.08.88

08.00 ТХ.Н.ВО

Наконечник
Чертеж общего вида

Лит.	Масса	Масштаб
	4,4	1:10
Лист	Листов 1	

ЦНИИПРОМЗЕРНОПРОЕКТ

Копировал: Успенская

Формат А4

07.02 ТХ.Н.ВО

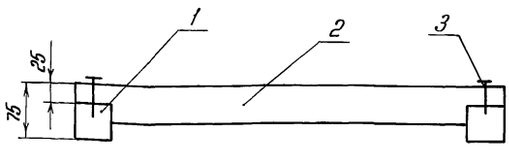

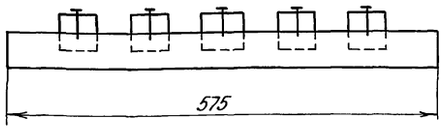

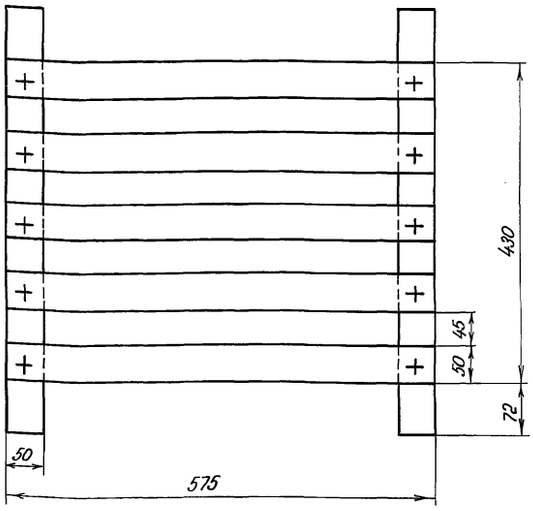

Привязан:

Инв.№

Изм.	Лист	№ докум.	Подп.	Дата
Разраб.		Шленская		12.07.88
Пров.		Ласица		20.07.88
Т.контр.				
Н.контр.		Ласица		5.08.88
Утв.		Чакар		8.08.88

07.02 ТХ.Н.ВО

Решетка
Чертеж общего вида

Лит.	Масса	Масштаб
	6,1	1:5
Лист	Листов 1	

ЦНИИПРОМЗЕРНОПРОЕКТ

24932-04 12

Копировал: Успенская

Формат А3

Типовой проект 414-1-42.89 Альбом 4

Инв.№ подл. | Подп. и дата | Взам.инв.№ | Инв.№ дубл. | Подп. и дата

09.0.0.00ТХ.Н.ВО

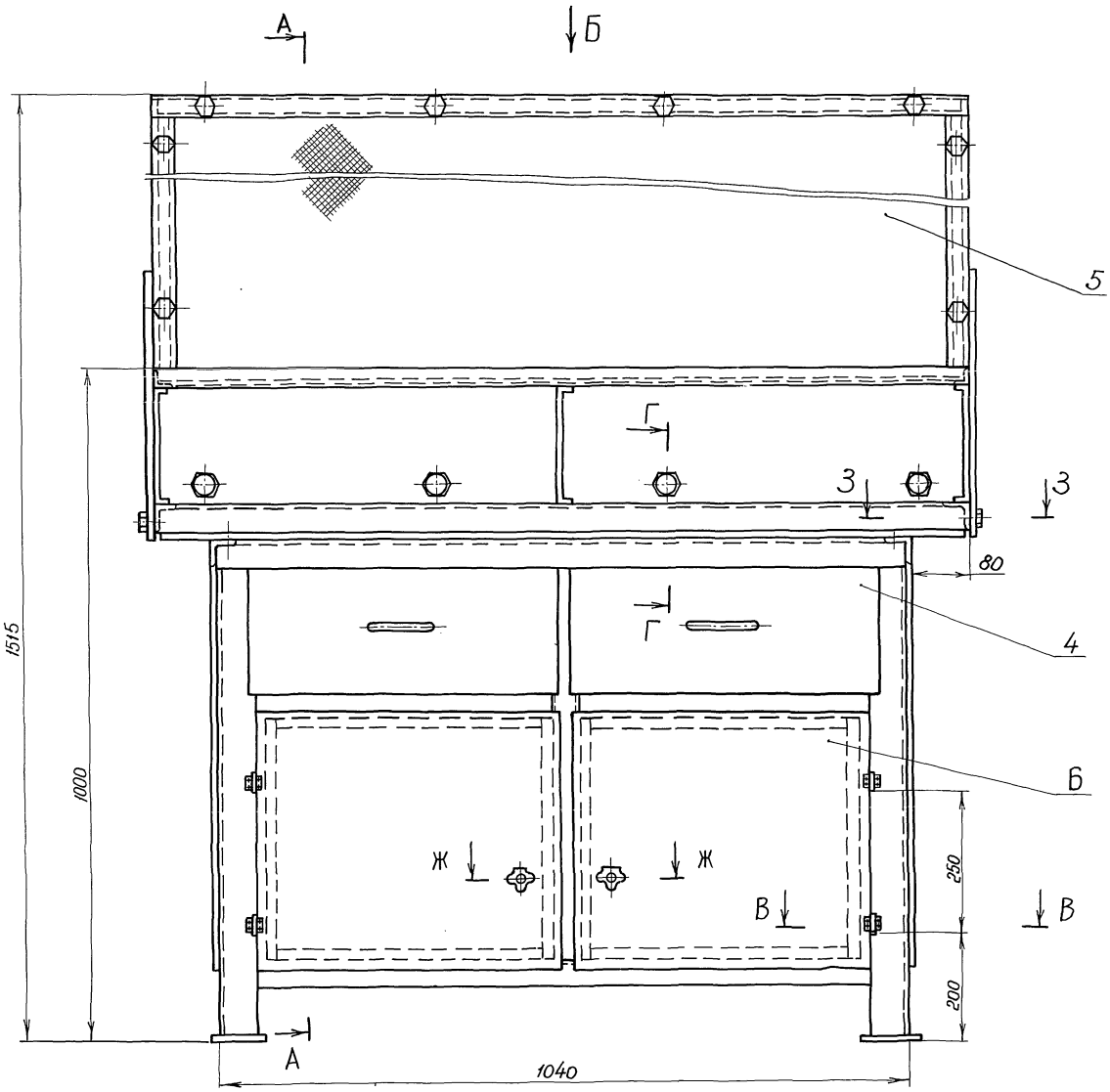

Е-Е

Г-Г

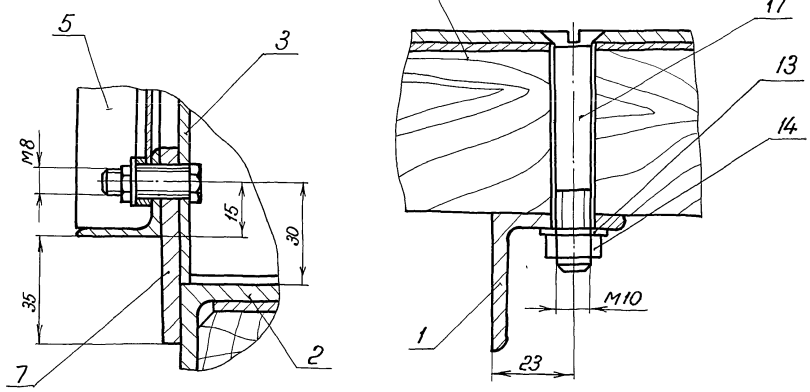

Альбом 4

Типовой проект 414-1-42.89

Инв.№ подл. | Подп. и дата | Взам.инв.№ | Инв.№ дубл. | Подп. и дата

						09.0.0.00ТХ.Н.ВО	
						Верстак слесарный на одно рабочее место. Чертеж общего вида	Лит. / Масса / Масштаб: 171,0 / 1:5
							Лист 1 / Листов 2
Привязан:							ЦНИИПромзернопроект
	Изм.	Лист	№докум.	Подп.	Дата		
	Разраб.		Шпенская		13.01.88		
	Пров.		Ласица		20.01.88		
	Т.контр.						
	Н.контр.		Ласица		5.05.88		
Инв.№	Утв.		Чакар		8.05.88		

Вид Б

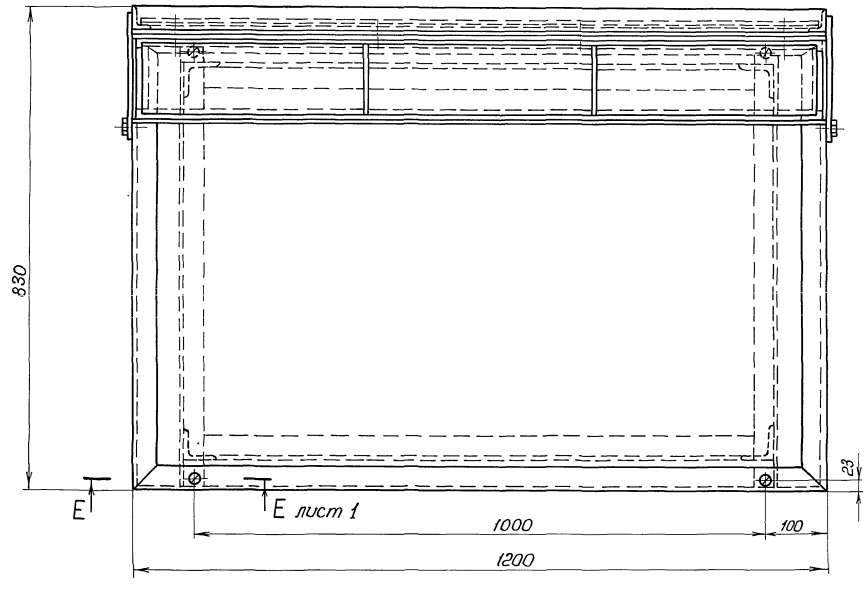

Ж - Ж

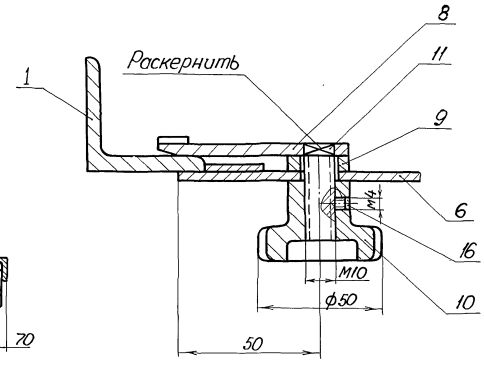

А-А

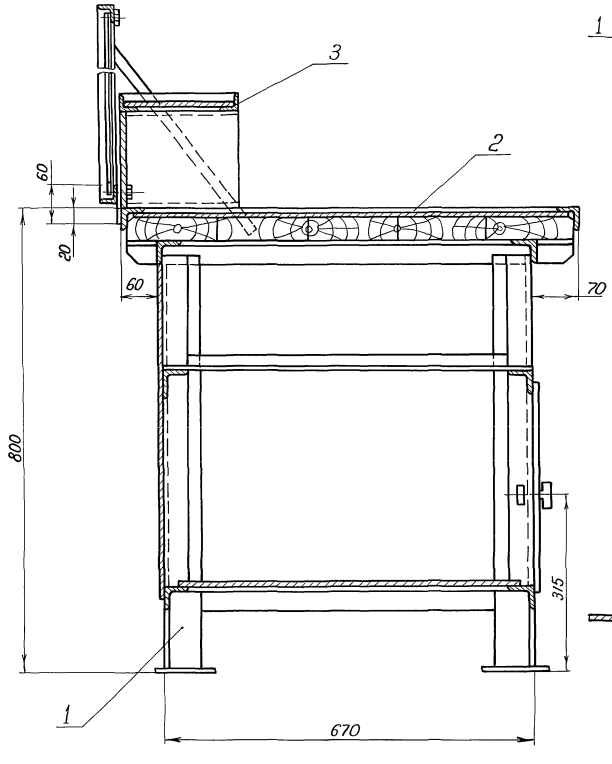

З - З

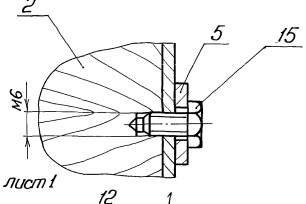

В - В лист 1

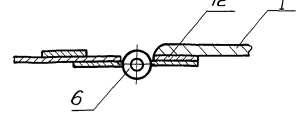

| Привязан: | | |

Поз.	Обозначение	Наименование	Кол.	Примечание
10		Направляющая		
		Уголок 25х25х3-Б ГОСТ 8509-86 L=660мм / Ст3пс ГОСТ 535-79	3	0,74 кг
11		Связь левая		
		Уголок 40х40х3-Б ГОСТ 8509-86 L=495мм / Ст3пс ГОСТ 535-79	1	1,0 кг
12		Связь левая		
		Уголок 40х40х3-Б ГОСТ 8509-86 L=532мм / Ст3пс ГОСТ 535-79	1	1,2 кг
13		Стенка		
		Лист Б-ПН-1,2 ГОСТ 19903-74 665мм×560мм / 3-IV-Ст3кп ГОСТ 16523-70	2	3,5 кг
14		Стенка		
		Лист Б-ПН-1,2 ГОСТ 19903-74 980мм×610мм / 3-IV-Ст3кп ГОСТ 16523-70	1	5,6 кг
15		Стенка		
		Лист Б-ПН-1,2 ГОСТ 19903-74 1035мм×560мм / 3-IV Ст3кп ГОСТ 16523-70	1	5,5 кг
16		Плита		
		Лист Б-ПН-6 ГОСТ 19903-74 100мм×100мм / ВСт3-2 ГОСТ 14637-79	4	0,5 кг
17		Фиксатор		
		Лист Б-ПН-4 ГОСТ 19903-74 29мм×15мм / ВСт3-2 ГОСТ 14637-79	1	0,01 кг

Инв.№ подл. | Подп. и дата | Взам. инв.№ | Инв.№ дубл. | Подп. и дата

Изм.	Лист	№докум.	Подп.	Дата

09.1.0.00ТХ.Н

Лист 2

Копировал: Успенская Формат А4

Поз.	Обозначение	Наименование	Кол.	Примечание
	09.1.0.00ТХ.Н.ВО	Чертеж общего вида		
		Детали		
1		Стойка		
		Уголок 63х63х4-Б ГОСТ 8509-86 L=720мм / ВСт3пс ГОСТ 535-79	4	3,5 кг
2		Связь продольная		
		Уголок 40х40х3-Б ГОСТ 8509-86 L=1020 / ВСт.3пс ГОСТ 535-79	2	2,4 кг
3		Стойка		
		Уголок 40х40х3-Б ГОСТ 8509-86 L=575мм / ВСт3пс ГОСТ 535-79	2	1,4 кг
4		Связь правая		
		Уголок 40х40х3-Б ГОСТ 8509-86 L=532мм / ВСт3пс ГОСТ 535-79	1	1,2 кг
5		Связь поперечная		
		Уголок 40х40х3-Б ГОСТ 8509-86 L=790мм / ВСт3пс ГОСТ 535-79	2	1,9 кг
6		Связь продольная		
		Уголок 40х40х3-Б ГОСТ 8509-86 L=1040мм / ВСт3пс ГОСТ 535-79	2	2,4 кг
7		Направляющая		
		Уголок 25х25х3-Б ГОСТ 8509-86 L=670мм / ВСт3пс ГОСТ 535-79	1	0,7 кг
8		Связь поперечная		
		Уголок 40х40х3-Б ГОСТ 8509-86 L=650мм / ВСт3пс ГОСТ 535-79	2	1,5 кг
9		Связь		
		Уголок 40х40х3-Б ГОСТ 8509-86 L=495мм / ВСт3пс ГОСТ 535-79	1	1,0 кг

Инв.№ подл. | Подп. и дата | Взам. инв.№ | Инв.№ дубл. | Подп. и дата

Изм.	Лист	№докум.	Подп.	Дата
Разраб.	Шленская			4.01.88
Пров.	Лосица			20.01.88
Н.контр.	Лосица			5.08.88
Утв.	Чакар			8.08.88

09.1.0.00ТХ.Н

Каркас

Лит. | Лист 1 | Листов 2

ЦНИИПРОМЗЕРНОПРОЕКТ

Копировал: Успенская Формат А4

Типовой проект 414-1-42.89 Альбом 4

Поз.	Обозначение	Наименование	Кол.	Примечание
	09.4.0.00ТХ.Н.ВО	Чертеж общего вида		
		Сборочные единицы		
1	09.4.1.00ТХ.Н.ВО	Корпус	1	
2	09.4.2.00ТХ.Н.ВО	Лоток	1	
		Детали		
3		Упор		
		Круг 6-В ГОСТ 2590-71 L=55мм / Б Ст3пс ГОСТ 535-79	2	0,01 кг

Инв.№ подл. | Подп. и дата | Взам. инв.№ | Инв.№ дубл. | Подп. и дата

Изм.	Лист	№докум.	Подп.	Дата
Разраб.	Шленская			16.01.88
Пров.	Лосица			20.01.88
Н.контр.	Лосица			5.08.88
Утв.	Чакар			8.08.88

09.4.0.00ТХ.Н

Ящик

Лит. | Лист 1 | Листов 1

ЦНИИПРОМЗЕРНОПРОЕКТ

Копировал: Успенская Формат А4

Поз.	Обозначение	Наименование	Кол.	Примечание
	09.3.0.00ТХ.Н.ВО	Чертеж общего вида		
		Детали		
1		Перегородка		
		Лист Б-ПН-2 ГОСТ 19903-74 198мм×175мм / 3-IV Ст3кп ГОСТ 16523-70	3	0,6 кг
2		Крышка		
		Лист Б-ПН-2 ГОСТ 19903-74 1186мм×186мм / 3-IV Ст3кп ГОСТ 16523-70	1	3,6 кг
3		Балка		
		Уголок 25х25х3-Б ГОСТ 8509-86 L=1200мм / ВСт3сп ГОСТ 535-79	2	1,4 кг
4		Связь		
		Уголок 25х25х3-Б ГОСТ 8509-86 L=194мм / ВСт3пс ГОСТ 535-79	2	0,2 кг
5		Стенка		
		Лист Б-ПН-2 ГОСТ 19903-74 1196мм×175мм / 3-IV-Ст3кп ГОСТ 16523-70	1	3,3 кг
6		Ребро		
		Лист Б-ПН-2 ГОСТ 19903-74 194мм×22мм / 3-IV-Ст3кп ГОСТ 16523-70	2	0,06 кг

Инв.№ подл. | Подп. и дата | Взам. инв.№ | Инв.№ дубл. | Подп. и дата

Изм.	Лист	№докум.	Подп.	Дата
Разраб.	Шленская			16.01.88
Пров.	Лосица			20.01.88
Н.контр.	Лосица			8.08.88
Утв.	Чакар			8.08.88

09.3.0.00 ТХ.Н

Полка

Лит. | Лист 1 | Листов 1

ЦНИИПРОМЗЕРНОПРОЕКТ

24032-04 45 Копировал: Успенская Формат А4

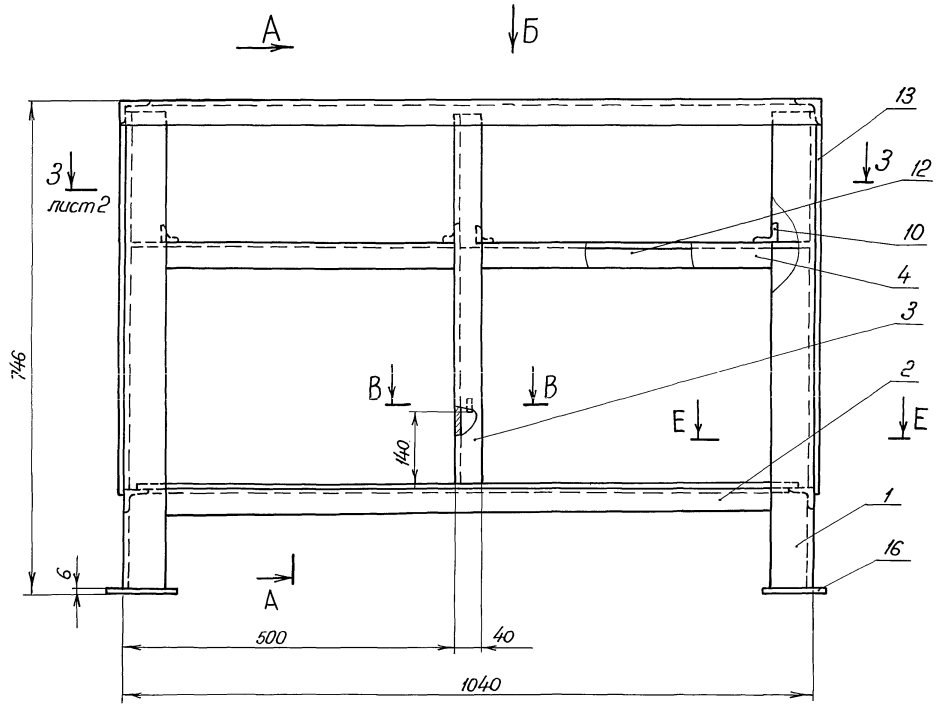

Г - Г

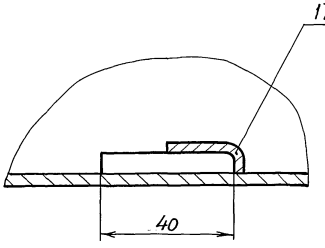

В - В

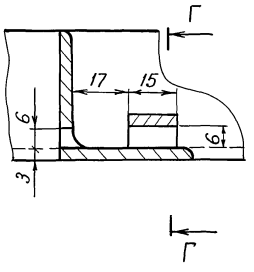

Д - Д

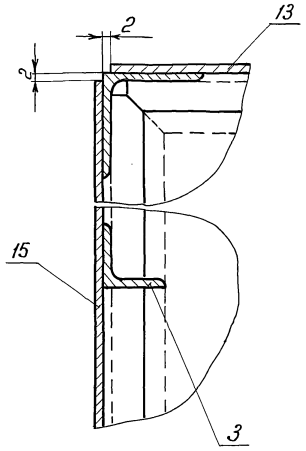

I

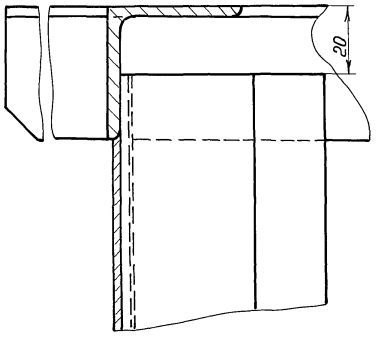

Альбом 4

Типовой проект 414-1-42.89

Инв. № подл.	Подп. и дата	Взам. инв. №	Инв. № дубл.	Подп. и дата

						09.1.0.00 ТХ.Н.ВО	
Изм.	Лист	№ докум.	Подп.	Дата	Каркас Чертеж общего вида	Лит.	Масса	Масштаб
Разраб.		Шленская		26.04.88			60,0	1:5
Пров.		Ласица		26.04.88		Лист 1	Листов 2	
Т. контр.						ЦНИИПромзернопроект		
Н. контр.		Ласица		5.05.88				
Утв.		Чакар		5.05.88				

Привязан:

Инв. №

Копировал

Формат А3

Вид Б

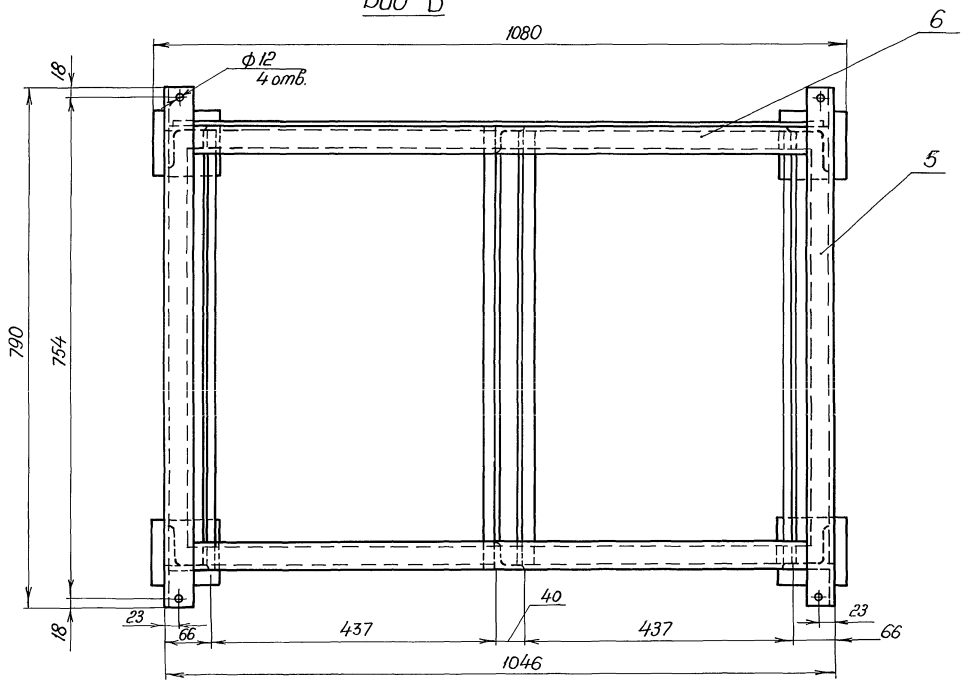

А-А

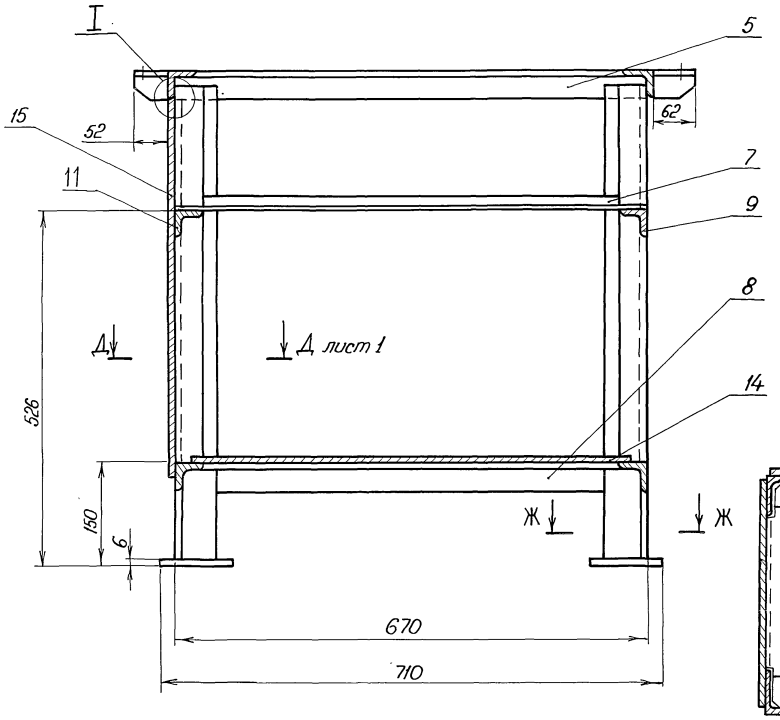

Ж-Ж

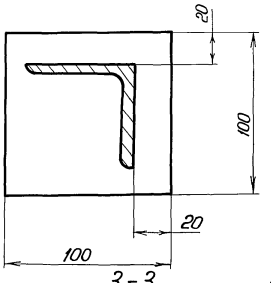

3-3

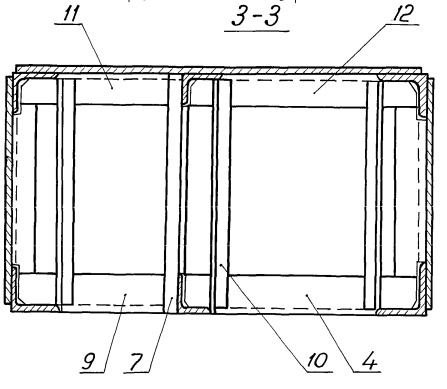

Е-Е

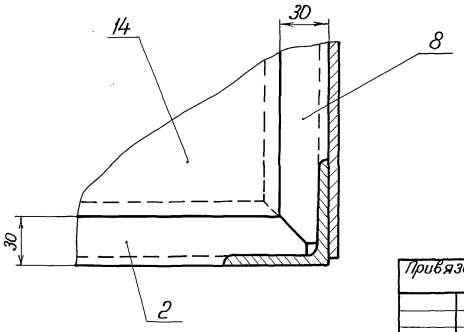

Привязан:

Инв. № подл.	Подп. и дата	Взам. инв. №	Инв. № дубл.	Подп. и дата

Инв. №	Изм.	Лист	№ докум.	Подп.	Дата	09.1.0.00ТХ.Н.ВО	Лист 2

09.4.0.00 ТХ.Н.ВО

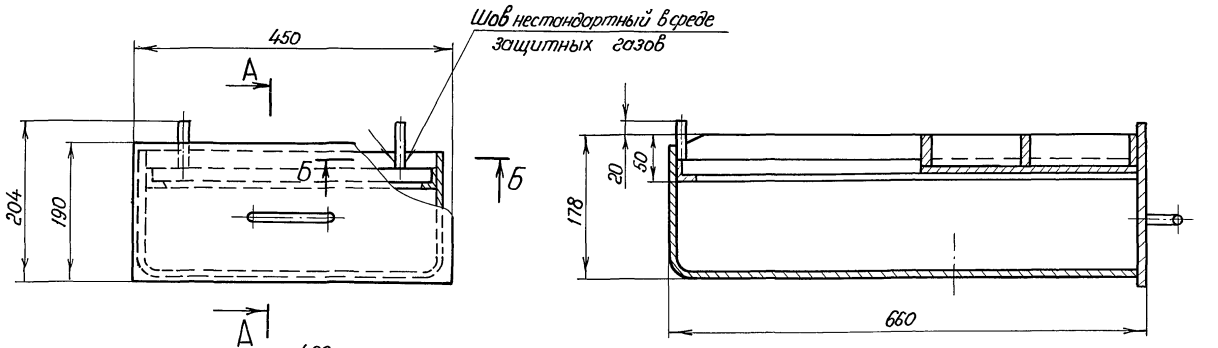

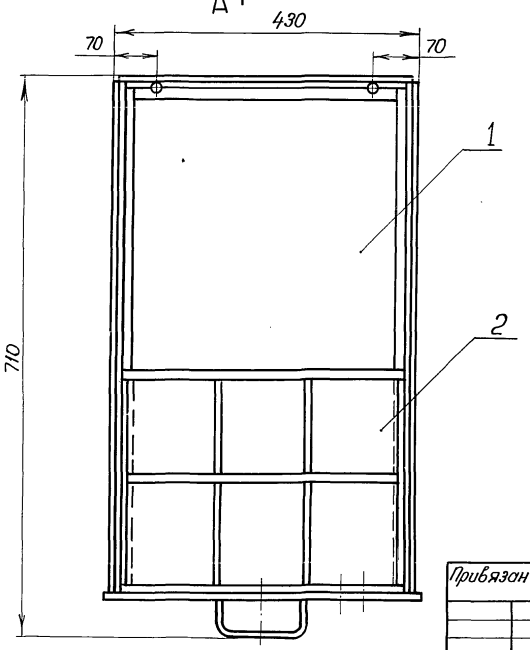

Б – Б

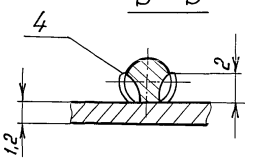

					09.4.0.00 ТХ.Н.ВО		
Изм.	Лист	№ докум.	Подп.	Дата	Ящик Чертеж общего вида	Лит.	Масса / Масштаб
Разраб.		Шленская		16.01.88			14,0 / 1:5
Пров.		Лосица		20.01.88		Лист	Листов 1
Т.контр.							
Н.контр.		Лосица		5.08.88		ЦНИИПРОМЗЕРНОПРОЕКТ	
Утв.		Чакар		8.08.88			

Привязан:

Инв. №

Копировал: Успенская

Формат А3

09.3.0.00 ТХ.Н.ВО

А – А

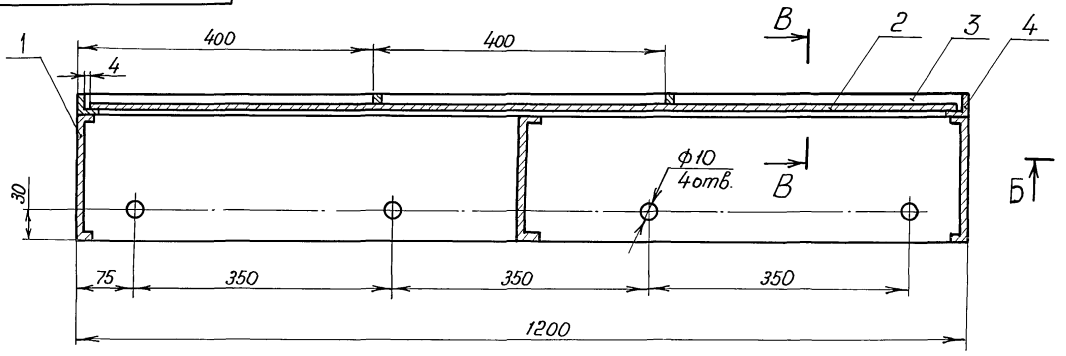

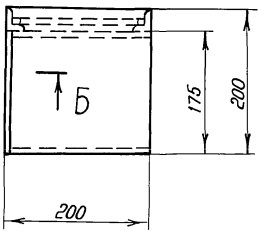

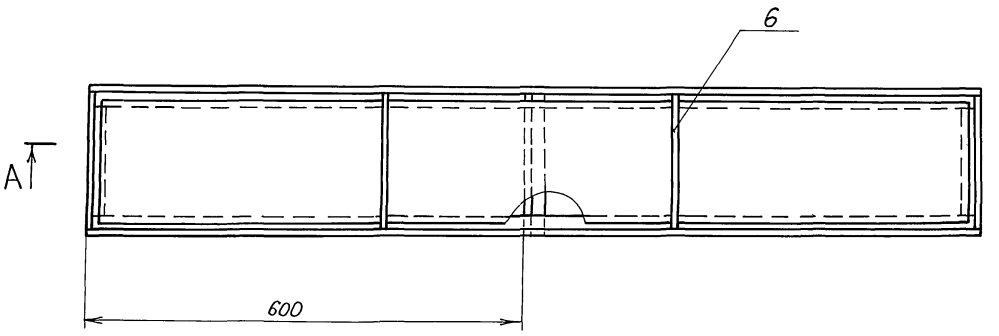

Б – Б

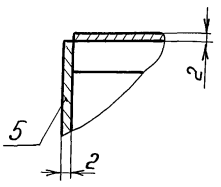

В – В

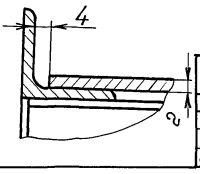

					09.3.0.00 ТХ.Н.ВО		
Изм.	Лист	№ докум.	Подп.	Дата	Полка Чертеж общего вида	Лит.	Масса / Масштаб
Разраб.		Шленская		16.01.88			21.0 / 1:5
Пров.		Лосица		20.01.88		Лист	Листов 1
Т.контр.							
Н.контр.		Лосица		5.08.88		ЦНИИПРОМЗЕРНОПРОЕКТ	
Утв.		Чакар		8.08.88			

Привязан:

Инв. №

Типовой проект 414-1-42.89 Альбом 4

Инв. № подл. | Подп. и дата | Взам. инв. № | Инв. № дубл. | Подп. и дата

09.2.0.00 ТХ.Н80

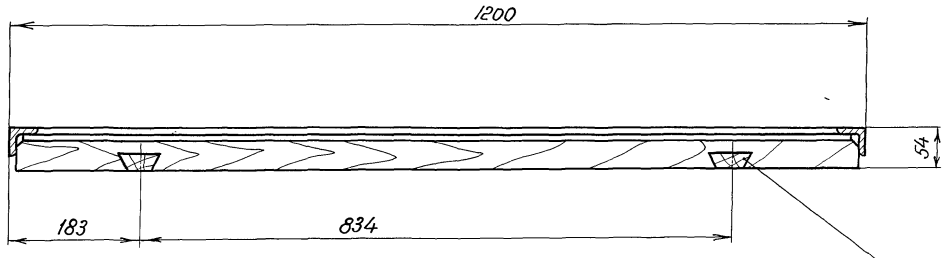

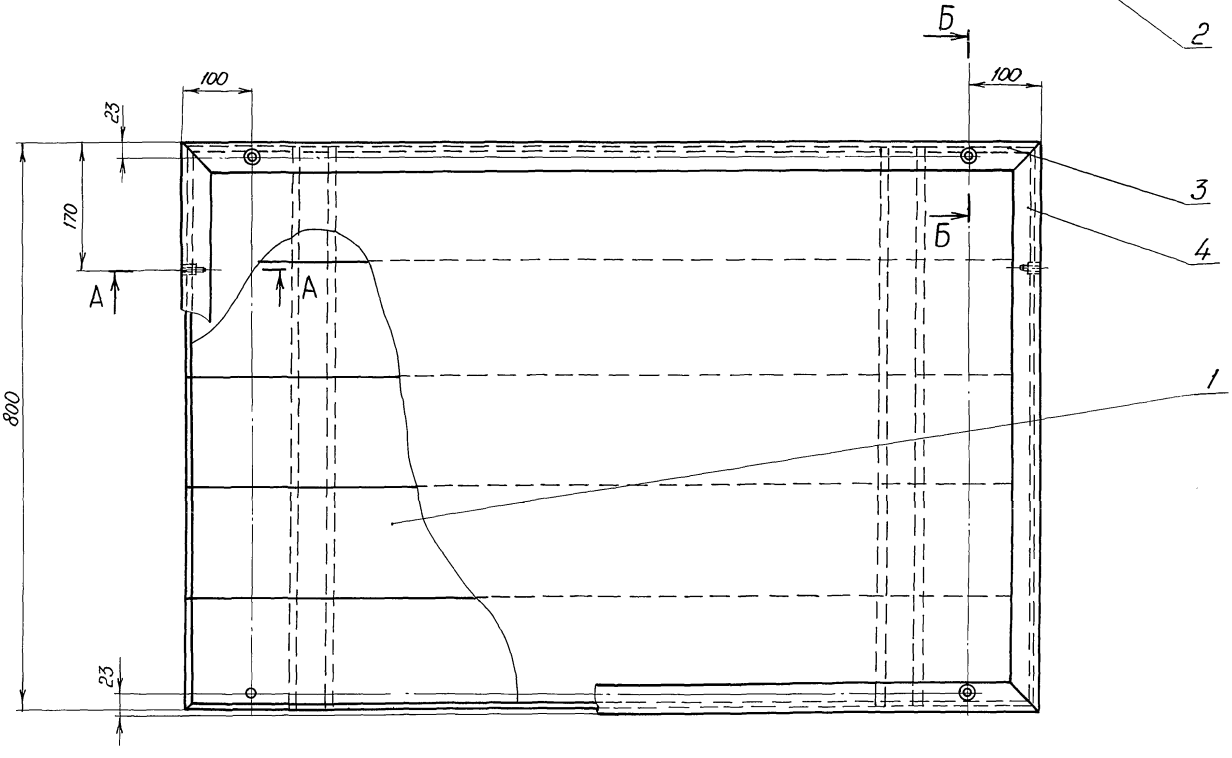

А-А

Б-Б (повернуто)

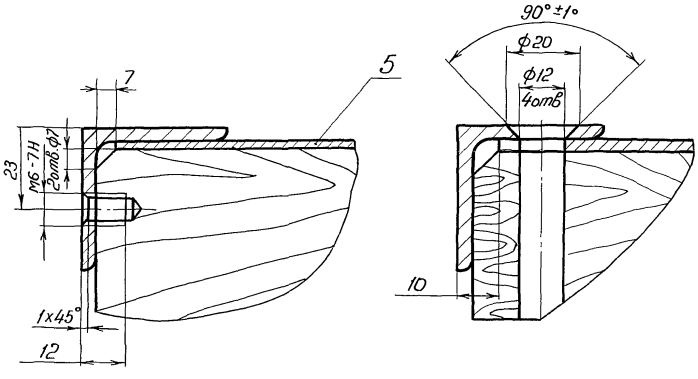

Альбом 4

Типовой проект 4-14-1-42.89

Инв.№подл. | Подп. и дата | Взам.инв.№ | Инв.№дубл. | Подп. и дата

					09.2.0.00 ТХ.Н.80	
					Крышка. Чертеж общего вида	Лит. / Масса / Масштаб: 46,0 / 1:5
Привязан:						Лист / Листов 1
	Изм.	Лист	№ докум.	Подп.	Дата	
	Разраб.		Шпенская		15.01.88	
	Пров.		Лисица		20.01.88	
	Т.контр.					ЦНИИПРОМЗЕРНОПРОЕКТ
	Н.контр.		Лисица		5.08.88	
Инв.№	Утв.		Чокая		5.08.88	

Поз.	Обозначение	Наименование	Кол.	Примечание
	09.4.2.00 ТХ.Н.ВО	Чертеж общего вида		
		Детали		
1		Стенка боковая 10х50		
		Сосна ГОСТ 8486-66 L=300мм	2	0,0003м³
2		Стенка 10х50		
		Сосна. ГОСТ 8486-66 L=418мм	2	0,0002м³
3		Брусок 10х50 Сосна		
		ГОСТ 8486-66 L=406 мм	1	0,0002м³
4		Филенка 4х50		
		Сосна ГОСТ 8486-66 L=143мм	4	0,00002м³
5		Днище 4х300		
		Сосна ГОСТ 8486-66 L=418мм	1	0,0005м³
		Стандартные изделия		
6		Гвозди 1,2х2,5 ГОСТ 4028-63	19	

Инв.№ подл. | Подп. и дата | Взам. инв.№ | Инв.№ дубл. | Подп. и дата

Изм.	Лист	№ докум.	Подп.	Дата
Разраб.		Шленская		17.07.88
Пров.		Лосица		20.07.88
Н.контр.		Лосица		5.08.88
Утв.		Чакар		8.08.88

09.4.2.00.ТХ.Н

Лоток

Лит.	Лист	Листов
		1

ЦНИИПРОМЗЕРНОПРОЕКТ

Копировал: Успенская Формат А4

Поз.	Обозначение	Наименование	Кол.	Примечание
	09.4.1.00 ТХ.Н.ВО	Чертеж общего вида		
		Детали		
1		Стенка		
		Лист $\frac{\text{Б-ПН-2 ГОСТ 19903-74 450мм×190мм}}{\text{3-IV Ст3 кп ГОСТ 16523-70}}$	1	1,4 кг
2		Ручка		
		Круг 10-В ГОСТ 2590-71 L=195мм Б Ст3пс ГОСТ 535-79	1	0,12 кг
3		Связь		
		Уголок 25х25х3-Б ГОСТ 8509-86 L=427мм В Ст3пс ГОСТ 535-79	1	0,4 кг
4		Обшивка		
		Лист $\frac{\text{Б-ПН-1,2 ГОСТ 19903-74 782мм×824мм}}{\text{3-IV Ст3кп ГОСТ 16523-70}}$	1	5,5 кг
5		Балка		
		Уголок 25х25х3-Б ГОСТ 8509-86 L=656мм В Ст3пс ГОСТ 535-79	2	0,73 кг

Инв.№ подл. | Подп. и дата | Взам. инв.№ | Инв.№ дубл. | Подп. и дата

Изм.	Лист	№ докум.	Подп.	Дата
Разраб.		Шленская		17.07.88
Пров.		Лосица		17.07.88
Н.контр.		Лосица		5.08.88
Утв.		Чакар		8.08.88

09.4.1.00ТХ.Н

Корпус

Лит.	Лист	Листов
		1

ЦНИИПРОМЗЕРНОПРОЕКТ

Копировал: Успенская Формат А4

Альбом 4

Типовой проект 414-1-42.89

Поз.	Обозначение	Наименование	Кол.	Примечание
	09.5.0.00 ТХ.Н.ВО	Чертеж общего вида		
		Детали		
1		Полоса		
		Лист $\frac{\text{Б-ПН-1,2 ГОСТ 19903-74 394мм×16мм}}{\text{3-IV-Ст3кп ГОСТ 16523-70}}$	2	0,1 кг
2		Полоса		
		Лист $\frac{\text{Б-ПН-2 ГОСТ 19903-74 326мм×16мм}}{\text{3-IV Ст3кп ГОСТ 16523-70}}$	2	0,1 кг
3		Стенка		
		Лист $\frac{\text{Б-ПН-1,0 ГОСТ 19903-74 450мм×350мм}}{\text{3-IV-Ст3кп ГОСТ 16523-70}}$	1	2,0 кг
		Стандартные изделия		
4		Петля 50 ГОСТ 5088-78	2	

Инв.№ подл. | Подп. и дата | Взам. инв.№ | Инв.№ дубл. | Подп. и дата

Изм.	Лист	№ докум.	Подп.	Дата
Разраб.		Шленская		17.07.88
Пров.		Лосица		20.07.88
Н.контр.		Лосица		5.08.88
Утв.		Чакар		8.08.88

09.5.0.00ТХ.Н

Дверца

Лит.	Лист	Листов
		1

ЦНИИПРОМЗЕРНОПРОЕКТ

Копировал: Успенская Формат: А4

Поз.	Обозначение	Наименование	Кол.	Примечание
	09.6.0.00 ТХ.Н.ВО	Чертеж общего вида		
		Детали		
1		Балка		
		Уголок 25х25х3-Б ГОСТ 8509-86 L=1200мм В Ст3пс ГОСТ 535-79	2	1,4 кг
2		Связь		
		Уголок 25х25х3-Б ГОСТ 8509-86 L=694мм В Ст3пс ГОСТ 535-79	2	0,7 кг
3		Полоса		
		Лист $\frac{\text{Б-ПН-4 ГОСТ 19903-74 400мм×22мм}}{\text{В Ст3-2 ГОСТ 14637-79}}$	2	0,3 кг
4		Полоса		
		Лист $\frac{\text{Б-ПН-4 ГОСТ 19903-74 1190мм×17мм}}{\text{В Ст3-2 ГОСТ 14637-79}}$	2	0,6 кг
5		Полоса		
		Лист $\frac{\text{Б-ПН-4 ГОСТ 19903-74 650мм×17мм}}{\text{В Ст3-2 ГОСТ 14637-79}}$	2	0,4 кг
6		Ограждение		
		Сетка Р-8-1,2, ГОСТ 5336-80 1190мм х 690мм	1	1,5 кг
		Стандартные изделия		
7		Болт		
		ГОСТ 7798-70 М8х25.58	14	
8		Гайка		
		ГОСТ 5915-70 М8.5	14	
9		Шайба		
		ГОСТ 11371-78 8.02	14	

Инв.№ подл. | Подп. и дата | Взам. инв.№ | Инв.№ дубл. | Подп. и дата

Изм.	Лист	№ докум.	Подп.	Дата
Разраб.		Шленская		17.07.88
Пров.		Лосица		20.07.88
Н.контр.		Лосица		5.08.88
Утв.		Чакар		8.08.88

09.6.0.00ТХ.Н

Сетка защитная

Лит.	Лист	Листов
		1

ЦНИИПРОМЗЕРНОПРОЕКТ

24932-04 20 Копировал: Успенская Формат А4

09.4.1.00 ТХ.Н.ВО

Альбом 4

Типовой проект 414-1-42.89

А – А

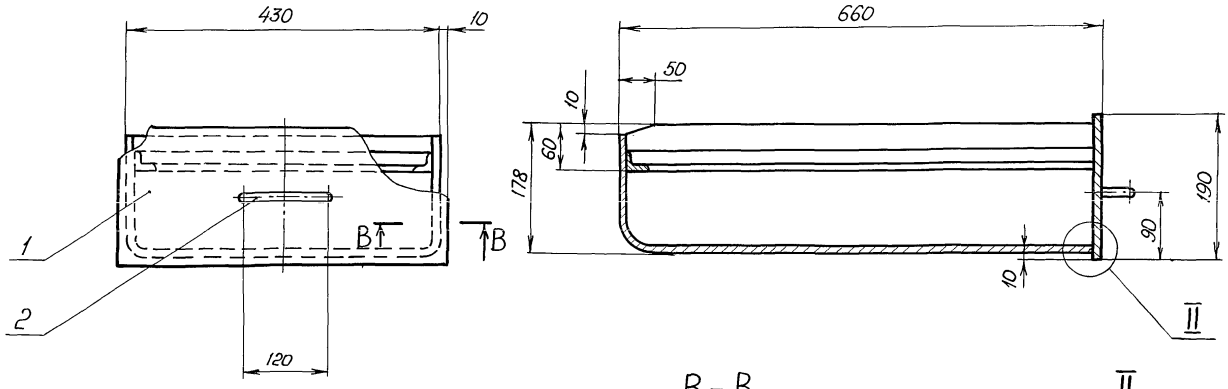

В – В

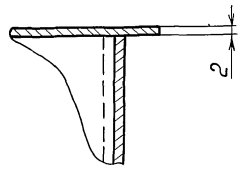

II

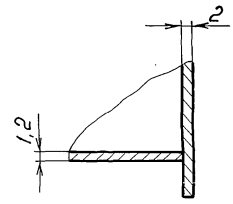

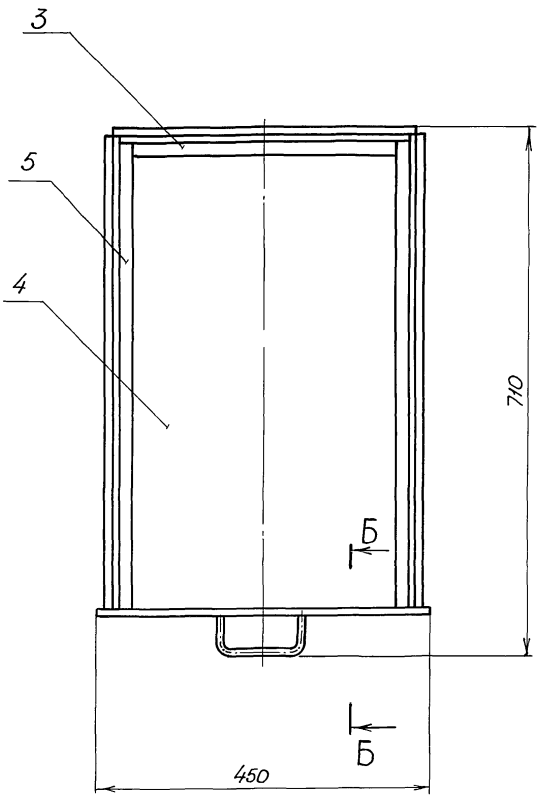

Б – Б

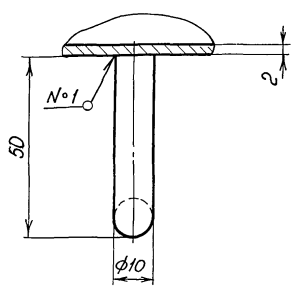

					09.4.1.00 ТХ.Н.ВО
Изм.	Лист	№ докум.	Подп.	Дата	Корпус. Чертеж общего вида
Разраб.		Шленская		17.03.88	
Пров.		Лосица		20.03.88	
Т.контр.					
Н.контр.		Лосица		5.08.88	
Утв.		Чокар		8.08.88	

Лит.	Масса	Масштаб
	8,9	1:5
Лист	Листов 1	

ЦНИИПромзернопроект

Привязан:

Инв. №

Инв. № подл. | Подп. и дата | Взам. инв. № | Инв. № дубл. | Подп. и дата

09.4.2.00 ТХ.Н.ВО

А-А

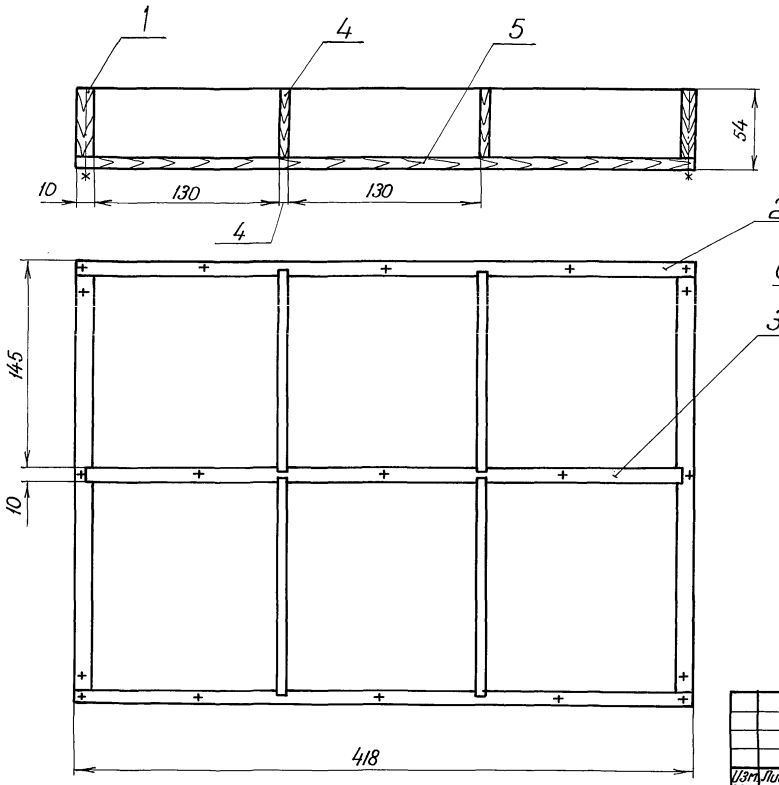

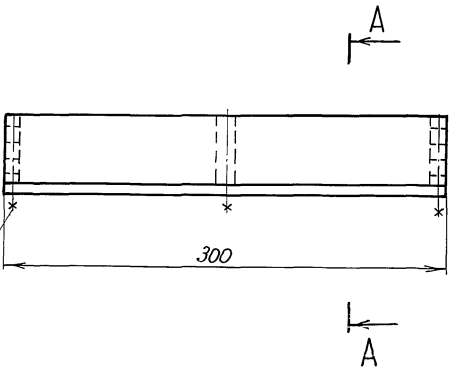

Изм.	Лист	№ докум.	Подп.	Дата
Разраб.		Шленская		18.07.88
Пров.		Лосица		20.07.88
Т.контр.				
Н.контр.		Лосица		5.08.88
Утв.		Чакар		8.08.88

09.4.2.00 ТХ.Н.ВО

Лоток
Чертеж общего вида

Лит.	Масса	Масштаб
	5,0	1:2

Лист 1 | Листов 1

ЦНИИПРОМЗЕРНОПРОЕКТ

Копировал: Шленская

Формат А3

Инв. № подл. | Подп. и дата | Взам. инв. № | Инв. № дубл. | Подп. и дата

09.5.0.00 ТХ.Н.ВО

Типовой проект 414-1-42.89 Альбом 4

А

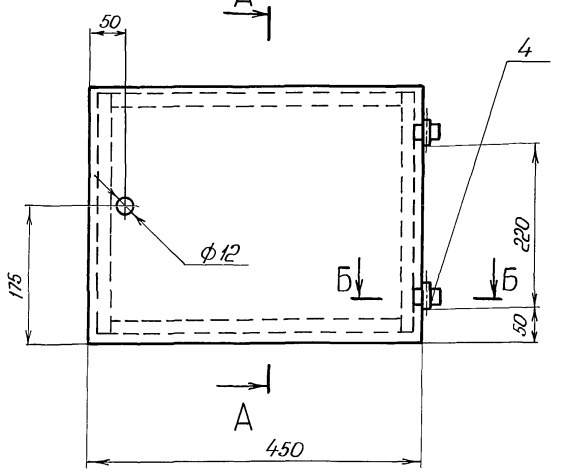

А-А

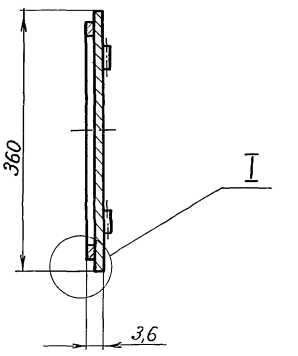

Б-Б

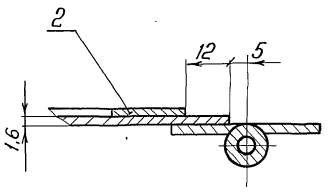

I

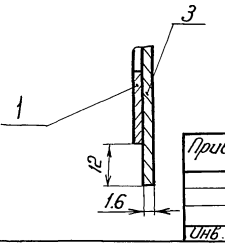

Привязан:

Инв. №

Изм.	Лист	№ докум.	Подп.	Дата
Разраб.		Шленская		18.07.88
Пров.		Лосица		20.07.88
Т.контр.				
Н.контр.		Лосица		5.08.88
Утв.		Чакар		8.08.88

09.5.0.00 ТХ.Н.ВО

Дверца
Чертеж общего вида

Лит.	Масса	Масштаб
	2,5	1:5

Лист | Листов 1

ЦНИИПРОМЗЕРНОПРОЕКТ

Инв. № подл. | Подп. и дата | Взам. инв. № | Инв. № дубл. | Подп. и дата

09.6.0.00ТХ.Н.ВО

Альбом 4

Типовой проект 414-1-42.89

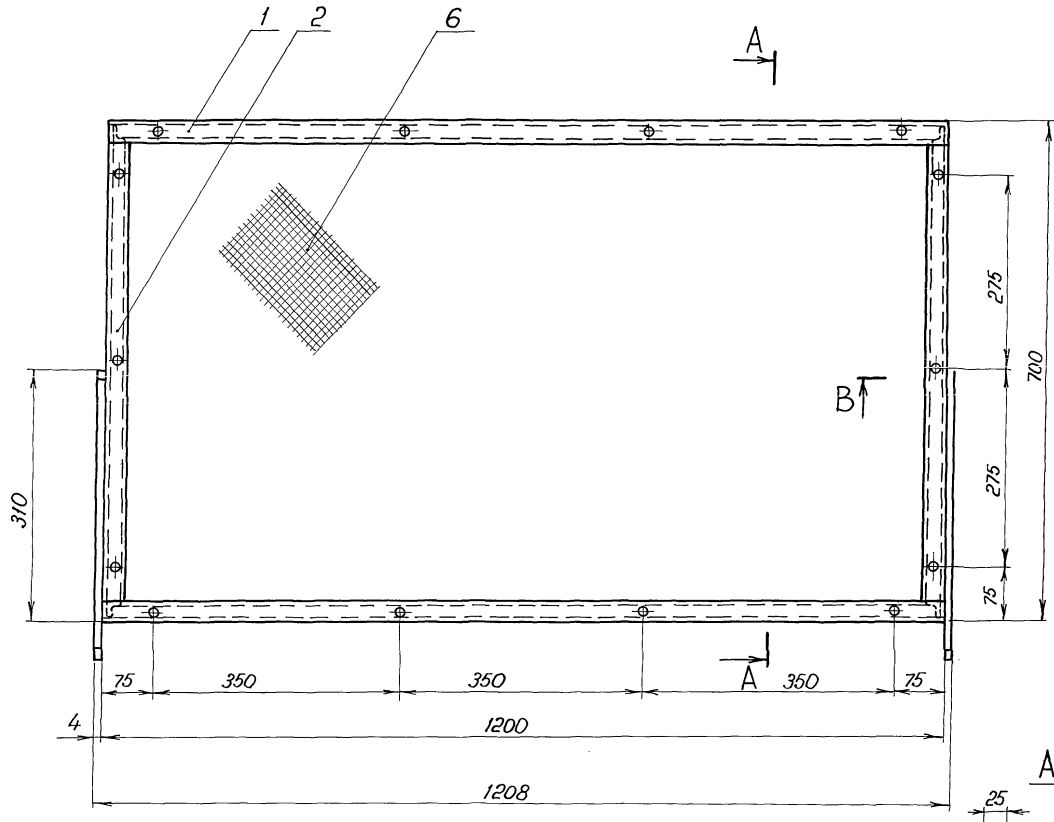

Вид Г

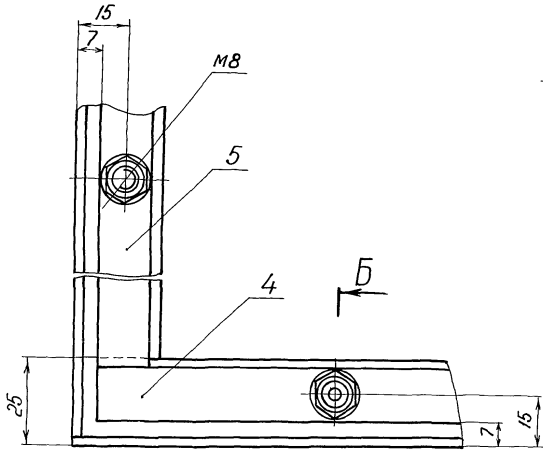

Б-Б

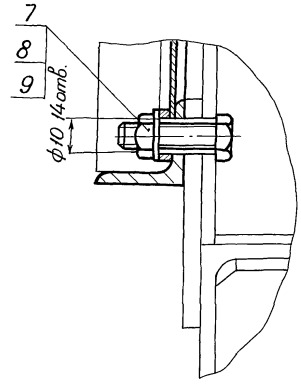

А-А

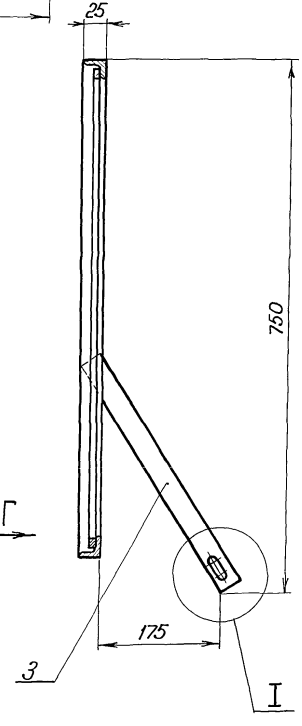

Г

Б

I повернуто

В-В

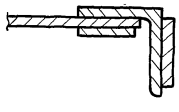

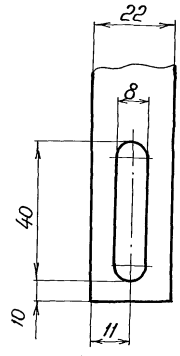

						09.6.0.00ТХ.Н.ВО	
Изм.	Лист	№ докум.	Подп.	Дата	Сетка защитная Чертеж общего вида	Лит.	Масса 8,4 / Масштаб 1:5
Разраб.		Шленская		19.01.88			
Пров.		Лосица		20.01.88		Лист	Листов 1
Т.контр.							
Н.контр.		Лосица		5.08.88		ЦНИИПРОМЗЕРНОПРОЕКТ	
Утв.		Чакар		8.08.88			

Привязан:

Инв. №

Инв. № подл. | Подп. и дата | Взам. инв. № | Инв. № дубл. | Подп. и дата

gost.e-ecolog.ru