УДК 629.7.046.7

Группа Д15

ОТРАСЛЕВОЙ СТАНДАРТ

ОСТ 1 01124-85

СИСТЕМЫ ВОДОСНАБЖЕНИЯ САМОЛЕТОВ
Технические требования

На 6 страницах

Взамен ОСТ 1 00692-74

ОКП 75 7830

Распоряжением Министерства от 29 октября 1985 г. № 298-65

срок действия установлен с 1 июля 1986 г.

до 1 июля 1991 г.

Несоблюдение стандарта преследуется по закону

1. Настоящий стандарт распространяется на системы водоснабжения самолетов, предназначенные для хранения запасов питьевой воды и подачи ее потребителям.

Инв. № дубликата | Инв. № подлинника | 5376 | Инв. № изм | Инв. № изв

Издание официальное ГР 8364004 от 27.11.85 Перепечатка воспрещена

gost.e-ecolog.ru

2 Системы водоснабжения должны состоять из бака для воды, агрегатов, обеспечивающих ее подачу к потребителям, панелей обслуживания и трубопроводов.

3. Принципиальные схемы систем водоснабжения приведены в рекомендуемом приложении.

4. Материалы изделий систем водоснабжения, контактирующие с питьевой водой, должны быть выбраны из перечня материалов, разрешенных к контакту с питьевой водой по ГОСТ 2874-82, и обеспечивать их эксплуатацию в различных климатических условиях по ГОСТ 15150-69.

5. Рабочая среда систем водоснабжения - вода питьевая по ГОСТ 2874-82 с чистотой фильтрации от 40 до 50 мкм. При дезинфекции систем концентрация активного хлора должна быть 75-100 мг/л с последующей промывкой питьевой водой

6. Температура рабочей среды - от 3 до 60 °С.

7. Изделия систем водоснабжения должны быть прочными (стойкими) и устойчивыми к внешним воздействующим факторам по ОСТ 1 00677-74 и ОСТ 1 01005-81.

8. Герметичность систем водоснабжения - группа 1-8 ОСТ 1 00128-74, герметичность поплавкового клапана - по ОСТ 1 03994-81.

9. Изделия систем водоснабжения, устанавливаемые на наружные обводы самолетов, и трубопроводы, проходящие через необогреваемые отсеки, должны иметь обогрев в полете и на земле, обеспечивающий температуру на рабочей поверхности не ниже 3 °С при температуре наружного воздуха минус 60 °С.

10. Металлизация изделий систем водоснабжения должна выполняться по ОСТ 1 01025-82.

11. Изделия систем водоснабжения должны обеспечивать полный слив воды после открытия двухпозиционных кранов слива.

12. Объем баков для воды должен определяться существующими нормативами, исходя из количества пассажиров и продолжительности беспосадочного полета.

13. Количество воды в баках и при заправке и в полете должно контролироваться с помощью водомера.

14. Невырабатываемый остаток воды в системах водоснабжения не должен быть более 1 % от объема баков.

15. Расход воды из любой точки потребления должен быть (2,4±0,6) л/мин при включении 50 % потребителей.

№ изм | № изв
Инв № дубликата | 5376
Инв № подлинника

Рабочее избыточное дазление

– для системы с подачей воды самотеком – не менее 19,60 КПа $\pm$ 1,96 кПа (0,20 кгс/см^2 $\pm$ 0,02 кгс/см^2),

– для системы с принудительной подачей воды – 176,5 кПа $\pm$ 19,6 кПа (1,8 кгс/см^2 $\pm$ 0,2 кгс/см^2).

Максимальное давление заправляемой воды на входе в штуцер заправки – 300 кПа (3 кгс/см^2)

16. В случае применения водоохладителя вода, поступающая из питьевых кранов, должна иметь температуру от 11 до 15 ^{o}С.

17. Баки для воды должны иметь люки, позволяющие производить осмотр и очистку внутренних поверхностей.

18. Конструкция систем водоснабжения и комплектующих их изделий должна обеспечивать удобство при техническом обслуживании, дезинфекции и регламентных работах, удобство монтажа и демонтаж узлов и деталей.

19. Показатели надежности систем водоснабжения и комплектующих их изделий должны соответствовать показателям надежности основного изделия.

№ изм | № изв
Инв № дубликата | 5376
Инв № подлинника

ПРИЛОЖЕНИЕ

Рекомендуемое

1. Схема системы водоснабж

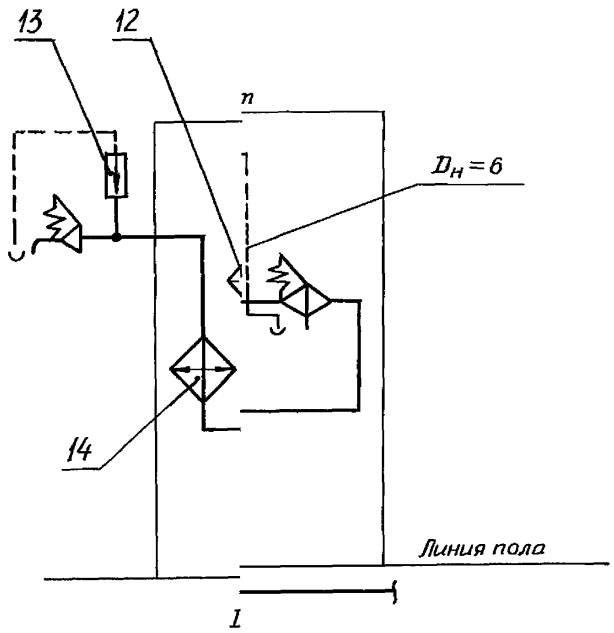

1

2

3

Линия об
фюзел

№ изм
№ изв
5376
Инв № дубликата
Инв № подлинника

2 Схема системы водосна

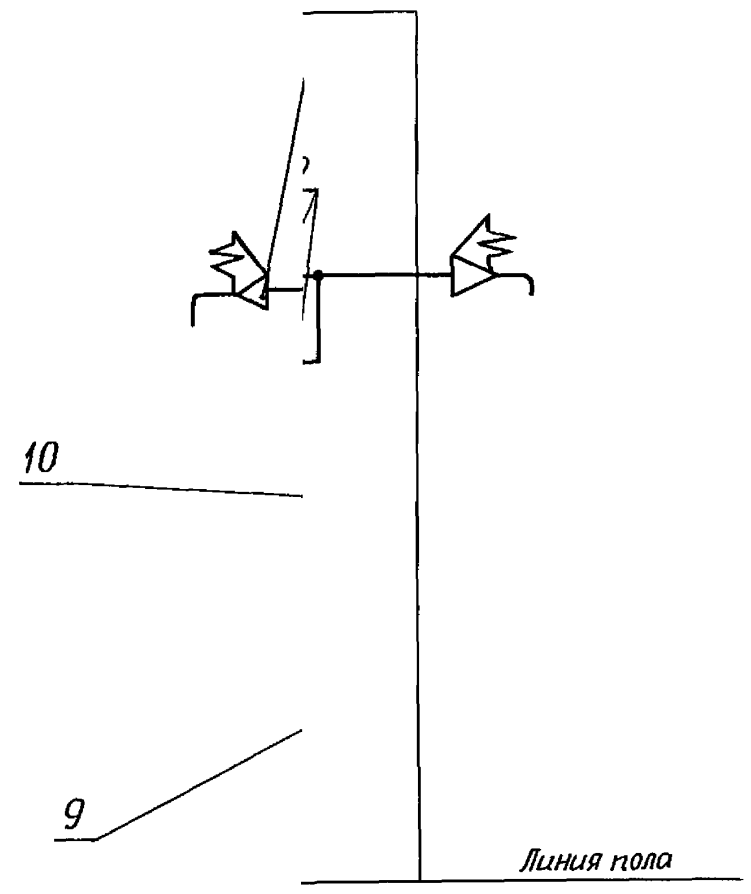

№ изм
№ изв
Инв № дубликата
Инв № подлинника
5376

ЛИСТ РЕГИСТРАЦИИ ИЗМЕНЕНИЙ

№ изм.	Номера страниц				Номер "Изв. об изм."	Подпись	Дата	Срок введения изменения
	измененных	замененных	новых	аннулированных				

Инв № ликата

Инв № линника

5376

gost.e-ecolog.ru