ТИПОВЫЕ РЕШЕНИЯ СИСТЕМ И УСТРОЙСТВ ВНУТРЕННЕГО ОБОРУДОВАНИЯ

СООРУЖЕНИЙ ГРАЖДАНСКОЙ ОБОРОНЫ

ТДК-Н-I-70

ЧАСТЬ II

РАЗДЕЛ IV - ЗАЩИТНО-ГЕРМЕТИЧЕСКИЕ МЕТАЛЛИЧЕСКИЕ ОТКАТНЫЕ ДВЕРИ ДЛЯ ПРОЕМОВ РАЗМЕРАМИ 300×240 И 180×240 В СООРУЖЕНИЯХ ГРАЖДАНСКОЙ ОБОРОНЫ

АЛЬБОМ №6

ЗАЩИТНО-ГЕРМЕТИЧЕСКАЯ МЕТАЛЛИЧЕСКАЯ ОТКАТНАЯ ДВЕРЬ ДУ-I-6

12022
ЦЕНА 5-00

gost.e-ecolog.ru

ЦЕНТРАЛЬНЫЙ ИНСТИТУТ ТИПОВОГО ПРОЕКТИРОВАНИЯ
ГОССТРОЯ СССР

Москва, А-445, Смольная ул., 22

Сдано в печать 1975 года
Заказ № 5812 Тираж 300 экз.

ТИПОВЫЕ РЕШЕНИЯ СИСТЕМ И УСТРОЙСТВ ВНУТРЕННЕГО ОБОРУДОВАНИЯ СООРУЖЕНИЙ ГРАЖДАНСКОЙ ОБОРОНЫ

ТДК-Н-I-70

ЧАСТЬ II

СОСТАВ ЧАСТИ

Номера разделов	Наименование разделов	Кол-во альбомов в разделе	Порядковые номера и наименование альбомов	Организация распространяющая раздел
Раздел I	Принципиальные решения сооружений гражданской обороны и рекомендации по применению альбомов типовых деталей и конструкций	В одном альбоме	Альбом №1 в 2х книгах Принципиальные решения и рекомендации	Управление «МОСПРОЕКТ-1»
Раздел II	Аварийные выходы воздухозаборные, воздуховыбросные и газовыхлопные устройства	В одном альбоме	Альбом №2 Рабочие чертежи конструкций	Центральный институт типового проектирования
Раздел III	Установка дверей, противовзрывных устройств. Герметизирующие устройства и компенсация вводов	В двух альбомах	Альбом №3 с приложением Установка дверей и противовзрывных устройств Альбом №4 Герметизирующие устройства и компенсация вводов	Центральный институт типового проектирования
Раздел IV	Защитно-герметические металлические откатные двери для проемов размерами 300×240 и 180×240 в сооружениях гражданской обороны	В двух альбомах	Альбом №5 Защитно-герметическая металлическая откатная дверь ДУ-I-5 Альбом №6 Защитно-герметическая металлическая откатная дверь ДУ-I-6	——— « ———
Раздел V	Безопалубочное бетонирование /в металлических сетках/ при возведении сооружений гражданской обороны	В одном альбоме	Альбом №7 Рекомендации по применению способа безопалубочного бетонирования	——— « ———
Раздел VI	Металлические емкости для систем внутреннего водопровода, канализации и ДЭС	В двух альбомах	Альбом №8 Металлические емкости для систем внутреннего водопровода и канализации Альбом №9 Металлические емкости для топлива и масла в ДЭС	——— « ———
Раздел VII	Защищенные станции фекальной перекачки	В одном альбоме	Альбом №10 Санузлы и станции перекачки	——— « ———
Раздел VIII	Дизель-электрические станции мощностью от 8 квт до 200 квт для сооружений гражданской обороны	В двух альбомах	Альбом №11 Тепломеханическая часть ДЭС и теплоудаление Альбом №12 Электрическая часть ДЭС	——— « ———
Раздел IX	Электрическая блокировка дверей и входных шлюзов и автоматизация насосных установок	В одном альбоме	Альбом №13 Электроавтоматика	——— « ———

Разработан
Управлением «Моспроект-1»

Раздел № IV

Альбом №6

Введен в действие
Управлением «Моспроект-1»
«7» Декабря 1971 г.
Приказ № 274-Р

Объект №

Архив. №

Содержание альбома N 6

№ п/п	Содержание альбома	№ листа	№ стр
1	2	3	4
1	Содержание альбома N 6	АБ-6-1	2
2	Заглавный лист	АБ-6-2	3
3	Пояснительная записка и технические условия.	АБ-6-3	4
4	Дверь ДУ-I-6. Общий вид. Лист 1. ДУ-I-6-00.00.000	АБ-6-4	5
5	Дверь ДУ-I-6. Общий вид. Лист 2. ДУ-I-6-00.00.000	АБ-6-5	6
6	Дверь ДУ-I-6 Общий вид. Лист 3. ДУ-I-6-00.00.000	АБ-6-6	7
7	Дверь ДУ-I-6 Общий вид. Лист 4 ДУ-I-6-00.00.000	АБ-6-7	8
8	Полотно в сборе Лист 1. ДУ-I-6-01.00.000	АБ-6-8	9
9	Полотно в сборе Лист 2. ДУ-I-6-01.00.000	АБ-6-9	10
10	Механизм задраивания. Лист 1. ДУ-I-6-01.10.000.	АБ-6-10	11
11	Механизм задраивания. Лист 2. ДУ-I-6-01.10.000	АБ-6-11	12
12	Механизм задраивания. Лист 3. ДУ-I-6-01.10.000	АБ-6-12	13
13	Редуктор. Общий вид. ДУ-I-6-01.11.000.	АБ-6-13	14
14	Корпус ДУ-I-6-01.11.002	АБ-6-14	15
15	Детали: ДУ-I-6-01.11.000; ДУ-I-6-01.11.005; ДУ-I-6-01.11.001; ДУ-I-6-01.11.003	АБ-6-15	16
16	Детали: ДУ-I-6-01.11.006; ДУ-I-6-01.11.07; ДУ-I-6-01.11.004	АБ-6-16	17
17	Тяга ДУ-I-6-01.10.100; Шатун ДУ-I-6-01.10.400. Детали: ДУ-I-6-01.10.401; ДУ-I-6-01.10.402; ДУ-I-6-01.10.404	АБ-6-17	18
18	Детали: ДУ-I-6-01.10.001; ДУ-I-6-01.10.004; ДУ-I-6-01.10.005; ДУ-I-6-01.10.006; ДУ-I-6-01.10.003	АБ-6-18	19
19	Детали: ДУ-I-6-01.10.013; ДУ-I-6-01.10.015; ДУ-I-6-01.10.019; ДУ-I-6-01.10.020; ДУ-I-6-01.50.000; ДУ-I-6-01.10.022	АБ-6-19	20
20	Рычаг ДУ-I-6-01.10.300; Детали: ДУ-I-6-01.10.301; ДУ-I-6-01.10.002; ДУ-I-6-01.10.012	АБ-6-20	21
21	Детали: ДУ-I-6-01.10.007; ДУ-I-6-01.10.009; ДУ-I-6-01.10.010; ДУ-I-6-01.10.011; ДУ-I-6-01.00.001.	АБ-6-21	22
22	Траверса ДУ-I-6-01.10.200; Детали: ДУ-I-6-01.10.201; ДУ-I-6-01.10.202; ДУ-I-6-01.10.008	АБ-6-22	23
23	Детали ДУ-I-6-01.10.016; ДУ-I-6-01.10.017; ДУ-I-6-01.10.018; ДУ-I-6-01.00.002; ДУ-I-6-01.00.003; ДУ-I-6-01.10.014; ДУ-I-6-01.10.021	АБ-6-23	24
24	Блокировочное устройство. Лист 1 ДУ-I-6-01.20.000	АБ-6-24	25
25	Блокировочное устройство Лист 2. ДУ-I-6-01.20.000	АБ-6-25	26
26	Скоба ДУ-I-6-01.21.000; Детали: ДУ-I-6-01.20.001 ДУ-I-6-01.20.002	АБ-6-26	27
27	Замок электромагнитный в сборе ДУ-I-6-01.22.000 Детали: ДУ-I-6-01.22.001; ДУ-I-6-01.22.002	АБ-6-27	28
28	Основание ДУ-I-6-01.22.200; Ключ в сборе ДУ-I-6-01.22.100; Детали: ДУ-I-6-01.22.101; ДУ-I-6-01.22.003; ДУ-I-6-01.22.005	АБ-6-28	29
29	Скоба ДУ-I-6-01.22.400; Детали: ДУ-I-6-01.22.401; ДУ-I-6-01.22.402; ДУ-I-6-01.20.003; ДУ-I-6-01.22.004	АБ-6-29	30
30	Шток в сборе ДУ-I-6-01.22.300; Валик в сборе ДУ-I-6-01.22.500 Детали: ДУ-I-6-01.22.301; ДУ-I-6-01.22.302; ДУ-I-6-01.22.303; ДУ-I-6-01.22.501; ДУ-I-6-01.22.502	АБ-6-30	31
31	Замок в сборе ДУ-I-6-01.23.000; Корпус ДУ-I-6-01.23.100	АБ-6-31	32
32	Шток ДУ-I-6-01.23.301; Детали: ДУ-I-6-01.23.001; ДУ-I-6-01.23.002; ДУ-I-6-01.23.003; ДУ-I-6-01.23.004; ДУ-I-6-01.23.005; ДУ-I-6-01.23.201; ДУ-I-6-01.23.202	АБ-6-32	33
33	Полотно Лист 1 ДУ-I-6-01.30.000.	АБ-6-33	34
34	Полотно Лист 2 ДУ-I-6-01.30.000.	АБ-6-34	35
35	Полотно Лист 3 ДУ-I-6-01.30.000	АБ-6-35	36
36	Детали: ДУ-I-6-01.30.002; ДУ-I-6-01.30.004; ДУ-I-6-01.30.005; ДУ-I-6-01.30.007; ДУ-I-6-01.30.009	АБ-6-36	37
37	Детали: ДУ-I-6-01.30.003 ДУ-I-6-01.30.006; ДУ-I-6-01.30.008; ДУ-I-6-01.30.010; ДУ-I-6-01.30.012; ДУ-I-6-01.30.017.	АБ-6-37	38
38	Детали: ДУ-I-6-01.30.101; ДУ-I-6-01.30.18; ДУ-I-6-01.10.102; ДУ-I-6-07.00.001; ДУ-I-6-01.48.004; ДУ-I-6-01.50.001; ДУ-I-6-01.30.019.	АБ-6-38	39
39	Пластины: ДУ-I-6-01.30.100; ДУ-I-6-01.30.200; Детали: ДУ-I-6-01.30.013; ДУ-I-6-01.30.014; ДУ-I-6-01.30.015. ДУ-I-6-01.30.016.	АБ-6-39	40
40	Штурвал ДУ-I 6-01.40.000; Детали: ДУ-I-6-01.40.001; ДУ-I-6-01.40.002; ДУ-I-6-01.40.003; ДУ-I-6-01.10.023	АБ-6-40	41
41	Ходовая тележка ДУ-I-6-02.00.000	АБ-6-41	42
42	Кронштейны: ДУ-I-6-02.01.000; ДУ-I-6-02.02.000	АБ-6-42	43
43	Детали: ДУ-I-6-02.00.001; ДУ-I-6-02.00.002 ДУ-I-6-02.00.003; ДУ-I-6-02.00.004; ДУ-I-6-02.00.005;	АБ-6-43	44
44	Серьга ДУ-I-6-02.03.000; Кронштейн ДУ-I-6-02.04.000 Детали: ДУ-I-6-02.03.001; ДУ-I-6-02.03.002; ДУ-I-6-02.04.001; ДУ-I-6-02.00.008	АБ-6-44	45
45	Детали: ДУ-I-6-02.01.001; ДУ-I-6-02.01.002; ДУ-I-6-02.01.003; ДУ-I-6-02.01.004; ДУ-I-6-02.02.001	АБ-6-45	46
46	Привод. Лист 1. ДУ-I-6-03.00.000	АБ-6-46	47
47	Привод. Лист 2. ДУ-I-6-03.00.000	АБ-6-47	48
48	Рама ДУ-I-6-03.01.000	АБ-6-48	49
49	Детали: ДУ-I-6-03.01.001; ДУ-I-6-03.01.003; ДУ-I-6-03.01.004; ДУ-I-6-03.05.003	АБ-6-49	50
50	Барабан ДУ-I-6-03.02.000	АБ-6-50	51
51	Детали: ДУ-I-6-03.02.001; ДУ-I-6-03.02.002; ДУ-I-6-03.02.003; ДУ-I-6-03.02.004; ДУ-I-6-03.00.005; ДУ-I-6-03.00.010; ДУ-I-6-03.00.003; ДУ-I-6-03.02.003	АБ-6-51	52
52	Детали: ДУ-I-6-03.04.001; ДУ-I-6-03.03.001; ДУ-I-6-03.03.002; ДУ-I-6-03.03.003; Узлы: ДУ-I-6-03.03.000, ДУ-I-6-03.04.000.	АБ-6-52	53
53	Узел ДУ-I-6-03.05.000 Детали: ДУ-I-6-03.00.002; ДУ-I-6-03.05.001; ДУ-I-6-03.05.002	АБ-6-53	54
54	Детали: ДУ-I-6-04.01.004; ДУ-I-6-04.01.002; ДУ-I-6-04.01.001; ДУ-I-6-04.01.003;	АБ-6-54	55
55	Детали: ДУ-I-6-03.00.006; ДУ-I-6-03.00.110; ДУ-I-6-03.00.009; ДУ-I-6-03.01.002; ДУ-I-6-03.00.007; ДУ-I-6-03.00.004	АБ-6-55	56
56	Блоки отводные ДУ-I-6-04.00.000	АБ-6-56	57
57	Кронштейн ДУ-I-6-04.01.000. ДУ-I-6-05.04.000	АБ-6-57	58
58	Детали: ДУ-I-6-04.00.001; ДУ-I-6-04.00.008; ДУ-I-6-04.00.005; ДУ-I-6-04.00.007; ДУ-I-6-04.00.008.	АБ-6-58	59
59	Детали: ДУ-I-6-04.00.002; ДУ-I-6-04.00.005; ДУ-I-6-04.00.004; ДУ-I-6-04.02.001; ДУ-I-6-04.02.000; ДУ-I-6-04.02.002.	АБ-6-59	60
60	Блок ДУ-I-6-05.00.000.	АБ-6-60	61
61	Детали: ДУ-I-6-05.02.000; ДУ-I-6-05.02.001; ДУ-I-6-05.02.002; ДУ-I-6-05.00.004; ДУ-I-6-05.00.001;	АБ-6-61	62
62	Рама в сборе ДУ-I-6 06.00.00.000.	АБ-6-62	63
63	Рама ДУ-I-6-06.01.000 Лист 1	АБ-6-63	64
64	Рама ДУ-I-6-06.01.000. Лист 2	АБ-6-64	65
65	Монорельс I ДУ-I-6-06.00.200. Монорельс II ДУ-I-6-06.00.300 Приямок ДУ-I-6-06.00.400.	АБ-6-65	66
66	Крышка ДУ-I-6-06.00.500 Крышка ДУ-I-6-06.00.600	АБ-6-66	67
67	Детали: ДУ-I-6-00.00.001; ДУ-I-6-00.00.002; ДУ-I-6-06.00.505; ДУ-I-6-06.00.506; ДУ-I-6-06.00.502; ДУ-I-6-06.00.503; ДУ-I-6-06.00.504; ДУ-I-6-06.00.501	АБ-6-67	68
68	Сигнализационное устройство ДУ-I-6-07.00.000	АБ-6-68	69
69	Уголок ДУ-I-6-06.01.100; Детали ДУ-I-6-06.01.101; ДУ-I-6-06.01.102; ДУ-I-6-06.01.103; ДУ-I-6-06.01.002	АБ-6-69	70
70	Детали ДУ-I-6-06.01.007; ДУ-I-6-06.01.008; ДУ-I-6-06.01.009; ДУ-I-6-06.01.010; ДУ-I-6-06.01.011 ДУ-I-6-06.00.401.	АБ-6-70	71
71	Детали ДУ-I-6-06.01.001; ДУ-I-6-06.01.003 ДУ-I-6-06.01.004; ДУ-I-6-06.01.005; ДУ-I-6-06.01.006	АБ-6-71	72
72	Детали ДУ-I-6-01.00.002; ДУ-I-6-01.30.011; ДУ-I-6-01.30.020 ДУ-I-6-01.30.021; ДУ-I-6-00.00.003.	АБ-6-72	73

Главный инженер проекта Мосгорисполкома Управление Моспроект-1 Мастерская № 16 — Гл. инж. пр-та — Исполнил

Рук. маст. — Гл. инженер — Гл. конструк. — Рук. сектора

Савин — Бычков — Салищев — Ульман

Черкасова — Антонова

1970г	Типовые решения систем и устройств внутреннего оборудования сооружений гражданской обороны	Содержание альбома N 6	Альбом ТДГ.В I-70 Часть I Раздел II Заливочно-герметизирующие материалы, окраска двери в сооружениях ГО	Альбом заверен при сдаче в архив Двери ДУ-I-6	Лист АБ-6-1

12022 3

ЗАГЛАВНЫЙ ЛИСТ

„Типовые решения систем и устройств внутреннего оборудования сооружений гражданской обороны" — ТДК-И-I-70 разработаны на основании плана типового проектирования 1970 года, в соответствии с заданием на проектирование, утвержденным НТК ГО СССР „27" января 1970 г. и „Указаниями по проектированию убежищ гражданской обороны" — СН 405-70, соответствующими главами СНиП

Настоящий выпуск ТДК-И-I-70, часть I содержит принципиальные решения, основные расчетные положения и рекомендации, рабочие чертежи отдельных конструкций и устройств и предназначен в качестве пособия при проектировании убежищ гражданской обороны.

Выпуск состоит из следующих девяти разделов:

I. Принципиальные решения сооружения гражданской обороны и рекомендации по применению альбомов типовых деталей и конструкций.

II. Аварийные выходы, воздухозаборные, воздуховыбросные и газовыхлопные устройства.

III. Установка дверей, противовзрывных устройств. Герметизирующие устройства и компенсация вводов.

IV. Защитно-герметические металлические откатные двери для проемов размерами 300 × 240 и 180 × 240 см в сооружениях гражданской обороны.

V. Безопалубочное бетонирование /в металлических сетках/ при возведении сооружений гражданской обороны.

VI. Металлические емкости для систем внутреннего водопровода, канализации и ДЭС.

VII. Защищенные станции фекальной перекачки.

VIII. Дизель - электрические станции мощностью от 8 квт. до 200 квт для сооружений гражданской обороны.

IX. Электрическая блокировка дверей и входных шлюзов и автоматизация насосных установок.

Каждый раздел состоит из одного или нескольких альбомов.

В альбомах ТДК-И-I-70 часть I применена следующая буквенная маркировка частей проекта:

„АС" — архитектурно - строительная часть;
„КС" — конструкции строительные;
„ОВ" — отопление и вентиляция;
„ВК" — водопровод и канализация;
„ЭА" — электротехническая часть;
„ЭА" — электроавтоматика;
„ТМ" — тепломеханическая часть ДЭС;
„УМФ" — изделия металлические. Приложение к альбому №3
„Д5" — дверь на проем 180×240.
„Д6" — дверь на проем 300×240.
„ББФ" — металлические емкости для водопровода и канализации.
„БТМ" — баки для топлива и масла.

Маркировка листов альбомов состоит из буквенных индексов, соответствующих той или иной части проекта, и цифровых индексов, обозначающих номера альбома и листа.

Пример: Марка - лист ЭА-13-1, где „ЭА" - обозначает часть „Электроавтоматика"; цифра 13 - номер альбома, цифра 1 - номер листа в альбоме.

Объект № 18-70-2280

ГПИ АПУ Мосторгпромстроя Управление „Мосгорсельстрой-1" Мастерская № 48

Гл. инж. Управления	Н. Н. Мясоедов	
Рук. мастерской	Н. Н. Мясоедов	
Гл. инж. проекта	Н. Н. Мясоедов	
Рук. сектора	Н. Н. Мясоедов	

Начальник	Е. Д. Кайнаров	
Гл. специалист	Г. А. Сапунов	
Гл. специалист	Г. А. Сапунов	
Гл. специалист	Г. А. Сапунов	
Гл. специалист	Г. А. Сапунов	

Гл. архитектор	К. И. Черкасов	
Гл. инженер	Л. Н. Мануйко	

1970г. | Типовые решения систем и устройств внутреннего оборудования сооружений гражданской обороны | Заглавный лист | ТДК-И-I-70 часть I ред. II Защитно-герметические металлические откатные двери и защитно-герметические ставни | Альбом И6 Защитно-герметические металлические откатные двери и ставни | Лист Д6-62

12022 4

Описание конструкций дверей

Комплект дверей типа ДУ-I-6 состоит из двух частей:

А) Дверной коробки представляющей собой раму сваренную из прокатных профилей.

Б) Дверного полотна с запором.

Конструкция дверей - опускная. Дверь ДУ-I-6 перекрывает проем 300 х 240см.

Полотно дверей плоское, сваренное из листа и прокатных профилей.

Двери имеют центральное задраивание клинового типа от ручного винтового привода с расположением механизма задраивания с внутренней стороны двери.

Редуктор механизма задраивания - конический, располагается по середине дверного полотна и имеет два выхода вала. Один из них проходит через сальниковое устройство, установленное в дверном полотне. На каждый конец вала одевается по штурвалу, что позволяет открывать дверь изнутри и снаружи помещения.

Запирающие клинья запора задраиваются на специальный уголок дверной коробки и прижимают полотно двери к противоположной стороне дверной коробки. Герметичность запертой двери обеспечивается 2 рядами специального уплотнения, установленного по периметру проема дверной коробки.

Для возможности контроля обжима уплотнения дверь может оборудоваться на заводе-изготовителе конечным выключателем, подающим сигнал в случае, когда обжим уплотнения достигает заданных размеров. Кроме того двери оборудованы специальным блокирующим устройством - электромагнитной защелкой.

Установка конечного выключателя и электромагнитной защелки оговаривается заказом.

Перемещение полотна опускных дверей осуществляется вручную при помощи тросовой системы состоящей из блоков, вертикального редуктора, барабана и рукоятки.

Одна из рукояток выведена через сальниковое уплотнение наружу, для возможности опускывания двери с обеих сторон.

Выемка, образующаяся в полу помещения при открытой двери закрывается металлическими створками.

Технические условия

I. Общая часть.

Настоящие технические условия содержат общие требования к изготовлению опытных образцов металлических защитных дверей всех типов.

II. Материалы.

Полотна дверей изготавливаются из листового и прокатного материалов марки Ст.3. ГОСТ 380-71

Подушины листовой стали и габариты прокатных профилей определены расчетом в качестве уплотнений между коробкой двери и полотном применены полосовая резина и жгутовый эластичный материал - Гернит-Д, изготавливаемый Московским комбинатом „Стройдеталь". Гернит-Д имеет пористую основу со сплошной воздухо и водонепроницаемой пленкой на поверхности.

Изготовляется по ВТУ-32-65 РМПСМ.

Склеивание стыков гернитового шнура производить клеем №88-тумхв-4642-49.

III. Технические требования на изготовление

1. При сварке элементов дверей качество сварки должно отвечать техническим требованиям и нормам ГОСТ на сварочные работы. Марка электродов Э-42 должна быть удостоверена сертификатом. Категорически не допускается переход стального листа и других свариваемых деталей дверей. Технология сварки и последовательность наложения швов должны обеспечить сохранение правильной геометрической формы полотен дверей и коробок.
2. Сварку должны производить квалифицированные дипломированные сварщики не ниже 7го разряда.
3. После сварки и сборки дверей поверхности всех узлов и деталей должны быть очищены от окалины, ржавчины, масляных и других загрязнений до металлического блеска. Очищенные изделия на заводе-изготовителе загрунтовать грунтом ГФ-017, ГФ-020 ГОСТ 4056-63 и окрасить пентафталевой эмалью ПФ-115 по ГОСТ 6465-63 за 2 раза в цвет по требованию заказчика. Окраске подлежат все наружные поверхности деталей и узлов за исключением а) прутиков; в) посадочных; с) резьбовых г) неметаллических; д) цинкованных деталей.

   Окраска редуктора оговорена в чертежах.
4. Дверь должна плотно прилегать к своей коробке без перекосов и увеличенных зазоров (по сравнению с предусмотренными в проекте).
5. Собранные и окрашенные двери на своих поверхностях не должны иметь вмятин и других дефектов.
6. При сборке запоров обеспечить легкое без ощутимых толчков и заеданий перемещение запирающих клиньев. При запоре запора он должен обеспечивать равномерное обжатие уплотнения по всему периметру на размер указанный в чертежах.
7. Стык гернитового шнура выполнять под углом 45° и его ось и склеивать клеем №88.

IV. Допуски и условия изготовления

1. При раскройке и заготовке металла материал должен быть выправлен. Кромки реза должны быть гладкими без заусенцев и острых углов.
2. Габариты коробки и полотна должны быть выполнены с допускаемыми отклонениями по высоте ±2мм по ширине ±1мм. Разница длин диагоналей - 3мм.
3. Зазоры между плоскостью коробки и полотна со стороны расположения уплотнения и контрольной плитой допускаются не более 1мм в любом месте контура прилегания.
4. Сдвиг контура уплотнения на полотне от проектного положения допускается не более 3мм.
5. Внутренние полости редуктора после изготовления и сборки заполнить солидолом марки УС-2 ГОСТ 1033-51.

   Плоскость полотна, по которой скользят запирающие клинья, а также внутренние поверхности направляющих пазов тоже должны быть смазаны солидолом.

V. Испытание дверей

1. Полотно двери после сварки должно быть проверено на герметичность сварных швов керосином.
2. После изготовления и сборки каждой двери производится проверка на герметичность воздухом в специальной камере.

   А) Продувкой при давлении 100кг/м² в течении 10мин.

   Б). Давлением воздуха в 30 кг/м²; давление воздуха в испытательной камере при однократном обмене должно составлять 30кг/м².

VI. Приемка

1. Приемка изделий производится ОТК завода-изготовителя. Приемка заключается во внешнем осмотре изделия, проверке соответствия готового изделия рабочим чертежам и техническим условиям.
2. Изделия, не отвечающие техническим требованиям настоящих ТУ, могут быть после исправления заводом изготовителем вновь предъявлены к приемке. В случае несоответствия исправленных изделий утвержденным чертежам и ТУ изделия браку ются.
3. При транспортировке изделия должны перевозиться с обязательной защитой от атмосферных влияний и механических повреждений.
4. Общая приемка всех изготовленных на заводе и смонтированных на месте изделий производится по акту уполномоченной на это комиссии.
5. Некомплектная поставка изделий заводом-изготовителем не допускается.

VII. Установка

1. Коробки дверей должны быть установлены вертикально допускаемое отклонение от вертикали не более 2мм на всю высоту коробки.
2. Установка полотен дверей должна выполняться строго по чертежам общих видов дверей соответствующего типа и настоящими ТУ.
3. После испытания на заводе заказчику поставляются узлы двери согласно спецификации на листе Д6-6-4. Рама в сборе и привод укладываются закладными деталями.
4. При поставке и бетонировании герметизирующие элементы (гернит и резина) на раме в сборе должны быть защищены от механических повреждений.
5. После установки и нивелирования рамы в сборе пробки для нивелирования поз. №26 листа Д6-6-63 срезать. Поверхность уголка зачистить.

Перед массовым выпуском дверей на заводе-изготовителе выполнить опытный образец каждого изделия который утверждается в качестве эталона

1970	Типовые решения систем и устройств внутреннего оборудования сооружений гражданской обороны	Пояснительная записка и технические условия	Обознач.	Альбом ТДК-Н-I-70 часть II раздел II Защитно-герметические металлические двери в сооружения	Альбом 16 Защитно-герметические металлические двери 43-I-6	Лист Д6-6-3

Гл. инж. проекта Исполнил Проверил

Рук. мастерск. Гл. инженер Гл. конструктор Рук. сектора

Главное управление Мосгорисполкома Управление Мосгорпроект Мастерская №18

Сазин Бычков Сальцев Уланик

Черкасова

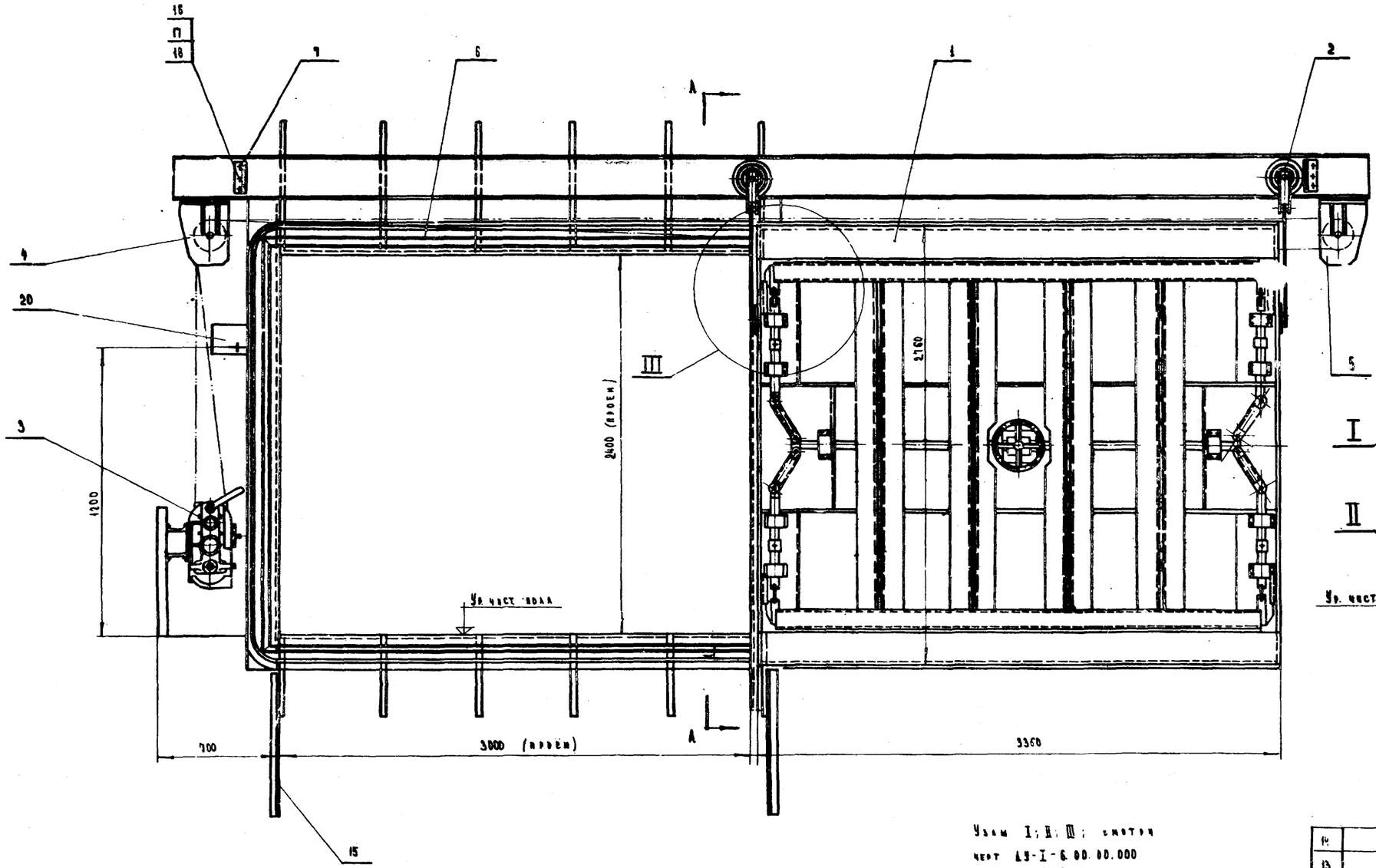

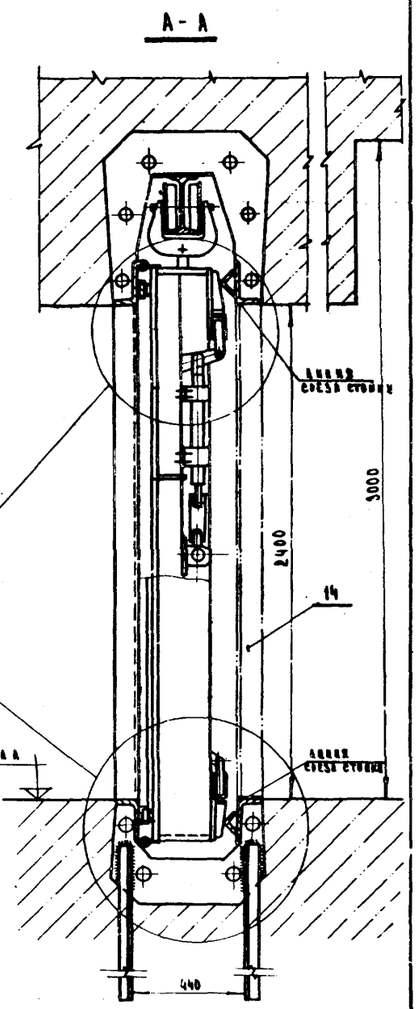

Общий вес 9021 кг

Узлы I; II; III; смотри чертеж АУ-I-6.00.00.000 листы 2; 3; 4

1. Монтажные стойки поз. 14 устанавливаются после заводской контрольной сборки и снимаются после окончания монтажа двери и бетонирования проема.
2. Деталь поз. 15 приварить швом 4-6мм при выверке положения двери на монтаже.

№ п/п	Обозначение	Наименование	Кол.	Масса 1 шт.	Масса общ.	Прим.
				Вес в кг		
14		Уго́лок 100×100×7 (ГОСТ 8509-57) Ст 3 ГОСТ 535-52	2	82.5	165	ℓ=2400
13		Канат 7,4-Г-Н-170-I ГОСТ 3071-55	м 33	–	6.3	
12		Вставка Ф 2	м 10	–	0.06	
11		Шайба 16 ГОСТ 11371-68	4	0.01	0.04	
10		Гайка М16 кл 2-011 ГОСТ 5915-70	12	0.03	0.36	
9		Коуш 26 ГОСТ 22.24-43	2	0.044	0.088	
8	АУ-I-6.00.00.001	Скоба	1	0.74	0.74	
7	АУ-I-6.00.00.003	Упор	4	1.75	7	
6	АУ-I-6.06.00.000	Рама в сборе	1	2378	2378	
5	АУ-I-6.05.00.000	Блок	1	36.5	36.5	
4	АУ-I-6.04.00.000	Блоки отводные	1	40	40	
3	АУ-I-6.03.00.000	Привод	1	141	141	
2	АУ-I-6.02.00.000	Хвостовая тележка	2	75	150	
1	АУ-I-6.01.00.000	Полотно в сборе	1	6057	6057	
20	АУ-I-6.07.00.000	Сигнализационное устройство	1	0.7	0.7	
19	АУ-I-6.00.00.002	Скоба	1	0.92	0.92	
18		Шайба пруж. 12Н 65Г ГОСТ 6402-70	6	0.003	0.018	
17		Гайка М12 кл2-011 ГОСТ 5915-70	6	0.017	0.102	
16		Болт М12×40 кл 8-011 ГОСТ 7796-70	6	0.04	0.24	
15		Уголок 100×100×8 (ГОСТ 8509-57) Ст 3 ГОСТ 535-58	4	9.06	36.24	ℓ=600

1970г	Типовые решения систем и устройств внутреннего оборудования сооружений гражданской обороны	Дверь АУ-I-6	Лист 1	Обозначение	Альбом ТХ-I-2-70 часть II разд. II Защитно-герметические металлические откатные двери в сооружениях ГО
		Общий вид		АУ-I-6.00.00.000	

Альбомы Защитно-герметические металлические откатные двери АУ-I-6

Лист АУ-6-1

Разд. АПУ
Мособлсельхозпроект МВО Мособлсовет-I мастерская № 19

ГИП — Ермаков
Гл. инженер — Ермаков
Гл. конструктор — Сухачев
Рук. сект. — Уланин
Нач. маст. — Ермаков
Н. контр. — Ермаков
Проверил — Сухачев
Исполнил — Уланин

Инв. № подл. | Подпись и дата | Взам. инв. №

Объект 18-70-228
Архив. №

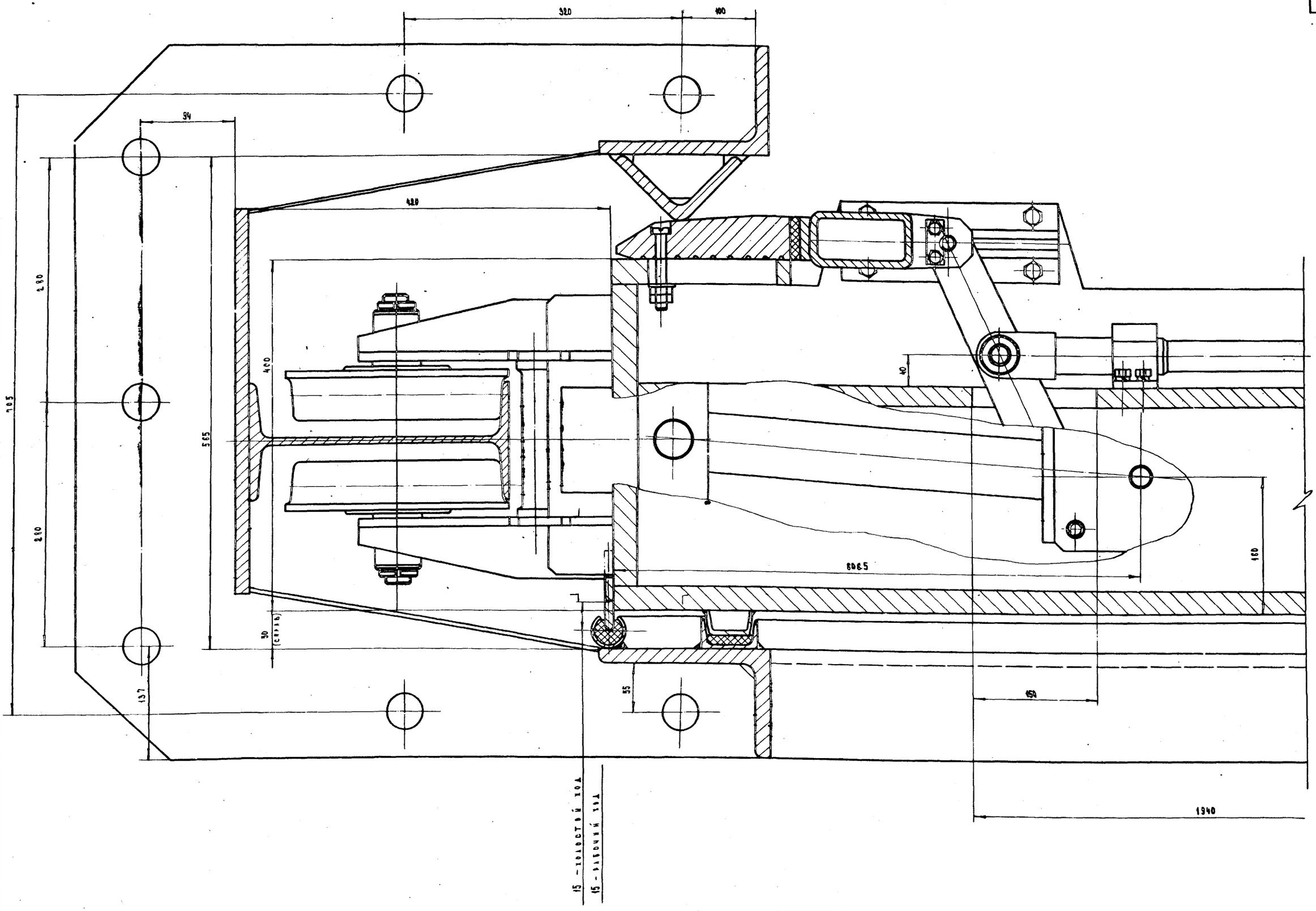

1970	Типовые решения систем и устройств внутреннего оборудования сооружений гражданской обороны	Дверь АУ-I-6 лист 2	Обозначение	Альбом ТДК-М-I-10 часть I раздел IV Защитно-герметич. метал. откатн. дверь в спорум. Г.О.	Альбом №6 Защитно-герметич. метал. откатн. дверь АУ-I-6	Лист Д6-6-5
		Общий вид Узел I	АУ-I-6-00.00.000			

12022 7

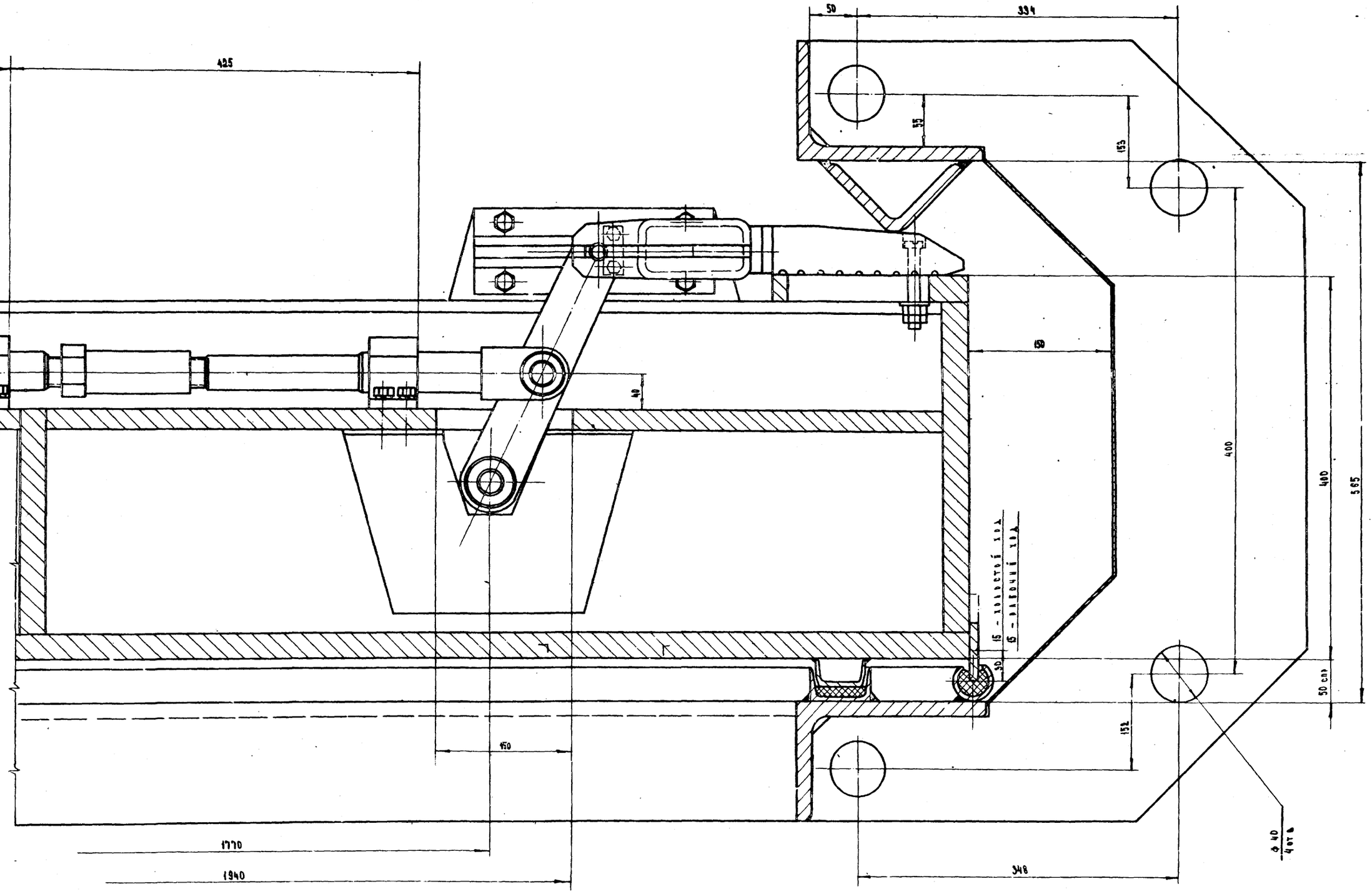
760
425
50
334
35
153
400
400
565
50
40
15 – толщина хвостовой части
15 – рабочий ход
30
50 см
152
150
1770
1940
348
Ø 40
4 отв.

| | | |

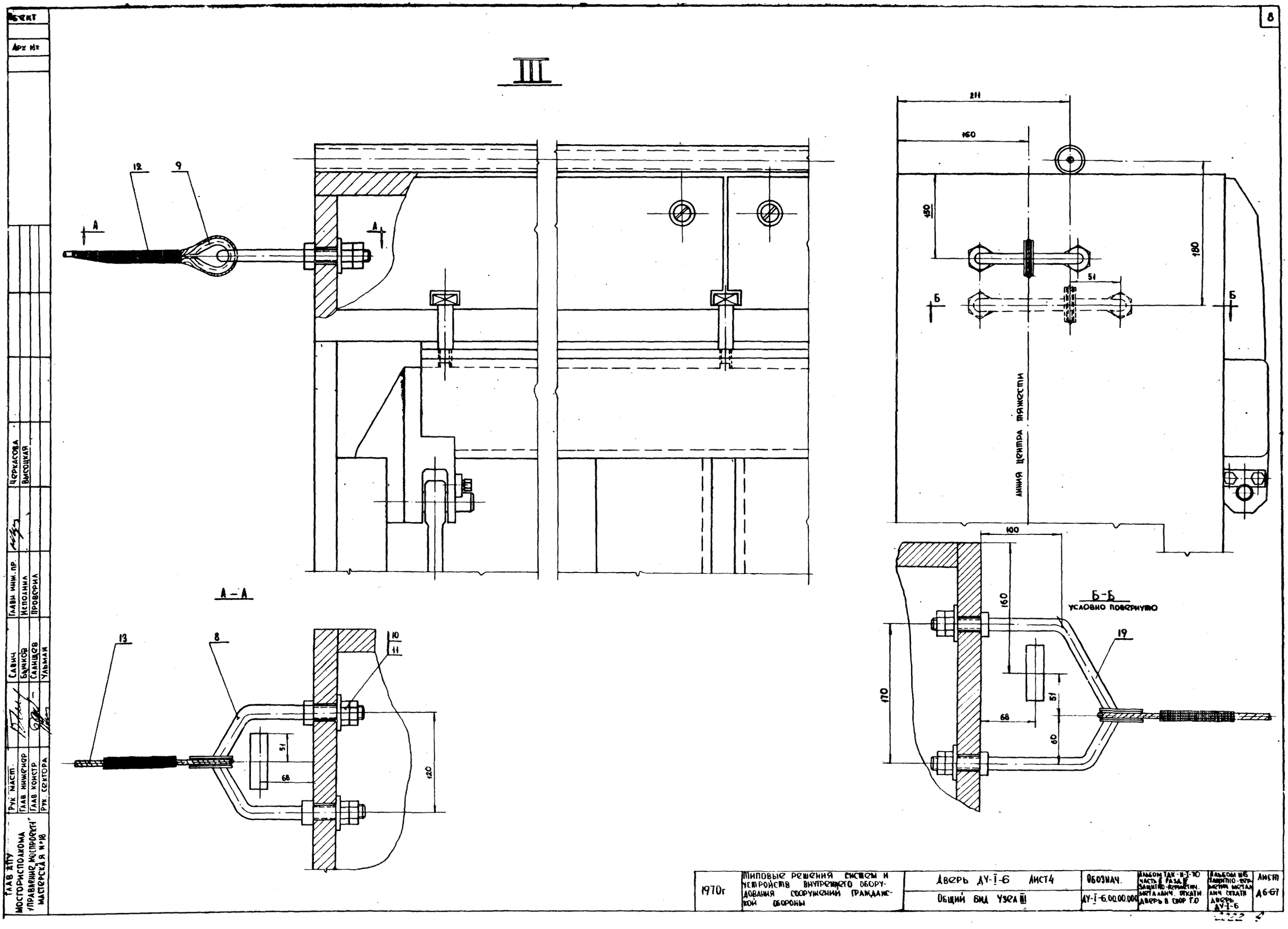

1970г	Типовые решения систем и устройств внутреннего оборудования сооружений гражданской обороны	Дверь ДУ-I-6 лист4	Обознач.	Альбом ТАК-II-I-70 часть II раза II защитно-герметич. металлич. откатн. дверь в сборе Г.О	Альбом №6 защитно-герметич. металлич. откатн. дверь ДУ-I-6	Лист Д6-67
		Общий вид узла III	ДУ-I-6.00.00.000			

Рук. маст. Савич
Глав инженер Бычков
Глав. констр. Салищев
Рук. сектора Ульман
Глав инж. пр. Исполина
Проверил
Черкасова
Высоцкая
Глав АПУ Мосгорисполкома
Управление „Мосгорпроект"
Мастерская №18
Арх №
Объект

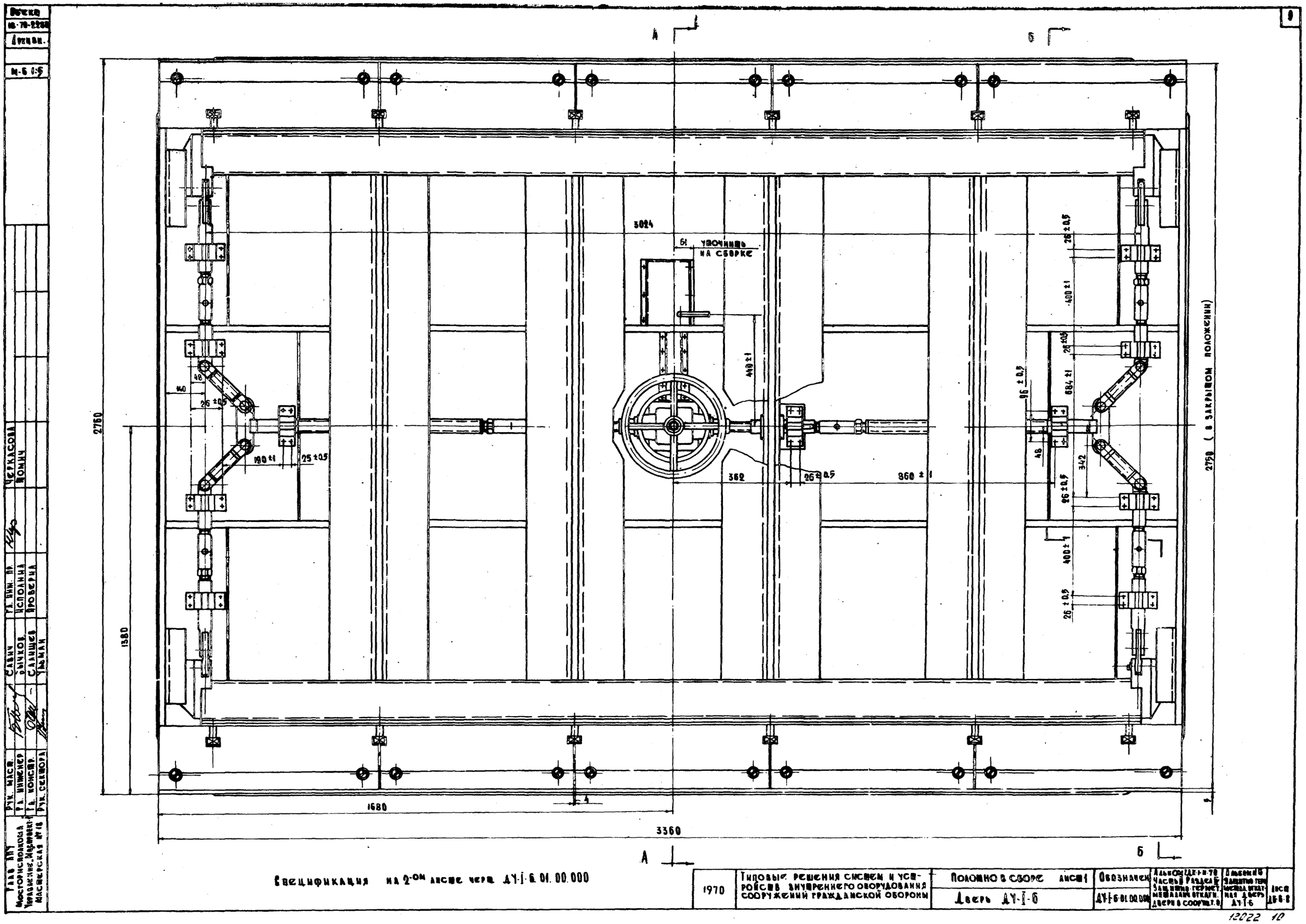

Спецификация на 2-ом листе черт. ДУ-I-6.01.00.000

1970	Типовые решения систем и устройств внутреннего оборудования сооружений гражданской обороны	Положно в сборе лист 1	Обозначен	Альбом ДК-1-И-70 Часть II Раздел II Защитно-герметич. металлич. откатн. двери в сооруж. т. 0	Альбом 6 Защитно-герметич. металл. откатная дверь ДУ-I-6
		Дверь ДУ-I-6	ДУ-I-6.01.00.000		Лист ДБ-6-8

Глав АПУ Мосгорисполкома Управление Мастерская № 18 | Рук. маст. | Гл. инженер | Гл. конструк. | Рук. сектора | Савич | Бычков | Салищев | Ульман | Гл. инж. пр. | Исполнил | Проверил | Черкасова | Помич

12022 10

А - А

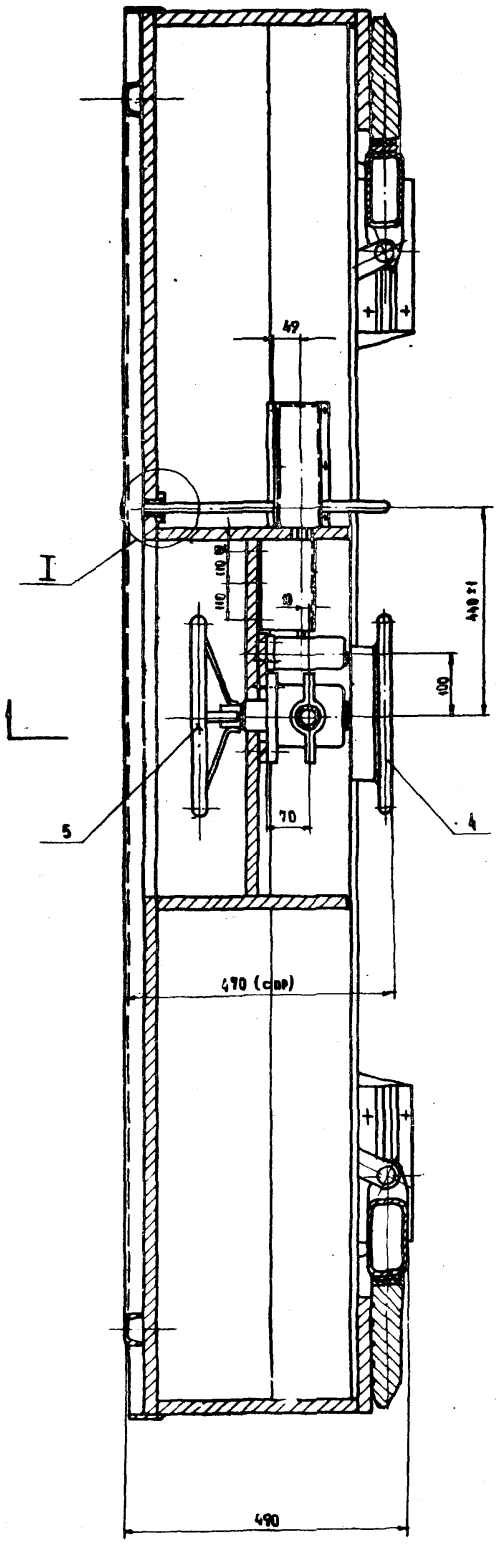

Б - Б

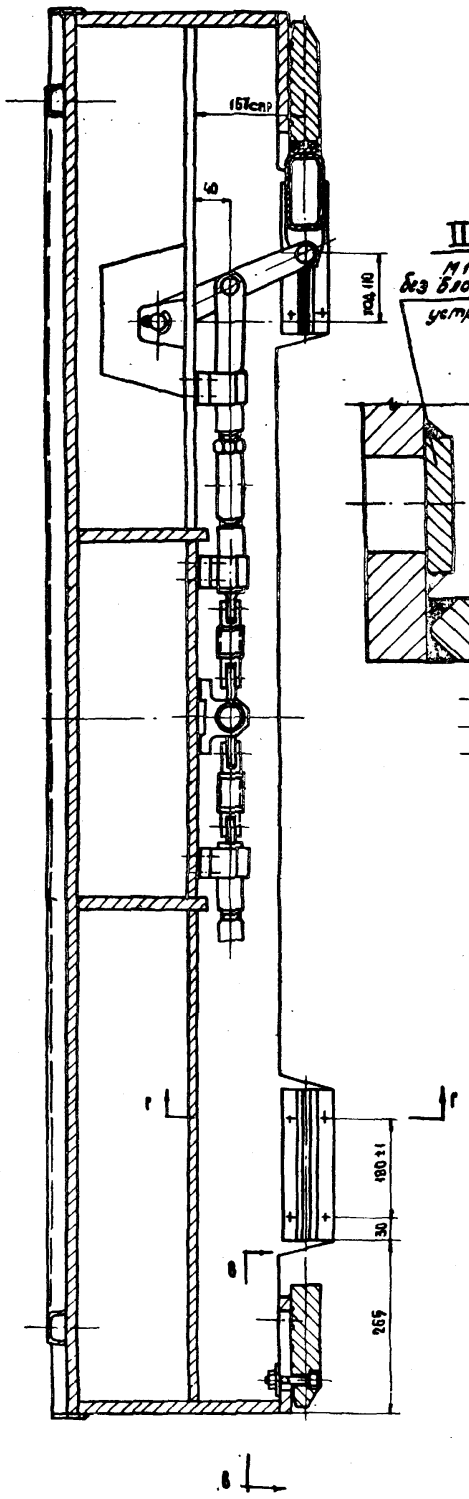

I
М 1:1
(с блокировочным устройством)

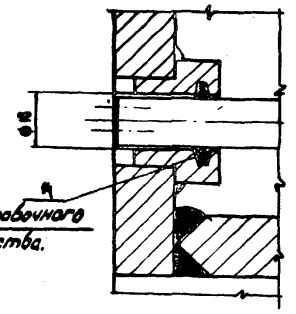

II
М 1:1
без блокировочного устройства.

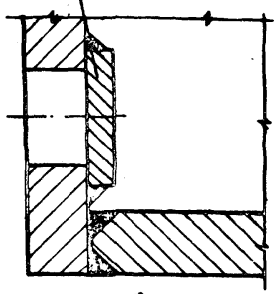

Г - Г
М 1:1

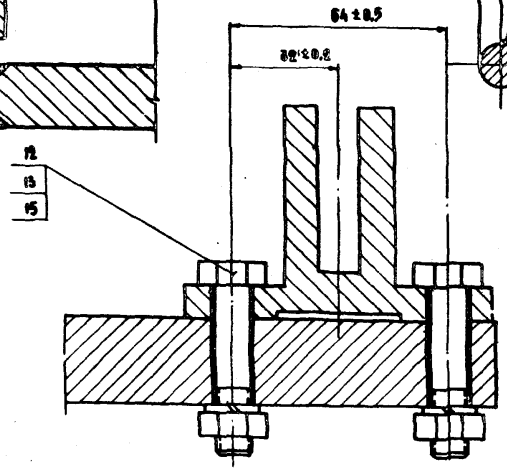

II-II
М 1:1

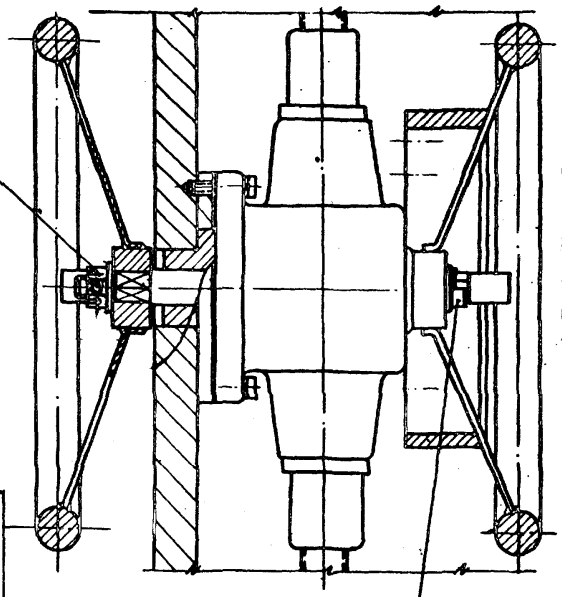

Общий вес 6057кг

В - В
М 1:2

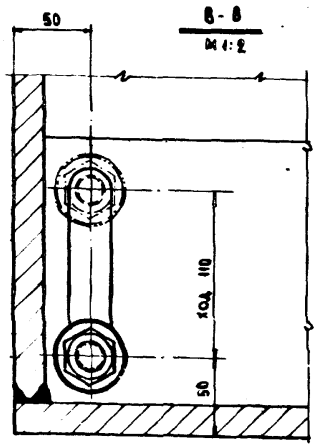

№ поз	Обозначение	Наименование	Кол	Вес в кг: 1 шт	Вес в кг: Общ.	Примеч.
16		Шплинт 4х30 ГОСТ 397-66	1	0,003	0,003	
15		Гайка М12 кл2-08 ГОСТ 5915-70	16	0,02	0,32	
14		Кольцо П-15 МН 188-59 ГОСТ 6308-52	1	0,001	0,001	
13		Шайба пружин. 12А 65Г ГОСТ 6402-70	16	0,002	0,024	
12		Болт М12х55 кл 8.0н ГОСТ 7798-70	16	0,06	0,96	
11		Шайба 16 ГОСТ 11371-66	1	0,012	0,012	
10		Гайка М16х1,5-6Н ГОСТ 5916-70	1	0,03	0,03	
9		Болт М10х20 кл. 8.0Н ГОСТ 7798-70	1	0,023	0,023	
8	ДУ-I-6-01.00.003	Планка стопорн	1	0,004	0,004	
7	ДУ-I-6-01.00.009	Шайба торцевая	1	0,02	0,02	
6	ДУ-I-6-01.00.001	Направляющая	4	3,3	13,2	
5	ДУ-I-6-01.50.000	Штурвал	1	5,16	5,16	
4	ДУ-I-6-01.40.000	Штурвал	1	7,4	7,4	
3	ДУ-I-6-01.30.000	Полотно	1	5180	5180	
2	ДУ-I-6-01.20.000	Блокировочное устройство	1	27	27	
1	ДУ-I-6-01.10.000	Механизм задраивания	1	823	823	

ГИПРОСПЕЦГАЗ Мосгорисполкома Управление Мосгорстроя Масленский пр. 18	Рук. маст.	Маслеев			
	Гл. инженер				
	Гл. констр.				
	Рук. сектора				
	Гл. инж. пр-та	Савич			
	Исполнил	Быков			
	Проверил	Сальков			
	Утвердил				
	Консультант	Черкасов			
		Томич			
		Кожурова			

1978	Типовые решения систем и устройств внутреннего оборудования сооружений гражданской обороны	Полотно в сборе для двери ДУ-I-6	Обозначение ДУ-I-6 01.00.000	Альбом ДК-II-I-70 часть II раздел IV Альбом 16 Защитно-герметические металлические откатные двери ДУ-I-6	Лист 2 Листов 6

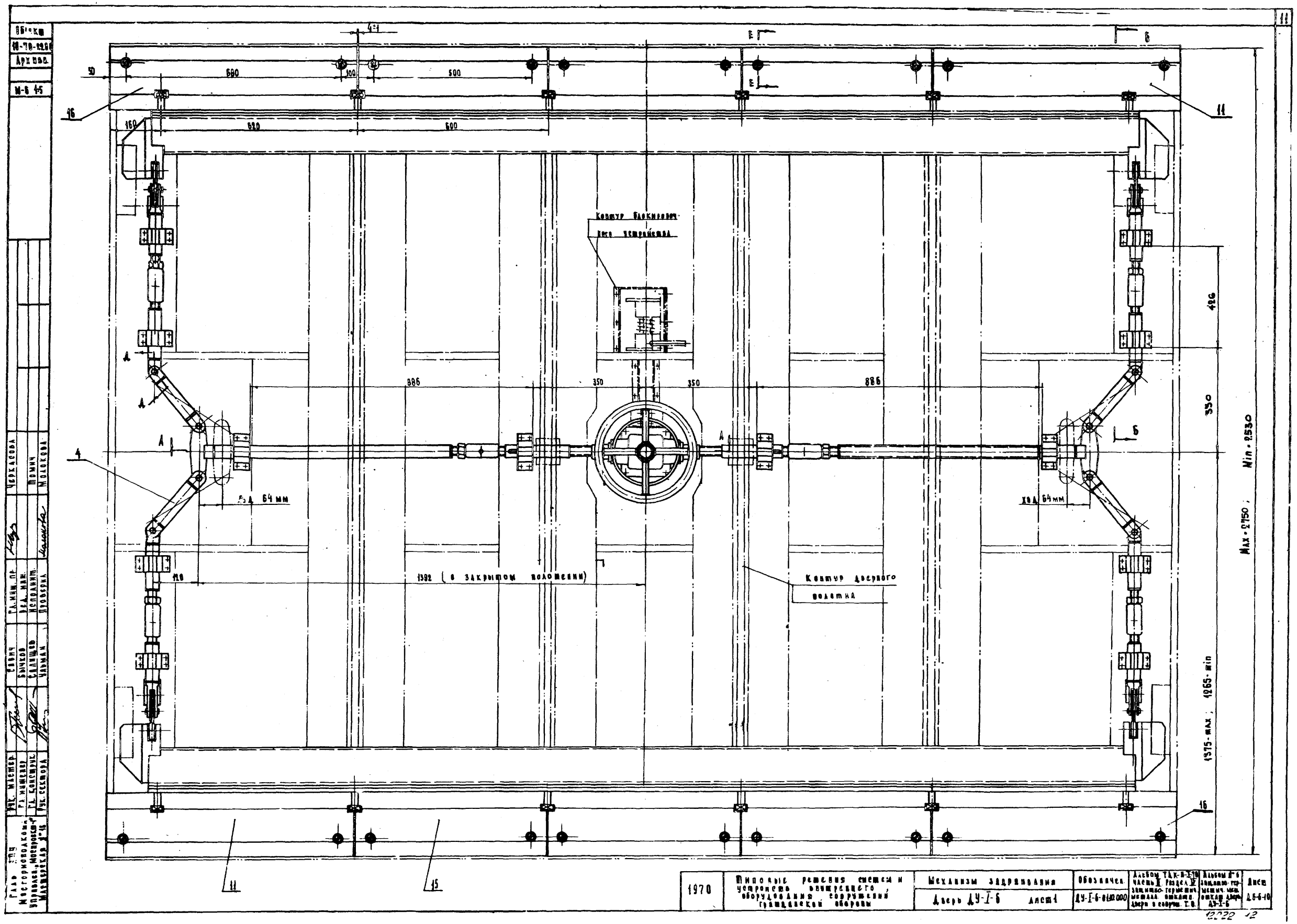

Объект
Архив
М-6 4-5
Контур блокировочного устройства
Контур дверного полотна
1392 (в закрытом положении)
Max-2750
Min-2530
1375-max; 1265-min
Черкасова
Томич
Молокова
Сивич
Бычков
Салищев
Ульман
Гл. инж. пр.
Вед. инж.
Исполнит.
Проверил
Рук. мастер.
Гл. инженер
Гл. конструк.
Рук. сектора
Глав ЦПУ
Мосгорисполкома
Управлен. Мосгорисполкома
Мастерская №16
1970
Типовые решения систем и устройств внутреннего оборудования сооружений гражданской обороны
Механизм задраивания
Дверь ДУ-I-6
Лист 1
Обозначен.
ДУ-I-6-0110.000
Альбом ТАК-II-I-70 Часть II Раздел IV Защитно-герметич. металл. откатн. двери в сооруж. Т.В.
Альбом №6 Защитно-герметич. мет. откат. двери ДУ-I-6
Лист
Д6-6-10

А – А
М 1:2

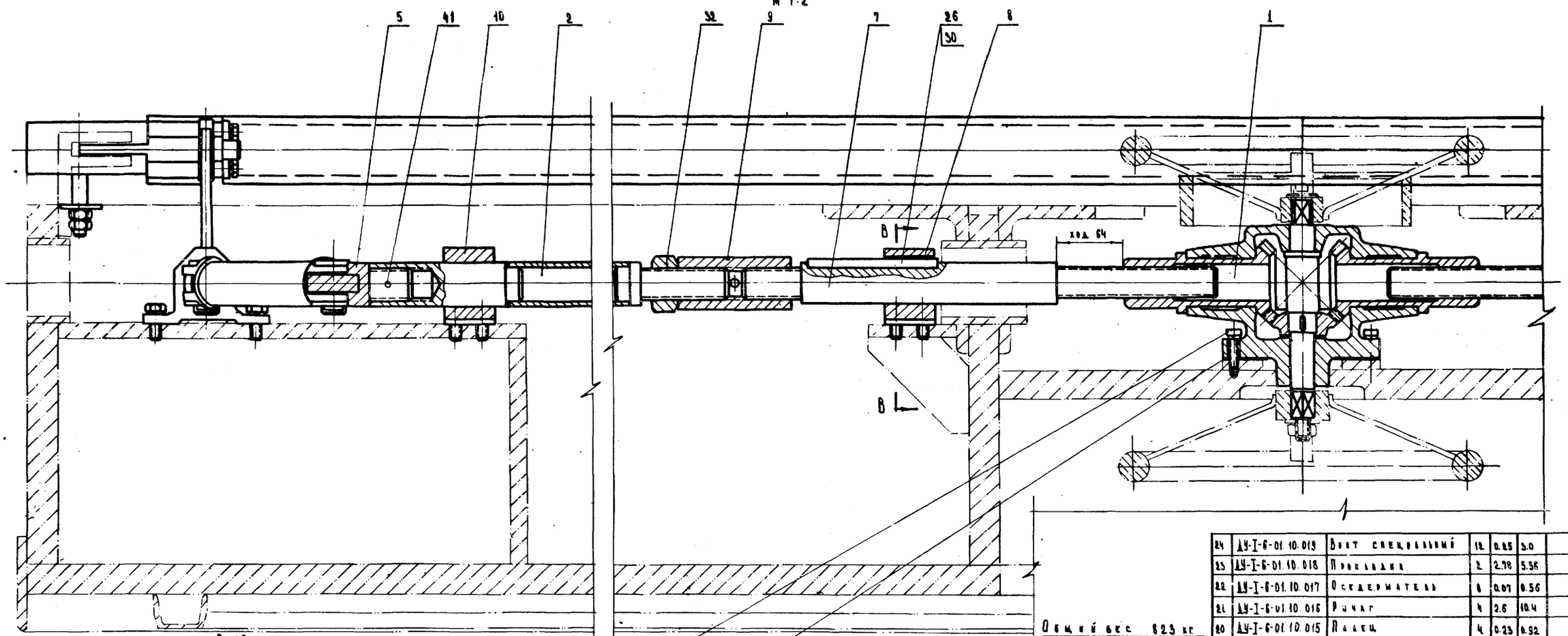

Общий вес 823 кг

В – В
М 1:1

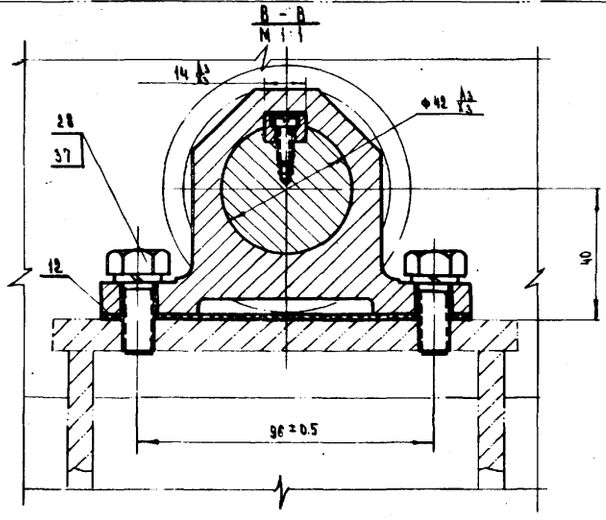

А-А повернуто
М 1:1

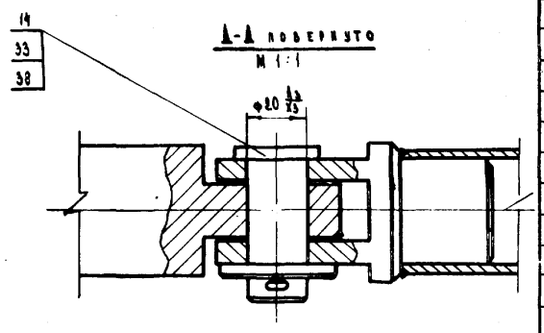

41		Штифт цилиндр 5НР1-20×40 ГОСТ 3128-70	2	0.006	0.012	
40	АУ-I-6-01.10.023	Винт	16	0.11	1.76	
38		Шплинт 5×36-Ц11 ГОСТ 397-66	12	0.006	0.072	
37		Шайба пружин. 10Г 65Г ГОСТ 6402-70	52	0.003	0.156	
36		Шайба пружин. 8А 65Г ГОСТ 6402-70	12	0.002	0.024	
34		Шайба 24 ГОСТ 11371-68	4	0.03	0.12	
33		Шайба 20 ГОСТ 11371-68	8	0.023	0.184	
32		Гайка М30 кл. 2-011 ГОСТ 5915-70	6	0.23	1.38	
31		Гайка М16 кл. 2-011 ГОСТ 5915-70	10	0.017	0.17	
30		Винт М5×10 кл. 2-011 ГОСТ 1491-62	4	0.003	0.012	
29	АУ-I-6-01.10.022	Винт	4	0.11	0.44	
28		Болт М10×35 кл. 2-011 ГОСТ 7798-70	52	0.03	1.56	
27		Болт М8×16 кл. 2-011 ГОСТ 7798-70	16	0.01	0.16	
26	АУ-I-6-01.10.021	Шпонка	2	0.12	0.24	
25	АУ-I-6-0110 020	Шайба	20	0.013	0.26	

24	АУ-I-6-01.10.019	Винт специальный	12	0.25	3.0	
23	АУ-I-6-01.10.018	Прокладка	2	2.78	5.56	
22	АУ-I-6-01.10.017	Ограничитель	8	0.07	0.56	
21	АУ-I-6-01.10.016	Рычаг	4	2.6	10.4	
20	АУ-I-6-01.10.015	Палец	4	0.23	0.92	
19	АУ-I-6-01.10.014	Ось	4	0.36	1.44	
18	АУ-I-6-01.10.013	Шатун	4	4.12	16.48	
17	АУ-I-6-01.10.012	Шток	4	1.53	6.12	
16	АУ-I-6-01.10.011	Клин	2	58.2	116.4	
15	АУ-I-6-01.10.010	Клин	6	45.1	270.6	
14	АУ-I-6-01.10.009	Палец	8	0.11	0.88	
13	АУ-I-6-01.10.008	Ось	4	0.18	0.72	
12	АУ-I-6-01.10.007	Прокладка	12	0.009	0.096	
11	АУ-I-6-01.10.006	Клин	2	58.2	116.4	
10	АУ-I-6-01.10.005	Направляющая	10	1.22	12.2	
9	АУ-I-6-01.10.004	Муфта	8	0.6	3.6	
8	АУ-I-6-01.10.003	Направляющая	2	1.22	2.44	
7	АУ-I-6-01.10.002	Винт	2	3.48	6.96	
6	АУ-I-6-01.10.001	Прокладка	1	0.006	0.006	
5	АУ-I-6-01.10.400	Шатун	2	2.0	4.0	
4	АУ-I-6-01.10.300	Рычаг	4	1.68	6.72	
3	АУ-I-6-01.10.200	Траверса	2	81.0	162.0	
2	АУ-I-6-01.10.200	Тяга	2	4.31	8.62	
1	АУ-I-6-01.11.000	Редуктор	1	12.5	12.5	
№№ поз.	Обозначение	Наименование	Кол.	1 шт	Общ.	Вес в кг

Примечание

Обеспечить легкое без рывков и заеданий перемещение клиньев и траверс в направляющих и свободное перемещение рычагов в вилках. Плоскость „А" в внутренние полости направляющих покрыть составом марки „УС-2 ГОСТ 1033-51

1970	Тепловые решения систем и устройств внутреннего оборудования современной гражданской обороны	Механизм задраивания лист 2	Обознач.	Альбом ТЭК-II-I-10 часть I раздел IV
		Дверь АУ-I-6	АУ-I-6-0110.000	Альбом ТЭК-II-I-10 Защитно-герметические металлические откатные двери АУ-I-6

Альбом ТЭК-II-I-10 Защитно-герметические металлические откатные двери АУ-I-6 Лист 18-6-11

Гипрокоммунэнергомонтаж Мосгорисполкома Мосстройпроект-1 мастерская № 18

Гл. инж. Сальков; Нач. отд. Сальков; Гл. конструктор Сальков; Рук. сектора Сальков; Нач. ПТО Сальков; Проверил Сальков; Составил Сальков

Черкасова, Черняева, Молокова

1:2

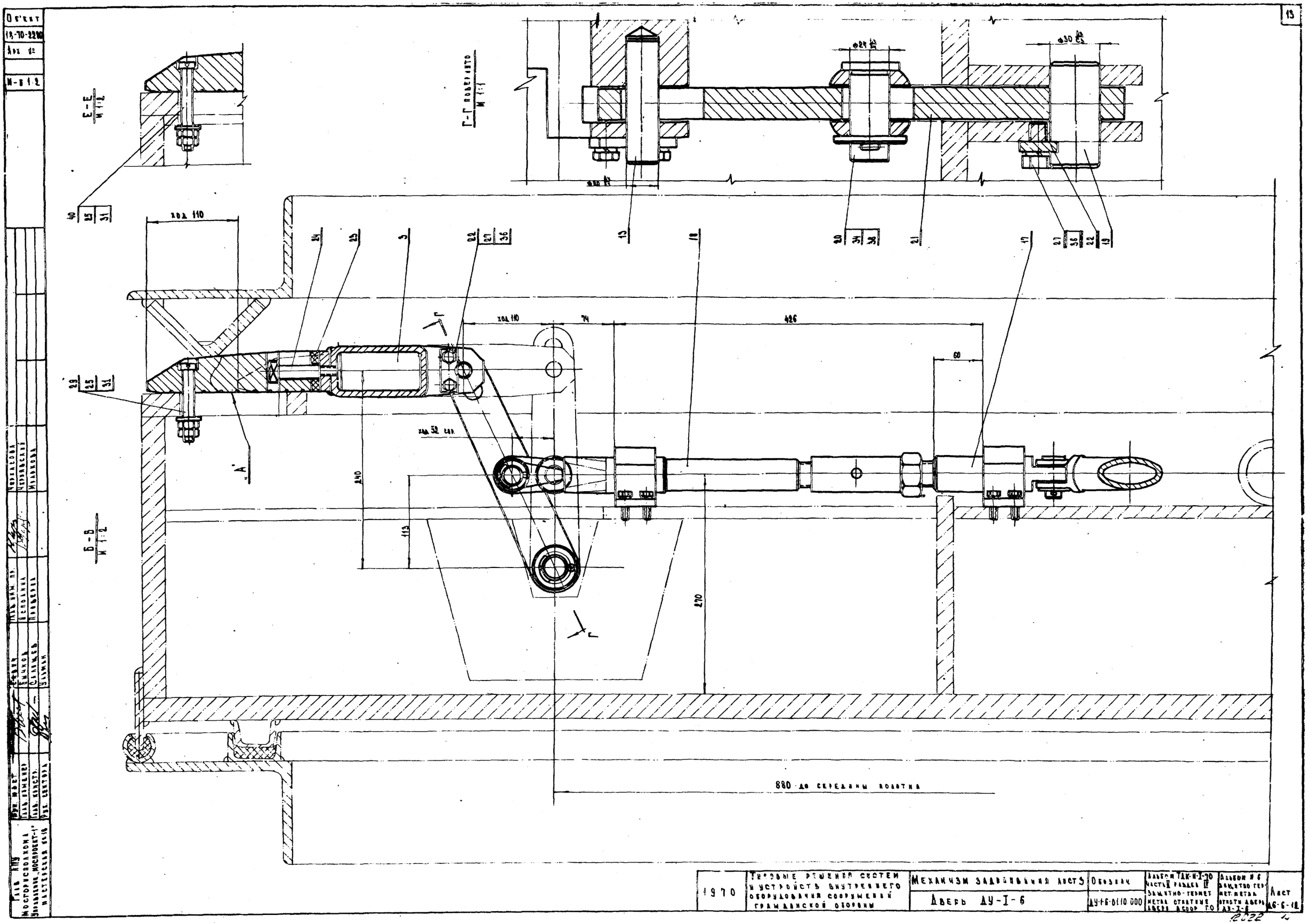

Объект
18-70-2280
Арх. №
М-8 1:2
Е-Е
М 1:2
Г-Г повернуто
М 1:1
Б-Б
М 1:2
ход 110
ход 52 сер.
426
74
60
240
113
270
880 до середины полотна
Глав. АПУ
Мосгорисполкома
Управление „Мосгорпроект-1"
Мастерская №16
Рук. мастер
Глав. инженер
Глав. констр.
Рук. сектора
Сдвиг
Бычков
Салищев
Ульман
Глав. инж. пр.
Исполнил
Проверил
Черкасова
Черкасский
Мрачкова
1970
Типовые решения систем и устройств внутреннего оборудования сооружений гражданской обороны
Механизм задвижения листа 3
Дверь АУ-I-6
Обозначение
АУ-I-6-0110 000
Альбом ТДК-И-I-70 Часть II раздел IV
Защитно-герметич. метал. откатные двери в соор. ГО
Альбом № 6
Защитно-герметич. метал. откатн. двери АУ-I-6
Лист
Д6-6-12

Объект 18-70-2280

Дом N

Н.Б 1:1

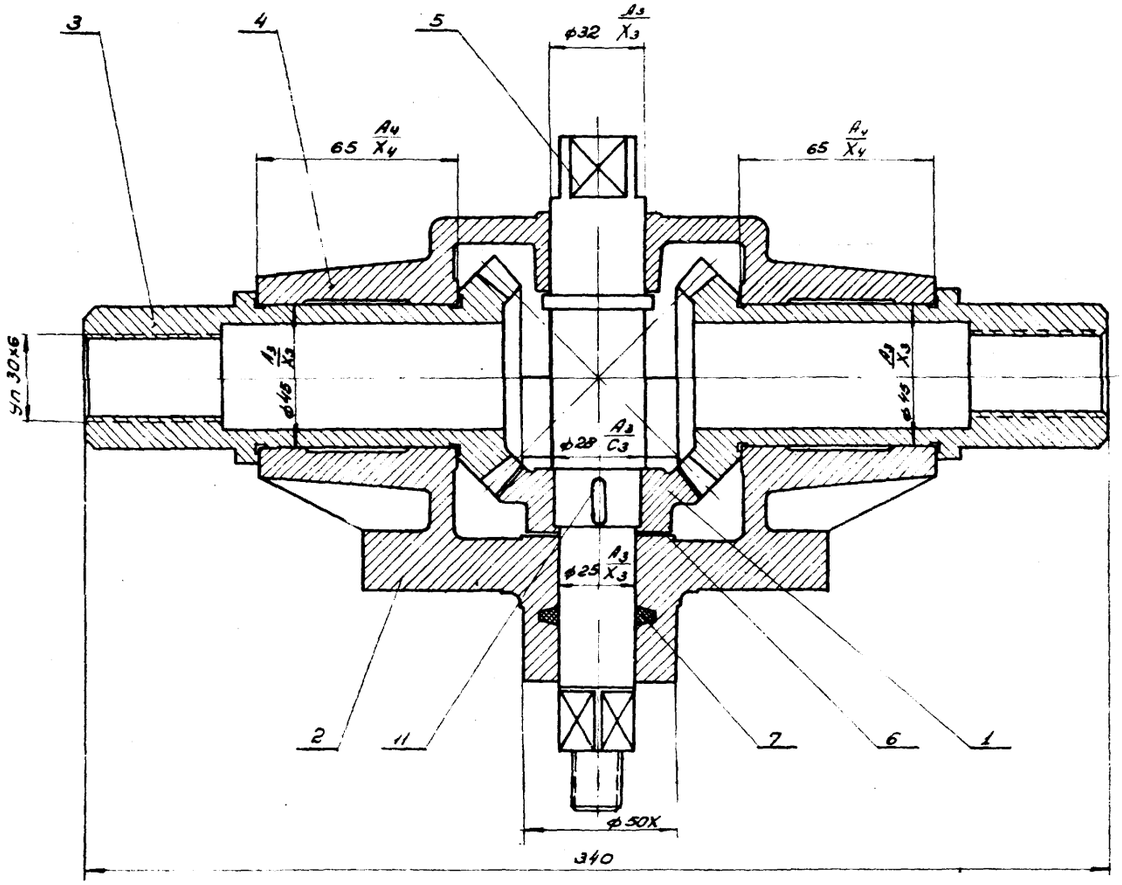

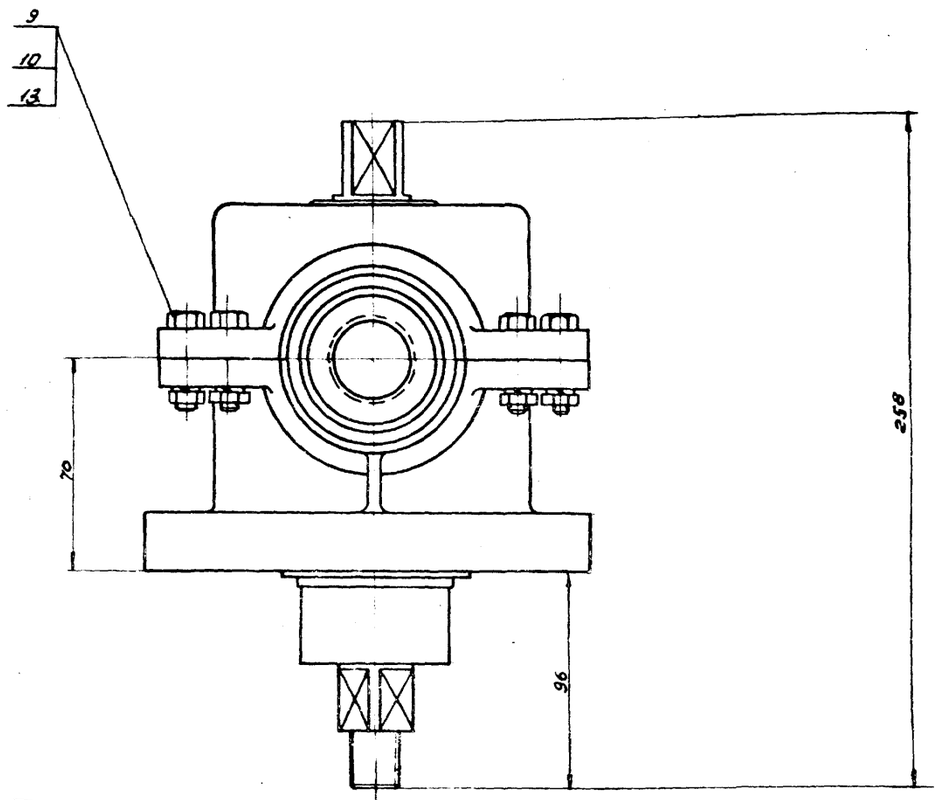

Техническая характеристика

1. Передаточное отношение ..... i=1
2. Модуль зацепления ..... m=4
3. Число зубьев ..... z=18

Общий вес - 14,5 кг.

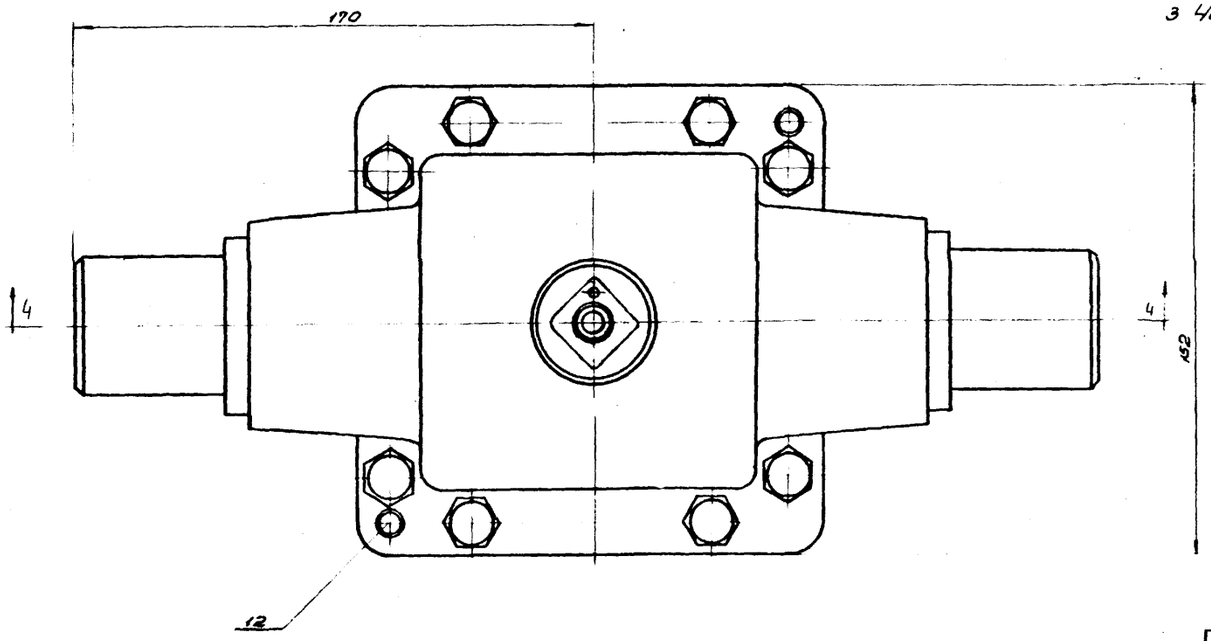

Технические условия

1. Обеспечить свободное без рывков и заеданий вращение колес и шестерни.
2. Регулировку конической передачи производить с помощью прокладки поз. 6
3. Смазку производить солидолом марки УС-2 ГОСТ 1033-51.

№ п/п	Обозначение	Наименование	Кол.	Масса 1 шт.	Масса общ.	Примеч.
					Вес в кг	
13		Гайка М8 кл.2. ОН ГОСТ 5915-70	8	0,01	0,08	
12		Штифт цилиндрич. 6 Пр 5х20 ГОСТ 3128-70	2	0,004	0,008	
11		Шпонка 8х7х16 ГОСТ 8789-58	1	0,008	0,008	
10		Шайба пр. 8 Л 65Г ГОСТ 6402-70	8	0,001	0,008	
9		Болт М8х25 кл. 2-011 ГОСТ 7798-70	8	0,008	0,064	
7	АЧ-Г-6-01.11.007	Кольцо сальниковое	1	0,001	0,001	
6	АЧ-Г-6-01.11.006	Прокладка регулировочная	1	0,01	0,01	
5	АЧ-Г-6-01.11.005	Вал	1	1,2	1,2	
4	АЧ-Г-6-01.11.004	Крышка	1	3,0	3,0	
3	АЧ-Г-6-01.11.003	Колесо	2	1,0	2,0	
2	АЧ-Г-6-01.11.002	Корпус	1	4,5	4,5	
1	АЧ-Г-6-01.11.001	Шестерня	1	0,6	0,6	

Типовые решения систем и устройств внутреннего оборудования сооружений гражданской обороны. 1970

Редуктор. Общий вид.

Обозначение: Альбом АЧ-Г-Г-70 часть II раздел II

Альбом защитно-герметических металлических дверей с сер. Г.О.

Обозначение: АЧ-Г-6-01.11.000

Лист 46-64

Альбом защитно-герметических дверей АЧ-Г-6

Типовой проект разработан Гипрокоммунстроем

Главный инженер проекта

Начальник сектора

Гл. инженер

Гл. конструктор

Ст. техник

Гл. инженер пр.

Согласовано

Инв. № подл.

Подпись и дата

Взам. инв. №

Инв. № дубл.

Подпись и дата

Инв. № подл.

Изм. Кол. уч. Лист № док. Подпись Дата

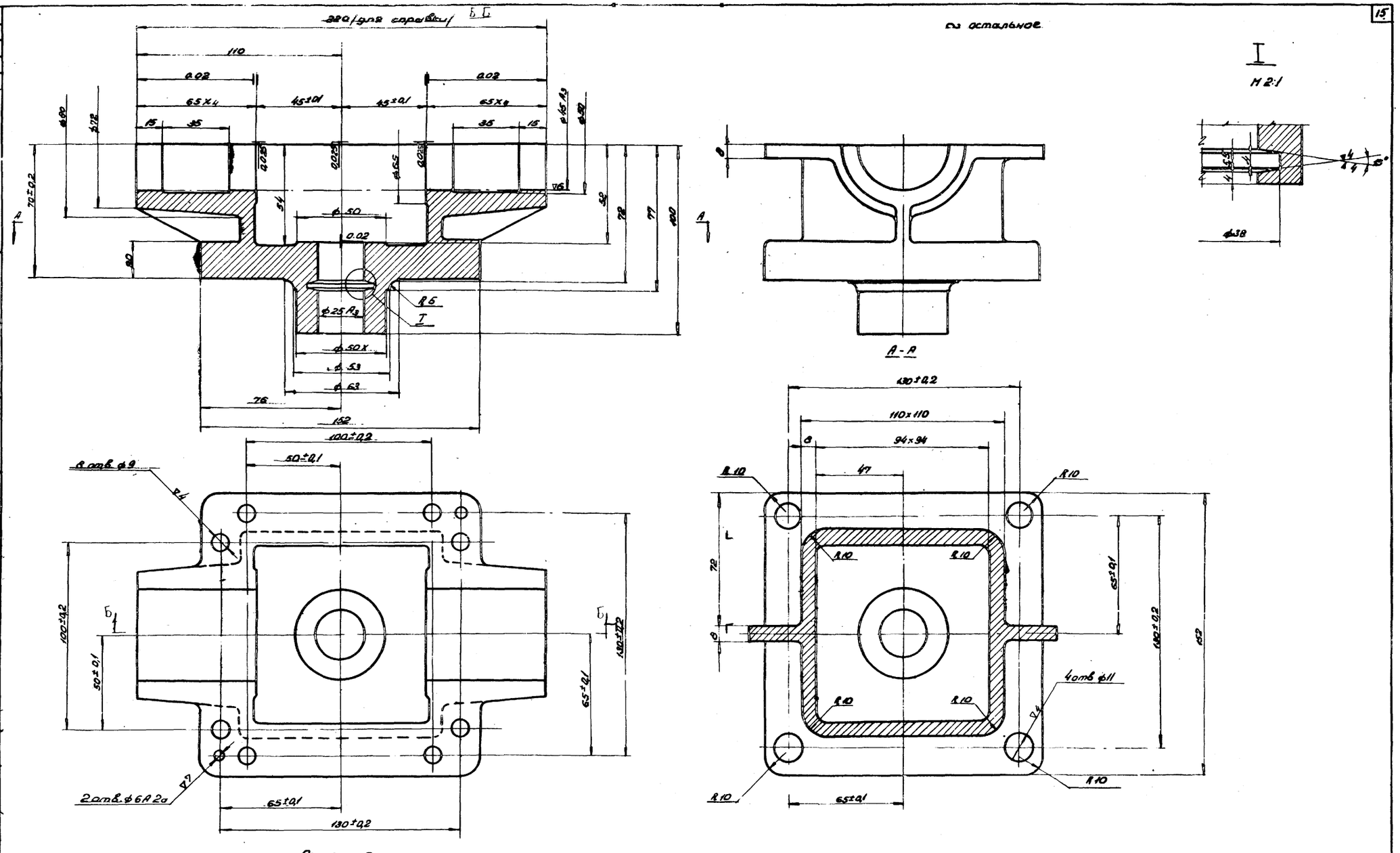

Примечания.

1. Корпус отлить маслонепроницаемым.
2. Внутреннюю поверхность красить нитроглифталевой эмалью НКО-21 ГОСТ 6631-65. Цвет-красный. Наружную поверхность красить нитроэмалью серого цвета Н624-С ГОСТ 7462-55
3. Неуказанные литейные радиусы R=4÷8мм.
4. Допуск на непересечение осей 0.02мм
5. ф 50 А3; ф 25 А3; 2 отв. ф6 А2а ф38 обработать совместно с дет. ДУ-1-6-01, 11.004
6. Свободные размеры по 7 классу точности.

1970г	Типовые решения систем и устройств внутреннего оборудования сооружений гражданской обороны	Корпус Материал: СУ 15-32 ГОСТ 1412-70	Обозначен.	Альбом I ДК-И-I-70 часть I раздел IV Защитно-герметич. металлич. элемент. двери в сооруж. г.о.	Альбом № 6 Защитно-герметич. ст. отдел. двери ДУ-I-6	Лист ДБ-614
		Редуктор	ДУ-I-6-01.11.004			

Объект 18-78-2288
Арх. №2

Главное управление Моспроект-1 Мастерская №18

Рук. мастер.	Савин В.С.	Молокова Н.Н.
Гл. инженер	Быкова В.А.	Памлушко Л.И.
Гл. констр.	Самцева Г.Б.	Высоцкая А.Н.
Рук. сектора	Уфимцев В.Ф.	Князева К.А.
Гл. инж. пр.	Чернакова Н.Н.	

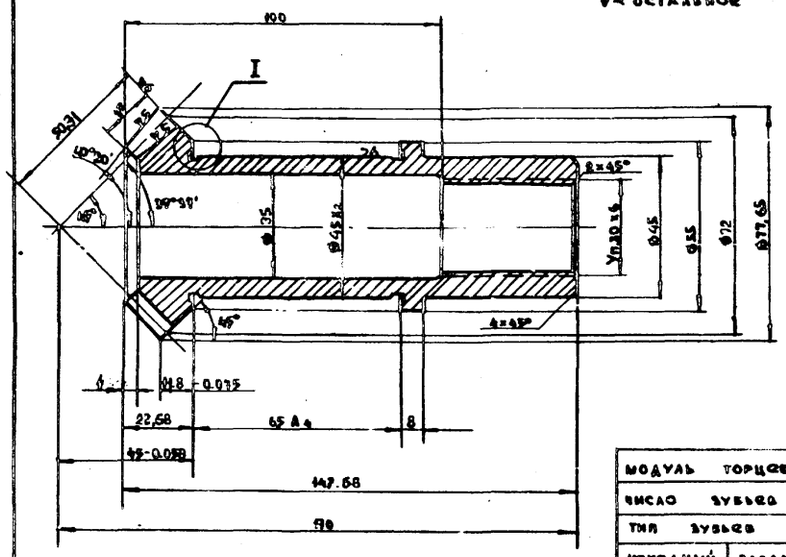

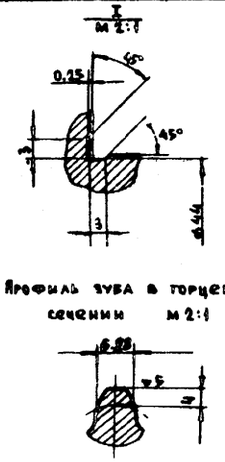

Модуль торцевой		m_s	4
Число зубьев		z	48
Тип зубьев			прямые
Исходный контур	параметры		ГОСТ 13754-64
	высота зуба	h	8,8
Коэффициент смещения исходного контура		x	0
Степень точности по ГОСТ 1758-55		—	9-Ш

Неуказанные размеры по 7 кл. точности

Острые кромки притупить

Оксидировать

ДУ-I-6-01.II.003	Колесо		М-5	Вес
	Круг	ЗП ГОСТ 2590-71 Сталь 45 ГОСТ 1050-60	1:1	1,0

▽4 остальное

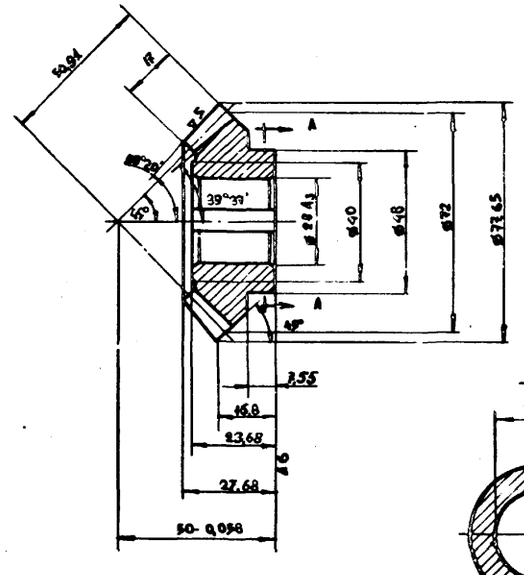

Модуль торцевой	m_s	4
Число зубьев	z	18
Тип зубьев	—	прямые
Исходный контур: параметры		ГОСТ 13754-64
Исходный контур: высота зуба	h	8,8
Коэффициенты смещения исходного контура	x	0
Степень точности по ГОСТ 1758-56	—	9-Ш

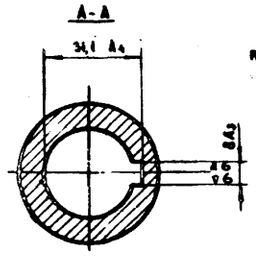

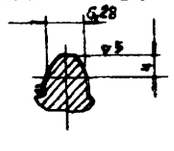

Острые кромки притупить

Свободные размеры по 7 кл. точности

Оксидировать

ДУ-I-6-01.II.004	Шестерня		М-5	Вес
	Круг	ЗП (Ст) 2590-71 Сталь 45 ГОСТ 1050-60	1:1	0,6

▽4 остальное

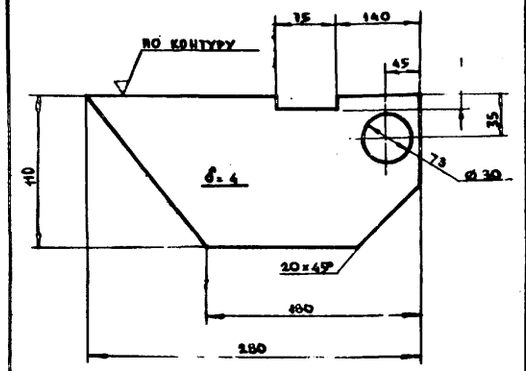

Свободные размеры по 7 кл. точности

Острые кромки притупить

ДУ-I-6-01.II.000	Лист		М-5	Вес
	Полоса	4×40 ГОСТ 103-57 Ст.3 ГОСТ 535-58	1:2	0,8

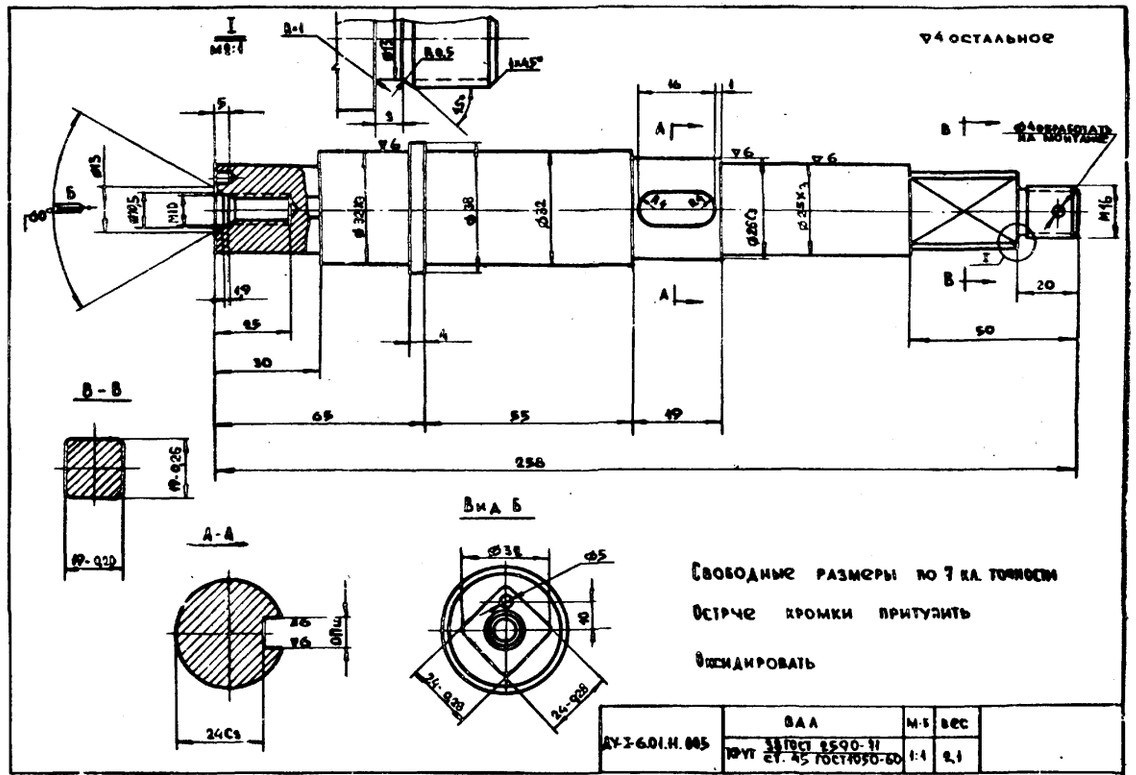

Свободные размеры по 7 кл. точности

Острые кромки притупить

Оксидировать

ДУ-I-6.01.II.005	Вал		М-5	Вес
	Круг	ЗП ГОСТ 2590-71 ст. 45 ГОСТ 1050-60	1:1	2,1

1970	Типовые решения системы и устройств внутреннего оборудования сооружений гражданской обороны	ДУ-I-6-01.II.000 ДУ-I-6-01.II.001 ДУ-I-6-01.II.002 ДУ-I-6-01.II.003	Обозначен.	Альбом ТДК-II-I-90 Часть II раздел III Защитно-герметич. металлич. откатн. двери в сборе Е.В.
		Редуктор		Альбом I 116 Защитно-герм. и пласт. откатн. двери ДУ-I-1

Лист 46-6-6

12022

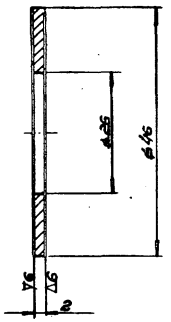

Свободные размеры по 7 классу точности.

· Острые кромки притупить

Оксидировать.

АУ-Г6-01.11.005	Прокладка регул.	Ст3 ГОСТ 2590-71	1:1	0,01

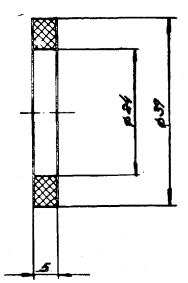

АУ-Г6-01.11.007	Кольцо сальниковое		1:1	0,001
	Ст.32.24.5	ГОСТ 6308-71 / ТУ 1-10-67		

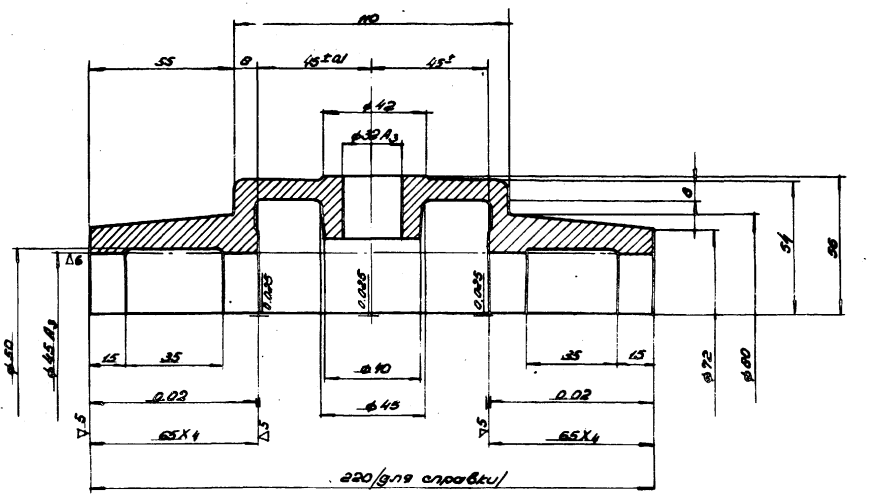

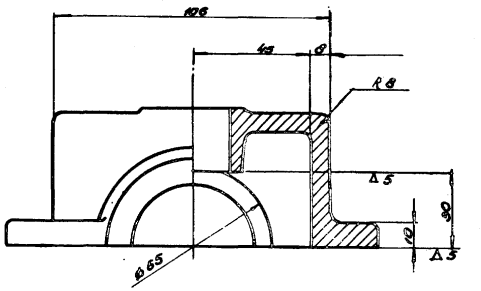

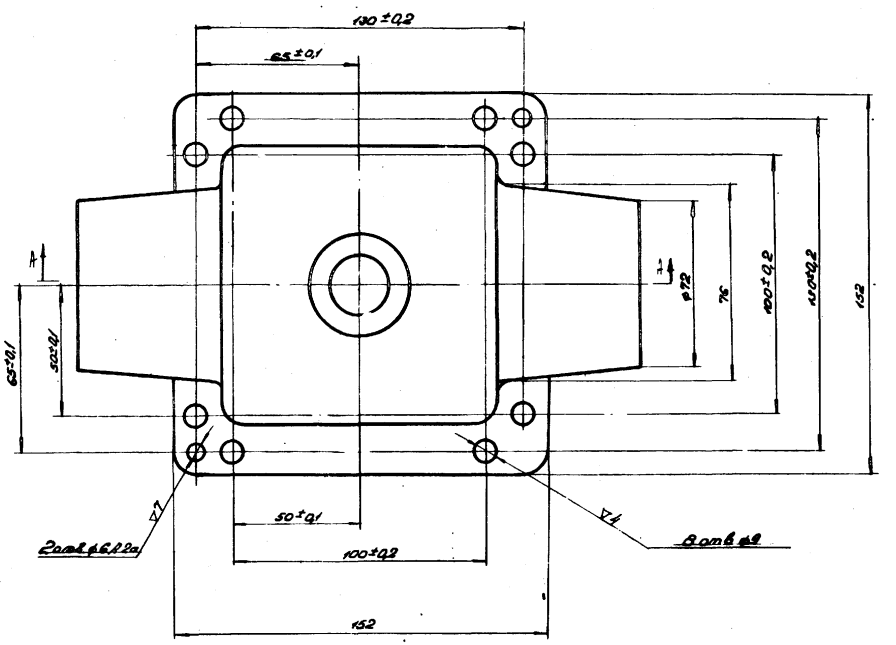

Примечание

1. Крышку отлить маслонепроницаемой
2. Допуск на непересечение осей – 0,02.
3. Неуказанные литейные радиусы 4–8мм.
4. Внутреннюю поверхность красить нитроглифталевой эмалью НКО-21 ГОСТ 6631-53.

   Цвет- красный

   Наружную поверхность красить нитроэмалью н624 ГОСТ 7462-55

   Цвет- серый
5. ф 50 А3; ф 32 А3; 2 отв. ф 6,2 А2а; 8 отв ф 9 обработать совместно с дет. АУ-Г6-01.11.002
6. Свободные размеры по 7 классу точности.

АУ-Г6-01.11.004	Крышка		1:1	3,0
	С 415-32	ГОСТ 1412-70		

1970 г.	Типовые решения систем и устройств внутреннего водопровода сооружений гражданской обороны	АУ-Г6-01.11.005; АУ-Г6-01.11.007; АУ-Г6-01.11.004	Обозначение	Альбом УКС-АУ-20 части I, II, III, IV, V. Защитно-герметические ставни, затворы, двери в стр. п.о.	Альбомы 6 защитно-герметические ставни, затворы, двери в стр. п.о.	Лист	Листов 6
		Редуктор				АУ-Г-6	

12022 1.5

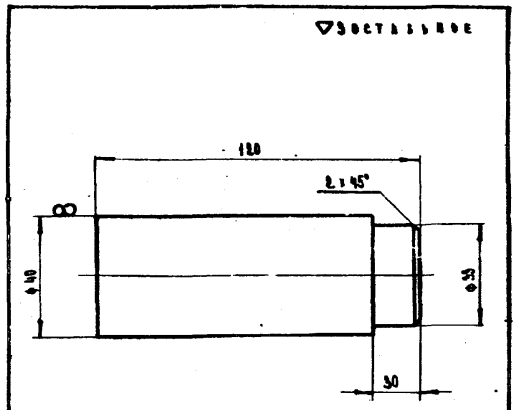

1. Свободные размеры - 7кл точности

АУ-I-6-01.10.101	Винт		М-б	Вес
	Ст. 3 ГОСТ 535-58	Кл.т 46 ГОСТ 1530-59	1:1	1.15

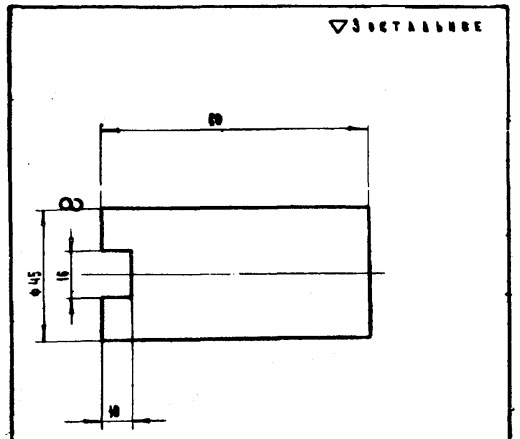

1. Острые кромки притупить
2. Свободные размеры - 7кл точности

АУ-I-6-01.10.402	Вкладыш		М-б	Вес
	Ст. 3 ГОСТ 535-58	Кл.т 46 ГОСТ 1530-59	1:1	0.74

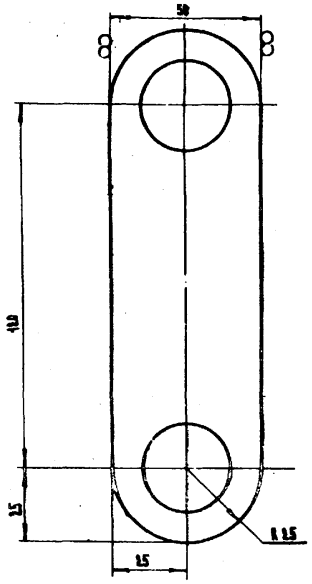

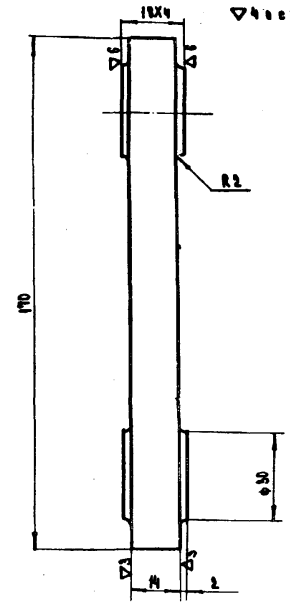

1. Острые кромки притупить
2. Свободные размеры - 7кл точности

АУ-I-6-01.10.401	Планка		М-б	Вес
	Ст. 3 ГОСТ 535-58	Полоса 18×50 ГОСТ 103-57	1:1	1.2

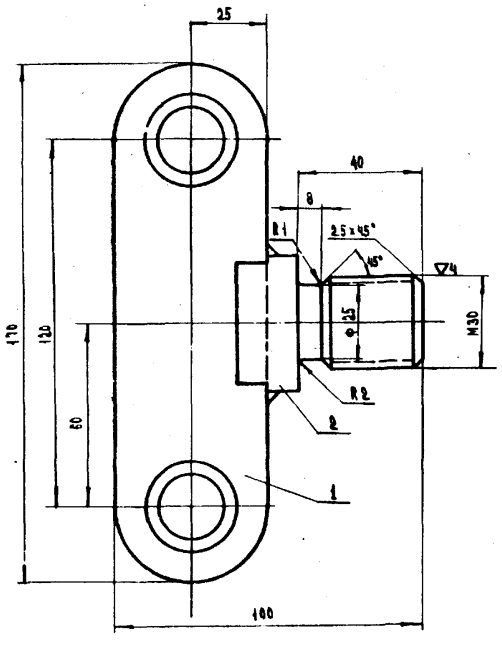

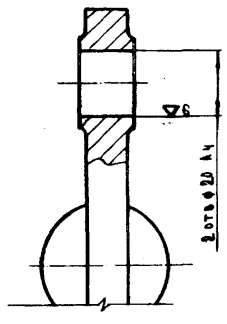

1. Сварку производить электродом марки Э-42 ГОСТ 9467-60
2. Высота сварного шва - 4 мм
3. Свободные размеры - 7кл точности.

2.	АУ-I-6-01.10.402	Вкладыш	1	0.74	0.74	
1.	АУ-I-6-01.10.401	Планка	1	1.2	1.2	
№№ поз.	Обозначение	Наименование	Кол.	1 шт. Вес кг	Общ. Вес кг	Прим.
АУ-I-6-01.10.400		Штуцер	М-б 1:1	Вес 2.0		

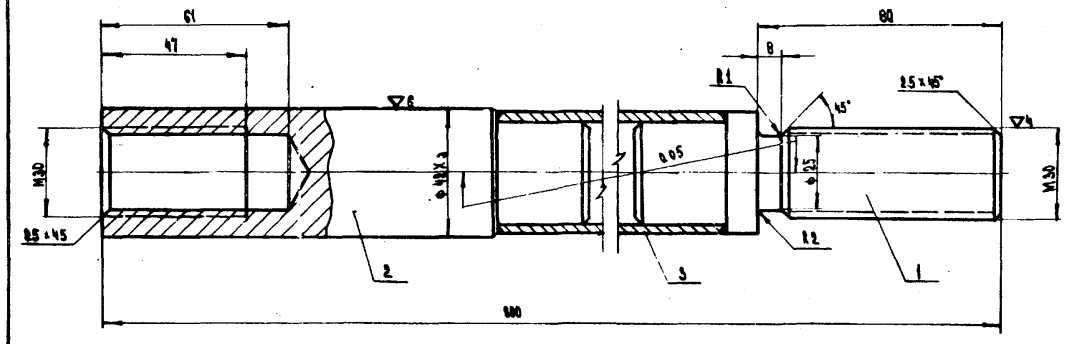

Сварку производить электродом Э-42 ГОСТ 9467-60
Сварные швы зачистить
Вал ф42 X_3 - хромировать

3.		Труба 40×3×585 К2-20 ГОСТ 8732-78-А	1	1.4	1.4	В-ст8
2.	АУ-I-6-01.10.102.	Вал	1	1.74	1.74	
1.	АУ-I-6-01.10.101	Винт	1	1.15	1.15	
№№ поз.	Обозначение	Наименование	Кол.	1 шт. Вес кг	Общ. Вес кг	Прим.
АУ-I-6-01.10.100		Тяга	М-б 1:1	Вес 4.31		

1970	Типовые решения систем и устройств внутреннего водопровода и канализации гражданских зданий	Тяга АУ-I-6-01.10.100; Штуцер АУ-I-6-01.10.400; Детали: АУ-I-6-01.10.401; АУ-I-6-01.10.402; АУ-I-6-01.10.101; Дверь АУ-I-6	Обозначение: —	Альбом VIII Раздел IV Заполнительно-герметичные встроенные откатные двери АУ-I-6	Альбом 66 Заполнительно-герметичные металлические откатные двери АУ-I-6	Лист АС-6-17

12222 19

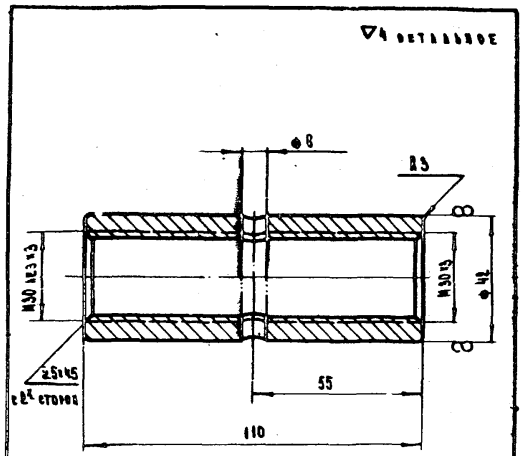

Острые кромки притупить
Свободные размеры по 7 классу точности

Муфта		М-б	Вес
ДУ-I-6.01.10.004	Круг 48 ГОСТ 2590-71 / Ст. 5 ГОСТ 535-51	1:1	0.6

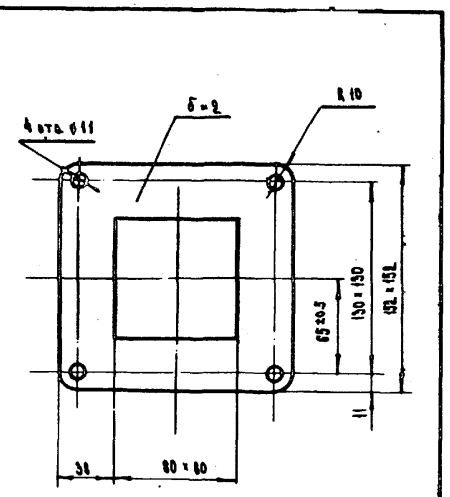

Свободные размеры по 7 классу точности

Прокладка		М-б	Вес
ДУ-I-6.01.10.001	Резина ГОСТ 7338-51	1:2	0.006

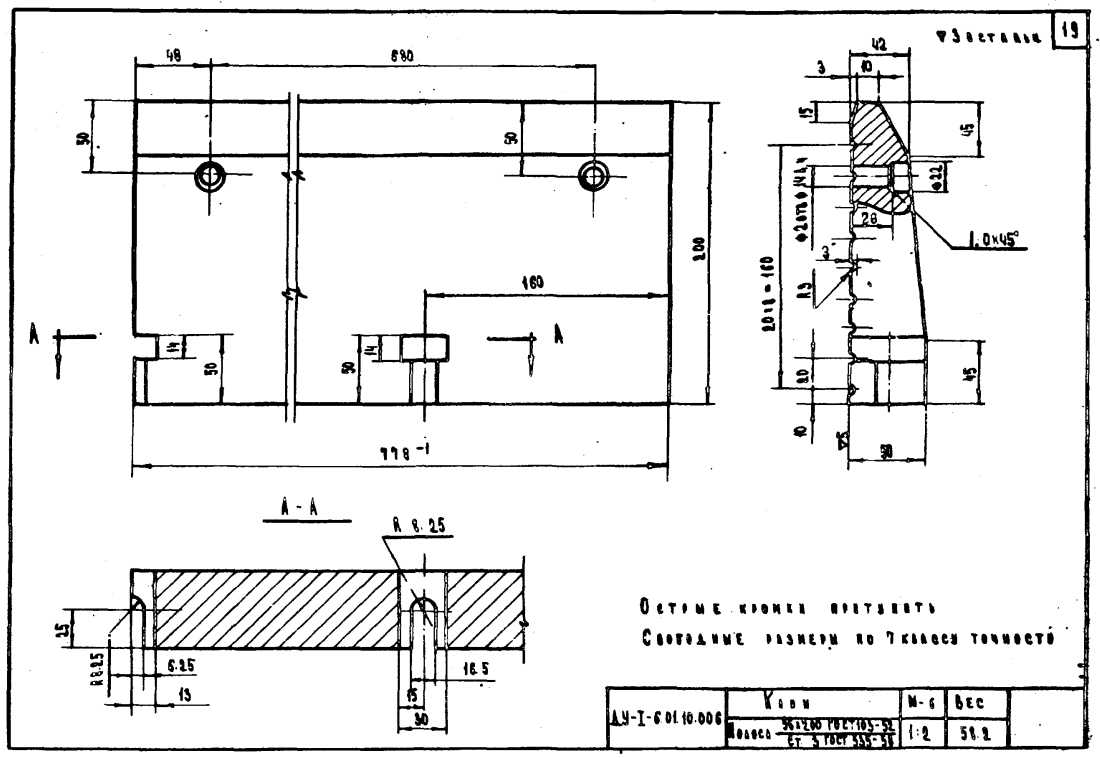

Острые кромки притупить
Свободные размеры по 7 классу точности

Угол		М-б	Вес
ДУ-I-6.01.10.006	Полоса 36×200 ГОСТ 103-57 / Ст. 5 ГОСТ 535-57	1:2	56.2

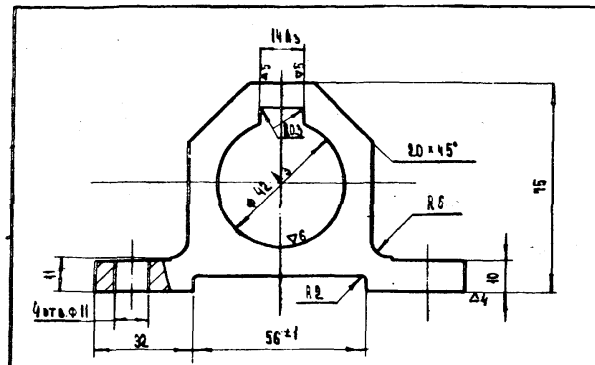

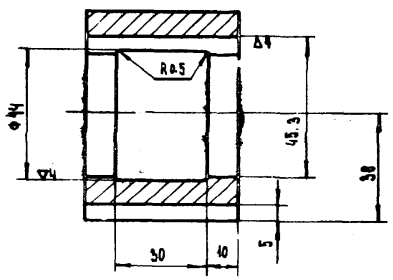

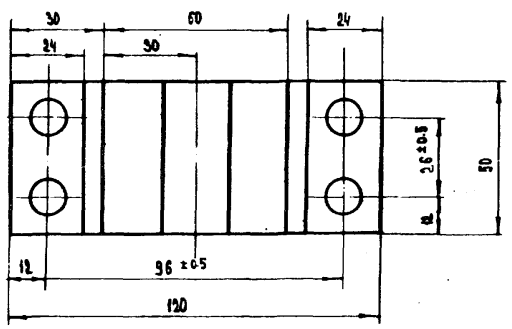

Острые кромки притупить
Свободные размеры по 7 классу точности

Направляющая		М-б	Вес
ДУ-I-6.01.10.003	Ст. 3 ГОСТ 380-71	1:1	12.2

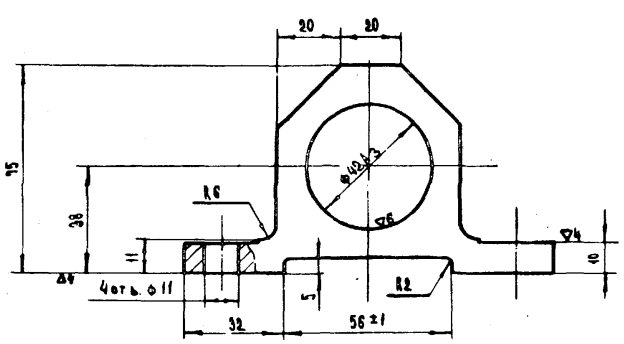

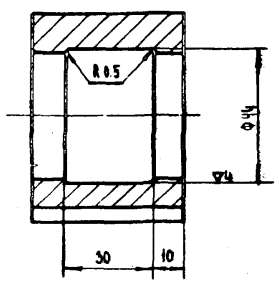

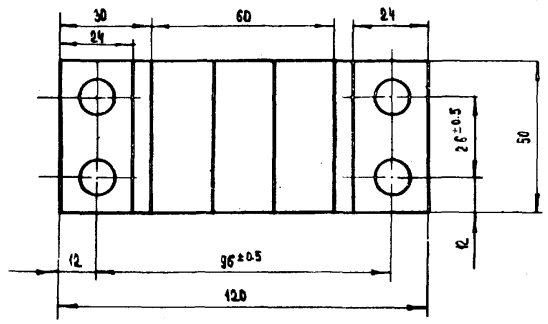

Свободные размеры
по 7 классу точности
Острые кромки притупить

Направляющая		М-б	Вес
ДУ-I-6.01.10.005	Ст. 3 ГОСТ 380-71	1:1	12.2

Разраб. КМУ — Мосгорисполкома Управление строительства Мосметростроя — Мастерская № 10
Рук. вост. — Перевалова
Гл. инженер — Томин
Гл. конструктор — Шагинова
Рук. сектора — Молчанова
Гл. инж. пр. — Ягуз
Начальник — Шагинова
Старший — Прудкова
Старший — Шагинова
Чертил — Шагинова

1970 г.	Типовые решения систем и устройств внутреннего оборудования сооружений гражданской обороны	ДУ-I-6.01.10.001, ДУ-I-6.01.10.004, ДУ-I-6.01.10.005, ДУ-I-6.01.10.006, ДУ-I-6.01.10.003.	Обозначение	Альбом УДК-И-I-10 Часть II Раздел III Заклепочно-геометрич. металлич. откатные двери в сборник Г-0	Альбом № 6 Заклепочно-геометрические металлические откатные двери ДУ-I-6	Лист 16-6-18
		Двери ДУ-I-6	—			

12022 22

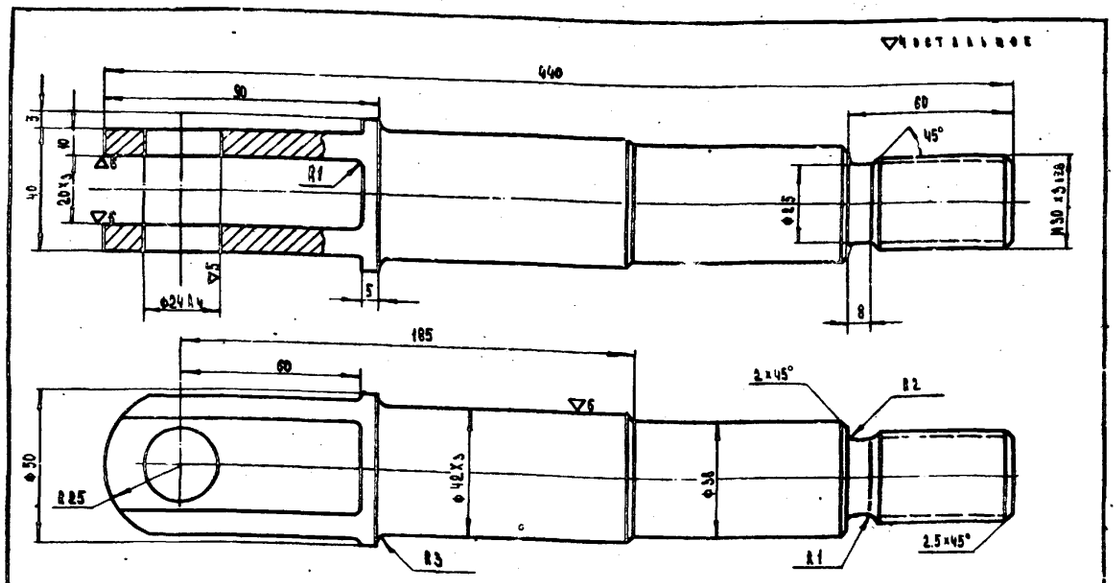

1. Острые кромки притупить
2. Свободные размеры - 7-ой точности
3. Вид Ø42Х3 - фрезеровать

АУ-I-6-01.10.013	Шатун	М-6	Вес	
	Круг 30 ГОСТ 2590-71 / Ст. 5 ГОСТ 535-58	1:1	4.12	

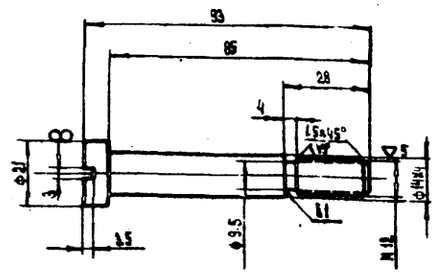

1. Острые кромки притупить
2. Свободные размеры - 7-ой точности

АУ-I-6-01.10.022	Винт специальный	М-6	Вес	
	Круг 21 ГОСТ 2590-71 / Ст. 5 ГОСТ 535-58	1:1	0.11	

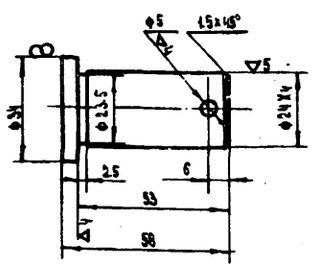

Острые кромки притупить
Свободные размеры по 7-ому классу точности

АУ-I-6.01.10.015	Палец	М-6	Вес	
	Круг 24 ГОСТ 2590-71 / Ст. 35 ГОСТ 1050-60	1:1	0.83	

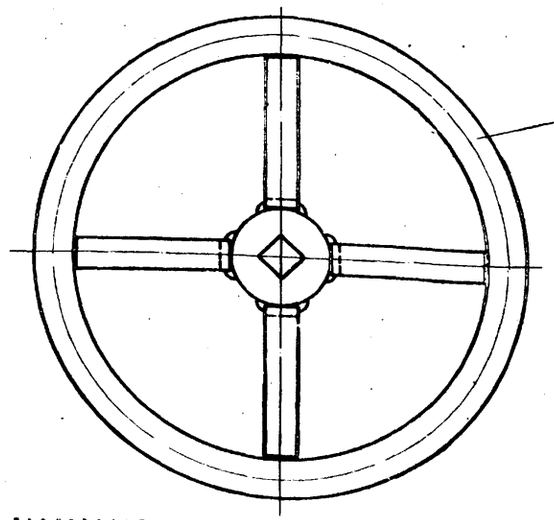

1. Сварку производить электродом марки Э-42 по ГОСТ 9467-60
2. Высота сварного шва - 4мм
3. Сварные швы зачистить
4. Свободные размеры - 7-ой точности

Поз.	Обозначение	Наименование	Кол.	Масса 1 шт.	Масса общ.	Прим.
3	АУ-I-6-01.50.001	Ступица	1	0.7	0.7	
2	АУ-I-6-01.40.001	Обод	1	3.56	3.56	
1	АУ-I-6-01.40.003	Спица	4	0.15	0.6	
		Вес в кг				

АУ-I-6-01.50.000	Штурвал	М-6	Вес
		1:2	5.16

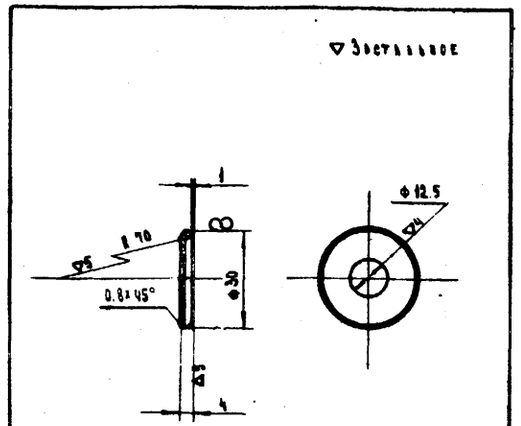

Острые кромки притупить
Свободные размеры по 7-ому классу точности.

АУ-I-6.01.10.020	Шайба	М-6	Вес
	Круг 30 ГОСТ 2590-71 / Ст. 5 ГОСТ 535-58	1:1	0.013

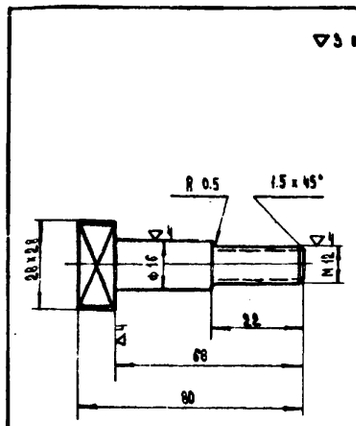

Острые кромки притупить
Свободные размеры по 7-ому классу точности.

АУ-I-6.01.10.019	Винт специальный	М-6	Вес
	Круг 36 ГОСТ 2590-71 / Ст. 45 ГОСТ 1050-60	1:1	0.16

Разраб. Жид
Консультировал Шумилин
Пров. Сенчиль
Техн. контр. Ковалевская
Н. контр. Черникову
Гл. инж. пр. Мелихова
Мосгорисполкома Мособлисполкома Управление, Мособлпроект-1 мастерская № 18

1970	Типовые решения систем и устройств внутреннего оборудования современной гражданской обороны	АУ-I-6.01.10.015 АУ-I-6.01.10.019. АУ-I-6.01.10.020 АУ-I-6.01.50.000. АУ-I-6.01.10.022	Обознач.	Альбом УАУ-Н-I-10 часть II раздел II Заметно-техническая часть. Металлические отчетные двери и своды	Альбом 68 Заметно-технические металлические отчетные двери АУ-I-6	Лист АУ-6-19
		Двери АУ-I-6	—			

Остальное

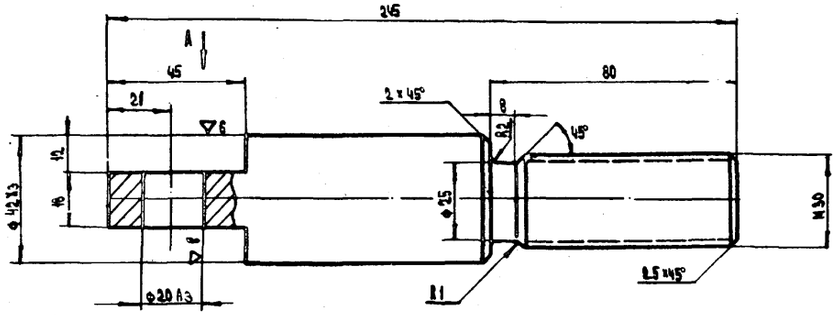

В и д А

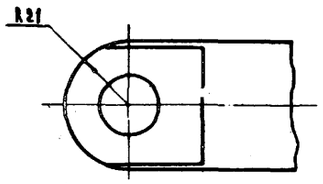

1. Вал ∅42Х3 - хромировать
2. Острые кромки притупить
3. Свободные размеры - 7кл точности.

АУ-I-6-01.10.012	Шток		М-5	Вес
	Круг 45 ГОСТ 2590-71 / Ст.5 ГОСТ 535-58		1:1	1,53

Остальное

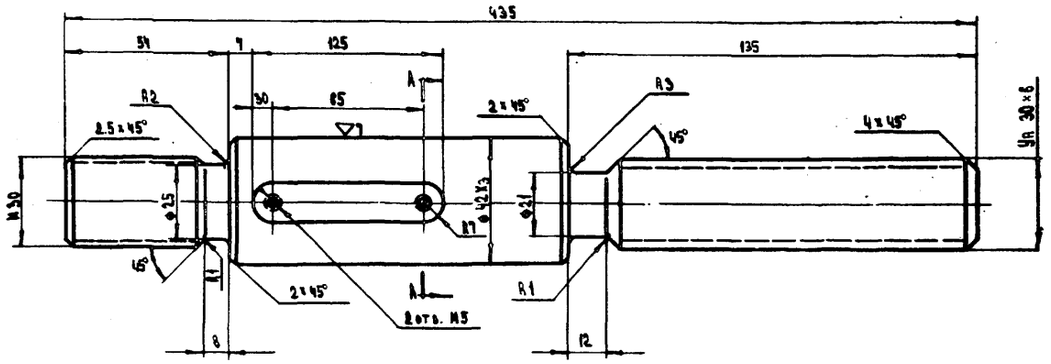

А - А

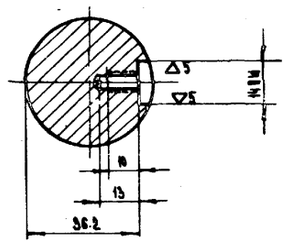

1. Вал ∅42Х3 - хромировать
2. Острые кромки притупить
3. Свободные размеры - 7кл точности.

АУ-I-6-01.10.002	Вилт		М-5	Вес
	Круг 45 ГОСТ 2590-71 / Сталь 45 ГОСТ 1050-74		1:1	3,48

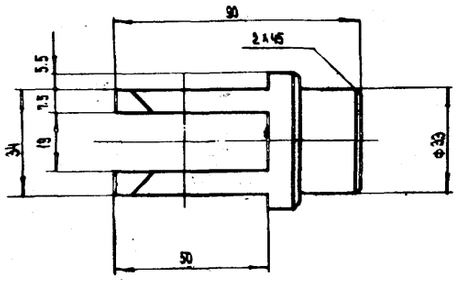

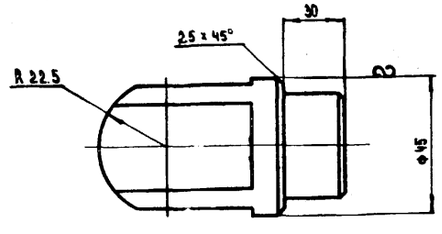

1. Острые кромки притупить
2. Свободные размеры - 7кл точности

АУ-I-6-01.10.301	Втулка		М-5	Вес
	Круг 45 ГОСТ 2590-71 / Ст.5 ГОСТ 535-58		1:1	0,62

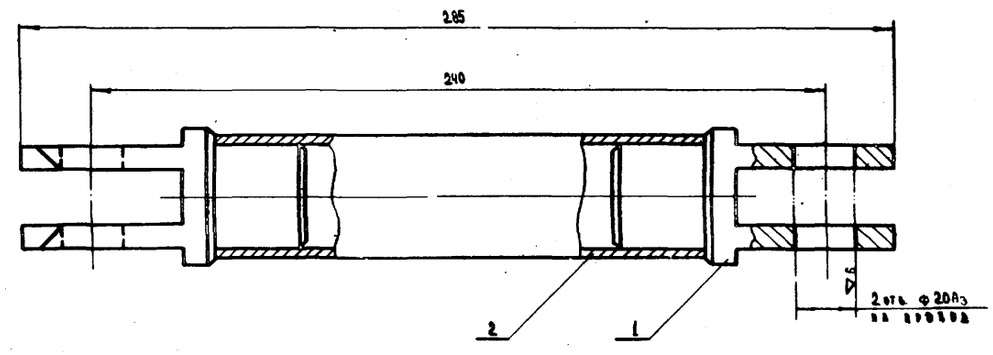

1. Сварку производить электродами марки Э-42 по ГОСТ 9467-60
2. Сварные швы зачистить
3. Свободные размеры - 7кл точности

Поз.	Обозначение	Наименование	Кол.	Масса ед. кг	Масса общ. кг	Примечание
2		Труба 60×5-Б20 ГОСТ 8732-78-А	1	0,44	0,44	Z-1004
1	АУ-I-6-01.10.301	Втулка	2	0,62	1,24	
				Вес 1 шт.	Вес общ. кг	
АУ-I-6-01.10300		Рычаг	М-5	Вес		
			1:1	1,68		

1970	Типовые ремения систем и устройств внутреннего водопровода, сооружений гражданской обороны	Рычаг АУ-I-6-01.10.300; Детали АУ-I-6-01.10.301, АУ-I-6-01.10.002, АУ-I-6-01.10.012	Обозначение	Альбом ТАУ-в-I-70 части I раздел II	Альбом № 6 Заимствов. тех.	Лист
		Альбом АУ-I-6	—	Заимствов. тех. металлоконструкции по серии 3.900-2 вып. 0	Инв. № подл. / Подпись и дата / Взам. инв. №	А6-6-20

Гип. ЦИТП Мостроисполкома Управление мособлпроектмонтажспецстроя № 19

Гл. инженер — Ушаков
Гл. конструктор — Сахнов
Рук. сектора — Шуман
Рук. мастерской — Черепенина
Исполнил — Черновский
Проверил — Быковский

12082 22

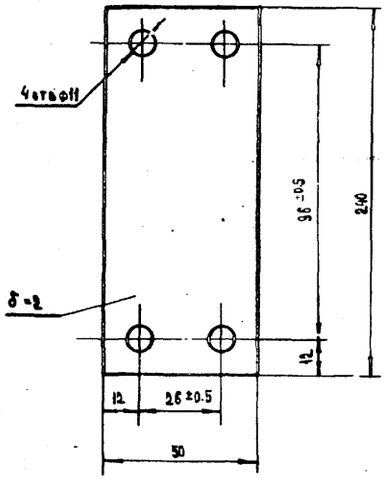

АУ-I-601.10.007	Прокладка	М-б	Вес
	Резина ГОСТ 7338-53	1:1	0.003

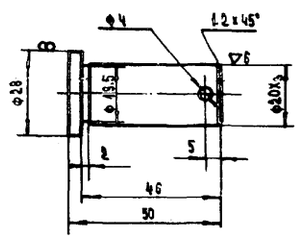

Свободные размеры по 7 классу точности

Острые кромки притупить

АУ-I-601.10.009	Лист	М-б	Вес
	Ст.3 ГОСТ 380-71 / Ст.3 ГОСТ 535-58	1:1	0.11

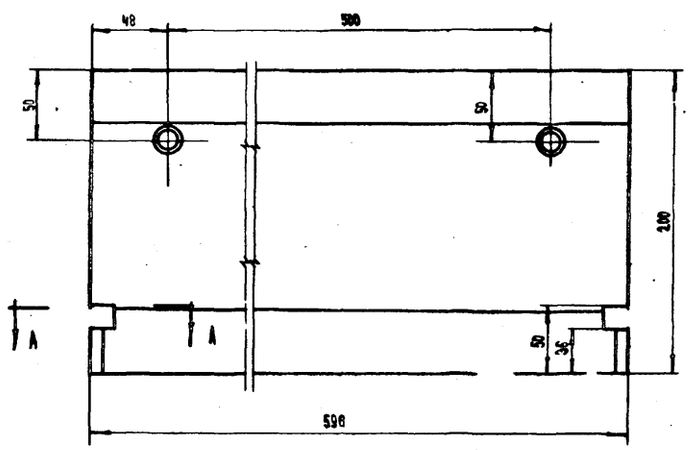

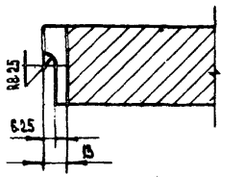

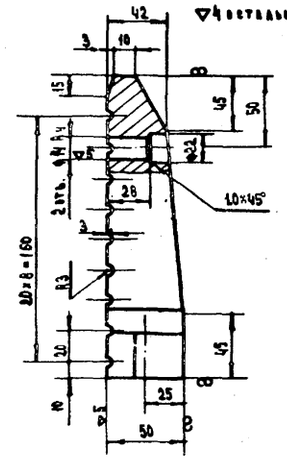

Острые кромки притупить

Свободные размеры по 7 классу точности

АУ-I-601.10.010	Калн	М-б	Вес
	Полоса 5Б ГОСТ 103-57 / Ст.3 ГОСТ 535-58	1:2	45.1

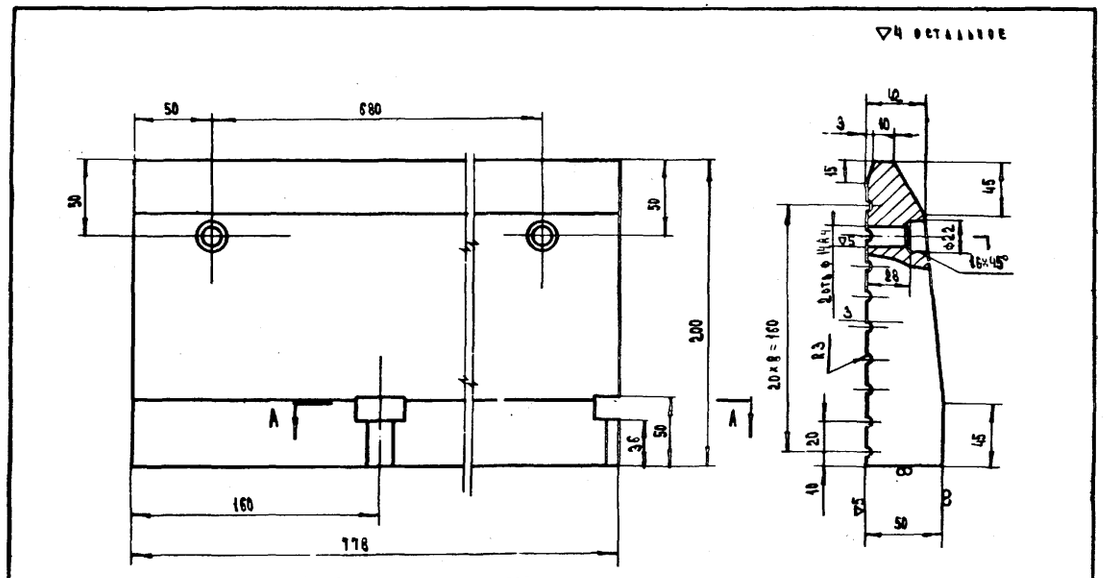

Острые кромки притупить

Свободные размеры по 7 классу точности

АУ-I-601.10.011	Калн	М-б	Вес
	Полоса 5Б ГОСТ 103-57 / Ст.3 ГОСТ 535-58	1:2	58.2

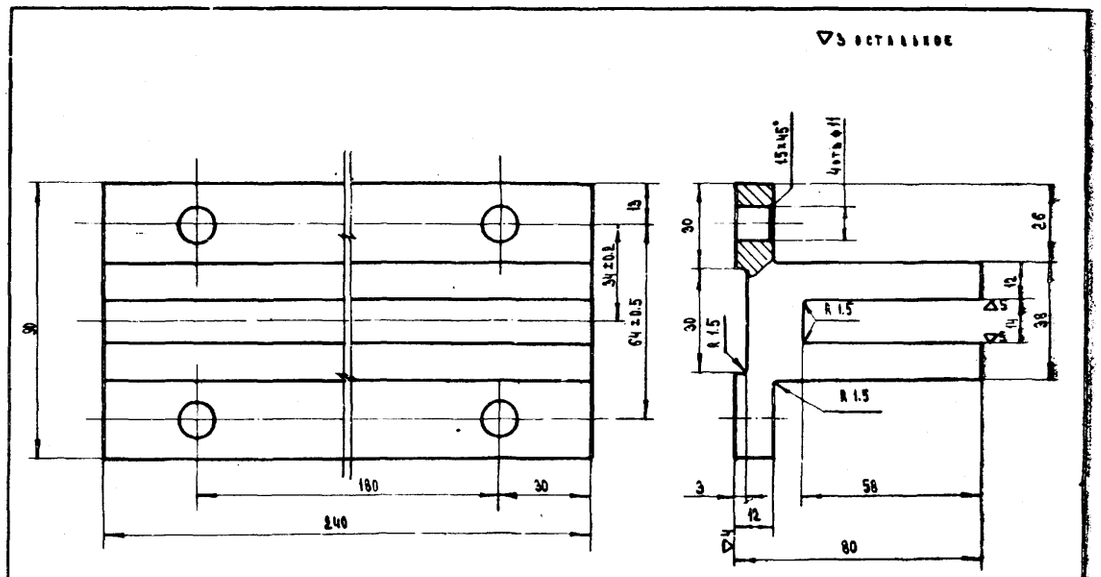

Острые кромки притупить

Свободные размеры по 7 классу точности

АУ-I-601.00.001	Накладывающая	М-б	Вес
	Ст.3 ГОСТ 380-71	1:1	5.2

Гипромиспецмонтаж Управление Моспроект-1 Мастерская 1218

Гип АОУ

Нач. мастерской		Стенин	
Гл. инженер проекта		Ежиков	
Гл. конструктор		Сухинов	
Рук. сектора		Калман	

1970 г

Типовые размещения систем и устройств внутреннего оборудования современных гражданских обществ

АУ-I-601.10.007 АУ-I-601.10.009 АУ-I-601.10.010 АУ-I-601.10.011 АУ-I-601.00.001	Обозначение
Дверь АУ-I-6	—

Альбом Часть I Раздел II Защитно-герметические металлические изделия. Двери и ставни ГО.

Альбом № 6 Защитно-герметические металлические изделия. Двери АУ-I-6

Лист АС-6-2

12022 -23

Об. №
19-70-220
Арх. №

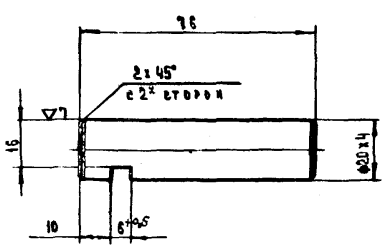

Свободные размеры -7кл точности

АУ-I-6-01.10.008	Ось	М-б	Вес
	Круг Ст. 5 ГОСТ 535-58	1:1	0.18

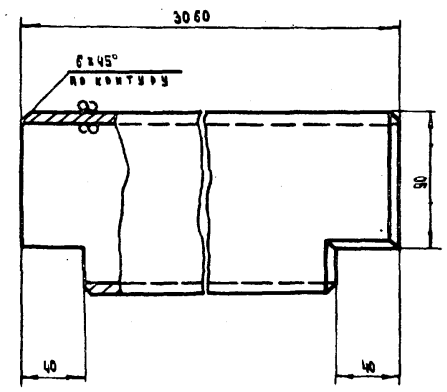

Свободные размеры -7кл точности

АУ-I-6-01.10.202	Труба	М-б	Вес
	Труба 140х85х8-10 ГОСТ 8645-57	1:2	63.0

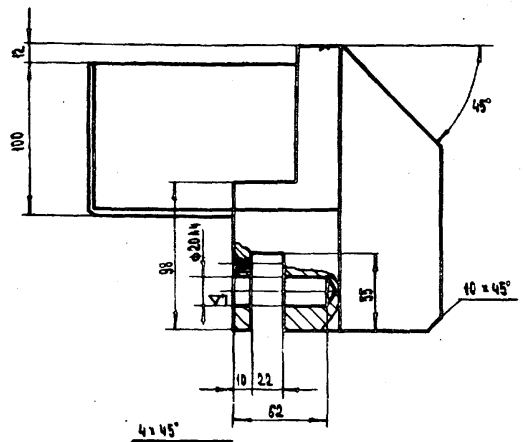

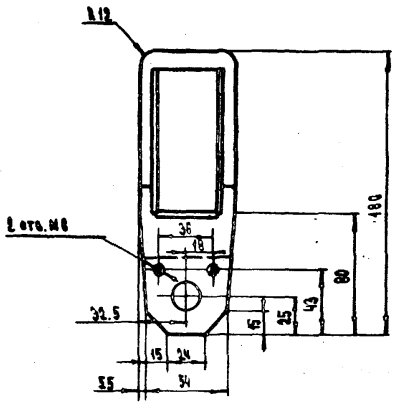

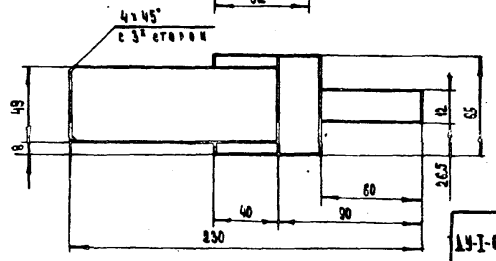

Острые кромки притупить
Свободные размеры -7кл точности

АУ-I-6-01.10.201	Кронштейн	М-б	Вес
	Ст. 5 ГОСТ 380-71	1:2	4.0

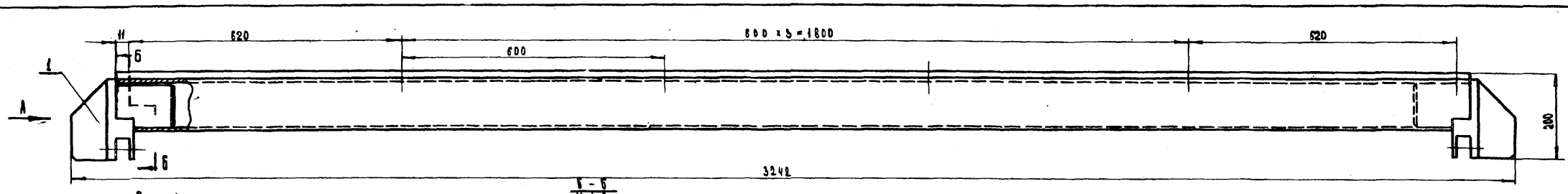

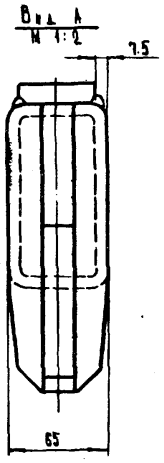

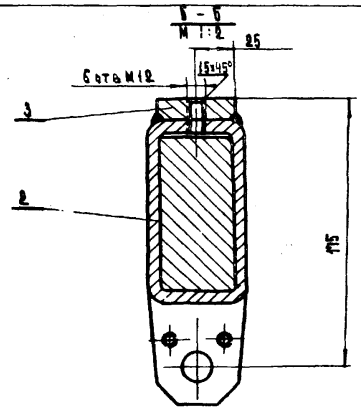

1. Сварку производить электродом марки Э-42 по ГОСТ 9467-60
2. Сварные швы зачистить
3. Свободные размеры -9кл точности.

Поз.	Обозначение	Наименование	Кол.	Масса ед.	Масса общ.	Прим.
3		Полоса 14х50 ГОСТ 103-57 Ст. 3 ГОСТ 535-58	1	13.8	13.8	L-3060
2	АУ-I-6-01.10.202	Труба	1	63.0	63.0	
1	АУ-I-6-01.10.201	Кронштейн	2	4.0	8.0	

АУ-I-6-01.10.200	Траверса	М-б	Вес
		1:5	84.0

Разраб. АКУ
Московское областное управление мелиорации и водного хозяйства
Мастер. участка № 18

Гл. маст. Сапич
Гл. инженер Тимохов
Нач. конструкт. Салынин
Рук. сектора Ульянин

Нач. ПТО Железнова
Проверил Прудникова

Гл. инженер Бычковский
Гл. конструктор Васильев

1970

Типовые решения систем и устройств внутреннего оборудования современных гражданских сооружений

Траверса АУ-I-6-01.10.200; Детали: АУ-I-6-01.10.201; АУ-I-6-01.10.202; АУ-I-6-01.10.003

Дверь АУ-I-6

Обозначение —

Альбом АК-I-10 Часть II Раздел II Заметно-технол. металл. отчетные двери АУ-I-6

Альбом №6 Заметно-тех. мет. металл. отчетные двери АУ-I-6

Лист АУ-6-22

12022 24

~ остальное

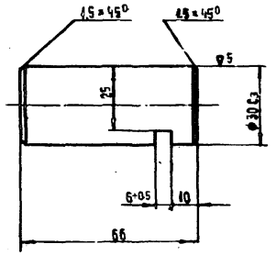

Острые кромки притупить.

Свободные размеры по 7 кл. точности.

Поз.	Обозначение	Наименование	Кол.	Масса	Примечание
	ДУ-1-6.01.10.014	Болт			
		Круг 40 ГОСТ 1535-71 / Ст 35 ГОСТ 1050-60	1	0,56	

~ остальное

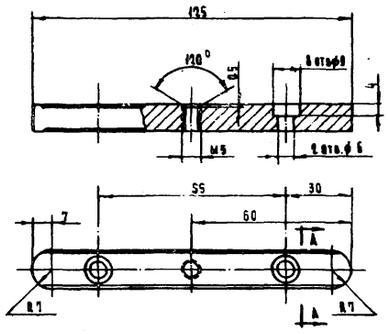

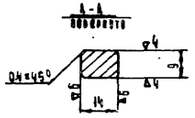

Острые кромки притупить.

Свободные размеры по 5 кл. точности.

Предельные отклонения размеров сечения стали: на h мм - h_3 (ГОСТ 4063); на b мм - b_4 (ГОСТ 1049).

Поз.	Обозначение	Наименование	Кол.	Масса	Примечание
	ДУ-1-6.01.10.001	Шпонка			
		Сталь мюлочная 14×9 ГОСТ 8787-75	1	0,19	

~ остальное

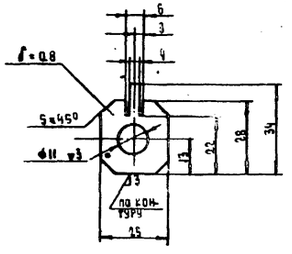

Свободные размеры по 7 кл. точности.

Острые кромки притупить.

Цинковать.

Поз.	Обозначение	Наименование	Кол.	Масса	Примечание
	ДУ-1-6.01.00.003	Планка стяжная			
		Лист 8 ГОСТ 5582-75 / Ст 3 ГОСТ 535-58	1	0,004	

~ остальное

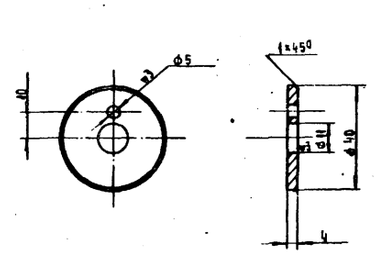

Свободные размеры по 7 кл. точности.

Острые кромки притупить.

Цинковать.

Поз.	Обозначение	Наименование	Кол.	Масса	Примечание
	ДУ-1-6.01.00.002	Маяка торцевая			
		Круг 22 ГОСТ 2590-71 / Ст 3 ГОСТ 535-58	1	0,02	

~ остальное

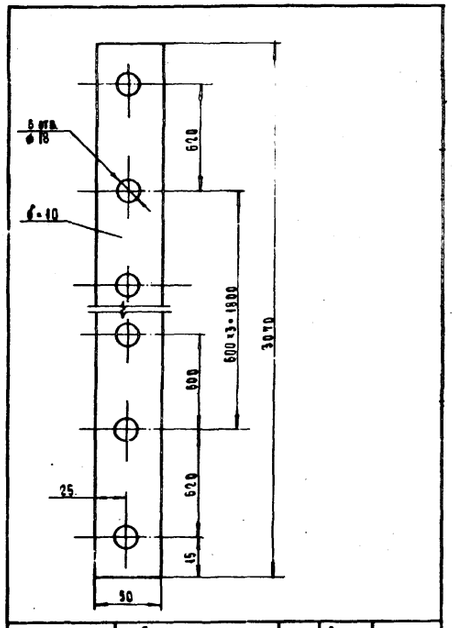

Поз.	Обозначение	Наименование	Кол.	Масса	Примечание
	ДУ-1-6.01.10.018	Накладка			
		Уголок ГОСТ 8509-56	1	0,78	

~ остальное

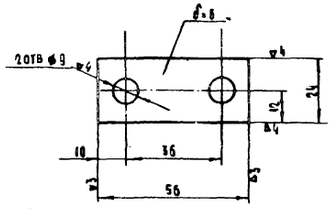

Острые кромки притупить.

Свободные размеры по 7 кл. точности.

Поз.	Обозначение	Наименование	Кол.	Масса	Примечание
	ДУ-1-6.01.10.017	Ограничитель			
		Полоса 5×45 ГОСТ 103-57 / Ст3 ГОСТ 535-58	1	0,07	

ν3 остальное

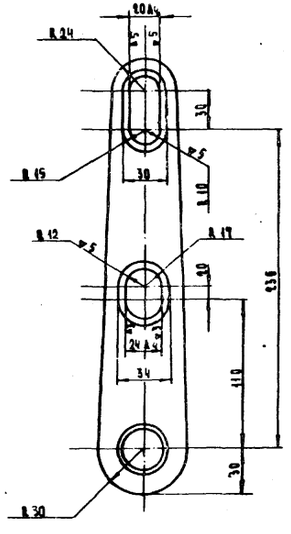

Острые кромки притупить.

Свободные размеры по 7 кл. точности.

Поз.	Обозначение	Наименование	Кол.	Масса	Примечание
	ДУ-1-6.01.10.016	Вынар			
		Полоса 60×8 ГОСТ 103-57 / Ст 45 ГОСТ 1050-60	1	0,6	

1978 г.	Типовые решения систем и устройств внутреннего водоснабжения сооружений гражданской обороны	ДУ-1-6.01.10.015; ДУ-1-6.01.10.016; ДУ-1-6.01.10.017; ДУ-1-6.01.10.018; ДУ-1-6.01.10.001; ДУ-1-6.01.10.002; ДУ-1-6.01.10.003; ДУ-1-6.01.10.004; ДУ-1-6.01.10.005; ДУ-1-6.01.10.006; ДУ-1-6.01.10.007; ДУ-1-6.01.10.008; ДУ-1-6.01.10.009; ДУ-1-6.01.10.010; ДУ-1-6.01.10.011; ДУ-1-6.01.10.012; ДУ-1-6.01.10.013; ДУ-1-6.01.10.014	Основные	Альбом ТМ-1-6-78 Часть II, раздел ОС Защитно-герметические двери. Металлические герметические двери в сборе Р.С.	Альбом №6 Герметические ставни металлические дверные люки. Альбом ДУ-1-6	Лист ДУ-1-6-125
		Дверь ДУ-1-6		—				

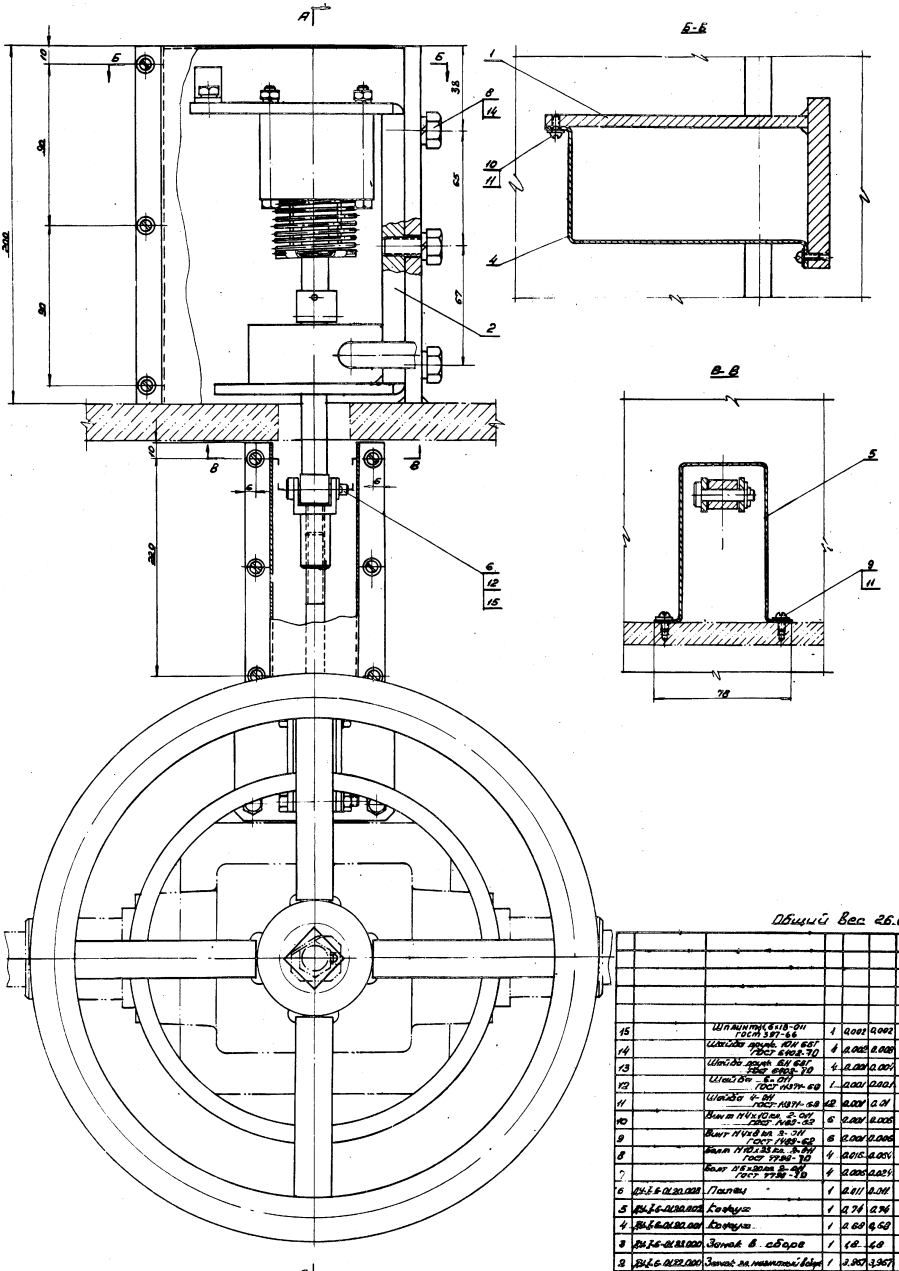

Общий Вес 26.6 кг.

15		Шплинт 6х18-01 ГОСТ 397-66	1	0.002	0.002	
14		Шайба пруж. 10Н 65Г ГОСТ 6402-70	4	0.008	0.008	
13		Шайба пруж. 8Н 65Г ГОСТ 6402-70	4	0.004	0.004	
12		Шайба 8-01 ГОСТ 11371-69	1	0.001	0.001	
11		Шайба 4-01 ГОСТ 11371-69	12	0.001	0.01	
10		Винт М4х8.05 2.01 ГОСТ 1482-69	6	0.001	0.005	
9		Винт М4х8 вн. 5.01 ГОСТ 11605-69	6	0.001	0.006	
8		Винт М8Г-8gх30 вн. 5.78 ГОСТ 17298-70	4	0.015	0.060	
7		Болт М8х30 вн. 5.78 ГОСТ 7798-70	4	0.005	0.020	
6	ВЧ.Б-6.01.30.003	Полоз	1	0.211	0.211	
5	ВЧ.Б-6.01.30.002	Кожух	1	0.74	0.74	
4	ВЧ.Б-6.01.30.001	Кожух	1	2.69	6.69	
3	ВЧ.Б-6.01.32.000	Запчасть в сборе	1	1.0	4.0	
2	ВЧ.Б-6.01.32.000	Запчасть на инвентарь в сборе	1	2.907	3.967	
1	ВЧ.Б-6.01.31.000	Сварка	1	12.23	12.23	
№№ поз.	Обозначение	Наименование	Кол.	Масса 1 шт.	Масса общ. 2 шт.	Примеч.

1970

Типовые рабочие чертежи конструкций и устройств автодорожных сооружений

Блок бетонный для устройства ограждения

Альбом ВЧ-16 Лист 1

Инв. № подл. | Подпись и дата | Взам. инв. №

Изм. Кол. Лист № док. Подпись Дата

ВЧ-21

Альбом 6

Лист 21

12222 26

121

Глав. АПУ Мосгорисполкома Управление Мосгорсвет и.о. Мастерская № 18	Рук. маст.	[illegible]	Савин	Вл. инж. пр.	[illegible]	Чернышева			
	Вл. инженер	[illegible]	Бычков	Исполнил	[illegible]	Чернявский			
	Вл. констр.	[illegible]	Осипцев	Проверил	[illegible]	Высоцкая			
	Рук. сект.	[illegible]	Ульянов	Копировал	[illegible]	Князева			

А-А

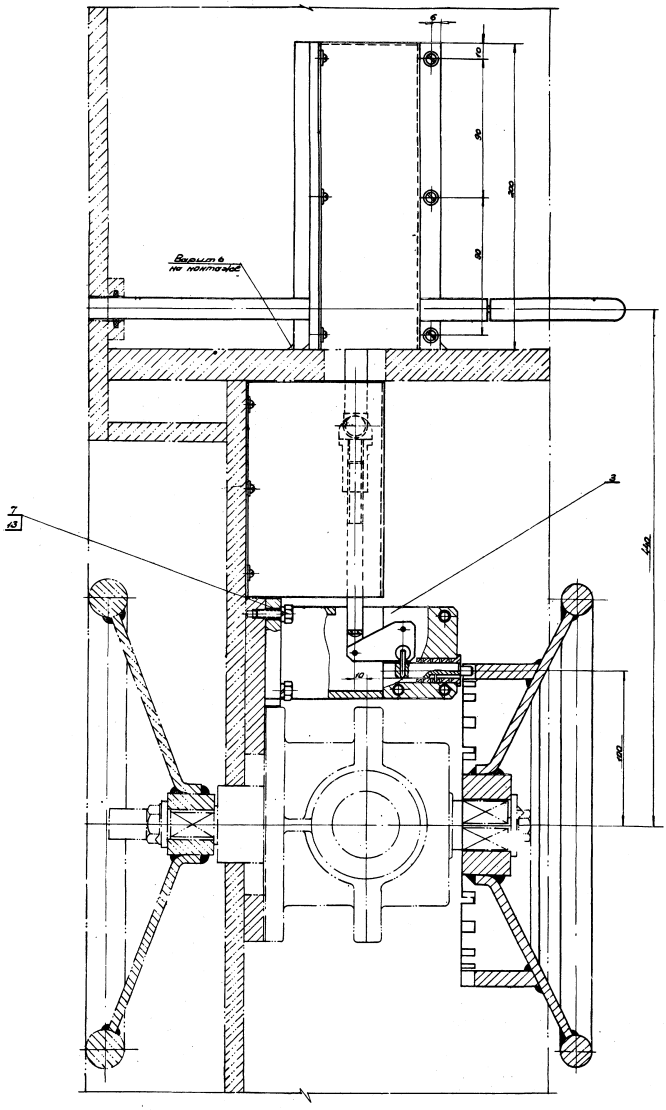

1870

Типовые решения систем и устройств внутреннего оборудования сооружений. Дополнительные обязаны

Блокировочное устройство Дверь Ж1-Б. лист 2

Обозначен.

Лист 26 Изм. 35

11.III.22 г.

26

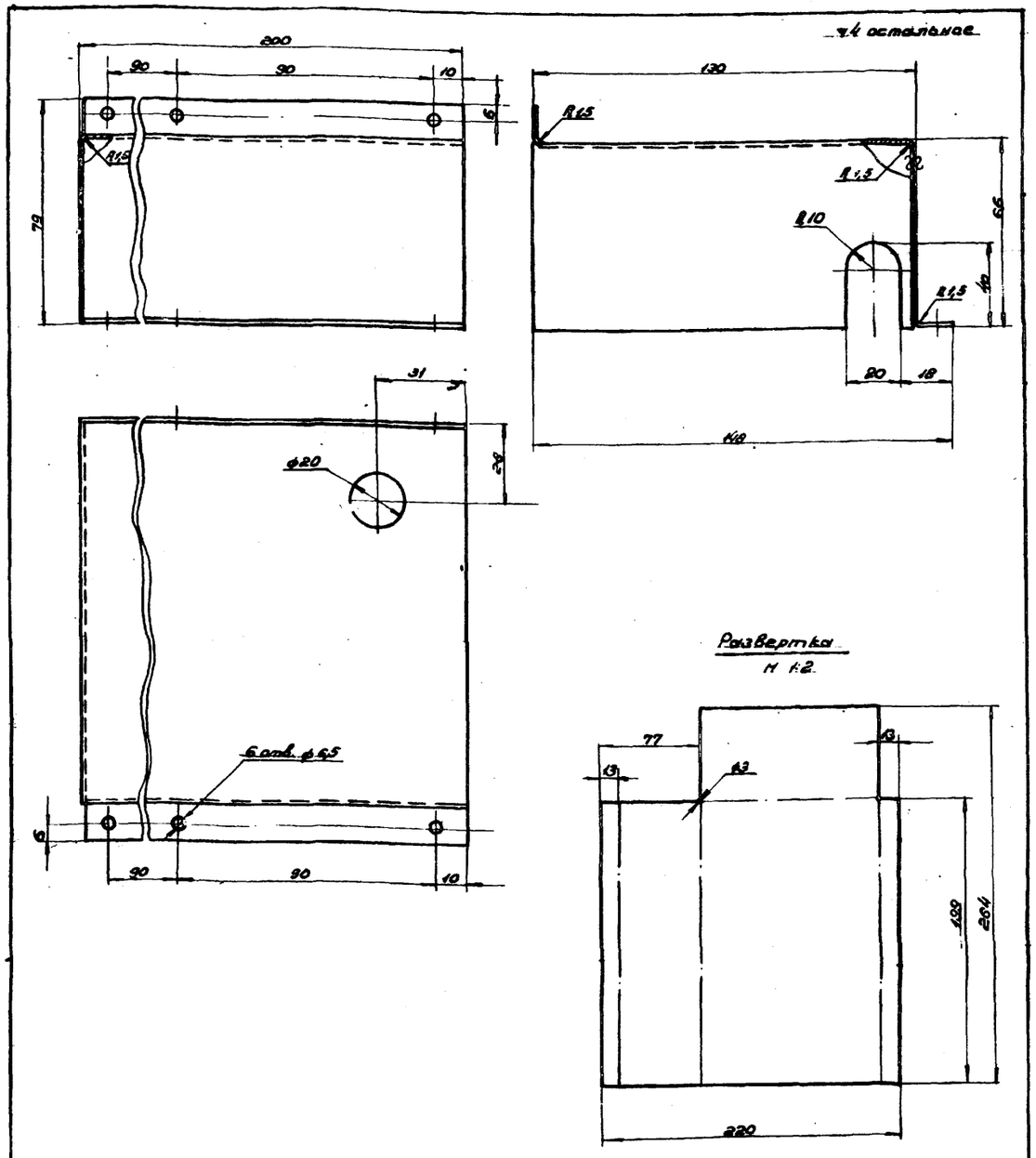

Развертка
М 1:2.

1. Варить газовой сваркой
2. Сварной шов зачистить
3. Острые кромки притупить
4. Свободные размеры - 7кл. точности.

ДУ-I-6-01.20.000	Кожух		Н-б	Вес
	Лист	В (32×257×220 ГОСТ 1050-74) Ст.3 ГОСТ 380-71	1:1	0.68

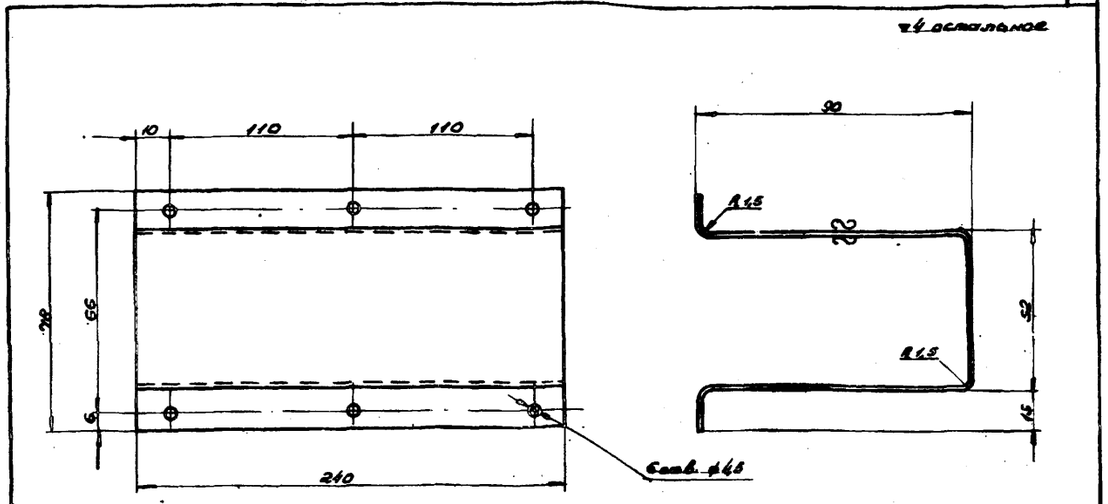

1. Развернутая длина - 264мм
2. Острые кромки притупить
3. Свободные размеры - 7кл. точности.

ДУ-I-6-01.20.002	Кожух		Н-б	Вес
	Лист	В (32×257×220 ГОСТ 1050-74) Ст.3 ГОСТ 380-71	1:1	0.740

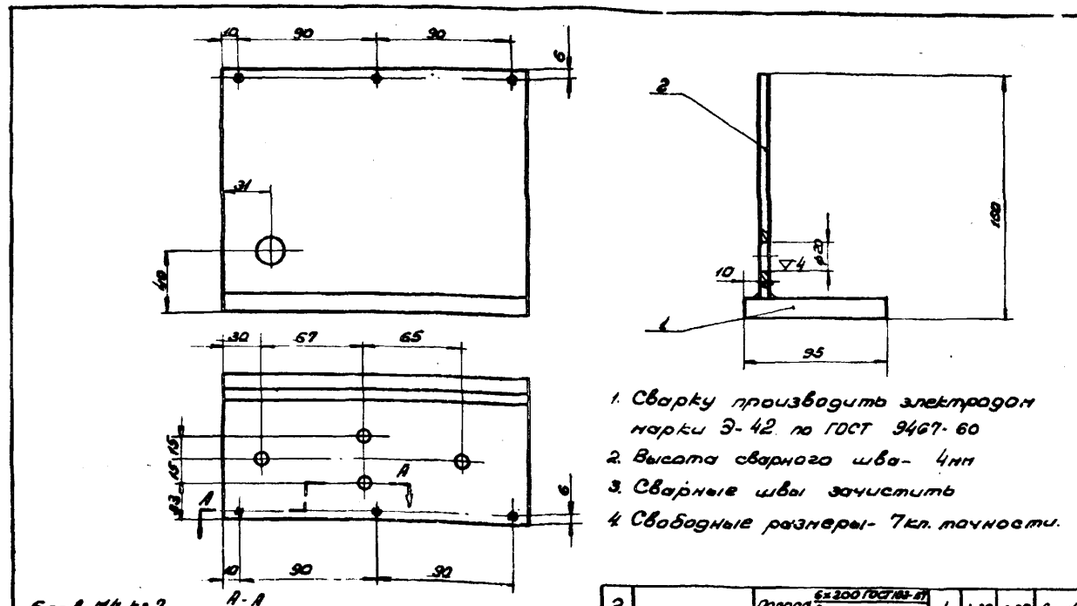

1. Сварку производить электродом марки Э-42 по ГОСТ 9467-60
2. Высота сварного шва - 4мм
3. Сварные швы зачистить
4. Свободные размеры - 7кл. точности.

2		Полоса 6×200 ГОСТ 103-57 Ст. 3 ГОСТ 535-58	1	1.39	1.39	ℓ = 148
1		Полоса 12×80 ГОСТ 103-57 Ст. 3 ГОСТ 535-58	1	12.9	12.9	ℓ = 200
№№ поз	Обозначение	Наименование	Кол.	1 шт. Общ. Вес в кг.		Прим.
ДУ-I-6.01.21.000		Скоба		Н-б	Вес	
				1:2	12.29	

1970	Типовые решения систем устройств внутреннего оборудования сооружений гражданской обороны.	Скоба ДУ-I-6-01.21.000 Детали: ДУ-I-6-01.20.001 ДУ-I-6-01.20.002	Обозначение	Альбом I.12-Н-I.90 Часть I, раздел II Защитно-герметические ставни и двери в сборе. ТО	Альбом 16 защитно-герметические металлические ставни ДУ-I-6	Лист 316-26
		Дверь ДУ-I-6				

Остальное кадмировать

Число рабочих витков	n	6
Число витков полное	n_1	7,5
Направление навивки пружины	—	правое
Диаметр по средине	D_0	42
Длина развернутой пружины	L	1035

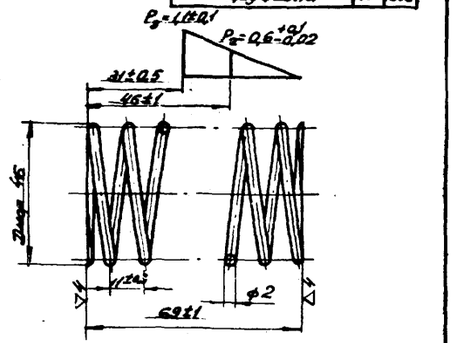

1. Пружину выдержать под нагрузкой P=4,1 кг в течение 24 часов
2. Остаточные деформации не допускаются
3. Свободные размеры 7 кл. точности.

ВЧ-I-6-01.22.000	Пружина		М-Б	Вес
	Проволока пруж. I-2 ГОСТ 9389-60		1:1	0,08

▽3 остальное

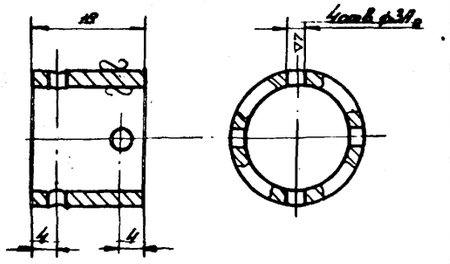

1. Острые кромки притупить
2. Цинковать толщину слоя 15 мк пассивировать
3. Свободные размеры 7 кл. точности.

ВЧ-I-6-01.22.005	Втулка		М-Б	Вес
	Труба 22×2,5 ст.2 ГОСТ 8734-58		2:1	0,037

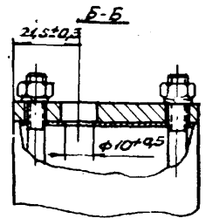

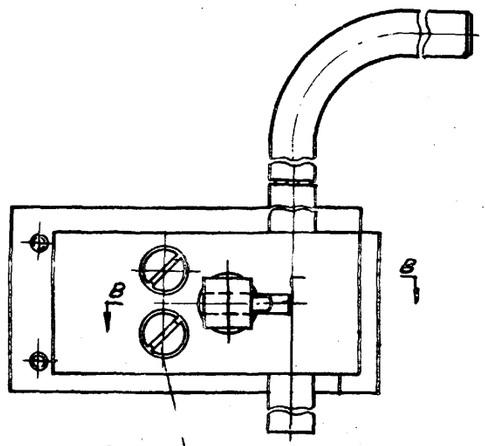

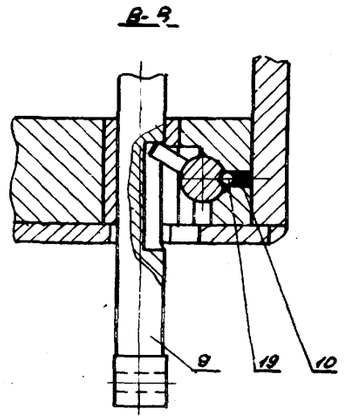

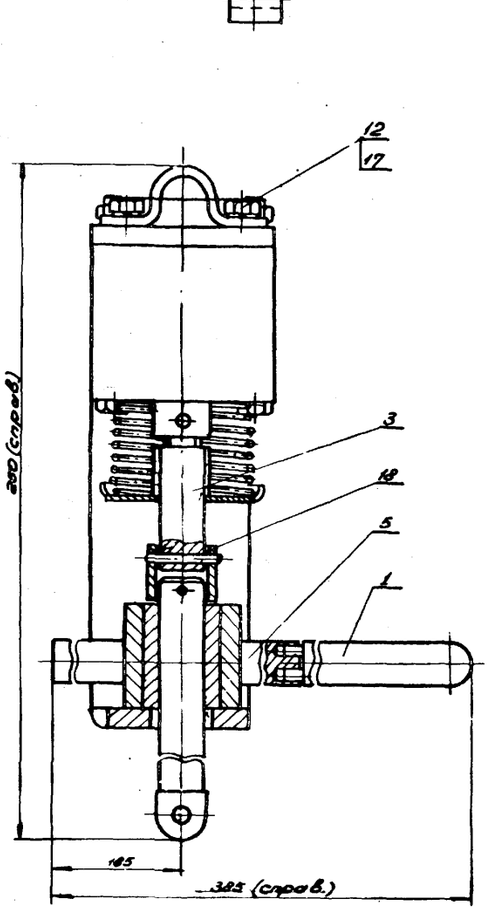

1. Шток поз. 9 должен без заеданий перемещаться в опоре поз. 4.
2. Ход якоря электромагнита 15^{+2} мм
3. Шток замка при обесточенном электромагните должен фиксироваться шариком поз. 19 в крайнем втянутом положении. если он заведен в это положение ключом поз. 1 (см. В-В)
4. Трущиеся поверхности смазать смазкой ЦИАТИМ-201 ГОСТ 6267-59.
5. Просверлить отверстие ф10 в корпусе магнита (см. 5-Б).
6. При постановке замка ключ снять и упаковать в ящике вместе с изделием.
7. Винты поз. 14 и 15 ставить на болтовом сурике.

19		Шарик ф 4,75 ГОСТ 3722-60	1	0,001	0,001	
18		Штифт цилиндр. 3 Ст 2х 25 ГОСТ 3128-70	2	0,001	0,002	
17		Шайба пруж. 6Л 65Г ГОСТ 6402-70	6	0,0004	0,0024	
16		Гайка М6 кл. 3-011 ГОСТ 5915-70	4	0,0025	0,001	
15		Винт М8х16 кл. 3-011 ГОСТ 1490-62	2	0,007	0,014	
14		Винт М3х14 кл. 3-011 ГОСТ 1490-62	2	0,006	0,012	
13		Болт М6х70 кл. 3-011 ГОСТ 7798-70	4	0,017	0,068	
12		Болт М6х10 кл. 3-011 ГОСТ 7798-70	2	0,004	0,008	
11		Электромагнит МИС-1100	1	0,65	0,65	Ку замка см. примечание 3
10	ВЧ-I-6-01.22.003	Пружина	1	0,003	0,003	
9	ВЧ-I-6-01.22.004	Шток	1	0,159	0,159	
8	ВЧ-I-6-01.22.008	Диск	1	0,025	0,025	
7	ВЧ-I-6-01.22.002	Втулка	1	0,037	0,037	
6	ВЧ-I-6-01.22.001	Пружина	1	0,08	0,08	
5	ВЧ-I-6-01.22.500	Валик в сборе	1	0,553	0,553	
4	ВЧ-I-6-01.22.400	Опора в сборе	1	0,553	0,553	
3	ВЧ-I-6-01.22.300	Шток в сборе	1	0,4	0,4	
2	ВЧ-I-6-01.22.200	Основание	1	1,237	1,237	
1	ВЧ-I-6-01.22.100	Ключ в сборе	1	0,242	0,242	
№ поз.	Обозначение	Наименование	Кол.	Масса ед. кг	Масса общ. кг	Прим.
ВЧ-I-6-01.22.000		Замок электромагнитный в сборе	М-Б 1:1	Вес 3,967		

1970	Типовые решения систем и устройств внутреннего оборудования сооружений гражданской обороны.	Замок электромагнитный в сборе ВЧ-I-6-01.22.000 Чертежи ВЧ-I-6-01.22.001, ВЧ-I-6-01.22.100	Обознач.	Альбом ТМ-II-I-27 Часть II Раздел Защитно-герметические, герметические двери в сборе г.о.	Альбом №6 Замки, защелки, петли, ручки, оконные приборы ВЧ-I-6	Лист 26-27
		Дверь ВЧ-I-6				

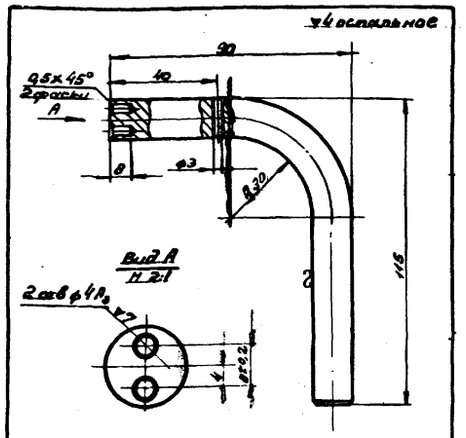

1. Свободные размеры - 7 кл. точности
2. Развернутая длина = 124 мм

ПЧ.Т.6-01.22 ВО	Ручка		М-Б	Вес
	Круг $\frac{16}{В}$ ГОСТ 2590-71 / Ст.3 ГОСТ 535-79		1:1	0,24

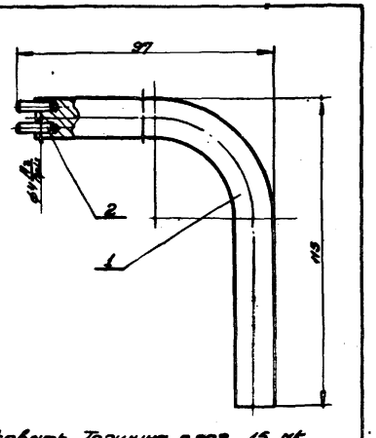

Цинковать. Толщина слоя 15 мк
Пассивировать.

Поз.	Обозначение	Наименование	Кол.	Масса ед. кг	Масса общ. кг	Прим.
2		Шайба 4.65Г.019 ГОСТ 6402-70	2	0,004	0,008	
1	ПЧ.Т.6-01.22.101	Ручка	1	0,24	0,24	

ПЧ.Т.6-01.22.100	Ключ в сборе		М-Б	Вес
			1:1	0,242

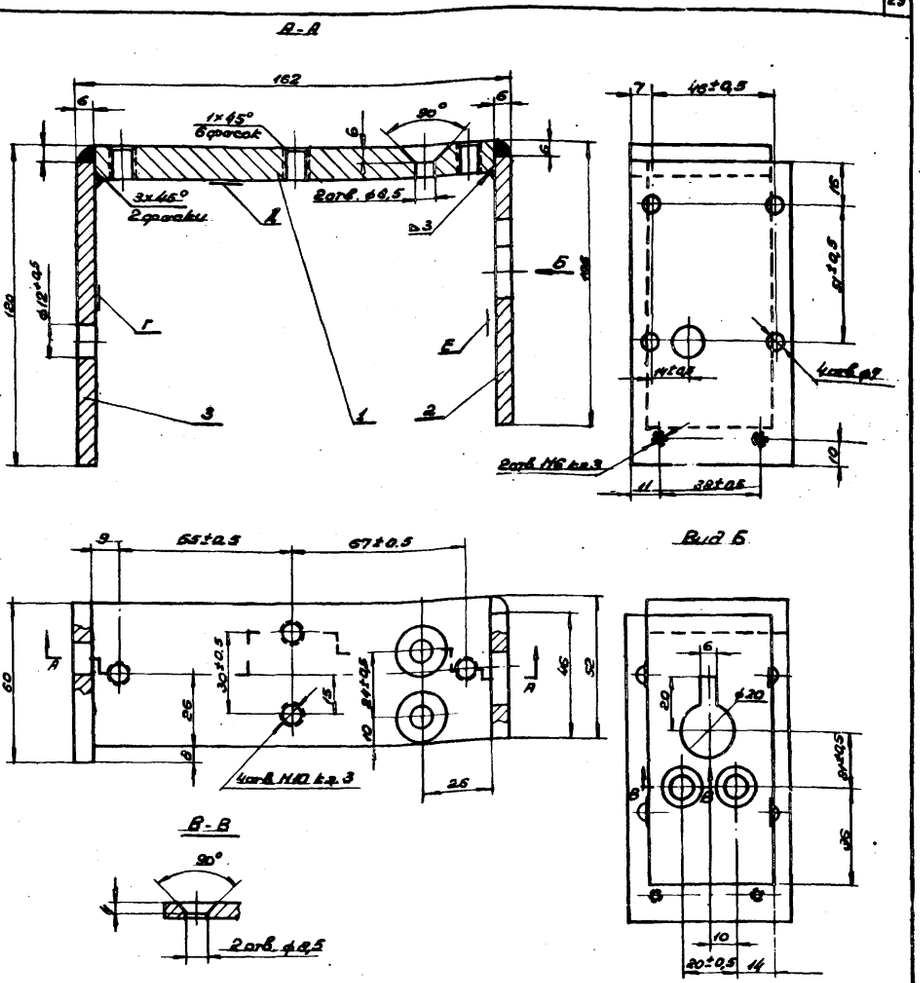

1. Сварку производить электродом марки Э-42 по ГОСТ 9467-60
2. Высота сварного шва 6 мм, кроме швов, указанных на чертеже
3. Все резьбы и отверстия нарезать и сверлить после сварки основания.
4. Отклонение оси перпендикулярности плоскостей Г и Е к плоскости Д по угольнику не более 0,2 мм по длине 162 мм
5. Свободные размеры - 7 кл. точности.

Поз.	Обозначение	Наименование	Кол.	Масса ед. кг	Масса общ. кг	Прим.
3		Полоса 6 Н ГОСТ 103-57 / Ст.3 ГОСТ 535-79	1	0,288	0,288	ℓ=146
2		Полоса 6 Н 90 ГОСТ 103-57 / Ст.3 ГОСТ 535-79	1	0,216	0,216	ℓ=46
1		Лист $\frac{8}{В}$ ГОСТ 19903-74 / Ст.3 ГОСТ 535-79	1	2,337	2,337	ℓ=52

ПЧ.Т.6-01.22.200	Основание		М-Б	Вес
				2,37

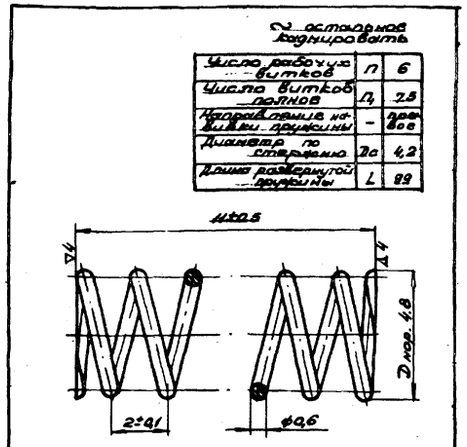

Свободные размеры - 7 кл. точности

ПЧ.Т.6-01.22 ВО	Пружина		М-Б	Вес
	Проволока пружинная 1-0,6 ГОСТ 9389-60		10:1	0,003

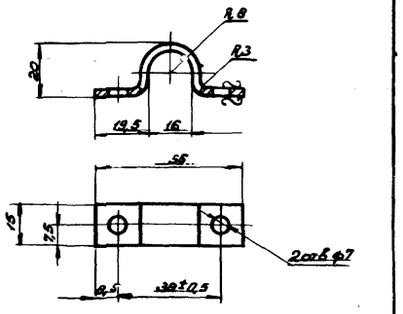

1. Острые кромки притупить
2. Цинковать. Толщина слоя 15 мк. Пассивировать
3. Развернутая длина = 77 мм
4. Свободные размеры - 7 кл. точности

ПЧ.Т.6-01.22.300	Хомут	3х45 ГОСТ 6009-57	М-Б	Вес
	Полоса Ст.3 ГОСТ 535-79		1:1	0,025

1970	Типовые решения систем и устройств внутреннего водоснабжения сооружений гражданской обороны.	Основание ПЧ.Т.6-01.22.200 Сталь в сборе ПЧ.Т.6-01.22.100 Ключ в сборе ПЧ.Т.6-01.22.101 Ручка	Обозначение	Альбом ПЧ-Н-Т-70 Часть I Раздел I	Альбом стр.	Лист
		Дверь тип I-6	—	Защита оборудования, арматуры, сантехнических изделий и сооружений		АВ6-28

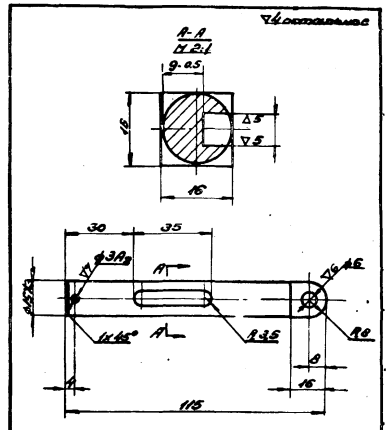

1. Цинковать. Толщина слоя 15 мкм.
2. Свободные размеры - 7кл. точности.

ВЧ.Е-6-01.22001	Штат		Н.б	Вес	
	Квадрат 17 ГОСТ 2591-71 / Сталь 45 ГОСТ 1050-74		1:1	0.659	

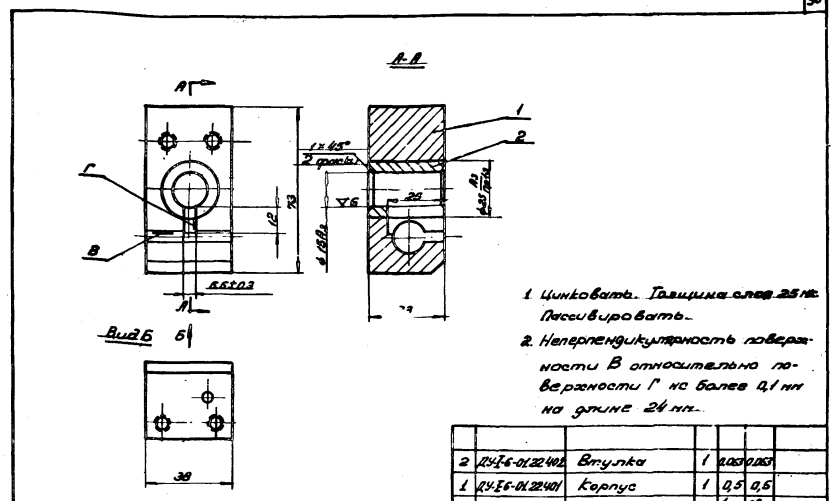

1. Цинковать. Толщина слоя 25 мкм. Пассивировать.
2. Неперпендикулярность поверхности В относительно поверхности Г не более 0,1 мм на длине 24 мм.

Поз.	Обозначение	Наименование	Кол.	Вес 1 шт.	Вес общий	Прим.
2	ВЧ.Е-6-01.22402	Втулка	1	0.063	0.063	
1	ВЧ.Е-6-01.22401	Корпус	1	0.5	0.5	
				1шт.	0кг.	
				Вес 1 шт.		
	Обозначение	Наименование	Кол.			Прим.
ВЧ.Е-6-01.22.402		Опора в сборе		Н.б	Вес	
					0.563	

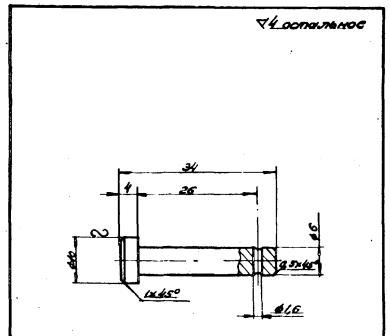

1. Цинковать
2. Свободные размеры - 7кл. точности.

ВЧ.Е-6-01.20003	Палец		Н.б	Вес
	Круг ГОСТ 2590-71 / Ст.5 ГОСТ 535-79		2:1	0.011

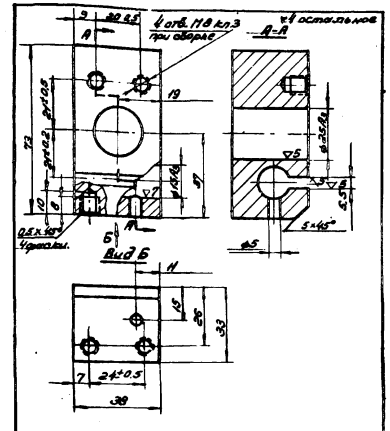

1. Острые кромки притупить
2. Свободные размеры - 7кл. точности.

ВЧ.Е-6-01.22.401	Корпус		Н.б	Вес
	Квадрат ГОСТ 2591-71 / Ст.3 ГОСТ 535-79		1:1	0.5

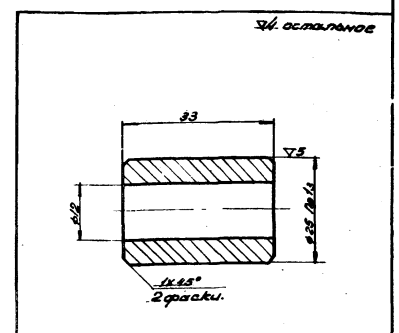

Свободные размеры - 7кл. точности.

ВЧ.Е-6-01.22.402	Втулка		Н.б	Вес
	Круг ГОСТ 2590-71 / Ст.3 ГОСТ 535-79		2:1	0.063

2022 31

▽4 остальное

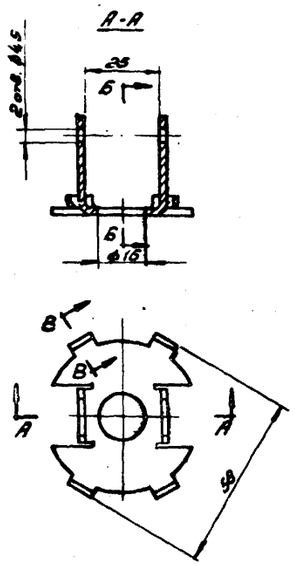

1. Цинковать толщина слоя 15 мк и пассивировать
2. Свободные размеры - 7кл точности

ДУ-I-6-01.22.301	Ранка		Н-б	Вес
	Лист 2 ГОСТ 3680-57 Ст. 3 ГОСТ 501-58		1:1	0.05

▽4 остальное

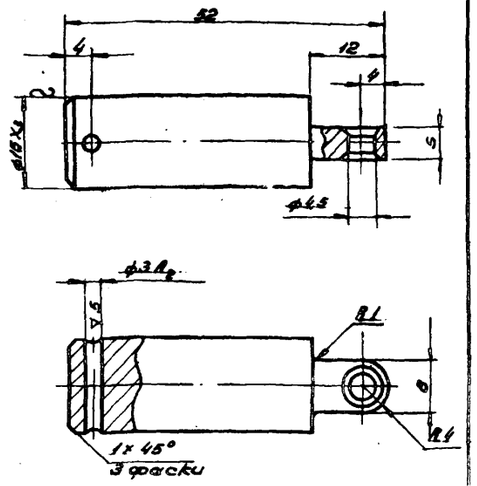

4. Острые кромки притупить
2. Цинковать. Толщина слоя 15 мк и пассивировать.
3. Свободные размеры - 7кл. точности.

ДУ-I-6.01.22.302	Шток		Н-б	Вес
	Круг ГОСТ 8560-71 Круг Ст. 3 ГОСТ 535-58		2:1	0.098

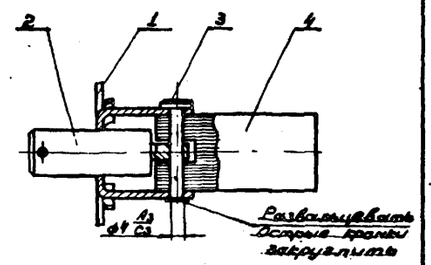

4		Сердечник электромагнита МИС-1100	1			
3	ДУ-I-6-01.22.303	Штыри	1	2.012	0.012	
2	ДУ-I-6-01.22.302	Ранка	1	0.05	0.05	
1	ДУ-I-6-01.22.301	Шток	1	0.085	0.085	
№№ поз.	Обозначение	Наименование	Кол.	Общ.	Вес 1 шт.	Прим.

ДУ-I-6-01.22.300	Шток в сборе	Н-б	Вес
			0.4

▽4 остальное

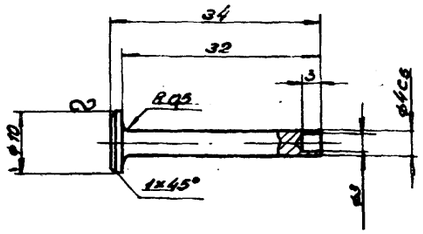

1. Острые кромки притупить
2. Цинковать. Толщина слоя 15 мк и пассивировать
3. Свободные размеры - 7кл. точности.

ДУ-I-6-01.22.303	Штыри		Н-б	Вес
	Круг 10 ГОСТ 2590-71 Ст. 3 ГОСТ 535-58		2:1	0.012

▽4

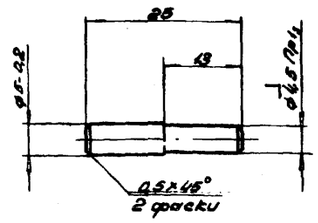

1. Закалить $HR_0 = 35 \div 40$
2. Свободные размеры - 7 кл точности.

ДУ-I-6-01.22.502	Палец		Н-б	Вес
	Круг ГОСТ 2590-71 Круг Сталь 45 ГОСТ 1050-60		2:1	0.004

▽4 остальное

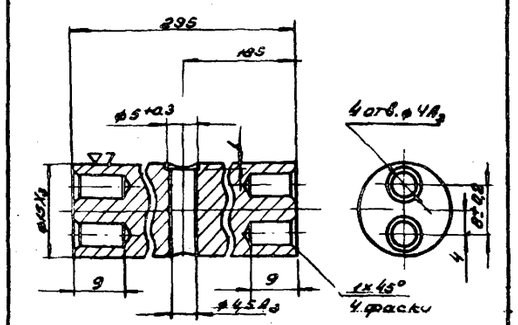

1. Острые кромки притупить
2. Свободные размеры - 7кл. точности.

ДУ-I-6-01.22.501	Пруток		Н-б	Вес
	Круг ГОСТ 2590-71 Ст. 3 ГОСТ 535-58		2:1	0.409

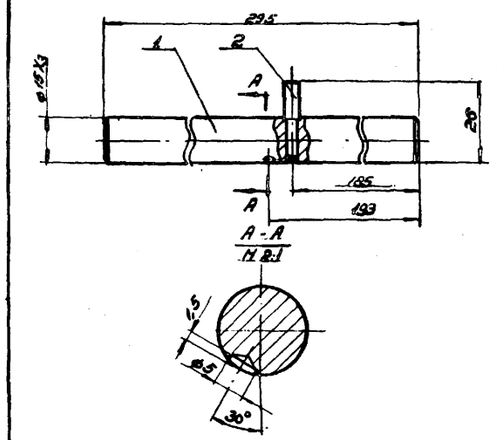

Лунку ф5 выполнить по сборке при втянутом штоке (см. В-В чертеж ДУ-I-6-01.22.000)

2	ДУ-I-6-01.22.502	Палец	1	0.004	0.004	
1	ДУ-I-6-01.22.501	Пруток	1	0.409	0.409	
№№ поз.	Обозначение	Наименование	Кол.	1 шт.	Общ. Вес 1 шт.	Прим.

ДУ-I-6-01.22.500	Валик в сборе	Н-б	Вес
		1:1	0.453

Гипроспецмонтаж Госстроя СССР	Главный инженер	Васильев	1970	Типовые решения систем и устройств внутреннего оборудования сооружений гражданской обороны.	Шток в сборе ДУ-I-6-01.22.300, Валик в сборе ДУ-I-6-01.22.500, Лунка под ДУ-I-6-01.22.301, ДУ-I-6-01.22.302, ДУ-I-6-01.22.303; ДУ-I-6-01.22.501; ДУ-I-6-01.22.502	Обозначение	Альбом ТМ-Н-I-70 часть II раздел II защита от агрегат. поражения, оставшиеся двери в спор. I, II	Альбом №6 Защита от ионизирующих излучений двери ДУ-I-6	Лист 16-30
					Дверь ДУ-I-6	—			

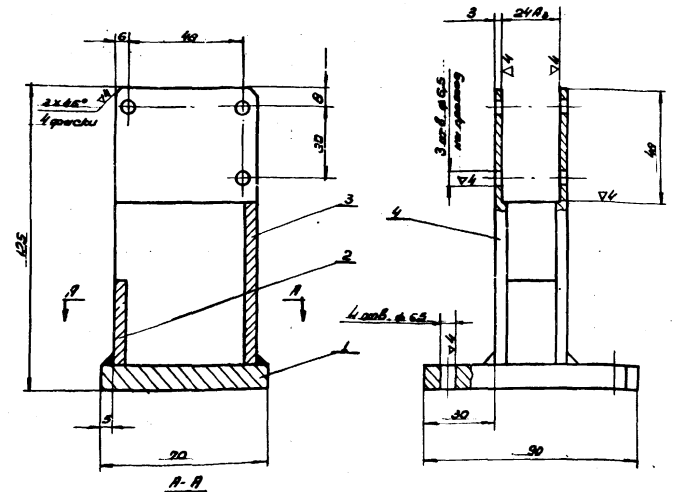

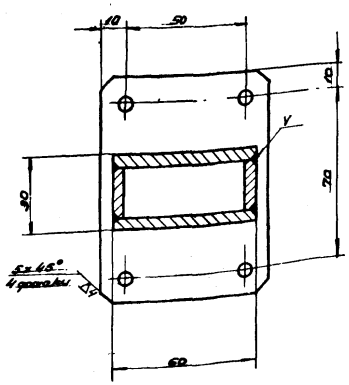

1. Сварку производить электродом марки Э-42 по ГОСТ 9467-60
2. Высота сварного шва - 4 мм.
3. Сварные швы зачистить
4. Свободные размеры - 7 кл. точности.

4		Лист 5х60 ГОСТ 103-57 / Лист Ст.3 ГОСТ 535-58	2	0,26	0,52	Е: 115
3		Лист 5х30 ГОСТ 103-57 / Лист Ст.3 ГОСТ 535-58	1	0,053	0,053	Е: 69
2		Лист 5х20 ГОСТ 103-57 / Лист Ст.3 ГОСТ 535-58	1	0,038	0,038	Е: 35
1		Квад 16 ГОСТ 2591-71 / Лист Ст.3 ГОСТ 535-58	L	0,48	0,48	Е: 90
№ поз.	Обозначение	Наименование	Кол.	Вес 1 шт	Вес общ	Прим.
	ДУ-Г-6-01.23.100	Корпус	М-б 1:1		Вес 1,061	

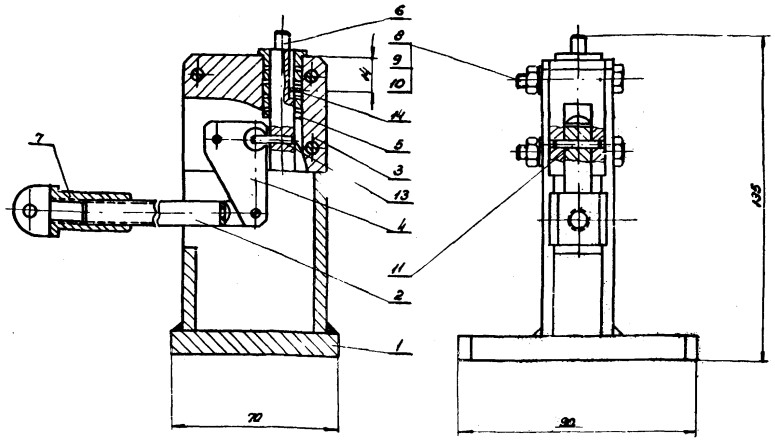

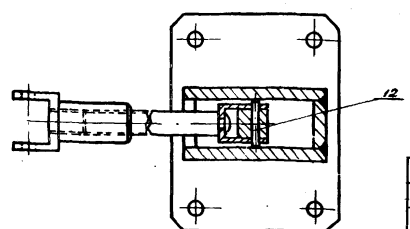

№ поз.	Обозначение	Наименование	Кол.	Вес 1 шт	Вес общ	Прим.
14		Шплинт цилиндрич. 1Пр 2,5 ГОСТ 397-79	1	0,001	0,001	
13		Шплинт цилиндрич. 3Пр 2,5 ГОСТ 397-79	1	0,001	0,001	
12		Шплинт цилиндрич. 3Пр 2,5 ГОСТ 397-79	1	0,001	0,001	
11		Шплинт цилиндрич. 3Пр 4,5 ГОСТ 397-79	1	0,001	0,001	
10		Шайба Б-011 ГОСТ 103-77	3	0,001	0,003	
9		Гайба М8 кл.5 Б-011 ГОСТ 5927-70	3	0,003	0,009	
8		Болт М8х40 кл.5 Б-011 ГОСТ 7798-70	3	0,011	0,033	
7	ДУ-Г-6-01.23.005	Вилка	1	0,018	0,018	
6	ДУ-Г-6-01.23.004	Палец	1	0,027	0,027	
5	ДУ-Г-6-01.23.003	Втулка	1	0,027	0,027	
4	ДУ-Г-6-01.23.002	Ручка	1	0,019	0,019	
3	ДУ-Г-6-01.23.001	Кронштейн	1	0,39	0,39	
2	ДУ-Г-6-01.23.200	Шток в сборе	1	0,17	0,17	
1	ДУ-Г-6-01.23.100	Корпус	1	1,061	1,061	
№ поз.	Обозначение	Наименование	Кол.	Вес 1 шт	Вес общ	Прим.
	ДУ-Г-6-01.23.000	Замок в сборе	М-б 1:1		Вес 1,8	

1970	Типовые решения систем и устройств внутреннего оборудования сооружений гражданской обороны	Замок в сборе ДУ-Г-6-01.23.000; Корпус ДУ-Г-6-01.23.100; Дверь ДУ-Г-6	Обозначение	Альбом ТСК-Н-Г-6 Часть II раздел 8 Защитные шлюзы, отводы, отстойники, фильтры, вентиляционные фильтры	Альбом: Инженерно-технические мероприятия гражданской обороны. Часть II. Раздел 8	Лист 31

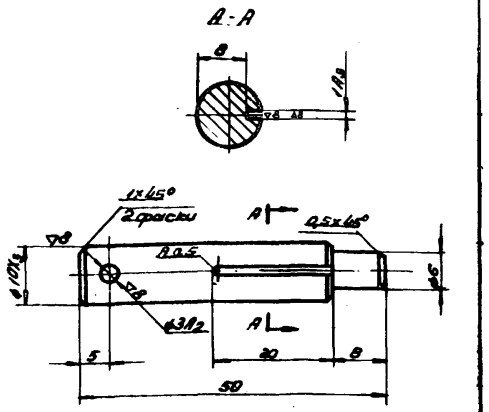

Свободные размеры - 7 кл. точности

ПУ-Г-6-01.23.004	Палец	Н-б	Вес
	Круг $\frac{\text{Н гост 2590-71}}{\text{Ст. 45Х гост 4543-71}}$	2:1	0.027

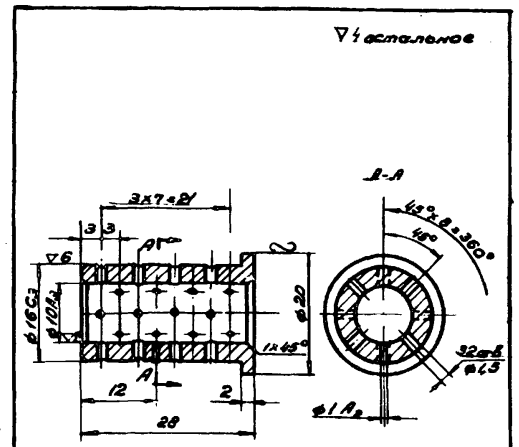

Свободные размеры- 7 кл. точности

ПУ-Г-6-01.23.005	Втулка	Н-б	Вес
	Круг 20 гост 2590-71 / Ст.3 гост 535-58	2:1	0.027

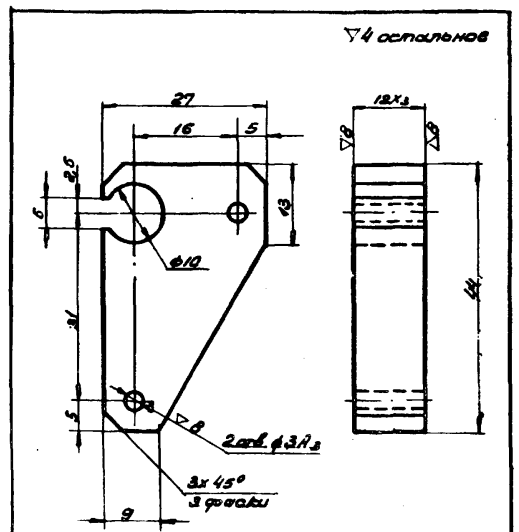

1 Острые кромки притупить
2 Оксидировать
3 Свободные размеры- 7 кл. точности

ПУ-Г-6-01.23.002	Рычаг	Н-б	Вес
	Полоса $\frac{\text{Н30 гост 103-57}}{\text{Ст.3 гост 535-58}}$	2:1	0.018

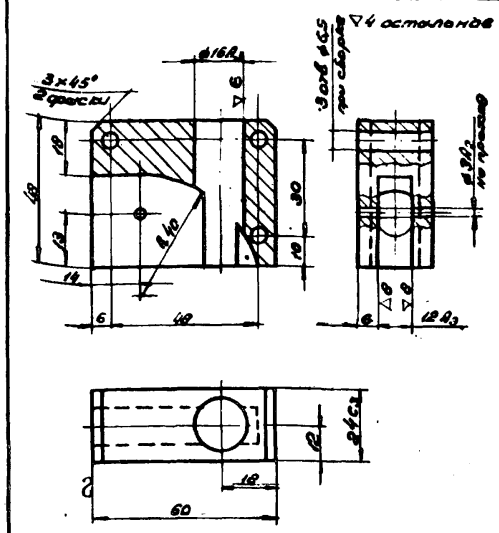

1. Оксидировать
2. Свободные размеры- 7 кл. точности

ПУ-Г-6-01.23.003	Кронштейн	Н-б	Вес
	Полоса $\frac{\text{30Б-В гост 103-57}}{\text{Ст.3 гост 535-58}}$	1:1	0.39

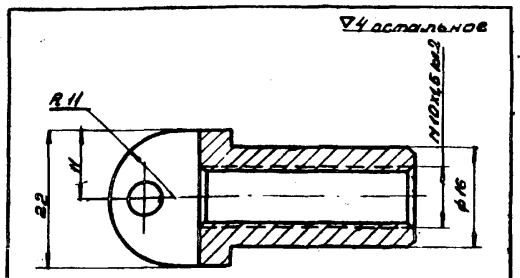

Свободные размеры- 7 кл. точности

ПУ-Г-6-01.23.005	Вилка	Н-б	Вес
	Квадрат $\frac{\text{25 гост 2591-71}}{\text{Ст.3 гост 535-58}}$	2:1	0.018

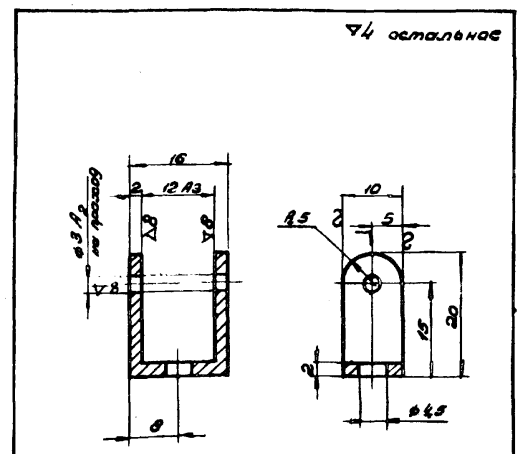

Свободные размеры- 7 кл. точности

ПУ-Г-6-01.23.202	Вилка	Н-б	Вес
	Полоса $\frac{\text{30х20 гост 103-57}}{\text{Ст.3 гост 535-58}}$	2:1	0.019

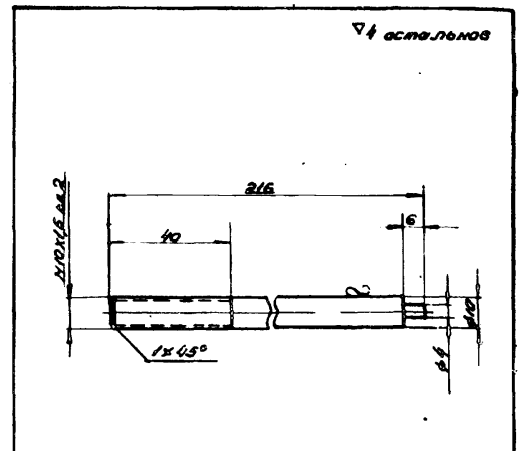

Свободные размеры- 7 кл. точности

ПУ-Г-6-01.23.201	Винт	Н-б	Вес
	Круг $\frac{\text{10 гост 2590-71}}{\text{Ст.3 гост 535-58}}$	1:1	0.16

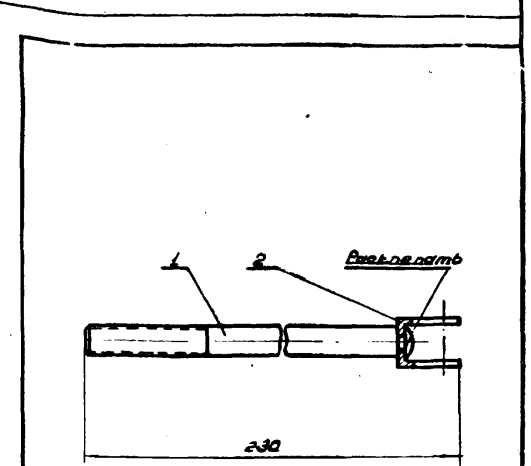

Поз.	Обозначение	Наименование	Кол.	Масса ед. кг.	Масса общ. кг.	Прим.
2	ПУ-Г-6-01.23.202	Вилка	1	0.019	0.019	
1	ПУ-Г-6-01.23.201	Винт	1	0.16	0.16	

ПУ-Г-6-01.23.200	Шток в сборе	Н-б	Вес
		1:1	0.17

Согласовано
Инв. № подл. | Подпись и дата | Взам. инв. №

Изм.	Кол. уч.	Лист	№ док.	Подпись	Дата
Разработал	Чернявский				
Проверил	Васильев				
Н. контр.	Кобзарева				
Гл. инж. пр.	Шульман				
Нач. отд.	Самцов				
Гл. конструктор	Сычугов				
Исполнил	Кочетов				

1970 | Типовые решения систем и устройств внутреннего оборудования сооружений противовоздушной обороны | Шток ПУ-Г-6-01.23.000; Рычаг: ПУ-Г-6-01.23.001; ПУ-Г-6-01.23.002; ПУ-Г-6-01.23.007; ПУ-Г-6-01.23.008; ПУ-Г-6-01.23.009; ПУ-Г-6-01.23.010; ПУ-Г-6-01.23.011; ПУ-Г-6-01.23.012; ПУ-Г-6-01.23.013; ПУ-Г-6-01.23.014; ПУ-Г-6-01.23.015; ПУ-Г-6-01.23.016; ПУ-Г-6-01.23.017; ПУ-Г-6-01.23.018; ПУ-Г-6-01.23.019; ПУ-Г-6-01.23.020; ПУ-Г-6-01.23.021; ПУ-Г-6-01.23.022; ПУ-Г-6-01.23.023; ПУ-Г-6-01.23.024 | Обозначен. | Альбом ТМ-К-Г-6 Чертежи деталей | Альбом ТМ-К-Г-6 Заготовительные операции металлических деталей | Лист 166-32

Дверь ПУ-Г-6 | — | ПУ-Г-6

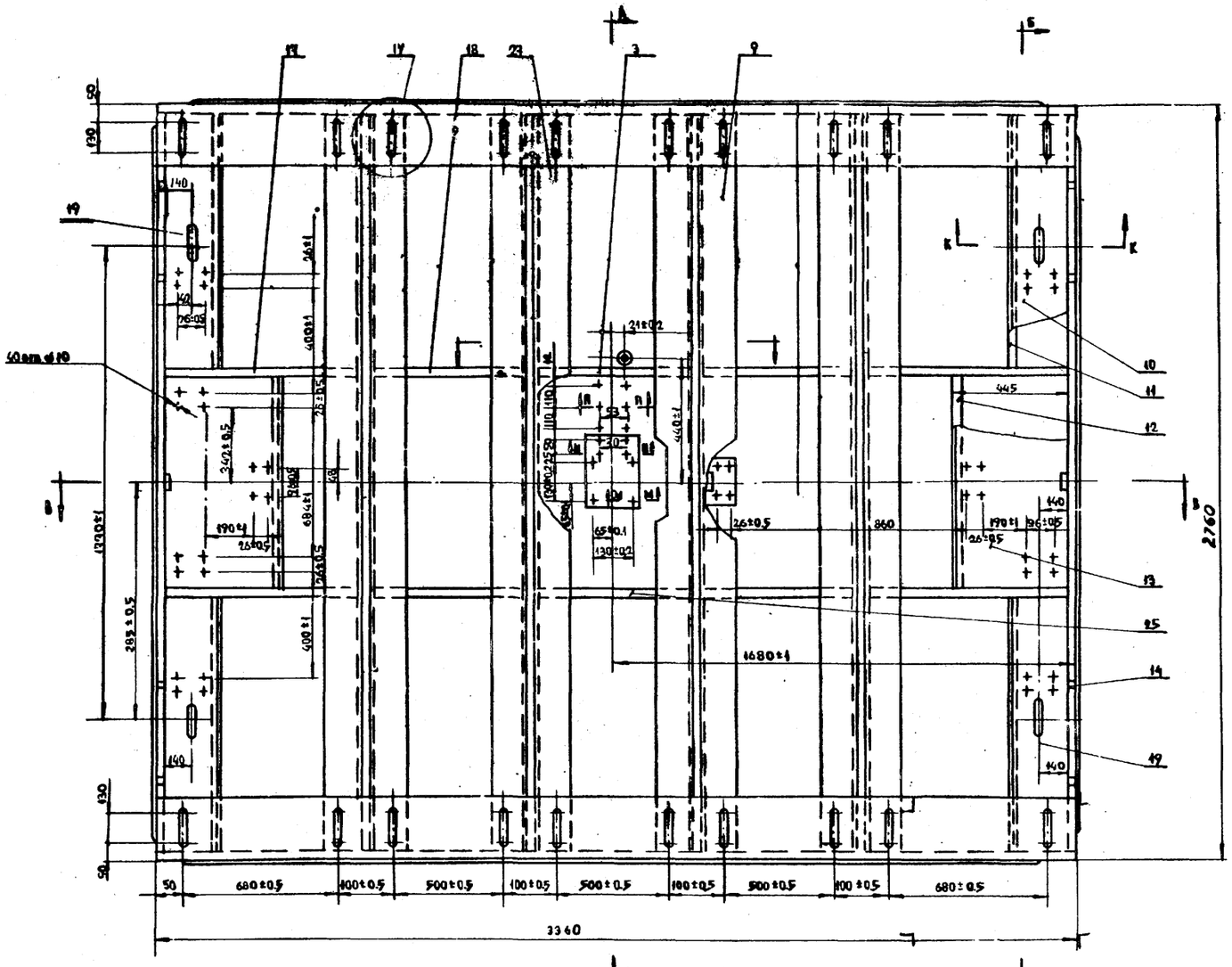

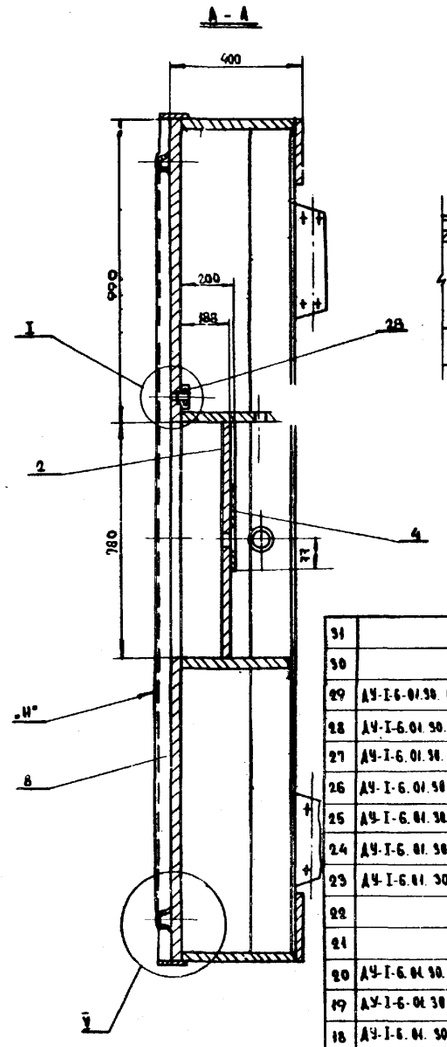

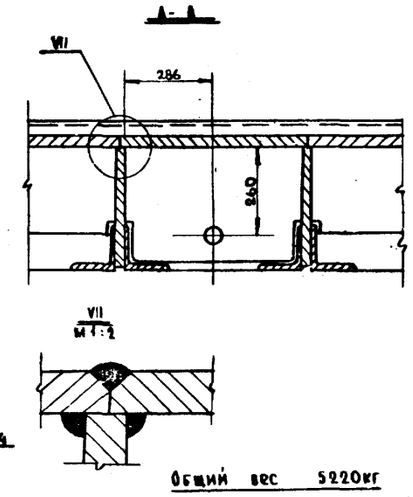

Общий вес 5220кг

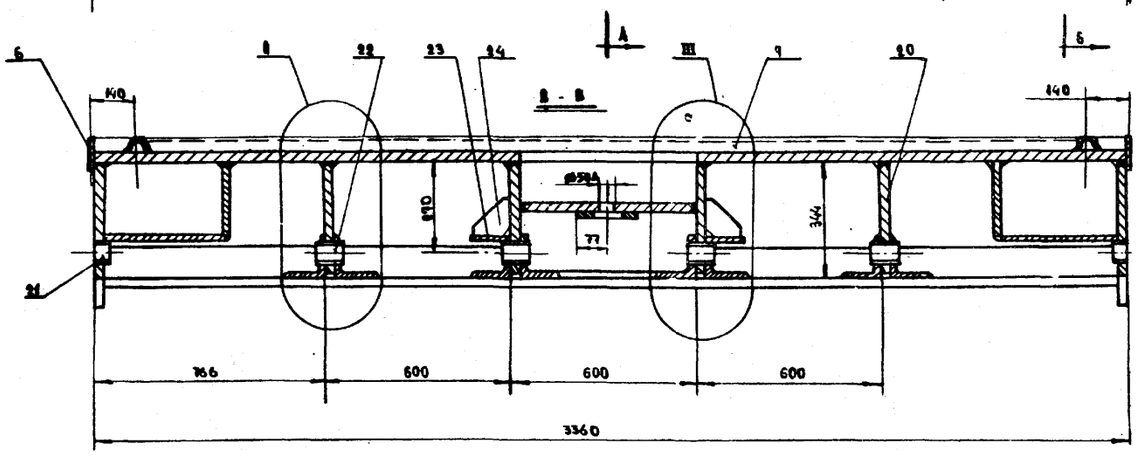

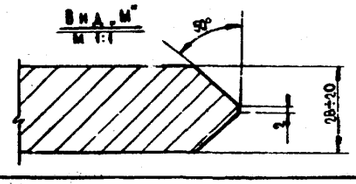

Работать совместно с чертежом ДУ-I-6.01.30.000 лист 2 и лист 3

Примечания:

1. Перед сваркой все детали очистить от ржавчины и других загрязнений
2. Варить по периметру соединения деталей сплошным швом Δ 6-10 электродом Э42 ГОСТ 9467-60 В местах сварки деталей поз. 4, 15 и 20 произвести разделку кромок по месту (вида) швы зачистить.
3. После сварки полотно отрихтовать со стороны плоскости „И" до полного прилегания к контрольной плите. Допустимый зазор не более +1мм
4. Допустимая разность длин диагоналей полотна ±3мм
5. Готовое полотно очистить от окалины, грунтовать грунтом ГФ-020 ГОСТ 4056-63

Поз.	Обозначение	Наименование	Кол.	Масса 1 шт.	Масса общая	Примечание
31		Круг 50 ГОСТ 2590-71 / Ст. 3 ГОСТ 535-58	1	0,03	0,03	
30		Лист 28×508-990 ГОСТ 5681-57 / Ст.3 ГОСТ 500-58	2	11,0	22,0	См. прим. 2 и узел VIII
29	ДУ-I-6.01.30. 019	Скоба	1	0,36	0,36	
28	ДУ-I-6.01.30. 018	Бобышка	1	0,8	0,8	
27	ДУ-I-6.01.30. 017	Уголок	2	6,8	13,6	
26	ДУ-I-6.01.30.016	Дуга	4	0,75	3,00	
25	ДУ-I-6.01.30. 015	Полоса	1	29,3	29,5	
24	ДУ-I-6.01. 30.014	Ребро	4	0,4	1,6	
23	ДУ-I-6.01. 30.013	Пластина	2	1,13	2,26	
22		Труба 85×5,5×80 Кр.10 ГОСТ 10704-63-А	4	0,84	3,36	
21		Труба 85×5,5×40 Кр.10 ГОСТ 10704-63-А	2	0,42	0,84	
20	ДУ-I-6.01.30. 012	Ребро	4	1,88	7,52	
19	ДУ-I-6-01.30.190	Пластина	2	23,5	47	
18	ДУ-I-6.01. 30.021	Полоса	4	22,5	82	
17	ДУ-I-6.01.30.020	Полоса	4	26,4	105,6	
16		Лист 28×180×3360 ГОСТ 5681-57 / Ст. 3 ГОСТ 500-58	2	14,1	28,2	
15		Лист 28×342-3360 ГОСТ 5681-57 / Ст.3 ГОСТ 500-58	2	242	484	См. прим 2
14	ДУ-I-6.01.30.011	Полоса	2	206	412	
13		Лист 16×446×998 ГОСТ 5681-57 / Ст. 3 ГОСТ 500-58	2	42,8	85,6	
12		Лист 16×813×998 ГОСТ 5681-57 / Ст. 3 ГОСТ 500-58	2	20,2	40,4	
11	ДУ-I-6.01.30. 010	Полоса	4	23,8	95,2	
10	ДУ-I-6.01.30.188	Пластина	2	23,5	47	
9	ДУ-I-6.01.30. 009	Уголок	6	87	444	
8	ДУ-I-6.01.30.008	Швеллер	2	10,5	21	
7	ДУ-I-6.01.30.007	Швеллер	2	13,5	27	
6	ДУ-I-6.01.30.006	Полоса	2	172	344	
5	ДУ-I-6.01.30.005	Полоса	2	21,4	42,8	
4	ДУ-I-6-01.30.004	Пластина	1	3,6	3,6	
3	ДУ-I-6.01.30.003	Полоса	1	29,3	29,3	
2	ДУ-I-6.01.30.002	Основание	1	93,5	93,5	
1		Лист 28×1380×2360 ГОСТ 5681-57 / Ст. 3 ГОСТ 500-58	2	330	660	См. прим 2 и узел VIII
Инв. № подл.	Обозначение	Наименование	Кол.	Масса 1 шт. / Масса общая		Примечание

1970	Типовые решения систем и устройств внутреннего оборудования сооружений гражданской обороны	Полотно лист 1	Обозначен.	Альбом ТАК-II-I-90 часть II раздела VI защитно-герметич. металлич. откатн. двери в сооруж. ГО.
		Дверь ДУ-I-6	ДУ-I-6.01.30.000	Альбом защитно-ме таллические откатн. двери ДУ-I-6

Лист АБ-6-32

Объект 18-90-2180 АРХ.М М-5 1:10

Гл. инж. проекта Черкасова; Гл. инженер Томич; Исполнил Черкасова; Проверил Ульман; Рук. мастерской; Гл. инженер; Гл. конструктор Галищев; Рук. сектора

Главное управление Мосгорисполкома Мосгорпроект-1 Мастерская №16

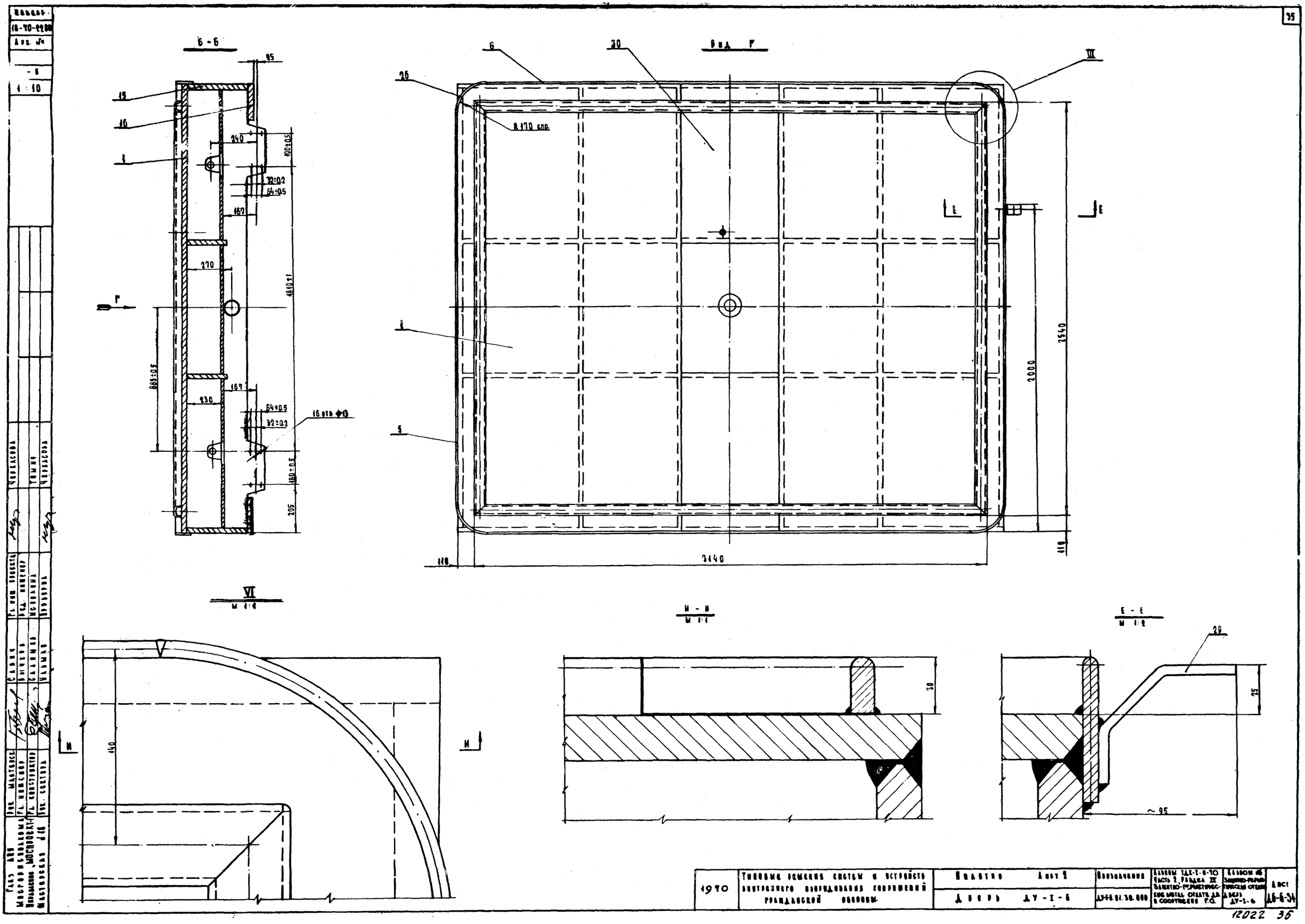

1970	Типовые решения систем и устройств внутреннего оборудования сооружений гражданской обороны	Подвал Лист 2	Обозначение	Альбом ТДК-I-8-70 Часть 2, Раздел IX Защитно-герметические металл. откатные дв. в сооружении Р.О.	Альбом № Защитно-герметическая откатная дверь ДУ-I-6	Лист Д6-6-34
		Дверь ДУ-I-6	ДУ-I-6.01.30.000			

12022 36

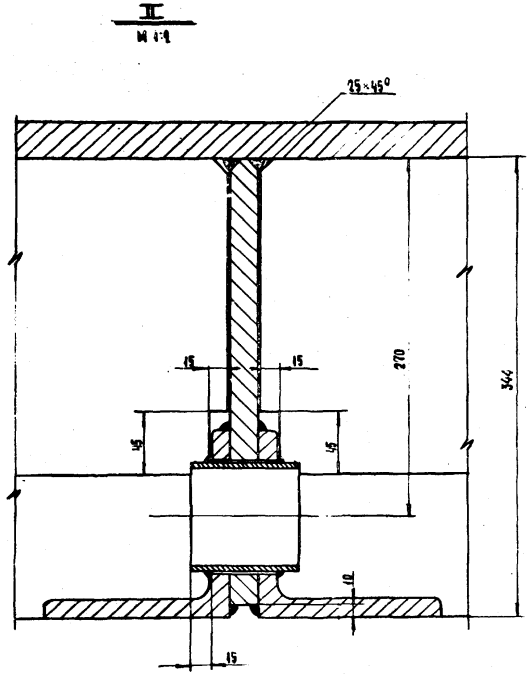

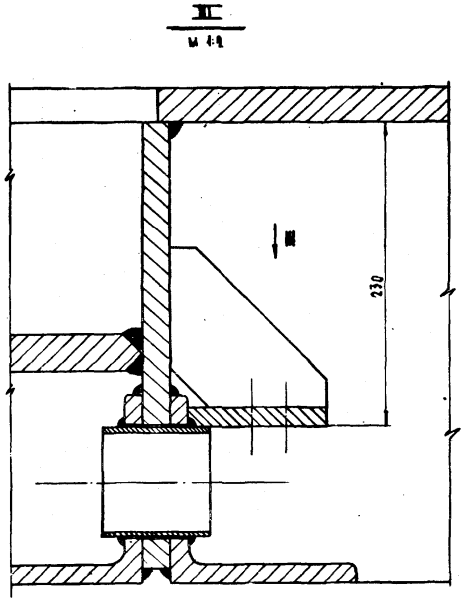

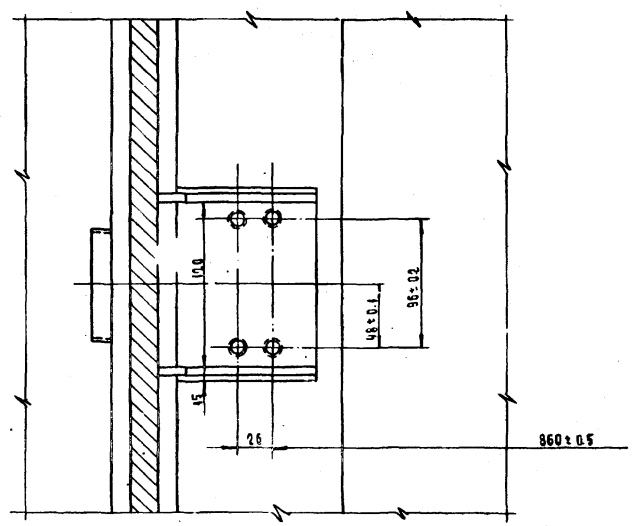

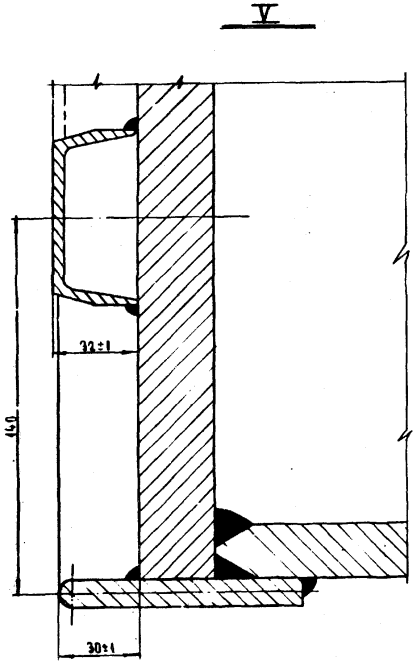

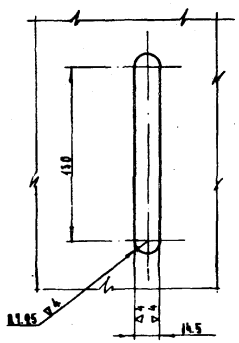

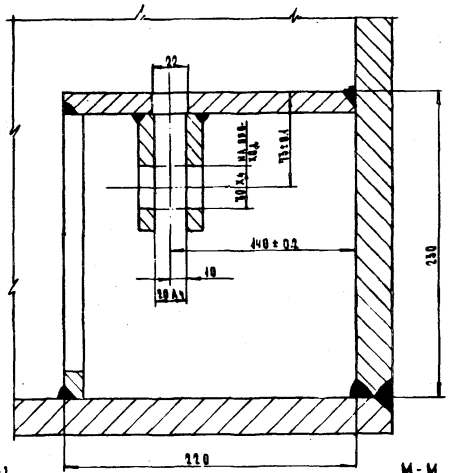

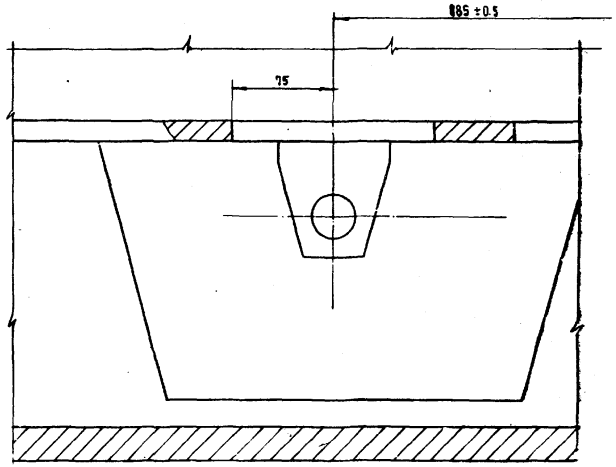

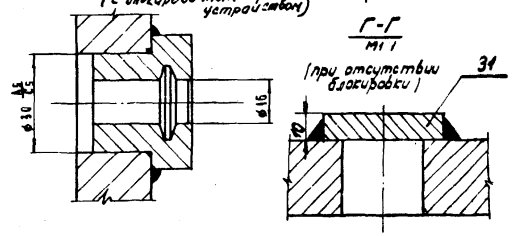

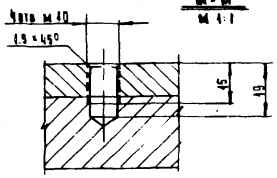

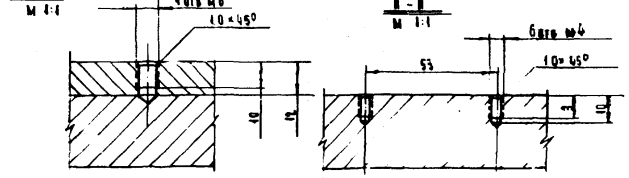

Гл. инж. проекта	Черткова						
Рук. мастерской	Славина	Рук. груп. проекта	Исполнил				
Рук. группы	Сальков	Гл. конструктор	Сальков				
Гл. конструктор	Сальков	Рук. сектора	Сальков				

Главн. инж. Мосгорисполкома зав. «Мосгоскит-1» Мастерская № 18

1970	Типовые изделия систем и устройств внутреннего оборудования сооружений гражданской обороны	Полотно Лист 3	Обозначение	Альбом ТКЖ-II-I-70 Часть I раздел III Элект-ро-технические изделия	Альбом 16 Закладные металлические детали
		Двери ДУ-I-6	ДУ-I-6-01.30.000		Двери ДУ-I-6

Лист АВ-6-35

Объект №
18-ТО-2280
Временный №

~ остальное

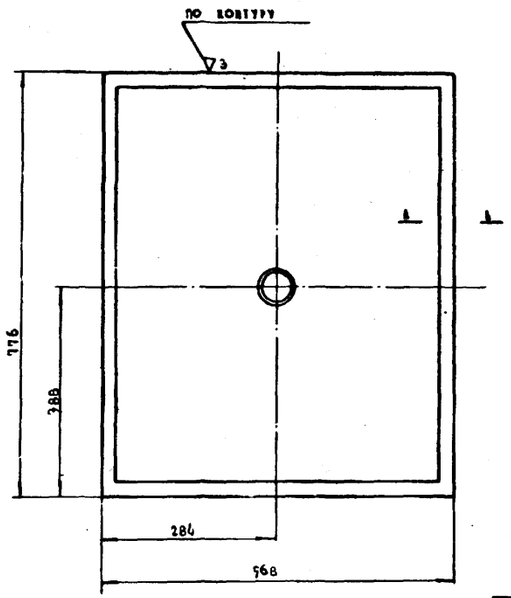

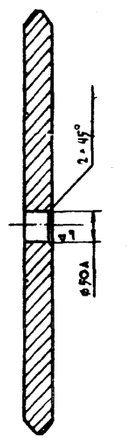

А - А
М 1:1

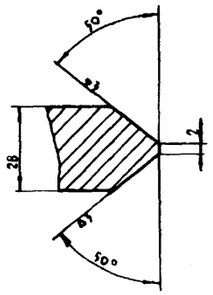

Острые кромки притупить.
Свободные размеры по 7 кл. точности.

ДУ-1-6.01.30.002	Основание		М 1:5	Вес
	Лист	28×568×776 ГОСТ 5681-57 / Ст.3 ГОСТ 500-58		93.5

~ остальное

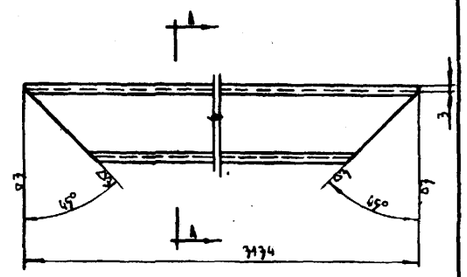

А - А
М 1:1

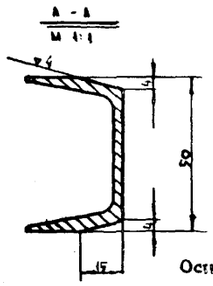

Острые кромки притупить.
Свободные размеры по 7 кл. точности.

ДУ-1-6.01.30.007	Швеллер		М 1:2	Вес
	Швеллер	5 ГОСТ 8240-56 / Ст3 ГОСТ 535-58		13.5

77

~ остальное

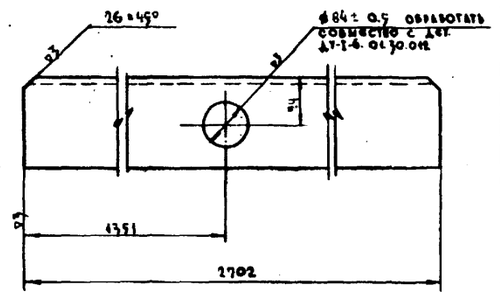

Острые кромки притупить.
Свободные размеры по 7 кл. точности

ДУ-1-6.01.30.009	Уголок		М 1:5	Вес
	Уголок	90×10 ГОСТ 8509-57 / Ст.3 ГОСТ 535-58	1:5	69

~ остальное

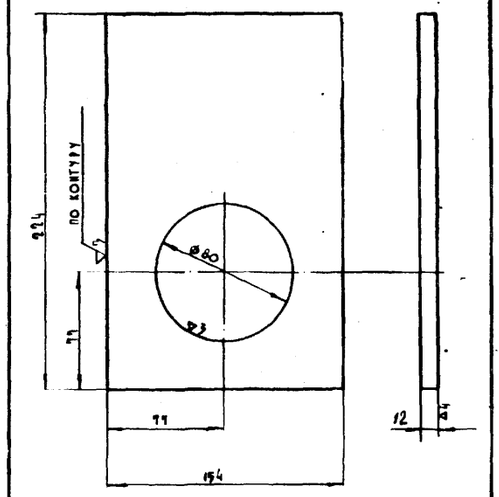

Острые кромки притупить.
Свободные размеры по 7 кл. точности

ДУ-1-6.01.30.004	Пластина		М 1:2	Вес
	Лист	4-[5]-88 ГОСТ 19681-84 / Ст.3 ГОСТ 500-58	1:2	3.6

~ остальное

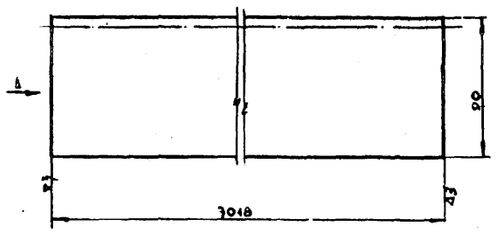

А

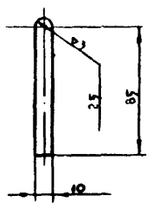

Острые кромки притупить.
Свободные размеры по 7 кл. точности.

ДУ-1-6.01.30.005	Полоса		М 1:2	Вес
	Полоса	10×90 ГОСТ 103-57 / Ст.3 ГОСТ 535-58	1:2	21.4

Гипрокоммунэнергомонтаж Мосэнерго Управление "Мосэнергомонтаж" мастерская №18

Рук. мастерской		Сдано	
Гл. инженер		Гл. конструктор	Сахаров
Гл. конструктор		Рук. сектора	Ульман

Рук. инж. проекта		Нач. инженер	
Исполнил	Томин	Проверил	Черкасова

1970

Типовые решения систем и устройств внутреннего оборудования сооружений гражданской обороны.

ДУ-1-6.01.30.002; ДУ-1-6.01.30.004; ДУ-1-6.01.30.005; ДУ-1-6.01.30.007; ДУ-1-6.01.30.009

Альбом ДУ-1-5

Обозначение

Альбом ТДЕ-II-1-70 часть II раздел III "Металлические и железобетонные конструкции" Отделение Д Сооружения г.о.

Альбом №6 Заимствованные металлические отделения для ДУ-1-5

Лист Д6-6-36

12022 38

Объект 3
90-90-2280
Архивный 3

СОГЛАСОВАНО

Госгражданпроект Управление "Мосгражданпроект" Мастерская № 16

Рук. мастерской		Гл. инженер проекта	Черкасова
Гл. инженер		Исполнил	Черкасова
Рук. конструктор		Проверил	Черкасова
Рук. сектора			

Разраб.	Сазин	
	Бунтов	
	Сазонов	
	Тальная	

~ остальное

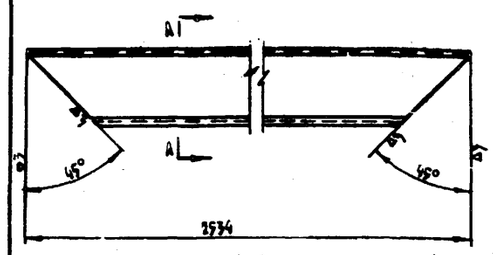

Острые кромки притупить

Свободные размеры по 7 кл. точности

Обозначение	Профиль	М-б	Вес
ДУ-1-6.01.90.008	Швеллер [ГОСТ 8240-56 Ст.3 ГОСТ 535-58	1:8	10.5

~ остальное

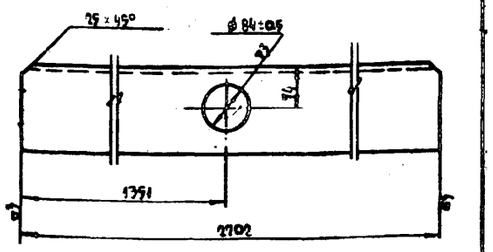

Острые кромки притупить

Свободные размеры по 7 кл. точности

Обозначение	Профиль	М-б	Вес
ДУ-1-6.01.90.017	Уголок [140×140×11 ГОСТ 8509-57 Ст.3 ГОСТ 535-58	1:5	68

~ остальное

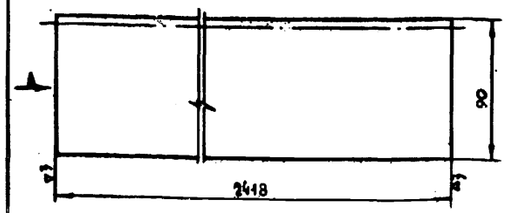

Острые кромки притупить.

Свободные размеры по 7 кл. точности.

Обозначение	Полоса	М-б	Вес
ДУ-1-6.01.90.006	Полоса 10×90 ГОСТ 103-57 Ст.3 ГОСТ 535-58	1:2	17.2

∇3 остальное

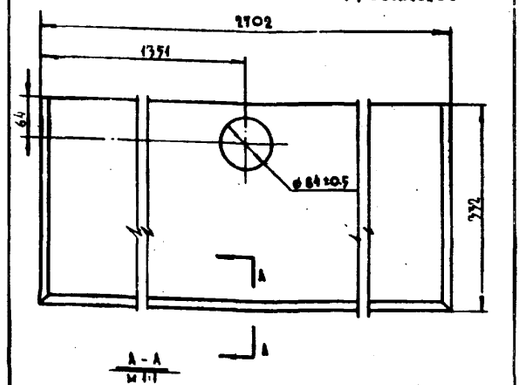

Острые кромки притупить

Свободные размеры по 7 кл. точности

Обозначение	Ресто	М-б	Вес
ДУ-1-6.01.90.019	Лист 46×919×1340 ГОСТ 5681-57 Ст.3 ГОСТ 500-58	1:5	188

∇3 остальное

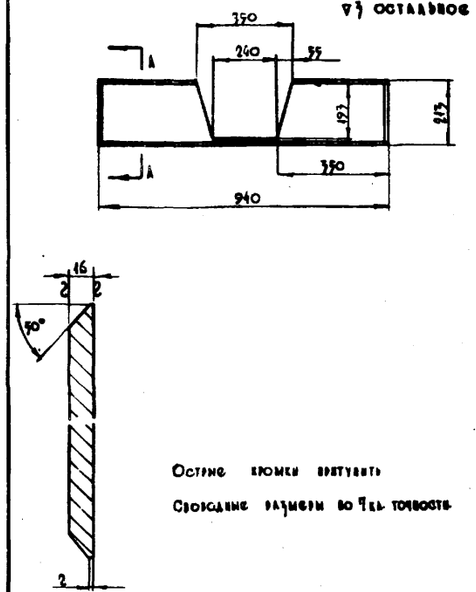

Острые кромки притупить

Свободные размеры по 7 кл. точности

Обозначение	Полоса	М-б	Вес
ДУ-1-6.01.90.010	Лист 46×919×940 ГОСТ 5681-57 Ст.3 ГОСТ 500-58	1:10	25.8

~ остальное

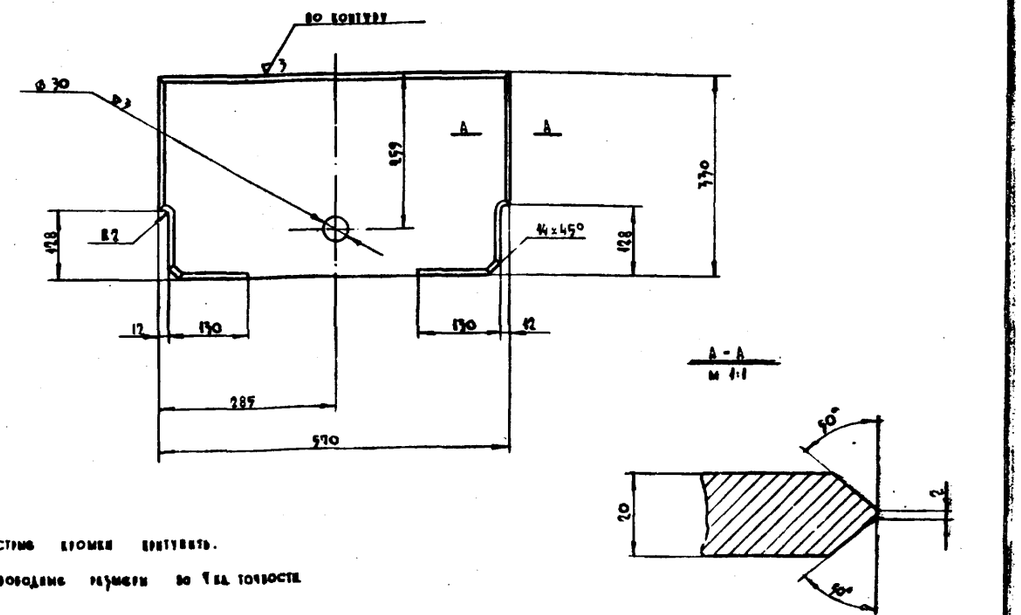

Острые кромки притупить.

Свободные размеры по 7 кл. точности.

Обозначение	Полоса	М-б	Вес
ДУ-1-6.01.90.003	Лист 90×330×570 ГОСТ 5681-57 Ст.3 ГОСТ 500-58	1:5	99.5

1970

Типовые рабочие системы и устройства внутреннего оборудования сооружений гражданской обороны

Детали: ДУ-1-6.01.90.001, ДУ-1-6.01.90.006, ДУ-1-6.01.90.008, ДУ-1-6.01.90.010, ДУ-1-6.01.90.011, ДУ-1-6.01.90.013, ДУ-1-6.01.90.019.

Альбом ДУ-1-6

Обозначение	Альбом ТДК-8-1-90 часть 2 Металлические конструкции. Ремонт металлоконструкций. Детали. Альбом 3	Альбом ЗО Техническо-рабочие. Конструкции. Металлоконструкции. Детали. Альбом 3	Лист 5
———		ДУ-1-6	46-6-77

12022 39

Объект 18-10-228 Арх. №

Согласовано

▽4 остальное

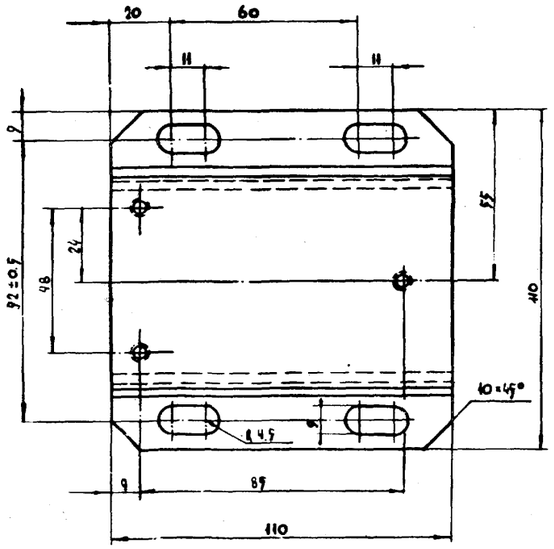

Острые кромки притупить.

Свободные размеры по 7 кл. точности.

Обозначение	Основание	М-б	Вес
ДУ-1-6-01.00.001	Лист 8×110×110 ГОСТ 3681-59 / Ст.5 ГОСТ 500-58	1:1	0,7

▽3 остальное

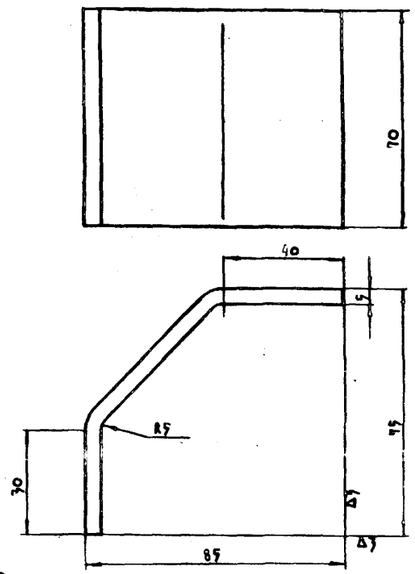

Острые кромки притупить.
Свободные размеры по 7 кл. точности.
Развернутая длина - 192 мм.

Обозначение	Скоба	М-б	Вес
ДУ-1-6-01.30.019	Полоса 5×70 ГОСТ 103-57 / Ст.3 ГОСТ 535-58	1:1	0,38

▽7 остальное

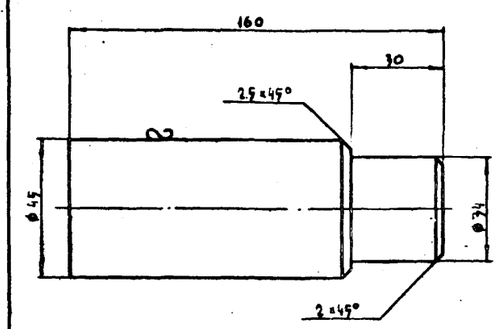

Свободные размеры по 7 кл. точности.

Обозначение	Ось (заготовка)	М-б	Вес
ДУ-1-6-01.10.109	ø45 ГОСТ 2590-71 / Ст.5 ГОСТ 535-58	1:1	1,94

▽4 остальное

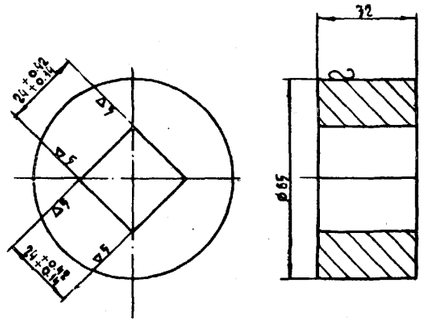

Острые кромки притупить
Свободные размеры - 7 кл. точности

Обозначение	Ступица	М-б	Вес
ДУ-1-6-01.40.004	Круг 65 ГОСТ 2590-71 / Ст.3 ГОСТ 535-58	1:1	0,7

▽4 остальное

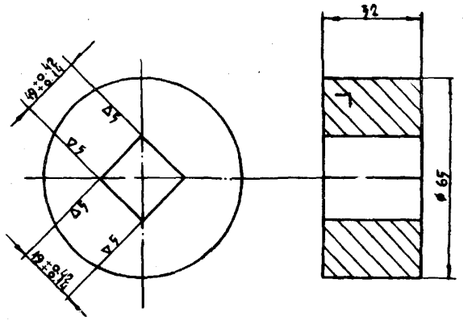

Острые кромки притупить
Свободные размеры по 7 кл. точности

Обозначение	Ступица	М-б	Вес
ДУ-1-6-01.50.001	Круг 65 ГОСТ 2590-71 / Ст.5 ГОСТ 535-58	1:2	0,7

▽7 остальное

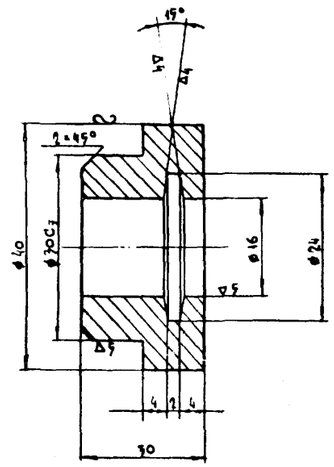

Острые кромки притупить.
Свободные размеры по 7 кл. точности

Обозначение	Бобышка	М-б	Вес
ДУ-1-6-01.30.018	Круг 40 ГОСТ 2590-71 / Ст.5 ГОСТ 535-58	2:1	0,9

▽3 остальное

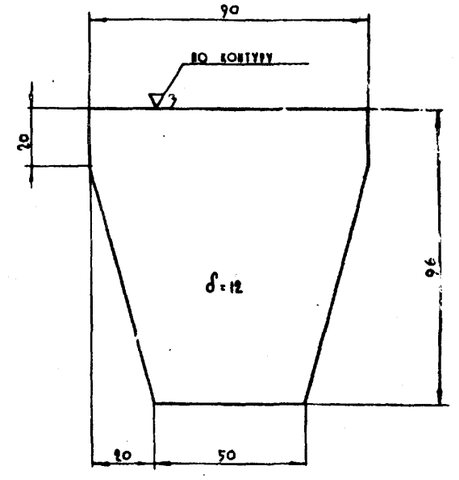

Острые кромки притупить.
Свободные размеры по 7 кл. точности

Обозначение	Втулка	М-б	Вес
ДУ-1-6-01.30.101	Лист 12×90×96 ГОСТ 5681-57 / Ст.3 ГОСТ 500-58	1:1	0,8

| | | |

Объект 18-78-2280 Арх. N

СОГЛАСОВАНО

Гл. АПУ Черкасова
Многоспальная Инженер Черновский
Управление "МОСПРОЕКТ-1" Гл. конструктор Черкасова
Мастерская N 18 Рук. сектора Черкасова
Рук. маст. Гл. инженер Гл. конструктор Рук. сектора
Савич Бычков Салищев Ульман
Гл. инж. пр. Непомнящая Проверил
Гл. архитектор Черкасова

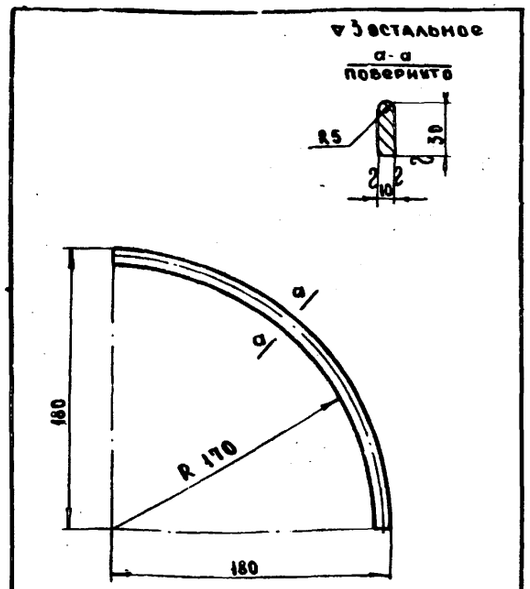

Острые кромки притупить.
Свободные размеры - 7кл. точности
Развернутая длина - 275 мм

Дуга		М-б	Вес
АУ-I-6-01.30.016	Полоса 10-30 ГОСТ 103-57 / Ст. 3 ГОСТ 535-58	1:2	0.75

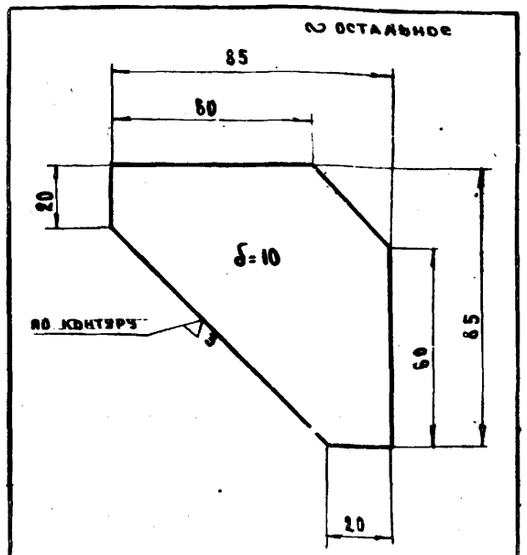

Острые кромки притупить
Свободные размеры - 7кл. точности

Ребро		М-б	Вес
АУ-I-6-01.30.014	Лист 10-85-8 ГОСТ 5681-57 / Ст 3 ГОСТ 500-58	1:1	0,4

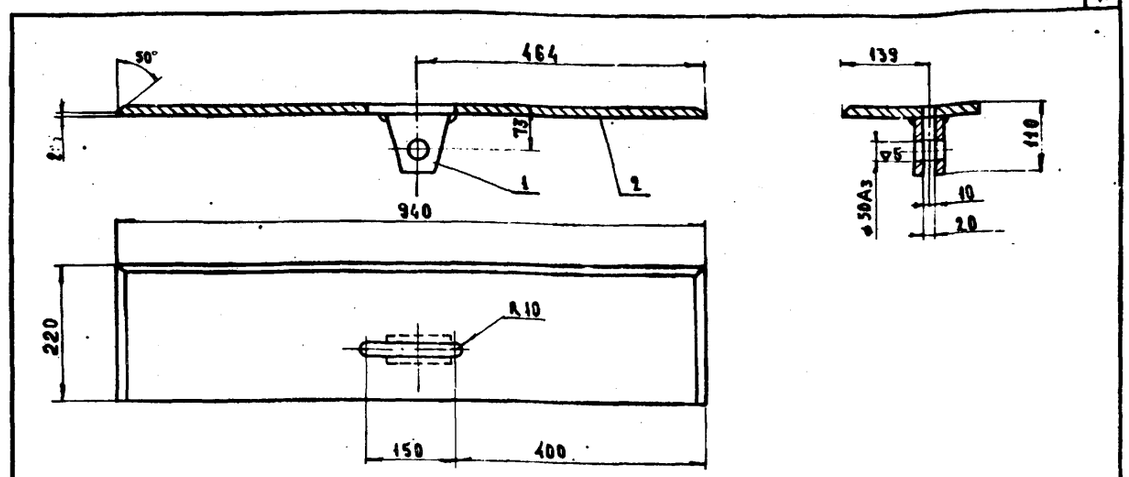

1. Сварку производить электродом марки Э-42 ГОСТ 9467-60
2. Высота сварного шва - 4 мм.
3. Свободные размеры - 7кл. точности

N N поз	Обозначение	Наименование	Кол	1 шт Вес	Общ Вес в кг	Прим.
2		Лист 16-220-340 ГОСТ 5681-57 / Ст. 3 ГОСТ 500-58	1	21.9	21.9	
1	АУ-I-6-01.30.101	Прошивка	2	0.8	1.6	
	АУ-I-6-01.30.100	Пластина	М-б 1:5	Вес 23.5		

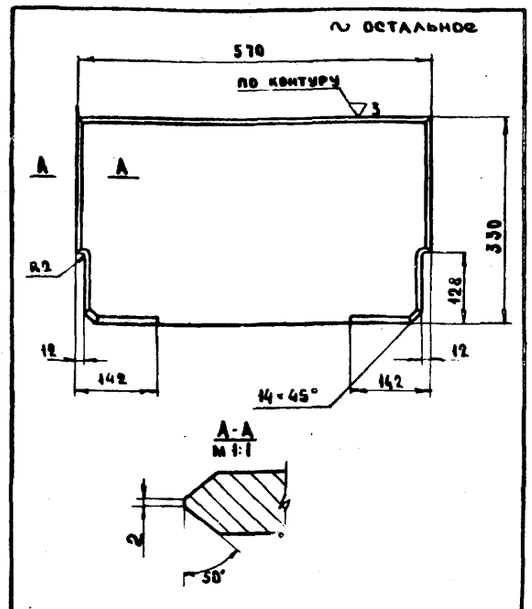

Острые кромки притупить
Свободные размеры - 7кл. точности

Полоса		М-б	Вес
АУ-I-6-01.30.015	Лист 20-544-570 ГОСТ 5681-57 / Ст. 3 ГОСТ 500-58	1:5	29.3

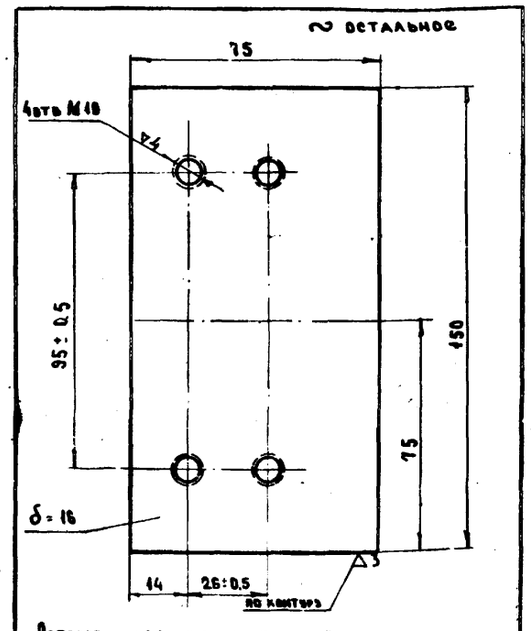

Острые кромки притупить
Свободные размеры - 7кл. точности

Пластина		М-б	Вес
АУ-I-6-01.30.013	Лист 16-75-150 ГОСТ 5681-57 / Ст. 3 ГОСТ 500-58	1:1	1.3

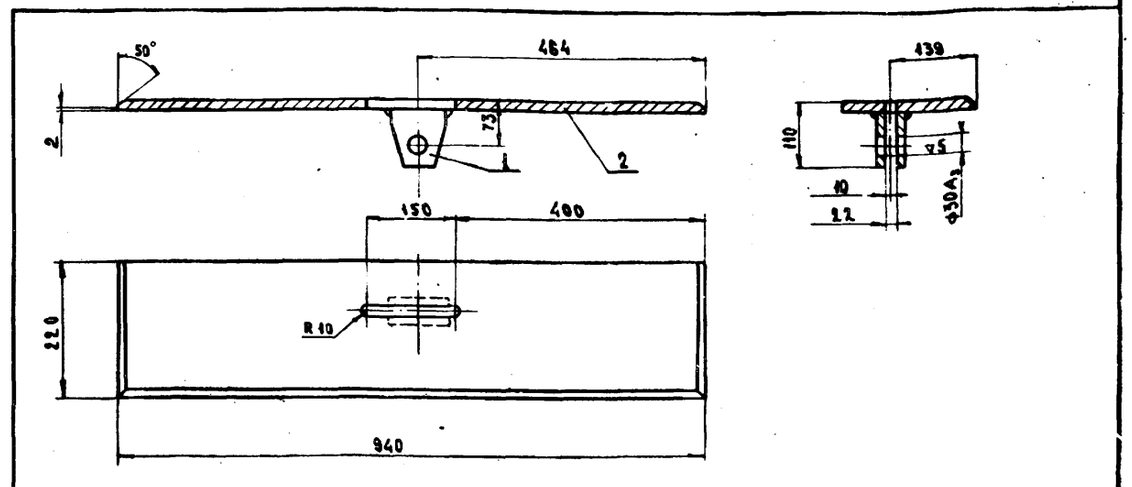

1. Сварку производить электродом марки Э-42 ГОСТ 9467-60
2. Высота сварного шва - 4мм
3. Свободные размеры - 7кл. точности

N N поз	Обозначение	Наименование	Кол	1 шт Вес	Общ Вес в кг	Прим.
2		Лист 16-220-340 ГОСТ 5681-57 / Ст. 3 ГОСТ 500-58	1	21.9	21.9	
1	АУ-I-6-01.30.101	Прошивка	2	0.8	1.6	
	АУ-I-6-01.30.200	Пластина	М-б 1:5	Вес 23.5		

1970

Типовые решения систем и устройств внутреннего оборудования сооружений гражданской обороны

Пластины: АУ-I-6-01.30.100; АУ-I-6-01.30.200;
Детали: АУ-I-6-01.30.013; АУ-I-6-01.30.014; АУ-I-6-01.30.015; АУ-I-6-01.30.016;

Дверь АУ-I-6

Обознач. —

Альбом ТДК-Н-I-70 часть II раздел IV Защитно-герметические ограждения. Двери

Альбом N 6 Защитно-технологические металлические двери

Лист А.06-39

Объект 6-70-2260
Арх. №

СОГЛАСОВАНО

Кюркасова
Кернявский

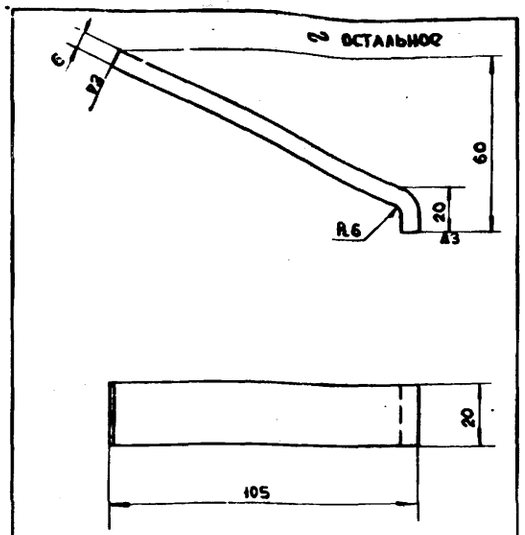

1. Острые кромки притупить
2. Свободные размеры - 7 кл. точности
3. Развернутая длина = 150 мм

ДУ-I-6-01.40.003	Спица	М-б	Вес
	Полоса 6×20 ГОСТ 103-57 / Ст. 3 ГОСТ 535-56	1:1	0,15

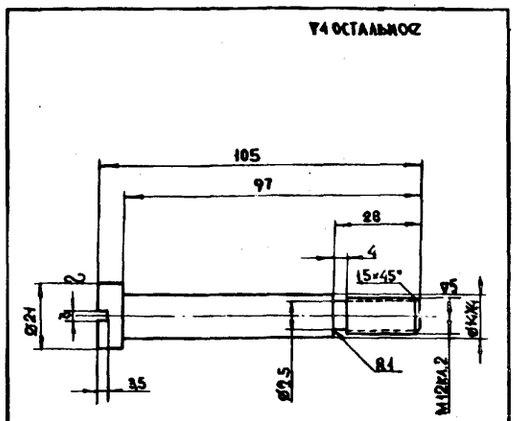

1. Острые кромки притупить
2. Свободные размеры - 7 кл. точности

ДУ-I-6-01.40.023	Винт специальн.	М-б	Вес
	Круг 14 ГОСТ 2590-71 / Ст. 3 ГОСТ 535-58	1:1	0,11

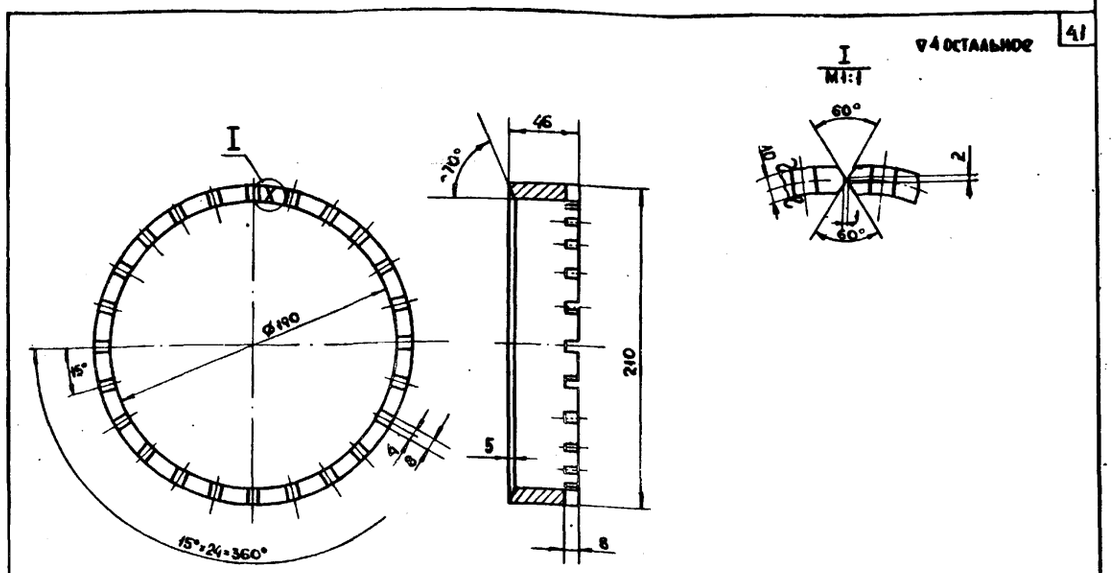

1. Сварку производить электродом марки Э-42 по ГОСТ'у 9467-60
2. Сварной шов зачистить
3. Свободные размеры - 7 кл. точности
4. Развернутая длина - 627 мм

ДУ-I-6-01.40.002	Гребенка	М-б	Вес
	Полоса 10×50 ГОСТ 103-57 / Ст. 3 ГОСТ 535-58	1:2	2,2

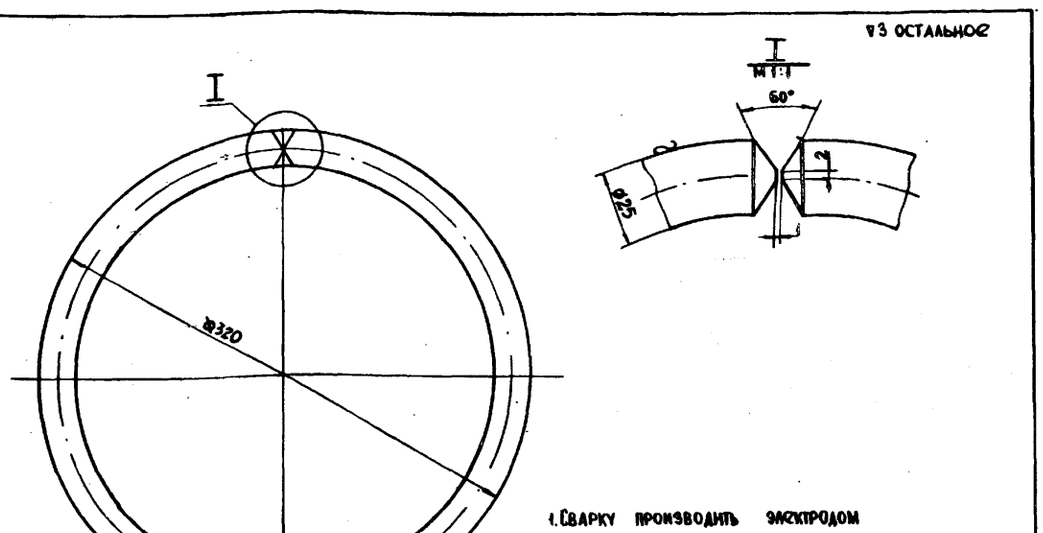

1. Сварку производить электродом марки Э-42 по ГОСТ 9467-60
2. Сварной шов зачистить
3. Свободные размеры - 7 кл. точности
4. Развернутая длина - 925 мм

ДУ-I-6-01.40.004	Обод	М-б	Вес
	Круг 25 ГОСТ 2590-71 / Ст. 3 ГОСТ 535-58	1:2	3,56

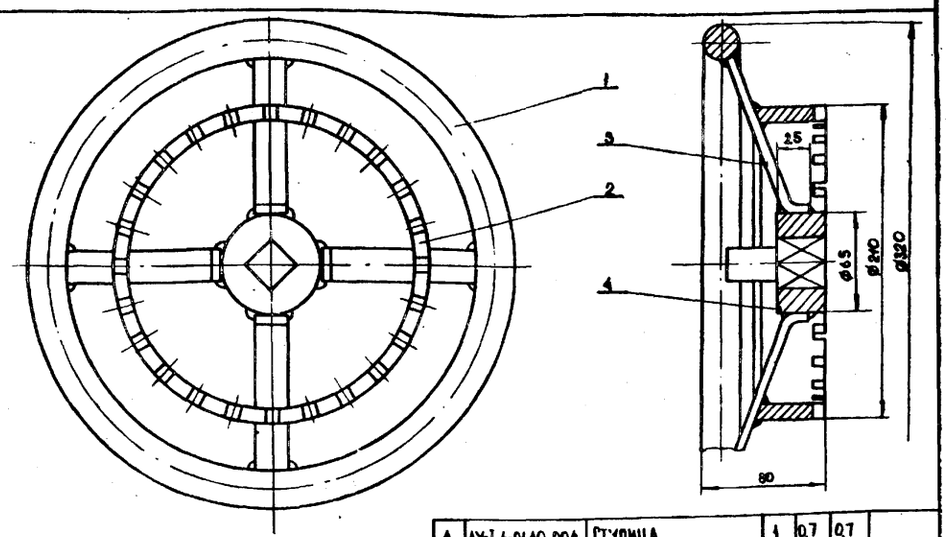

1. Сварку производить электродом марки Э-42 по ГОСТ 9467-60
2. Высота сварного шва - 4 мм
3. Сварные швы зачистить
4. Свободные размеры - 7 кл. точности

№ поз	Обозначение	Наименование	Кол.	Масса ед. кг	Масса общ.	Прим.
4	ДУ-I-6-01.40.004	Ступица	1	0,7	0,7	
3	ДУ-I-6-01.40.003	Спица	4	0,1	0,4	
2	ДУ-I-6-01.40.002	Гребенка	1	2,2	2,2	
1	ДУ-I-6-01.40.001	Обод	1	3,56	3,56	
	ДУ-I-6-01.40.000			М-б	Вес	

Гл. инж. проекта	Рук. маст.	Гл. инженер	Гл. констр.	Рук. сектора
Мосгорчистоалкома	Управление по проектированию мастерских № 18			

Гл. инж. пр.	Исполнил	Проверил	Ульман
Савин	Бычков	Сапцев	

1970

Типовые решения систем и устройств внутреннего оборудования сооружений гражданской обороны

Шифровал ДУ-I-6-01.40.000; детали ДУ-I-6-01.40.001, ДУ-I-6-01.40.002; ДУ-I-6-01.40.003; ДУ-I-6-01.40.023

Дверь ДУ-I-6

Обознач. —

Альбом ТДК-Р I-10 часть II раздел IV. Защитно-герметические металлические откатные двери в сооружениях гражданской обороны

Альбом №5 Защитно-герм. двери. Металлическая откатная дверь ДУ-I-6

Лист АБ 6-40

12022 42

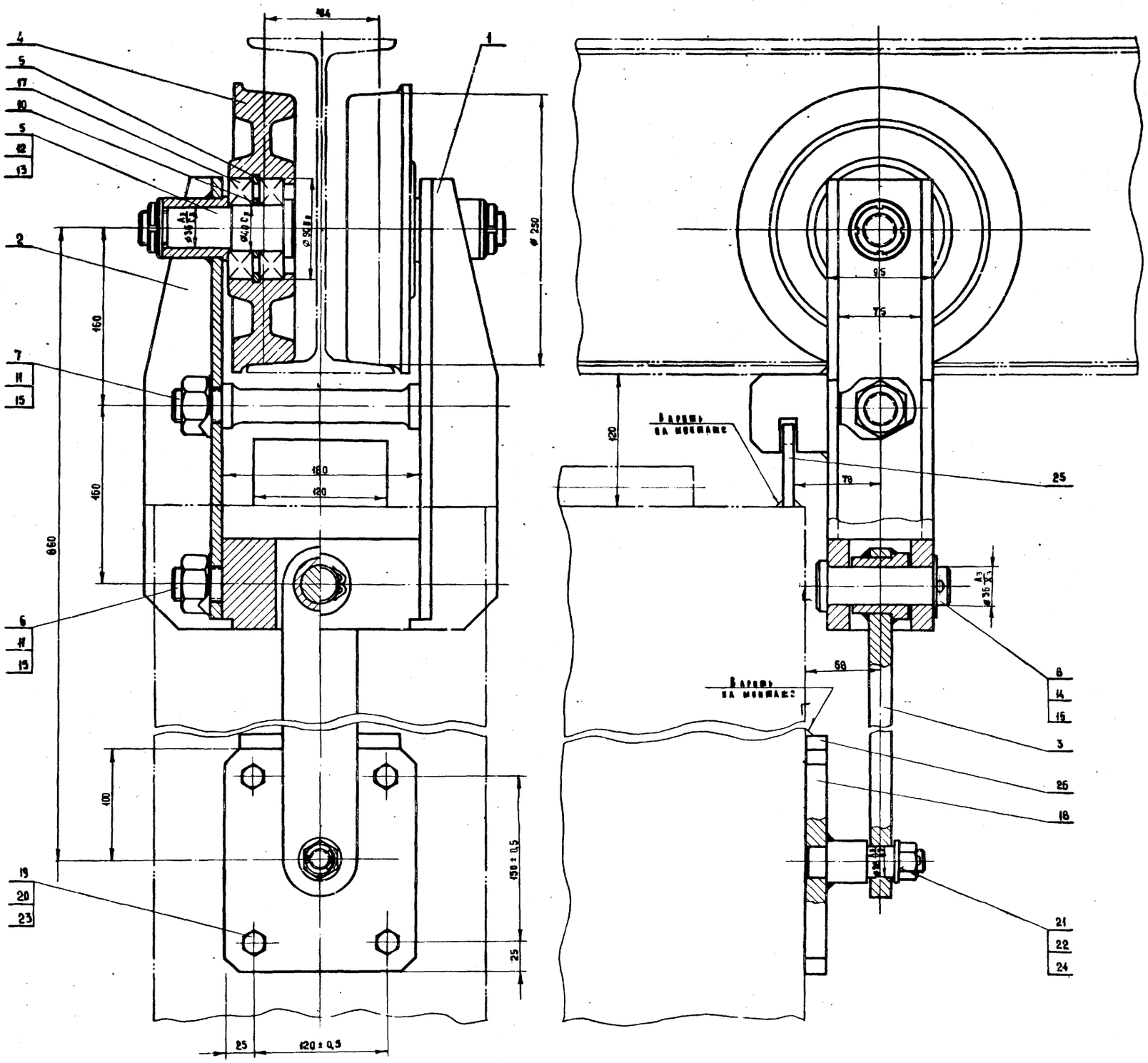

Общий вес 75 кг.

28		Полоса $\frac{8\times80}{Ст.3}$ ГОСТ 103-57 ГОСТ 535-88	1	0,274	0,274	$\beta = 146$
25	АУ-I-6.02.00.000	Кронштейн	1	4,51	4,51	
24		Шайба 4х 32-08 ГОСТ 397-66	1	0,001	0,001	
23		Шайба 8Р.16.65Г ГОСТ 6402-70	4	0,007	0,028	
22		Шайба 20-01 ГОСТ 10450-68	1	0,011	0,011	
21		Гайка М20 кл. 2-8Н ГОСТ 5927-70	1	0,064	0,064	
20		Гайка М-16 кл. 2-8Н ГОСТ 5927-70	4	0,033	0,132	
19		Болт М16х40 кл. 2-8Н ГОСТ 7798-70	4	0,094	0,372	
18	АУI-6-02.04.000	Кронштейн	1	5,89	5,89	
17		Шарнирно-винтовой рад. подшип. 8-80308 ГОСТ 7242-54	4	0,63	2,52	
16		Шайба 5х 58-08 ГОСТ 397-66	1	0,007	0,007	
15		Шайба стопорная 30 ГОСТ 3693-52	4	0,031	0,124	
14		Шайба 36-01 ГОСТ 10450-68	1	0,041	0,041	
13		Шайба стопорн. 30х45 ГОСТ 3695-52	2	0,059	0,118	
12		Гайка круга. тонкая М30х1,5 кл. 2 ГОСТ 11871-66	2	0,052	0,104	
11		Гайка М30 кл. 2-8Н ГОСТ 5927-70	4	0,231	0,924	
10	АУI-6-02.08.007	Кольцо распорное	2	0,015	0,03	
9	АУI-6-02.08.006	Кольцо распорное	2	0,05	0,1	
8	АУI-6-02.08.005	Палец	1	0,958	0,958	
7	АУI-6-02.08.004	Траверса	1	4,5	4,5	
6	АУ-I-6-02.08.003	Траверса	1	9,04	9,04	
5	АУI-6-02.08.002	Ось	2	1,16	2,32	
4	АУI-6-02.08.001	Ролик	2	11,7	23,4	
3	АУI-6-02.03.000	Серьга	1	6,11	6,11	
2	АУI-6-02.02.000	Кронштейн левый	1	9,237	9,237	
1	АУI-6-02.01.000	Кронштейн правый	1	9,237	9,237	
Инв. №	Обозначение	Наименование	Кол.	Инв. №	Общ. вес	Примеч.

Главпу Мосгорсвязьмонтаж Мосгорсвязь МОСГРОСКТ-1 Масштабная № 10

Рук. масштаба	Славин	
Главн. масте.	Ершова	
Гл. инженер	Ершова	
Гл. инженер проекта	Ершова	
Рук. сектора	Ершова	

1979 — Типовые решения систем и устройств внутреннего оборудования сооружений гражданской обороны

Подвеска монтажная

Альбом АУ-I-6

Обозначение АУI-6-02.00.000

Альбом ТАК-1-170 часть II. раздел 8 Защитно-герметическое и специальное оборудование дверей и оборудование ГО

Альбом № 6 Защитно-герметическая и специальная монтажная арматура АУ-I-6

Лист 6.6-4

12022 ТЗ

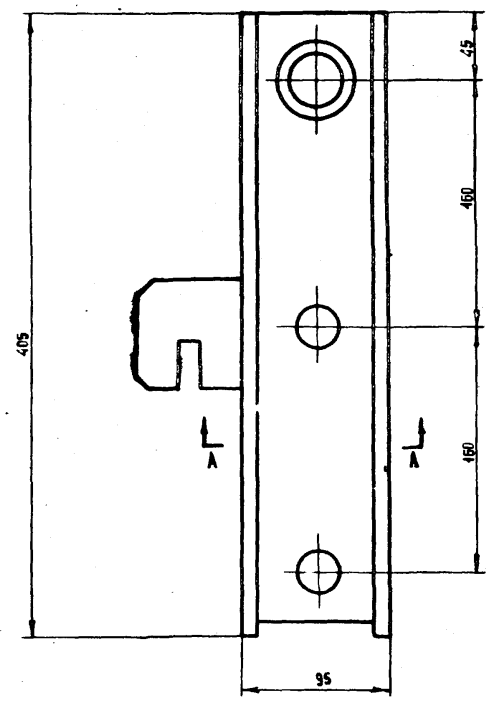

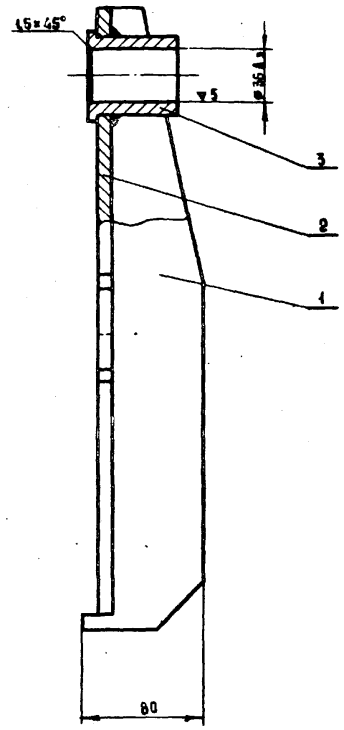

А — А

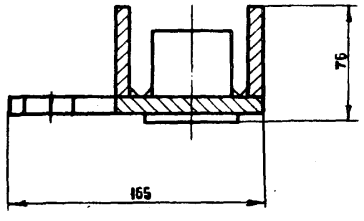

1. Сварку производить электродом марки Э-42 по ГОСТ 9467-60.
2. Высота сварного шва - 4 мм.
3. Сварные швы зачистить.
4. Отверстие ø 36 сверлить после сварки.

3	АУ1-6-02.01.003	Фиксатор	1	0,79	0,79	
2	АУ1-6-02.01.002	Лист	1	2,947	2,947	
1	АУ1-6-02.01.001	Ребро	2	2,75	5,5	
№ поз.	Обозначение	Наименование	Кол.	Масса ед. кг.	Масса общ. кг.	Примеч.
АУ1-6-02.01.000		Крышка правая	М-5 1:2	Вес 9,237		

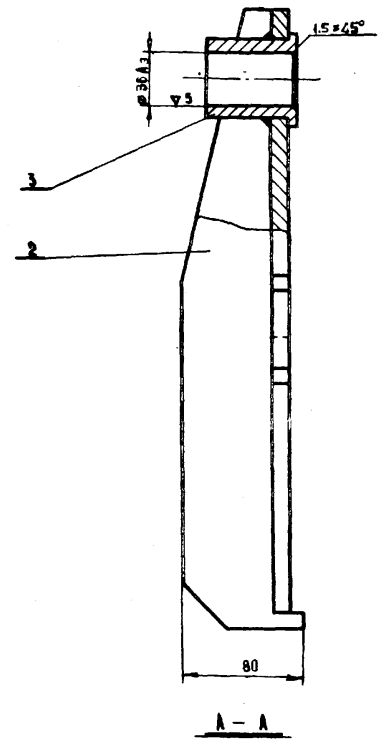

А — А

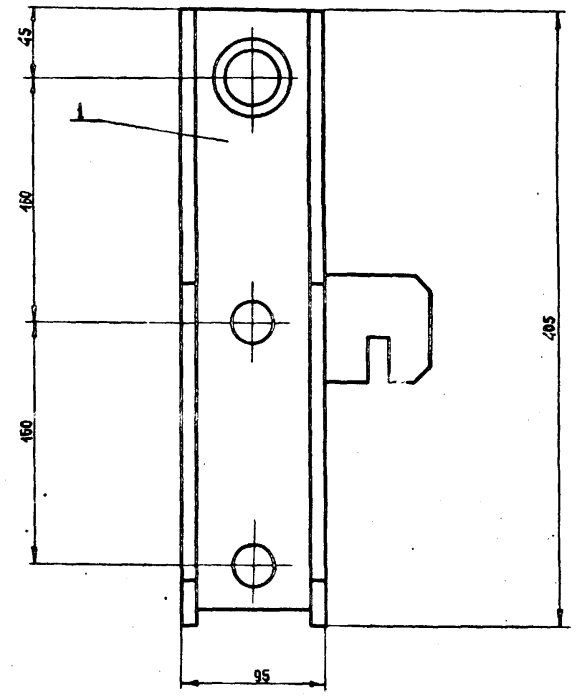

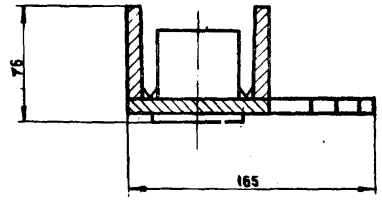

1. Сварку производить электродом марки Э-42 по ГОСТ 9467-60.
2. Высота сварного шва - 4мм.
3. Сварные швы зачистить.
4. Отверстие ø 36 сверлить после сварки.

3	АУ1-6-02.01.003	Фиксатор	1	0,79	0,79	
2	АУ1-6-02.01.004	Ребро	2	2,74	5,48	
1	АУ1-6-02.01.002	Лист	1	2,947	2,947	
№ поз.	Обозначение	Наименование	Кол.	Масса ед. кг.	Масса общ. кг.	Примеч.
АУ1-6-02.02.000		Крышка левая	М-5 1:2	Вес 9,457		

Главмосстроем Мосгорисполкома Управление МОСПРОЕКТ-1 мастерская № 19

Рук. мастерской	Чернавский	
Гл. инж. мастер.	Корольков	
Гл. конструктор	Бычков	
Рук. группы	Соколов	
Гл. инж. проекта	Кононова	
Исполнил	Кононова	
Проверил	Сидоров	
Контролер	Ульрих	

1970

Типовые решения сборных и устройств внутреннего оборудования сооружений гражданской обороны

Крышки правая: АУ1-6-02.01.000; АУ1-6-02.02.000

Двери АУ-I-6

Обозначение —

Альбом ТАК-I-70 Часть I. Раздел II. Элементы строительных конструкций металлических дверей и ворот

Альбом № 6 Элементы металлических дверей АУ1-6

Лист 166-42

12022 54

Альбом 8
49-78-2268
Инв. №:

▽3 остальное

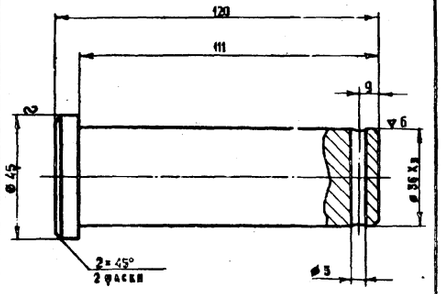

1. Свободные размеры – 7кл. точности.
2. Цементовать.

Деталь		М-б	Вес
АУГ-6-02.00.005	Круг 45 ГОСТ 2590-71 / Ст.35 ГОСТ 1050-88	1:1	0,958

▽3 остальное

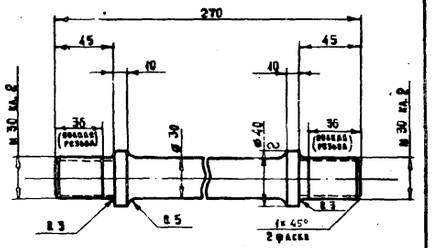

1. Свободные размеры – 7 кл. точности.
2. Цементовать.

Деталь		М-б	Вес
АУГ-6-02.00.004	Заглушка / Круг 48 ГОСТ 2590-57 / Ст.5 ГОСТ 535-58	1:2	1,5

▽3 остальное

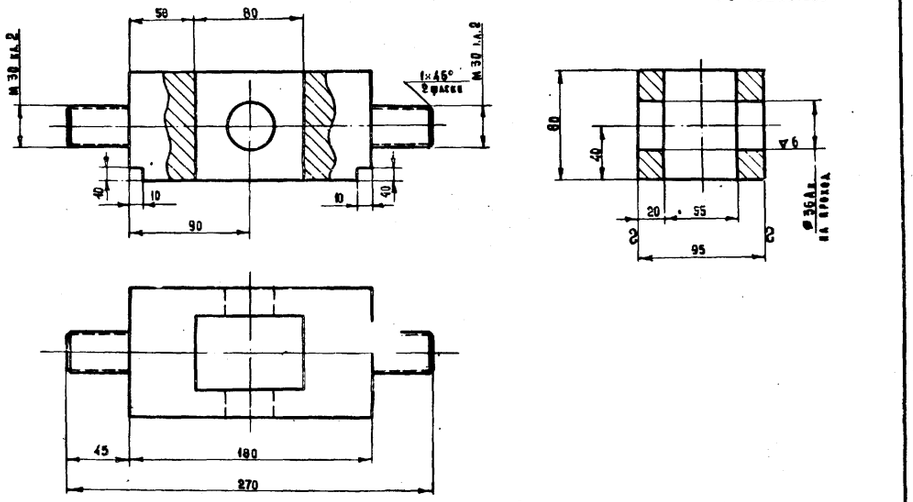

1. Свободные размеры – 7 кл. точности.
2. Острые кромки притупить.

Деталь		М-б	Вес
АУГ-6-02.00.003	Заглушка / Квадрат 95 ГОСТ 2591-57 / Ст.3 ГОСТ 535-88	1:2	2,04

▽3 остальное

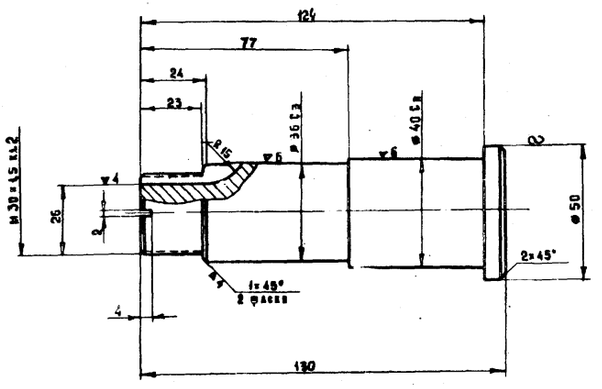

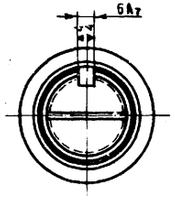

1. Свободные размеры – 5 кл. точности.
2. Острые кромки притупить.
3. Несквадровать.

Вал		М-б	Вес
АУГ-6-02.00.002	Круг 58 ГОСТ 2590-71 / Ст.35 ГОСТ 1050-88	1:1	1,16

▽3 - остальное

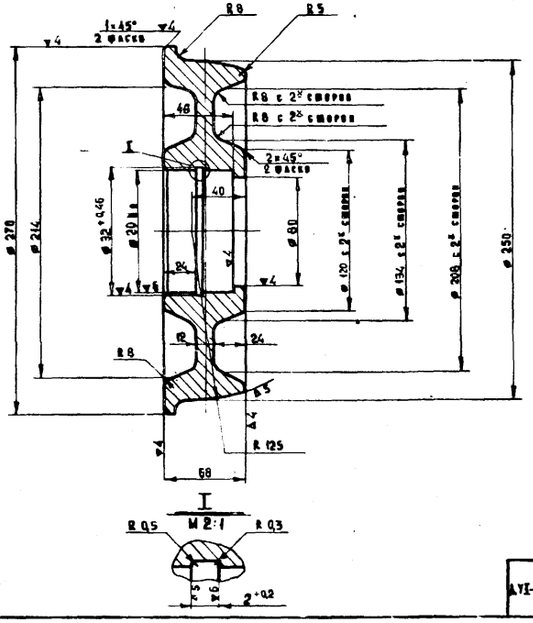

1. Свободные размеры механически обрабатываемых поверхностей по 5 кл. точности.
2. Допуски на длины по 3 кл. точности.
3. Поковки литья допускаются в соответствии с Т.У. на отливку отмеченных деталей.
4. Острые кромки притупить.
5. Термообработка – улучшение R с 30÷35.

Поковка		М-б	Вес
АУГ-6-02.00.001	Стальное литье Ст.ЛА	1:2	14,7

| | | |

Альбом №
ТП-70-2280
Инв. №

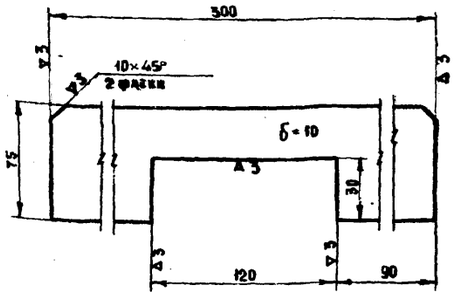

1. Острые кромки притупить.
2. Свободные размеры – 7 кл. точности.

АУI-6-02,02,008	Накладка		М-6	Вес
	Полоса 40×75 ГОСТ 103-57 Ст.3 ГОСТ 535-58		1:2	4,51

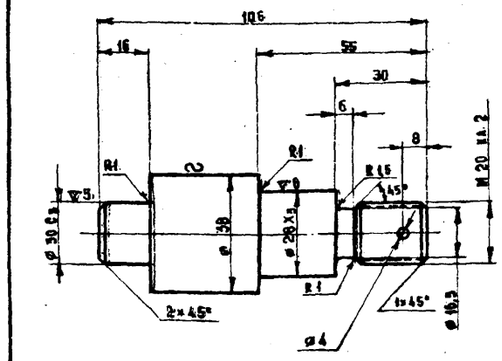

1. Острые кромки притупить.
2. Свободные размеры – 7 кл. точности.

АУI-6-02,04,001	Ось		М-6	Вес
	Круг 38 ГОСТ 2590-71 Ст.3 ГОСТ 535-58		1:1	0,59

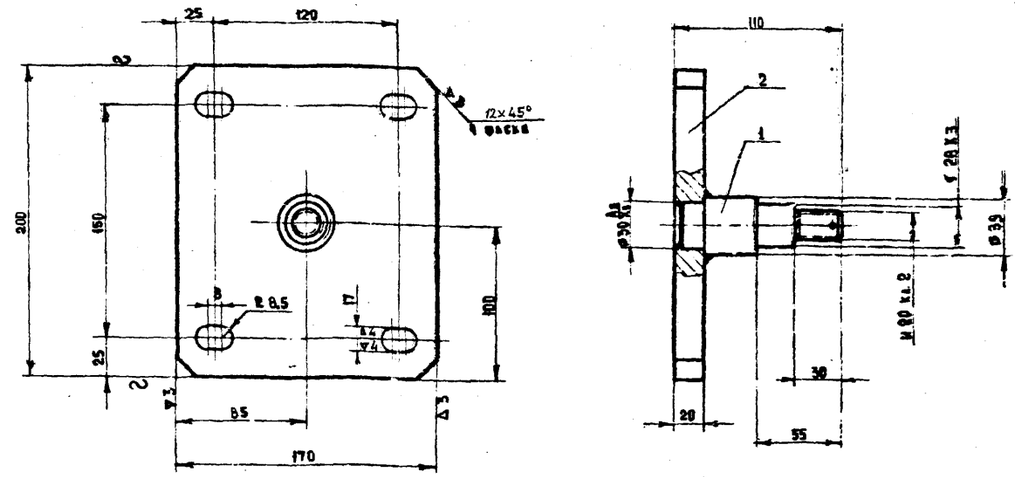

1. Сварку производить электродом марки Э-42 по ГОСТ 9467-60.
2. Высота сварного шва – 4 мм.
3. Сварные швы зачистить.
4. Свободные размеры – 7 кл. точности.

Поз.						
2		Полоса 20×20 ГОСТ 103-57 Ст.3 ГОСТ 535-58	1	5,3	5,3	В=178
1	АУI-6-02,04,001	Ось	1	0,59	0,59	
Инв. № подл.	Взам. инв. №	Наименование	Кол.	Масса 1 шт.	Общая Все в кг.	Примеч.
АУI-6-02,04,000		Кронштейн	М-6	1:2	Вес 5,89	

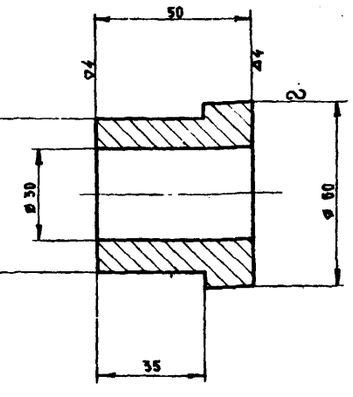

1. Свободные размеры – 7 кл. точности.
2. Острые кромки притупить.

АУI-6-02,03,002	Втулка		М-6	Вес
	Круг 60 ГОСТ 2590-71 Ст.3 ГОСТ 535-58		1:1	0,39

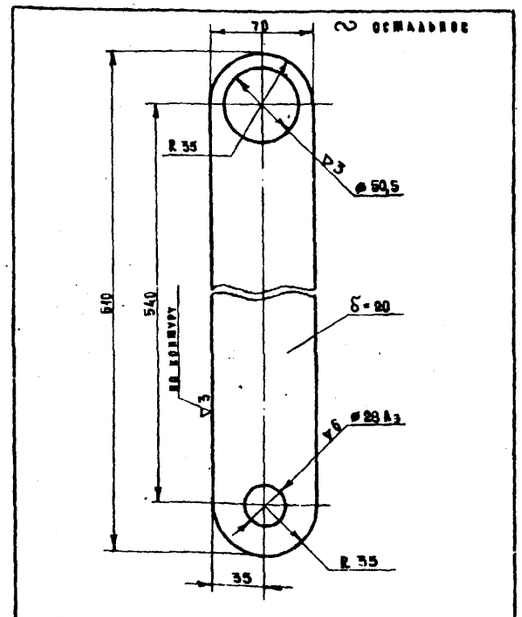

1. Свободные размеры – 7 кл. точности.
2. Острые кромки притупить.

АУI-6-02,03,001	Серьга		М-6	Вес
	Полоса 20×74 ГОСТ 103-57 Ст.3 ГОСТ 535-58		1:2	6,32

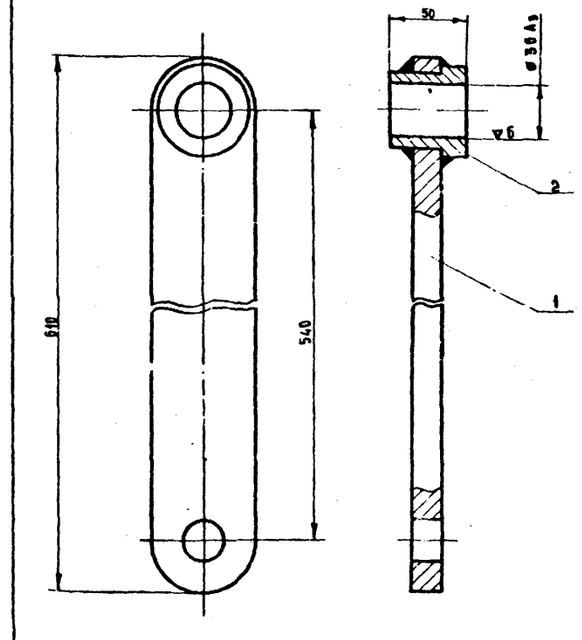

1. Сварку производить электродом марки Э-42 по ГОСТ 9467-60.
2. Высота сварного шва – 4 мм.
3. Сварные швы зачистить.
4. Свободные размеры – 7 кл. точности.
5. Отверстие ø 38 сверлить после сварки.

Поз.						
2	АУI-6-02,03,002	Втулка	1	0,39	0,39	
1	АУI-6-02,03,001	Серьга	1	6,32	6,32	
Инв. № подл.	Взам. инв. №	Наименование	Кол.	Масса 1 шт.	Общая Вес в кг.	Примеч.
АУI-6-02,03,000		Серьга	М-6	1:2	Вес 6,71	

Альбом АУI-6

1970

Типовые решения систем и устройств внутреннего оборудования сооружений гражданской обороны

Серьга АУI-6-02,03,000 Кронштейн АУI-6-02,04,000
Втулка АУI-6-02,03,001; АУI-6-02,03,002
АУI-6-02,04,001; АУI-6-02,04,002

Обозначение —

Альбом АУI-6 Часть II. Узлы. Выпуск 0 Заземление (зануление) металлических оборудования, корпусов электрооборудования и др. Рабочие чертежи

Альбом № 5 Инв. № подл. Взам. инв. № Подп. и дата

Лист 46-6-44

Гипрокоммунэнергосантехмонтаж Мосгорсантехмонтаж № 18

Гл. инж. проекта Черкасова
Гл. инженер проекта Чернявский
Гл. конструктор Высокая
Рук. группы Семенова
Сдал Быков
Принял Гольцев
Проверил Ульман
Н. контр. Коптилова

2022 г.

Взамен №
98-78-2289
Инв. №:

▽4 остальное

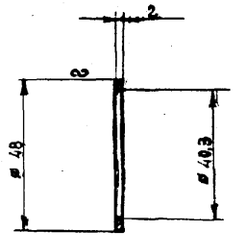

Острые кромки притупить.

Свободные размеры - 7 кл. точности.

АУI-6-02,00,007	Кольцо распорное		М-6	Вес
	Круг	18 Гост 2590-71 / Ст.3 Гост 535-58	1:1	0,015

▽3 остальное

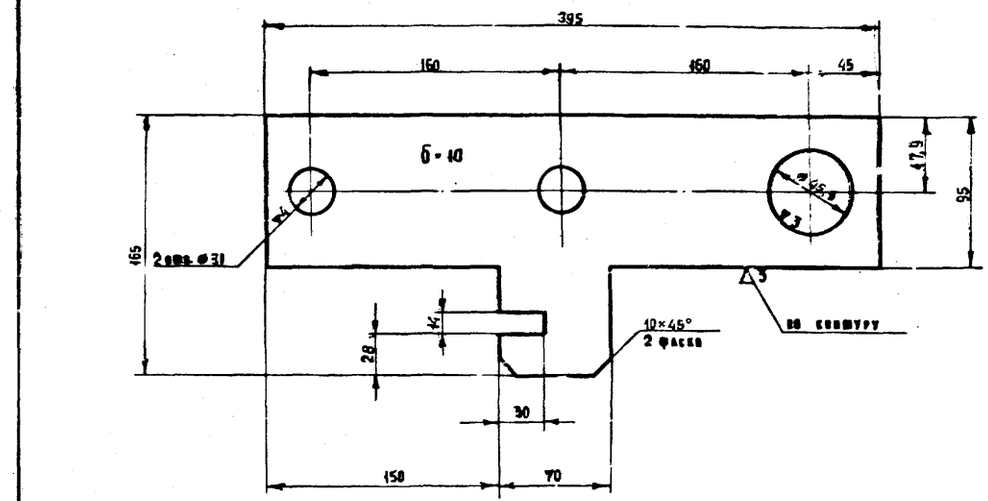

Свободные размеры - 7 кл. точности.

Острые кромки притупить.

АУI-6-02,01,002	Лист		М-6	Вес
	Полоса	10×170 Гост 103-57 / Ст.3 Гост 535-58	1:2	2,947

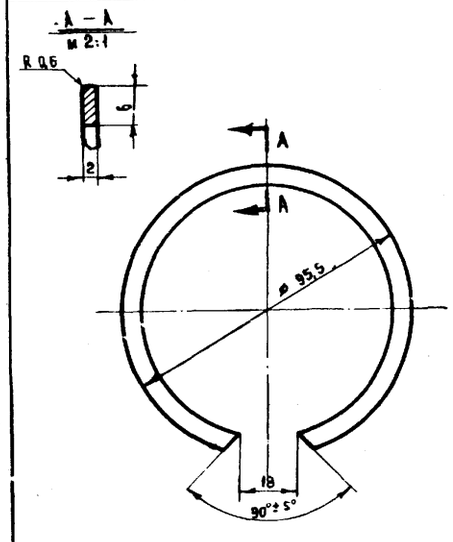

АУI-6-02,00,9?6	Кольцо стопорное		М-6	Вес
	Полоса	2×6 Гост 103-57 / Ст.45 Гост 7419-58	1:1	0,85

▽3 остальное

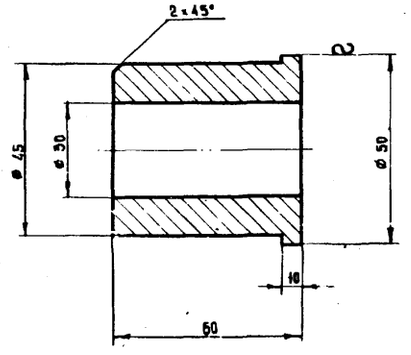

Свободные размеры - 7 кл. точности.

АУI-6-02,01,003	Втулка		М-6	Вес
	Круг	50 Гост 2590-71 / Ст.3 Гост 535-58	1:1	0,79

▽3 остальное

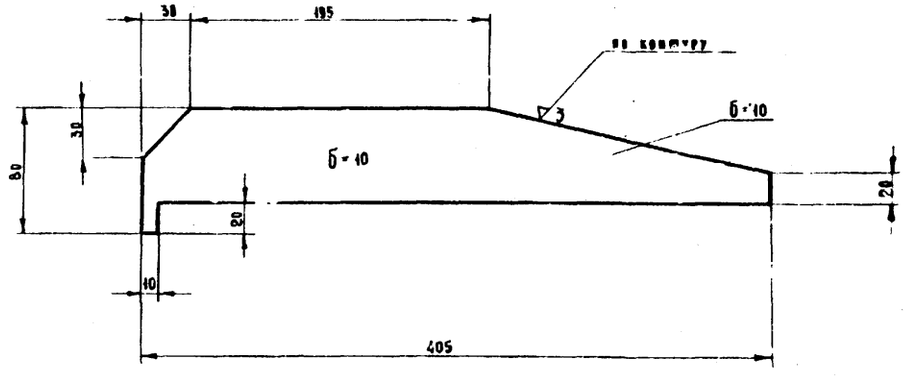

Свободные размеры - 7 кл. точности.

Острые кромки притупить.

АУI-6-02,01,001	Рама		М-6	Вес
	Полоса	40×80 Гост 103-57 / Ст.3 Гост 535-58	1:2	4,75

Гл. инженер проекта	Назарова								
Гл. инж. проекта	Чиликовский								
Гл. конструктор	Васильева								
Рук. сектора	Семенова								
Рук. мастерской	Сидоров								
Гл. инж. маст.	Бикеев								
Гл. конструктор	Сальков								
Рук. сектора	Уланов								
Рук. мастерской	Кожевников								

Главное Многопрофильное управление МОСПРОЕКТ-1 Мосинженерная мастерская № 16

1970

Жилищные учреждения связи и устройства внутреннего оборудования сооружений гражданской обороны

Альбом: АУI-6-02,01,001; АУI-6-02,01,002; АУI-6-02,01,003; АУI-6-02,01,004; АУI-6-02,02,001

Альбом 6

Обозначение —

Альбом АХ-6-1-78 часть II раздел II Заводы-производства железобетонных изделий для строительства Дворцов и Дворцов культуры

Альбом №1 Заводы-производства железобетонных изделий для строительства Дворцов культуры

Лист 46-6-1

12022 47

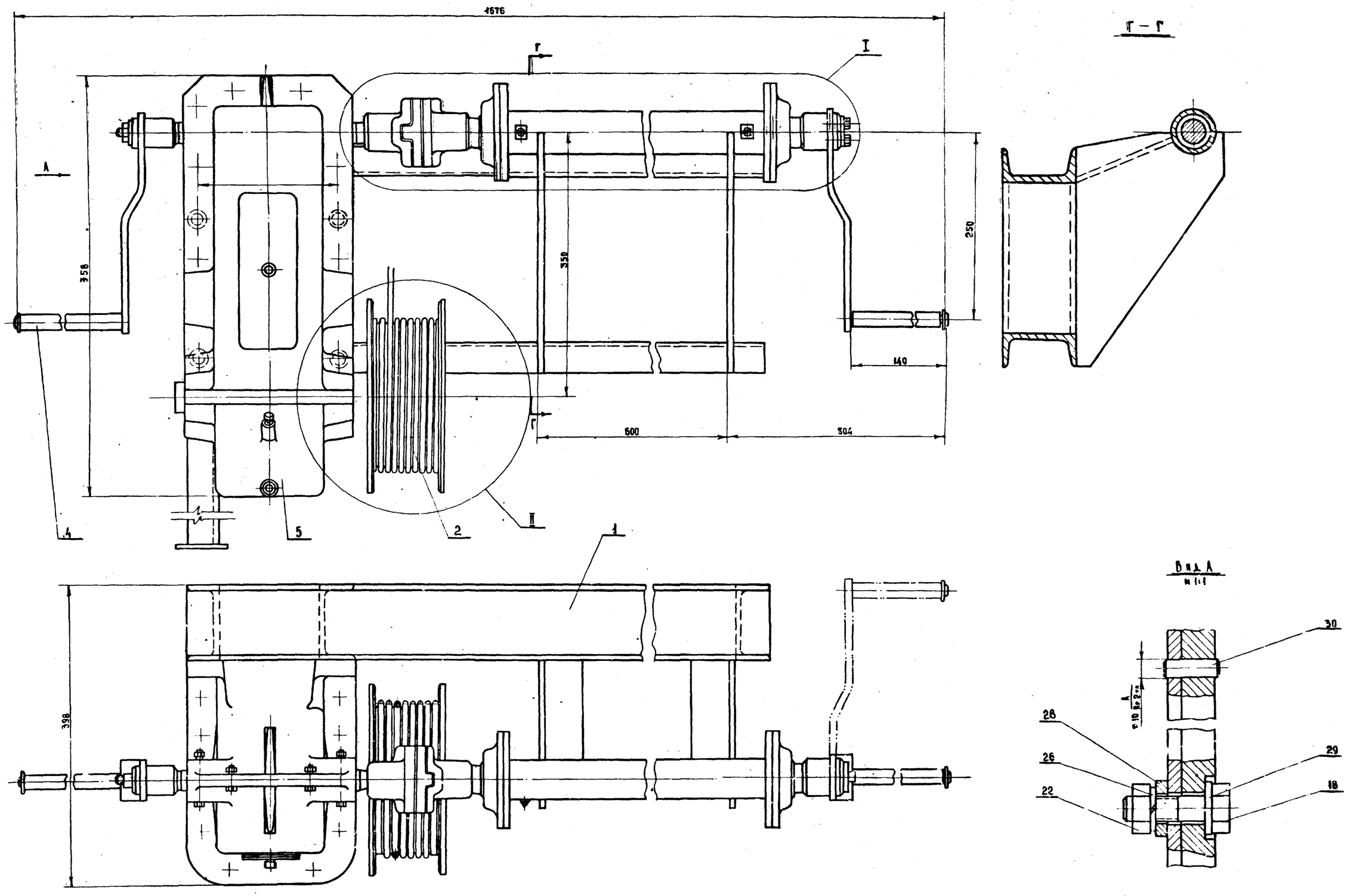

Примечания и спецификация на листе № 2.

1978 г.	Типовые решения систем и устройств внутреннего оборудования сооружений гражданской обороны	Привод (лист 1)	Обозначение	Альбом ТАК-11-11 Часть II Раздел II Защитно-герметическое оборудование	Альбом 46 Защитно-герметические металлические двери	Лист 46-6-48
		Дверь АУ-I-6	46-6-03.00.000			

12022 43

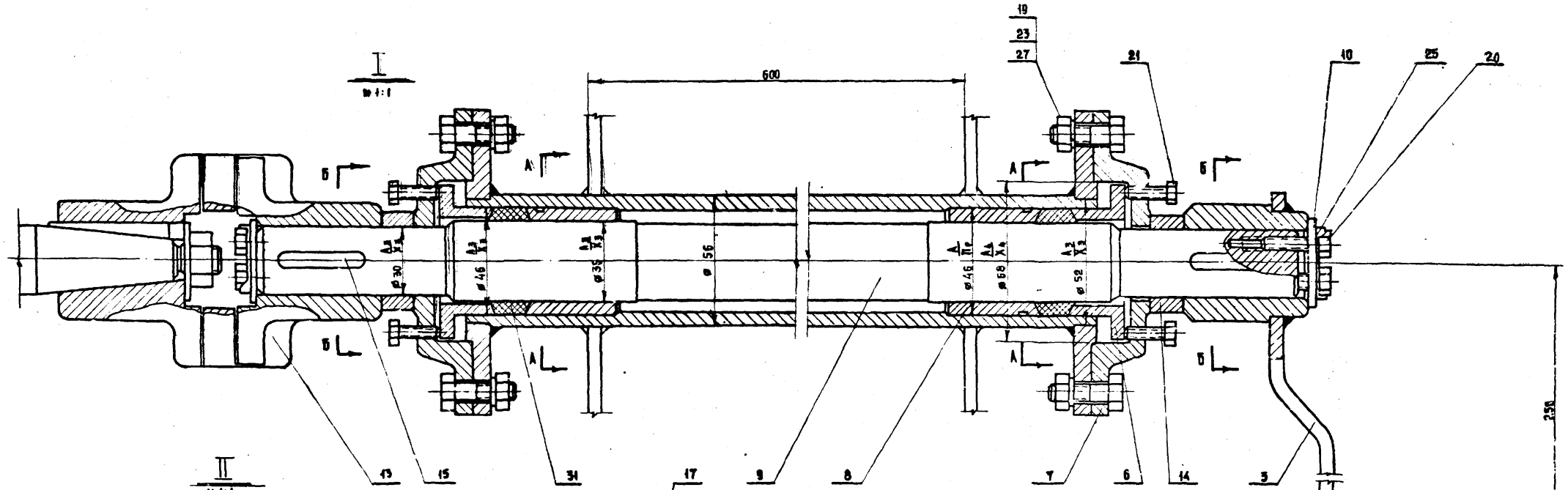

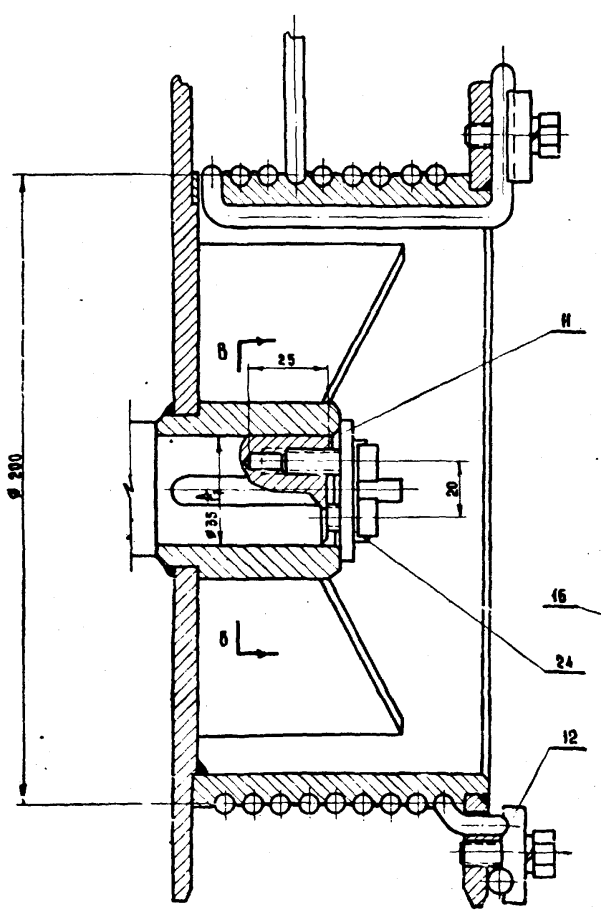

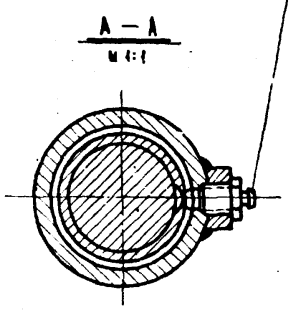

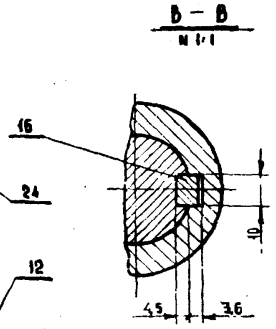

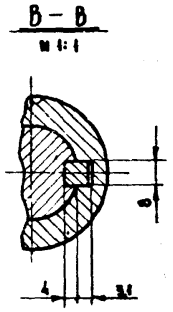

Примечания:

1. При сборке привода обеспечить свободное, без заеданий, вращение вала.
2. Редуктор на раме после установки и выверки зацепления фиксировать. Редуктор заказать с одним выходным валом. В торце выходного вала просверлить отверстие под болты М8 на глубину 25 мм. Изготовитель редуктора - Павлинский механический завод г. Москва.
3. Открытые поверхности грунтовать грунтом ф:138 и красить краской серого цвета.

Вес привода - 141 кг.

Поз.	Обозначение	Наименование	Кол.	Масса ед., кг	Масса общ., кг	Примечание
31		Болт М8х16 кл. 2-8Н Гост 7798-70	2	0,024	0,05	
30		Винт М4х8 Гост 1491-72	2	0,024	0,05	
29		Шайба 14 Гост 11371-68	4	0,01	0,04	
28		Шайба косая 14 Гост 10906-66	4	0,033	0,132	
27		Шайба пруж. 8Н 65Г Гост 6402-70	14	0,001	0,014	
26		Шайба пруж. 14 Н 65Г Гост 6402-70	4	0,004	0,016	
25	АУI-6-03,00,010	Планка стопорная	2	0,003	0,006	
24	АУI-6-03,00,009	Планка стопорная	1	0,004	0,004	
23		Гайка М8 кл. 2-8Н Гост 5915-70	12	0,004	0,048	
22		Гайка М14 кл. 2-8Н Гост 5915-70	4	0,02	0,08	
21		Болт М5х20 кл. 2-8Н Гост 7798-70	8	0,004	0,032	
20		Болт М6х25 кл. 2-8Н Гост 7798-70	4	0,007	0,028	
19		Болт М8х25 кл. 2-8Н Гост 7798-70	16	0,015	0,26	
18		Болт М14х48 кл. 2-8Н Гост 7798-70	4	0,08	0,32	
17		Масленка 1-8	2	0,01	0,02	
16		Шпонка 10х8х45 Гост 8789-68	1	0,028	0,028	
15		Шпонка 8х7х40 Гост 8789-68	2	0,0175	0,035	
14	АУI-6-03,00,008	Втулка	2	0,09	0,18	
13	АУI-6-03,05,000	Муфта	1	4,5	4,5	
12	АУI-6-03,00,007	Накладка	2	0,07	0,14	
11	АУI-6-03,00,006	Шайба	1	0,05	0,05	
10	АУI-6-03,00,005	Шайба	2	0,04	0,08	
9	АУI-6-03,00,004	Вал	1	7	7	
8	АУI-6-03,00,003	Подшипник	2	0,09	0,18	
7	АУI-6-03,02,002	Крышка	2	1,3	2,6	
6	АУI-6-03,00,001	Втулка нажимная	2	0,09	0,18	
5		Редуктор ВК-350 38,56-3	1	72	72	без масла
4	АУI-6-03,01,000	Ручка редукт.	1	1,3	1,3	
3	АУI-6-03,05,000	Ручка	1	1,2	1,2	
2	АУI-6-03,02,000	Барабан	1	26	26	
1	АУI-6-03,01,000	Рама	1	41	41	

Поз.	Обозначение	Наименование	Кол.	Масса ед., кг	Масса общ., кг	Примечание

1978 г.	Типовые решения систем и устройств внутренних сантехнических работ. Оборудование сооружений гражданской обороны	Привод (Лист 2)	Обозначение	Альбом АУI-6-ТМ
		Дверь АУ-I-6	АУI-6-03,00,000	Альбом VI Санитарно-техническое оборудование зданий. Альбом VI Санитарно-техническое оборудование сооружений ГО. Лист 46-6-47

Главк ХПУ Мосгорисполкома Управление МОСПРОЕКТ-1 Мастерская № 10

Рук. мастерской Чернядова
Гл. инженер Алексеева
Гл. конструктор Б. Мурашкин
Рук. коллектива Семенова

Гл. инж.-пр-ка Кочурова
Исполнил Кочурова
Проверил Кочурова
Н. контр. Кочурова

Сдал Бычкова
Сдал Сальников
Утвердил Уланов

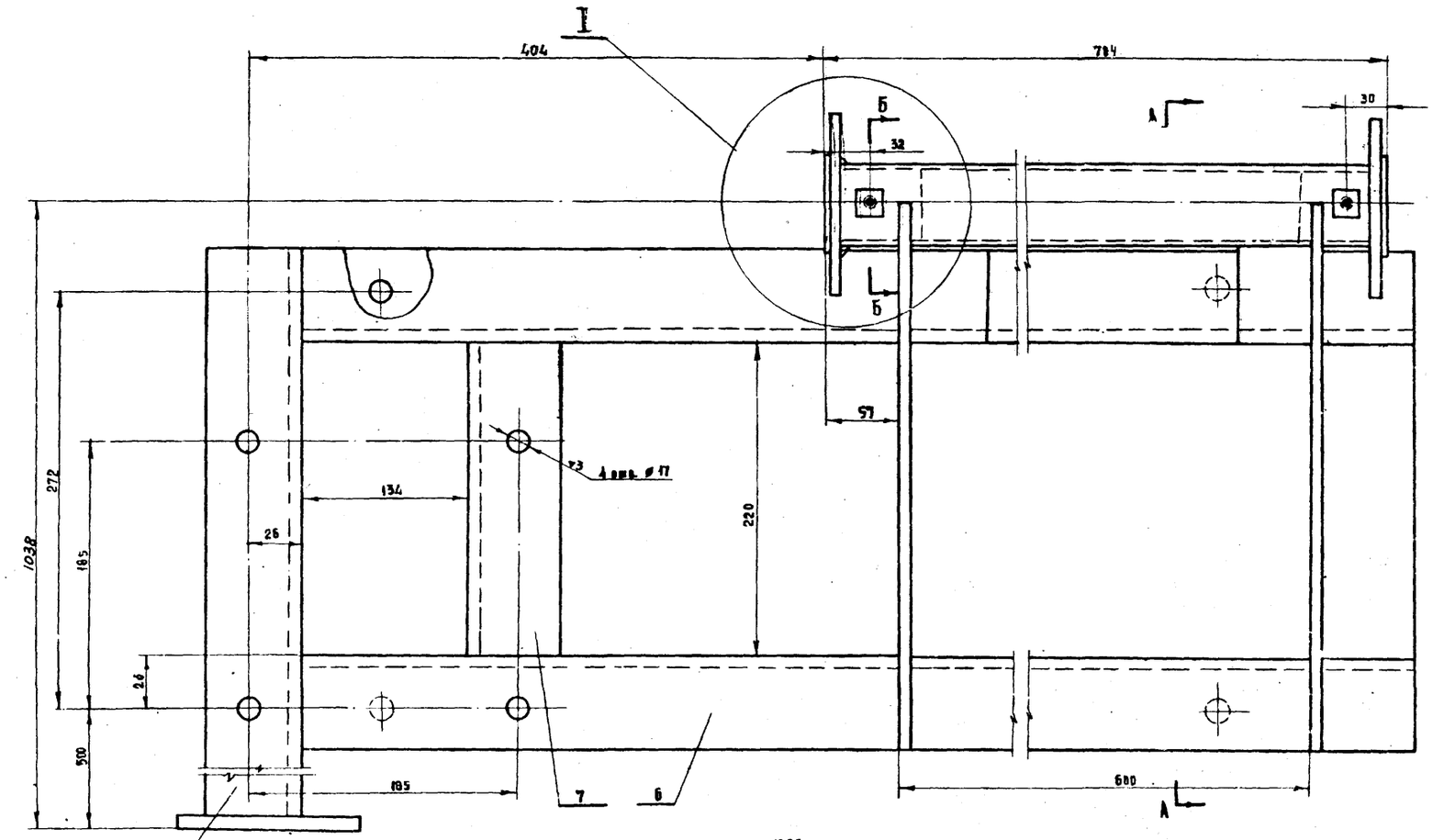

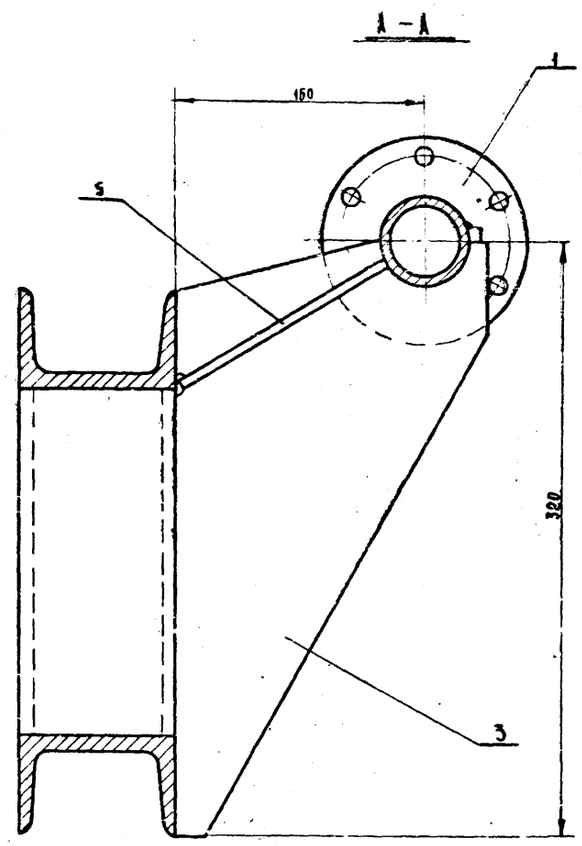

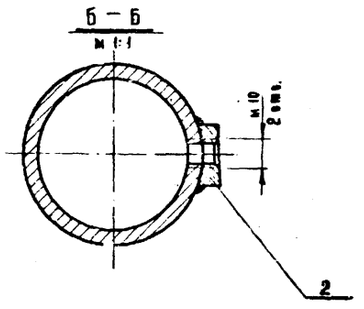

Примечания:

1. Варить по контуру соприкасающихся деталей электродом Э-42 ГОСТ 9467-60, $k_{шва}$ = 5 мм.
2. После сварки шов зачистить.
3. Поверхности, обрабатываемые после сварки.

Общий вес – 45,5 кг.

Поз.	Обозначение	Наименование	Кол.	Масса ед., кг	Масса общ., кг	Примечание
9		Лист $\frac{4}{\text{Ст.3 ГОСТ 500-50}}$	1	0,8	0,8	
8		Швеллер №10 ГОСТ 8240-56 / Ст.3 ГОСТ 535-58	1	6,75	6,75	ℓ = 1032
7		Швеллер №5 ГОСТ 8240-56 / Ст.3 ГОСТ 535-58	2	1,9	3,8	ℓ = 228
6		Швеллер №10 ГОСТ 8240-56 / Ст.3 ГОСТ 535-58	2	10,8	21,6	ℓ = 1265
5		Лист $\frac{6\times 58\times 136 \text{ ГОСТ 5681-57}}{\text{Ст.3 ГОСТ 500-58}}$	2	0,36	0,72	
4	АУ I-6-03.01.004	Труба	1	6	6	
3	АУ I-6-03.01.003	Диафрагма	2	2,2	4,4	
2	АУ I-6-03.01.002	Бобышка	2	0,012	0,036	
1	АУ I-6-03.01.001	Фланец	2	0,67	1,34	
Изд. №	Обозначение	Наименование	Кол.	Масса ед. кг	Масса общ. кг	Примечание

Гл. инж. проекта	Вознюк			
Гл. конструктор	Ярошенко			
Рук. сектора	Кончурова			
Рук. мастерской	Черкасова			
Гл. инженер	Аминова			
Гл. конструктор	Высокая			
Рук. сектора	Семенова			

Главу АКУ Мосгорисполкома Управление МОСПРОЕКТ-1 Мастерская № 10

1978г. Типовые решения систем и устройств внутреннего оборудования сооружений гражданской обороны

Рама

Дверь АУ-I-6

Обозначение: АУ-I-6-03.01.000

Альбом VI Часть II Раздел II ТАК-II-I-78

Альбом VI Защитно-герметическая водонепроницаемая двойная дверь АУ-I-6

Лист 165-VI

12022 50

Альбом
16-78-2286
Инв. №

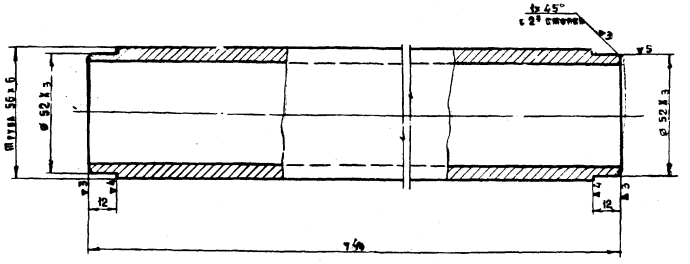

Допуск на свободные размеры по 5 кл. точности.
Острые кромки притупить.

АУI-6-03.01.004	Штуцер	М-б	Вес
	Штуцер 56×6 ГОСТ 8734-58	1:1	6

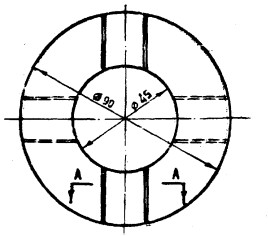

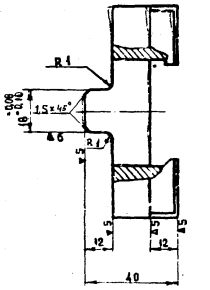

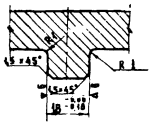

Допуск на свободные размеры по 7 кл. точности.
Острые кромки притупить.
Оксидировать.

АУI-6-03.05.003	Диск	М-б	Вес
	Круг 35 ГОСТ 2590-71 / Ст.35 ГОСТ 1050-60	1:1	0,9

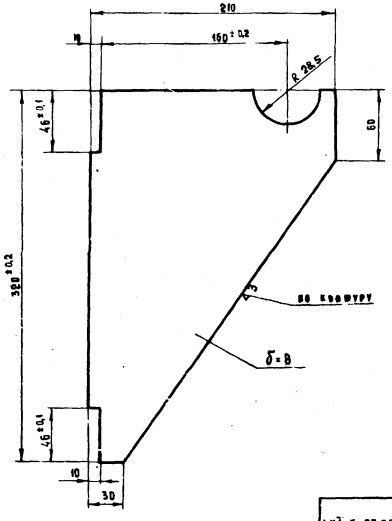

Допуск на свободные размеры по 5 кл. точности.
Острые кромки притупить.

АУI-6-03.01.005	Диафрагма	М-б	Вес
	Лист 8 ГОСТ 5681-57 / Ст.3 ГОСТ 380-50	1:2	0,2

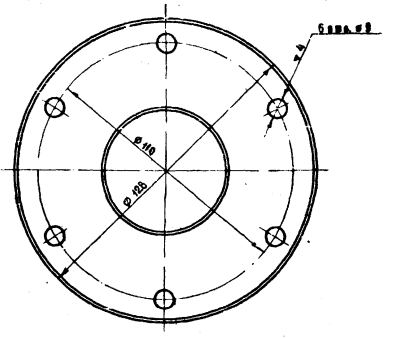

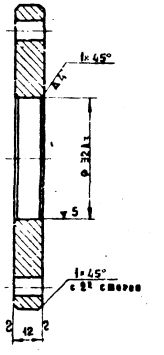

Допуск на свободные размеры по 5 кл. точности.
Острые кромки притупить.

АУI-6-03.01.001	Фланец	М-б	Вес
	Лист 12 ГОСТ 5681-57 / Ст.3 ГОСТ 380-50	1:1	8,67

1976 г.	Типовые рабочие чертежи узлов и устройств внутреннего оборудования сооружений гражданской обороны	Альбом: АУI-6-03.01.001; АУI-6-03.01.003; АУI-6-03.01.004; АУI-6-03.05.003. Альбом АУ-I-6.	Разработан	Альбом IX-18-19 Лист 1 Раздел 1 Западно-Германское акц. пассажирское судно-паром Лист 2 Раздел 2	Альбом 4-5 Задание на проектирование Лист 3 Раздел 3	Лист 16-6-49

12625 5

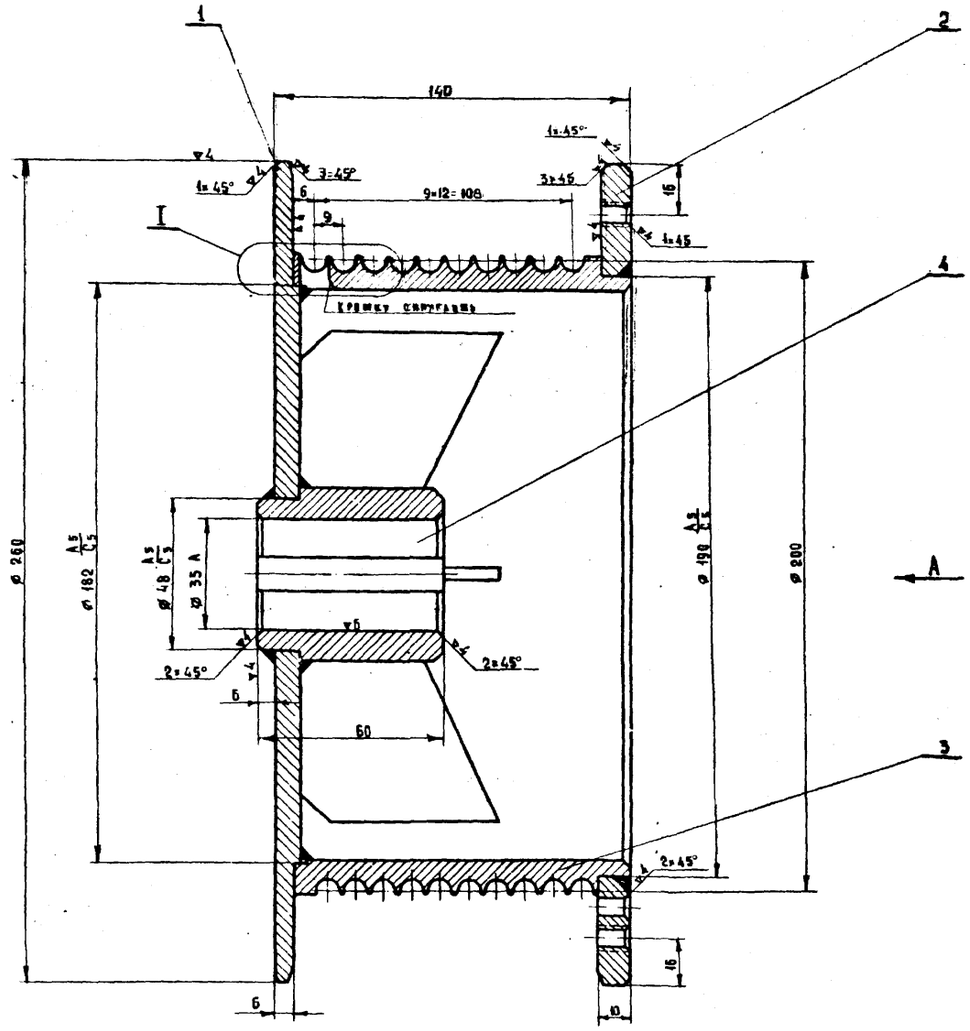

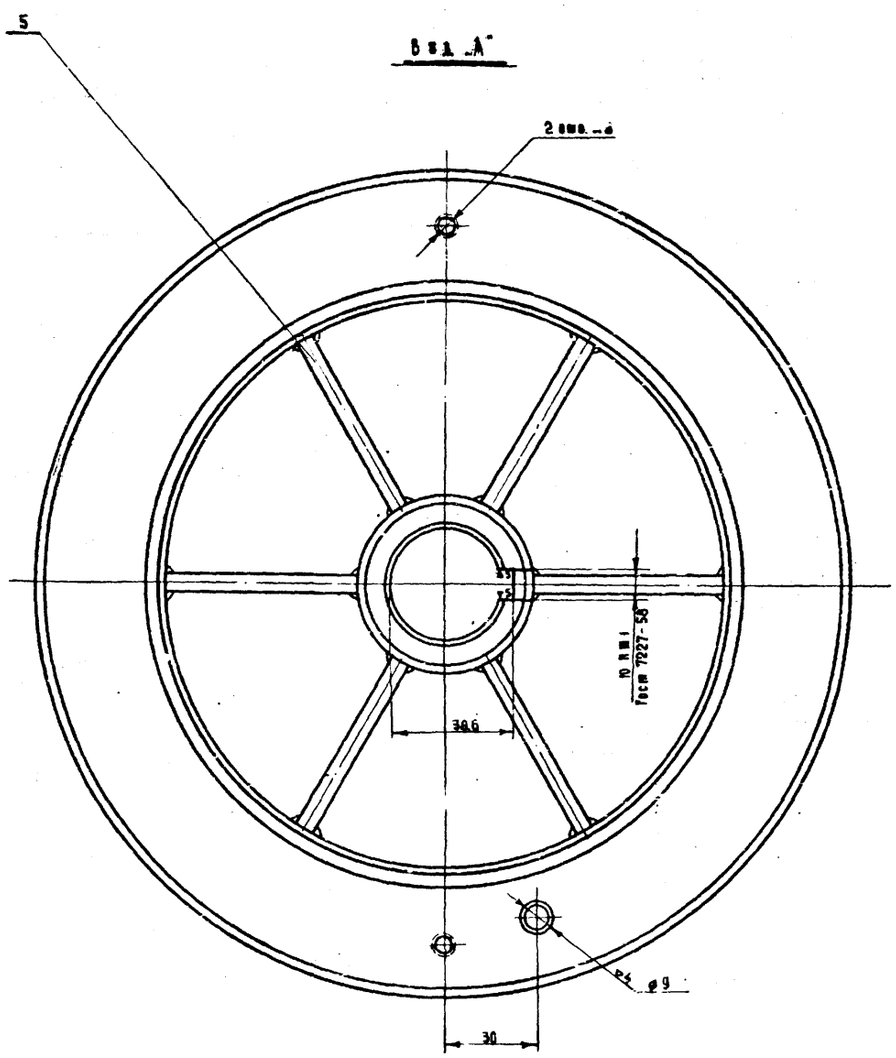

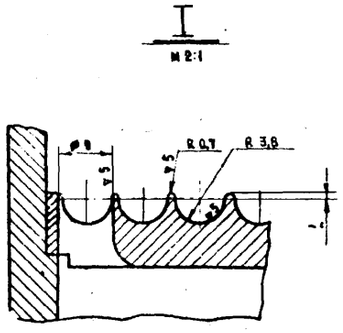

1. Сварку производить электродами Э-42 ГОСТ 9467-60 ø мм - 5 мм.
2. После сварки все швы зачистить.
3. Обработку всех поверхностей, нарезку винтовой канавки в ручья для шнура производить после сварки.
4. Грунтовать грунтом № 138.
   Красить эмалью красного цвета за два раза.

Общий вес – 10 кг.

Поз.	Обозначение	Наименование	Кол.	Масса 1 шт.	Масса общая	Примечание
5	АУГ-6-03.02.005	Ролик	6	0,24	1,44	
4	АУГ-6-03.02.004	Втулка	1	0,46	0,46	
3	АУГ-6-03.02.003	Шнек	1	3,24	3,24	
2	АУГ-6-03.02.002	Кольцо	1	2,1	2,1	
1	АУГ-6-03.02.001	Рама	1	2,70	2,70	
Поз.	Обозначение	Наименование	Кол.	Масса 1 шт.	Масса общая	Примечание

1970	Типовые размеры систем и устройств внутреннего оборудования сооружений гражданского назначения	Барабан	Обозначение	Альбом 16	Лист 16-5-50
		Дверь АУГ-6	АУГ-6-03.02.000		

Разработан Мосгипроинжпроектом Мосгорисполкома. Москва, ул. 10

Рук. мастерской Мелковский; Гл. инженер Гл. конструктор Рук. сектора Руководитель темы Исполнил Проверил Контролер

Копировал

Инв. № подл. | Подпись и дата | Взам. инв. №

ЗАКРЫТ

2022 52

Взамен №
19-77-2288
Инв. №
Семенова
Коновалова
Гл. инженер проекта
Гл. архитектор проекта
Гл. конструктор
Рук. мастерской
Рук. сектора
Сафина
Бикеева
Сальман
Уланов
Гл. инж. проекта
Вед. инженер
Исполнил
Проверил
Камунин
Виноградов
Госстрой СССР
Мосгорпроектом
Управление
МОСПРОЕКТ-1
им. Мосрентской
№ 10

∞ остальное

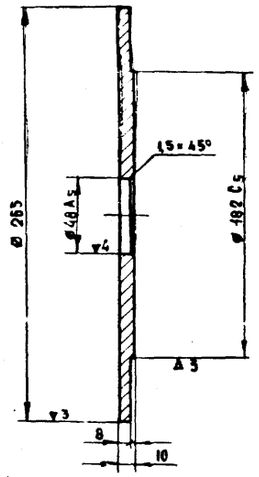

1. Допуски на свободные размеры по 7 классу точности.
2. Острые кромки притупить.

АУI-6-03.02.001	Круг	М-б	Вес
	Поковка 18×288 Госм 103-57 / Ст.3 Госм 535-58	1:2	2,78

∞ остальное

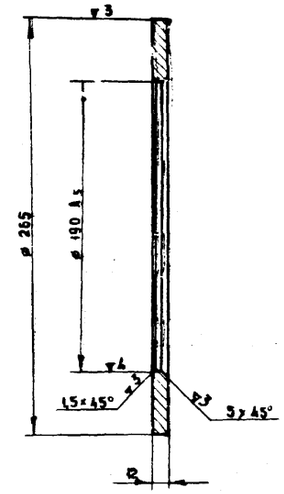

1. Допуски на свободные размеры по 7 классу точности.
2. Острые кромки притупить.

АУI-6-03.02.002	Кольцо	М-б	Вес
	Поковка 12×288 Госм 103-57 / Ст.3 Госм 535-58	1:2	2,1

▽3 остальное

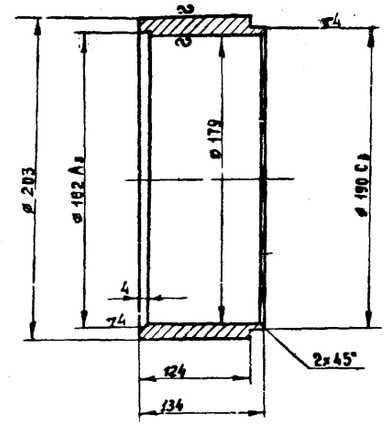

1. Допуски на свободные размеры по 7 классу точности.
2. Острые кромки притупить.

АУI-6-03.02.003	Труба	М-б	Вес
	Труба 203×12 Госм 8732-58 / Ст.3 Госм 380-71	1:2	3,24

▽3 остальное

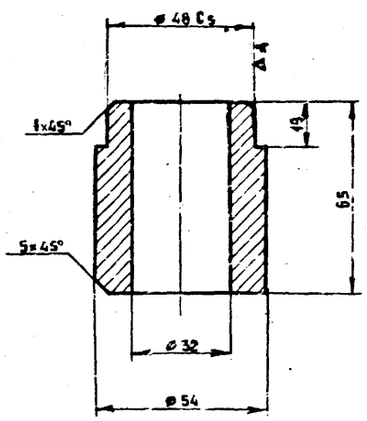

1. Допуски на свободные размеры по 7 классу точности.
2. Острые кромки притупить.

АУI-6-03.02.004	Втулка	М-б	Вес
	Круг 56 Госм 2590-71 / Ст.3 Госм 380-71	1:1	0,46

∞ остальное

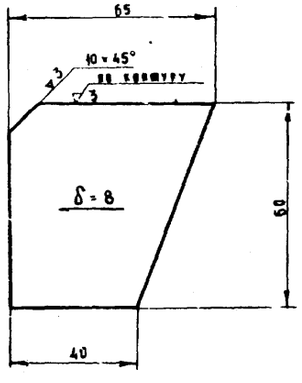

1. Допуски на свободные размеры по 7 классу точности.
2. Острые кромки притупить.

АУI-6-03.02.005	Ребро	М-б	Вес
	Поковка 8×280 Госм 103-57 / Ст.3 Госм 535-58	1:1	

▽3 остальное

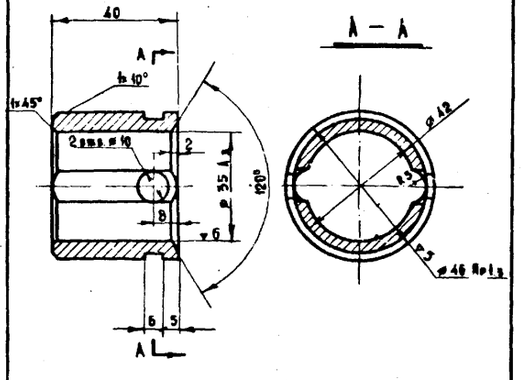

1. Допуски на свободные размеры по 5 классу точности.
2. Острые кромки притупить.

АУI-6-03.00.003	Кронштейн	М-б	Вес
	Пр.БВ-отлск.48 Госм 1268-60	1:1	0,09

∞ остальное

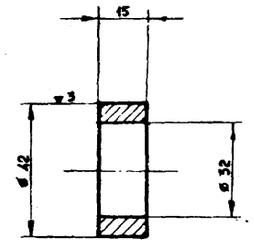

1. Допуски на свободные размеры по 7 классу точности.
2. Острые кромки притупить.
3. Цементовать.

АУI-6-03.00.004	Втулка	М-б	Вес
	Круг 45 Госм 2590-71 / Ст.3 Госм 535-58	1:1	0,09

∞ остальное

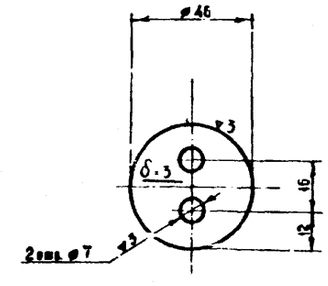

1. Свободные размеры по 7 кл. точности.
2. Острые кромки притупить.
3. Цементовать.

АУI-6-03.00.005	Шайба	М-б	Вес
	Круг 48 Госм 2590-71 / Ст.3 Госм 535-58	1:1	0,04

1978 г.

Типовые решения систем и устройств внутреннего взорудования сооружений гражданской обороны.

Альбом: АУI-6-03.02.001; АУI-6-03.02.002; АУI-6-03.02.003; АУI-6-03.02.004; АУI-6-03.02.005; АУI-6-03.00.004; АУI-6-03.00.005; АУI-6-03.02.003

Альбом АУ-I-6

Обозначение

Альбом ТХ-II-77 Часть I. Раздел II Защитно-герметические и специальные двери и оборудование г.в.

Альбом 16 Защитно-герметические специальные двери АУI-6

Лист 06-6-51

12022 53

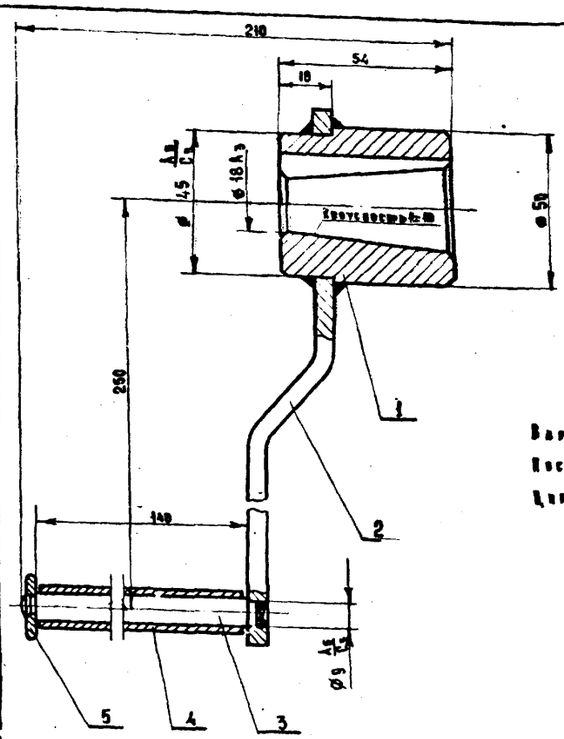

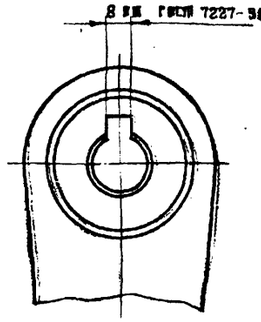

Варить электродом Э-42 ГОСТ 9467-60, k_{min} = 5 мм.
После сварки швы зачистить.
Цинковать.

Поз.	Обозначение	Наименование	Кол.	Масса 1 шт. кг	Масса общ. кг	Прим.
5	АУ-I-6-03.03.005	Шайба	1	0,01	0,01	
4	АУ-I-6-03.03.004	Муфта	1	0,04	0,04	
3	АУ-I-6-03.03.003	Ось	1	0,09	0,09	
2	АУ-I-6-03.03.002	Рычаг	1	0,56	0,56	
1	АУ-I-6-03.04.001	Вилка	1	0,06	0,06	

АУ-I-6-03.04.000	Ручка редуктора	М-б	Вес
	Узел	1:1	1,3

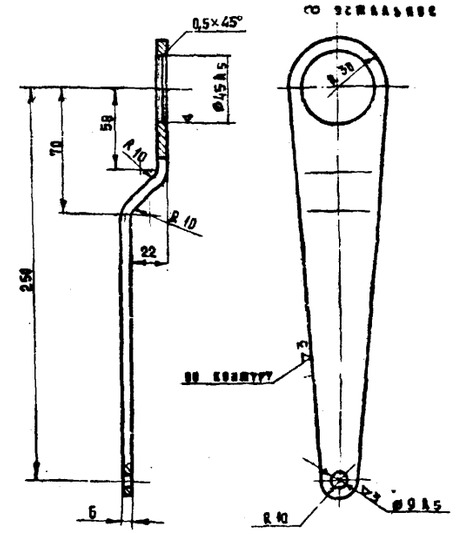

Длина развертки ℓ = 308 мм.
Допуск на свободные размеры по 7 кл. точности.
Острые кромки притупить.

АУ-I-6-03.03.002	Рычаг	М-б	Вес
	Полоса Ст60 ГОСТ 103-57 / Ст.3 ГОСТ 380-71	1:2	0,56

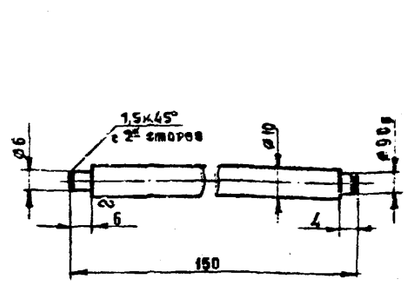

Допуск на свободные размеры по 7 кл. точности.
Острые кромки притупить.

АУ-I-6-03.03.003	Ось	М-б	Вес
	Круг 30 ГОСТ 8560-71 / Ст.3 ГОСТ 380-71	1:1	0,09

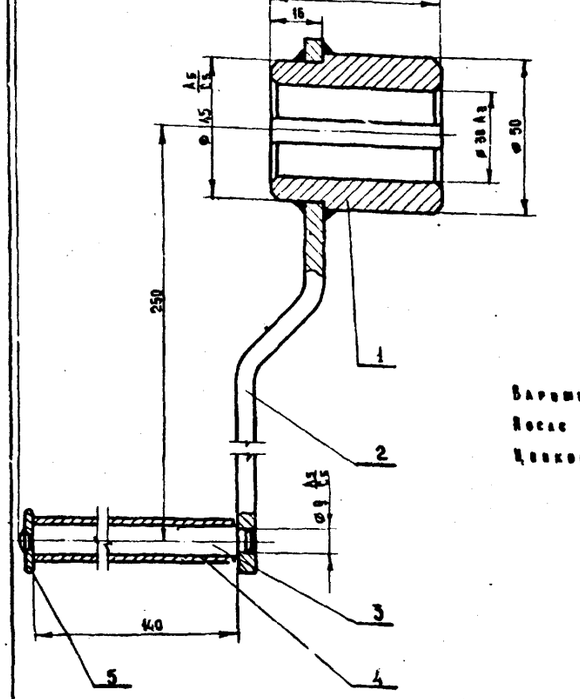

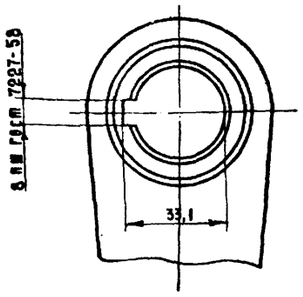

Варить электродом Э-42 ГОСТ 9467-60, k_{min} = 5 мм.
После сварки швы зачистить.
Цинковать.

Поз.	Обозначение	Наименование	Кол.	Масса 1 шт. кг	Масса общ. кг	Прим.
5	АУ-I-6-03.03.005	Шайба	1	0,01	0,01	
4	АУ-I-6-03.03.004	Муфта	1	0,04	0,04	
3	АУ-I-6-03.03.003	Ось	1	0,09	0,09	
2	АУ-I-6-03.03.002	Рычаг	1	0,56	0,56	
1	АУ-I-6-03.03.001	Вилка	1	0,6	0,6	

АУ-I-6-03.03.000	Ручка	М-б	Вес
	Узел	1:1	1:2

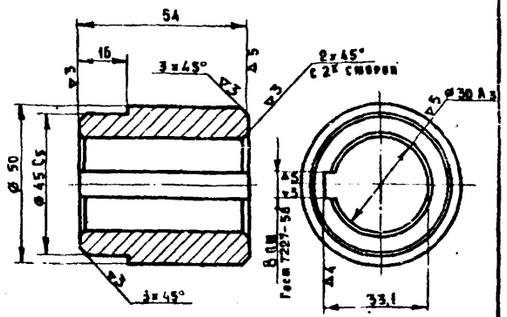

Допуск на свободные размеры по 5 кл. точности.
Острые кромки притупить.

АУ-I-6-03.03.001	Вилка	М-б	Вес
	Круг 50 ГОСТ 2590-71 / Ст.3 ГОСТ 380-71	1:1	0,5

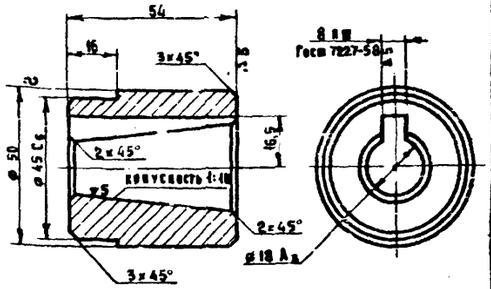

Допуск на свободные размеры по 5 кл. точности.
Острые кромки притупить.

АУ-I-6-03.04.001	Вилка	М-б	Вес
	Круг 50 ГОСТ 2590-71 / Ст.3 ГОСТ 380-71	1:1	0,6

Узел IV
Многоцелевая управляющая
МОСПРОСКМ-1
Мытищинский з-д тяжелых

Рук. мастерской	Сазин	Гл. инж. проекта	Черкасова
Гл. инженер	Брыков	Гл. конструктор	Ванюшкин
Гл. конструктор	Сазанов	Проверил	Высоцкая
Рук. сектора	Узлова	Конструктор	Семенова

1978 г.

Типовые решения системы и устройств внутреннего оборудования сооружений

Альбом АУ-I-6-03.04.001; АУ-I-6-03.03.000; АУ-I-6-03.03.002, АУ-I-6-03.03.003, Узлы I АУ-I-6-03.03.005; АУ-I-6-03.04.000

Дверь АУ-I-6

Альбом АУ-I-6-03 Состав. Указания по заполнению проектной документации в сборных альбомах

Альбом 25 Заполнение проемов стальных дверей и ворот

Лист 65-6-52

12022 54

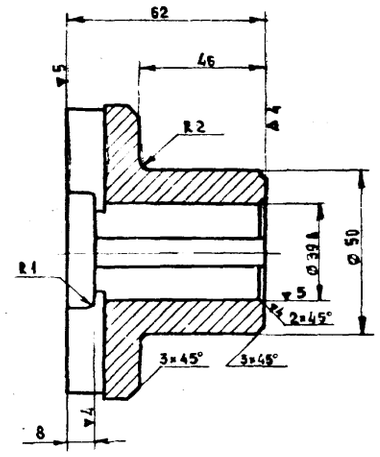

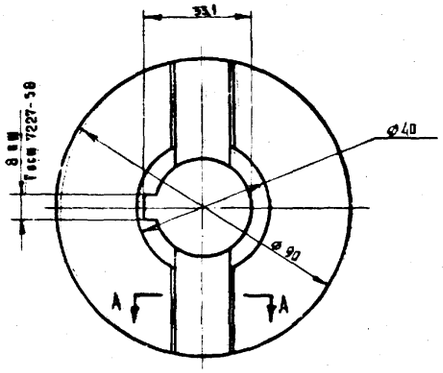

А — А

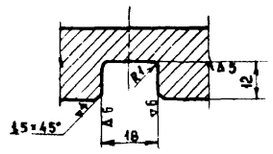

Допуск на свободные размеры по 5кл. точности.
Острые кромки притупить.
Оксидировать.

АУ I-6-03,05,001	Полумуфта цилиндрическая	М-Б	Вес	
	Круг 95 ГОСТ 2590-71 / Ст.35 ГОСТ 1050-60	1:1	1,8	

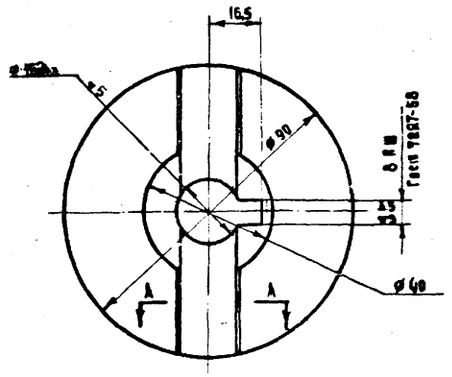

А — А

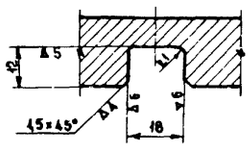

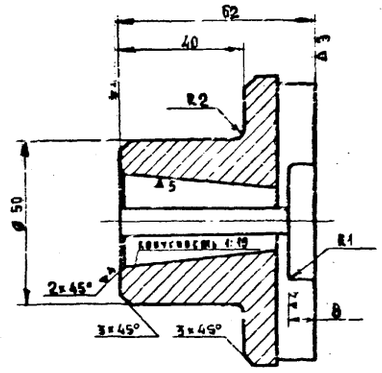

Допуск на свободные размеры по 5кл. точности.
Острые кромки притупить.
Оксидировать.

АУ I-6-03,05,002	Полумуфта коническая	М-Б	Вес	
	Круг 95 ГОСТ 2590-71 / Ст.35 ГОСТ 1050-60	1:1	1,8	

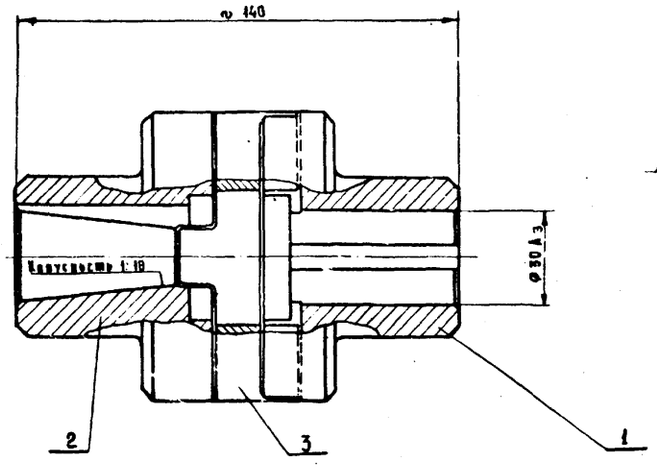

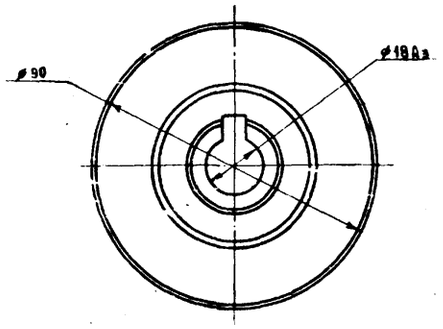

1. При сборке трущиеся поверхности смазать консистентной смазкой.
2. Обеспечить свободное скольжение диска относительно полумуфт.

Поз.	Обозначение	Наименование	Кол.	Масса ед. кг	Масса общ. кг	Примеч.
3	АУ I-6-03,05,003	Диск	1	0,9	0,9	
2	АУ I-6-03,05,002	Полумуфта коническая	1	1,8	1,8	
1	АУ I-6-03,05,001	Полумуфта цилиндрическая	1	1,8	1,8	
	АУ I-6-03,05,000	Муфта	М-Б	Вес		
		Узел	1:1	4,5		

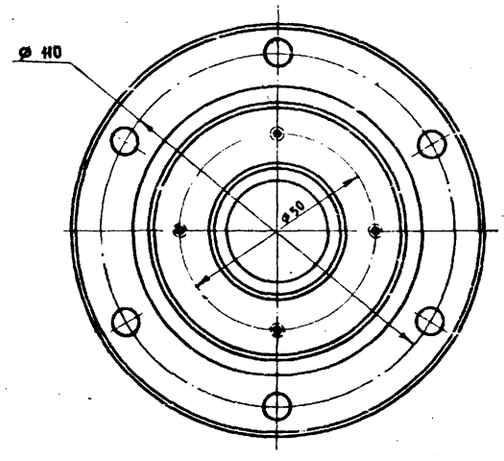

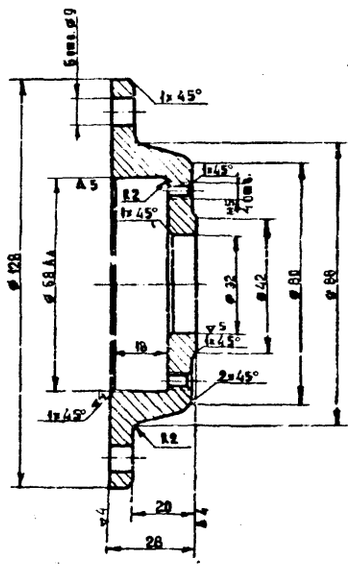

Допуск на свободные размеры по 5кл. точности.
Острые кромки притупить.
Оксидировать.

АУ I-6-03,00,002	Крышка	М-Б	Вес	
	Круг 130 ГОСТ 2590-71 / Ст.3 ГОСТ 535-58	1:1	4,3	

Узлы АУ-I-6 Монтажной Управления МОСПРОЕКТ-4 Мосстроя им. Мосжилстроя

Рук. мастерской	Сазонов	Гл. инженер проекта	Черепанова
Гл. инженер	Быкова	Н. контроля	Антонова
Гл. конструктор	Сидельев	Архитектор	Гнездилов
Рук. группы	Уланов	Конструктор	Сумченко

1978 г.

Типовые решения системы и устройства внутреннего оборудования сооружений гражданской обороны.

Узлы: АУ-I-6.03.05.000; Детали: АУ-I-6-03,00,002; АУ-I-6-03,05,001; АУ-I-6-03,05,002

Дверь АУ-I-6

Обозначение

Альбом № 16 Технологические металлические двери АУ-I-6

Альбом № 6 Заводские металлические двери

Лист 16-5-3

Взам. инв. № | 38-70-2280 | Инв. №

Остальное ▽3

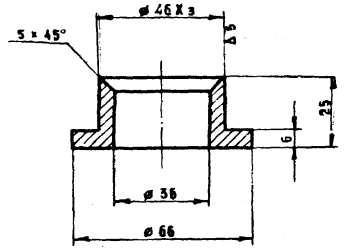

1. Допуски на свободные размеры по 5 классу точности.
2. Острые кромки притупить.
3. Оксидировать.

Марка	Наименование	М-б	Вес
АУI-6-03,00,001	Заготовка	1:1	0,09
	Круг 70 Гост 2590-71 / Ст.3 Гост 535-58		

Остальное ▽3

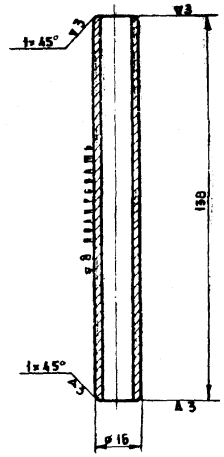

1. Допуски на свободные размеры по 7 классу точности.
2. Острые кромки притупить.

Марка	Наименование	М-б	Вес
АУI-6-03,03,004	Труба 16 × 2,5 Гост 8734-58 / Ст.3 Гост 535-58	1:1	0,84

Остальное ▽3

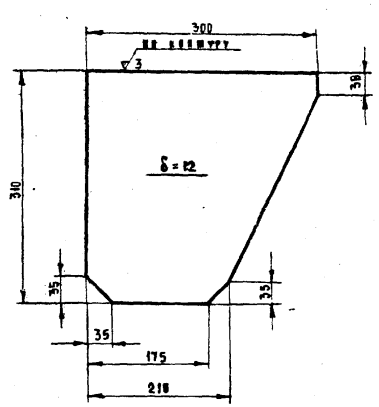

1. Свободные размеры по 5 классу точности.
2. Острые кромки притупить.

Марка	Наименование	М-б	Вес
АУI-6-04,01,001	Щека	1:4	8,5
	Полоса (12 × 360 Гост 103-57 / Ст.3 Гост 535-58)		

Остальное ▽3

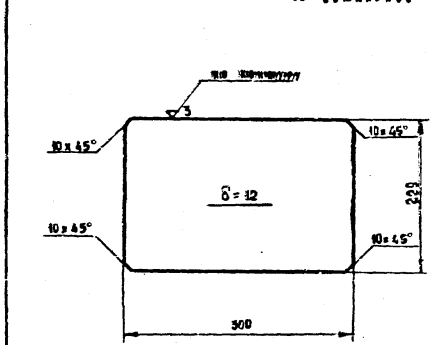

1. Свободные размеры по 5 кл. точности.
2. Острые кромки притупить.

Марка	Наименование	М-б	Вес
АУI-6-04,01,002	Планка	1:4	5,65
	Полоса (12 × 268 Гост 103-57 / Ст.3 Гост 535-58)		

Остальное ▽3

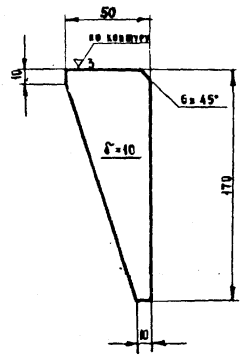

1. Свободные размеры по 5 кл. точности.
2. Острые кромки притупить.

Марка	Наименование	М-б	Вес
АУI-6-04,01,003	Рычаг	1:2	0,4
	Полоса (м = 55 Гост 103-57 / Ст.3 Гост 535-58)		

▽3

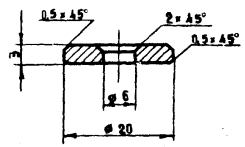

1. Свободные размеры по 5 кл. точности.
2. Острые кромки притупить.
3. Цементовать.

Марка	Наименование	М-б	Вес
АУI-6-03,03,005	Шайба	2:1	0,01
	Ст.3 Гост 536-58		

Остальное

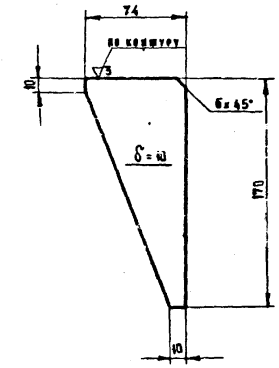

1. Свободные размеры по 5 кл. точности.
2. Острые кромки притупить.

Марка	Наименование	М-б	Вес
АУI-6-04,01,004	Рычаг	1:2	0,53
	Полоса (м = 80 Гост 103-57 / Ст.3 Гост 535-58)		

Главный инженер проекта — Г.А. Шилкин
Гл. инженер — Н.Н. Шилкина
Руководитель — Г.А. Шилкин
Гл. архитектор — Г.А. Шилкин
Гл. конструктор — Г.А. Шилкин
Гл. механик — Г.А. Шилкин
Гл. электрик — Г.А. Шилкин
Гл. сметчик — Г.А. Шилкин
Гл. инженер — Г.А. Шилкин

МОСПРОЕКТ-1

1978 г. | Типовые решения сборных и устройств внутреннего оборудования сооружений | Альбом АУ-I-5 | Альбом ТМК-II-I-78 Книга II. Раздел II. Заводы-термические механосборочные цехи. Альбом АУ-I-5

Альбом 6-6 Заводы-термические механосборочные цехи. Альбом АУ-I-5

Альбом 05-69

12022 55

Альбом 4
40-70-228.6
Арх. б-

ω остальное

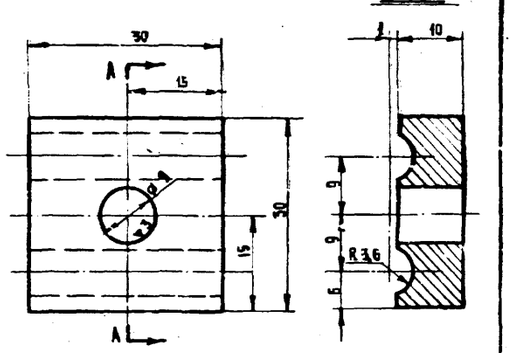

1. Допуски на свободные размеры по 7 кл. точности.
2. Острые кромки притупить.
3. Цинковать.

АУГ-6-03.00.007	Накладка		М-б	Вес
	Квадрат	ЗВ ГОСТ 2591-97 45 ГОСТ 1050-88	2:1	0,87

▽3 остальное

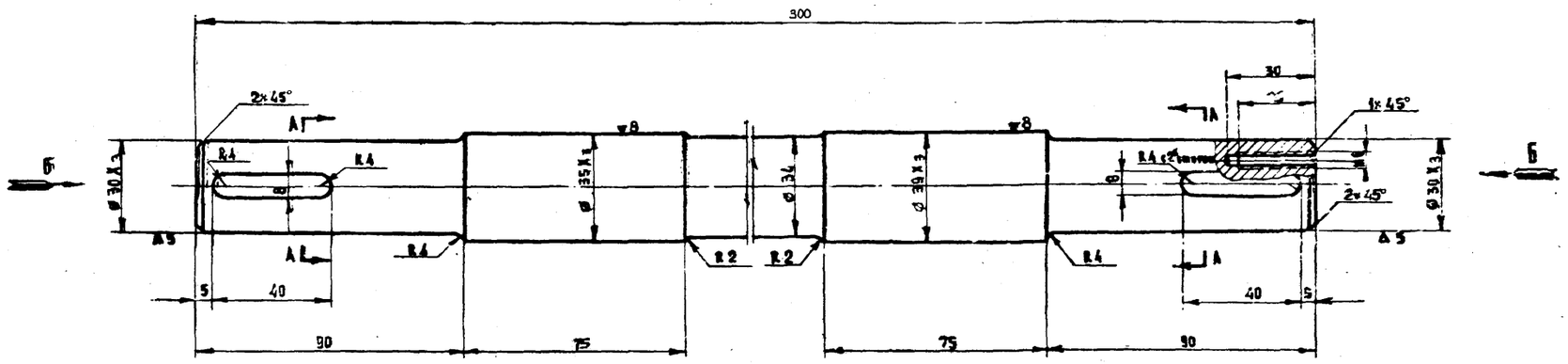

А – А
М 2:1

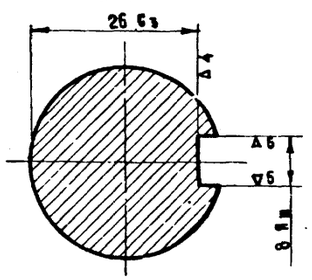

Вид Б

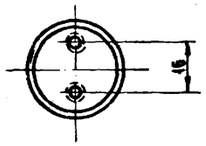

1. Допуски на свободные размеры по 5 классу точности.
2. Острые кромки притупить.
3. Оксидировать.

АУГ-6-03.00.004	Вал		М-б	Вес
	Круг	ЗВ ГОСТ 2590-77 См.35 ГОСТ 1051-88	1:1	7,8

ω остальное

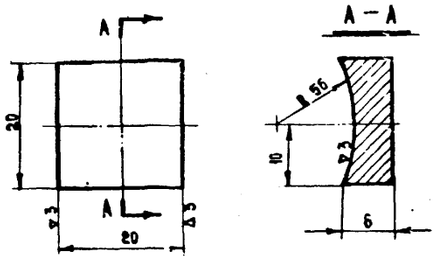

1. Допуски на свободные размеры по 7 кл. точности.
2. Острые кромки притупить.

АУГ-6-03.91.002	Бобышка		М-б	Вес
	Квадрат	28 ГОСТ 2591-97 45 ГОСТ 1050-88	2:1	3,18

▽3 остальное

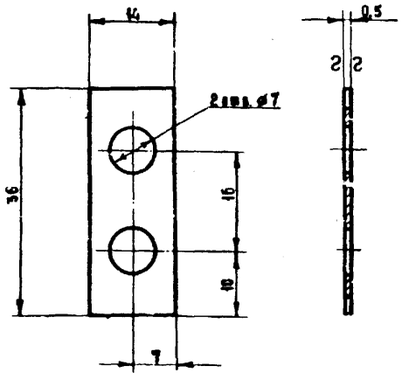

1. Свободные размеры по 7 кл. точности.
2. Острые кромки притупить.
3. Цинковать.

АУГ-6-03.00.010	Планка смотровая		М-б	Вес
	Лист	0,5 х 44 х 36 Лист 3В 08-87 Ст. 20 ГОСТ 914-56	2:1	0,003

▽3 остальное

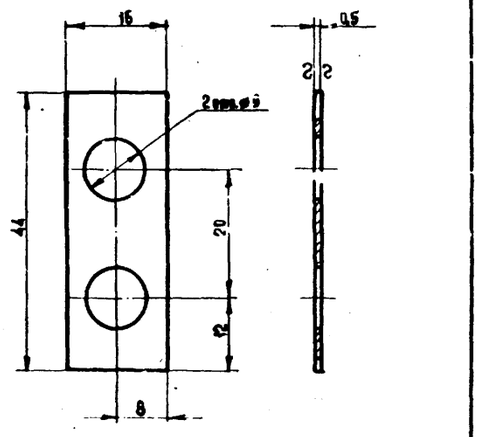

1. Острые кромки притупить.
2. Допуски на свободные размеры по 7 классу точности.
3. Цинковать.

АУГ-6-03.00.009	Планка смотровая		М-б	Вес
	Лист	4 Лист 3В 08-87 Сталь 20 ГОСТ 914-56	2:1	0,004

▽3 круглое

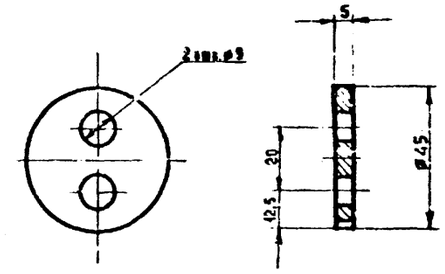

1. Свободные размеры по 7 классу точности.
2. Острые кромки притупить.
3. Цинковать.

АУГ-6-03.00.005	Шайба		М-б	Вес
	Круг	45 ГОСТ 2590-71 Б/Б3 ГОСТ 3560-73	1:1	0,856

Гл. инженер проекта	Руденко
Нач. отдела	Черкасова
Гл. конструктор	Самохвалов
Гл. архитектор	Камышов
Рук. группы	Сидоров
Рук. сектора	Ушакова
Конструкторы	Семенова, Черкасова, Камышов, Сидоров, Ушакова

Московское межотраслевое территориальное управление МОСПРОЕКТ-1 Мастерская № 18

1978г

Типовые решения систем и устройств внутреннего оборудования сооружений гражданской обороны

Демонтаж: АУГ-6-03.00.005; АУГ-6-03.00.115; АУГ-6-03.00.003; АУГ-6-03.01.002; АУГ-6-03.02.007; АУГ-6-03.99.004

Альбом ТАК-I-УВ

Альбом V-I-6

Альбом V-I-5

Альбом

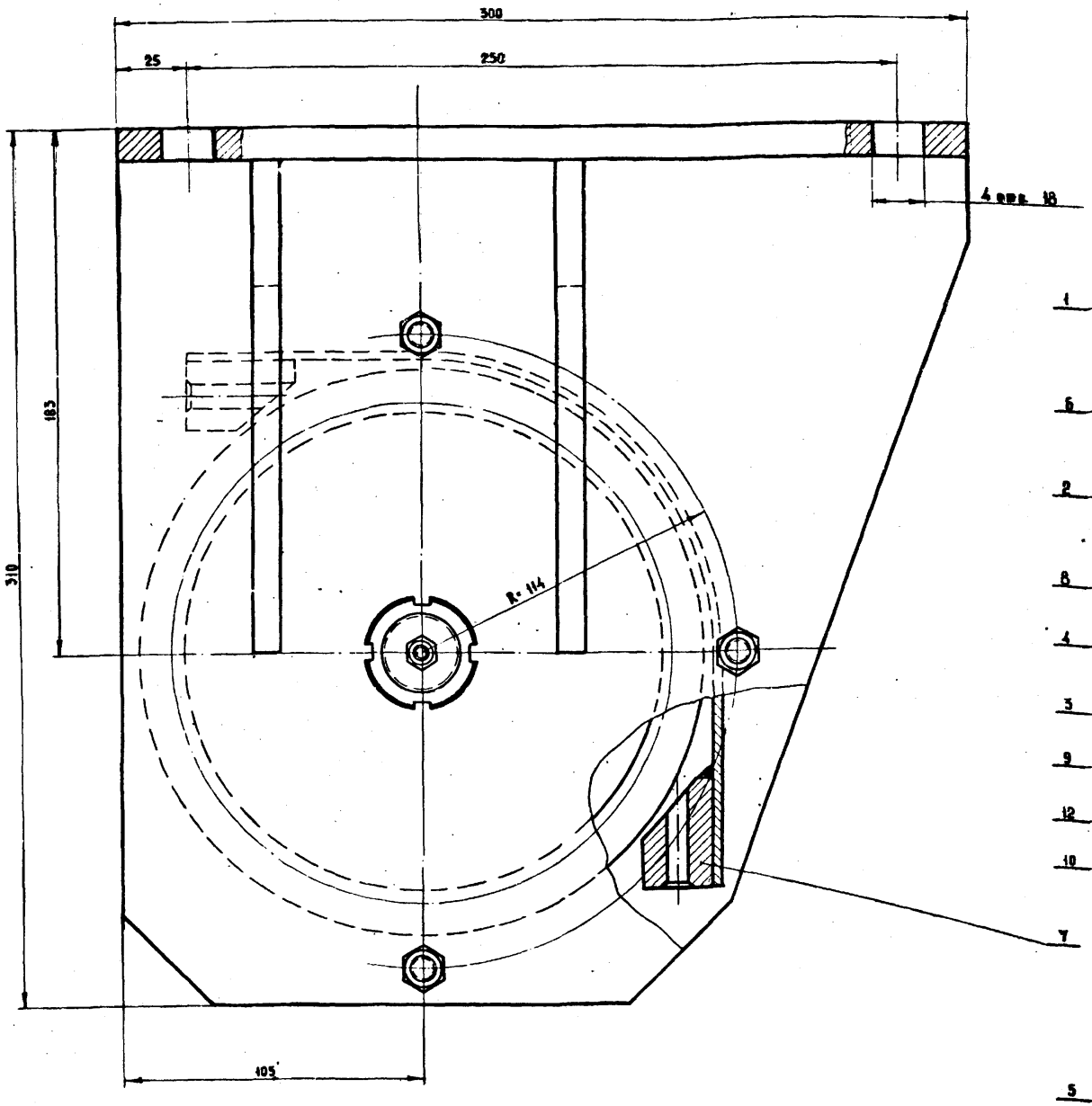

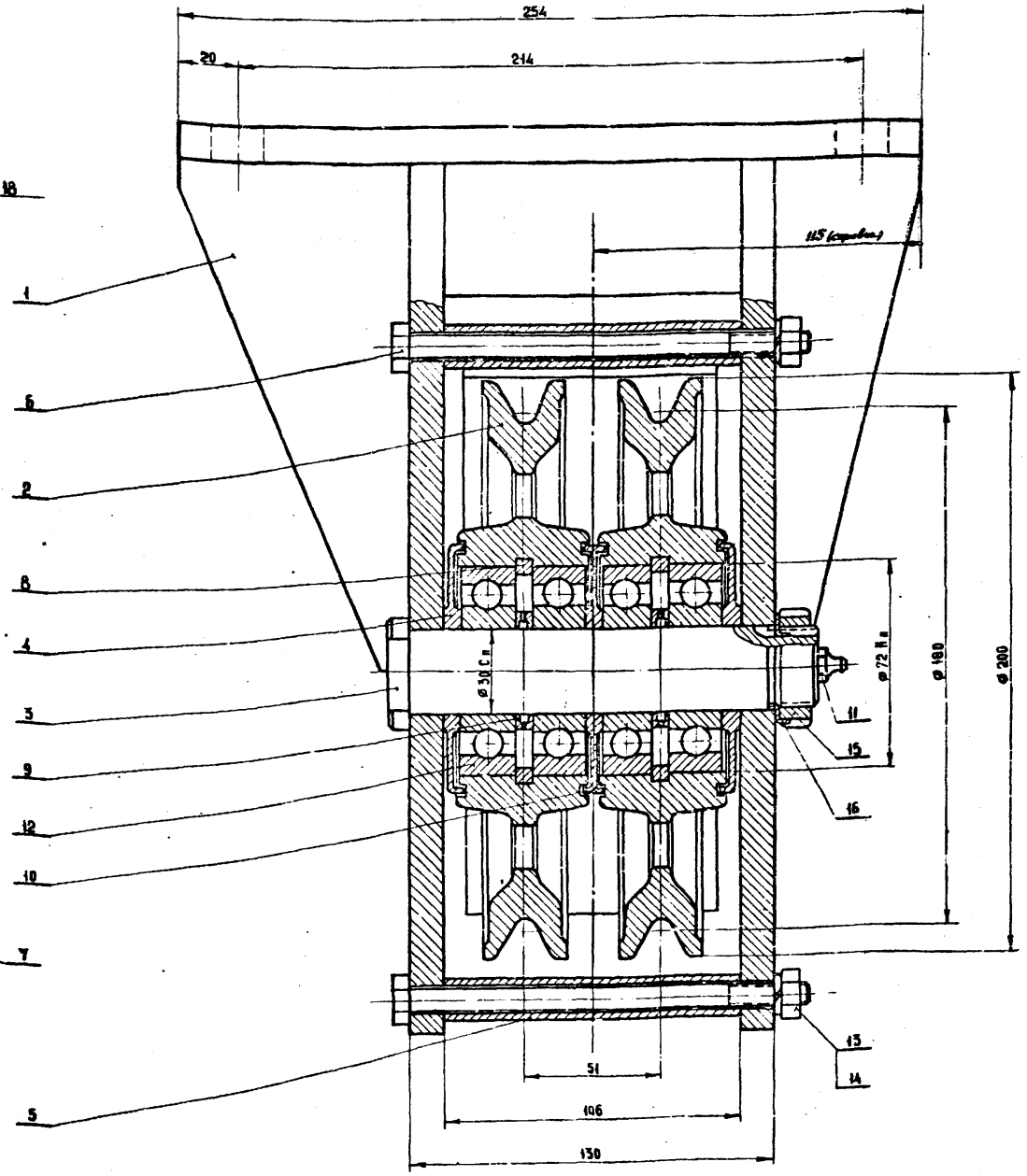

Технические требования:

1. При сборке обеспечить свободное, без рывков и заеданий, вращение блоков на оси.
2. Полость подшипников заполнить солидолом.
3. Необработанные поверхности грунтовать грунтом № 138 и красить за 2 раза пентафталевой эмалью белого цвета ПФ-57 ГОСТ 6465-63.
4. Блоки красить пентафталевой эмалью красного цвета ПКФ-21 ГОСТ 6631-63.

Общий вес: 39,7 кг.

Поз.	Обозначение	Наименование	Кол.	Масса ед., кг	Масса общ., кг	Примечание
16		Шайба сферическая 27-45-Н11 ГОСТ 3695-52	1	0,006	0,006	
15		Гайка круглая М27×1,5 ГОСТ 11871-66	1	0,075	0,075	
14		Гайка М8 кл. 20-Н11 ГОСТ 5915-70	3	0,005	0,015	
13		Шайба пр. 8Н 65Г ГОСТ 6402-70	3	0,004	0,012	
12		Шарикоподшипник рад. однор. №306 ГОСТ 8338-57	4	0,35	1,4	
11		Масленка 1-8 ГОСТ 1303-56	1	0,03	0,03	
10	АУЕ-6-04.88.008	Крышка	1	0,14	0,14	
9	АУЕ-6-04.88.007	Кольцо распорное	2	0,012	0,024	
8	АУЕ-6-04-88.006	Кольцо стопорное	2	0,024	0,048	
7	АУЕ-6-04.82.008	Планка накладная	3	1,6	4,8	
6	АУЕ-6-04.88.005	Вилка	3	4,59	13,77	
5	АУЕ-6-04-88.004	Втулка	1	0,68	0,68	
4	АУЕ-6-04.88.003	Крышка	2	4,62	9,24	
3	АУЕ-6-04.88.002	Ось	1	4,6	4,6	
2	АУЕ-6-04.88.001	Блок	2	2,1	4,2	
1	АУЕ-6-04.81.000	Крепление	1	33,14	33,14	
Поз.	Обозначение	Наименование	Кол.	Масса ед., кг	Масса общ., кг	Примечание

1978г.	Типовые рабочие чертежи металлических конструкций внутреннего оборудования современных гражданских зданий	Блоки вилочные	Альбом ТАК-М-1-16 часть I раздел 2	Альбом 65 задание горизонтальное металлическое оборудование для зданий и сооружений	Арх.
		Альбом АУЕ-6-04.88			

Гипротяжпромконструкция Управления Мосгорсельстроя МОСГОРСЕЛЬСТРОЙ-1 Мастерская №16

Гл. инж. проекта Мухин; Гл. конструктор Мухин; Рук. мастерской Мухин; Рук. группы Мухин; Гл. инж. проекта Мухин; Гл. конструктор Мухин; Рук. группы Мухин; Конструктор Мухин; Черчение Мухин; Копировал Мухин; Проверил Мухин; Исполнил Мухин; Подлин. инженер

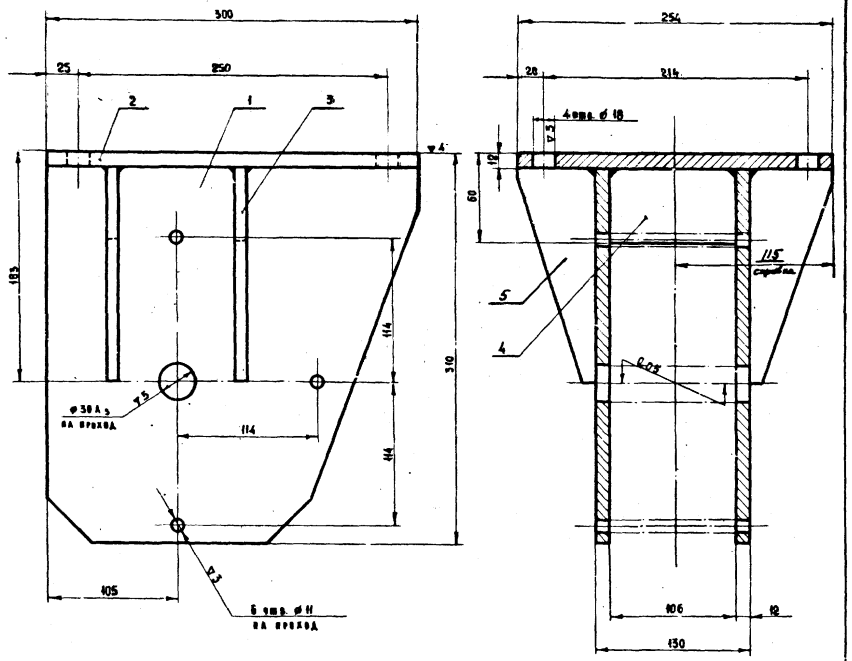

1. Сварку производить электродом Э-42 ГОСТ 9467-60.

Высота сварного шва h = 6 мм.

Сварные швы зачистить.

2. Грунтовать грунтом ф: 138.

3. Все отверстия сверлить после сварки.

		Накладные детали	2%		0,06	
5	АУГ-6-04.01.004	Ребро	2	0,53	1,06	
4	Б/черт.	Ребро 12×46×104	2	4,4	8,8	
3	АУГ-6-04.01.003	Ребро	4	0,4	1,6	
2	АУГ-6-04.01.002	Планка	1	5,55	5,55	
1	АУГ-6-04.01.001	Щека	2	8,5	17,0	
№ п/п	Обозначение	Наименование	Кол.	Масса, кг: 1 эл.	Масса, кг: Общая	Примеч.

АУГ-6-04.01.000	Крепление	м-б	Вес
	Со узла	1:2	34,19

1. Сварку производить электродом Э-42 ГОСТ 9467-60.

Высота сварного шва h = 6 мм

Сварные швы зачистить.

2. Грунтовать грунтом ф: 138.

3. Все отверстия сверлить после сварки.

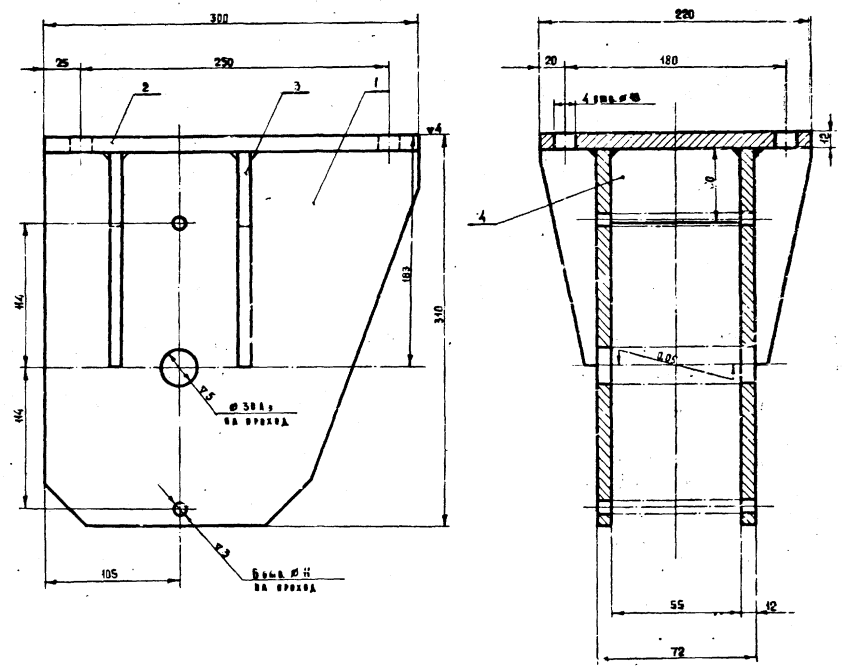

		Накладные детали	2%		0,05	
4		Ребро 12×53×46	2	0,32	0,64	
3	АУГ-6-09.01.004	Ребро	4	0,53	2,12	
2	АУГ-6-04.01.002	Планка	1	5,65	5,65	
1	АУГ-6-04.01.001	Щека	2	8,5	17,0	
№ п/п	Обозначение	Наименование	Кол.	Масса, кг: 1 эл.	Масса, кг: Общая	Примеч.

АУГ-6-05.01.000	Крепление	м-б	Вес
	Со узла	1:2	25,26

1978 г.	Базовые решения системы и устройства внутреннего оборудования сооружений гражданской обороны	Крепление АУГ-6-04.01.000 Крепление АУГ-6-05.01.000	Обозначение	Альбом УАК-М-1-70 часть I – АР, КР. Защитно-герметическое и обыкновенное двери в сборных железобетонных стенах. Альбом 6.0
		Дверь АУ-I-6		Альбом 6.0 Защитно-герметическая и обыкновенная двери АУ-I-6

Арх. 6

Альбом 18-78-228.0 Кн. IX

▽4 остальное

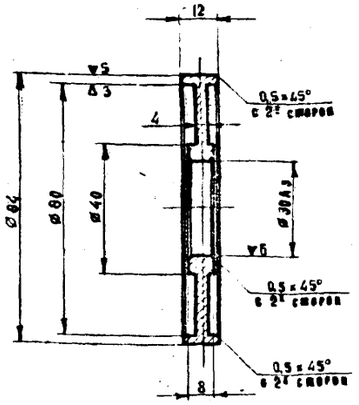

1. Свободные размеры по 5 классу точности.
2. Острые кромки притупить.
3. Оксидировать.

АУI-6-84.00.008	Крышка. Лист 14 Гост 5681-67 Ст.35 Гост 1050-60	М-б 1:1	Вес 0,14	

▽4 остальное

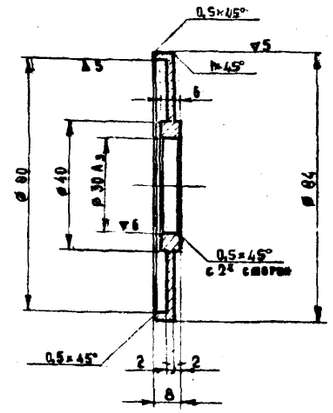

1. Свободные размеры по 5 классу точности.
2. Острые кромки притупить.
3. Оксидировать.

АУI-6-84.00.003	Крышка Лист 10 Гост 5681-67 Ст.35 Гост 1050-60	М-б 1:1	Вес 0,12	

▽4 остальное

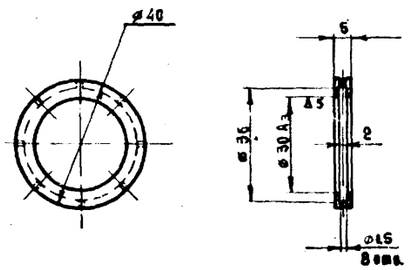

1. Свободные размеры по 5 классу точности.
2. Острые кромки притупить.
3. Оксидировать.

АУI-6-84.00.007	Кольцо разборное Круг 48 Гост 2590-71 Ст.35 Гост 1050-60	Б	Вес 0,012	

▽4 остальное

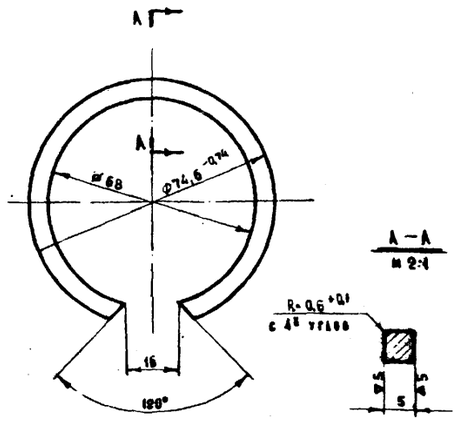

1. Допуски на свободные размеры по 5 классу точности.
2. Острые кромки притупить.
3. Оксидировать.

АУI-6-84.00.006	Кольцо прутковое Ст. 65 Г	М-б 1:1	Вес 0,024	

▽4 остальное

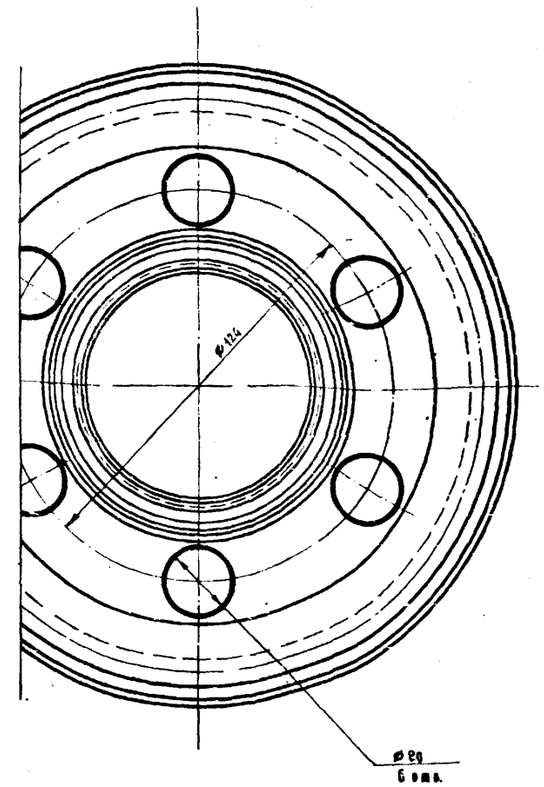

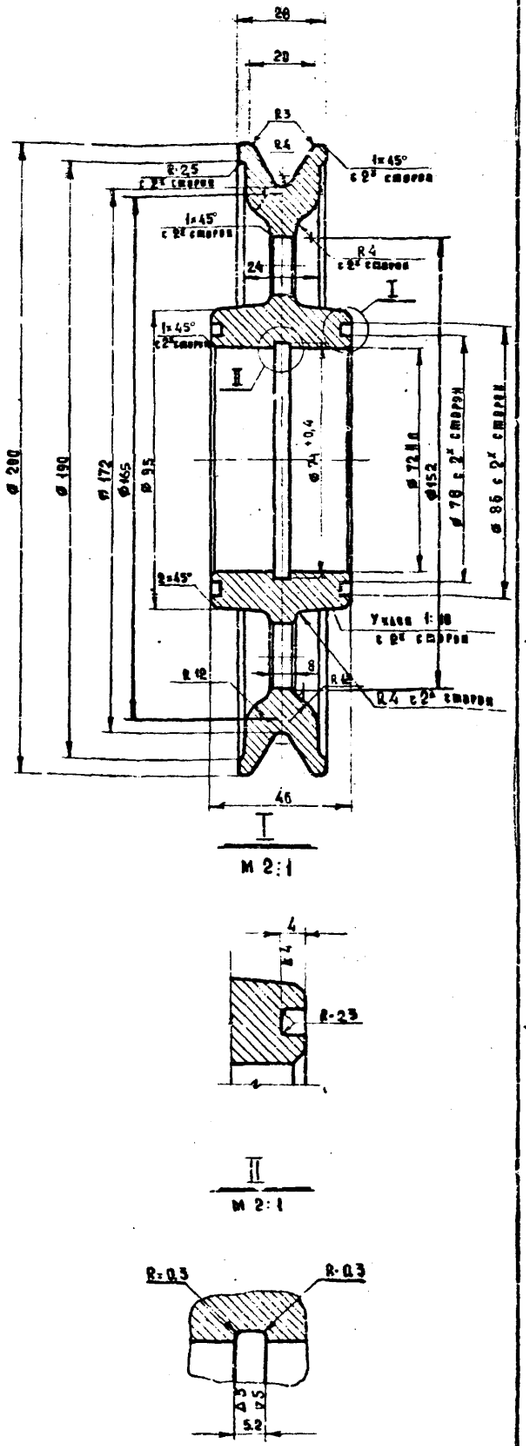

1. Допуски на свободные размеры по 5 классу точности.
2. Острые кромки притупить.

АУI-6-84.00.001	Блок Круг 218 Гост 2590-57 Ст.5 Гост 535-58	М-б 1:1	Вес 2,1	

Гл. инж. проекта	Б.Ваня						
Нач. отд.	Е.Ивлева						
Гл. инженер	В.Ал. Климов						
Гл. конструктор	Е.Сальникова						
Рук. сектора	Ульман						
Рук. мастерской	Ю.Ивлева						
Рук. группы	Ю.Ивлева						
Рук. сектора	Ю.Ивлева						

Главное управление Мосгорисполкома по управлению строительством Мосгорсцентр-1 Мастерская № 10

1978г. Типовые узловые системы и устройства внутреннего оборудования спортивных гражданских сооружений.

Альбом: АУI-6-84.00.001; АУI-6-84.00.008; АУI-6-84.00.005; АУI-6-84.00.007; АУI-6-84.00.006.

Дверь АУ-I-6

Альбом ТАК-II-178 Часть 2. Раздел 5. Санитарно-технические устройства. Металлические двери. Альбом №5 Санитарно-технические устройства. Металлические двери АУI-6

Лист 59

Альбом №6
68-70-2288
Инв. №

▽3 остальное

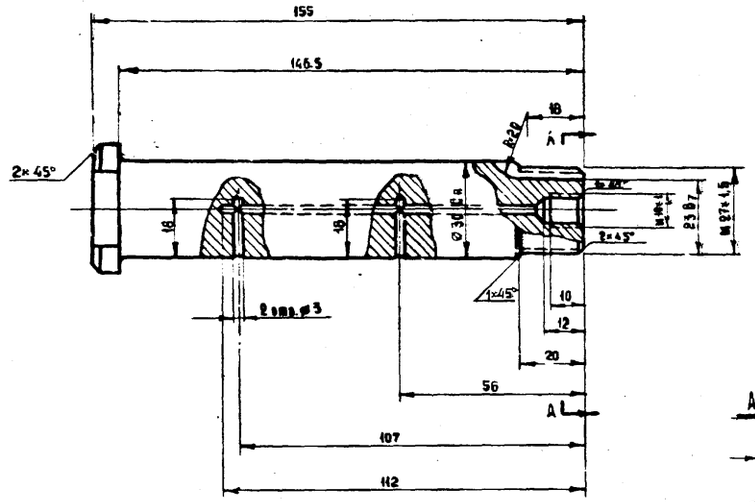

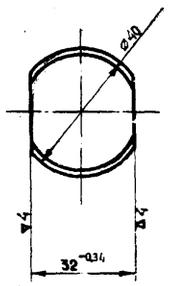

А — А

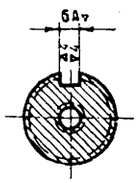

Свободные размеры по 5 классу точности.

Острые кромки притупить.

Восстановить.

Обозначение	Деталь	Кол.	Масса	Примеч.
АУГ-6-04.00.002	Ось	1	0,6	
	Круг 42 ГОСТ 2590-71 / Ст 45 ГОСТ 1050-60			

▽3 остальное

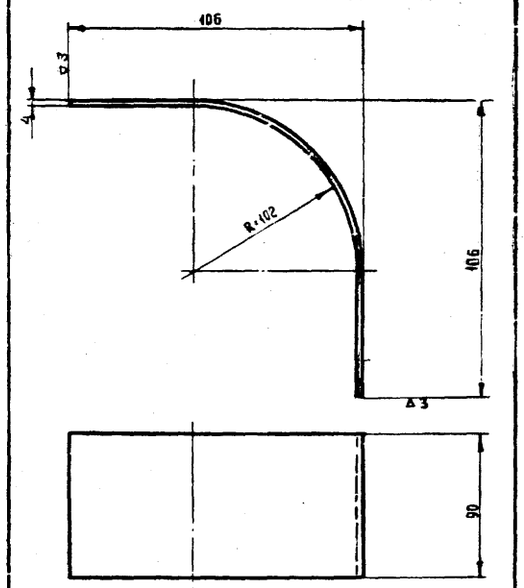

1. Допуски на свободные размеры по 5 кл. точности.
2. Острые кромки притупить.
3. Длина заготовки ℓ = 320 мм.

Обозначение	Деталь	Кол.	Масса	Примеч.
АУГ-6-04.02.001	Полоса	1	0,54	
	Полоса 7×90 ГОСТ 103-57 / Ст 3 ГОСТ 535-58			

▽3 остальное

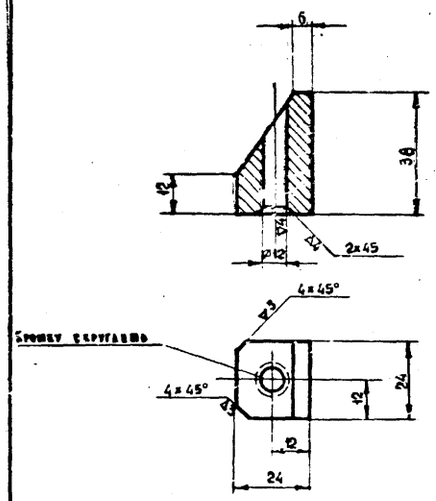

1. Допуски на свободные размеры по 5 кл. точности.
2. Острые кромки притупить.

Обозначение	Деталь	Кол.	Масса	Примеч.
АУГ-6-04.02.002	Бобышка	4	0,17	
	Бобышка 24 ГОСТ 2590-71 / Ст 3 ГОСТ 535-58			

▽3 остальное

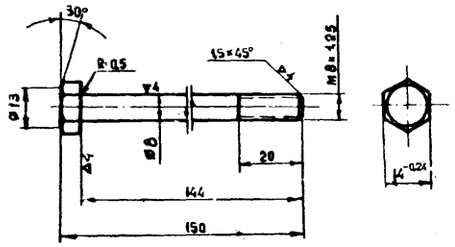

1. Свободные размеры по 5 кл. точности.
2. Острые кромки притупить.
3. Цинковать.

Обозначение	Деталь	Кол.	Масса	Примеч.
АУГ-6-04.00.005	Болт М8×1.25×20.46 ГОСТ 2874-82 / Ст 35 ГОСТ 1050-88	1	0,09	

▽3 остальное

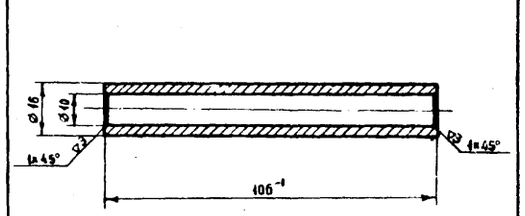

1. Свободные размеры по 5 кл. точности.
2. Острые кромки притупить.

Обозначение	Деталь	Кол.	Масса	Примеч.
АУГ-6-04.00.006	Втулка	1	0,66	
	Труба 16×3 - Б ГОСТ 9734-58			

▽3 остальное

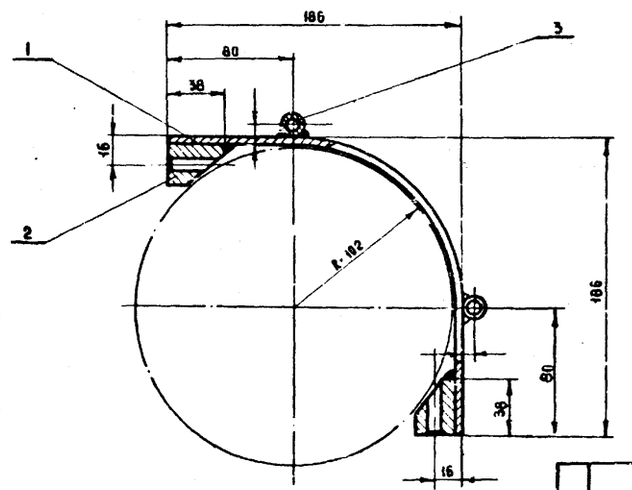

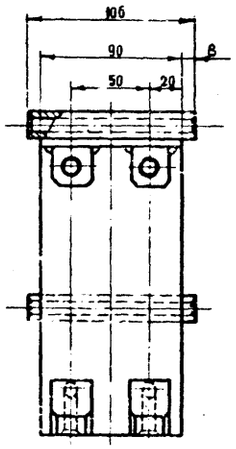

1. Сварку производить электродом Э-42 ГОСТ 9467-60.
   Катет шва 4 мм.
2. После сварки все швы зачистить.
3. Цинковать.

Обозначение	Наименование	Кол.	Масса ед.	Масса общ.	Примеч.
3	Втулка	2	0,08	0,15	
2	Бобышка	4	0,17	0,63	
1	Полоса	1	0,54	0,54	
АУГ-6-04.02.000	Направляющая	М-Б	Масса 1,4		
	Сб. узел	1:2			

Типовые рамочные системы и устройства внутреннего оборудования советских гражданских аэропортов

1978 г.

Альбом: АУГ-6-04.00.000; АУГ-6-04.00.005; АУГ-6-04.00.006; АУГ-6-04.02.001; АУГ-6-04.02.000; АУГ-6-04.02.002.

Дверь АУГ-6

Обозначение

Альбом ТАК-П-1-78 части Б. Раздела Д Альбом технологических металлических ограждений дверей в сборочных цехах

Альбом № 6 Защитно-герметические металлические ворота двери АУГ-6

Авсм

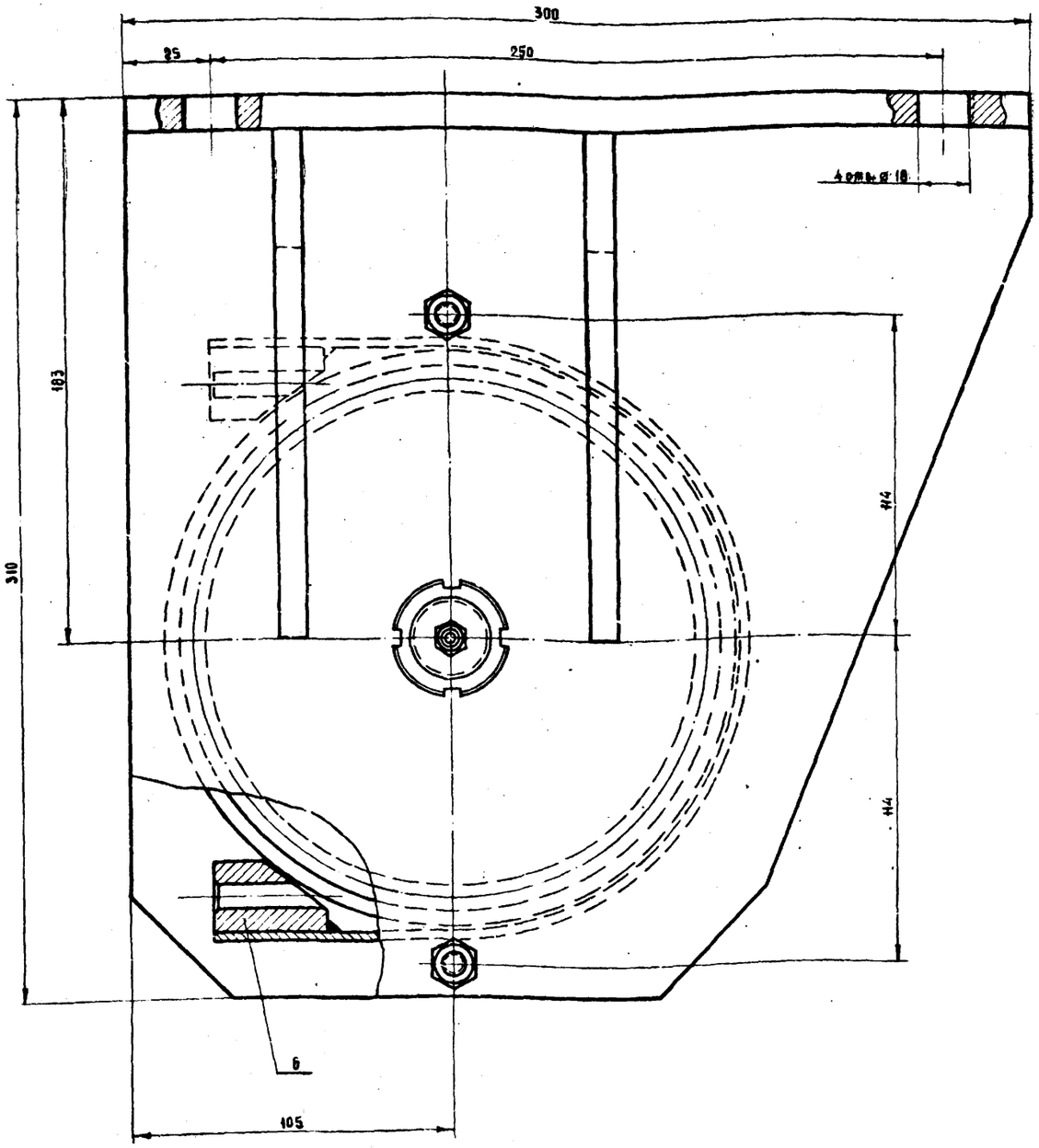

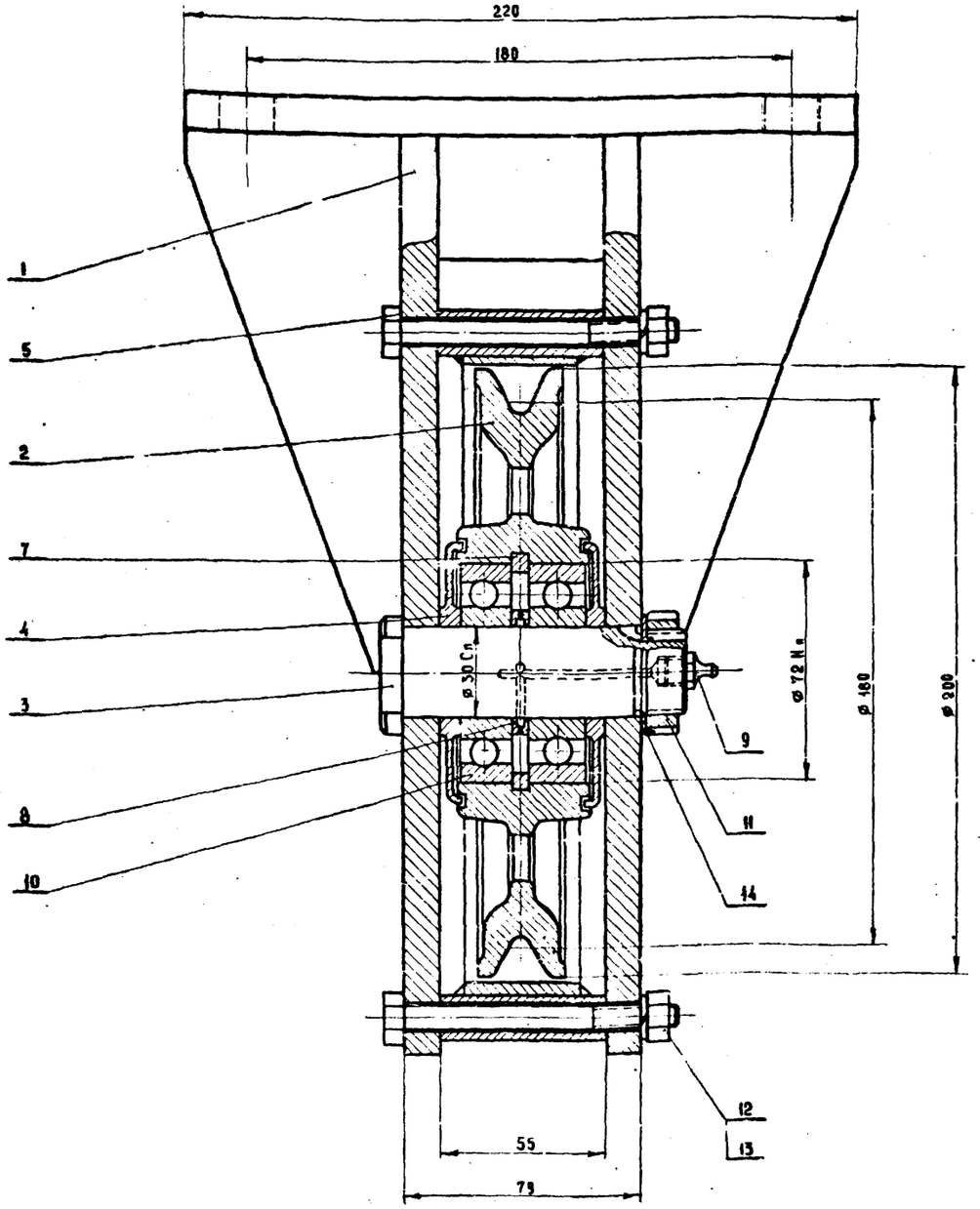

Технические требования.

1. При сборке обеспечить свободное, без рывков и заедания, вращение валков на ось.
2. Полость подшипников заполнить солидолом.
3. Неработающие поверхности грунтовать грунтом № 138 и красить за 2 раза пентафталевой эмалью белого цвета ПФ-56 Гост 6465-63.
4. Барьи красить пентафталевой эмалью красного цвета ПФ-21 Гост 6631-53.

Общий вес: 36,5 кг.

Поз.	Обозначение	Наименование	Кол.	Масса 1 шт.	Масса общая	Примеч.
					Вес в ст.	
14		Шайба сквозная 27-45-08 Гост 3685-52	1	0,006	0,006	
13		Шайба 08 65Г Гост 6402-70	2	0,004	0,08	
12		Гайка М8 кл Ра-ВН Гост 5915-70	2	0,005	0,01	
11		Гайка круглая М27×1,5 Гост 11871-66	1	0,075	0,075	
10		Маслёнка-пресс. Рад-6А6Р. d306 Гост 8358-57	2	0,35	0,70	
9		Маслёнка 1-Б Гост 1365-56	1	0,03	0,03	
8	АУГ-6-04.00.007	Крышка распорная	1	0,012	0,012	
7	АУГ-6-04.00.006	Крышка пружинная	1	0,024	0,024	
6	АУГ-6-05.02.000	Направляющая	1	0,95	0,95	
5	АУГ-6-05.00.004	Болт	2	0,065	0,13	
4	АУГ-6-04.00.003	Кримка	2	0,12	0,24	
3	АУГ-6-05.00.001	Ось	1	0,7	0,7	
2	АУГ-6-04.00.001	Валок	1	2,1	2,1	
1	АУГ-6-05.01.000	Кронштейн	1	25,26	25,26	

1978 г. Типовые ремонтно-монтажные чертежи оборудования сооружений гражданской обороны

Валок

Дверь АУ-I-6

Обозначение: АУГ-6-05.00.000

Альбом ТАК-И-С-ГО Альбом 6 Раздел II Задание гидромеханическое механическое технологическое оборудование Часть 2

Альбом 6 Задание гидромеханическое технологическое оборудование Часть 2 Лист АУГ-6

Гипрокоммунстрой Мосгорисполкома МОСГВОЗКМ-1 Мастерская № 10

Гл. инженер проекта Кержанцев; Гл. конструктор проекта Гуревич; Рук. группы Гуревич; Гл. спец. Бычков; Ст. инженер Сахаров; Инженер Уварман; Рук. группы Кержанцев; Ст. инженер Медведева; Инженер Климчицкая; Инженер Ямпольская

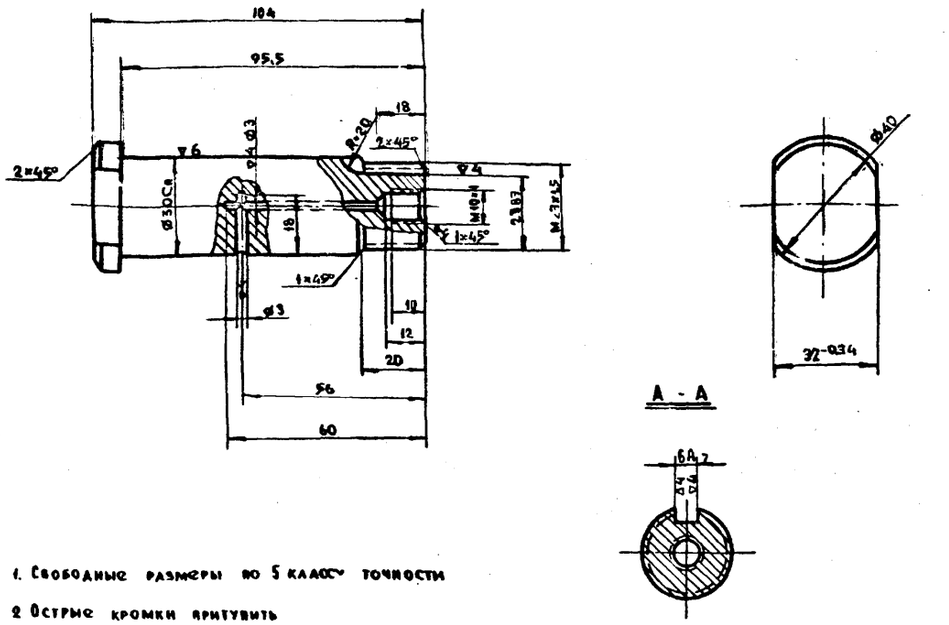

1. Свободные размеры по 5 классу точности
2. Острые кромки притупить
3. Оксидировать

ДУI-6-05.00.001	Ось	М-б	вес
	Хрит 42 ГОСТ 2539-71 / Ст.45 ГОСТ 1050-60	1:1	0,7

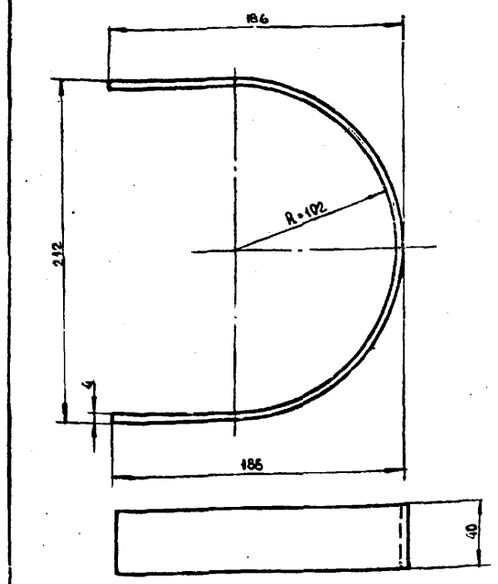

Длина заготовки l = 480 мм

1. Свободные размеры по 5 кл. точности
2. Острые кромки притупить

ДУI-6-05.02.001	Полоса	М-б	вес
	Полоса 4×40 ГОСТ 103-57 / Ст. 3 ГОСТ 535-58	1:2	0,34

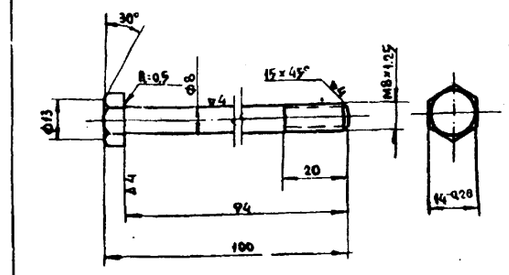

1. Свободные размеры по 5 кл. точности
2. Острые кромки притупить
3. Цинковать

ДУI-6-05.00.004	Болт	М-б	вес
	Шестигранник 15 ГОСТ 2879-69 / Ст. 35 ГОСТ 1050-60	1:1	0,065

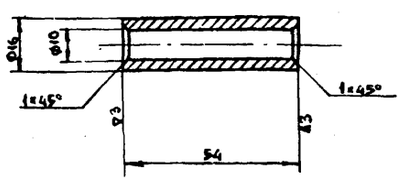

1. Свободные размеры по 5 классу точности.
2. Острые кромки притупить

ДУI-6-05.02.002	Втулка	М-б	вес
	Труба 16×3 - Ст.3 ГОСТ 8734-58	1:1	0,06

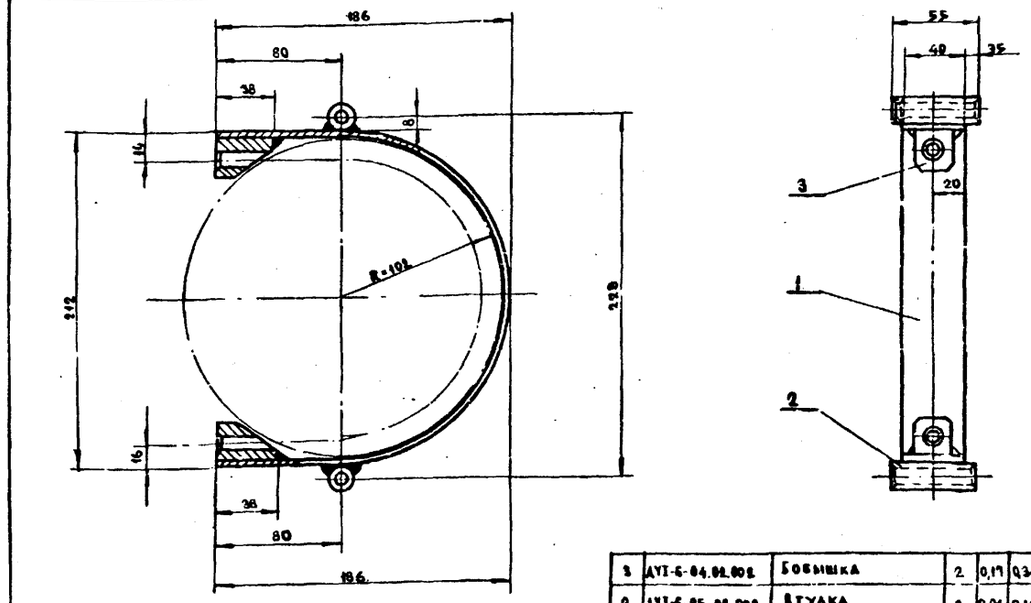

1. Сварку производить электродом Э-42 ГОСТ 9467-60 катет шва h = 5 мм
2. После сварки все швы зачистить
3. Цинковать

3	ДУI-6-04.02.002	Бобышка	2	0,17	0,34	
2	ДУI-6-05.02.002	Втулка	2	0,06	0,12	
1	ДУI-6-05.02.001	Полоса	1	0,48	0,48	
Нн п/п	Обозначение	Наименование		1 шт. / вес в кг		Прим.

ДУI-6-05.02.000	Направляющая	М-б	вес
	Узел	1:2	0,95

1970г.	Типовые решения систем и устройств внутреннего оборудования сооружений гражданской обороны	Детали: ДУI-6-05.02.000; ДУI-6-05.02.001; ДУI-6-05.02.002; ДУI-6-05.00.004; ДУI-6-05.00.001	Обозначен.	Альбом ТДК-И-I-70 часть II раздел IV Защитно-герметические металлические откатные двери в сооружениях Г.О.	Альбом №6 Защитно-герметические металлич. откатная дверь ДУI-6	Лист А6-6-6
		Дверь ДУI-6				

Глав АПУ Мосгорисполкома Управление МОСПРОЕКТ-1 Мастерская №18

Рук. мастерской — Гл. инженер маст. — Гл. конструктор — Рук. сектора

Гл. инж. проекта — Ведущ. инженер — Исполнил — Проверил

Савич — Бычков — Салищев — Ульман

Черкасова — Молокова — Лампушко — Высоцкая

12022 63

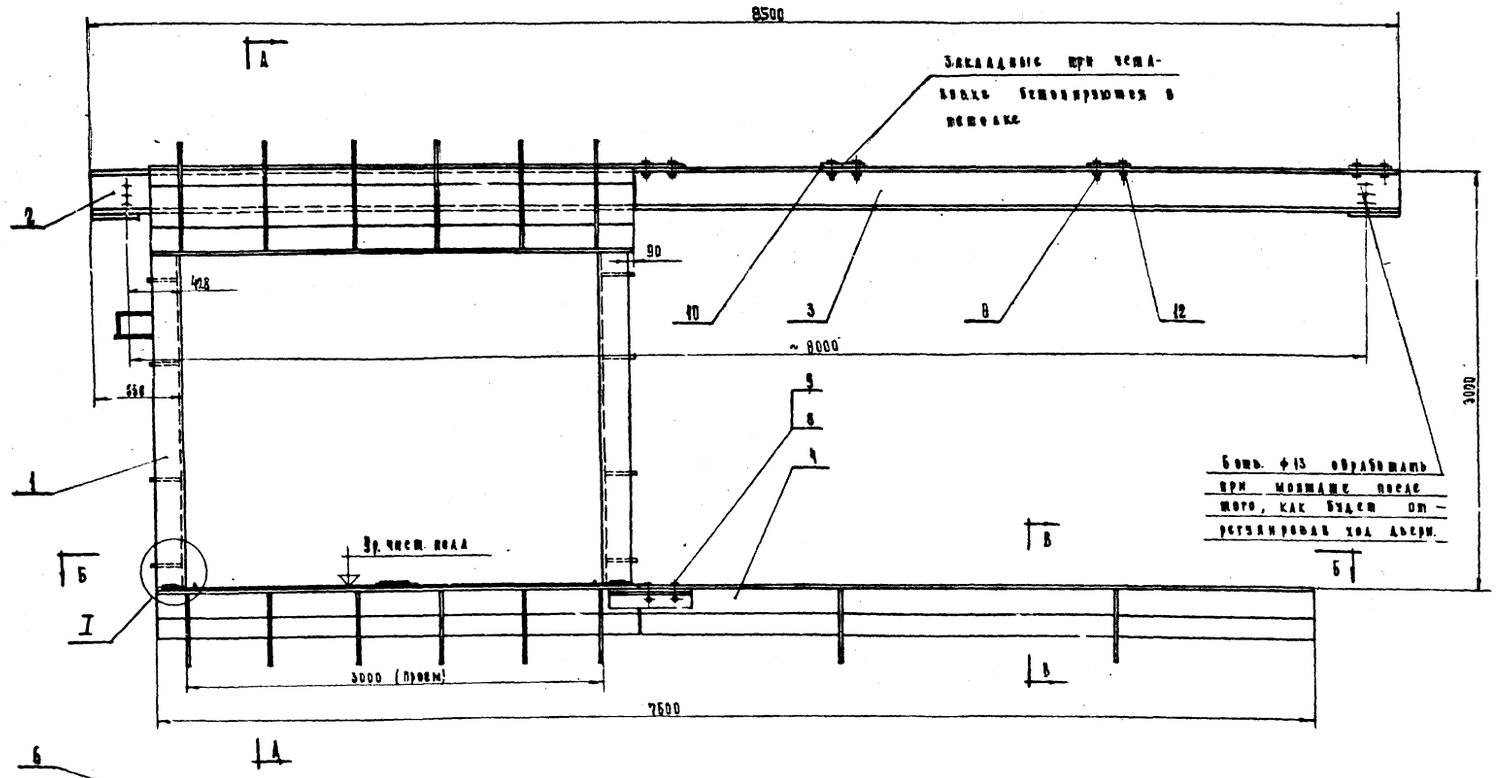

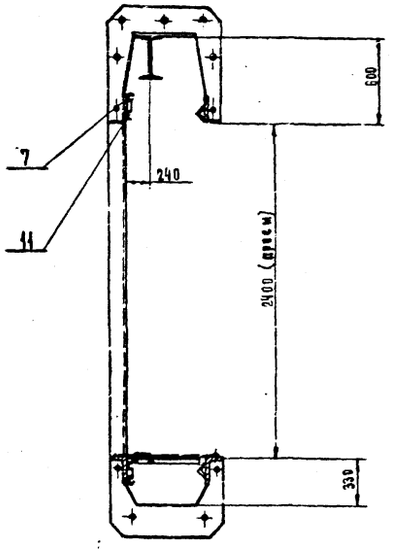

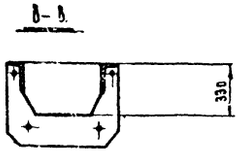

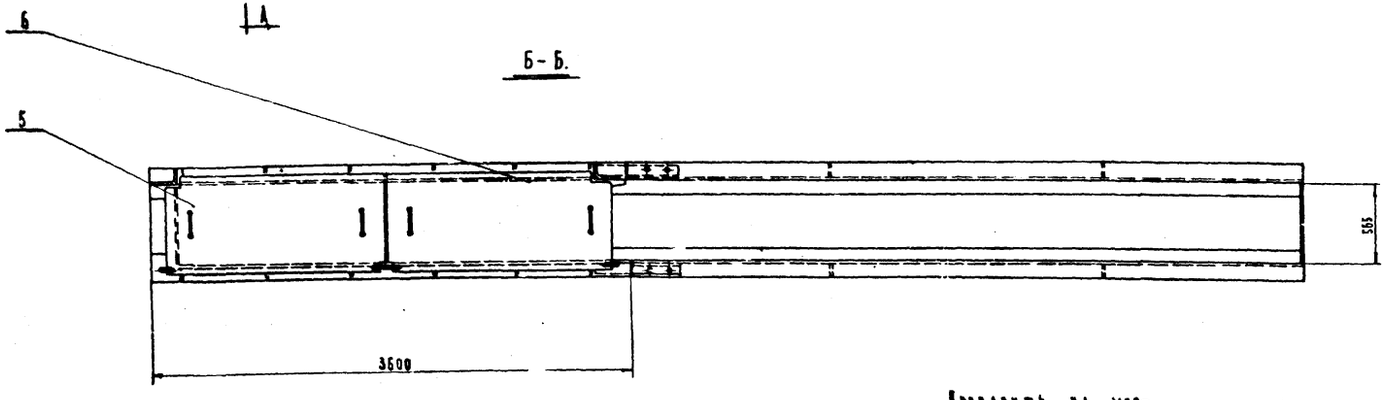

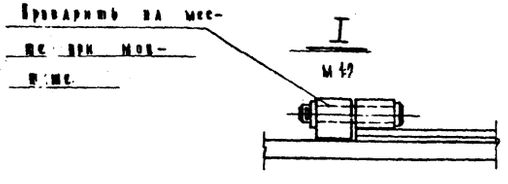

Общий вес: 2426 кг.

№		Наименование	Кол	Масса ед.	Масса общ.	Примеч.
11		Резина листовая маслостойкая ТМКЩ-С-2 ГОСТ 7338-77	2м²	45		8=200
10		Болт 16-150.58.05 ГОСТ 7805-70	3	4,5	13,5	8=240
9		Гайка М16х2-6Н.05.016 ГОСТ 5915-70	24	0,03	0,72	
8		Болт М16х50.58.05.016 ГОСТ 7798-70	24	0,1	2,4	
7		Уплотнение ПВХ-Э-30-Б ТУ 6-19-272-80	12м	2,7	2,7	Серия 1.460.3-7 Вып. 1 стр. 3
6	ДУ-I-6.06.00.600	Крышка	1	42,3	42,3	
5	ДУ-I-6.06.00.500	Крышка	1	49,6	49,6	
4	ДУ-I-6.06.00.400	Кронштейн	4	40,1	40,1	
3	ДУ-I-6.06.00.300	Монтажный I	1	17,3	17,3	
2	ДУ-I-6.06.00.200	Монтажный I	1	148,5	148,5	
1	ДУ-I-6.06.01.000	Рама	1	153,9	153,9	
№ п/п	Обозначение	Наименование	Кол	Масса ед.	Масса общ.	Примеч.

Масса, кг

1970 г.	Типовые решения систем и устройств внутреннего обрезвреживания сооружений гражданской обороны.	Рама в сборе. Дверь ДУ-I-6.	Обозначение ДУ-I-6.06.00.000	Дверь ДУ-I-6 часть I узла II защитно-герметических металлических шлюзовых дверей сооружений гражданской обороны	Дверь ДУ-I-6 защитно-герметическая часть шлюза	Лист ДУ-I-62

Разработано Мосгорпроектом Заместитель главного инженера Главный инженер проекта

Рук. группы Чернакова
Гл. инж. пр. Исполнила Проверила
Гл. конструктор Скалинская
Рук. сектора Ильина

Сдано Бычков

Инв. № подл. | Подпись и дата | Взам. инв. №

Архив

Об'ект 18-20-22 Арх №

М-Б 1:10

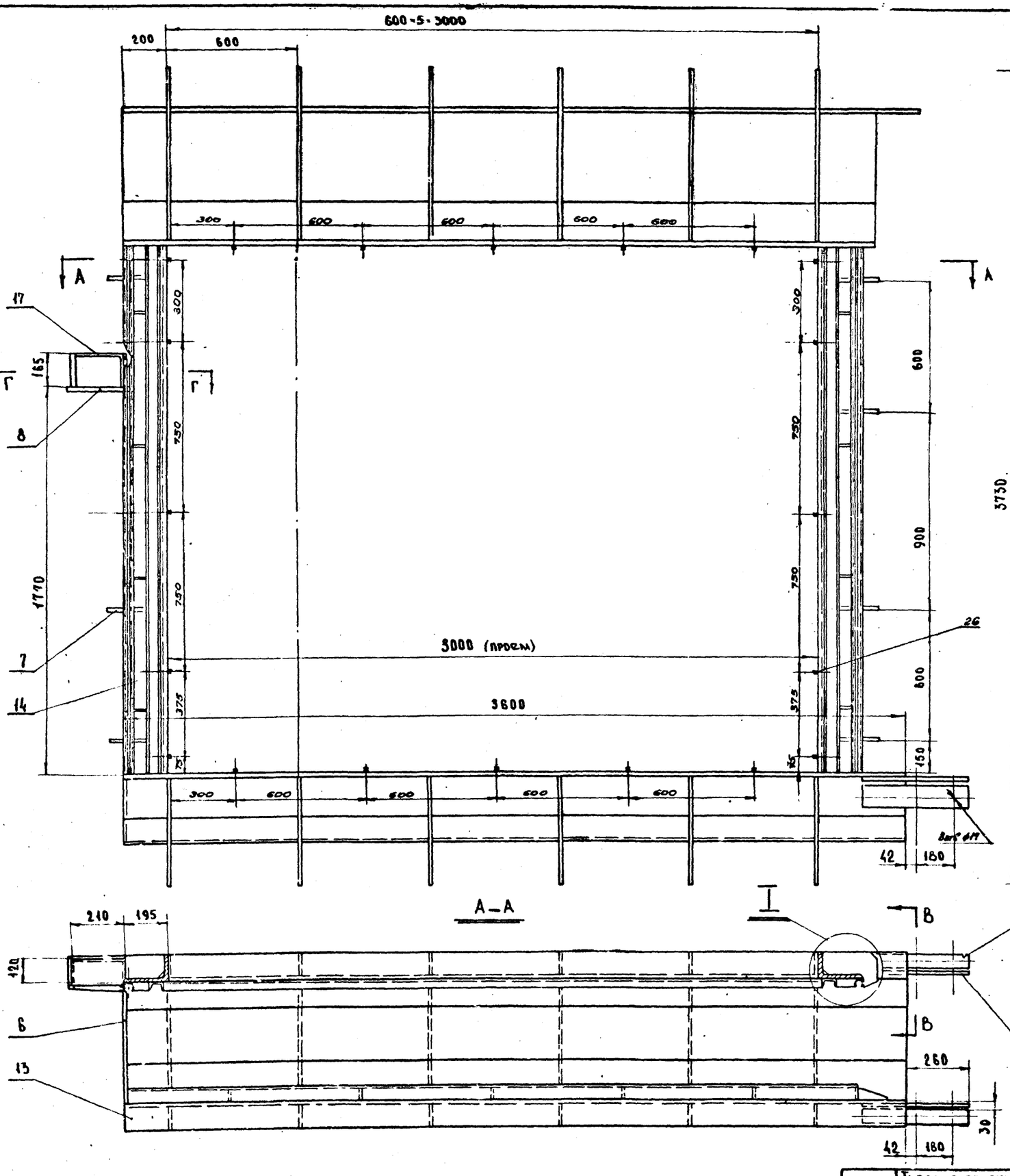

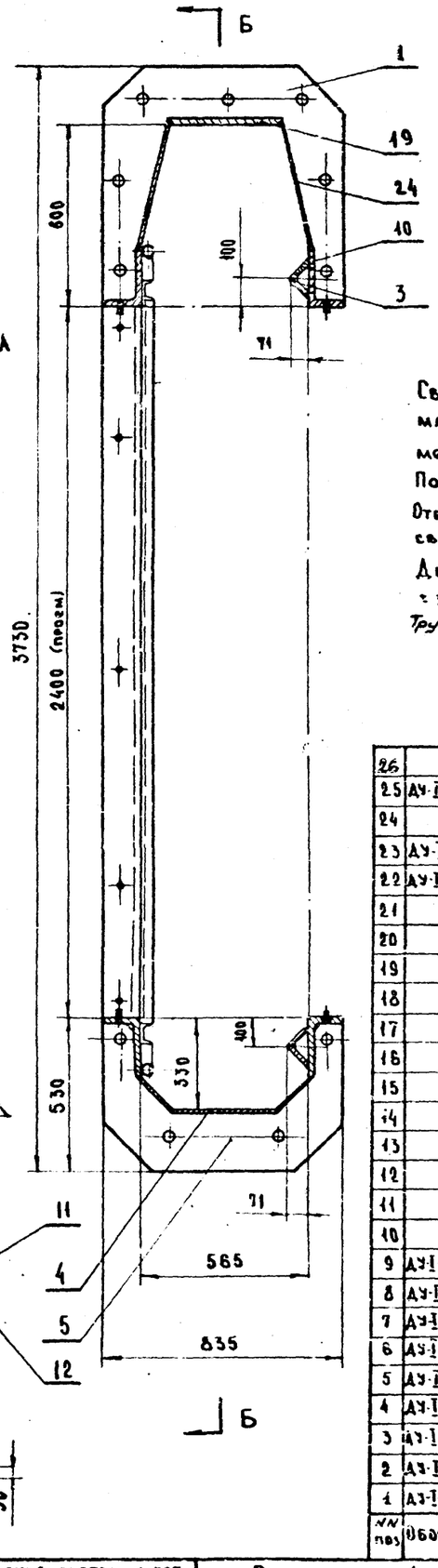

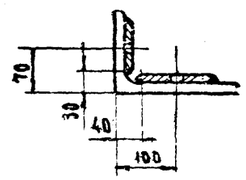

Сварку производить электродом марки Э-42 ГОСТ 9467-60 по периметру соприкасающихся деталей

После сварки швы зачистить.

Отверстия ф17 мм обработать после сварки.

Допустимая разность диагоналей рамы ≈ 3 мм

Трубки поз. 26 после инвентирования срезать

Работать совместно с черт. ДУ-I-6.08.01.000 лист 2.

Общий вес: 1539 кг

NN поз	Обозначение	Наименование	Кол	Вес 1 шт. кг	Вес общ. кг	Прим
26		Труба 20 ГОСТ 3262-62	20	0.15	3.0	ℓ=100
25	ДУ-I-6.08.01.011	Направляющая	2	0.16	0.30	
24		Лист 83,0×420×3450 ГОСТ 3680-57 / Ст 3 ГОСТ 501-58	2	34.1	68.2	Разрешено не более 2 стыков
23	ДУ-I-6.08.01.010	Труба	2	13	26	
22	ДУ-I-6.08.01.009	Труба	2	10.4	20.8	
21		Швеллер 6.5 ГОСТ 8240-56 / Ст 3 ГОСТ 535-58	2	14.0	28.0	ℓ=2553 прирезать
20		Швеллер 6.5 ГОСТ 8240-56 / Ст 3 ГОСТ 535-58	2	21.0	42.0	ℓ=3153 прирезать
19		Лист 16×300×3700 ГОСТ 5681-57 / Ст 3 ГОСТ 535-58	1	134	134	Разрешено не более 2 стыков
18		Полоса 4×180 ГОСТ 103-57 / Ст 3 ГОСТ 535-58	1	0.52	0.52	ℓ=100
17		Полоса 4×130 ГОСТ 103-57 / Ст 3 ГОСТ 535-58	1	0.9	0.9	ℓ=220
16		Полоса 4×160 ГОСТ 103-57 / Ст 3 ГОСТ 535-58	1	0.6	0.6	ℓ=118
15		Полоса 4×160 ГОСТ 103-57 / Ст 3 ГОСТ 535-58	1	1.1	1.1	ℓ=223
14		Угол 200×125×14 ГОСТ 8510-57 не равн. Ст 3 ГОСТ 535-58	2	82	164	ℓ=2358
13		Угол 200×125×14 ГОСТ 8510-57 не равн. Ст 3 ГОСТ 535-58	2	124	248	ℓ=3828
12		Полоса 10×100 ГОСТ 103-57 / Ст 3 ГОСТ 535-58	2	3.76	7.52	ℓ=400
11		Полоса 10×80 ГОСТ 103-57 / Ст 3 ГОСТ 535-58	2	2.5	5	ℓ=400
10		Угол 200×125×14 ГОСТ 8510-57 не равн. Ст 3 ГОСТ 535-58	2	118.5	237	ℓ=3450
9	ДУ-I-6.08.01.008	Вкладыш	4	1.0	4.0	
8	ДУ-I-6.08.01.007	Основание	1	5.6	5.6	
7	ДУ-I-6.08.01.006	Ребро	7	3.14	22.0	
6	ДУ-I-6.08.01.005	Лист	1	4.3	4.3	
5	ДУ-I-6.08.01.004	Ребро	6	20	120	
4	ДУ-I-6.08.01.003	Дно	1	64	64	
3	ДУ-I-6.08.01.100	Уголок	2	62.0	124	
2	ДУ-I-6.08.01.002	Ребро	18	0.15	2.7	
1	ДУ-I-6.08.01.001	Ребро	6	23.1	138.6	

1970	Типовые решения систем и устройств внутреннего оборудования сооружений гражданской обороны	Рама Лист 1 / Дверь ДУ-I-6	Обозначен ДУ-I-6.08.01.000	Альбом ТАК-Н-I-70 Часть II Раздел IV Защитно-герметич. металлич. откатн. двери с сверхн. Г.О.	Альбом № 6 Защитно-герметич. металл. откат. двери ДУ-I-6	Лист АБ-5 63

Глав АПУ Мосгорисполкома Упр. Моспроект-1 Мастерская № 18

Рук. маст. Гл. инженер Гл. конструктор Рук. сектора

Гл. инж. п-та Гл. инж. п-та Исполнил Проверил

Савич Бычков Салищев Ульман

Черкасова Томич Высоцкая

12022 65

Об'ект
18-70-2208
Арх. №
М-6
1:10

Б – Б

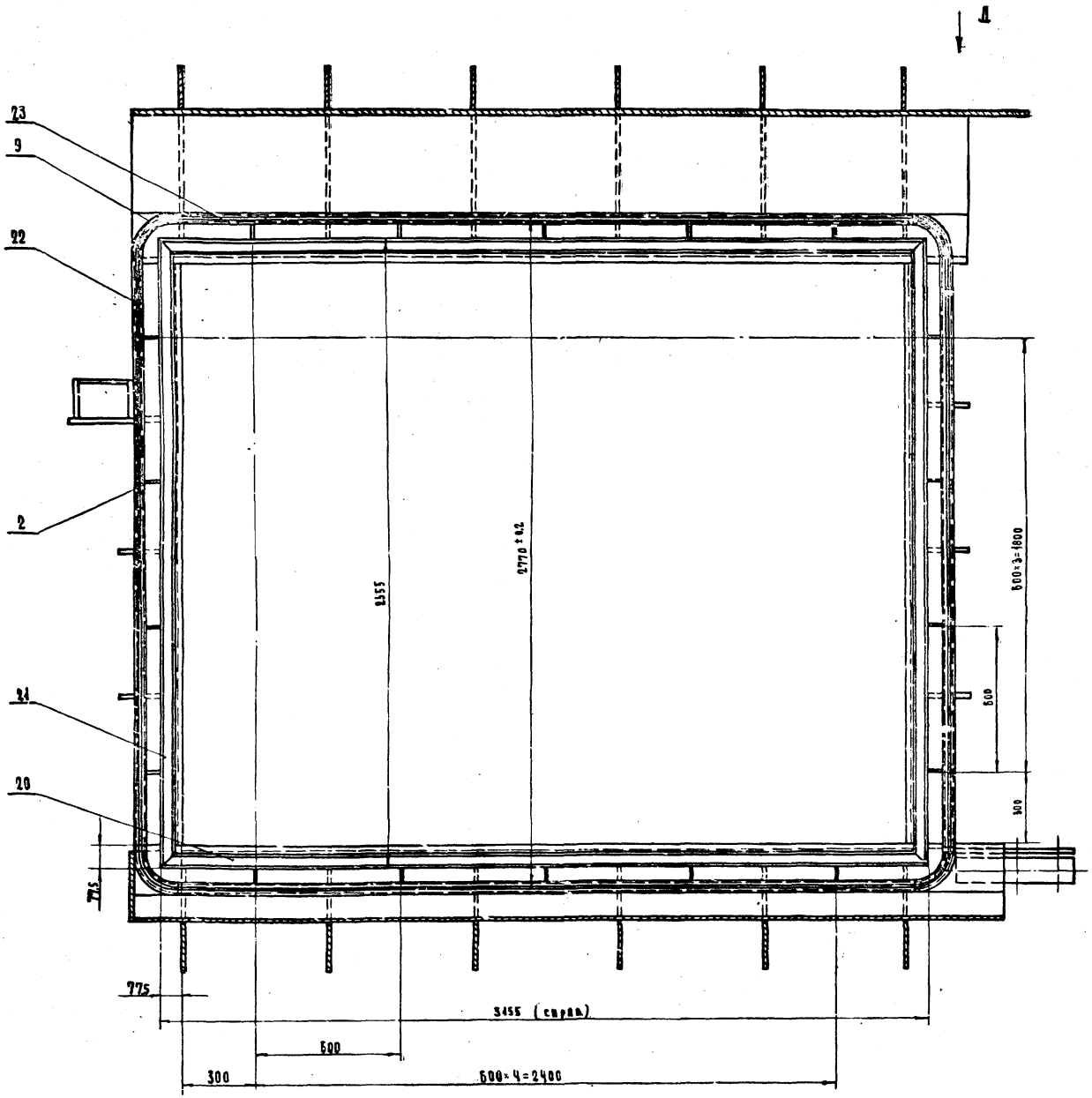

I
М 1:2

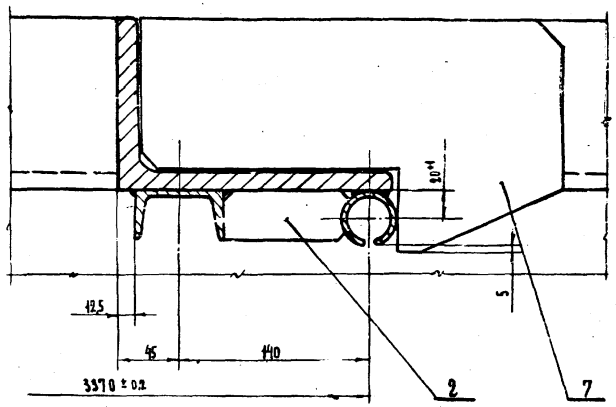

Г – Г
М 1:2

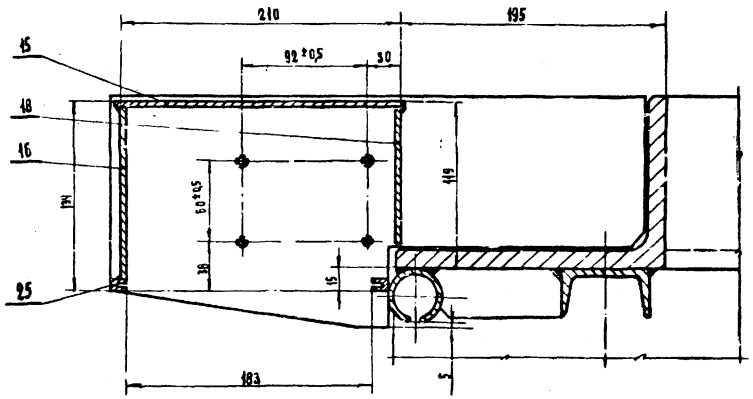

Вид Д

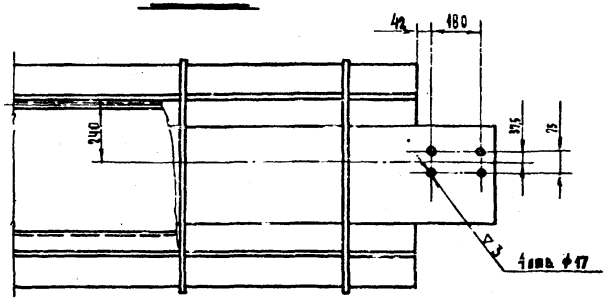

Работать совместно с чертежом ДУ-I-6.06.01.000 лист 1

1970	Типовые решения системы и устройств внутреннего оборудования сооружений гражданской обороны	Рама лист 2 Дверь ДУ-I-6.	Обозначен. ДУ-I-6.06.01.000	Альбом ТДК-II-I-70 часть II раздел IV Защитно-герметич. металлич. оклада двери в соор. ГО	Альбом №6 Защитно-герметич. металл. оклада дверь ДУ-I-6	Лист Д6-6-64

Глав ДУ Мосгорисполкома Управление, Мосгорсвет-Мастерская №16

Рук. мастер
Гл. инженер
Гл. конструк.
Рук. сектора

Савин
Бычков
Сапожков
Ульянов

Гл. инж. пр-та
Исполн.
Проверил

Черкасова
Помин
Высоцкая

12022 66

Объект 15-20-2280

Арх. N

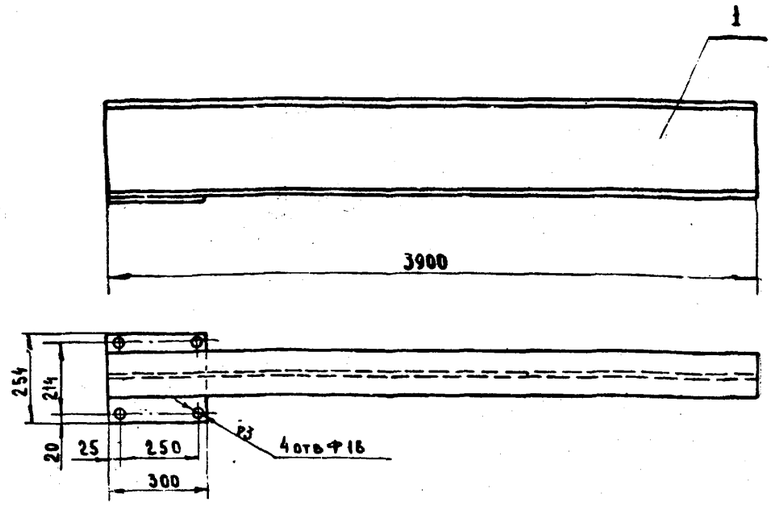

Варить сплошным нормальным швом по периметру сопрягаемых деталей электродом марки Э-42 ГОСТ 9467-60
Пережоги, непровары и шлаковые включения не допускаются.

N N п/п	Обозначение	Наименование	Кол	1 шт	Общ. вес кг	Прим.
2		Лист 10-250-380 ГОСТ 5681-57 Ст 3 ГОСТ 535-58	1	5	5	
1		Двутавр 30 ГОСТ 8239-56 Ст 3 ГОСТ 535-58	1	168	168	ℓ=4598
	АУ I-6.06.00.200	Монорельс II	М-6	Вес		
		Сварной узел	1:10	173		

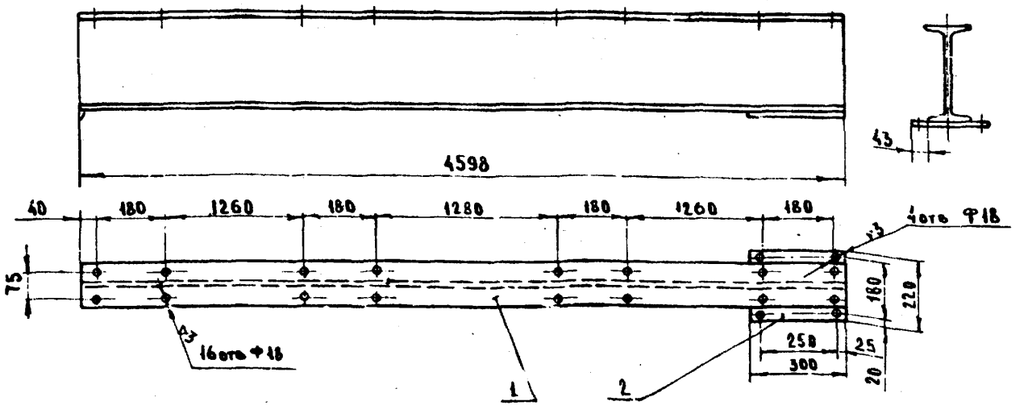

Варить сплошным нормальным швом по периметру сопрягаемых деталей электродом марки Э-42 ГОСТ 9467-60
Пережоги, непровары и шлаковые включения не допускаются.

N N п/п	Обозначен.	Наименование	Кол	1 шт	Общ. вес, кг	Прим.
2		Лист 10-250-380 ГОСТ 5681-57 Ст 3 ГОСТ 500-58	1	5	5	
1		Двутавр 30 ГОСТ 8239-56 Ст 3 ГОСТ 535-58	1	168	168	ℓ=4598
	АУ I-6.06.00.300	Монорельс II	М-6	Вес		
		Сварной узел	1:10	173		

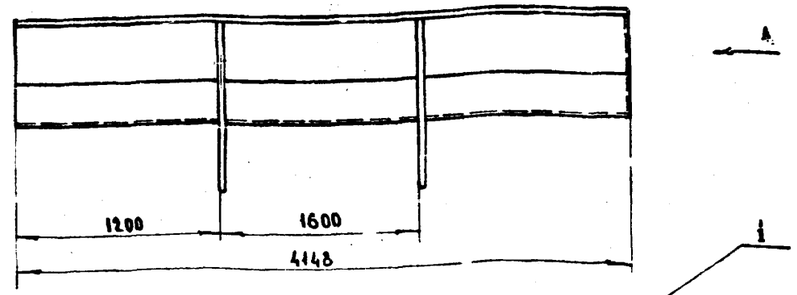

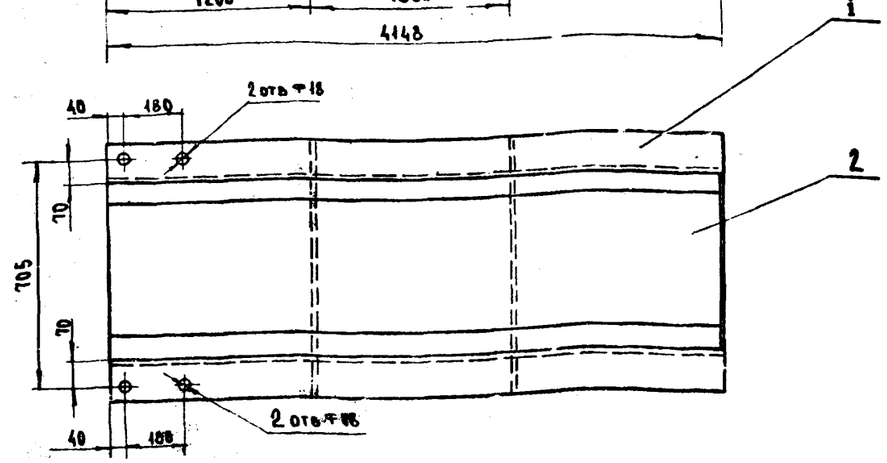

Вид А

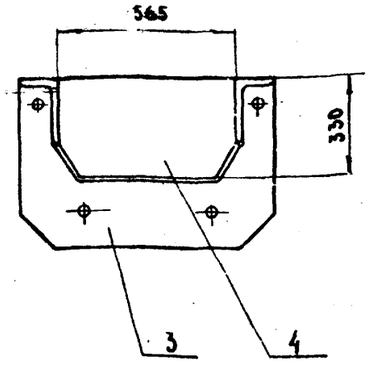

Варить сплошным нормальным швом по периметру сопрягаемых деталей электродом марки Э-42 ГОСТ 9467-60
Пережоги, непровары и шлаковые включения не допускаются

N N п/п	Обозначение	Наименование	Кол	1 шт	Общ. вес, кг	Прим.
4	АУ I-6.06.00.400	Заглушка	1	3	3	
3	АУ-I 6.06.01.004	Ребро	2	20	40	
2	АУ-I 6.06.00.101	Дно	1	73	73	
1		Эл. прок. 500-125-145 ГОСТ 8510-57 Ст 3 ГОСТ 535-58	2	142,5	285	ℓ=4446
	АУ I-6-06.00.400	Приямок	М-6	Вес		
		Сварной узел	1:10	401		

Главный АПУ Мосгорисполкома Управление проектирования Мастерская N 18

Рук. маст.		Черкасова
Гл. инженер		Антонова
Гл. констр.		Высоцкая
Рук. сектора		
Гл. инж. пр.	Жуч	Галина В.С.
Исполнил		Бычкова В.А.
Проверил		Салищева Г.Б.
		Ульман В.Ф.

1970г

Типовые решения систем и устройств внутреннего оборудования сооружений гражданской обороны.

Узлы: Приямок АУ I-6.06.00.400; Монорельс II АУ I-6.06.00.300 Монорельс I АУ I-6.06.00.200

Дверь АУ I-6.

Обознач.

Альбом ТАКИ I 104-0 разд. IV Защитно-герметич. металлич. откатной двери особых гражд. об.

Альбом N 6 Защитно герметичные откатные двери АУ I-6

Лист АБ-84

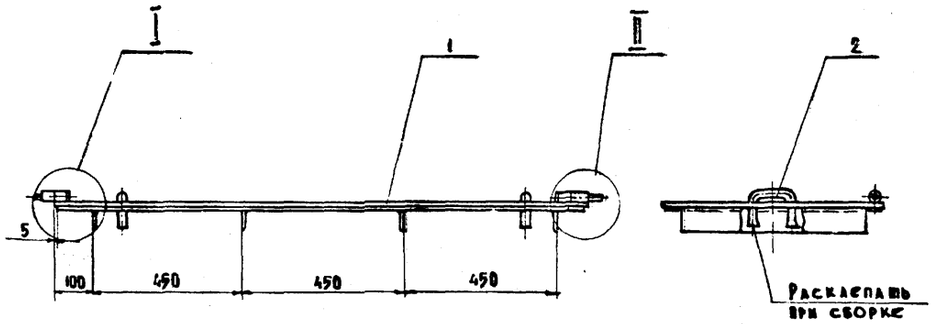

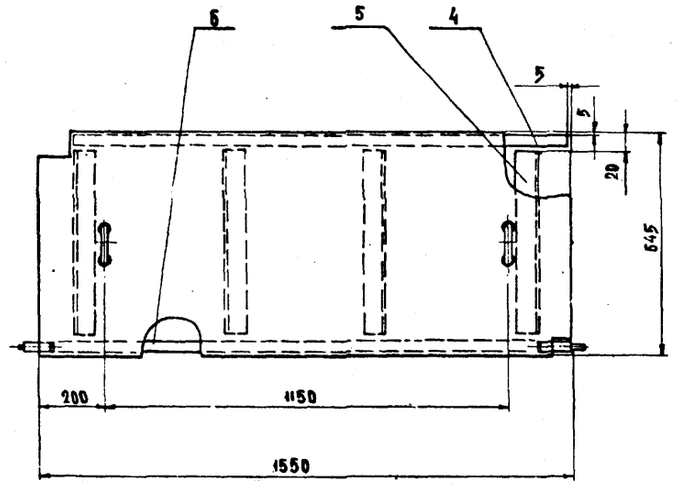

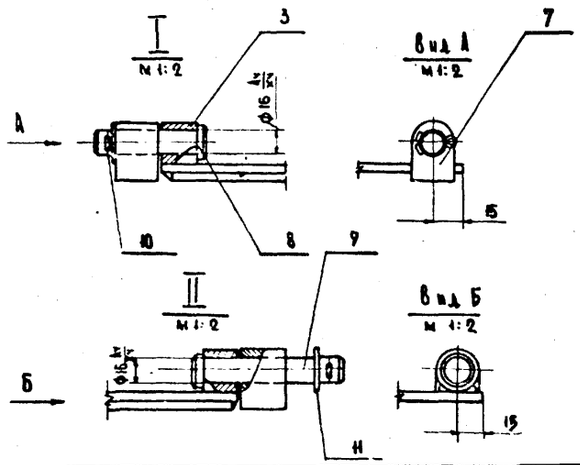

Варить сплошным нормальным швом по периметру сопрягаемых деталей, электродом марки Э-42 ГОСТ 9467-60
Пережоги, непровары и шлаковые включения не допускаются.

Поз.	Обозначение	Наименование	Кол.	Масса 1 шт.	Масса общ.	Примечание
7	ДУ-I-6.06.00.504	Бобышка	2	0.89	0.18	
6		Полоса 4х30 ГОСТ 103-57 / Ст.3 ГОСТ 535-58	1	1.43	1.43	L=1527
5		Уг. равн. 80х80х8 ГОСТ 8509-57 / Ст.3 ГОСТ 535-58	4	1.75	7.0	L=465
4		Полоса 4х38 ГОСТ 103-57 / Ст.3 ГОСТ 535-58	1	1.4	1.4	L=1485
3	ДУ-I-6.06.00.503	Бобышка	2	0.03	0.06	
2	ДУ-I-6.06.00.502	Скоба	2	0.13	0.26	
1	ДУ-I-6.06.00.501	Лист	1	39	39	
11		Шайба 16 ГОСТ 11371-68	2	0.013	0.026	
10		Шплинт 2.5х20-Ст ГОСТ 397-70	2	0.006	0.012	
9	ДУ-I-6.06.00.508	Палец	1	0.14	0.14	
8	ДУ-I-6.06.00.505	Палец	1	0.1	01	

№ п/п	Обозначение	Наименование	Кол.	Масса 1 шт.	Масса общ.	Примечание
	ДУ-I-6.06.00.500	Крышка сварной узел	М-6 / 1:10	Вес 49.6		

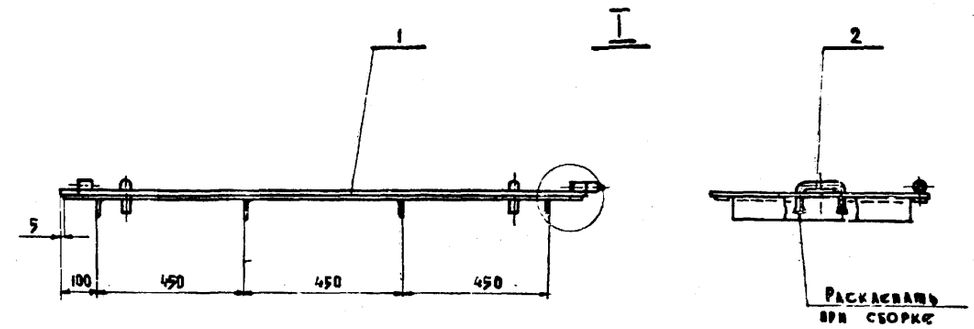

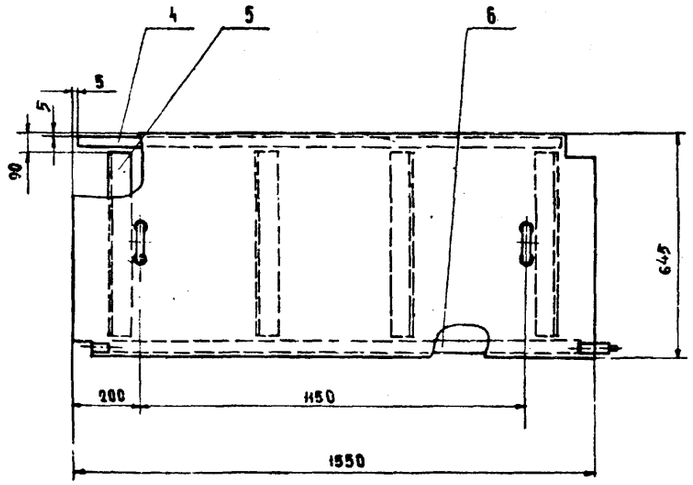

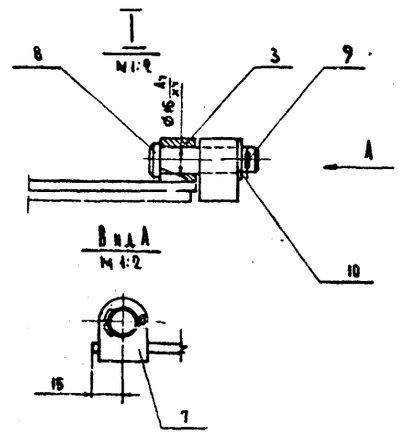

Варить сплошным нормальным швом по периметру сопрягаемых деталей. Электродом марки Э-42 ГОСТ 9467-60
Пережоги, непровары и шлаковые включения не допускаются

Поз.	Обозначение	Наименование	Кол.	Масса 1 шт.	Масса общ.	Примечание
7	ДУ-I-6.06.00.504	Бобышка	1	0.05	0.05	
6		Полоса 4х30 ГОСТ 103-57 / Ст.3 ГОСТ 535-58	1	1.43	1.43	L=1527
5		Уг. равн. 80х80х8 ГОСТ 8509-57 / Ст.3 ГОСТ 535-58	4	1.75	7.0	L=465
4		Полоса 4х38 ГОСТ 103-57 / Ст.3 ГОСТ 535-58	1	1.4	1.4	L=1485
3	ДУ-I-6.06.00.503	Бобышка	2	0.03	0.06	
2	ДУ-I-6.06.00.502	Скоба	2	0.13	0.26	
1	ДУ-I-6.06.00.501	Лист	1	39	39	
10		Шайба 16 ГОСТ 11371-68	1	0.013	0.013	
9		Шплинт 2.5х20-Ст ГОСТ 397-70	1	0.006	0.006	
8	ДУ-I-6.06.00.505	Палец	1	0.1	0.1	

№ п/п	Обозначение	Наименование	Кол.	Масса 1 шт.	Масса общ.	Примечание
	ДУ-I-6.06.00.600	Крышка сварной узел	М-6 / 1:10	Вес 49.3		

Главный АПУ Мосгорисполкома Управление Моспроектстроя Мастерская №9

Рук. маст. — Савич В.С. — Гл. инж. пр.
Гл. инженер — Бычков В.Д. — Исполнил.
Гл. конспр. — Сканщев Г.Б. — Проверил
Рук. сектора — Ульман Б.Ф.

Черкасова
Антонова
Высоцкая

1970 г

Типовые решения систем и устройств внутреннего оборудования сооружений гражданской обороны.

Узлы: Крышка ДУ-I-6-06.00.600; Крышка ДУ-I-6-06.00.500.

Дверь ДУ-I-6

Обозначен.

Альбом 1 Раздел 1 Книга 1 Общие данные. Архитектурно-строительные, отопление, вентиляция, водопровод, канализация, сварочные работы

Альбом 16 Защитно-герметические двери

Лист ДУ-I-6

Объект 3610-2280 Арх №

∇3 остальное

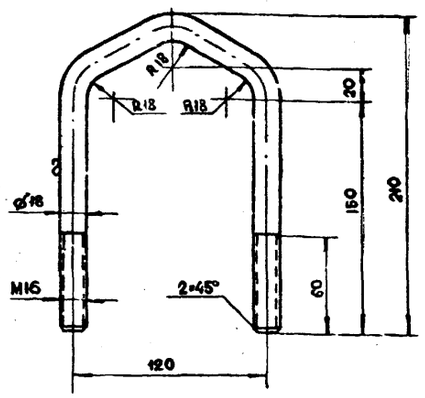

Допуск на размеры по 7 кл. точности

Длина развертки ℓ=465

ДУ-I-6.00.00.001	Скоба	М-б	Вес
	Круг В ГОСТ 2590-97 / Ст.3 ГОСТ 535-58	1:2	0,74

∇3 остальное

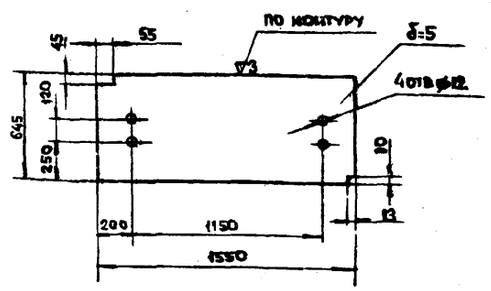

Допуск на размеры по 7 кл. точности

Острые кромки притупить

ДУ-I-606.00.504	Лист	М-б	Вес
	Лист δ=645; 550 ГОСТ 19903-87 / Ст.3 ГОСТ 535-58	1:20	39

∇3 остальное

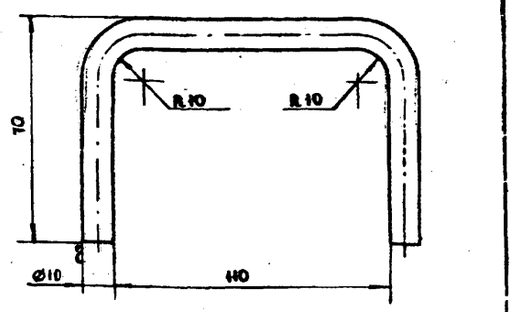

Допуск на размеры по 7 кл. точности

Длина развертки ℓ=235мм

ДУ-I-6.06.00.502	Скоба	М-б	Вес
	Круг 10 ГОСТ 2590-97 / Ст.3 ГОСТ 535-58	1:1	0,13

∇3 остальное

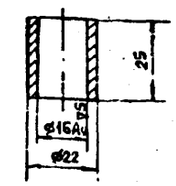

Допуск на размеры по 7 кл. точности

Острые кромки притупить

ДУ-I-606.00.503	Бобышка	М-б	Вес
	Круг 24 ГОСТ 2590-97 / Ст.3 ГОСТ 535-58	1:1	0,03

∇3 остальное

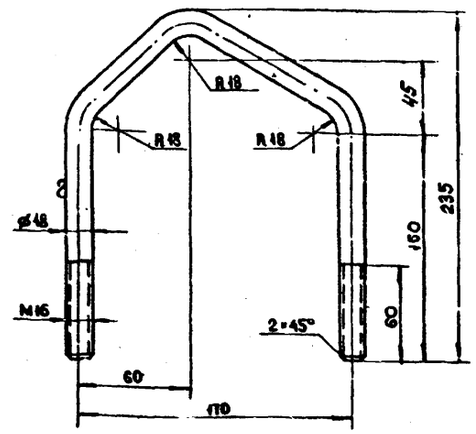

Допуск на размеры по 7 кл. точности

Длина развертки ℓ=580

ДУ-I-6.00.00.002	Скоба	М-б	Вес
	Круг 18 ГОСТ 2590-97 / Ст.3 ГОСТ 535-58	1:2	0,9

∇3 остальное

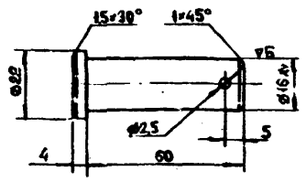

Допуск на размеры по 5 кл. точности

Острые кромки притупить

ДУ-I-6.06.00.505	Палец	М-б	Вес
	Круг 24 ГОСТ 2590-97 / Ст.3 ГОСТ 380-71	1:1	0,1

∇3 остальное

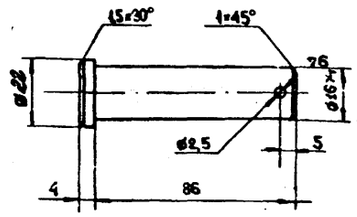

Допуск на размеры по 5 кл. точности

Острые кромки притупить

ДУ-I-6.06.00.506	Палец	М-б	Вес
	Круг 24 ГОСТ 2590-97 / Ст.3 ГОСТ 380-71	1:1	0,14

∇3 остальное

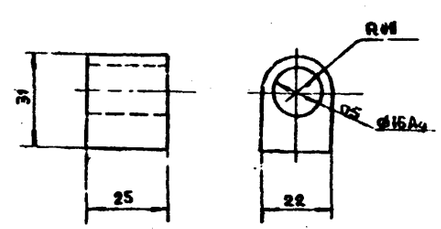

Допуск на размеры по 7 кл. точности

Острые кромки притупить

ДУ-I-6.06.00.504	Бобышка	М-б	Вес
	Ст.3 ГОСТ 380-71	1:1	0,09

ГИП Черкасова
ГАП Антонова
Рук. сектора Высоцкая

Рук. мастерской №16 Свич В.С.
ГА инж. пр. Исполнил
ГА инженер Бычков В.А.
ГА констр. Салищев Г.В. проверил
Рук. сектора Ульман В.Ф.

Главный инженер Мосгипротранс-конструкция "Мосгипроект" Мастерская №16

1970	Типовые решения систем и устройств внутреннего оборудования сооружений гражданской обороны	Детали ДУ-I-606.00.504; ДУ-I-6.06.00.505; ДУ-I-6.06.00.506; ДУ-I-6.06.00.502 / Детали ДУ-I-6	Обозначение	Альбом чертежей раздела защитно-герметических частей откатных дверей с откатом дверей ДУ-I-6	Альбом защитно-герметических откатных дверей ДУ-I-6	Лист 67

12022 69

Объект
18-78-22.80
Архив №
М-6
1:1

Согласовано:

Разработано:
Гл. инж. проекта — Черкасова
Гл. инженер — Черкасова
Гл. конструктор — Челюбеевский
Рук. сектора — Челюбеевский
Рук. мастерской — Челюбеевский
Гл. инж. проекта — Челюбеевский
Гл. инженер — Челюбеевский
Гл. конструктор — Челюбеевский
Рук. сектора — Челюбеевский
Рук. мастерской — Челюбеевский

Главспецпроектмонтаж Госстроя СССР, Москва, Ж-18, Мастеровая ул., 18

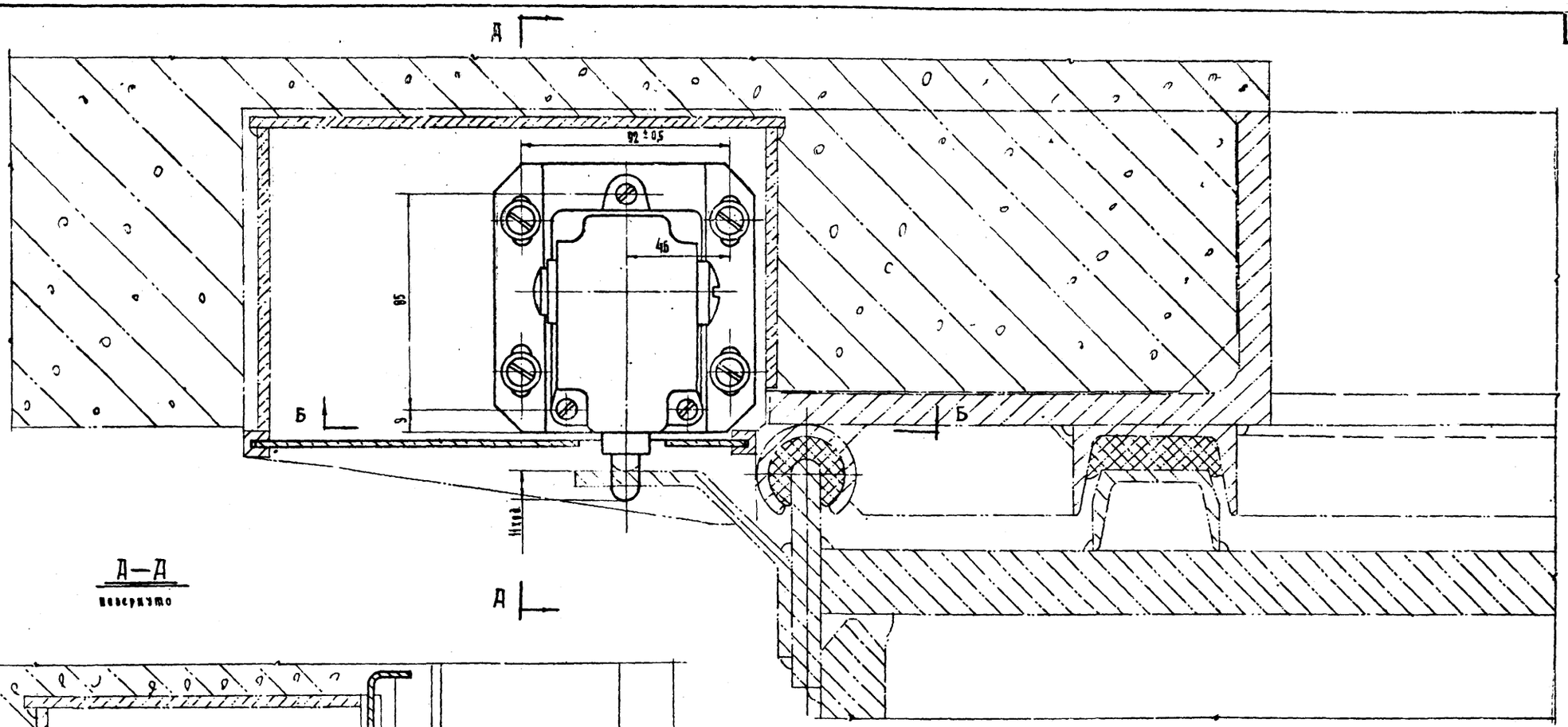

А—А
повернуто

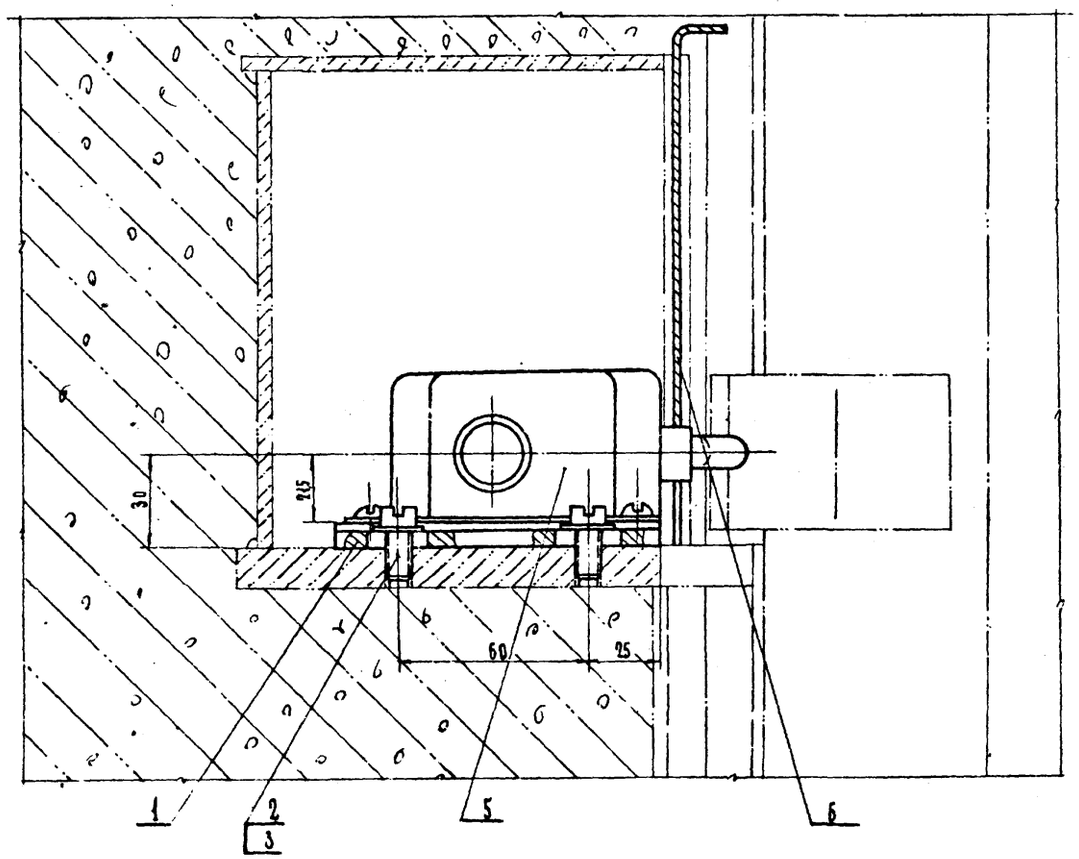

Б – Б.

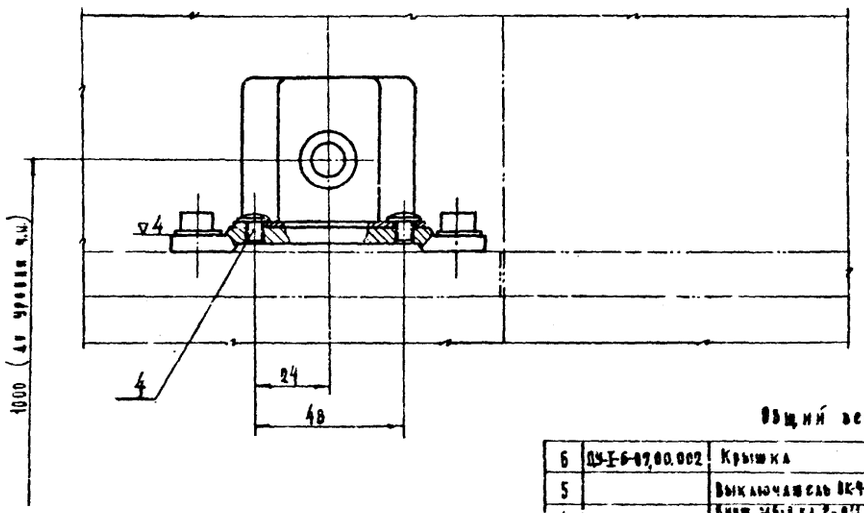

Общий вес: 1,3 кг

№ поз.	Обозначение	Наименование	Кол.	Масса ед. кг	Масса общ. кг	Примеч.
6	24-1-6-07.00.002	Крышка	1	0,37	0,37	
5		Выключатель ВК-941	1	0,2	0,2	
4		Винт М5-8 кл.2-Ст ГОСТ 1491-62	3	0,003	0,01	
3		Шайба 5 ГОСТ 11371-68	4	0,002	0,008	
2		Винт М5-16 кл.2-Ст ГОСТ 1491-62	4	0,01	0,04	
1	24-1-6.07.00.001	Основание	1	0,44	0,44	

1970

Типовые решения системы и устройств внутреннего оборудования сооружений гражданской обороны

Сигнализационное устр-во

Дверь 24-1-6.

Обозначен. 24-1-6-07.1970

Альбом 1.24-1-6-70 часть X, Раздел IX Защитно-герметические металлические откидные двери в нар. ГВ

Альбом №6 Защитно-герм. металл. откидные двери АЗ-1-1

Лист 24-1-6

12022 70

Об'ект 18-70-228В
Арх №

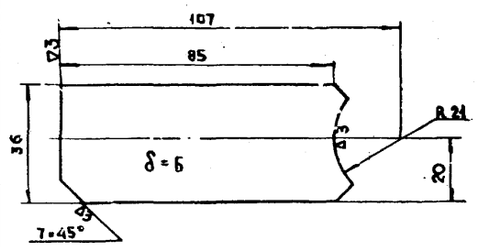

Острые кромки притупить
Свободные размеры - 7 кл. точности

Д4-I-6-06.01.002	Ребро	М-б	Вес
	Полоса 6×36 ГОСТ 103-57 / Ст. 3 ГОСТ 535-58	1:1	0,15

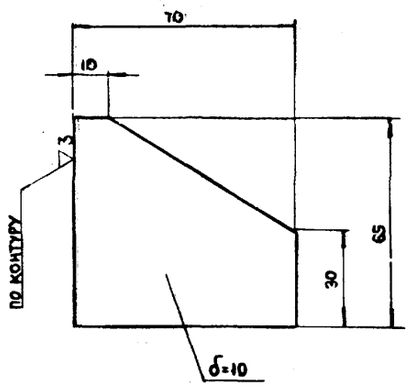

Острые кромки притупить
Свободные размеры - 7 кл. точности

ДУ-I-6.06.01.103	Ребро	М-б	Вес
	Лист 10×70×65 ГОСТ 5681-57 / Ст. 3 ГОСТ 500-58	1:1	0,28

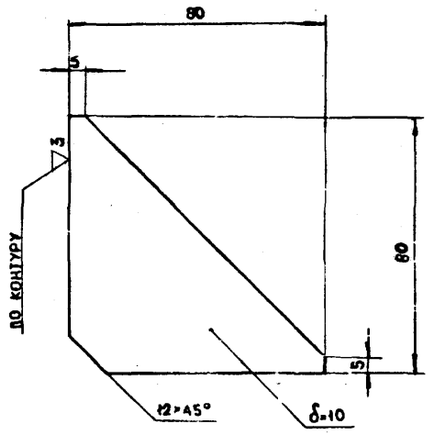

Острые кромки притупить
Свободные размеры - 7 кл. точности

ДУ-I-6.06.01.102	Ребро	М-б	Вес
	Лист 10×80×80 ГОСТ 5681-57 / Ст. 3 ГОСТ 500-58	1:1	0,27

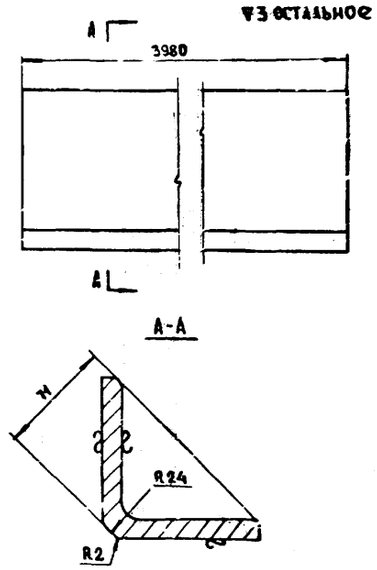

Острые кромки притупить
Свободные размеры - 7 кл. точности

ДУ-I-6.06.01.101	Уголок	М-б	Вес
	Угол 100×100×12 ГОСТ 8507-57 / Равн. Ст. 3 ГОСТ 535-58	1:2	60,5

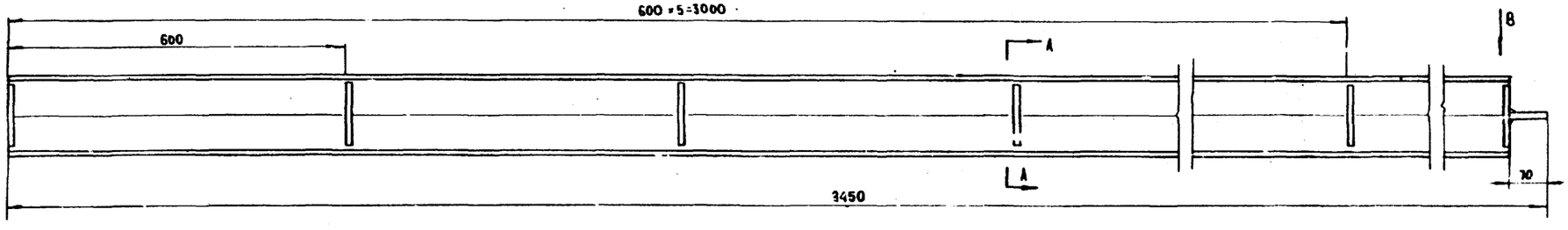

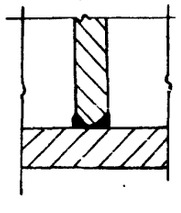

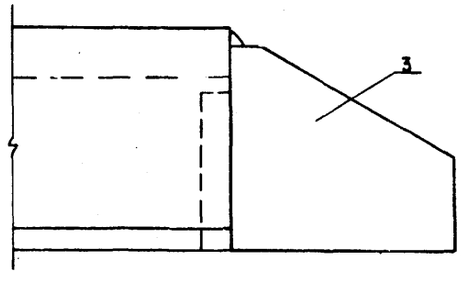

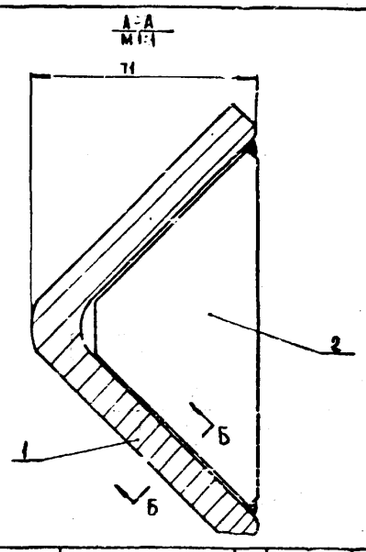

1. Сварку производить электродом марки Э-42 ГОСТ 9467-60
2. Сварные швы зачистить
3. Свободные размеры - 7 кл. точности

Нн поз	Обозначение	Наименование	Кол.	Вес в кг: 1 шт.	Вес в кг: общ.	Прим.
		Наплавлен. металл	2%		0,2	
3	ДУ-I-6.06.01.103	Ребро	1	0,28	0,28	
2	ДУ-I-6.06.01.102	Ребро	7	0,27	1,89	
1	ДУ-I-6.06.01.101	Уголок	1	60,5	60,5	

ДУ-I-6.06.01.100	Уголок	М-б	Вес
		1:5	62,0

Глав. АПУ Мосгорисполкома Управление Моспроект-1 Мастерская №18
Рук. маст. Глав. инженер Глав. констр. Рук. сектора
Савич Бычков Салищев Ульман
Глав. инж. по Исполнил Проверил
Черкасова Чернявский Высоцкая

1970	Типовые решения систем и устройств внутреннего оборудования сооружений гражданской обороны	Уголок ДУ-I-6.06.01.100; Детали: ДУ-I-6-06.01.101 ДУ-I-6-06.01.102; ДУ-I-6.06.01.103; ДУ-I-6.06.01.002 / Дверь ДУ-I-6	Обознач —	Альбом ТАК-11-I-70 часть II раздел II Защитно-герметич. метал. откатн. двери в сооруж. г.б.	Альбом №6 Защитно-герметич. метал. откатн. дверь ДУ-I-6	Лист Дв 6-69

12022 71

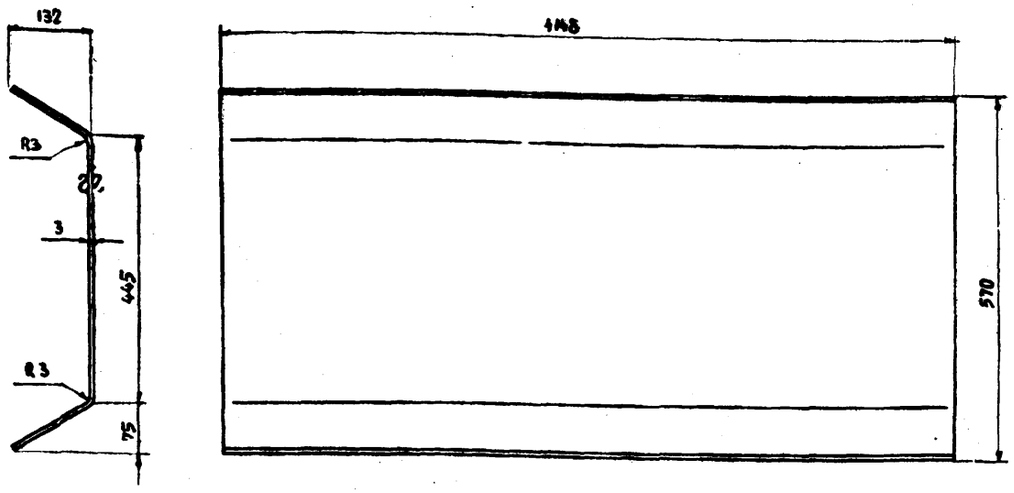

1. Развернутая ширина - 795 мм
2. Деталь разрешается изготовлять из 3х или более частей.
3. Свободные размеры - 7кл. точности

ДУ-I-6.06.00.401	Днище		М 1:5	Вес 73.0
	Лист	5х755х4148 ГОСТ 19680-57 / Ст.3 ГОСТ 501-58		

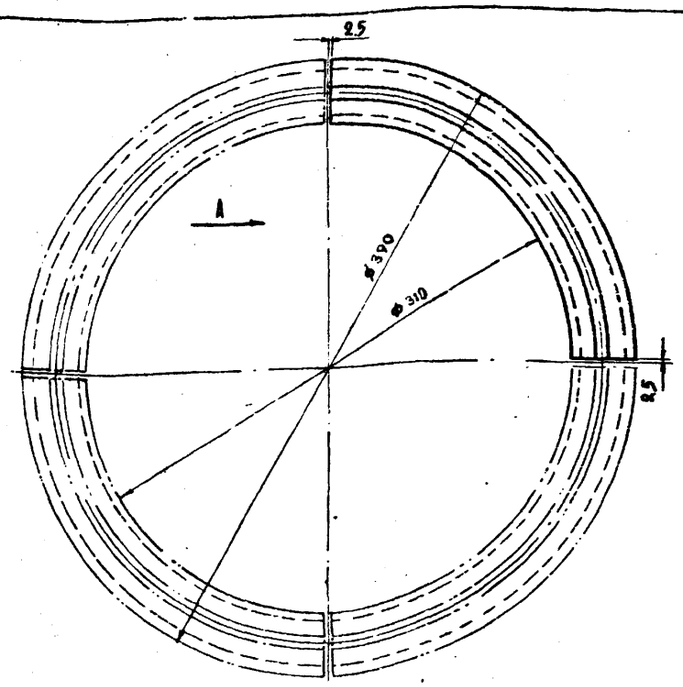

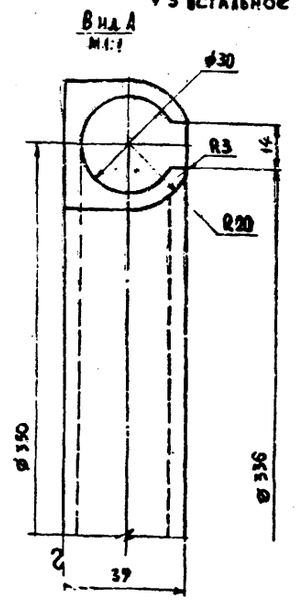

Свободные размеры - 7кл. точности.

ДУ-I-6.06.01.002	Вкладыш		М 1:1	Вес 1.0
	Ст. 3 ГОСТ 380-71		1:2	

▽4 остальное

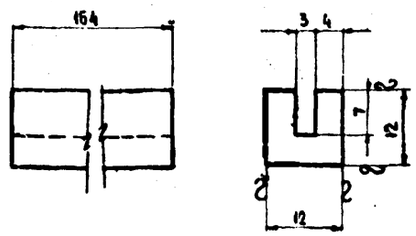

Острые кромки притупить
Свободные размеры - 7кл. точности

ДУ-I-6.06.01.011	Направляющая		М 1:1	Вес 0.16
	Квадрат	12 ГОСТ 2591-71 / Ст. 3 ГОСТ 535-58		

▽3 остальное

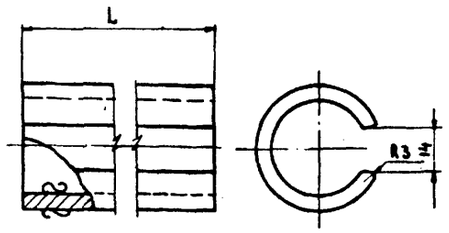

Обозначение	L	Вес	Материал
ДУ-I-6.06.01.009	2420	10,4	Труба 40х5х2420-20 ГОСТ 8734-58
ДУ-I-6.06.01.010	3020	13	Труба 40х5х3020-20 ГОСТ 8734-58

Свободные размеры - 7кл. точности

См. габарит	Труба		М 1:1	Вес —

▽3 остальное

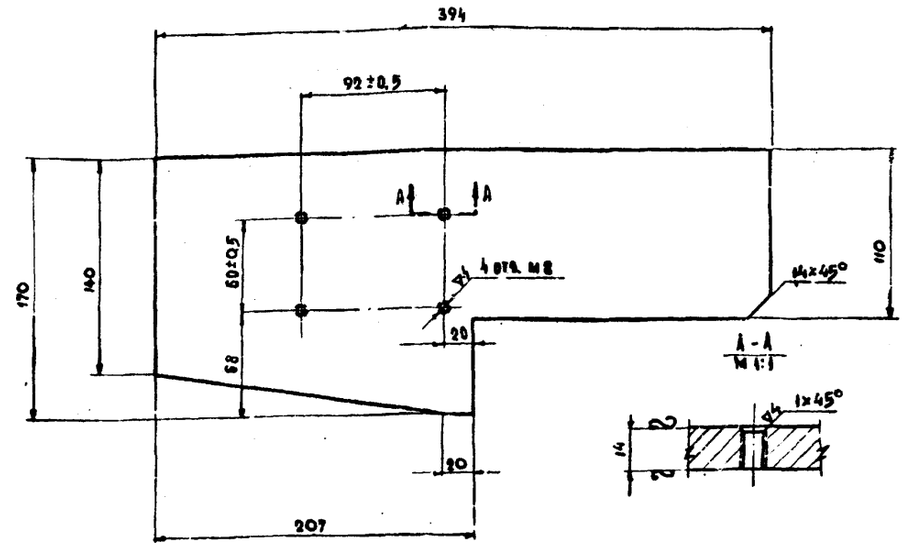

Острые кромки притупить
Свободные размеры - 7кл. точности

ДУ-I-6.06.01.007	Основание		М 1:2	Вес 5.6
	Лист	14х190х394 ГОСТ 5681-57 / Ст. 3 ГОСТ 380-58		

Главный инженер проекта Н.Г. Шапиро
Главный конструктор проекта Н.Ф. Ульянин
Руководитель группы Г.А. Черкасова
Главный инженер проекта Г.Ф. Черняевский
Руководитель группы Г.А. Высоцкая
Главный специалист Г.Ф. Савич
Главный инженер проекта Г.Ф. Бычков
Руководитель группы Г.А. Сальников
Руководитель сектора Г.Ф. Ульянин

1970	Типовые решения систем и устройств внутреннего обустройства сооружений	Детали ДУ-I-6.06.01.001; ДУ-I-6.06.01.008; ДУ-I-6.06.01.009; ДУ-I-6.06.01.010; ДУ-I-6.06.00.401	Обознач —	Альбом VII-I-10 Часть II Раздел I Защитно-герметические покрытия металла откатных дверей в сооружениях г.о.	Альбом VII Защитно-герметические покрытия металла откатных дверей ДУ-I-6	Лист АБ-6-74

12022 72

Объект 10-78-1230

Арх. №

∽ Остальное

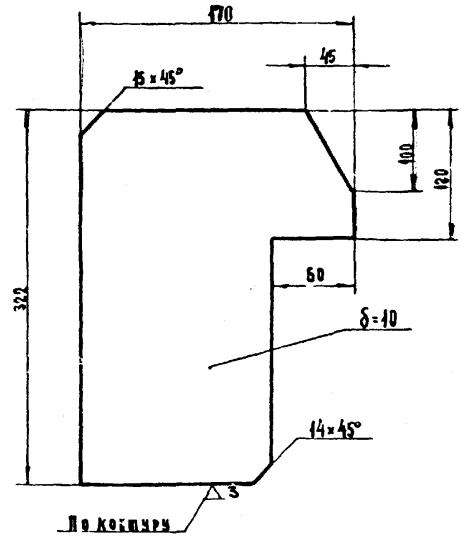

Свободные размеры – 7кл. точности.

ДУ-I-6.06.01.006	Ребро	М-б	Вес
	Лист 10×770×322 ГОСТ 5681-57 Ст3 ГОСТ 380-50	1:2	5,14

∽ Остальное

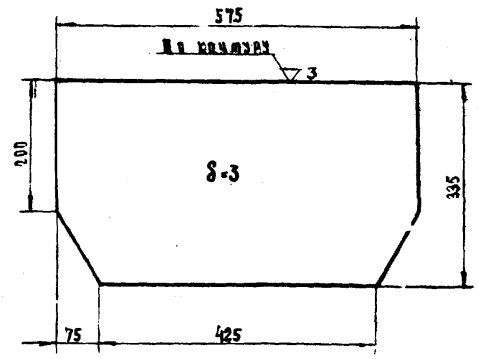

Свободные размеры – 7кл. точности

ДУ-I-6.06.01.005	Лист	М-б	Вес
	330×335×570 ГОСТ 3616-57 Ст3 ГОСТ 380-50	1:5	4,3

▽3 Остальное

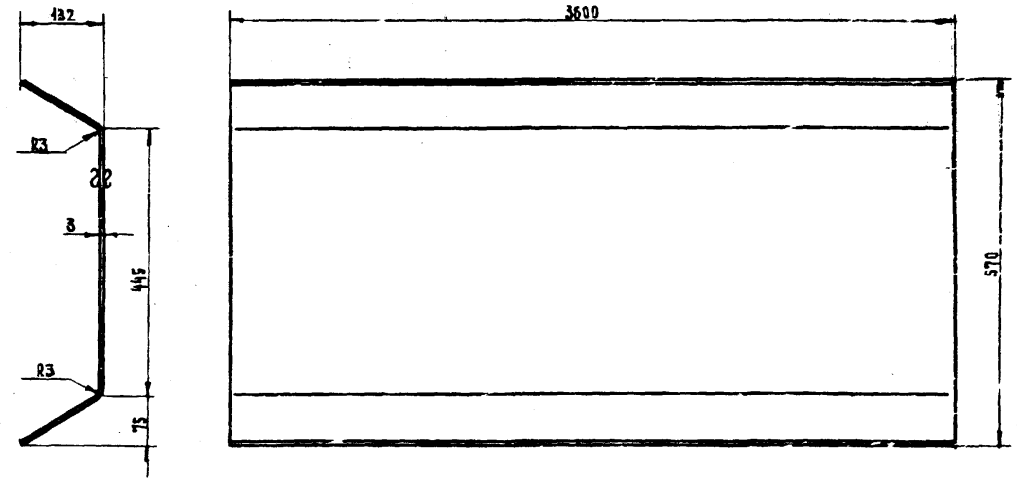

1. Развернутая ширина – 755 мм
2. Деталь разрезается изготовлять из двух или более частей.
3. Свободные размеры – 7кл. точности.

ДУ-I-6.06.01.003	Дно	М-б	Вес
	Лист 330×755×3570 ГОСТ 3616-57 Ст3 ГОСТ 380-50	1:5	64,6

∽ Остальное

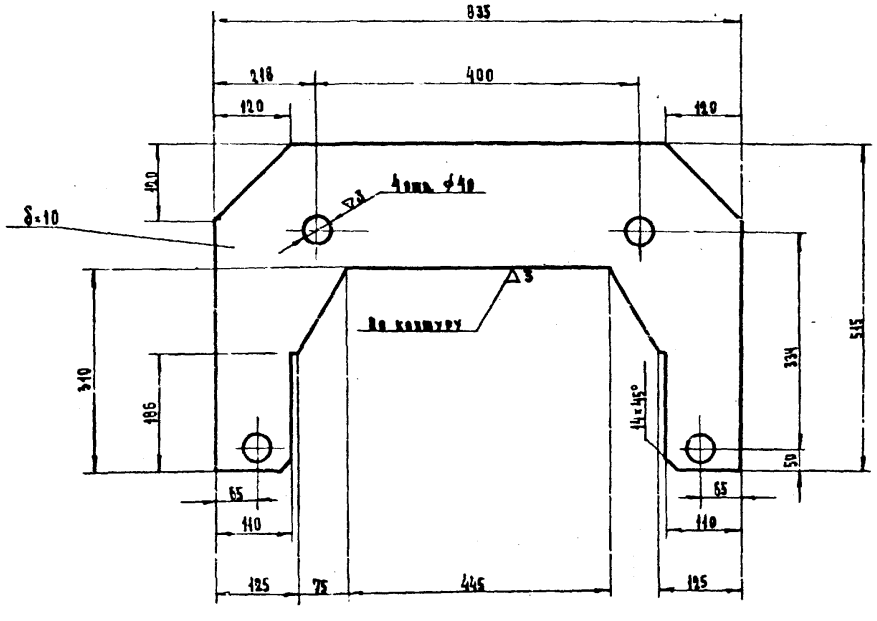

Свободные размеры – 7кл. точности

ДУ-I-6.06.01.004	Ребро	М-б	Вес
	Лист 10×515×835 ГОСТ 5681-57 Ст3 ГОСТ 380-50	1:5	20

∽ Остальное

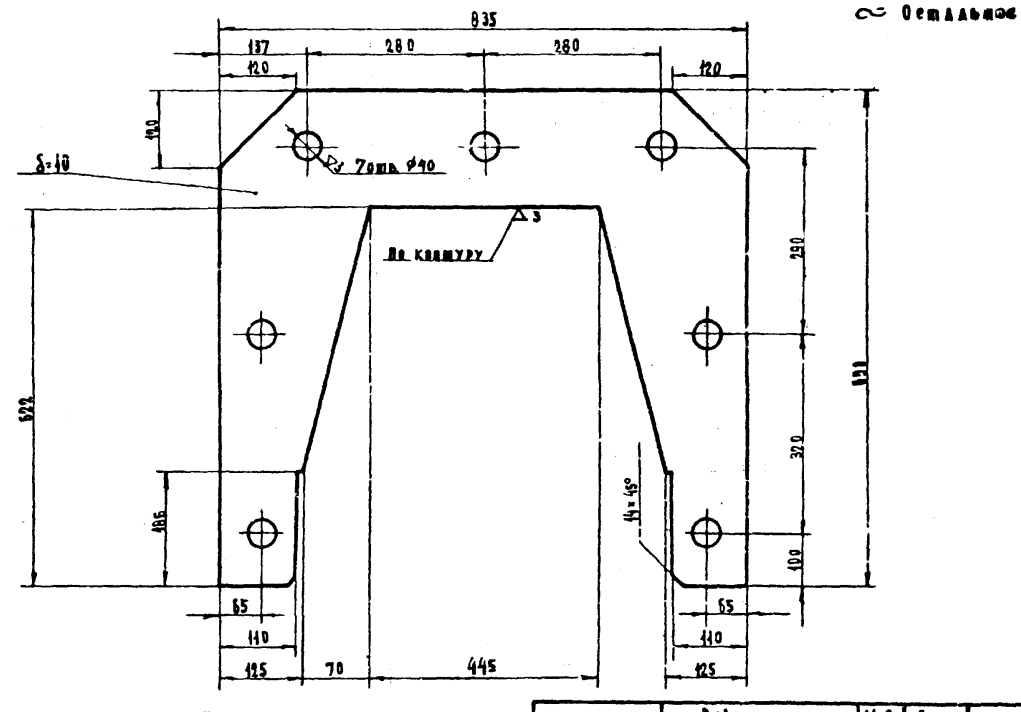

Свободные размеры – 7кл. точности.

ДУ-I-6.06.01.001	Ребро	М-б	Вес
	Лист 10×785×835 ГОСТ 5681-57 Ст3 ГОСТ 380-50	1:5	24,1

Гип. АПБ	Мастерпривалова						
Нач. маст.	Слепич						
Гл. инженер	Бычков						
Гл. констр.	Селиверстов						
Рук. сектора	Ульман						
Инженеры	Черкасский, Мосторгпроект	Черкасский					
Мастер-ресурсы	Высоцкая	Высоцкая					
Гл. инж. пр.	Кудрина						
Проверил	Кудрина						

1970	Типовые решения систем и устройств автоматического оборудования сооружений гражданской обороны.	Детали: ДУ-I-6.06.01.002; ДУ-I-6.06.01.003; ДУ-I-6.06.01.004; ДУ-I-6.06.01.005, ДУ-I-6.06.01.006	ОБО и ВАЧ.	Альбом ТХК-В-I-70 часть II раздел III Защитно-герметические вентиляционные двери в сборе	Альбом 3 Защитно-герметические вентиляционные двери ДУ-I-6	Лист АС-6-71
		Дверь ДУ-I-6.	——			

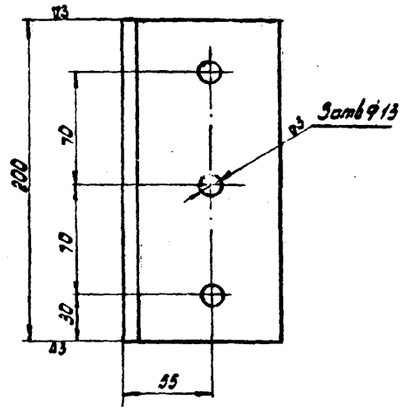

Острые кромки притупить.
Свободные размеры по 7 кл. точности.

ДУ-1-6.00.00.003	Упор	М-б	Вес
	Материал: 100×100×10 ГОСТ 8509-57 Ст3 ГОСТ 535-58	1:2	3

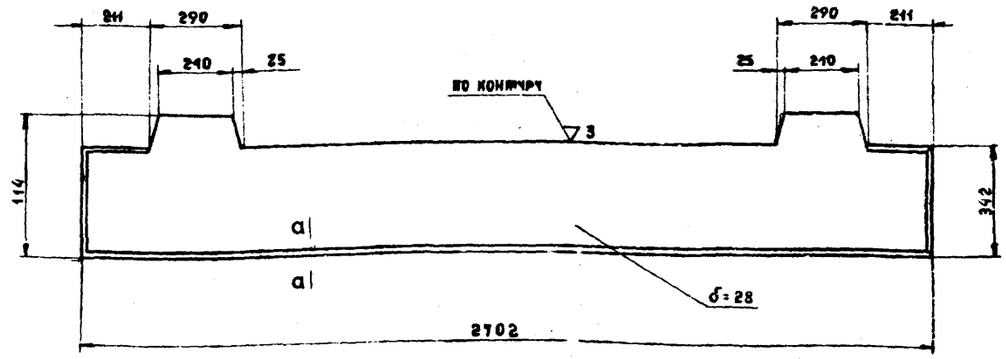

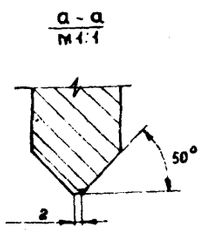

ОСТРЫЕ КРОМКИ ПРИТУПИТЬ
СВОБОДНЫЕ РАЗМЕРЫ - 7КЛ. ТОЧНОСТИ.

ДУ-1-6-01.30.011	Полоса	М-Б	Вес
	Лист 20×644×2402 ГОСТ 5681-57 Сталь 3 ГОСТ 380-58	1:10	206,3

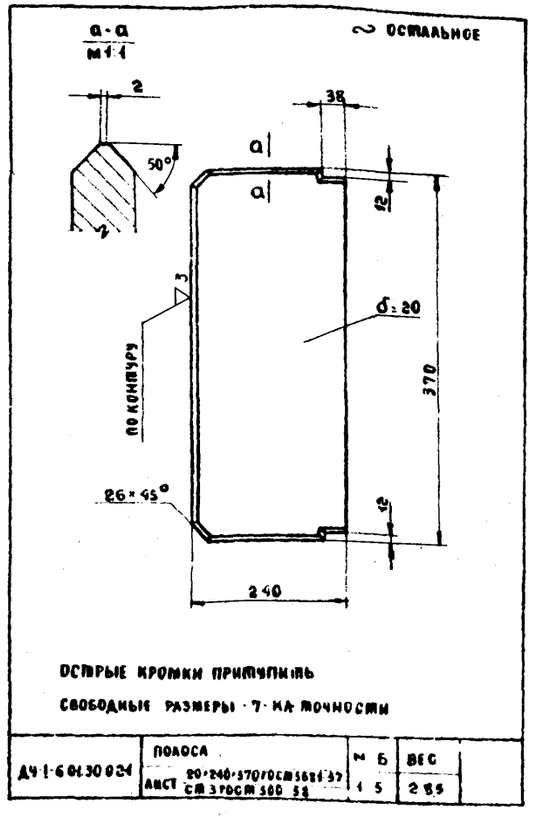

ОСТРЫЕ КРОМКИ ПРИТУПИТЬ
СВОБОДНЫЕ РАЗМЕРЫ - 7КА ТОЧНОСТИ

ДУ-1-6.01.30.024	Полоса	М-Б	Вес
	Лист 20×240×370 ГОСТ 5681-57 Ст3 ГОСТ 380-58	1:5	2,85

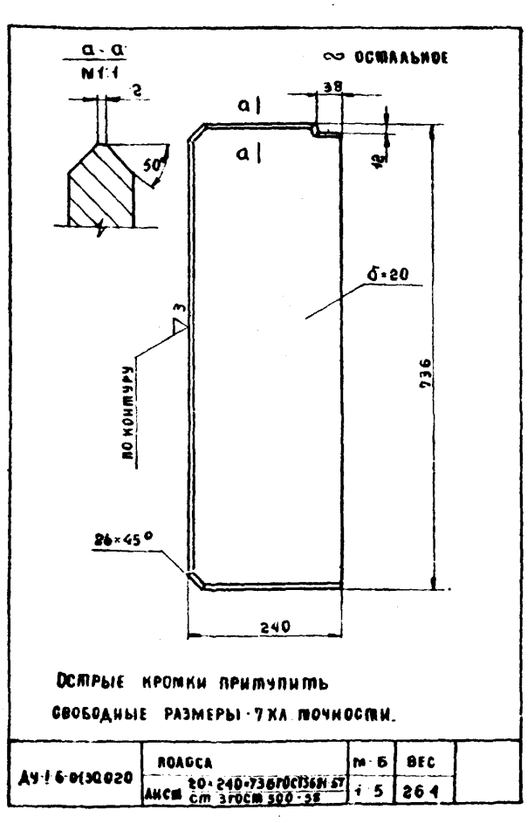

ОСТРЫЕ КРОМКИ ПРИТУПИТЬ
СВОБОДНЫЕ РАЗМЕРЫ - 7КА ТОЧНОСТИ.

ДУ-1-6-01.30.020	Полоса	М-Б	Вес
	Лист 20×240×736 ГОСТ 1368-57 Ст 3 ГОСТ 380-58	1:5	2,64

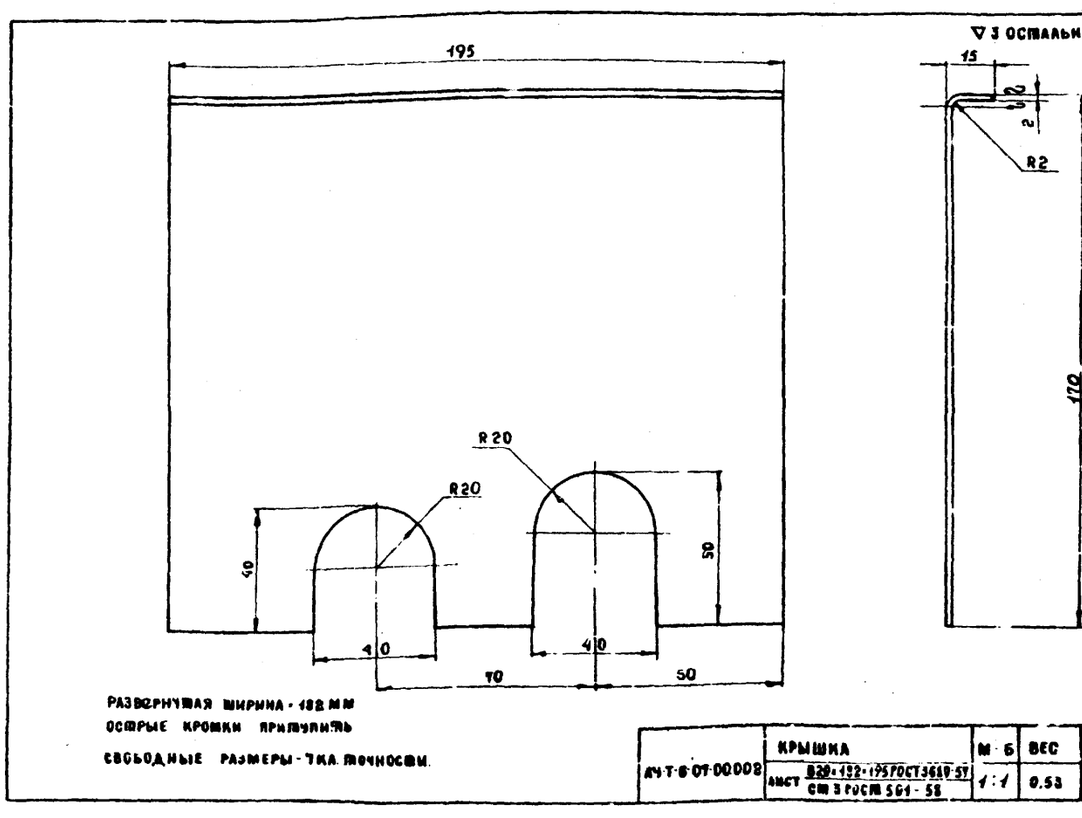

РАЗВЕРНУТАЯ ШИРИНА - 182 ММ
ОСТРЫЕ КРОМКИ ПРИТУПИТЬ
СВОБОДНЫЕ РАЗМЕРЫ - 7КА. ТОЧНОСТИ.

ДУ-1-6-07.00.008	Крышка	М-Б	Вес
	Лист 820×192×1957 ГОСТ 3618-57 Ст 3 ГОСТ 561-58	1:1	0,53

| | | |