ТИПОВОЙ ПРОЕКТ

902-2-364.83

ОТСТОЙНИКИ КАНАЛИЗАЦИОННЫЕ

РАДИАЛЬНЫЕ ПЕРВИЧНЫЕ

ИЗ СБОРНОГО ЖЕЛЕЗОБЕТОНА

ДИАМЕТРОМ 18 М

С САМОТЕЧНЫМ УДАЛЕНИЕМ ОСАДКА

Альбом X

18705-06

ЦЕНА 1-52

gost.e-ecolog.ru

ЦЕНТРАЛЬНЫЙ ИНСТИТУТ ТИПОВОГО ПРОЕКТИРОВАНИЯ
ГОССТРОЯ СССР

Москва, А-445, Серпуховская ул., 22

Сдано в печать II 1983 г.

Заказ № 10706 Тираж 540 экз.

ТИПОВОЙ ПРОЕКТ
902-2-364.83

ОТСТОЙНИКИ КАНАЛИЗАЦИОННЫЕ РАДИАЛЬНЫЕ ПЕРВИЧНЫЕ ИЗ СБОРНОГО ЖЕЛЕЗОБЕТОНА ДИАМЕТРОМ 18 м С САМОТЕЧНЫМ УДАЛЕНИЕМ ОСАДКА

СОСТАВ ПРОЕКТА :

АЛЬБОМ
- I Технологическая часть
- II Архитектурно-строительная часть
- III Строительные изделия
- IV Электротехническая часть
- V Задание заводу-изготовителю
- VI Нестандартизированное оборудование. Илоскреб. часть 1 и часть 2 (из т.п. 902-2-362.83)
- VII Нестандартизированное оборудование. Затворы щитовые, установка сигнализатора уровня осадка и фасонные части. (из т.п. 902-2-362.83)
- VIII Нестандартизированное оборудование. Токоприемник кольцевой (из т.п. 902-2-346)
- IX Нестандартизированное оборудование. Устройство для удаления плавающих веществ (из т.п. 902-2-362.83)
- X Нестандартизированное оборудование. Регулятор выпуска осадка с электроприводом.
- XI Заказные спецификации
- XII Сметы
- XIII Ведомости потребности в материалах

АЛЬБОМ X

РАЗРАБОТАН
проектным институтом
„МосводоканалНИИпроект"

Главный инженер института СОКОЛИН
Главный инженер проекта КАЗАНОВ

Рабочие чертежи введены в действие
МосводоканалНИИпроектом
Приказ № 213 от 14 декабря 1982г.

Привязан:

Инв. №

Содержание альбома

Наименование	Обозначение чертежа	№ № стр
	2	3
Титульный лист		1
Содержание альбома		2
Регулятор выпуска осадка с электропри-		
водом. Ведомость покупных изделий.	1Ш.58.000 ВП	3
Регулятор выпуска осадка с электроприводом.		
Спецификация	1Ш.58.000	
Лист 1-2		3
Регулятор выпуска осадка с электроприводом	1Ш.58.000 СБ	
Лист 1		4
Лист 2		5
Колпак	1Ш.58.100 СБ	6
Колпак. Спецификация	1Ш.58.100	6
Фланец	1Ш.58.101	6
Подпятник	1Ш.58.200 СБ	7
Подпятник. Спецификация	1Ш.58.200	
Лист 1-2		8
Основание	1Ш.58.210 СБ	8
Основание Спецификация	1Ш.58.210	9
Плита	1Ш.58.211	9
Корпус Спецификация	1Ш.58.220	9
Бобышка	1Ш.58.221	9
Корпус	1Ш.58.220 СБ	10
Обечайка	1Ш.58.222	11
Фланец	1Ш.58.223	11
Фланец	1Ш.58.224	11
Втулка кулачковая	1Ш.58.201	12
Кольцо	1Ш.58.202	12
Гайка	1Ш.58.203	12
Направляющая	1Ш.58.300 СБ	13
Направляющая Спецификация	1Ш.58.300	13
Фланец	1Ш.58.301	13
Патрубок	1Ш.58.302	14
Корпус Спецификация	1Ш.58.400	14
Корпус	1Ш.58.400 СБ	14
Патрубок	1Ш.58.401	15
Водослив подвижной. Спецификация	1Ш.58.500	15
Стенка боковая	1Ш.58.501	15
Водослив подвижной	1Ш.58.500 СБ	16
Обечайка	1Ш.58.502	17
Штанга винтовая	1Ш.58.002	17
Ушко	1Ш.58.503	18
Пластина	1Ш.58.504	18
Порог	1Ш.58.505	18
Ось	1Ш.58.001	(18)

№ строки	Наименование	Обозначение документа на поставку	Поставщик	Куда входит (обозначение)	Количество: на изделие	в комплекты	на регулир.	Всего	Примечание
1	Электропривод Б099.098-07М		п.о. Тулаэлектропривод	1Ш.58.000	1			1	
2	Подшипник 8113	ГОСТ 6874-75		1Ш.58.200	1			1	
3	Масленка 1.2Ц6	ГОСТ 19853-74		1Ш.58.200	1			1	
4	Кольцо СП81-64-6	ГОСТ 6308-71		1Ш.58.200	2			2	
5	Фланец 200-2.5	ГОСТ 1255-67		1Ш.58.300	2			2	
6	Болт М16×40.58.096	ГОСТ 7798-70		1Ш.58.000	4			4	
7	Винт М4×12.58.096	ГОСТ 1476-75		1Ш.58.200	2			2	
8	Винт М6×12.58.096	ГОСТ 1491-80		1Ш.58.000	4			4	
9	Гайка М12.5.096	ГОСТ 5915-70		1Ш.58.000	4			4	
10				1Ш.58.200	4			4	
11	Гайка М16.5.096	ГОСТ 5915-70		1Ш.58.000	4			4	
12	Шайба 18×4.02.096	ГОСТ 11371-78		1Ш.58.000	2			2	
13	Шайба 12 65Г.096	ГОСТ 6402-70		1Ш.58.000	4			4	
14	Шпилька М12-6g×25.58.096	ГОСТ 22032-76		1Ш.58.200	4			4	
15	Шпилька М12-6g×35.58.096	ГОСТ 22032-76		1Ш.58.000	4			4	
16	Шплинт 5×32-001	ГОСТ 397-79		1Ш.58.000	2			2	
17									
18									
19									
20									
21									
22									

Изм.	Лист	№ докум.	Подп.	Дата
Разраб.		Зарицкая		
Пров.		Пендерев		
Н.контр.		Потутков		
Утв.		Гаврилов		

1Ш.58.000 ВП

Регулятор выпуска осадка с электроприводом. Ведомость покупных изделий.

Лит.	Лист	Листов
И		1

Мосводоканал Ниипроект Отдел № 5

формат 12

Формат	Зона	Поз.	Обозначение	Наименование	Кол.	Примеч.
				Документация		
22			1Ш.58.000 СБ	Сборочный чертеж		
12			1Ш.58.000 ВП	Ведомость покупных изделий.		
				Сборочные единицы		
11		1	1Ш.58.100	Колпак	1	
11		2	1Ш.58.200	Подпятник	1	
11		3	1Ш.58.300	Направляющая	1	
11		4	1Ш.58.400	Корпус	1	
11		5	1Ш.58.500	Водослив подвижной	1	
				Детали		
12		6	1Ш.58.001	Ось	1	
11		7	1Ш.58.002	Штанга винтовая	1	
64		8	1Ш.58.003	Прокладка ф274×ф312	1	0,1кг
				Пластина I лист		
				ПМБ-М-3 ГОСТ 7338-77		

Изм.	Лист	№ докум.	Подп.	Дата
Разраб.		Зарицкая		
Пров.		Пендерев		
Рук.		Пендерев		
Н.контр.		Потутков		
Утв.		Гаврилов		

1Ш.58.000

Регулятор выпуска осадка с электроприводом

Лит.	Лист	Листов
И	1	2

Мосводоканал Ниипроект Отдел № 5

формат 11

Формат	Зона	Поз.	Обозначение	Наименование	Кол.	Примеч.
				Стандартные изделия		
		9		Болт М16×40.58.096		
				ГОСТ 7798-70	4	
		10		Болт М16×75.58.096		
				ГОСТ 7798-70	12	
		11		Винт М6×12.58.096		
				ГОСТ 1491-80	4	
		12		Гайка М12.5.096		
				ГОСТ 5915-70	4	
		13		Гайка М16.5.096		
				ГОСТ 5915-70	16	
		14		Шайба 18×4.02.096		
				ГОСТ 11371-78	2	
		15		Шайба 12.65Г.096		
				ГОСТ 6402-70	4	
		16		Шпилька М12-6g×35.58.096		
				ГОСТ 22032-76	4	
		17		Шплинт 5×32-001		
				ГОСТ 397-79	2	
				Прочие изделия		
		18		Электропривод		
				Б099.098-07М	1	

Подп. и дата | Инв. № дубл. | Взам. инв. № | Подп. и дата | Инв. № подл.

Изм.	Лист	№ докум.	Подп.	Дата

1Ш.58.000

Лист 2

копировал: [illegible] 18705-06 4 формат 11

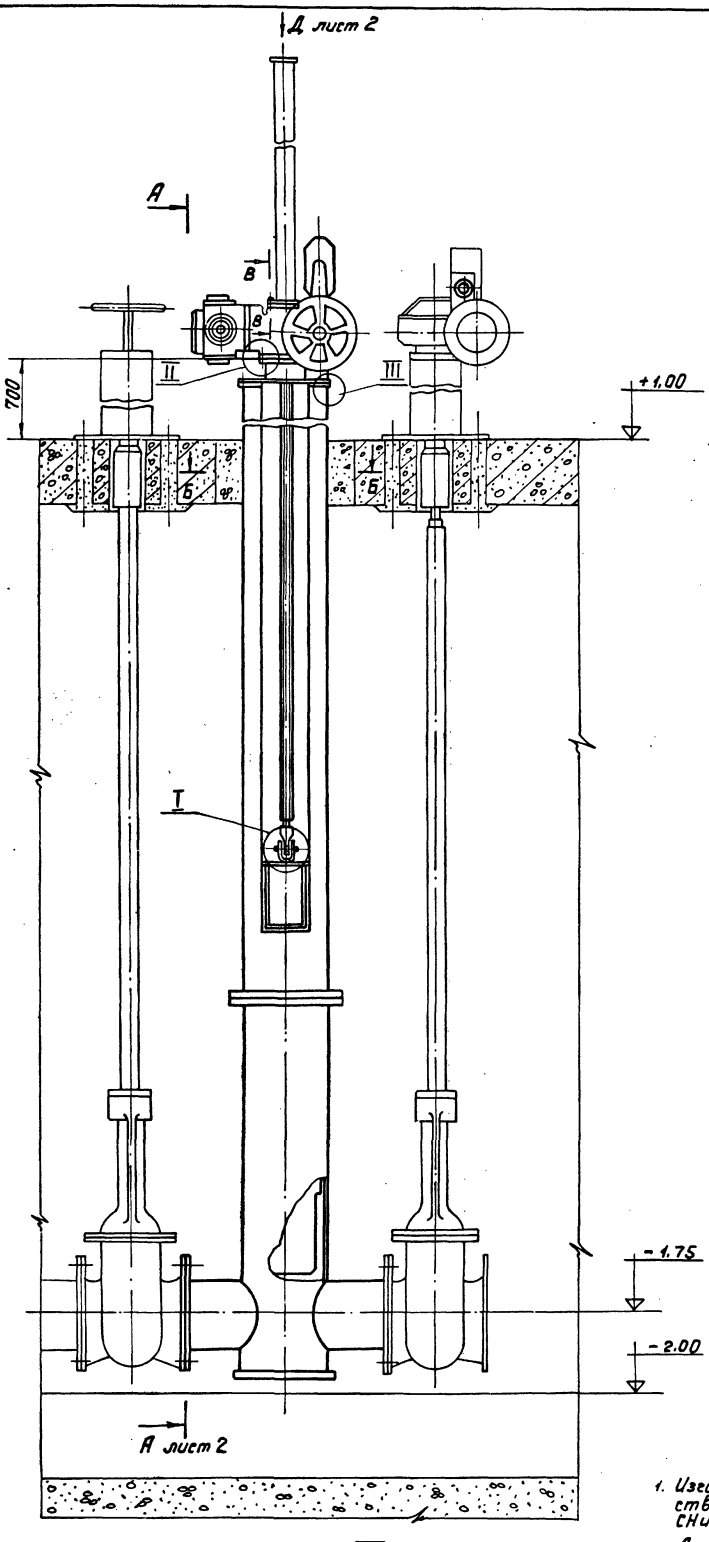

Б-Б

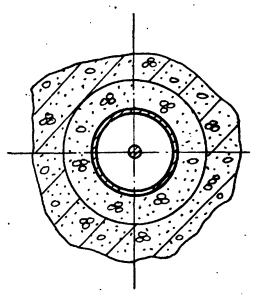

I
М1:2

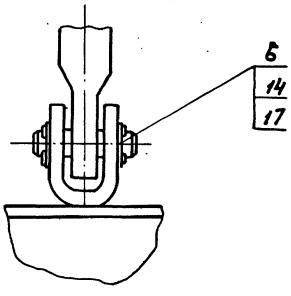

II
М1:1

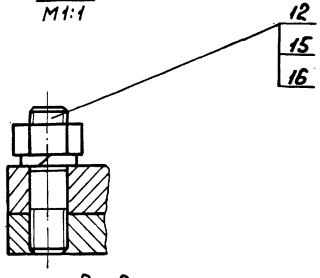

В-В
М1:1

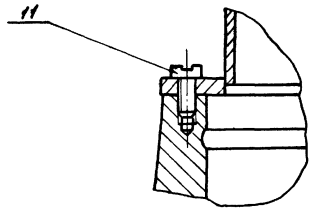

III
М1:1

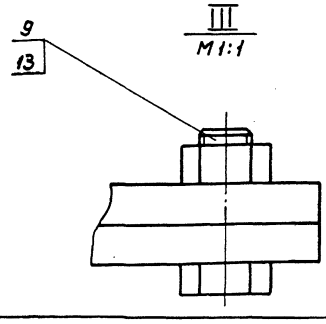

1. Изготовление регулятора произвести в соответствии со строительными нормами и правилами СНиП III-18-75.
2. Для смазки подпятника и электропривода следует применять универсальную смазку марки УС ГОСТ 1033-79.
3. Окраску регулятора выполнить грунт ХС-010; краска ЭМХС-710, серый лак ХС-76 IV В ГОСТ 9355-81 кругом за исключением обработанных и сопрягающихся поверхностей.
4. Размеры для справок.

				1Ш.58.000 СБ			
Изм.	Лист	№ докум.	Подп.	Дата	Регулятор выпуска осадка с электроприводом.	Лит.	Масса	Масштаб
Разраб.		Зарецкая				И	339,0	1:10
Пров.		Пендерев				Лист 1	Листов 2	
Рук.		Пендерев				Новосибкоммунпроект Отдел №5		
Н.контр.		Потуткова						
Утв.		Гаврилов						

1Ш 58.000 СБ

А-А лист 1

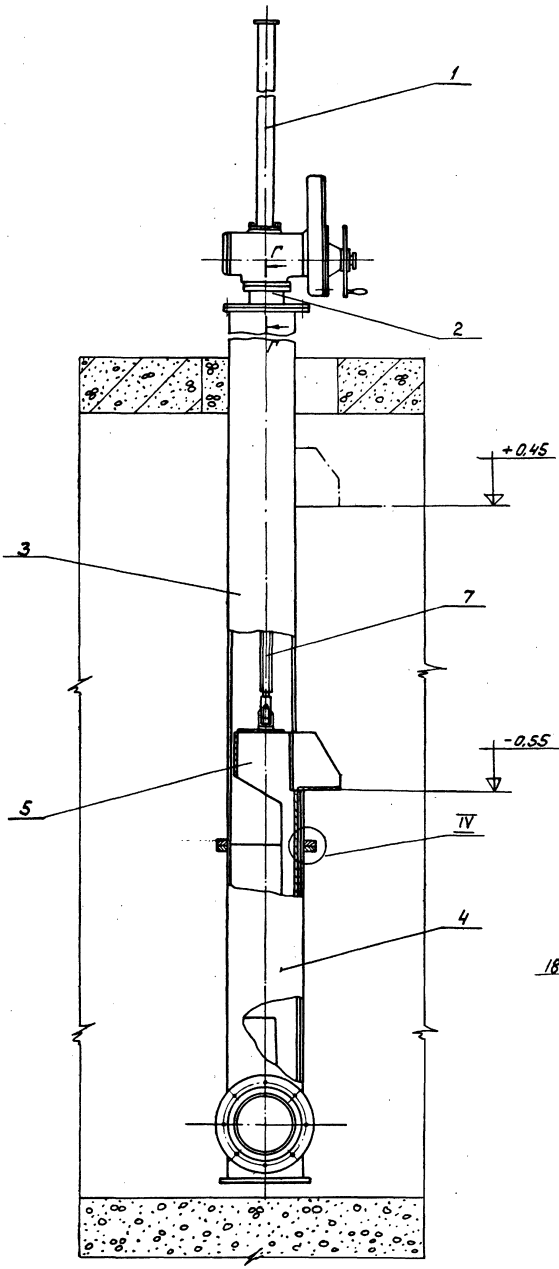

Г-Г
М1:1

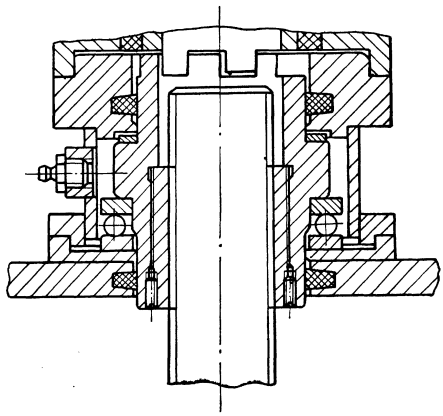

Вид Д лист 1

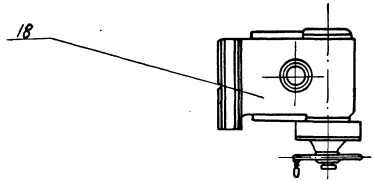

IV

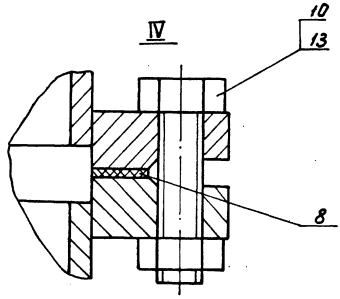

					1Ш.58.000 СБ			
Изм.	Лист	№ докум.	Подп.	Дата	Регулятор выпуска осадка с электроприводом.	Лит.	Масса	Масштаб
Разраб.		Зарицкая				И	—	
Пров.		Пендерев						
Рук.		Пендерев				Лист 2	Листов	
Н.контр.		Потутков				Мосводоканалниипроект Отдел №5		
Утв.		Гаврилов						

копировал: 18705-06 6 формат 22

1Ш.58.100

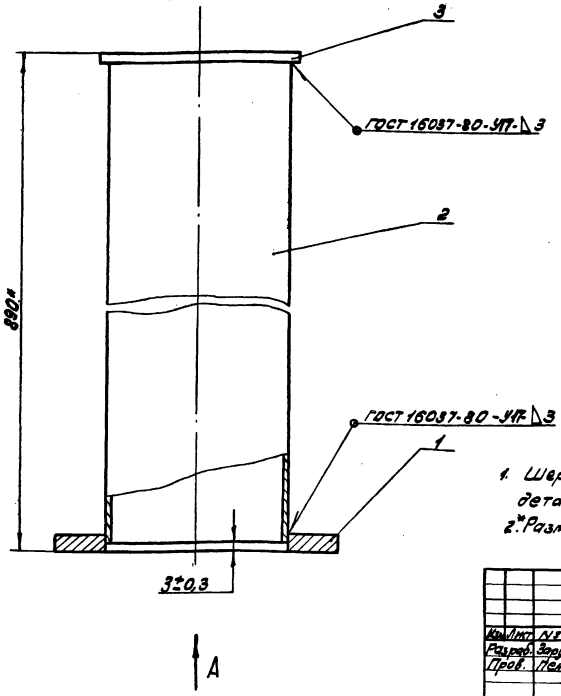

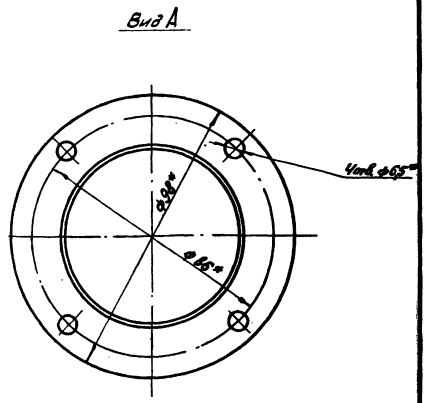

1. Шероховатость обрабатываемых поверхностей деталей без чертежа R≤50.
2. *Размеры для справок.

					1Ш.58.100СБ			
Изм.	Лист	№ докум.	Подп.	Дата	Колпак	Лит.	Масса	Масштаб
Разраб.		Заруцкая			Сборочный чертеж	И	5,0	1:1
Пров.		Пендерев				Лист	Листов: 1	
Н.контр.		Потутков				Мосводоканалниипроект Отдел N5		

Формат 12

Формат	Зона	Поз.	Обозначение	Наименование	Кол.	Примеч.
				Документация		
12		1	1Ш.58.100СБ	Сборочный чертеж		
				Детали		
11		1	1Ш.58.101	Фланец	1	
64		2	1Ш.58.102	Труба		
				Труба 50×3,5		
				ГОСТ 3262-75		
				L=884h14	1	4,5кг
64		3	1Ш.58.103	Заглушка		
				Лист 6-3 ГОСТ 19903-74		
				Вст3сп ГОСТ 16523-70		
				ф70h14	1	0,12кг

					1Ш.58.100			
Изм.	Лист	№ докум.	Подп.	Дата	Колпак	Лит.	Лист	Листов
Разраб.		Заруцкая				И		1
Пров.		Пендерев				Мосводоканалниипроект Отдел N5		
Рук.		Пендерев						
Н.контр.		Потутков						

Формат 11

1Ш.58.101

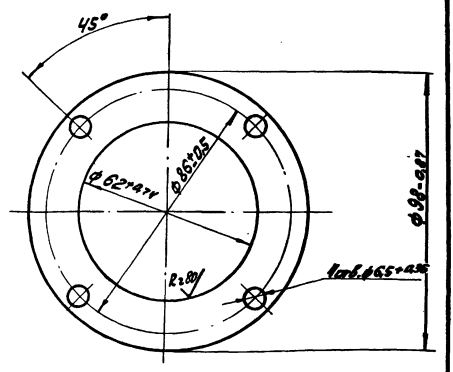

					1Ш.58.101			
Изм.	Лист	№ докум.	Подп.	Дата	Фланец	Лит.	Масса	Масштаб
Разраб.		Заруцкая				И	0,22	1:1
Пров.		Пендерев				Лист	Листов: 1	
Н.контр.		Потутков			Лист 66 ГОСТ 19903-74 / Вст3сп ГОСТ 14637-79	Мосводоканалниипроект Отдел N5		

Инв. № подл. | Подп. и дата | Взам. инв. | Инв. № дубл. | Подп. и дата

Копировал: [illegible] 18705-06 7 Формат 11

1Ш.58.200СБ

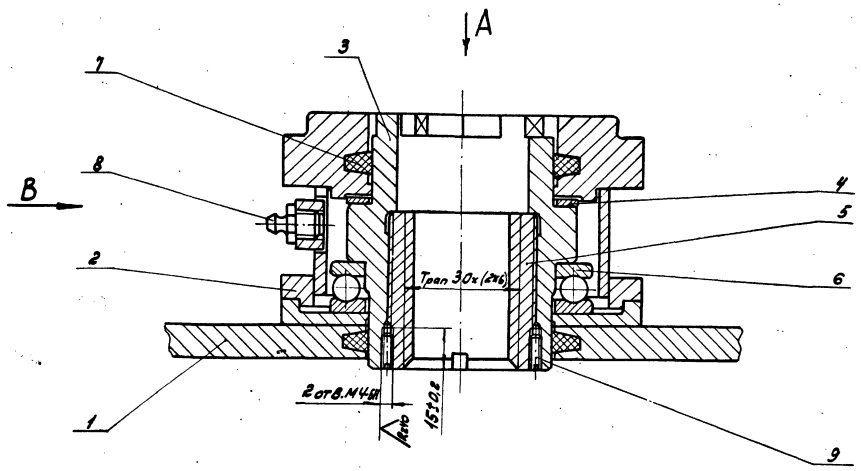

Вид А
М1:2

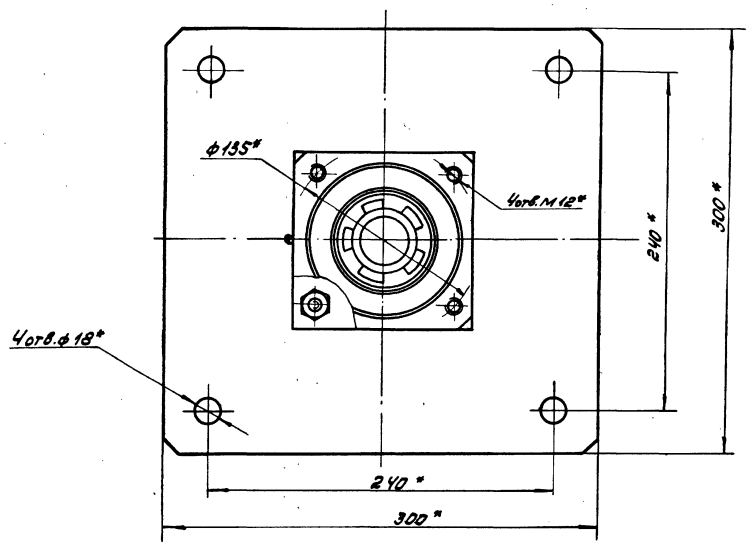

Вид В

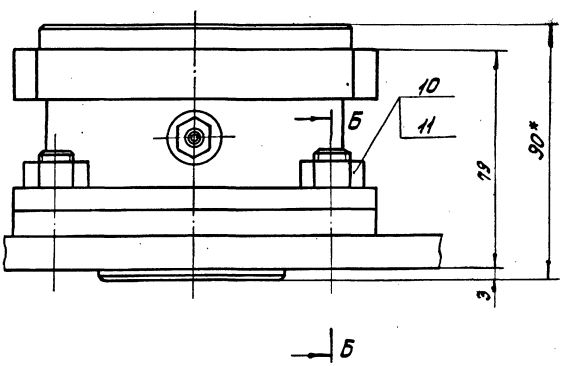

Б-Б

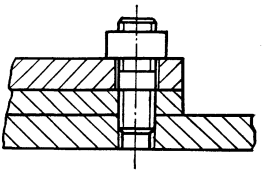

* Размеры для справок.

					1Ш.58.200СБ			
Изм.	Лист	№ докум.	Подп.	Дата	Подпятник Сборочный чертеж	Лит.	Масса	Масштаб
Разраб.		Зарукая				И	16,0	1:1
Пров.		Пендерев				Лист	Листов: 1	
Рук.		Пендерев				Мосводоканалинтроект Отдел N5		
Н. контр.		Потутков						

копировал. 3ПЗ- 18705-06 8 формат 22

Формат	Зона	Поз.	Обозначение	Наименование	кол.	Примеч.
				Документация		
А3			1Ш.58.200СБ	Сборочный чертеж		
				Сборочные единицы		
А1		1	1Ш.58.210	Основание	1	
А1		2	1Ш.58.220	Корпус	1	
				Детали		
А2		3	1Ш.58.201	Втулка кулачковая	1	
А1		4	1Ш.58.202	Кольцо	1	
А1		5	1Ш.58.203	Гайка	1	
				Стандартные изделия		
		6		Подшипник 8113		
				ГОСТ 6874-75	1	
		7		Кольцо СП81-64-6		
				ГОСТ 6308-71	2	
		8		Масленка 1.2.46 ГОСТ 19853-74	1	

1Ш.58.200

Изм. Лист № докум. Подп. Дата

Разраб. Зарецкая

Пров. Печёрев

Рук. Печёрев

Н.контр. Погуткова

Подпятник

Лит. И | Лист 1 | Листов 2

Мосводоканалниипроект Отдел №5

Формат А1

Инв.№ подл. | Подп. и дата | Взам.инв.№ | Инв.№ дубл. | Подп. и дата

Формат	Зона	Поз.	Обозначение	Наименование	кол.	Примеч.
		9		Винт М4х12.58.098 ГОСТ 1476-75	2	
		10		Гайка М12.5.096 ГОСТ 5915-70	4	
		11		Шпилька М12-6g х 125.58.096 ГОСТ 22032-76	4	

6

1Ш.58.200

Изм. Лист № докум. Подп. Дата

Лист 2

Формат А1

1Ш.58.210СБ

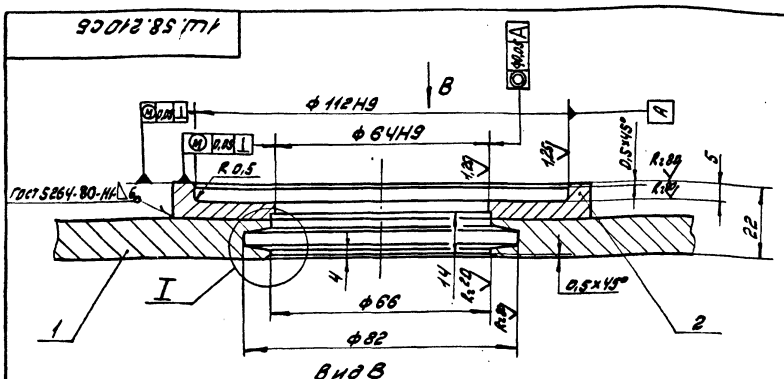

Вид В
М1:2

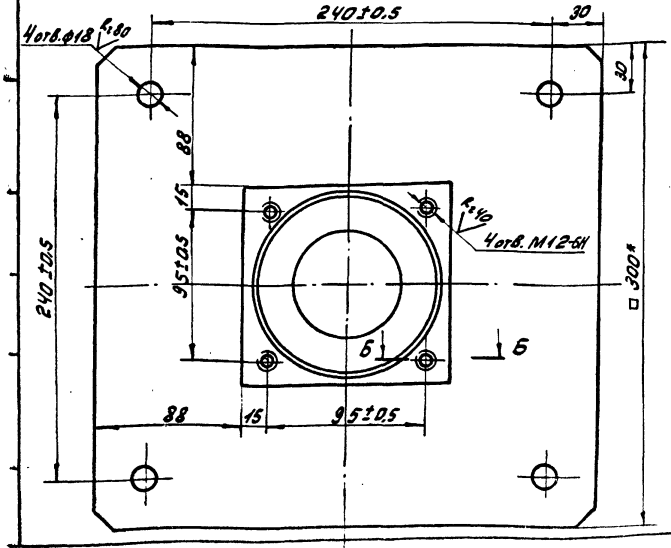

I
М2:1

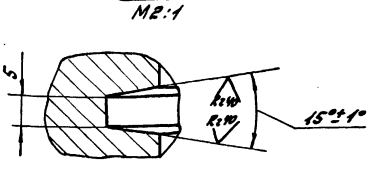

Б - Б

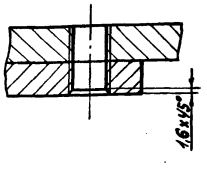

1. Неуказанные предельные отклонения размеров: H14; h14; ± IT14/2 и для деталей без чертежа.

2.* Размеры для справок.

1Ш.58.210СБ

Изм. Лист № докум. Подп. Дата

Разраб. Зарецкая

Пров. Печёрев

Рук. Печёрев

Н.контр. Погуткова

Основание

Сборочный чертеж

Лит. И | Масса 9,0 | Масштаб 1:1

Лист | Листов: 1

Мосводоканалниипроект Отдел №5

Копировал: АТ-Л-

АВ705-06 9

Формат А2

Формат	Зона	Поз.	Обозначение	Наименование	Кол.	Примеч.
				Документация		
А2			1Ш.58.210СБ	Сборочный чертеж		
				Детали		
А4		1	1Ш.58.211	Плита	1	
Б4		2	1Ш.58.212	Накладка Лист Б12 ГОСТ 19903-74 Вст3сп ГОСТ 14637-79		
				125×125	1	1,1 кг

Изм.	Лист	№ докум.	Подп.	Дата
Разраб.		Зарецкая		
Пров.		Пендерев		
Рук.		Пендерев		
Н.контр.		Потуткова		

1Ш.58.210

Основание

Лит.	Лист	Листов
И		1

Мосводоканалниипроект
Отдел №5

Формат А1

1Ш.58.211

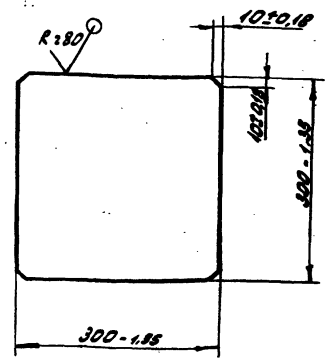

Плита

Лит.	Масса	Масштаб
И	7,6	1:5

Лист | Листов: 1

Мосводоканалниипроект
Отдел №5

Лист Б12 ГОСТ 19903-74
Вст3сп ГОСТ 14637-79

Формат А1

Формат	Зона	Поз.	Обозначение	Наименование	Кол.	Примеч.
				Документация		
А2			1Ш.58.220СБ	Сборочный чертеж		
				Детали		
А1		1	1Ш.58.221	Бобышка	1	
А1		2	1Ш.58.222	Обечайка	1	
А2		3	1Ш.58.223	Фланец	1	
А1		4	1Ш.58.224	Фланец	1	

Изм.	Лист	№ докум.	Подп.	Дата
Разраб.		Зарецкая		
Пров.		Пендерев		
Рук.		Пендерев		
Н.контр.		Потуткова		

1Ш.58.220

Корпус

Лит.	Лист	Листов
И		1

Мосводоканалниипроект
Отдел №5

Формат А1

1Ш.58.221

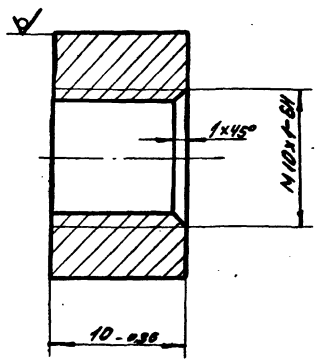

Бобышка

Лит.	Масса	Масштаб
И	0,01	4:1

Лист | Листов: 1

Мосводоканалниипроект
Отдел №5

Круг 8 Б ГОСТ 2590-71
Вст3сп ГОСТ 535-79

Копировал:

Формат А1

1Ш58.220СБ

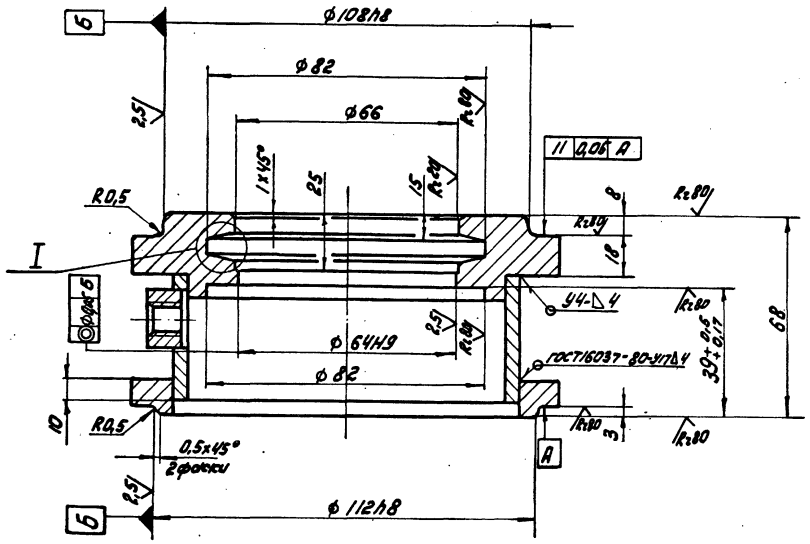

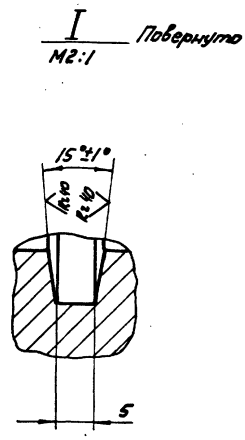

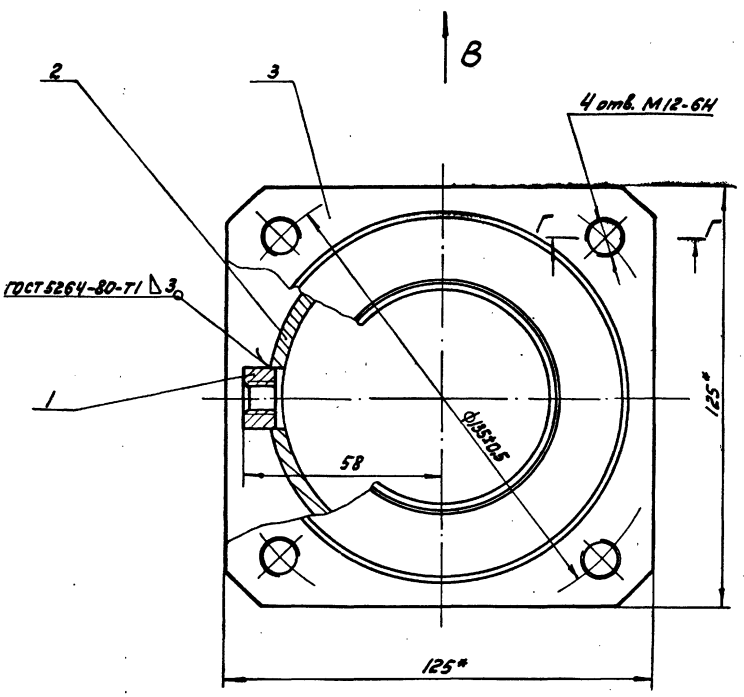

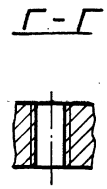

Вид В

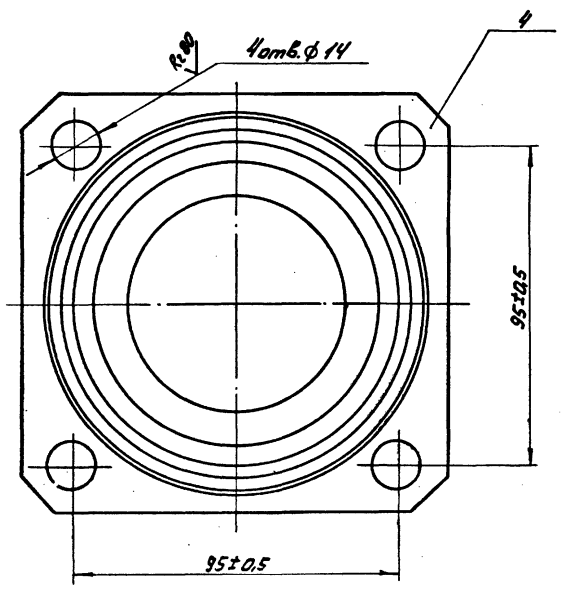

1. Неуказанные предельные отклонения размеров: H14; h14; ± $\frac{IT14}{2}$.
2.* Размеры для справок.

				1Ш.58.220СБ			
Изм.	Лист	№ докум.	Подп.	Дата	Корпус	Лит.	Масса	Масштаб
Разраб.	Зарицкая					И	5,0	1:1
Пров.	Пендерев				Сборочный чертеж	Лист	Листов: 1	
Рук.	Пендерев					Мосводоканал Ниипроект		
Н.контр.	Потутков					Отдел N 5		

копировал: [illegible] 18705-06 11 формат 22

1Ш.58.223

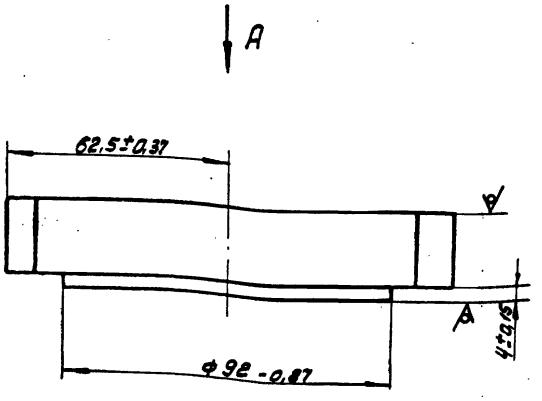

Вид А

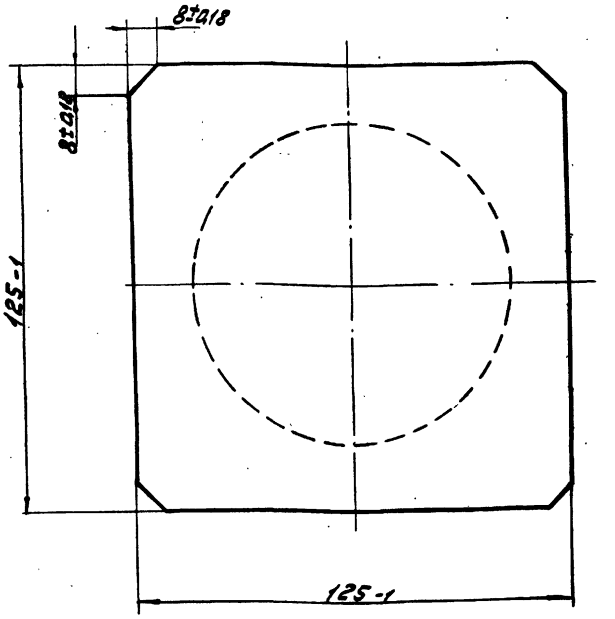

Изм.	Лист	№ докум.	Подп.	Дата	1Ш.58.223			
Разраб.		Заруцкая			Фланец	Лит.	Масса	Масштаб
Пров.		Пендерев				И	3,6	1:1
						Лист	Листов: 1	
Н.контр.		Потутков			Лист Б32 ГОСТ 19903-74 / В ст3сп ГОСТ 14637-79	Мосводоканалниипроект Отдел №5		

формат 12

1Ш.58.222

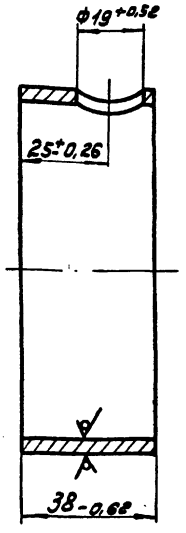

Изм.	Лист	№ докум.	Подп.	Дата	1Ш58.222			
Разраб.		Заруцкая			Обечайка	Лит.	Масса	Масштаб
Пров.		Пендерев				И	0,36	1:1
						Лист	Листов: 1	
Н.контр.		Потутков			Труба 102х4 ГОСТ 8732-78 / В ст 2сп ГОСТ 8731-74	Мосводоканалниипроект Отдел №5		

формат 11

1Ш.58.224

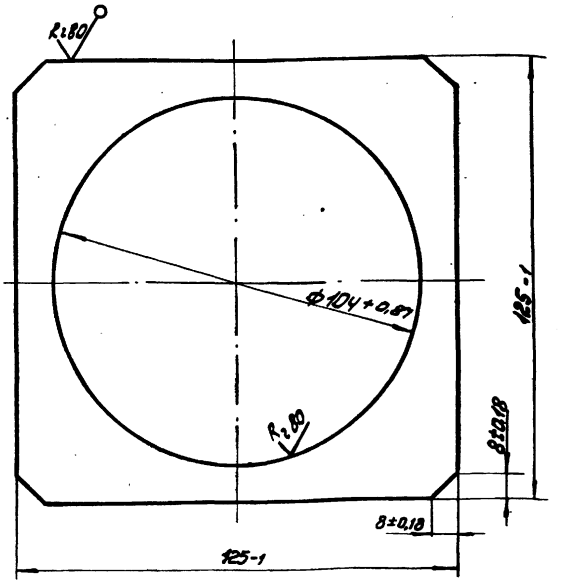

Изм.	Лист	№ докум.	Подп.	Дата	1Ш.58.224			
Разраб.		Заруцкая			Фланец	Лит.	Масса	Масштаб
Пров.		Пендерев				И	0,64	1:1
						Лист	Листов: 1	
Н.контр.		Потутков			Лист Б14 ГОСТ 19903-74 / В ст3сп ГОСТ 14637-79	Мосводоканалниипроект Отдел №5		

Инв. № подл. | Подп. и дата | Взам. инв. | Инв. № дубл. | Подп. и дата

копировал: 18705-06 12 формат 11

1Ш58.201

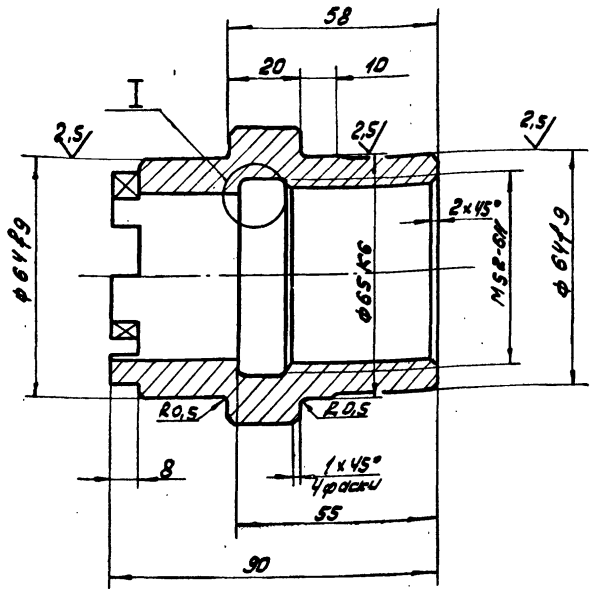

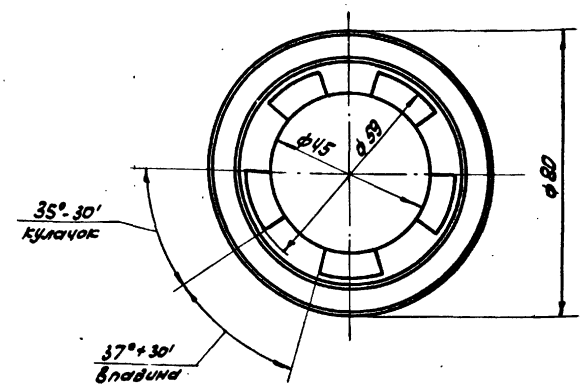

Неуказанные предельные отклонения размеров: H14; h14; ± $\frac{IT14}{2}$.

I
M2:1

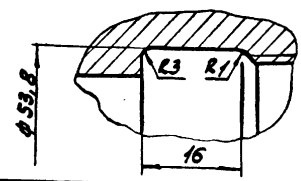

				1Ш58.201			
Изм.	Лист	№ докум.	Подп.	Дата	Втулка кулачковая	Лит. И	Масса 1,0	Масштаб 1:1
Разраб.		Заруцкая				Лист	Листов: 1
Пров.		Пендерев					
Н.контр.		Потутков			Ст.5 ГОСТ 380-71	Мосводоканалниипроект Отдел №5	

Формат 12

1Ш58.202

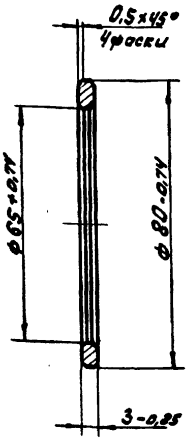

				1Ш58.202			
Изм.	Лист	№ докум.	Подп.	Дата	Кольцо	Лит. И	Масса 0,04	Масштаб 1:1
Разраб.		Заруцкая				Лист	Листов: 1
Пров.		Пендерев					
Н.контр.		Потутков			БрОЦС5-5-5 ГОСТ 613-79	Мосводоканалниипроект Отдел №5	

Формат 11

1Ш58.203

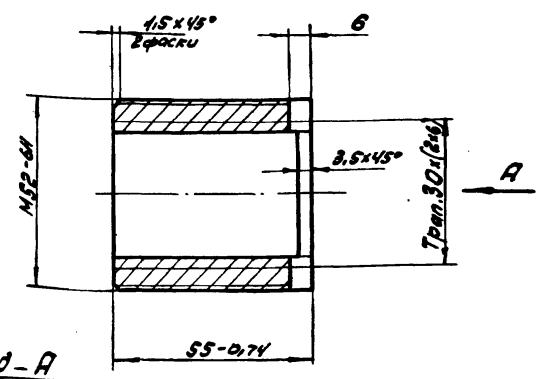

Вид-А

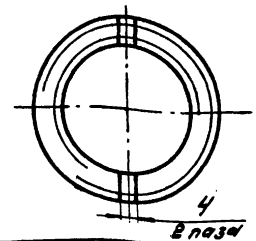

				1Ш58.203			
Изм.	Лист	№ докум.	Подп.	Дата	Гайка	Лит. И	Масса 0,3	Масштаб 1:1
Разраб.		Заруцкая				Лист	Листов: 1
Пров.		Пендерев					
Н.контр.		Потутков			БрОЦС5-5-5 ГОСТ 613-79	Мосводоканалниипроект Отдел №5	

Копировал: Дзз-

18705-06 13

Формат 11

1Ш.58.300 СБ

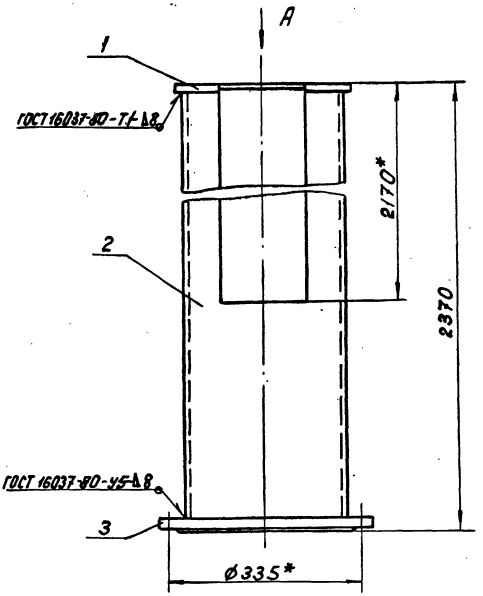

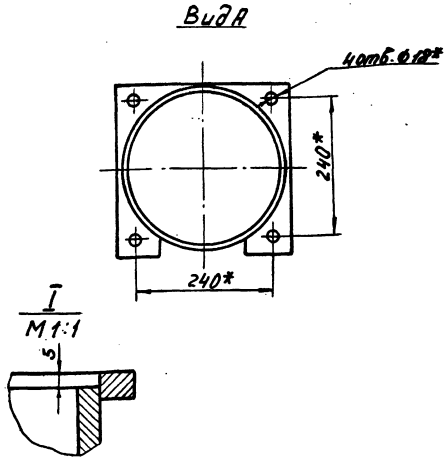

1. $\pm \frac{IT14}{2}$.
2.* Размеры для справок.

					1Ш.58.300 СБ			
Изм.	Лист	№ докум.	Подп.	Дата	Направляющая	Лит.	Масса	Масштаб
Разраб.		Зарицкая				И	120	1:5
Пров.		Пендерев			Сборочный чертеж	Лист	Листов 1	
Н.контр.		Потутков				Мосводоканалниипроект Отдел №5		

формат 12

Формат	Зона	Поз.	Обозначение	Наименование	Кол.	Примеч.
				Документация		
12			1Ш.58.300 СБ	Сборочный чертеж		
				Детали		
11		1	1Ш.58.301	Фланец	1	
11		2	1Ш.58.302	Патрубок	1	
				Стандартные изделия		
		3		Фланец 250-2,5		
				ГОСТ 1255-67	1	

					1Ш.58.300			
Изм.	Лист	№ докум.	Подп.	Дата	Направляющая	Лит.	Лист	Листов
Разраб.		Зарицкая				И		1
Пров.		Пендерев				Мосводоканалниипроект Отдел №5		
Н.контр.		Потутков						

формат 11

1Ш.58.301

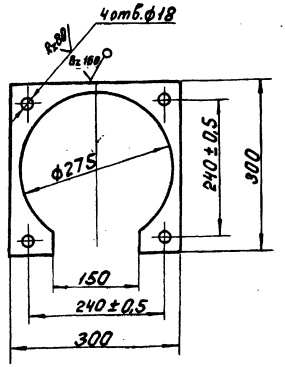

Неуказанные предельные размеры: H14; h14.

					1Ш.58.301			
Изм.	Лист	№ докум.	Подп.	Дата	Фланец	Лит.	Масса	Масштаб
Разраб.		Зарицкая				И	2,1	1:5
Пров.		Пендерев				Лист	Листов 1	
Н.контр.		Потутков			Лист Б10 ГОСТ 19903-74 / В Ст.3 Сп ГОСТ 14637-79	Мосводоканалниипроект Отдел №5		

копировал: Ибр 18705-06 14 формат 11

Инв. № подл. | Подп. и дата | Взам. инв. № | Инв. № дубл. | Подп. и дата

1Ш.58.302

Rz 40 (√)

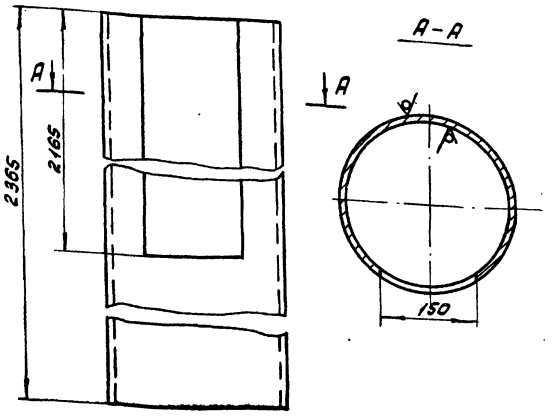

Н14; h14

Изм.	Лист	№ докум.	Подп.	Дата
Разраб.		Зарудская		
Пров.		Пендерей		
Н. контр.		Потуткова		

1Ш.58.302

Патрубок

Лит.	Масса	Масштаб
И	110	1:5
Лист	Листов 1	

Труба 6250×8 ГОСТ 8732-78 / В ст 2сп ГОСТ 8731-74

Мосводоканалниипроект Отдел №5

Формат А1

Формат	Зона	Поз.	Обозначение	Наименование	Кол.	Примеч.
				Документация		
А2			1Ш.58.400 СБ	Сборочный чертеж		
				Детали		
А2		1	1Ш.58.401	Патрубок	2	
Б4		2	1Ш.58.402	Патрубок		
				Труба 273×8 ГОСТ 8732-78 / В ст 2сп ГОСТ 8731-74		
				ℓ = 1180 h14	1	62 кг
Б4		3	1Ш.58.403	Заглушка		
				лист 610 ГОСТ 19903-74 / В ст 3сп ГОСТ 14637-79		
				ф 300 h14	1	0,6 кг
				Стандартные изделия		
		4		Фланец 250-2,5		
				ГОСТ 1255-67	1	
		5		Фланец 200-25		
				ГОСТ 1255-67	2	

Инв. № подл. | Подп. и дата | Взам. инв. № | Инв. № дубл. | Подп. и дата

Изм.	Лист	№ докум.	Подп.	Дата
Разраб.		Зарудская		
Пров.		Пендерей		
Н. контр.		Потуткова		

1Ш.58.400

Корпус

Лит.	Лист	Листов
И		1

Мосводоканалниипроект Отдел №5

Формат А1

1Ш.58.400 СБ

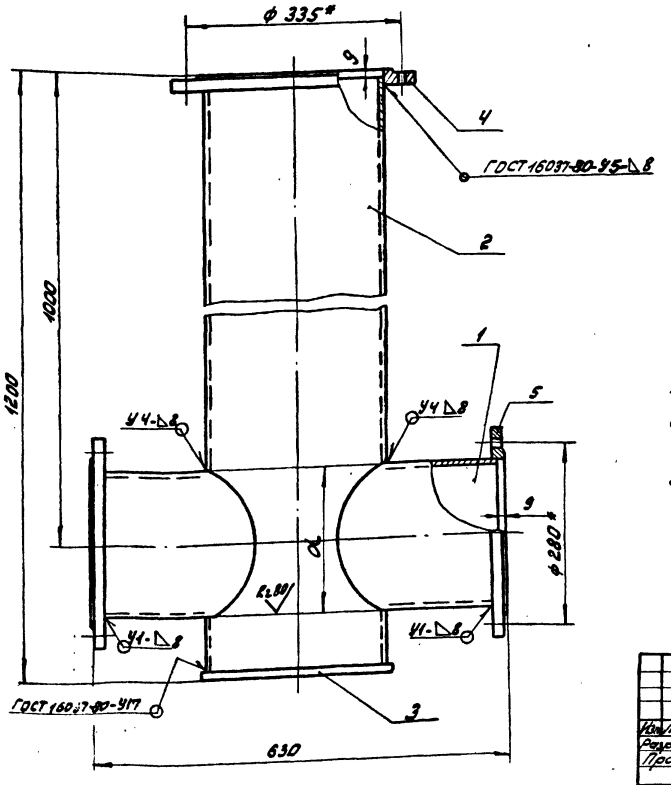

1. Н14; ± IT14/2.
2. Отверстия d в патрубке поз 2 вырезать по детали поз 1
3. Шероховатость обрабатываемых поверхностей деталей без чертежа Rz 80 √.

Изм.	Лист	№ докум.	Подп.	Дата
Разраб.		Зарудская		
Пров.		Пендерей		
Н. контр.		Потуткова		

1Ш.58.400 СБ

Корпус

Сборочный чертеж

Лит.	Масса	Масштаб
И	90,0	1:5
Лист	Листов 1	

Мосводоканалниипроект Отдел №5

Копировал: [illegible]

1Ш.58.401

Rz160 √(√)

Шаблон для разметки патрубка

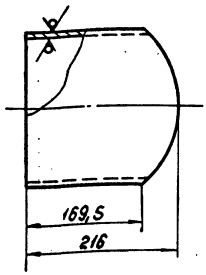

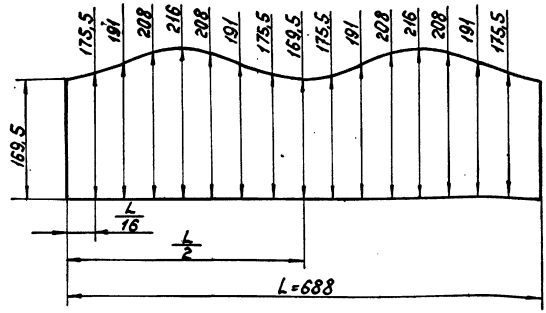

h 14; ± 1T14/2.

					1Ш.58.401			
Изм.	Лист	№докум.	Подп.	Дата	Патрубок	Лит.	Масса	Масштаб
Разраб.	Зарицкая					И	8,3	1:4
Пров.	Пендерев					Лист	Листов: 1	
Н.контр.	Потутков				Труба 219х8 ГОСТ 8732-78 / ВСт.2 сп ГОСТ 8731-74	Мосводоканалниипроект Отдел №5		

формат 11

Формат	Зона	Поз.	Обозначение	Наименование	Кол.	Примеч.
				Документация		
22			1Ш.58.500 СБ	Сборочный чертеж		
				Детали		
11		1	1Ш.58.501	Стенка боковая	2	
11		2	1Ш.58.502	Обечайка	1	
22		3	1Ш.58.503	Ушко	1	
11		4	1Ш.58.504	Пластина	1	
11		5	1Ш.58.505	Порог	1	

					1Ш.58.500			
Изм.	Лист	№докум.	Подп.	Дата	Водослив подвижной	Лит.	Лист	Листов
Разраб.	Зарицкая					И		1
Пров.	Пендерев					Мосводоканалниипроект Отдел №5		
Н.контр.	Потутков							

формат 11

1Ш.58.501

√(√)

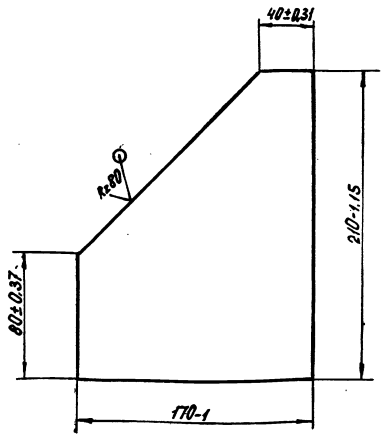

					1Ш.58.501			
Изм.	Лист	№докум.	Подп.	Дата	Стенка боковая	Лит.	Масса	Масштаб
Разраб.	Зарицкая					И	1,3	1:2
Пров.	Пендерев					Лист	Листов 1	
Н.контр.	Потутков				Лист Б6 ГОСТ 19903-74 / ВСт.3 сп ГОСТ 14637-79	Мосводоканалниипроект Отдел №5		

Инв. № подл. | Подп. и дата | Взам. инв. № | Инв. № дубл. | Подп. и дата

копировал: [illegible] 18705-06 16 формат 11

1Ш.58.500СБ

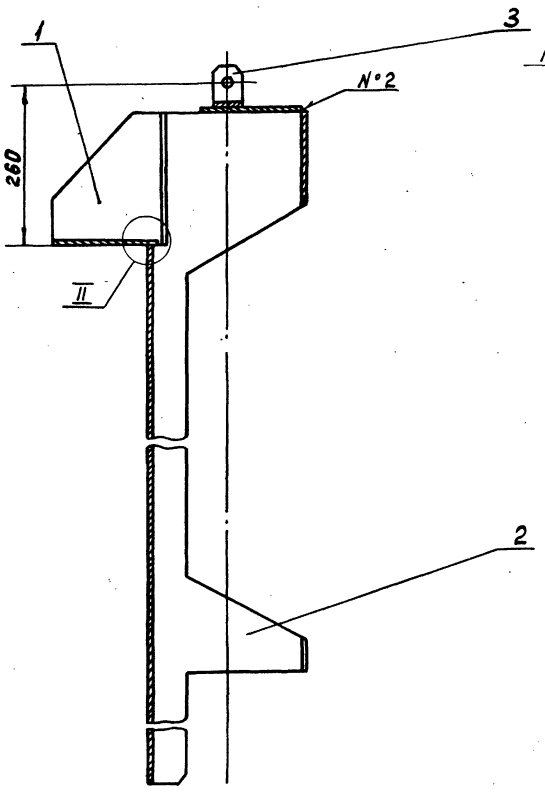

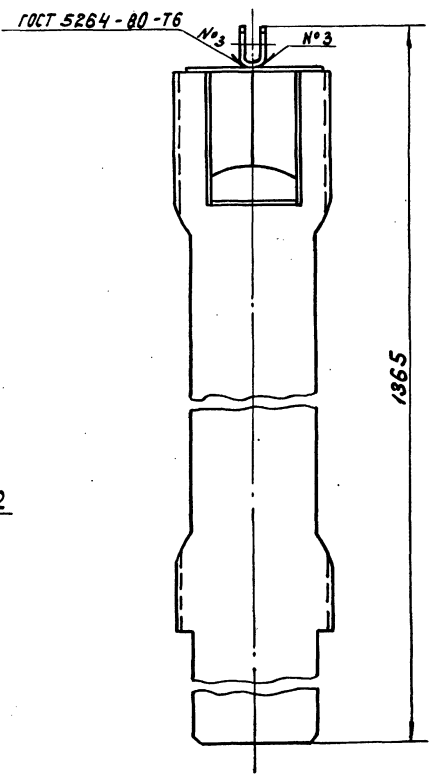

I
М1:2

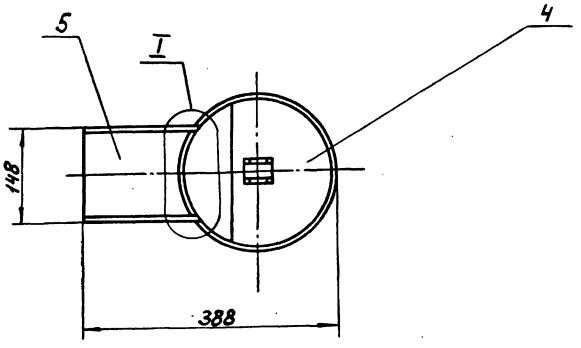

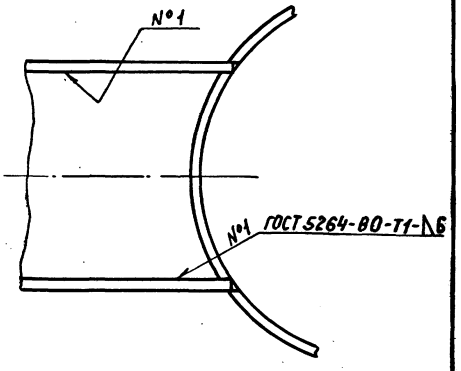

II
М1:2

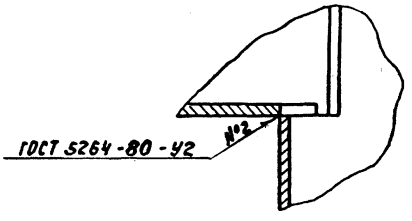

Размеры для справок.

					1Ш.58.500 СБ			
Изм.	Лист	№ докум.	Подп.	Дата	Водослив подвижной	Лит.	Масса	Масштаб
Разраб.		Заруцкая				И	30,0	1:5
Пров.		Пендерев			Сборочный чертеж	Лист	Листов: 1	
Рук.		Пендерев				Мосводоканалниипроект		
Н.контр.		Потутков				Отдел №5		

1Ш.58.502

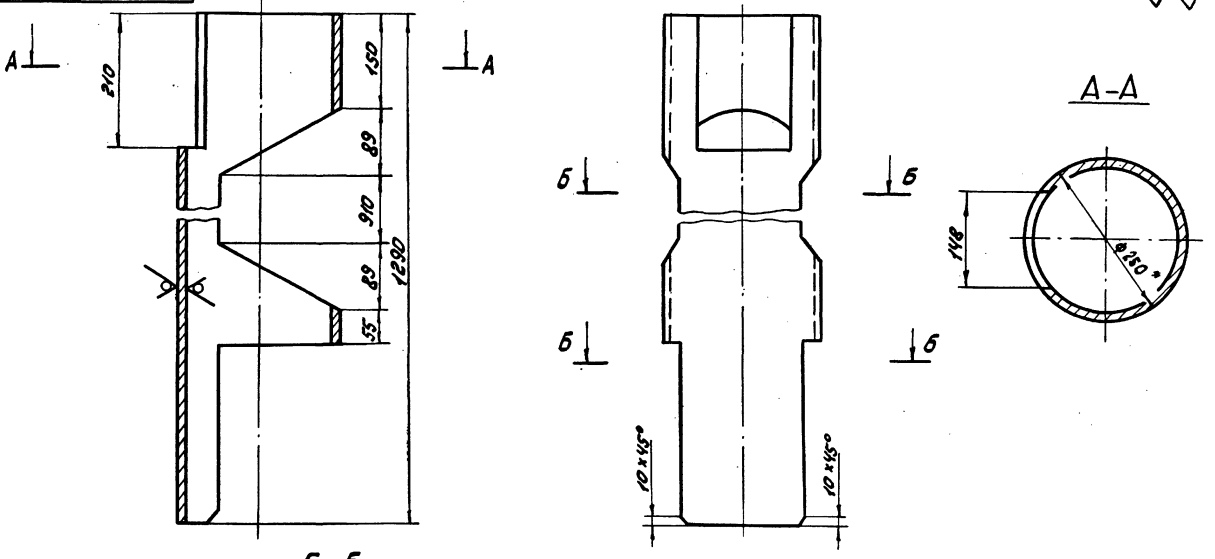

Б-Б
М1:2

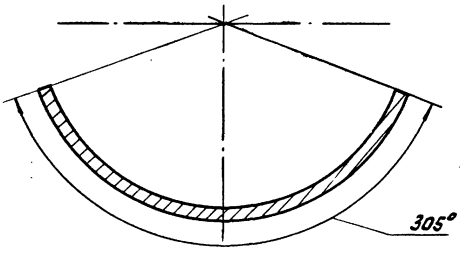

1. Н14; h14; ± $\frac{IT14}{2}$.

2. Размеры для справок.

				1Ш.58.502			
Изм.	Лист	№ докум.	Подп.	Дата	Обечайка	Лит.	Масса	Масштаб
Разраб.		Заруцкая				И	22,5	1:5
Пров.		Пендерев				Лист	Листов: 1
Н.контр.		Потутков			Труба 250×6 ГОСТ 8734-75 / Вст.2сп ГОСТ 8731-74	Мосводоканалниипроект Отдел №5	

Формат 12

1Ш.58.002

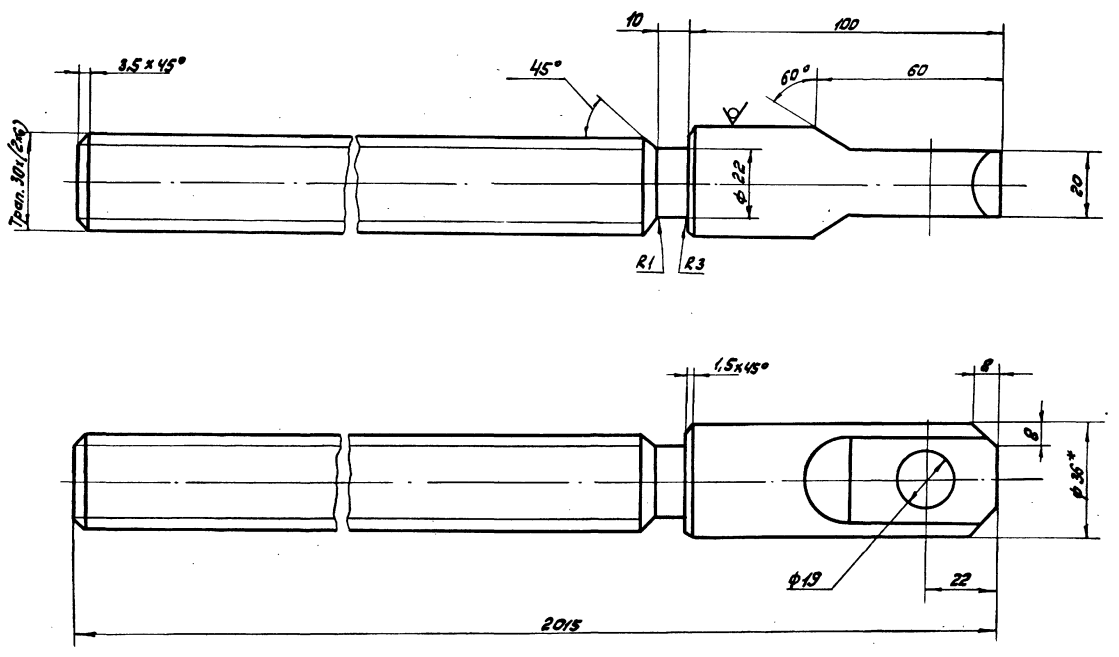

1. Н14; h14; ± $\frac{IT14}{2}$.

2. * Размер для справок.

				1Ш58.002			
Изм.	Лист	№ докум.	Подп.	Дата	Штанга винтовая	Лит.	Масса	Масштаб
Разраб.		Заруцкая				И	7,5	1:1
Пров.		Пендерев				Лист	Листов: 1
Н.контр.		Потутков			Круг 836 ГОСТ 2590-71 / 20Х13 ГОСТ 5949-75	Мосводоканалниипроект Отдел №5	

Копировал: [illegible] 18705-06 18 Формат 12

1Ш.58.503

Rz80

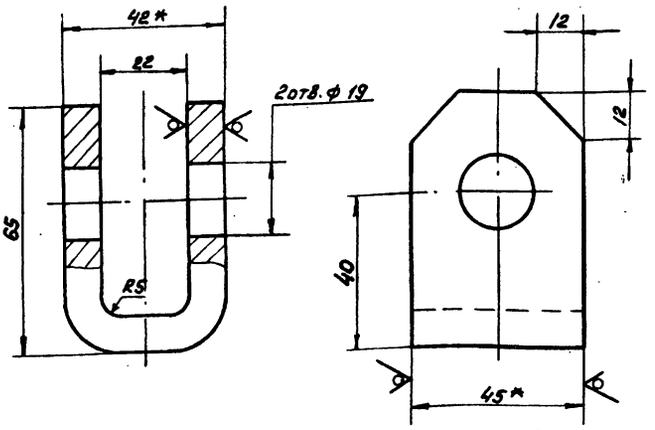

1. H14; h14; $\pm \frac{IT14}{2}$.
2. * Размеры для справок.

Изм	Лист	№ докум.	Подп.	Дата	1Ш.58.503	Лит.	Масса	Масшт.
Разраб.		Заручкая			Ушко	И	0.5	1:1
Пров.		Пендерев				Лист	Листов 1	
Н.контр.		Потутков			Полоса Б-2 · 10х45 ГОСТ 103-76 / ВСТ3сп ГОСТ 535-79	Мосводоканалниипроект Отдел N5		

формат 11

1Ш.58.504

Rz80

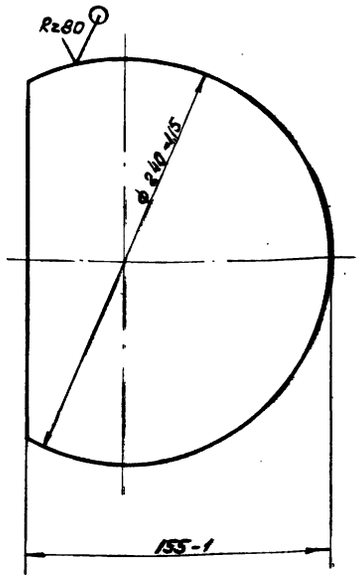

Изм	Лист	№ докум.	Подп.	Дата	1Ш.58.504	Лит.	Масса	Масшт.
Разраб.		Заручкая			Пластина	И	2.6	1:2
Пров.		Пендерев				Лист	Листов 1	
Н.контр.		Потутков			Лист Б10 ГОСТ 19903-74 / ВСТ3сп ГОСТ 14637-79	Мосводоканалниипроект Отдел N5		

Инв. № подл. | Подп. и дата | Взам. инв. | Инв. № дубл. | Подп. и дата

формат 11

1Ш.58.505

Rz80

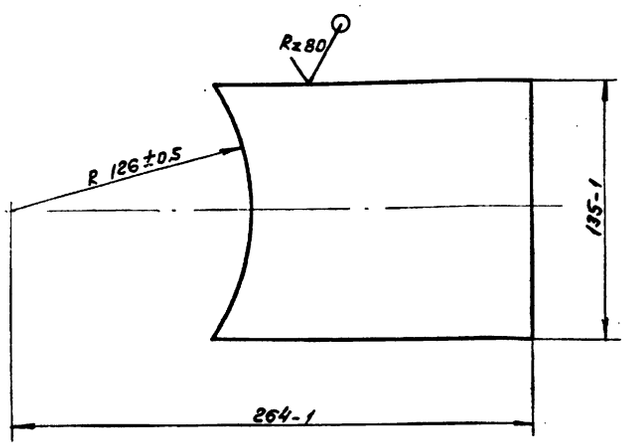

Изм	Лист	№ докум.	Подп.	Дата	1Ш.58.505	Лит.	Масса	Масшт.
Пров.		Пендерев			Порог	И	1.0	1:2
Н.контр.		Потутков				Лист	Листов 1	
					Лист Б6 ГОСТ 19903-74 / ВСТ3сп ГОСТ 14637-79	Мосводоканалниипроект Отдел N5		

формат 11

1Ш.58.001

Rz80

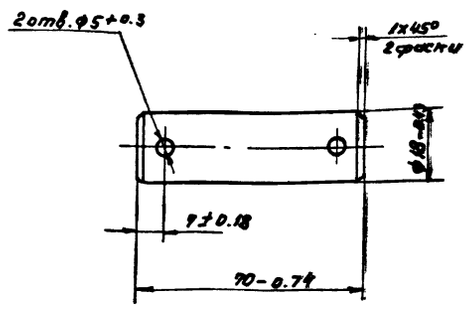

Изм	Лист	№ докум.	Подп.	Дата	1Ш.58.001	Лит.	Масса	Масшт.
Разраб.		Заручкая			Ось	И	0.12	1:1
Пров.		Пендерев				Лист	Листов: 1	
Н.контр.		Потутков			Круг В20 ГОСТ 2590-71 / 45 ГОСТ 1050-74	Мосводоканалниипроект Отдел N5		

Инв. № подл. | Подп. и дата | Взам. инв. | Инв. № дубл. | Подп. и дата

копировал: 9

18705-06 (19) формат 11

gost.e-ecolog.ru