ТИПОВОЙ ПРОЕКТ
902-2-363.83

# ОТСТОЙНИКИ КАНАЛИЗАЦИОННЫЕ

РАДИАЛЬНЫЕ ПЕРВИЧНЫЕ
ИЗ СБОРНОГО ЖЕЛЕЗОБЕТОНА
ДИАМЕТРОМ 24 М

Альбом VI
ЧАСТЬ 1

18601-06
ЦЕНА 5-93

gost.e-ecolog.ru

ЦЕНТРАЛЬНЫЙ ИНСТИТУТ ТИПОВОГО ПРОЕКТИРОВАНИЯ
ГОССТРОЯ СССР

Москва, А-445, Смоленская ул., 22
Сдано в печать IX 1963 г.
Заказ № 10522 Тираж 520 экз.

ТИПОВОЙ ПРОЕКТ
902-2-363.83

# ОТСТОЙНИКИ КАНАЛИЗАЦИОННЫЕ РАДИАЛЬНЫЕ ПЕРВИЧНЫЕ ИЗ СБОРНОГО ЖЕЛЕЗОБЕТОНА ДИАМЕТРОМ 24

## СОСТАВ ПРОЕКТА:

АЛЬБОМ
- I Технологическая и санитарно-техническая части
- II Архитектурно-строительная часть
- III Строительные изделия
- IV Электротехническая часть
- V Задание заводу-изготовителю
- VI Нестандартизированное оборудование. Илоскреб. Часть 1 и часть 2
- VII Нестандартизированное оборудование. Затворы щитовые, установка сигнализатора уровня осадка и фасонные части
- VIII Нестандартизированное оборудование. Токоприемник кольцевой (из т.п. 902-2-346)
- IX Нестандартизированное оборудование. Устройство для удаления плавающих веществ
- X Заказные спецификации
- XI Сметы
- XII Ведомости потребности в материалах

# АЛЬБОМ VI

ЧАСТЬ 1

РАЗРАБОТАН
проектным институтом
„МосводоканалНИИпроект"

Главный инженер института (СОКОЛИН)
Главный инженер проекта (КАЗАНОВ)

Рабочие чертежи введены в действие
МосводоканалНИИпроектом
Приказ № 192 от 17 ноября 1982 г.

Привязан:

Инв. №

# Содержание альбома


| Наименование | Обозначение чертежа | №№ стр |
|---|---|---|
| 1 | 2 | 3 |
| | | |
| Часть I | | |
| | | |
| Титульный лист | | 1 |
| Содержание альбома | | 2 |
| Илоскреб ИПР-24 Технические условия | 4И.436.00.00.000ТУ | 5 |
| Илоскреб ИПР-24 Ведомость покупных изделий | 4И.436.00.00.000ВП | 12 |
| Илоскреб ИПР-24 | 4И.436.00.00.000СБ | |
| Лист 1 | | 15 |
| Лист 2 | | 16 |
| Лист 3 | | 17 |
| Лист 4 | | 18 |
| Лист 5 | | 19 |
| Лист 6 | | 20 |
| Лист 7 | | 21 |
| Лист 8 | | 22 |
| Лист 9 | | 23 |
| Лист 10 | | 24 |
| Лист 11 | | 25 |
| Лист 12 | | 26 |
| Лист 13 | | 27 |
| Илоскреб ИПР-24 Спецификация | 4И.436.00.00.000 | |
| Лист 1-4 | | 28 |
| Лист 5-7 | | 29 |
| Тяга | 4И.436.00.00.001 | 29 |
| Тяга | 4И.436.00.00.001-01 | 29 |
| Тяга | 4И.436.00.00.001-02 | 29 |
| Тяга | 4И.436.00.00.001-03 | 29 |
| Ферма моста | 4И.436.01.00.000СБ | |
| Лист 1 | | 30 |
| Лист 2 | | 31 |
| Лист 3 | | 32 |
| Лист 4 | | 33 |
| Лист 5 | | 34 |
| Ферма моста Спецификация | 4И.436.01.00.000 | |
| Лист 1-4 | | 35 |
| Кронштейн | 4И.436.00.00.002 | 36 |
| Кронштейн Спецификация | 4И.436.01.01.000 | 36 |
| Кронштейн | 4И.436.01.01.000СБ | 36 |
| Угольник | 4И.436.01.01.001 | 37 |
| Ребро | 4И.436.01.01.002 | 37 |
| Подставка Спецификация | 4И.436.01.02.000 | |
| Лист 1 | | 37 |
| Подставка | 4И.436.01.02.000СБ | 37 |
| Угольник | 4И.436.01.02.001 | 38 |
| Угольник | 4И.436.01.02.001-01 | 38 |
| Кронштейн | 4И.436.01.03.000СБ | 38 |
| Кронштейн Спецификация | 4И.436.01.03.000 | |
| Лист 1 | | 38 |
| Ступень | 4И.436.01.00.001 | 38 |
| Ступень | 4И.436.01.00.001-01 | 38 |

| 1 | 2 | 3 |
|---|---|---|
| Стойка | 4И.436.01.00.002 | 39 |
| Стойка | 4И.436.01.00.002-01 | 39 |
| Накладка | 4И.436.01.00.003 | 39 |
| Накладка | 4И.436.01.00.003-01 | 39 |
| Угольник | 4И.436.01.00.004 | 39 |
| Угольник | 4И.436.01.00.004-01 | 39 |
| Угольник | 4И.436.01.00.005 | 40 |
| Угольник | 4И.436.01.00.005-01 | 40 |
| Накладка | 4И.436.01.00.006 | 40 |
| Накладка | 4И.436.01.00.006-01 | 40 |
| Балка | 4И.436.01.00.007 | 40 |
| Балка | 4И.436.01.00.007-01 | 40 |
| Ребро | 4И.436.01.00.008 | 41 |
| Поперечина | 4И.436.01.00.009 | 41 |
| Балка | 4И.436.01.00.011 | 41 |
| Накладка | 4И.436.01.00.012 | 41 |
| Накладка | 4И.436.01.00.013 | 42 |
| Накладка | 4И.436.01.00.014 | 42 |
| Накладка | 4И.436.01.00.015 | 42 |
| Угольник | 4И.436.01.00.016 | 42 |
| Ребро | 4И.436.01.00.017 | 43 |
| Плита | 4И.436.00.00.003 | 43 |
| Угольник | 4И.436.00.00.004 | 43 |
| Угольник | 4И.436.00.00.004-01 | 43 |
| Лист средний | 4И.436.00.00.005 | 43 |
| Крыло скребковое | 4И.436.02.00.000СБ | |
| Лист 1 | | 44 |
| Лист 2 | | 45 |
| Крыло скребковое Спецификация | 4И.436.02.00.000 | 46 |
| Лист 1-2 | | |
| Тяга | 4И.436.02.00.001 | 46 |
| Тяга | 4И.436.02.00.001-01 | 46 |
| Ферма скребкового крыла | 4И.436.02.01.000СБ | |
| Лист 1 | | 47 |
| Лист 2 | | 48 |
| Ферма скребкового крыла Спецификация | 4И.436.02.01.000 | |
| Лист 1-2 | | 49 |
| Планка | 4И.436.00.00.006 | 49 |
| Пояс | 4И.436.02.01.001 | 49 |
| Ребро | 4И.436.02.01.002 | 50 |
| Патрубок | 4И.436.02.01.003 | 50 |
| Патрубок | 4И.436.02.01.003-01 | 50 |
| Ребро | 4И.436.02.01.004 | 50 |
| Ребро | 4И.436.02.01.005 | 50 |
| Ребро | 4И.436.02.01.006 | 51 |
| Консоль | 4И.436.02.01.007 | 51 |
| Ребро | 4И.436.02.01.008 | 51 |
| Ребро | 4И.436.02.01.009 | 51 |
| Стержень | 4И.436.02.02.000СБ | 52 |
| Стержень | 4И.436.02.02.000СБ-01 | 52 |
| Стержень | 4И.436.02.02.000СБ-02 | 52 |
| Стержень | 4И.436.02.02.000СБ-03 | 52 |
| Стержень Спецификация лист 1-2 | 4И.436.02.02.000 | 52 |
| | | |

| 1 | 2 | 3 |
|---|---|---|
| Узел крепления | 4и.436.02.03.000СБ | 53 |
| Узел крепления Спецификация | 4и.436.02.03.000 | |
| Лист 1 | | 53 |
| Распорка | 4и.436.02.03.001 | 53 |
| Ребро | 4и.436.02.03.002 | 54 |
| Ребро боковое | 4и.436.02.03.003 | 54 |
| Узел крепления | 4и.436.02.04.000СБ | 54 |
| Узел крепления Спецификация | 4и.436.02.04.000 | |
| Лист 1 | | 55 |
| Ребро | 4и.436.02.04.001 | 55 |
| Ребро | 4и.436.02.04.002 | 55 |
| Скребок Спецификация | 4и.436.02.05.000 | |
| Лист 1 | | 55 |
| Лист 2-3 | | 56 |
| Скребок | 4и.436.02.05.000СБ | 56 |
| Скребок | 4и.436.02.05.000СБ-01 | 56 |
| Скребок | 4и.436.02.05.000СБ-02 | 56 |
| Скребок | 4и.436.02.05.000СБ-03 | 56 |
| Скребок | 4и.436.02.06.000СБ | 57 |
| Скребок | 4и.436.02.06.000СБ-01 | 57 |
| Скребок | 4и.436.02.06.000СБ-02 | 57 |
| Скребок | 4и.436.02.06.000СБ-03 | 57 |
| Скребок Спецификация | 4и.436.02.06.000 | |
| Лист 1-2 | | 57 |
| Лист 3 | | 58 |
| Поручень | 4и.436.00.00.007 | 58 |
| Ребро | 4и.436.02.06.001 | 58 |
| Ребро | 4и.436.02.06.001-01 | 58 |
| Ребро | 4и.436.02.06.001-02 | 58 |
| Ребро | 4и.436.02.06.001-03 | 58 |
| Платформа | 4и.436.03.00.000СБ | |
| Лист 1 | | 59 |
| Лист 2 | | 60 |
| Платформа Спецификация | 4и 436.03.00.000 | |
| Лист 1-2 | | 61 |
| Металлоконструкция платформы Спецификация | 4и.436.03.01.000 | |
| Лист 1-2 | | 61 |
| Металлоконструкция платформы | 4и.436.03.01.000СБ | |
| Лист 1 | | 62 |
| Лист 2 | | 63 |
| Ребро | 4и.436.03.01.100СБ | 64 |
| Ребро | 4и.436.03.01.100СБ-01 | 64 |
| Ребро Спецификация | 4и.436.03.01.100 | 64 |
| Косынка | 4и.436.03.01.101 | 64 |
| Косынка | 4и.436.03.01.001 | 64 |
| Швеллер | 4и.436.03.01.002 | 65 |
| Ребро | 4и.436.03.01.003 | 65 |
| Накладка | 4и.436.03.01.004 | 65 |
| Ребро | 4и.436.03.01.006 | 65 |
| Лист | 4и.436.03.01.005 | 66 |
| Ребро | 4и.436.03.01.008 | 66 |
| Ребро | 4и.436.03.01.008-01 | 66 |
| Бобышка | 4и.436.03.01.007 | 67 |
| Бобышка | 4и.436.03.01.009 | 67 |
| Стакан Спецификация Лист 1 | 4и.436.03.02.000 | 67 |

| 1 | 2 | 3 |
|---|---|---|
| Обечайка | 4и.436.03.02.001 | 67 |
| Стакан | 4и.436.03.02.000СБ | 68 |
| Фланец | 4и.436.03.02.002 | 69 |
| Опора катковая Спецификация | 4и.436.03.03.000 | |
| Лист 1-2 | | 69 |
| Обойма Спецификация | 4и.436.03.03.100 | |
| Лист 1 | | 69 |
| Опора катковая | 4и.436.03.03.000СБ | 70 |
| Обойма | 4и.436.03.03.100СБ | 71 |
| Угольник | 4и.436.03.03.101 | 72 |
| Ребро | 4и.436.03.03.102 | 72 |
| Накладка | 4и.436.03.03.103 | 72 |
| Ось | 4и.436.03.03.001 | 72 |
| Втулка распорная | 4и.436.03.03.002 | 73 |
| Прокладка | 4и.436.03.03.003 | 73 |
| Каток | 4и.436.03.03.004 | 73 |
| Ригель | 4и.436.03.03.005 | 74 |
| Кольцо регулировочное | 4и.436.03.03.006 | 74 |
| Втулка | 4и.436.03.03.007 | 74 |
| Домкрат | 4и.436.03.04.000СБ | 74 |
| Домкрат Спецификация | 4и.436.03.04.000 | |
| Лист 1 | | 75 |
| Основание | 4и.436.03.04.001 | 75 |
| Полукольцо | 4и.436.03.04.002 | 75 |
| Винт | 4и.436.03.04.003 | 75 |
| Прокладка | 4и.436.03.00.001 | 76 |
| Угольник | 4и.436.03.00.002 | 76 |
| Муфта | 4и.436.00.00.008 | 76 |
| Муфта | 4и.436.00.00.008-01 | 76 |
| Ось | 4и.436.00.00.009 | 76 |
| Ось | 4и.436.00.00.009-01 | (76) |
| | | |
| Часть II | | |
| | | |
| Привод | 4и.436.04.00.000СБ | |
| Лист 1 | | 77 |
| Лист 2 | | 78 |
| Лист 3 | | 79 |
| Привод Спецификация | 4и.436.04.00.000 | |
| Лист 1-4 | | 80 |
| Вал в сборе | 4и.436.04.01.000СБ | 81 |
| Траверса | 4и.436.04.01.100СБ | 81 |
| Вал в сборе Спецификация | 4и.436.04.01.000 | 82 |
| Траверса Спецификация | 4и.436.04.01.100 | 82 |
| Лист 1 | | 82 |
| Полоса верхняя | 4и.436.04.01.101 | 82 |
| Стенка | 4и.436.04.01.102 | 83 |
| Полоса нижняя | 4и.436.04.01.103 | 83 |
| Обойма | 4и.436.04.01.104 | 83 |
| Втулка | 4и.436.04.01.001 | 83 |
| Колесо зубчатое | 4и.436.04.01.002 | 84 |
| Крышка подшипника | 4и.436.04.01.003 | 84 |
| Вал | 4и.436.04.01.004 | 85 |
| Кольцо дистанционное | 4и.436.04.01.005 | 85 |
| | | |

| 1 | 2 | 3 |
|---|---|---|
| Прокладка | 4и.436.04.01.006 | 85 |
| Кольцо уплотнительное | 4и.436.04.01.007 | 86 |
| Полукольцо | 4и.436.04.01.008 | 86 |
| Крышка подшипника | 4и.436.04.01.009 | 86 |
| Крышка подшипника | 4и.436.04.01.011 | 87 |
| Рама Спецификация | 4и.436.04.02.000 | |
| Лист 1-2 | | 87 |
| Рама | 4и.436.04.02.000СБ | |
| Лист 1 | | 88 |
| Лист 2 | | 89 |
| Лист 3 | | 90 |
| Накладка | 4и.436.04.02.001 | 91 |
| Накладка | 4и.436.04.02.001-01 | 91 |
| Накладка | 4и.436.04.02.001-02 | 91 |
| Швеллер | 4и.436.04.02.002 | 91 |
| Швеллер | 4и.436.04.02.002-01 | 91 |
| Ребро | 4и.436.04.02.003 | 91 |
| Лапа | 4и.436.04.02.004 | 91 |
| Кронштейн | 4и.436.04.03.000СБ | 92 |
| Кронштейн Спецификация | 4и.436.04.03.000 | |
| Лист 1 | | 92 |
| Фланец | 4и.436.04.03.001 | 92 |
| Ребро | 4и.436.04.03.002 | 93 |
| Основание | 4и.436.04.03.003 | 93 |
| Шестерня сменная | 4и.436.04.00.001 | 93 |
| Шестерня сменная | 4и.436.04.00.002 | 94 |
| Шестерня сменная | 4и.436.04.00.003 | 94 |
| Колесо зубчатое сменное | 4и.436.04.00.004 | 95 |
| Колесо зубчатое | 4и.436.04.00.005 | 95 |
| Колесо зубчатое сменное | 4и.436.04.00.006 | 96 |
| Втулка дистанционная | 4и.436.04.00.007 | 97 |
| Прокладка | 4и.436.04.00.008 | 97 |
| Прокладка | 4и.436.04.00.008-01 | 97 |
| Шестерня | 4и.436.04.00.009 | 97 |
| Стакан | 4и.436.04.00.011 | 98 |
| Стакан | 4и.436.04.00.012 | 98 |
| Вал промежуточный | 4и.436.04.00.013 | 98 |
| Ступица | 4и.436.04.00.014 | 99 |
| Палец | 4и.436.04.00.015 | 99 |
| Шайба глухая | 4и.436.04.00.016 | 99 |
| Шайба глухая | 4и.436.04.00.016-01 | 99 |
| Шайба стопорная | 4и.436.04.00.017 | 99 |
| Труба для кабеля | 4и.436.05.00.000СБ | 100 |
| Труба для кабеля Спецификация | 4и.436.05.00.000 | |
| Лист 1 | | 100 |
| Шайба | 4и.436.05.00.001 | 100 |
| Кольцо | 4и.436.05.00.002 | 101 |
| Труба | 4и.436.05.00.003 | 101 |
| Опора центральная | 4и.436.06.00.000СБ | 101 |
| Опора центральная. Спецификация | 4и.436.06.00.000 | |
| Лист 1 | | 101 |
| Труба | 4и.436.06.00.001 | 102 |
| Ребро | 4и.436.06.00.002 | 102 |
| Фланец | 4и.436.06.00.003 | 102 |

| 1 | 2 | 3 |
|---|---|---|
| Опора радиальная. Спецификация | 4и.436.07.00.000 | |
| Лист 1 | | 102 |
| Лист 2 | | 103 |
| Обойма | 4и.436.07.00.001 | 103 |
| Опора радиальная | 4и.436.07.00.000СБ | 103 |
| Крышка подшипника | 4и.436.07.00.002 | 104 |
| Крышка подшипника | 4и.436.07.00.003 | 104 |
| Прокладка | 4и.436.07.00.004 | 103 |
| Расчалка. Спецификация | 4и.436.08.00.000 | |
| Лист 1 | | 105 |
| Расчалка | 4и.436.08.00.000СБ | 105 |
| Перекрытие. Спецификация | 4и.436.09.00.000 | |
| Лист 1 | | 106 |
| Перекрытие | 4и.436.09.00.000СБ | 106 |
| Серьга | 4и.436.09.00.001 | 106 |
| Шайба сферическая | 4и.436.09.00.011 | 106 |
| Стержень | 4и.436.10.00.000СБ | 107 |
| Стержень | 4и.436.10.00.000-01 | 107 |
| Стержень. Спецификация | 4и.436.10.00.000 | |
| Лист 1-2 | | 107 |
| Вилка | 4и.436.10.01.100СБ | 107 |
| Вилка Спецификация | 4и.436.10.00.100 | |
| Лист 1 | | 108 |
| Скоба | 4и.436.10.00.101 | 108 |
| Вставка | 4и.436.10.00.102 | 108 |
| Узел крепления. Спецификация | 4и.436.11.00.000 | |
| Лист 1 | | 108 |
| Узел крепления | 4и.436.11.00.000СБ | 109 |
| Пластина | 4и.436.11.00.001 | 109 |
| Ребро | 4и.436.11.00.002 | 109 |
| Ребро | 4и.436.11.00.003 | 110 |
| Ребро | 4и.436.11.00.004 | 110 |
| Стойка | 4и.436.12.00.000СБ | 110 |
| Стойка | 4и.436.12.00.000-01 | 110 |
| Стойка. Спецификация | 4и.436.12.00.000 | |
| Лист 1 | | 110 |
| Ребро | 4и.436.12.00.001 | 111 |
| Ребро | 4и.436.12.00.002 | 111 |
| Перекрытие съемное | 4и.436.13.00.000СБ | 111 |
| Перекрытие съемное. Спецификация | 4и.436.13.00.000 | |
| Лист 1 | | 112 |
| Путь рельсовый | 4и.436.14.00.000СБ | 112 |
| Путь рельсовый Спецификация | 4и.436.14.00.000 | |
| Лист 1 | | 112 |
| Головка | 4и.436.14.00.001 | 113 |
| Кольцо | 4и.436.14.00.002 | 113 |
| Скребок дополнительный | 4и.436.15.00.000СБ | 113 |
| Скребок дополнительный. Спецификация | 4и.436.15.00.000 | |
| Лист 1 | | 114 |
| Вилка | 4и.436.15.01.000СБ | 114 |
| Вилка. Спецификация | 4и.436.15.01.000 | |
| Лист 1 | | 114 |
| Скоба | 4и.436.15.01.001 | 114 |
| Вставка | 4и.436.15.01.002 | 115 |

| 1 | 2 | 3 |
|---|---|---|
| Труба | 4И.436.15.00.001 | 115 |
| Лист | 4И.436.15.00.002 | 115 |
| Ребро | 4И.436.15.00.003 | 116 |
| Ребро | 4И.436.15.00.004 | 116 |
| Секция цилиндра направляющего. Спецификация | 4И.436.16.00.000 | 116 |
| Угольник | 4И.436.16.00.001 | 116 |
| Секция цилиндра направляющего | 4И.436.16.00.000СБ | 117 |
| Ребро | 4И.436.16.00.002 | 118 |
| Обечайка | 4И.436.16.00.003 | 118 |
| Окантовка | 4И.436.16.00.004 | 118 |
| Кронштейн | 4И.436.17.00.000СБ | 118 |
| Кронштейн. Спецификация | 4И.436.17.00.000 | 119 |
| Швеллер | 4И.436.17.00.001 | 119 |
| Планка | 4И.436.17.00.002 | 119 |
| Толкатель в сборе | 4И.436.18.00.000СБ | 119 |
| Толкатель в сборе. Спецификация | 4И.436.18.00.000 | 120 |
| Толкатель | 4И.436.18.01.000СБ | 120 |
| Толкатель. Спецификация | 4И.436.18.01.000 | 120 |
| Стержень | 4И.436.18.01.001 | 120 |
| Вилка | 4И.436.18.01.002 | 121 |
| Ось | 4И.436.18.00.001 | 121 |
| Каток | 4И.436.18.00.002 | 121 |
| Осадержатель | 4И.436.18.00.003 | 121 |
| Лестница | 4И.436.19.00.000СБ | 122 |
| Лестница. Спецификация | 4И.436.19.00.000 | 122 |
| Лапа | 4И.436.19.00.001 | 122 |
| Лапа | 4И.436.19.00.002 | 123 |
| Стойка | 4И.436.19.00.003 | 123 |
| Стойка | 4И.436.20.00.000СБ | 123 |
| Стойка. Спецификация | 4И.436.20.00.000 | 123 |
| Козырек | 4И.436.20.01.000СБ | 124 |
| Козырек. Спецификация | 4И.436.20.01.000 | 124 |
| Обечайка коническая | 4И.436.20.01.001 | 124 |
| Обечайка цилиндрическая | 4И.436.20.01.002 | 124 |
| Труба | 4И.436.20.00.001 | 125 |
| Палец | 4И.436.20.00.002 | 125 |
| Винт подъемный | 4И.436.00.00.012 | 125 |
| Шайба сферическая | 4И.436.00.00.013 | 125 |
| Стойка | 4И.436.21.00.000СБ | 126 |
| Стойка. Спецификация | 4И.436.21.00.000 | 126 |
| Пластина | 4И.436.21.00.001 | 126 |
| Ножка | 4И.436.21.00.002 | 127 |
| Распорка | 4И.436.21.00.003 | 127 |
| Лапа | 4И.436.21.00.004 | 127 |
| Плита анкерная | 4И.436.22.00.000 | 127 |
| Стержень | 4И.436.22.00.001 | 128 |
| Пластина | 4И.436.22.00.002 | 128 |
| Кожух для цепных шестерен | 4И.436.23.00.000СБ | 128 |
| Кожух для цепных шестерен. Спецификация | 4И.436.23.00.000 | 129 |
| Стенка боковая | 4И.436.23.00.001 | 129 |
| Стенка передняя | 4И.436.23.00.002 | 129 |
| Стенка задняя | 4И.436.23.00.003 | 129 |
| Кожух | 4И.436.24.00.000СБ | 130 |
| Кожух. Спецификация | 4И.436.24.00.000 | 130 |
| Стенка | 4И.436.24.00.002 | 130 |
| Лист боковой | 4И.436.24.00.001 | 131 |
| Кронштейн | 4И.436.25.00.000СБ | 131 |
| Кронштейн. Спецификация | 4И.436.25.00.000 | 132 |
| Швеллер | 4И.436.25.00.001 | 132 |
| Угольник | 4И.436.25.00.002 | 132 |
| Вилка. Спецификация | 4И.436.26.00.000 | 132 |
| Вилка | 4И.436.26.00.000СБ | 133 |
| Скоба | 4И.436.26.00.001 | 133 |
| Пруток | 4И.436.26.00.002 | 133 |
| Плита | 4И.436.27.00.000СБ | 134 |
| Плита Спецификация | 4И.436.27.00.000 | 134 |
| Домкрат | 4И.436.28.00.000СБ | 134 |
| Домкрат Спецификация | 4И.436.28.00.000 | 135 |
| Плита | 4И.436.28.00.001 | 135 |
| Штифт | 4И.436.28.00.002 | 135 |

| 1 | 2 | 3 |
|---|---|---|
| Винт | 4И.436.28.00.003 | 135 |
| Скребок | 4И.436.29.00.000СБ | 136 |
| Скребок. Спецификация | 4И.436.29.00.000 | 136 |
| Угольник | 4И.436.29.00.001 | 136 |
| Накладка | 4И.436.29.00.002 | 136 |
| Планка | 4И.436.29.00.003 | 137 |
| Щетка | 4И.436.29.00.004 | 137 |
| Штанга | 4И.436.30.00.000СБ | 137 |
| Штанга. Спецификация | 4И.436.30.00.000 | 137 |
| Винт | 4И.436.30.00.001 | 138 |
| Планка | 4И.436.30.00.002 | 138 |
| Кронштейн | 4И.436.31.00.000СБ | 138 |
| Кронштейн. Спецификация | 4И.436.31.00.000 | 138 |
| Анкер | 4И.436.31.00.001 | 139 |
| Вилка | 4И.436.32.00.000СБ | 139 |
| Вилка. Спецификация | 4И.436.32.00.000 | 139 |
| Шпилька | 4И.436.00.00.021 | 139 |
| Скоба | 4И.436.32.00.001 | 140 |
| Ветавка | 4И.436.32.00.002 | 140 |
| Наконечник | 4И.436.00.00.014 | 140 |
| Ребро | 4И.436.00.00.015 | 140 |
| Гайка | 4И.436.00.00.016 | 141 |
| Рычаг | 4И.436.00.00.017 | 141 |
| Ось | 4И.436.00.00.018 | 141 |
| Перекрытие правое | 4И.436.00.00.019 | (141) |

МОСГОРИСПОЛКОМ
УПРАВЛЕНИЕ ВОДОПРОВОДНО-КАНАЛИЗАЦИОННОГО ХОЗЯЙСТВА
ИНСТИТУТ МОСВОДОКАНАЛНИИПРОЕКТ

# Илоскреб ИПР-24

Технические условия
4И.436.00.00.000ТУ

Главный инженер института
/Соколин Д.Д./
1982г.

Начальник отдела
/Гаврилов А.М./
1982г.

Руководитель разработки
/Пендерев А.И/
1982г.

1982г.

Инв.№ подл. | Подп. и дата | Взам. инв.№ | Инв.№ дубл. | Подп. и дата

# 1. Введение.

1.1 Настоящие технические условия распространяются на илоскреб ИПР-24, служащий для скребания осадка и удаления плавающих веществ из радиальных первичных отстойников ф 24 м сооружений очистки сточных вод, выполненных на основании решения Мосгорисполкома о плане бюджетных работ № 3334 от 7 декабря 1979 г. и в соответствии с перечнем-графиком корректировки и разработки вариантов типовых проектов п. 17, раздел VII плана типового проектирования на 1980 г.

1.2. При заказе и в переписке указанный илоскреб выписывается так: „Илоскреб ИПР-24 типовой проект 902-2- альбом VI". часть 1 и 2.

# 2. Технические требования.

Илоскреб ИПР-24 должен соответствовать требованиям настоящих технических условий, комплекта документации согласно 4И. 436. 00.00. 000 ВС и Правилами производства и приемки работ. Металлические конструкции СНиП III 18-75

| Изм. | Лист | № докум. | Подп. | Дата | 4И. 436. 00. 00. 000 ТУ | | | |
|---|---|---|---|---|---|---|---|---|
| Разраб. | | Пендерев | | | Илоскреб ИПР-24 | Лит. | Лист 2 | Листов 27 |
| Пров. | | Саложина | | | | И | | |
| Н. контр. | | Кулагина | | | Технические условия | Мособводоканалниипроект Отдел №5 | | |
| Утв. | | Гаврилов | | | | | | |

Инв. № подл. | Подп. и дата | Взам. инв. № | Инв. № дубл. | Подп. и дата

## 2.1 Рабочие чертежи.

2.1.1 Рабочие чертежи на заводе-изготовителе должны быть предварительно проверены в отношении ясности изображения и возможности изготовления конструкции, имеющимся на заводе оборудованием. В случае необходимости завод-изготовитель может производить корректировку рабочих чертежей. При этом завод несет ответственность за прочность и долговечность измененной конструкции. Все конструктивные изменения, вводимые заводом, а также отступления от чертежей и технических условий на изготовление, должны быть согласованы с заказчиком и автором проекта. Завод-изготовитель обязан все вводимые им изменения нанести на светокопии чертежей в 2х экземплярах и один экземпляр возвратить заказчику.

2.1.2. В процессе изготовления испытаний илоскреба надлежит проверить в соответствии с чертежами, техническими условиями, государственными общесоюзными и ведомственными стандартами:

а) качество материалов, полуфабрикатов и готовых изделий;

| Изм. | Лист | № докум. | Подп. | Дата | 4И. 436. 00. 00. 000 ТУ | Лист 3 |
|---|---|---|---|---|---|---|

б) качество сварку;
в) качество механической обработки деталей,
г) качество пригонки и сборки;
д) качество отделки и внешний вид;
е) комплектность илоскреба;
ж) данные технической характеристки

## 2.3. Материалы.

2.3.1. Для изготовления деталей должны применяться материалы тех марок, которые указаны в чертежах и в спецификациях. Замена материалов допускается только по согласованию с организацией разработчиком проекта и с заказчиком.
Материалы должны применяться строго кондиционные, снабженные сертификатами заводов-поставщиков.

2.3.2. Поверхности резки проката, не подвергающиеся дальнейшей механической обработке, должны быть ровными, без надрезов. Неперпендикулярность плоскости реза к поверхности проката не должна быть более 1:10. Наплывы, неровности, заусенцы на поверхностях реза должны быть зачищены, острые кромки - притуплены.

| Изм. | Лист | № докум. | Подп. | Дата | 4И. 436. 00. 00. 000 ТУ | Лист 4 |
|---|---|---|---|---|---|---|

2.3.3. Детали металлоконструкций перед обработкой и сборкой, в случае необходимости, должны быть подвергнуты правке. Неровности проката, препятствующие взаимному прилеганию деталей при сборке, должны быть устранены.

2.3.4. Влажность пиломатериалов должна быть не выше 15%.

2.3.5. Все покупные изделия: мотор-редуктор, подшипники качения, электроприборы и др. должны быть качественными и полноценными, изготовленными в соответствии с техническими условиями завода-изготовителя или ГОСТ.
Болты, винты, шпильки, гайки, шайбы, штифты, шплинты и прочие детали должны во всем соответствовать ГОСТ или ОСТ, указанных в чертежах и спецификациях.

## 2.4. Отливки.

2.4.1. Допускаемые отклонения по размерам и весу, а также припуски на механическую обработку, если они не обусловлены чертежами, должны быть для чугунных и стальных отливок в пределах величин предусмотренных для отливок III класса соответствующих стандартов.

| Изм. | Лист | № докум. | Подп. | Дата | 4И. 436. 00. 00. 000 ТУ | Лист 5 |
|---|---|---|---|---|---|---|

Инв. № подл. | Подп. и дата | Взам. инв. № | Инв. № дубл. | Подп. и дата

2.4.2. Неуказанные на чертеже уклоны отливок выполняются согласно действующим стандартам на формовочные уклоны.

2.4.3. Трещины в отливках из чугуна не допускаются независимо от мест их расположения.

2.4.4. Поверхности отливок должны быть очищены от формовочной земли и освобождены от стержней и пригара.

2.4.5. Необработанные наружные плоскости отливок не должны иметь отклонений от прямолинейности свыше 3 мм на 600 мм длины.

2.4.6. На обработанных трущихся поверхностях литых деталей, на зубьях шестерен и на рабочей поверхности катков раковины, шлаковые включения, трещины и другие пороки литья не допускаются. На прочих поверхностях литых деталей допускаются отдельные раковины диаметром не более 5мм и глубиной не более 10% толщины стенки.

## 2.5. Сварка.

2.5.1. Поверхности кромок, в местах подлежащих сварке, а также прилегающие к ним участки шириной 3-5 мм, должны быть очищены от окалины, ржавчины, краски, масла и других загрязнений.





2.5.2. На деталях снять фаски в соответствии с указаниями ГОСТа и чертежей.

2.5.3. По наружному виду сварной шов ручной электросварки должен иметь плавный переход к основному металлу, равномерную чешуйчатость и равномерное заполнение шва по всей длине.

2.5.4. Односторонние швы при ручной электродуговой сварке должны иметь грат, выступающий с другой стороны в виде равномерного валика. При выполнении сварки двухсторонним швом перед наложением шва с другой стороны грат должен быть обрублен и зачищен.

2.5.5. Сварные швы должны отвечать следующим требованиям:

а) полное отсутствие шлаковых включений;

б) проварка на глубину не менее 50% толщины свариваемого металла;

в) отсутствие пережога, непроваров, раковин, пузырей;

г) наличие плавного перехода от сварного шва к основному металлу;

д) неравномерность наплавного шва не должна превышать 25% высоты и ширины наплыва.

Инв. № подл. | Подп. и дата | Взам. инв. № | Инв. № дубл. | Подп. и дата



2.5.6. Дефекты, обнаруженные в сварных швах: шлаковые включения, пористости, непроваренные места, трещины, пережоги, раковины, перерывы швов и т. п. должны быть вырублены до здорового металла.

Вырубленные участки подлежат заварке вновь, с последующим контролем. Исправлять дефектные швы путем выплавки электродами с последующей новой заваркой воспрещается.

2.5.7. Механические свойства металла шва и сварного соединения должны быть следующими:

а) временное сопротивление металла шва не ниже временного сопротивления основного металла;

б) относительное удлинение $\geq 18\%$;

в) удельная ударная вязкость $\geq 8$ кгм/см$^2$

2.5.8. Правка сварных деталей должна выполняться с предварительным нагревом на прессе или кузнечным способом. В холодном состоянии правка не разрешается.

2.5.9. Предъявляемые к приемке конструкции должны быть закончены, но не окрашены. Сварные швы и прилегающие к ним поверхности на ширину не менее 20 мм по обе стороны швов должны быть очищены от шлака, наплывов, брызг металла, окалины и остатков монтажных швов.



## 2.6. Механическая обработка.

2.6.1. Чистота поверхностей обработанных деталей должна соответствовать указаниям чертежей, шероховатость обрабатываемых поверхностей деталей без чертежа $\overset{Rz\,160}{\nabla}$.

2.6.2. В механически обрабатываемых деталях, где отклонения в чертежах не оговорены, допускаемые отклонения от геометрической формы и взаимного расположения поверхностей (конусность, эллиптичность, непараллельность и т. п.) - должны быть в пределах допуска на соответствующие размеры, диаметры, расстояниями между осями, плоскостями и т. п.

2.6.3. Обрабатываемые поверхности деталей и их кромки не должны иметь заусенцев, задиров, забоин, вмятин, царапин и других дефектов.

Инв. № подл. | Подп. и дата | Взам. инв. № | Инв. № дубл. | Подп. и дата

2.6.4. Размеры сопрягаемых элементов обработанных деталей, должны быть выдержаны в соответствии с допусками, классами точности и посадками, указанными в чертежах.

2.6.5. В резьбе не должно быть сорваных ниток, искаженного профиля, забоин, выхватов и заусенцев. Поверхность резьбы должна быть чистой и гладкой. На концах резьбы должны быть заходные фаски.

2.6.6. Рабочие поверхности зубьев зубчатых колес не должны иметь следов дробления.

2.6.7. При использовании поверхностей деталей или узлов в качестве технологических баз точность изготовления и чистота поверхностей может быть повышена против требований чертежа.

2.6.8. Валы и оси не должны иметь трещин или других дефектов. Заварка их не допускается.

2.6.9. Звенья расчалок, стержни, тяги, стойки и детали их крепления (вилки, шарнирные валики) не должны иметь надрезов, трещин и т. п. дефектов.



## 2.7. Термическая обработка.

2.7.1. Термически обрабатываемые детали не должны быть пережженными и деформируемыми сверх допустимой нормы, не должны иметь окисленной и обезуглероженной поверхности, трещин, расслоений, выкрашивания, вздутия и разъедания поверхности. Прочие дефекты (излишняя твердость, мягкость, пятнистость, несоответствие механических свойств) могут подвергаться исправлению повторной термической обработкой.

2.7.2. Детали после термической обработки должны быть очищены от окалины методами, принятыми на заводе-изготовителе.

## 2.8. Требование к деталям, изготовляемым из листовой профильной стали.

2.8.1. Резку заготовок из листовой профильной стали следует производить механическим путем, либо с помощью автогенной резки или бензорезки. После вырезки заготовок, детали надлежит довести до размеров указанных в чертежах. Детали должны быть выправлены и кромки



их зачищены от оплавления и заусенцев. Допускается отклонения от плоскостности деталей из листовой стали 0.2 мм на 100 мм длины, если в чертеже нет особых указаний.

2.8.2. Гибку профилей стали следует производить по шаблонам без пережога и трещин материала. При гибке в горячем состоянии охлаждение в воде не допускается.

## 2.9. Требование к сборке

2.9.1. На сборку отдельных узлов и изделия в целом должны поступать детали и узлы окончательно принятые ОТК завода-изготовителя. Пригонку и посадку сопрягаемых деталей надлежит производить тщательно, без повреждения поверхностей.

2.9.2. Наклепывание деталей и другие способы подгонки в сопряжениях не допускаются.

2.9.3. Подшипники качения перед сборкой следует тщательно промыть в бензине или в горячем минеральном масле.

2.9.4. Разметку отверстий для крепления покупного оборудования (мотор-редуктор) производить только после получения



паспорта или самого оборудования.

2.9.5. Все крепежные соединения выполнять согласно указаниям в чертежах.

## 2.10. Окраска.

2.10.1. После приемки илоскреба, окрашиваемые поверхности очистить от масла, грязи и ржавчины. Все необработанные поверхности металлических конструкций илоскреба, находящиеся во время эксплуатации выше уровня жидкости в отстойнике (см. общий вид) кроме мест, подлежащих сварке при монтаже и поверхностей, соприкасающихся со штрабным бетоном, следует нанести (после предварительной грунтовки) в 2-3 слоя атмосферостойкое лакокрасочное покрытие. Соответственно поверхности металлоконструкций, находящиеся ниже уровня жидкости нанести грунт ХС-010, покрыть двумя слоями краской ЭМХС-710 цвет серый и одним слоем лака ХС-76 V в ГОСТ 9355-81.

2.10.2. Все обработанные металлические поверхности покрыть антикоррозийным веществом, смывающимся керосином.

Поверхности, соприкасающиеся с бетоном, следует покрыть цементным молоком на 2% процентном растворе каустиковой соды.

## 2.11. Комплектность.

2.11.1. Илоскреб должен отправляться укомплектованным, полностью собранным поставочными блоками (узлами), не требующими разборки в процессе монтажа.

2.11.2. Завод-изготовитель с илоскребом должен направить заказчику один комплект технической и товаросопроводительной документации.

2.11.3. Комплект технической документации должен включать:

а) технический паспорт с документом, удостоверяющим соответствие требованиям чертежей и настоящих технических условий;

б) комплект технической документации согласно содержанию спецификации илоскреба;

в) комплектовочную ведомость, схемы разбивки на поставочные блоки и их маркировки.

Примечание: техническая документация для строящегося предприятия поставляется заводом-изготовителем в 2х экземплярах,



а для действующих предприятий в одном экземпляре.

2.11.4. Комплект товаросопроводительной документации должен включать:

а) упаковочный лист;

б) ведомость электрооборудования.

## 2.12. Маркировка.

2.12.1. На видном месте илоскреба в районе приводной станции должна быть установлена фирменная табличка содержащая:

а) наименование завода-изготовителя и его местонахождение;

б) наименование изделия;

в) дата выпуска;

г) заводской номер;

д) клеймо ОТК завода-изготовителя.

2.12.2. Знаки маркировки, монтажные и сборочные метки (риски), выполненные клеймением, должны быть обведены несмываемой краской.

## 2.13. Упаковка.

2.13.1. Илоскреб и все оборудование, входящее в объем поставки заказчику, должны быть законсервированы в соответствии с ГОСТ 9014-78 и надежно защищен от коррозии при его



транспортировке и хранении на месте монтажа в течение не менее двух лет с момента отгрузки. Методы консервации и применяемые для этого материалы должны обеспечивать возможность расконсервации поставочных блоков без разборки.

2.13.2. Поставочные блоки отправляются без упаковки.

2.13.3. Электрооборудование и узлы с подшипниками качения, а также отдельные мелкие части и крепеж, должны быть упакованы в ящики.

2.13.4. Каждое транспортное место должно быть маркировано и занесено в отправочную ведомость.

2.13.5. Техническая документация должна быть вложена в водонепроницаемый пакет.

## 3. Приемка.

3.1. Приемка илоскреба должна осуществляться в соответствии с „Инструкцией о порядке приема продукции производственного назначения по качеству", утвержденной постановлением Госарбитражем при Совете Министров СССР от 27.05.59г. № 6-85.



3.2 Монтаж илоскреба по договоренности производится либо заводом-изготовителем, либо заказчиком, либо специальной организацией по поручению заказчика.

3.3. Если монтаж производится заводом-изготовителем, то приемка илоскреба производится после окончания монтажа и проведения испытаний на месте установки.

3.4. Если монтаж производится не заводом-изготовителем, а приемка отдельных узлов производится приемщиком заказчика на заводе-изготовителе, то завод-изготовитель несет полную ответственность за качество выполнения конструкции в целом.

3.5. При сдаче-приемке, согласно пункта 3.3. завод-изготовитель предъявляет приемщику: ферму моста, платформу, приводную тележку, фермы скребковых крыльев, секции направляющих цилиндров, устройство для удаления плавающих веществ, токоприемник кольцевой и прочие сборки и детали, входящие в общую сборку илоскреба. Кроме того, завод-изготовитель предъявляет приемщику следующие документы:

а) рабочие чертежи с внесенными заводом в них изменениями, а также документы, удостоверяющие



18607-06 10 Формат А4

согласование с заказчиком отступлений, если таковые имели место;

б) приемочные акты ОТК завода на все предъявленные сборки и детали илоскреба;

в) сертификаты и прочие документы, удостоверяющие качество поставленных материалов и результат испытаний материалов и сварных швов, если таковые производились;

г) опись дипломов сварщиков;

в) отправочную ведомость;

е) техническое условие на изготовление.

3.6. При приемке проверяется:

а) качество обработки, сварки и сборки посредством внешнего осмотра всех частей без разборки узлов, соответствие техническим условиям;

б) качество отдельных узлов по актам ОТК завода и отправочным документам;

г) отсутствие внутренних дефектов в стыковых и угловых швах на всей длине с помощью ультразвука или магнитодефектоскопии последующим просвечиванием всех дефектных мест рентгеновскими или гамма-лучами.

3.7. Сдача сварных металлических конструкций производится в незагрунтованном виде. Прочие узлы могут предъявляться загрунтованными.



3.8. При сдаче-приемке составляется в двух экземплярах акт, в котором перечисляются принятые узлы и детали илоскреба, их комплектность и соответствие рабочим чертежам и техническим условиям. Один экземпляр акта хранится в ОТК завода, другой направляется монтирующей организации при отправке конструкции.

## 4. Транспортировка и хранение.

4.1. Погрузку и крепление транспортных мест илоскреба производить в соответствии с требованиями „Технических условий погрузки и крепления грузов" МПС по чертежам завода.

4.2. Погрузочно-разгрузочные работы должны производиться без резких толчков и ударов и обеспечивать сохранность упаковочных мест.

4.3. Хранение илоскреба должно производиться на ровной площадке под навесом, предохраняющим поставочные блоки от попадания атмосферных осадков и от механических повреждений.

4.4. Электрооборудование и узлы с подшипниками качения должны храниться в закрытых помещениях.

4.5. При отгрузке оборудования и технической документации завод-изготовитель должен



направить в адрес заказчика уведомление.

4.6. Разрешение вопросов, связанных с транспортированием илоскреба, заказчик должен осуществлять согласно „Положению о поставках продукции производственно-технического назначения", утвержденного постановлением Совета Министров СССР от 22.05.59г.

## 5. Монтаж на месте установки.

5.1. До начала работ по монтажу илоскреба следует удостовериться в том, что строительная конструкция отстойника соответствует проекту 902-2 - альбом I во всех элементах, связанных с установкой илоскреба.

В случае отклонений от проекта в размерах и отметках отстойника, влияющих на монтаж илоскреба, необходимо поставить об этом в известность заказчика и до получения от него указаний о мероприятиях по устранению обнаруженных дефектов к монтажу не приступать.

5.2. Для обеспечения правильности монтажа илоскреба рекомендуется следующий порядок производства работ (см. черт. № 4И.436.00.00.000):

а) установка и заделка плиты поз.44 с центральной опорой поз.6, внутреннего рельса поз.16;



б) установка платформы поз.3;

в) подвеска к платформе скребковых крыльев поз.2;

г) установка фермы моста поз.1 и крепление на ней привода поз.4;

д) нанесение на днище отстойника выравнивающего бетонного слоя;

е) приварка скребков поз. 8÷15 скребкового крыла 4И.436.02.00.000.

5.3. Для правильной и безаварийной работы илоскреба большое значение имеет точность установки центральной опоры поз.6 и внутреннего рельса поз.16.

5.3.1. Перед установкой рельса необходимо проверить размеры его конической поверхности и круговой формы. Если отклонения этих размеров превышают допуски указанные на чертеже, рельс должен быть выправлен.

5.3.2. К основанию рельса прикрепить анкерные плитки поз. 24.

5.3.3. Рельс и центральную опору установить на временных подкладках на опорной железобетонной плите в центре отстойника, и после их предварительной взаимной установки, гнезда анкерных плиток и шпилек залить цементным раствором.



18601-06 11

5.3.4. После затвердения цементного раствора произвести предварительную затяжку гаек и тщательно выверить правильность центровки рельса и центральной опоры, горизонтальность верхней кромки рельса и вертикальность оси центральной опоры. Отклонение верхней кромки рельса от горизонтальности не должно превышать 0,5 мм на длине 2 м, что проверяется при помощи стальной линейки, которую надлежит прикладывать не менее, чем по 10 наибольшим хордам и уровня с ценой деления 0,1 мм на метр.

5.3.5. Несоосность центральной опоры и рельса не должна превышать 0,5 мм, что проверяется путем замера по радиусу расстояния между обточенной боковой поверхностью плиты поз. 79 под центральной опорой и внутренней обработанной поверхностью рельса.

5.3.6. Отклонение от вертикали оси центральной опоры не должно быть более 0,5 мм на метр.

5.3.7. После выверки, рельс и центральную опору подлить бетоном марки 200. После твердения бетона произвести контрольную выверку и окончательную затяжку гаек



крепления центральной опоры.

5.3.8. Затем центральную часть (до рельса) залить цементным раствором до верхней кромки рельса для стока попадающей туда жидкости.

5.4. При установке платформы поз. 3 необходимо отрегулировать роликовые опоры так, чтобы все ролики прилегали к внутреннему рельсу при любом угле поворота платформы и оси роликов находились в одной плоскости с осью центральной опоры. В случае необходимости положение роликов может быть отрегулировано с помощью прокладок.

5.5. Для предупреждения касания скребками днища отстойника, верхний слой железобетонной плиты днища укладывать по шаблону - доске, укрепленному на вращающейся ферме скребкового крыла. Затем приварить к ферме скребки, выдерживая расстояние от днища до нижней кромки скребка 25±5.

5.6. При креплении привода поз. 4 на месту, следует удостовериться в том, что ось ведущего колеса привода находится в одной плоскости с осью



центральной опоры. Допускаемое отклонение не более 5 мм.

## 6. Испытание.

6.1. Испытание илоскреба проводится организацией, выполняющей монтаж, совместно с представителями завода - изготовителя и заказчика.

6.2. При испытании илоскреб должен проработать в опорожненном отстойнике непрерывно в течение 8 часов при максимальной скорости вращения.

6.3. В ходе испытания проверяется качество работы узлов илоскреба и их соответствие настоящим ТУ. При этом особое внимание следует уделить работе пусковой аппаратуры и работе привода.

6.3.1. Проверяя работу привода следует:

а) замерить силу тока и напряжение электродвигателя, проверить его нагрев;

б) проверить работу открытых зубчатых передач и мотор - редуктора, плавность их хода, отсутствие вибрации



шума и стука;

б) проверить отсутствие неплотностей в корпусе мотор - редуктора и утечки масла;

г) проверить нагрев масла в мотор - редукторе после 8 часового испытания. Температура масла не должна превышать температуры окружающей среды более, чем на 30°С.

6.3.2. Отсутствию задевания отстойника движущимися частями илоскреба.

6.3.3 Отсутствию задевания датчика уровня (проект - 902 - 2 - альбом VII) установленного на расчетной отметке, движущимися скребковыми крыльями.

6.3.4. Работе токоприемника кольцевого поз. 37.

6.3.5. Работе устройства для удаления плавающих веществ из отстойника поз. 38.

6.4. О проведенном испытании составить акт с указанием условий, продолжительности и результатов испы-

тания и дефектов, обнаруженных при испытании. Акт должен быть подписан представителями монтирующей организации, завода-изготовителя и заказчика.

6.5. Илоскреб, признанный при приемке и испытании соответствующим настоящим ТУ, считается окончательно принятым и годным к эксплуатации.

## 7. Гарантии поставщика.

7.1. Илоскреб ИПР-24 черт. № 4И.436.00.00.000 должен быть принят техническим контролем завода-изготовителя.

7.2. Изготовитель гарантирует соответствие илоскреба ИПР-24 требованиям настоящих технических условий при соблюдении потребителем правил транспортирования хранения, монтажа и испытания, установленных техническими условиями.

7.3. Срок гарантии устанавливается 18 месяцев со дня ввода в эксплуатацию.





7.4. В течении указанного срока завод-изготовитель безвозмездно заменяет или ремонтирует вышедшие из строя узлы и детали.

7.5. Срок службы илоскреба до его списания устанавливается – 15 лет.

## 8. Указания по технике безопасности.

При работах по монтажу илоскреба надлежит руководствоваться указаниями по технике безопасности в строительстве, приведенными в „Строительных нормах и правилах". СНиП III-4-79.

Подп. и дата | Инв. № дубл. | Взам. инв. № | Подп. и дата | Инв. № подл.



| № строки | Наименование | Обозначение документа на поставку | Поставщик | Куда входит (обозначение) | Количество: на издел. | в комплекты | на регулировку | Всего | Примеч. |
|---|---|---|---|---|---|---|---|---|---|
| 1 | Выключатель путевой ВК 200Б | | | | | | | | |
| 2 | исполнение 1 ступень 2 | | | | | | | | |
| 3 | ТУ 16.5 26.351-74 | ТУ 16.526.351-74 | | 4И.436.00.00.000 | 2 | | | 2 | |
| 4 | Коуш 50 | ГОСТ 2224-72 | | 4И.436.08.00.000 | 2 | | | 2 | |
| 5 | Крышка 2-110х61.5 | ГОСТ 11641-73 | | 4И.436.03.03.000 | 2 | | | 2 | |
| 6 | Крышка 2-90х60 | ГОСТ 11641-73 | | 4И.436.04.00.000 | 1 | | | 1 | |
| 7 | Крышка 2,2-90 | ГОСТ 18511-73 | | 4И.436.04.00.000 | 1 | | | 1 | |
| 8 | Крышка 2-130х86,5 | ГОСТ 11641-73 | | 4И.436.04.00.000 | 2 | | | 2 | |
| 9 | Канат 16-г-1-СС-Р-120 | ГОСТ 3063-80 | | 4И.436.08.00.000 | 19М | | | 19М | |
| 10 | Колесо заднее от Львовского | | | 4И.436.04.00.000 | 1 | | | 1 | |
| 11 | автопогрузчика 4045 и 4043 | | Челябинский кузнечно- | | | | | | |
| 12 | диск и обод в сборе (колесо) | № 303; 5.00-15 | прессовый завод | | | | | | |
| 13 | Мотор-редуктор | | ПО „Тамбовполимермаш" | | | | | | |
| 14 | МП02-15Ф-204-0.75/6,7-4Ах71В4У3 | | | 4И.436.04.00.000 | | | | | |
| 15 | Муфта короткая 50 ст | ГОСТ 8966-75 | | 4И.436.05.00.000 | 1 | | | 1 | |
| 16 | Масленка 1,2Ц6 | ГОСТ 19853-74 | | 4И.436.07.00.000 | 1 | | | } 2 | |
| 17 | | | | 4И.436.04.01.000 | 1 | | | | |
| 18 | Масленка 2,2 45Ц6 | ГОСТ 19853-74 | | 4И.436.03.03.000 | 1 | | | 1 | |
| 19 | Проволока К02 | ГОСТ 792-67 | | 4И.436.08.00.000 | 28м | | | 28м | |
| 20 | Подшипник 3610 | ГОСТ 5721-75 | | 4И.436.03.03.000 | 4 | | | 4 | |
| 21 | Подшипник 318 | ГОСТ 8338-75 | | 4И.436.04.01.000 | 4 | | | 4 | |
| 22 | Подшипник 1210 | ГОСТ 5720-75 | | 4И.436.04.00.000 | 1 | | | 1 | |
| 23 | Подшипник 1215 | | | 4И.436.04.00.000 | 1 | | | 1 | |
| 24 | Подшипник 1220 | | | 4И.436.07.00.000 | 1 | | | 1 | |
| 25 | Рым-болт М8 | ГОСТ 4751-73 | | 4И.436.07.00.000 | 2 | | | 2 | |
| 26 | | | | | | | | | |
| 27 | | | | | | | | | |

| Изм | Лист | № докум. | Подп. | Дата | 4И.436.00.00.000 ВП | | | |
|---|---|---|---|---|---|---|---|---|
| Разраб | | Заруцкая | | | Илоскреб ИПР-24. | Лит. | Лист | Листов |
| Пров. | | Пендерев | | | Ведомость покупных изделий | И | 1 | 5 |
| Нконтр. | | Кулагина | | | | Мосводоканалниипроект Отдел №5 | | |

Копировал: Ф. 18601-06 13 Формат 12

| № строки | Наименование | Обозначение документа на поставку | Поставщик | Куда входит (обозначение) | Количество: на изд. | в комплекты | на регулир. | Всего | Примеч. |
|---|---|---|---|---|---|---|---|---|---|
| 1 | Шина | 240-381 (8.25-15) | Шинный завод | | | | | | |
| 2 | | Модель Л-187 | г. Ленинград | | 1 | | | 1 | |
| 3 | Болт М6х20.58.096 | ГОСТ 7798-70 | | | 2 | | | 2 | |
| 4 | М6х25.58.096 | | | | 12 | | | 12 | |
| 5 | М6х35.58.096 | | | | 7 | | | 7 | |
| 6 | М10х100.58.096 | | | | 6 | | | 6 | |
| 7 | М12х20.58.096 | | | | 4 | | | 4 | |
| 8 | М8х15.58.096 | | | | 2 | | | 2 | |
| 9 | М8х16.58.096 | | | | | | | | |
| 10 | М8х75.58.096 | | | | 6 | | | 6 | |
| 11 | М10х20.58.096 | | | | 4 | | | 4 | |
| 12 | М10х35.58.096 | | | | 42 | | | 42 | |
| 13 | М10х75.58.096 | | | | 6 | | | 6 | |
| 14 | М12х20.58.096 | | | | 4 | | | 4 | |
| 15 | М12х25.58.096 | | | | 44 | | | 44 | |
| 16 | М12х35.58.096 | | | | 12 | | | 12 | |
| 17 | М12х40.58.096 | | | | 10 | | | 10 | |
| 18 | М12х45.58.096 | | | | 8 | | | 8 | |
| 19 | М12х60.58.096 | | | | 32 | | | 32 | |
| 20 | М12х75.58.096 | | | | 4 | | | 4 | |
| 21 | М12х100.58.096 | | | | 6 | | | 6 | |
| 22 | М16х35.58.096 | | | | 4 | | | 4 | |
| 23 | М16х45.58.096 | | | | 34 | | | 34 | |
| 24 | М16х180.58.096 | | | | 8 | | | 8 | |
| 25 | М20х40.58.096 | | | | 4 | | | 4 | |

Изм. Лист № докум. Подп. Дата

4И.436.00.00.000 ВП

Лист 2

| № строки | Наименование | Обозначение документа на поставку | Поставщик | Куда входит (обозначение) | Количество: на изд. | в комп. | на регулир. | Всего | Примеч. |
|---|---|---|---|---|---|---|---|---|---|
| 1 | Болт М20х75.58.096 | | | | 10 | | | 10 | |
| 2 | М20х100.58.096 | | | | 4 | | | 4 | |
| 3 | М22х60.58.096 | | | | 6 | | | 6 | |
| 4 | М27х90.58.096 | | | | 4 | | | 4 | |
| 5 | Болт М12х45.58.096 | ГОСТ 7801-72 | | | 20 | | | 20 | |
| 6 | Винт М5х8.58.096 | ГОСТ 1491-80 | | | 8 | | | 8 | |
| 7 | М16х40.58.096 | ГОСТ 1482-75 | | | 1 | | | 1 | |
| 8 | Гайка М6.5.096 | ГОСТ 5915-70 | | | 15 | | | 15 | |
| 9 | М8.5.096 | | | | 6 | | | 6 | |
| 10 | М10.5.096 | | | | 42 | | | 42 | |
| 11 | М12.5.096 | | | | 120 | | | 120 | |
| 12 | М16.5.096 | | | | 24 | | | 24 | |
| 13 | М20.5.096 | | | | 60 | | | 60 | |
| 14 | М22.5.096 | | | | 6 | | | 6 | |
| 15 | М24.5.096 | | | | 20 | | | 20 | |
| 16 | М27.5.096 | | | | 16 | | | 16 | |
| 17 | М30.5.096 | | | | 8 | | | 8 | |
| 18 | Гайка М12.5.096 | ГОСТ 5916-70 | | | 6 | | | 6 | |
| 19 | Гайка М20.5.096 | ГОСТ 5916-70 | | | 48 | | | 48 | |
| 20 | Гайка М85х2-28.096 | ГОСТ 11871-75 | | | 2 | | | 2 | |
| 21 | Крышка 2-90-60 | ГОСТ 11643-73 | | 4И 436.04.00.000 | 1 | | | 1 | |
| 22 | Крышка 2-130-86,5 | ГОСТ 11643-73 | | 4И.436.04.00.000 | 1 | | | 1 | |
| 23 | Крышка 2,2-90 | ГОСТ 18571-73 | | 4И.436.04.00.000 | 1 | | | 1 | |
| 24 | | | | | | | | | |
| 25 | | | | | | | | | |

Изм. Лист № докум. Подп. Дата

4И.436.00.00.000 ВП

Лист 3

| № строки | Наименование | Обозначение документа на поставку | Поставщик | Куда входит (обозначение) | Количество: на изделие | в компл. | на регулир. | Всего | Примеч. |
|---|---|---|---|---|---|---|---|---|---|
| 1 | Шайба 6.65Г.096 | ГОСТ 6402-70 | | | 8 | | | 8 | |
| 2 | 8.65Г.096 | | | | 2 | | | 2 | |
| 3 | 10.65Г.096 | | | | 6 | | | 6 | |
| 4 | 12.65Г.096 | | | | 24 | | | 24 | |
| 5 | 16.65Г.096 | | | | 1 | | | 1 | |
| 6 | 20.65Г.096 | | | | 14 | | | 14 | |
| 7 | 22.65Г.096 | | | | 6 | | | 6 | |
| 8 | 24.65Г.096 | | | | 1 | | | 1 | |
| 9 | 27.65Г.096 | | | | 4 | | | 4 | |
| 10 | 30.65Г.096 | | | | 8 | | | 8 | |
| 11 | Шайба 12.36.096 | ГОСТ 6958-78 | | | 30 | | | 30 | |
| 12 | 16.36.096 | | | | 1 | | | 1 | |
| 13 | 20.36.096 | | | | 1 | | | 1 | |
| 14 | Шайба 12.36.096 | ГОСТ 10906-78 | | | 12 | | | 12 | |
| 15 | 16.36.096 | | | | 20 | | | 20 | |
| 16 | 20.36.096 | | | | 4 | | | 4 | |
| 17 | 24.36.096 | | | | 4 | | | 4 | |
| 18 | Шайба 12.36.096 | ГОСТ 11371-78 | | | 8 | | | 8 | |
| 19 | 16.36.096 | | | | 16 | | | 16 | |
| 20 | 20.36.096 | | | | 1 | | | 1 | |
| 21 | 24.36.096 | | | | 4 | | | 4 | |
| 22 | 30.36.096 | | | | 8 | | | 8 | |
| 23 | | | | | | | | | |
| 24 | | | | | | | | | |
| 25 | | | | | | | | | |

Изм. Лист № докум. Подп. Дата

4И.436.00.00.000ВП

Лист 4

Формат 12

| № строки | Наименование | Обозначение документа на поставку | Поставщик | Куда входит (обозначение) | Количество: на изделие | в компл. | на регулир. | Всего | Прим. |
|---|---|---|---|---|---|---|---|---|---|
| 1 | Шайба 85.35.096 | ГОСТ 11872-73 | | | 2 | | | 2 | |
| 2 | Шайба 7019-0396 | ГОСТ 13438-68 | | | 1 | | | 1 | |
| 3 | 7019-0397 | | | | 4 | | | 4 | |
| 4 | Шайба 7019-0417 | ГОСТ 13439-68 | | | 4 | | | 4 | |
| 5 | Кольцо СП 76-59-6 | ГОСТ 6308-71 | | 4И.436.04.00.000 | 7 | | | 7 | |
| 6 | СП 103-84-7 | | | 4И.436.04.00.000 | 2 | | | 2 | |
| 7 | СП 124-99-9.5 | | | 4И.436.04.00.000 | 2 | | | 2 | |
| 8 | СП 129-104-9.5 | | | 4И.436.04.00.000 | 1 | | | 1 | |
| 9 | Кольцо 12-70 | ГОСТ 13940-68 | | 4И.436.04.00.000 | 1 | | | 1 | |
| 10 | Шпонка 20х12х50 | ГОСТ 23360-78 | | 4И.436.04.00.000 | 2 | | | 2 | |
| 11 | 20х12х90 | | | 4И.436.04.00.000 | 1 | | | 1 | |
| 12 | 24х14х90 | | | 4И.436.04.00.000 | 1 | | | 1 | |
| 13 | 32х18х120 | | | 4И.436.04.01.000 | 1 | | | 1 | |
| 14 | Шплинт 6.3х45.001 | ГОСТ 397-79 | | | 160 | | | 160 | |
| 15 | 8х70.001 | | | | 16 | | | 16 | |
| 16 | Шпилька АМ 12х80 (15/50) | ГОСТ 22034-76 | | | 6 | | | 6 | |
| 17 | Штифт 8 С3 х 20 | ГОСТ 3128-70 | | | 8 | | | 8 | |
| 18 | 10 С3 х 28 | | | | 2 | | | 2 | |
| 19 | | | | | | | | | |
| 20 | | | | | | | | | |
| 21 | | | | | | | | | |
| 22 | | | | | | | | | |
| 23 | | | | | | | | | |
| 24 | | | | | | | | | |
| 25 | | | | | | | | | |

Изм. Лист № докум. Подп. Дата

4И.436.00.00.000ВП

Лист 5

8. Прокладку токоподводящего кабеля на мосту илоскреба от токоприемника, поз. 37, до привода, поз. 4, произвести в трубе, поз. 109. Гибку трубы, ее трассировку вдоль моста и установку электроаппаратуры на мосту илоскреба производить при монтаже по месту.

9. Сварные швы крепления вилок, поз. 29, к стойкам, поз. 13, 14, и вилок, поз. 28, к стержням, поз. 10 и 11 выполнить на месте монтажа после уточнения длин стоек и стержней и обрезки лишних частей входящих в состав труб.

10. Для смазки привода, поз. 4, подшипников качения центральной опоры, поз. 6, платформы, поз. 3, рекомендуется применять смазку ЦИАТИМ-203 по ГОСТ 8773-73. Для предохранения от коррозии каната, входящего в состав расчалок, поз. 8, применять солидол по ГОСТ 4366-76.

11. Для предохранения резиновой изоляции жил токоподводящего кабеля от воздействия масла, на каждую жилу до припайки наконечника, поз. 58, надеть трубку из пластиката, поз. 108, с внутренним диаметром 3 мм и толщиной стенки 0,5 ÷ 1,0 мм.

12. К крайнему скребку, для сгребания осадка, выпадающего у стены отстойника, приварить по месту металлическую пластинку.

13. Для защиты электродвигателя от перегрузки и ограничения крутящего момента следует в его цепи установить реле максимального тока, блокируемое на время пуска.

14. Кронштейн, поз. 27 при приварке выставить так, чтобы все точки его контура были равно удалены от центра отстойника.

15. Для предотвращения касания днища отстойника скребками вращающихся скребковых крыльев поз. 2, скребки следует приварить к ферме, выдержав зазор между днищем и нижней кромкой скребков – 25 ± 0,5 мм

16. H14, h14, $\pm\frac{IT14}{2}$ и для деталей без чертежа.

17. * Размеры для справок.

18. ** Размечать по сопрягаемым деталям.

19. Сварку производить по контуру прилегания деталей по ГОСТ 5264-80, кроме мест обозначенных особо.

20. При изготовлении илоскреба необходимо руководствоваться техническими условиями 4И 436 00.00 00 ТУ

## Техническая характеристика.

| № п/п | Наименование | Ед. изм. | Величины и обозн. |
|---|---|---|---|
| 1 | Внутренний диаметр отстойника | мм | 24000 |
| 2 | Гидравлическая глубина отстойника | мм | 3400 |
| 3 | Скорость вращения илоскреба | об/ч | 1,74 |
| | устанавливается в соответствии с | об/ч | 2,19 |
| | технологическими соображениями | об/ч | 2,73 |
| 4 | Мотор-редуктор | | |
| | МП02-150-204-0,75-4АХ71В4УЗ | | |
| 5 | Диаметр (расчетный) колеса привода | мм | 825 |
| 6 | Производительность илоскреба (количество | | |
| | сгребаемого осадка) | | |
| | при скорости вращения 1,74 об/ч. | м³/ч | 19 |
| | при скорости вращения 2,73 об/ч. | м³/ч | 30 |
| 7 | Общий вес вращающихся частей илоскреба (без устройства для удаления | | |
| | плавающих веществ); | кг | 6150 |
| | в том числе деревянного настила | кг | 230 |
| 8 | Общий вес неподвижных опорных | | |
| | частей | кг | 370 |
| 9 | Общий вес устройства для удаления | | |
| | плавающих веществ | кг | 492 |

## Технические требования.

1. За отметку 00 условно принята отметка чистого поля насосной станции сырого осадка.

2. При подвеске скребковых крыльев, поз. 2, к узлам крепления, поз. 12 придать натяжение с помощью муфт, поз. 51.

3. Для борта, поз. 103, и настила, поз. 102, применить строганые доски, которые подлежат антисептировать фтористым натрием. Отверстия для крепления досок сверлить в каждом поперечном угольнике верхнего пояса и стойках ограждения моста по месту. Допускается изготовление настила из рифленого листа $\delta$=4 мм ГОСТ 8568-77.

4. Ограждение моста, поз. 1 из угольника, поз. 111, и полосы, поз. 104, изготовить по месту.

5. Борт, поз. 70, согнуть и подогнать к ограждению поз. 68 и 110 по месту.

6. Кронштейны, поз. 19 и 43 приварить к платформе, поз. 3, по месту при монтаже направляющего цилиндра, поз. 18.

7. Резьбовое соединение в месте стыка трубы для токоподводящего кабеля (сеч. А-А лист 10) собрать на „Герметике."

| | | | | | | | |
|---|---|---|---|---|---|---|---|
| | | | | | 4И.436.00.00.000СБ | | |
| Изм. | Лист | № докум. | Подп. | Дата | | | |
| Разраб. | | Зарецкая | | | Илоскреб ИПР-24 | Лит. | Масса | Масштаб |
| Пров. | | Пендерев | | | | И | 6500 | – |
| Рук. | | Пендерев | | | Сборочный чертеж | Лист 1 | Листов 13 | |
| Н. контр. | | Латутков | | | | Мосводоканалниипроект Отдел №5 | | |
| Утв. | | Уварилов | | | | | | |

Типовой проект 902-2-363.83
Альбом VI, часть 1

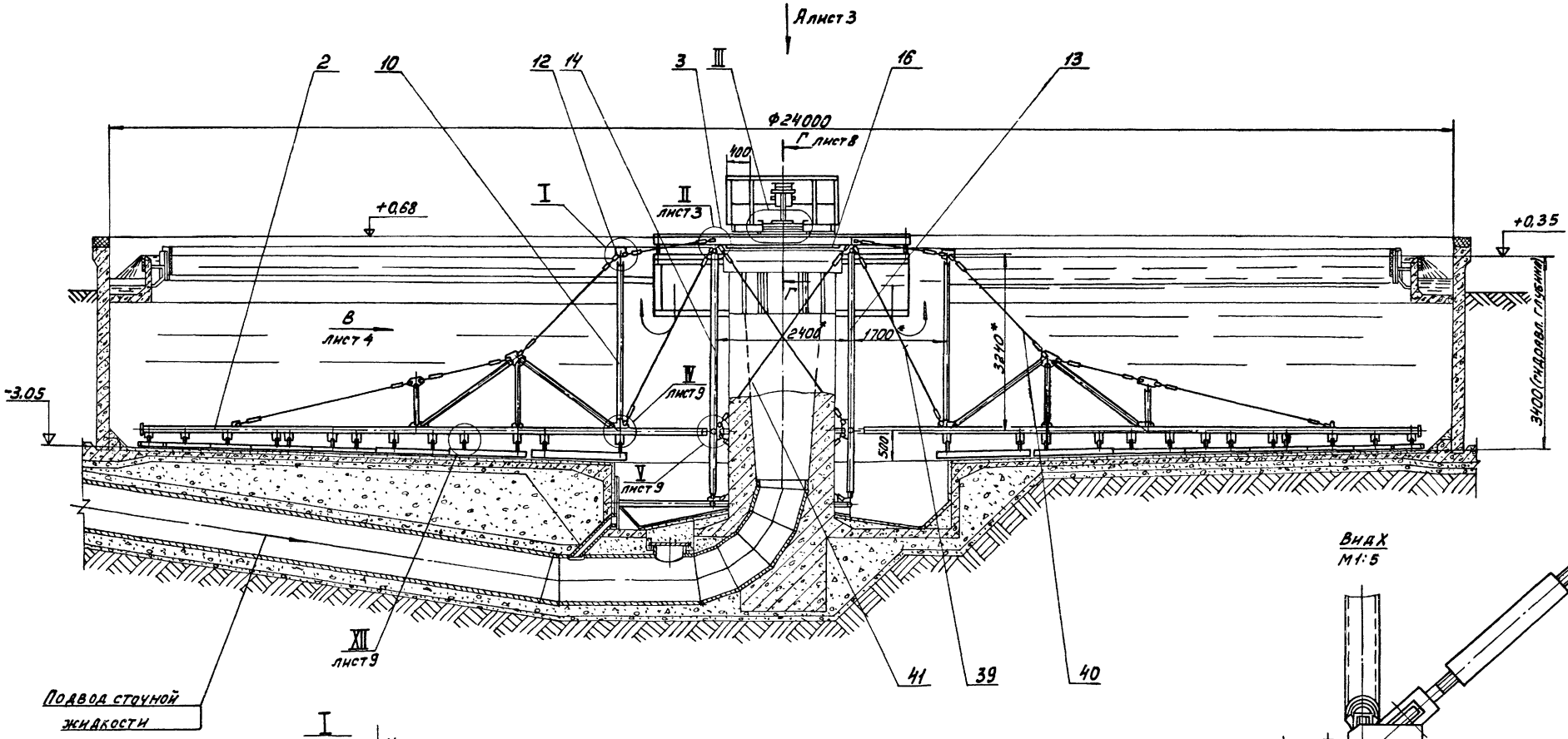


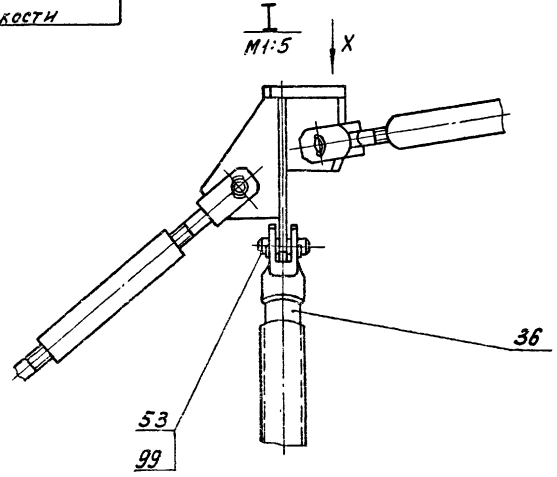


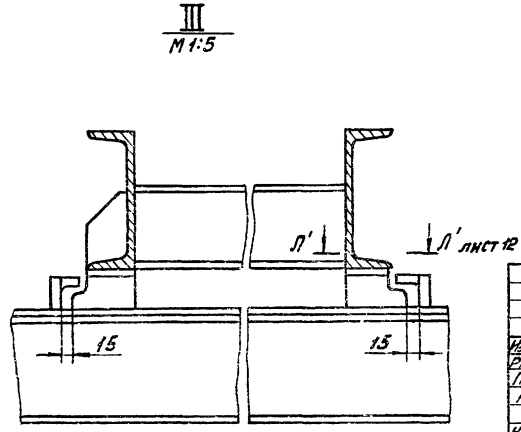


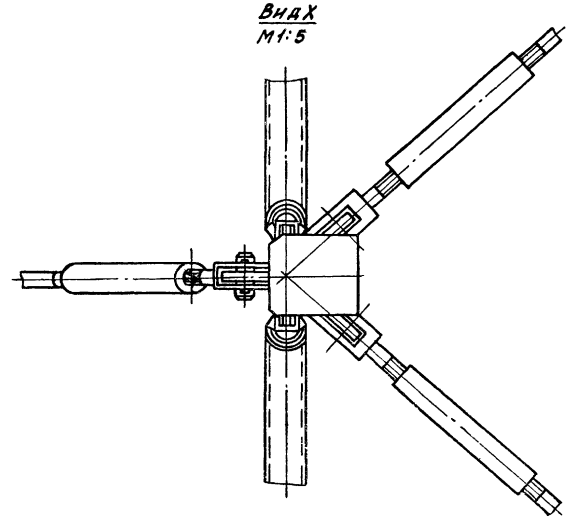


| | | | | | | | |
|---|---|---|---|---|---|---|---|
| Изм. | Лист | № докум. | Подп. | Дата | 4И 436.00.00.000СБ | | |
| Разраб. | | Зарецкая | | | Илоскреб ИПР-24 | Лит. | Масса | Масштаб |
| Пров. | | Пендерев | | | | И | – | 1:50 |
| Рук. | | Пендерев | | | Сборочный чертеж | Лист 2 | Листов | |
| Н.контр. | | Логутков | | | | Мосводоканалниипроект | | |
| Утв. | | Гаврилов | | | | Отдел №5 | | |

Копировал

Формат 22



Инв. № подл. | Подп. и дата | Взам. инв. № | Инв. № дубл. | Подп. и дата

Вид А лист 2

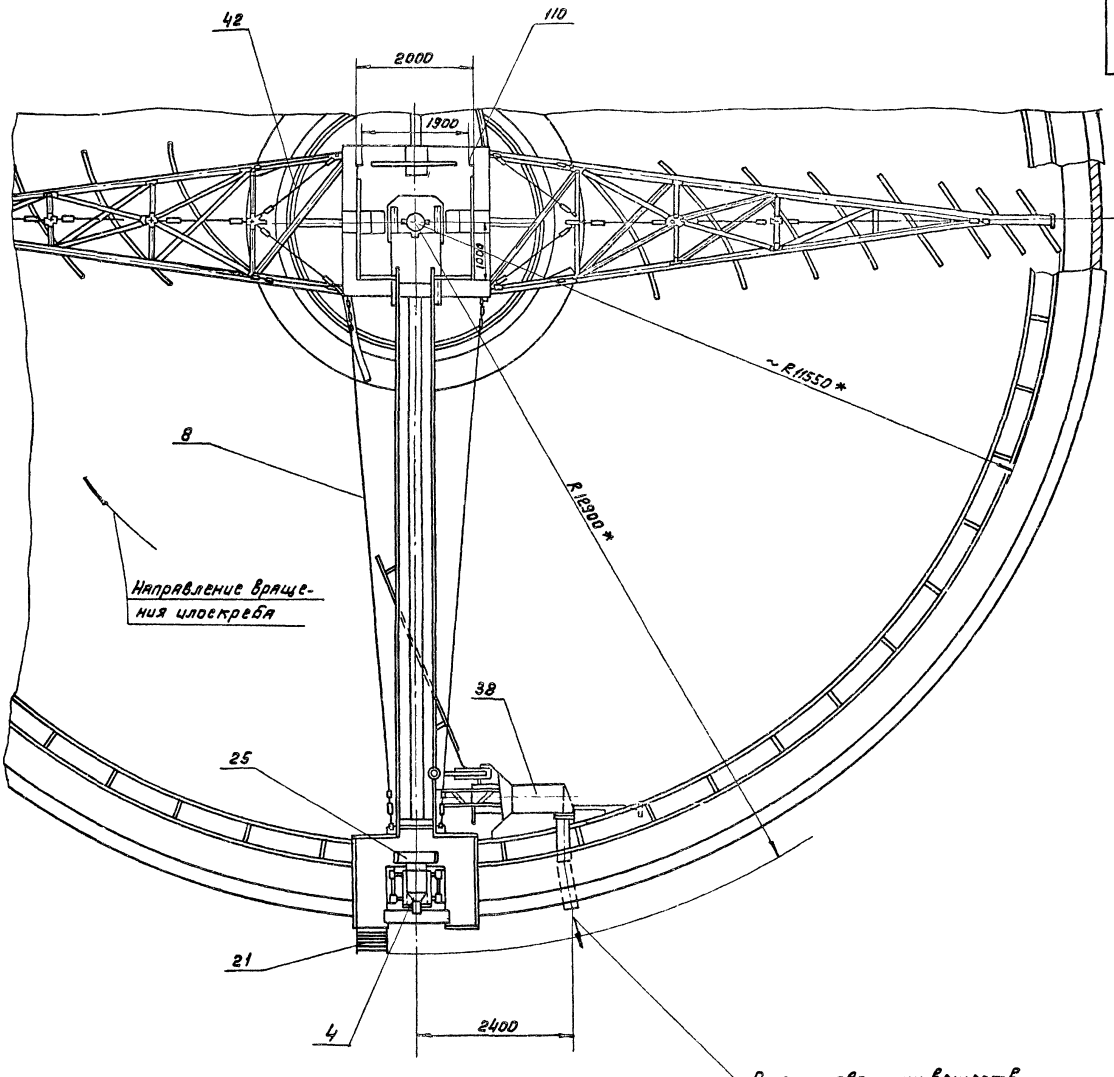


II лист 2
М 1:5

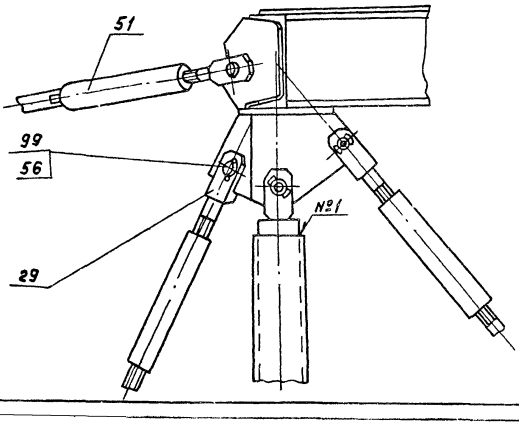


| | | | | | | | |
|---|---|---|---|---|---|---|---|
| | | | | | Ч.И. 436.00.00.000 СБ | | |
| Изм. | Лист | № докум. | Подп. | Дата | Илоскреб ИПР-24 Сборочный чертеж | Лит. | Масса | Масштаб |
| Разраб. | | Зарецкая | | | | И | — | 1:50 |
| Пров. | | Пендерев | | | | Лист 3 | Листов | |
| Рук. | | Пендерев | | | | Мосводоканалниипроект Отдел №5 | | |
| Н.контр. | | Потупков | | | | | | |
| Утв. | | Завойлов | | | | | | |

Копировал

4Н.436.00.00.000СБ

Типовой проект 902-2-363.83
Альбом VI, часть 1

Вид В лист 2

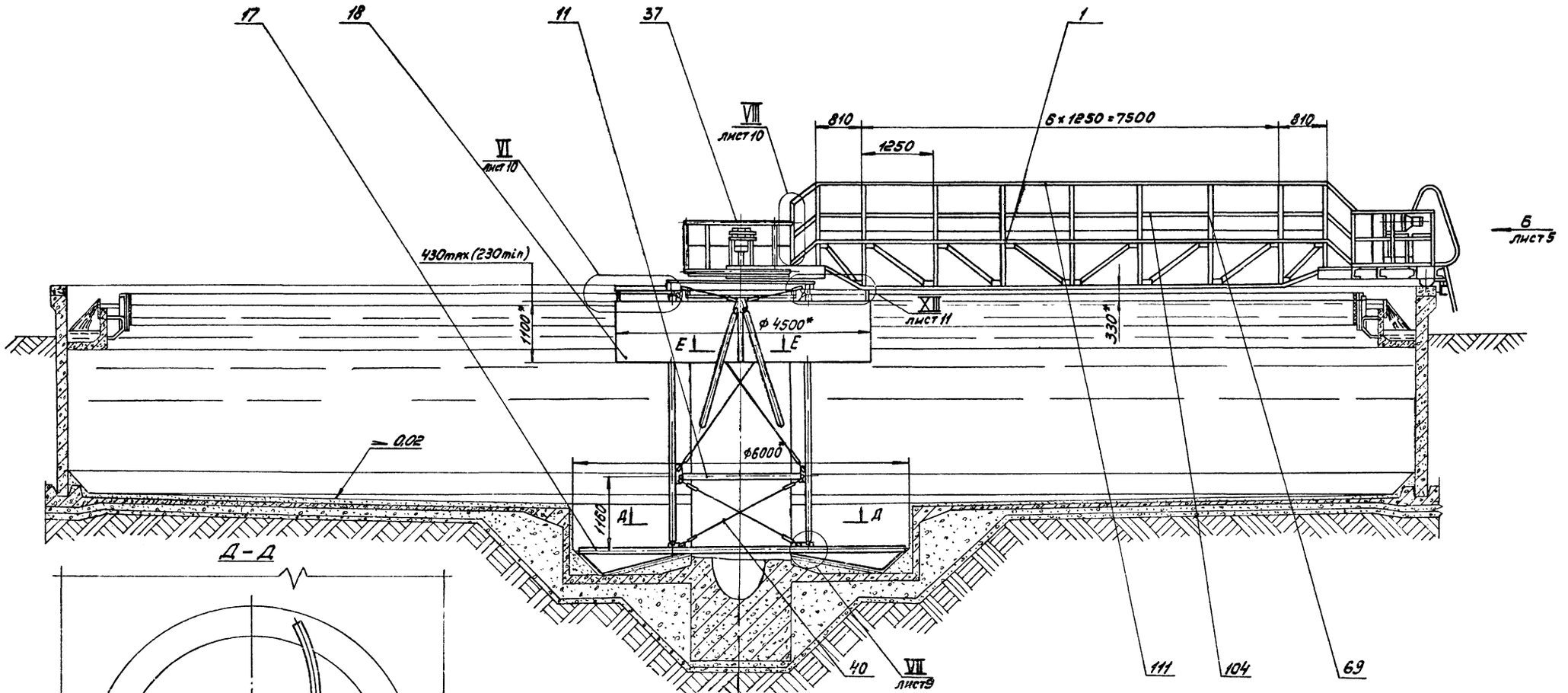


Д – Д

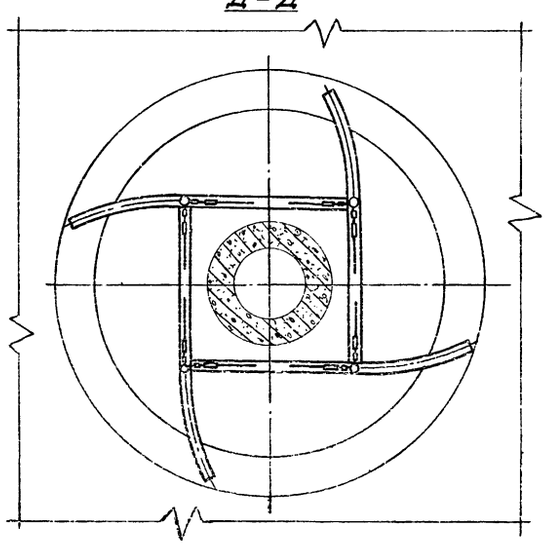

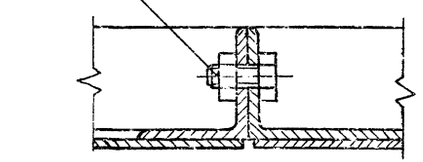


Е – Е
М 1:25

| | | | | | |
|---|---|---|---|---|---|
| Изм. | Лист | № докум. | Подп. | Дата | 4Н.436.00.00.000СБ |
| Разраб. | | Зарецкая | | | Илоскребитр-24 Сборочный чертеж |
| Пров. | | Пендерев | | | Лит. Масса Масштаб: 4 — 1:50 |
| Рук. | | Пендерев | | | Лист 4 Листов |
| Н. контр. | | Лотутков | | | Мосводоканалниипроект Отдел №5 |
| Утв. | | Гаврилов | | | |

Копировал: Формат А2

Инв. № подл. | Подп. и дата | Взам. инв. № | Инв. № дубл. | Подп. и дата

ЕГ 30-10981

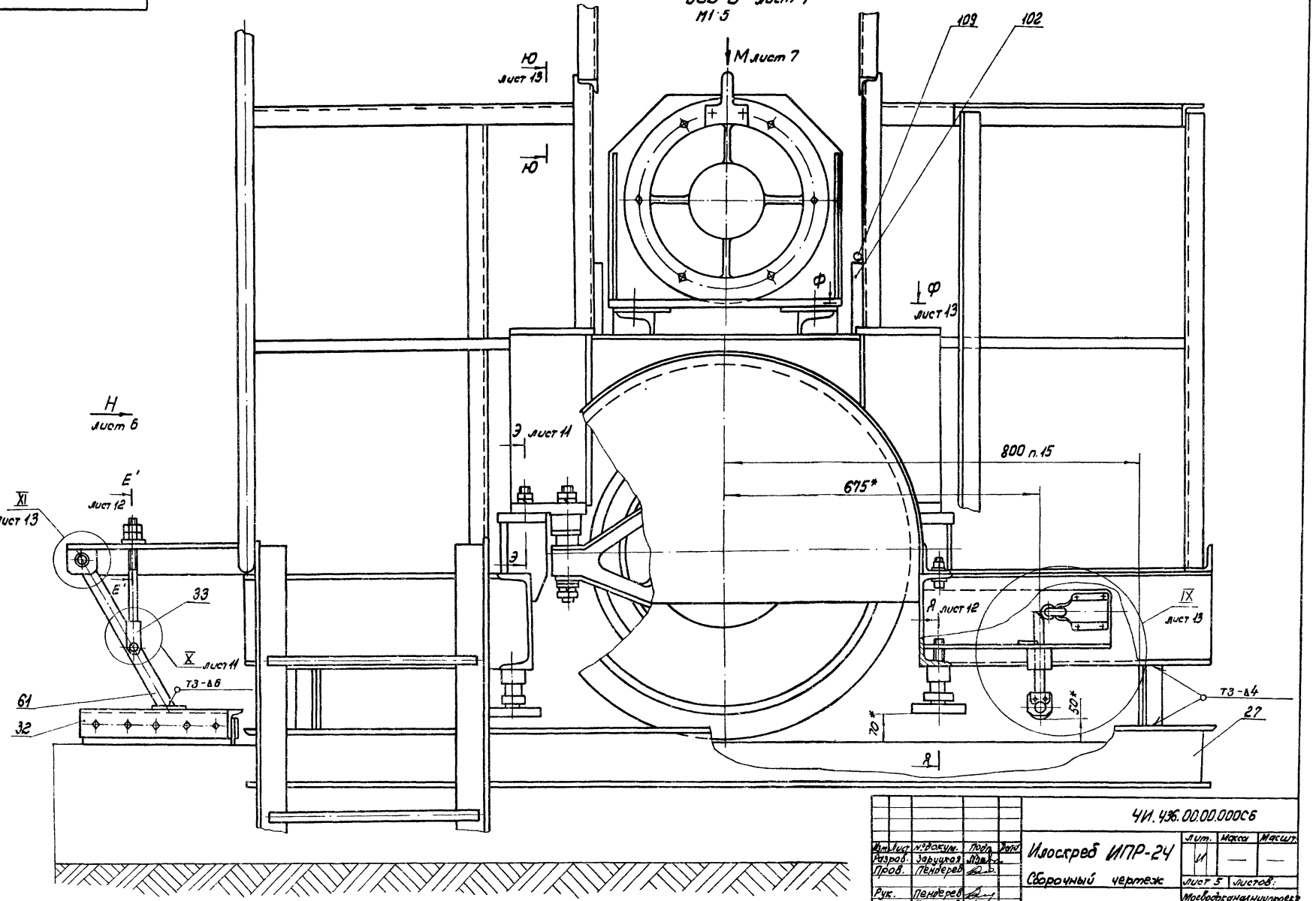
ЧИ.436.00.00.000СБ
Вид Б лист 4
М1:5
М лист 7
Ю лист 13
Ю
109
102
Ф
Ф лист 13
Н лист 6
Э лист 11
800 п.15
675*
Е' лист 12
XI лист 13
Е'
33
X лист 11
ТЗ-Δ6
61
32
Я лист 12
IX лист 13
ТЗ-Δ4
27
50*
70*
Я
ЧИ.436.00.00.000СБ
Изм. Лист №докум. Подп. Дата
Разраб. Зарицкая
Пров. Пендерев
Рук. Пендерев
Н.конт. Потутков
Утв. Гаврилов
Илоскреб ИПР-24
Сборочный чертеж
Лит. Масса Масшт.
И — —
Лист 5 Листов:
Моеводоканалниипроект
Отдел N 5
Формат 22
Копировал:
Типовой проект 902-2-363.83
Альбом VI, часть 1
Инв. № подл. Подп. и дата Взам. инв. Инв. № дубл. Подп. и дата
02 90-1098

ЧИ.436.00.00.000СБ

Типовой проект 902-2-363.83
Альбом III, часть I

Вид Н
М1:5
лист 5

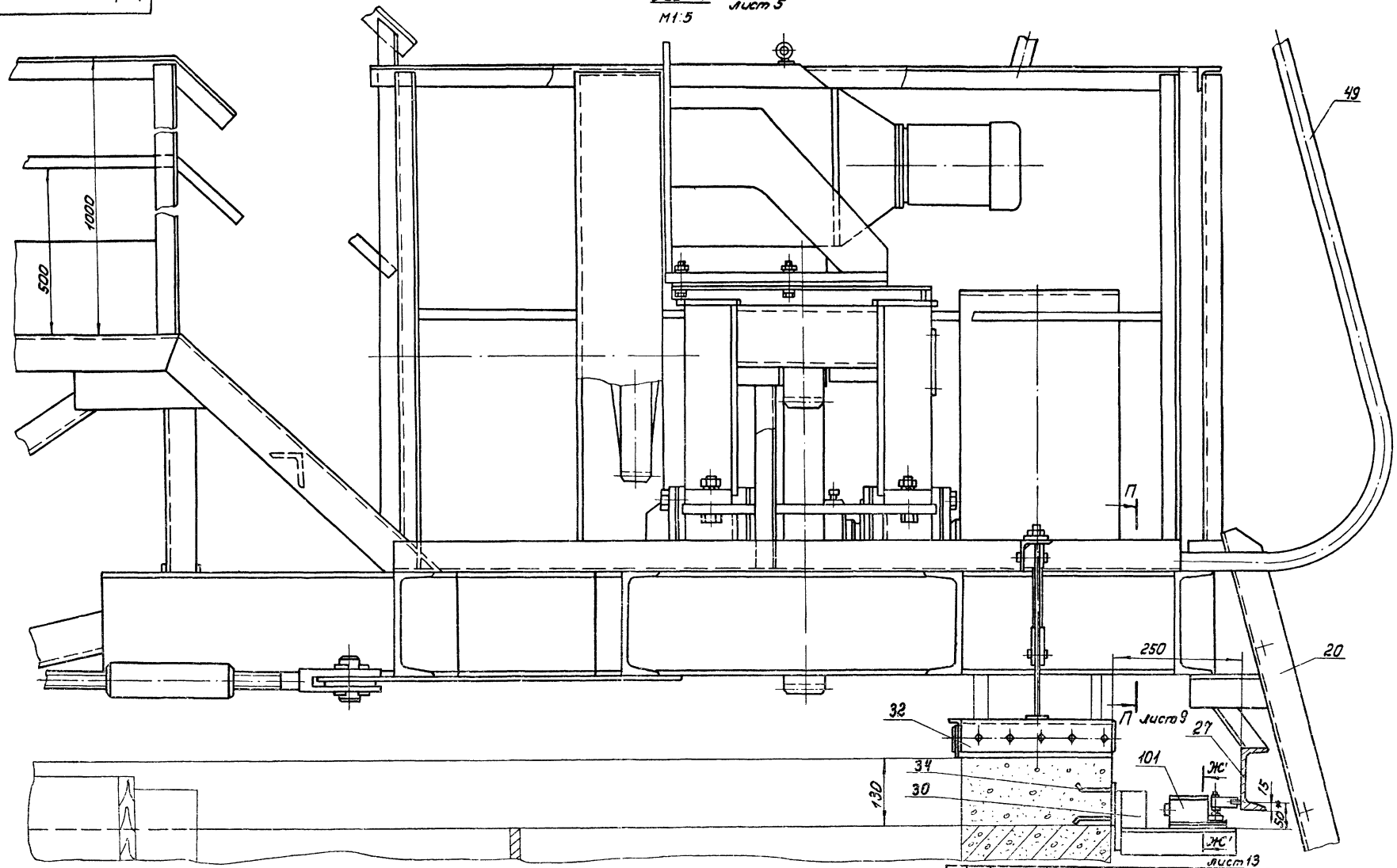


| Инв.№ подл. | Подп. и дата | Взам.инв.№ | Инв.№ дубл. | Подп. и дата |
|---|---|---|---|---|
| | | | | |

| Изм. | Лист | № докум. | Подп. | Дата |
|---|---|---|---|---|
| Разраб. | | Зарицкая | | |
| Пров. | | Пендерей | | |
| Рук. | | Пендерей | | |
| Гл.инж. | | Полуткой | | |
| Утв. | | Гаврилов | | |

Копировал:

ЧИ.436.00.00.000СБ

Илоскреб ИПР-24

Сборочный чертеж

| Лит. | Масса | Масшт. |
|---|---|---|
| И | — | — |

Лист 6 Листов

Мосводоканалниипроект

Отдел №5

Формат А2

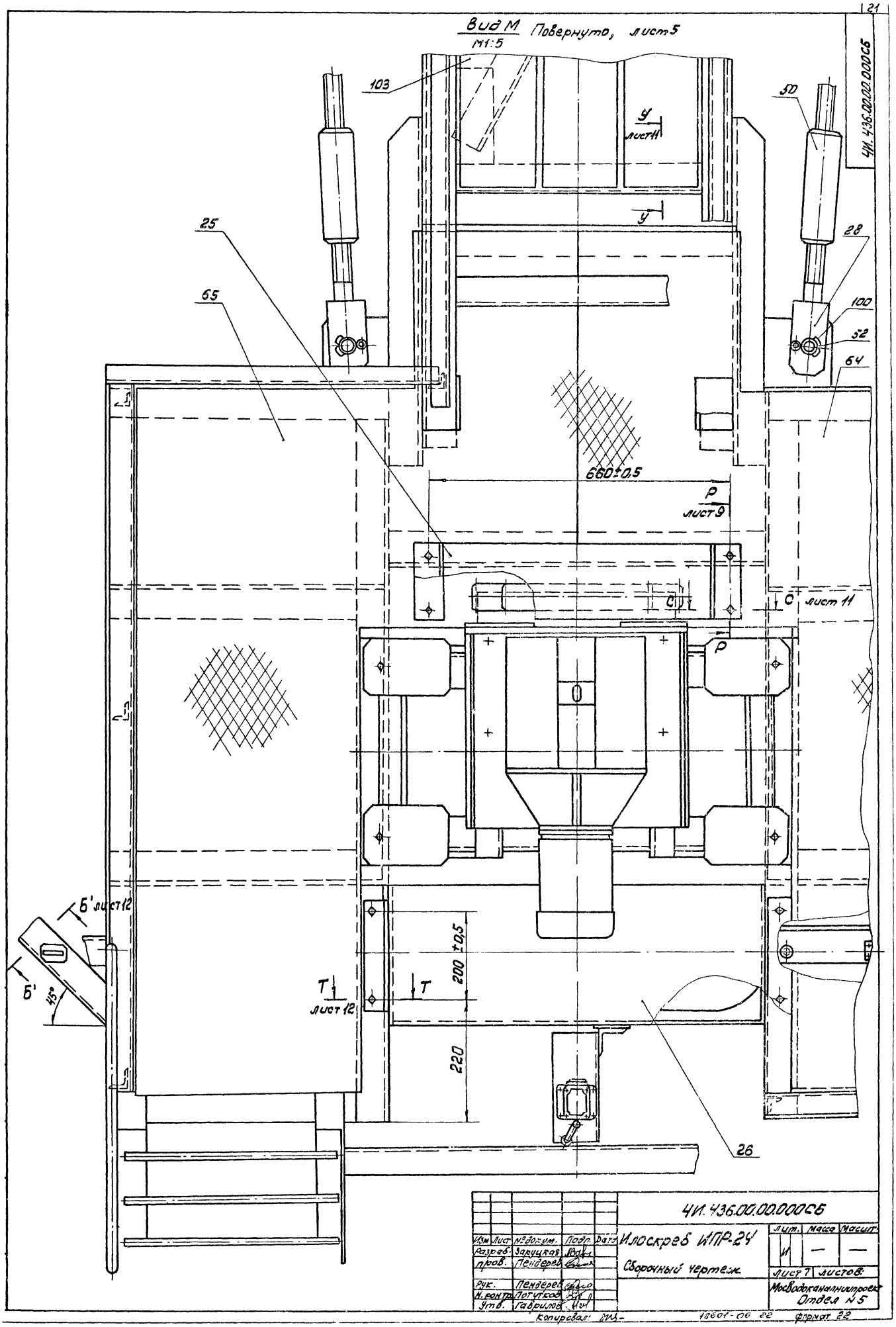
Вид М Повернуто, лист 5
М1:5
103
50
У
лист 11
У
25
28
65
100
52
64
660±0,5
Р
лист 9
С
С лист 11
Р
Б' лист 12
Б'
45°
200±0,5
Т
лист 12
Т
220
26
ЧИ.436.00.00.000СБ
ЧИ.436.00.00.000СБ
Изм. Лист № докум. Подп. Дата
Разраб. Заруцкая
пров. Пендерев
Рук. Пендерев
Н. контр. Потутков
Утв. Гаврилов
Илоскреб ИПР-24
Сборочный чертеж.
Лит. Масса Масшт.
И — —
Лист 7 Листов:
Мосводоканалниипроект
Отдел №5
Копировал:
18601-06 22
формат 22

Типовой проект 902-2-363.83
Альбом VI, часть 1

4И.436.00.00.000СБ

Г-Г лист 2
М1:5

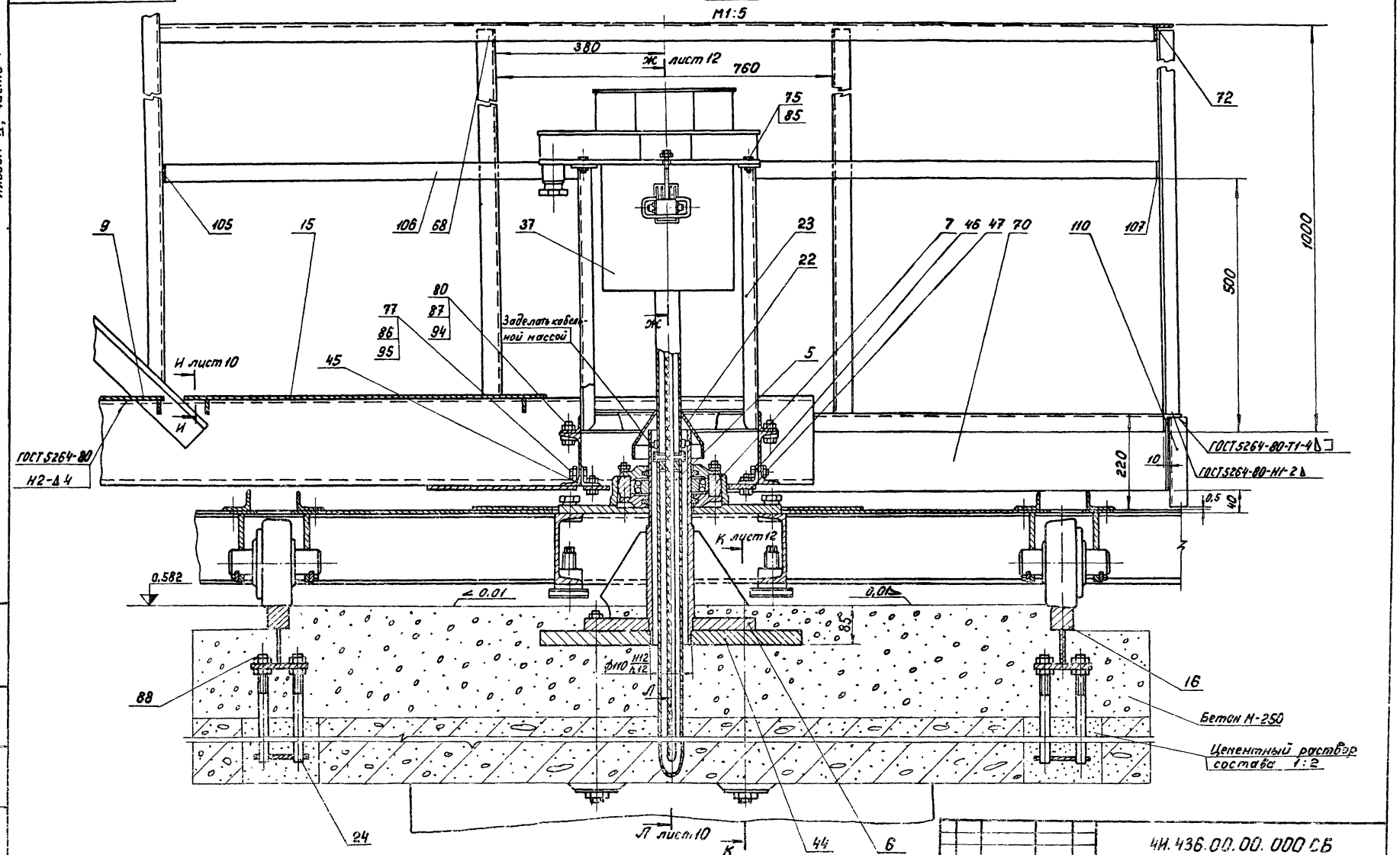


| | | | | | | | | |
|---|---|---|---|---|---|---|---|---|
| | | | | | 4И.436.00.00.000 СБ | | | |
| Изм. | Лист | № докум. | Подп. | Дата | Плоскреб ИПР-24 | Лит. | Масса | Масштаб |
| Разраб. | | Зарицкая | | | | И | — | — |
| Пров. | | Пендерев | | | Сборочный чертеж | Лист 8 | Листов | |
| Рук. | | Пендерев | | | | Посвободкиналнипроект | | |
| Н.контр. | | Потутков | | | | Отдел № 5 | | |
| Утв. | | Гаврилов | | | | | | |

Копировал: [illegible]

Формат 22

Инв. № подл. | Подп. и дата | Взам. инв. № | Инв. № дубл. | Подп. и дата

ЕЗ 90-10981

ЧИ. 436.00.00.000СБ

Ш-Ш
М1:5

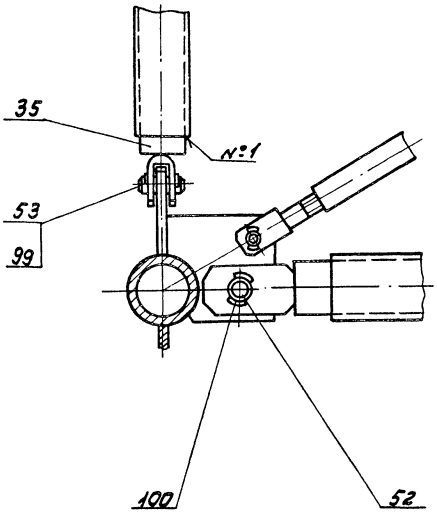


VII лист 4
М1:5

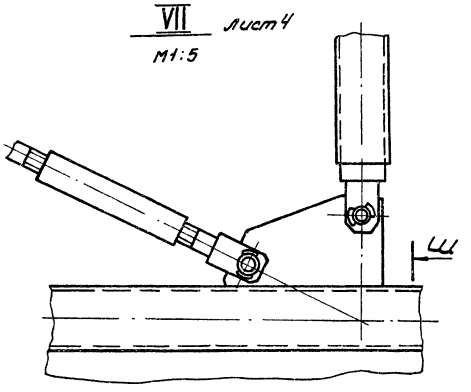





П-П лист 6
М1:5

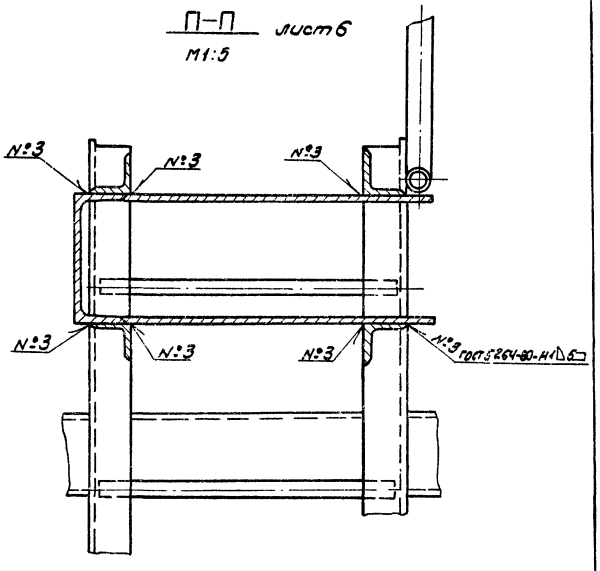


V лист 2
М1:5

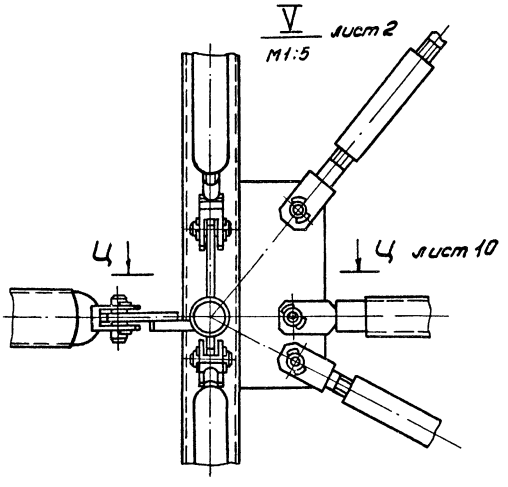


IV лист 2
М1:5

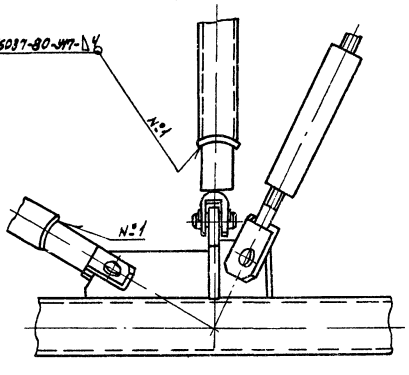


XII лист 2
М1:2

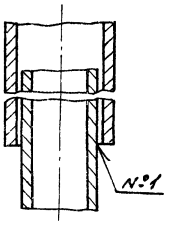


Р-Р Повернуто, лист 7
М1:5

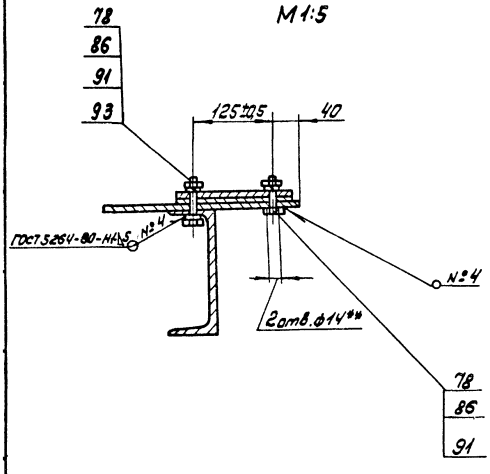


| | | | | | | | |
|---|---|---|---|---|---|---|---|
| | | | | ЧИ. 436.00.00.000СБ | | | |
| Изм. | Лист | № докум. | Подп. | Дата | Илоскреб ИПР-24 | Лит. | Масса | Масштаб |
| Разраб. | | Зарецкая | | | | И | — | — |
| Пров. | | Пендерев | | | Сборочный чертеж | Лист 9 | Листов: | |
| Рук. | | Пендерев | | | | | Мособлводоканалпроект Отдел № 5 | |
| Н. контр. | | Потуткова | | | | | | |
| Утв. | | Гаврилов | | | | | | |

Копировал: ЯРЛ-

18601-06 24 Формат 22

4И.436.00.00.000СБ

VI лист 4
М1:5

Вид Щ
М1:5

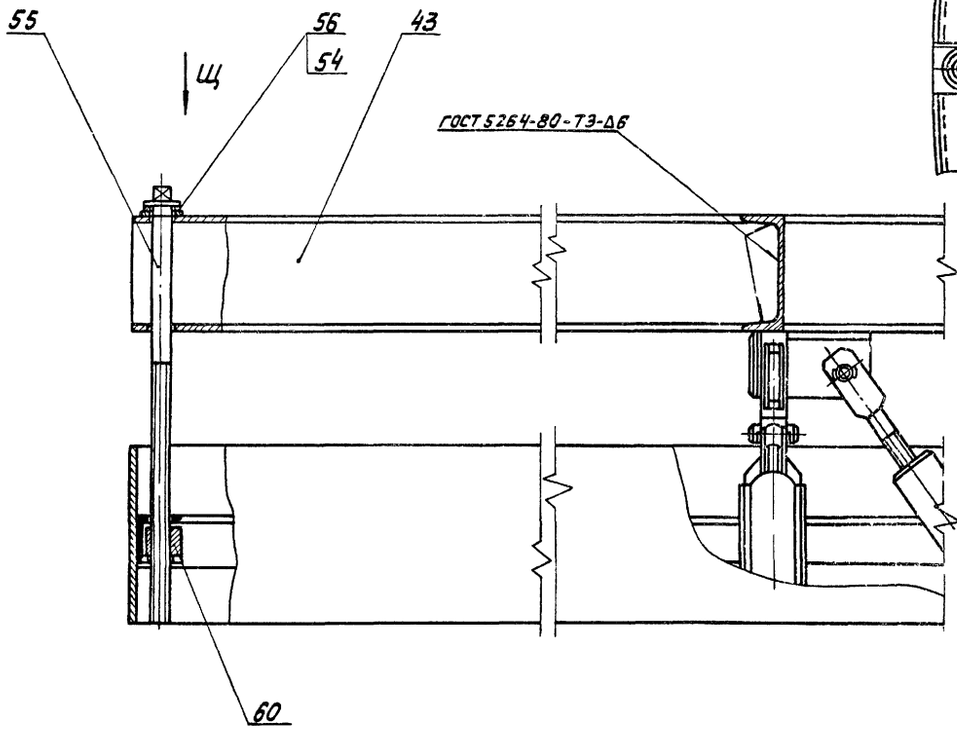


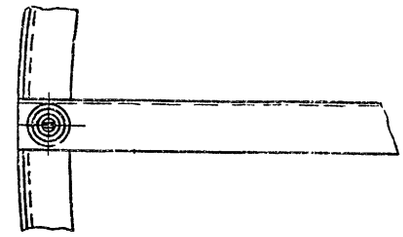

VIII лист 4
М1:5

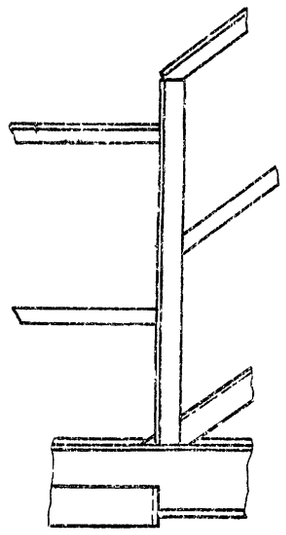

Л-Л лист 8
М1:5

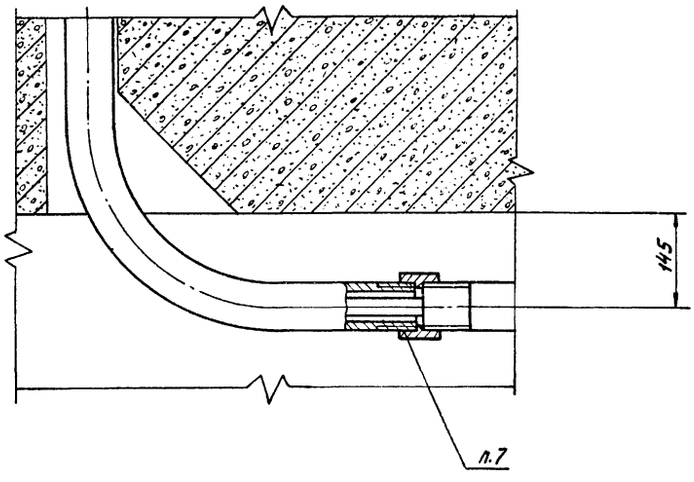


Ц-Ц лист 3
М1:5

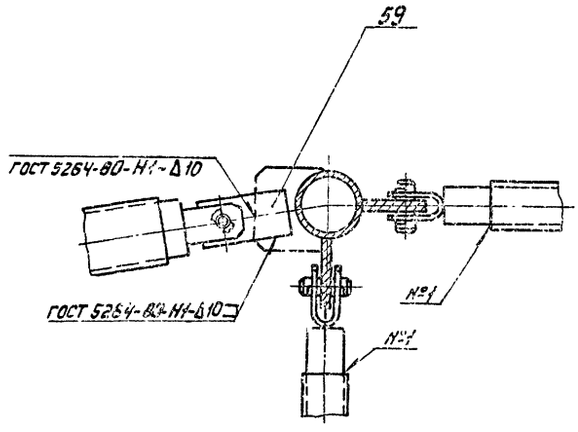


И-И лист 8
М1:2,5

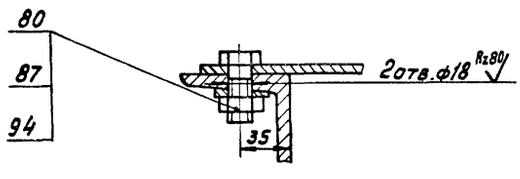


| | | | | | | | | |
|---|---|---|---|---|---|---|---|---|
| | | | | | 4И.436.00.00.000СБ | | | |
| Изм. | Лист | № докум. | Подп. | Дата | Илоскреб ИПР-24 | Лит. | Масса | Масштаб |
| Разраб. | | Заручкая | | | | Н | — | — |
| Пров. | | Пендерев | | | Сборочный чертеж | Лист 10 | Листов | |
| Рук. | | Пендерев | | | | Мосводоканалниипроект | | |
| Н.контр. | | Потутков | | | | Отдел №5 | | |
| Утв. | | Гаврилов | | | | | | |

Копировал: 18801-06 25 Формат 22

С-С Повернуто, лист 7
М1:2

XIII лист 4
М1:5

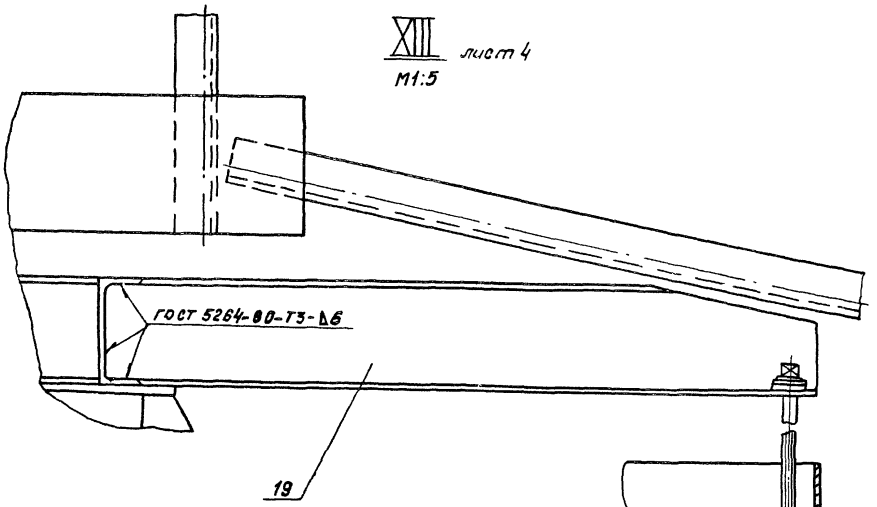


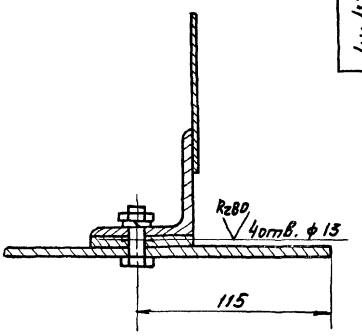


X лист 5
М1:1

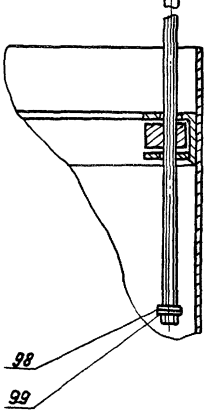


В' лист 12

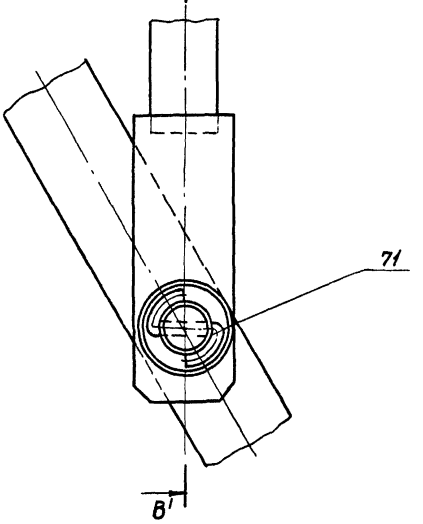


Э-Э лист 5
М1:1

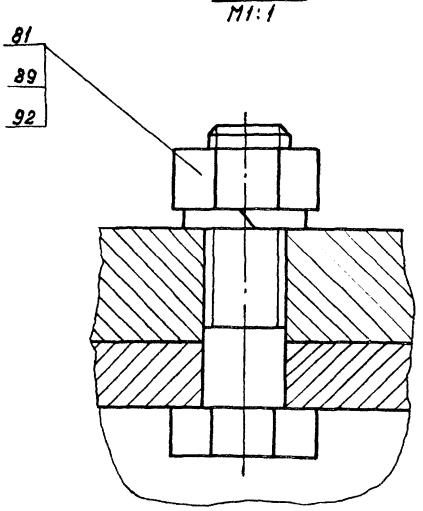


У-У лист 7
М1:2

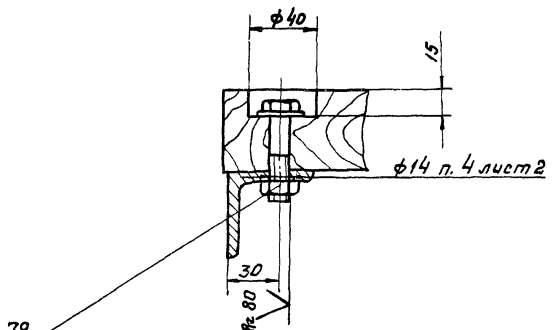


| | | | | | | | |
|---|---|---|---|---|---|---|---|
| | | | | | 4И 436.00.00.000 СБ | | |
| | | | | | | Лит. | Масса | Масшт |
| Изм. | Лист | № докум. | Подп. | Дата | Шлоскреб ИПР-24 Сборочный чертеж | И | — | — |
| Разраб. | | Заручкая | | | | Лист 11 | Листов | |
| Пров. | | Пендерев | | | | Росводоканалниипроект Отдел №5 | | |
| Рук. | | Пендерев | | | | | | |
| Н. контр. | | Потупков | | | | | | |
| Утв. | | Гаврилов | | | | | | |

Копировал: Ф2

Л'-Л' лист 2
М1:2

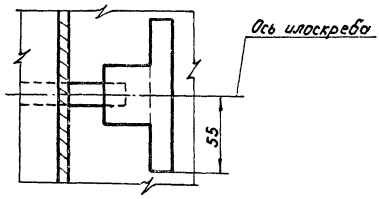


Ж-Ж лист 8
М1:2,5

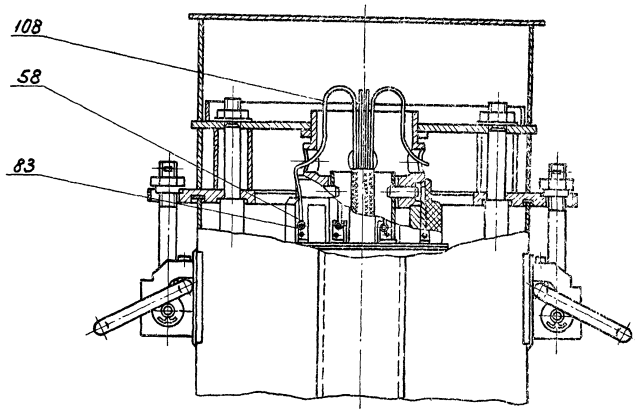


Я-Я лист 5
М1:2

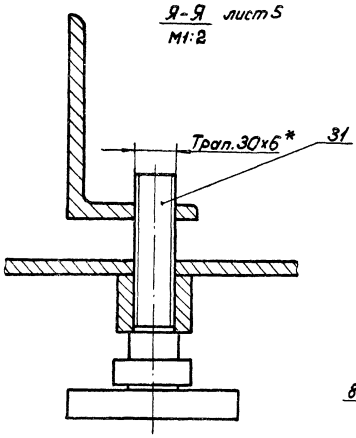


Е'-Е' лист 5
М1:1

Г-Г Повернуто
М1:5 лист 7

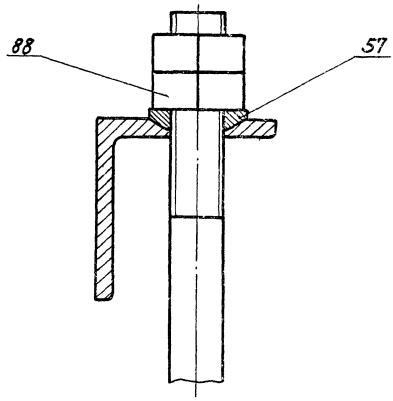


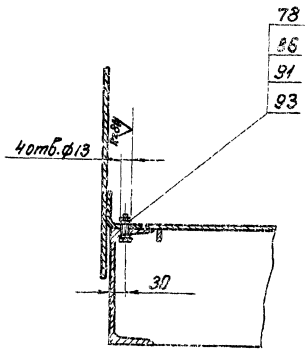


К-К лист 8
М1:2,5

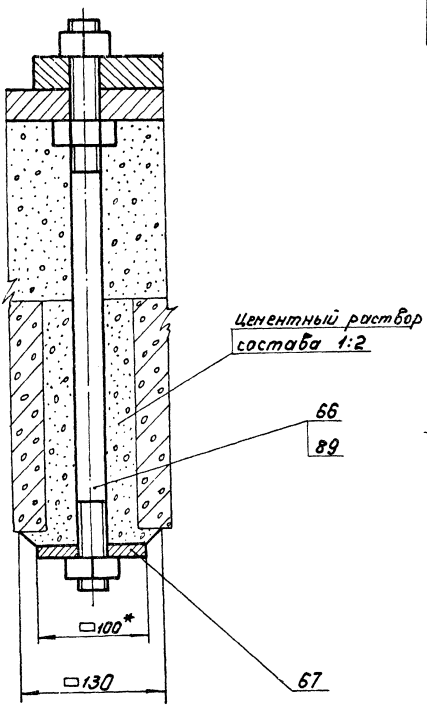


В'-В' лист 11
М1:1

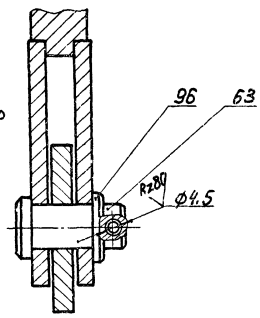


Б'-Б' лист 7
М1:1

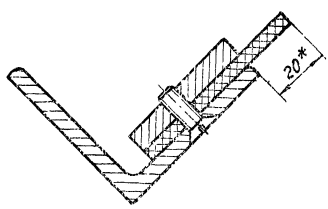


| | | | | | | | |
|---|---|---|---|---|---|---|---|
| | | | | | | ЧИ.436.00.00.000 СБ | |
| Изм. | Лист | № докум. | Подп. | Дата | Илоскреб ИПР-24 Сборочный чертеж | Лит | Масса | Масштаб |
| Разраб. | | Зорицкая | | | | Н | — | — |
| Пров. | | Пенофреб | | | | Лист 12 | Листов 16 | |
| Рук. | | Пенофреб | | | | | | |
| Н.контр. | | Потуткова | | | | Москапроконолитпроект Пр.Рес. № 5 | | |
| Утв. | | Гаврилов | | | | | | |

Копировал: Шр 18601-06 27 Формат А2

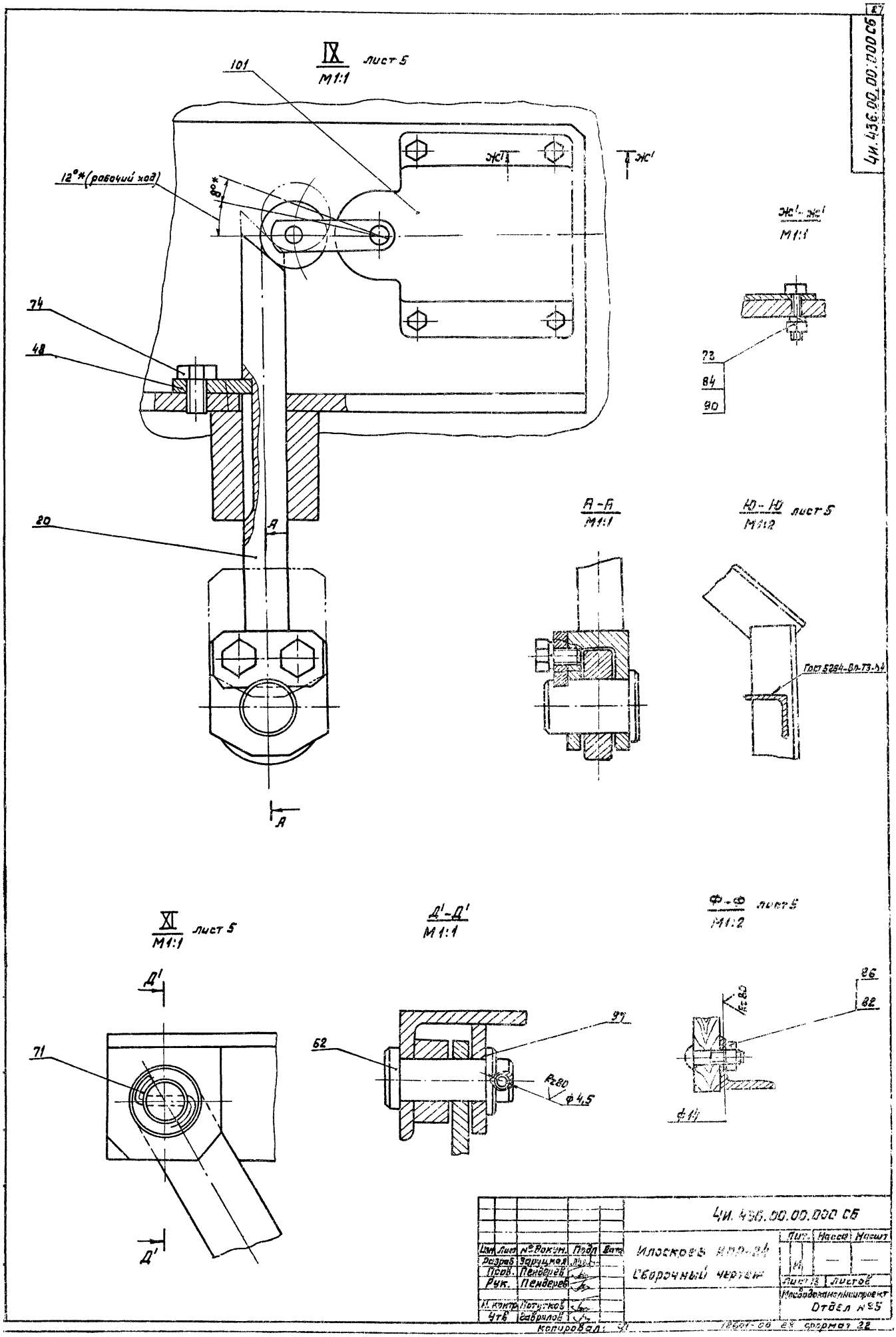

IX лист 5
М1:1
101
12°* (рабочий ход)
8°*
Ж'
Ж'
74
48
20
А
А
Ж'-Ж'
М1:1
73
84
90
А-А
М1:1
Ю-Ю лист 5
М1:2
Гост 5264-80-Т3-Л4
XI лист 5
М1:1
Д'
Д'
71
Д'-Д'
М1:1
62
97
Rz80
ф4,5
Ф-Ф лист 5
М1:2
86
82
Rz80
ф14
Чи.436.00.00.000 СБ
Изм. Лист № Докум. Подп. Дата
Разраб. Заруцкая
Пров. Пендерев
Рук. Пендерев
Н. контр. Потутков
Утв. Гаврилов
Илоскоев ИПР-24
Сборочный чертеж
Лит. Масса Масшт.
Лист 13 Листов
Мосводоканалниипроект
Отдел №5
Копировал:
18601-06 28 формат 22

| Формат | Зона | Поз. | Обозначение | Наименование | Кол. | Примеч. |
|---|---|---|---|---|---|---|
| | | | | **Документация** | | |
| А2 | | | 4И.436.00.00.000 СБ | Сборочный чертеж | | |
| А1 | | | 4И.436.00.00.000ТУ | Технические условия | | |
| А1 | | | 4И.436.00.00.000ВП | Ведомость покупных изделий | | |
| | | | | **Сборочные единицы** | | |
| А1 | | 1 | 4И.436.01.00.000 | Ферма моста | 1 | п.4 |
| А1 | | 2 | 4И.436.02.00.000 | Крыло скребковое | 2 | п.2 |
| А1 | | 3 | 4И.436.03.00.000 | Платформа | 1 | п.6; п.10 |
| А1 | | 4 | 4И.436.04.00.000 | Привод | 1 | п.10 |
| А1 | | 5 | 4И.436.05.00.000 | Труба для кабеля | 1 | |
| А1 | | 6 | 4И.436.06.00.000 | Опора центральная | 1 | п.10 |
| А1 | | 7 | 4И.436.07.00.000 | Опора радиальная | 1 | |
| А1 | | 8 | 4И.436.08.00.000 | Расчалка | 2 | п.10 |
| А1 | | 9 | 4И.436.09.00.000 | Перекрытие | 1 | |
| А1 | | 10 | 4И.436.10.00.000 | Стержень | 4 | п.9 |
| А1 | | 11 | 4И.436.10.00.000-01 | Стержень | 4 | п.9 |
| А1 | | 12 | 4И.436.11.00.000 | Узел крепления | 2 | п.2 |
| А1 | | 13 | 4И.436.12.00.000 | Стойка | 2 | п.9 |
| А1 | | 14 | 4И.436.12.00.000-01 | Стойка | 2 | п.9 |
| А1 | | 15 | 4И.436.13.00.000 | Перекрытие съемное | 1 | |
| А1 | | 16 | 4И.436.14.00.000 | Путь рельсовый | 1 | |
| А1 | | 17 | 4И.436.15.00.000 | Скребок дополнительн. | 4 | |
| А1 | | 18 | 4И.436.16.00.000 | Секция цилиндра направляющего | 4 | п.9 |
| А1 | | 19 | 4И.436.17.00.000 | Кронштейн | 1 | п.6 |
| А1 | | 20 | 4И.436.18.00.000 | Толкатель в сборе | 1 | |
| А1 | | 21 | 4И.436.19.00.000 | Лестница | 1 | |
| А1 | | 22 | 4И.436.20.00.000 | Стойка | 1 | |
| А1 | | 23 | 4И.436.21.00.000 | Стойка | 1 | |
| А1 | | 24 | 4И.436.22.00.000 | Плита анкерная | 12 | |
| А1 | | 25 | 4И.436.23.00.000 | Кожух для сменных шестерен | 1 | |
| А1 | | 26 | 4И.436.24.00.000 | Кожух | 1 | |
| А1 | | 27 | 4И.436.25.00.000 | Кронштейн | 1 | |
| А1 | | 28 | 4И.436.26.00.000 | Вилка | 4 | |
| А1 | | 29 | 4И.436.26.00.000-01 | Вилка | 52 | |
| А1 | | 30 | 4И.436.27.00.000 | Плита | 1 | |
| А1 | | 31 | 4И.436.28.00.000 | Домкрат | 2 | |
| А1 | | 32 | 4И.436.29.00.000 | Скребок | 1 | |
| А1 | | 33 | 4И.436.30.00.000 | Штанга | 1 | |
| А1 | | 34 | 4И.436.31.00.000 | Кронштейн | 1 | |
| А1 | | 35 | 4И.436.32.00.000 | Вилка | 8 | п.9 |
| А1 | | 36 | 4И.436.10.00.100 | Вилка | 8 | п.9 |
| А1 | | 37 | 4И.443.00.000 | Токоприемник кольцевой | 1 | Альбом III п.8 |

Инв.№ подл. | Подп. и дата | Взам. инв.№ | Инв.№ дубл. | Подп. и дата

| Изм. | Лист | № докум. | Подп. | Дата | 4И.436.00.00.000 | Лит. | Лист | Листов |
|---|---|---|---|---|---|---|---|---|
| Разраб. | | Зручкая | | | | И | 1 | 7 |
| Пров. | | Пендерев | | | Илоскребипр-24 | Мосводоканалниипроект Отдел №5 | | |
| Рук. | | Пендерев | | | | | | |
| Н.контр. | | Потутков | | | | | | |

Лист 2

Формат А1

| Формат | Зона | Поз. | Обозначение | Наименование | Кол. | Примеч. |
|---|---|---|---|---|---|---|
| | | 38 | 4И.439.00.000 | Устройство для удаления плавающих веществ | 1 | Типовой проект Альбом IX |
| | | | | **Детали** | | |
| А1 | | 39 | 4И.436.00.00.001 | Тяга | 4 | |
| А1 | | 40 | 4И.436.00.00.001-01 | Тяга | 10 | |
| А1 | | 41 | 4И.436.00.00.001-02 | Тяга | 8 | |
| А2 | | 42 | 4И.436.00.00.001-03 | Тяга | 4 | |
| А1 | | 43 | 4И.436.00.00.002 | Кронштейн | 3 | |
| А1 | | 44 | 4И.436.00.00.003 | Плита | 1 | |
| А1 | | 45 | 4И.436.00.00.004 | Угольник | 2 | |
| А1 | | 46 | 4И.436.00.00.004-01 | Угольник | 2 | |
| А1 | | 47 | 4И.436.00.00.005 | Лист средний | 1 | |
| А1 | | 48 | 4И.436.00.00.006 | Планка | 1 | |
| А1 | | 49 | 4И.436.00.00.007 | Поручень | 1 | |
| А1 | | 50 | 4И.436.00.00.008 | Муфта | 4 | |
| А1 | | 51 | 4И.436.00.00.008-01 | Муфта | 52 | п.2 |
| А1 | | 52 | 4И.436.00.00.009 | Ось | 8 | |
| А1 | | 53 | 4И.436.00.00.009-01 | Ось | 80 | |
| А1 | | 54 | 4И.436.00.00.011 | Шайба сферическая | 4 | |
| А1 | | 55 | 4И.436.00.00.012 | Винт подъемный | 4 | |
| А1 | | 56 | 4И.436.00.00.013 | Шайба сферическая | 4 | |
| А1 | | 57 | 4И.436.00.00.013-01 | Шайба сферическая | 1 | |
| А1 | | 58 | 4И.436.00.00.014 | Наконечник | 8 | п.11 |
| А1 | | 59 | 4И.436.00.00.015 | Ребро | 4 | |
| А1 | | 60 | 4И.436.00.00.016 | Вилка | 4 | |
| А1 | | 61 | 4И.436.00.00.017 | Рычаг | 1 | |
| А1 | | 62 | 4И.436.00.00.018 | Ось | 1 | |
| А1 | | 63 | 4И.436.00.00.018-01 | Ось | 1 | |
| А2 | | 64 | 4И.436.00.00.019 | Перекрытие правое | 1 | |
| А2 | | 65 | 4И.436.00.00.019-01 | Перекрытие правое | 1 | |
| А1 | | 66 | 4И.436.00.00.021 | Шпилька | 4 | |
| Б4 | | 67 | 4И.436.00.00.022 | Шайба ф100Н14хФ30Н14 Лист Б8 ГОСТ 19903-74 В Ст.3 сп ГОСТ 14637-79 | 4 | |
| Б4 | | 68 | 4И.436.00.00.023 | Угольник L=2100Н14 Уголок В-40х40Н4 ГОСТ 8509-72 В Ст.3 сп ГОСТ 535-79 | 4 | |
| Б4 | | 69 | 4И.436.00.00.024 | Угольник Уголок Б-40х40Н4 ГОСТ 8509-72 В Ст.3 сп ГОСТ 535-79 l=980Н14 | 32 | 2.4кг |
| Б4 | | 70 | 4И.436.00.00.025 | Борт Лист Б-2 ГОСТ 19903-74 В Ст.3 сп ГОСТ 16523-70 140х935Н14 | 1 | 7.9кг |
| Б4 | | 71 | 4И.436.00.00.026 | Проволока 4-Т ГОСТ 3282-74 L=40Н14 | 4 | 0.04кг |
| Б4 | | 72 | 4И.436.00.00.027 | Угольник Уголок Б-40х40Н4 ГОСТ 8509-72 В Ст.3 сп ГОСТ 535-79 L=2000Н14 | 2 | 4.84кг |

Инв.№ подл. | Подп. и дата | Взам. инв.№ | Инв.№ дубл. | Подп. и дата

| Изм. | Лист | № докум. | Подп. | Дата | 4И.436.00.00.000 | Лист 3 |
|---|---|---|---|---|---|---|
| | | | | | | Лист 4 |

Копировал: Формат А1

| Формат | Зона | Поз. | Обозначение | Наименование | Кол. | Примеч. |
|---|---|---|---|---|---|---|
| | | | | Стандартные изделия. | | |
| | | | | Болты ГОСТ 7798-70 | | |
| | | 73 | | М6×25.58.096 | 4 | |
| | | 74 | | М8×15.58.096 | 2 | |
| | | 75 | | М10×35.58.096 | 4 | |
| | | 76 | | М12×25.58.096 | 22 | |
| | | 77 | | М12×35.58.096 | 8 | |
| | | 78 | | М12×45.58.096 | 8 | |
| | | 79 | | М12×60.58.096 | 27 | |
| | | 80 | | М16×45.58.096 | 6 | |
| | | 81 | | М27×90.58.096 | 4 | |
| | | 82 | | Болт М12×45.58.096 | | |
| | | | | ГОСТ 7801-72 | 20 | |
| | | 83 | | Винт М5×8.58.096 | | |
| | | | | ГОСТ 1491-80 | 8 | |
| | | | | Гайки ГОСТ 5915-70 | | |
| | | 84 | | М6.5.096 | 4 | |
| | | 85 | | М10.5.096 | 4 | |
| | | 86 | | М12.5.096 | 71 | |
| | | 87 | | М16.5.096 | 6 | |
| | | 88 | | М20.5.096 | 50 | |
| | | 89 | | М27.5.096 | 16 | |
| | | | | Шайбы ГОСТ 6402-70 | | |
| | | 90 | | 6.65Г.096 | 4 | |
| | | 91 | | 12.65Г.096 | 8 | |

Изм. | Лист | № докум. | Подп. | Дата

4И.436.00.00.000

Лист 5

Формат 11



| Формат | Зона | Поз. | Обозначение | Наименование | Кол. | Примеч. |
|---|---|---|---|---|---|---|
| | | 92 | | 27.65Г.096 | 4 | |
| | | | | Шайбы ГОСТ 10906-78 | | |
| | | 93 | | 12.02.096 | 8 | |
| | | 94 | | 16.02.096 | 6 | |
| | | | | Шайбы ГОСТ 11371-78 | | |
| | | 95 | | 12.02.096 | 35 | |
| | | 96 | | 16.02.096 | 1 | |
| | | 97 | | 20.02.096 | 1 | |
| | | 98 | | 24.02.096 | 8 | |
| | | 99 | | Шплинт 6,3×45-001 | | |
| | | | | ГОСТ 397-79 | 160 | |
| | | 100 | | Шплинт 8×70-001 | | |
| | | | | ГОСТ 397-79 | 16 | |
| | | | | Прочие изделия. | | |
| | | 101 | | Выключатель | | |
| | | | | путевой ВК200Б | | |
| | | | | исполнение 1 | | |
| | | | | ступень 2 | | |
| | | | | ТУ 16.526.351-74 | 2 | |
| | | | | Материалы. | | |
| | | 102 | | Доски 25×80 | | 0,04кг |
| | | | | Сосна ГОСТ 8486-66 | 0,09 м³ | п.3 |

Изм. | Лист | № докум. | Подп. | Дата

4И.436.00.00.000

Лист 6

Формат 11

| Формат | Зона | Поз. | Обозначение | Наименование | Кол. | Примеч. |
|---|---|---|---|---|---|---|
| | | 103 | | Доски 50×160 | | 0,12кг |
| | | | | Сосна ГОСТ 8486-66 | 0,24м³ | п.3 |
| | | 104 | | Полоса Б-2 4×40 ГОСТ 103-76 | | 26,5кг |
| | | | | Вст.3сп.ГОСТ 535-79 | 21м | п.4 |
| | | 105 | | Полоса Б-2 4×40 ГОСТ 103-76 | | 1,76кг |
| | | | | Вст.3сп.ГОСТ 535-79 | 1,4м | |
| | | 106 | | Полоса Б-2 4×40 ГОСТ 103-76 | | 5,3кг |
| | | | | Вст.3сп.ГОСТ 535-79 | 4,2м | |
| | | 107 | | Полоса Б-2 4×40 ГОСТ 103-76 | | |
| | | | | Вст.3сп.ГОСТ 535-79 | 1,9м | 2,4кг |
| | | 108 | | Трубка защитная | | |
| | | | | III-ВТ-50-355-3×1, | | |
| | | | | черный ГОСТ 19034-73 | 2,5м | 0,05кг |
| | | 109 | | Труба для кабеля | | 78,1кг |
| | | | | Труба 50×3,5 ГОСТ 3262-75 | 16м | п.8 |
| | | 110 | | Уголок Б-40×40×4 ГОСТ 8509-72 | | 1,0кг |
| | | | | Вст.3сп.ГОСТ 535-79 | 0,43 | п.5 |
| | | 111 | | Уголок Б-40×40×4 ГОСТ 8509-72 | | 50,8кг |
| | | | | Вст.3сп.ГОСТ 535-79 | 21м | п.4 |

Изм. | Лист | № докум. | Подп. | Дата

4И.436.00.00.000

Лист 7

Копировал: [illegible]

Формат 11

4И.436.00.00.001

Rz80 (√)

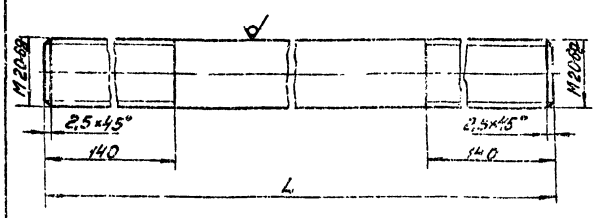


| Обозначение | Размеры, мм. L | Масса, кг |
|---|---|---|
| 4И.436.00.00.001 | 3020 | 7,6 |
| 4И.436.00.00.001-01 | 2000 | 5,0 |
| 4И.436.00.00.001-02 | 3380 | 8,4 |
| 4И.436.00.00.001-03 | 1450 | 3,6 |

$h14; \pm \frac{IT14}{2}$

4И.436.00.00.001

| Изм. | Лист | № докум. | Подп. | Дата |
|---|---|---|---|---|
| Разраб. | | Заручная | [illegible] | |
| Пров. | | Пендерев | [illegible] | |
| Н.контр. | | Потутков | [illegible] | |

Тяга

Лит. И | Масса 3И Табл. | Масштаб —

Лист | Листов 1

Круг В20 ГОСТ 2590-71 / Вст.3сп ГОСТ 535-79

Мосводоканалниипроект Отдел №5

Копировал: [illegible] 13601-06 30

Формат 11

Типовой проект 902-2-363.83
Альбом VI часть I

4И 436.01.00.000 СБ

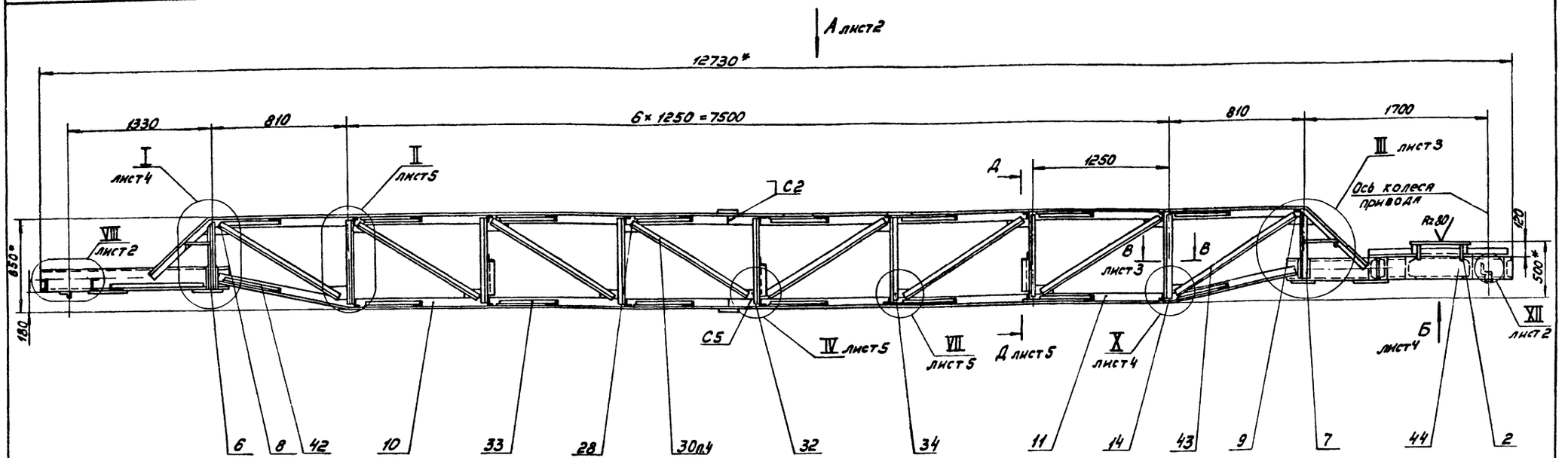


Угольники поз. 30 и 33, лежащие в районе монтажного стыка приварить после сварки монтажного разъема.

4. Шероховатость обрабатываемых поверхностей деталей выполняемых без чертежа $\sqrt{}$ R320

5. ** Размечать по стойке 4И.436.21.00.000.

6. H14; h14; $\pm\frac{IT14}{2}$ и для деталей без чертежа.

7. * Размеры для справок.

Н-Н лист3
М1:2

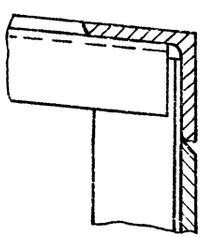

1. Поверхности Л и М должны лежать в одной плоскости. Отклонения не более -0,5мм. Для обработки поверхностей Л и М допускается образование дополнительного технологического узла с дополнительными технологическими связками.

2. Сварку производить по контуру прилегания деталей по ГОСТ 5264-80-71-08, кроме мест обозначенных особо.

3. Для облегчения транспортировки в металлоконструкции моста предусмотрен монтажный разъем. Сварку швов в местах этих разъемов произвести при сборке моста на месте установки, соблюдая указания, приведенные в пункте технических условий на изготовление и монтаж илоскреба.

| | | | | | | | |
|---|---|---|---|---|---|---|---|
| | | | | 4И.436.01.00.000 СБ | | | |
| Изм. | Лист | № докум. | Подп. | Дата | | | |
| Разраб. | | Заручкая | | | Ферма моста | Лит. | Масса | Масштаб |
| Пров. | | Пенаверев | | | | И | ~1010,0 | 1:25 |
| Рук. | | Пенаверев | | | Сборочный чертеж | Лист 1 | Листов 5 | |
| Н. контр. | | Потуткая | | | | Мосводоканалниипроект Отдел №5 | | |

Копировал:

Формат 22

Инв. № подл. | Подп. и дата | Взам. инв. № | Инв. № дубл. | Подп. и дата

1Е 90-10981

Типовой проект 902-2-363.83
Альбом VI, часть I

4И.436.01.00.000СБ

## Вид А
лист 1

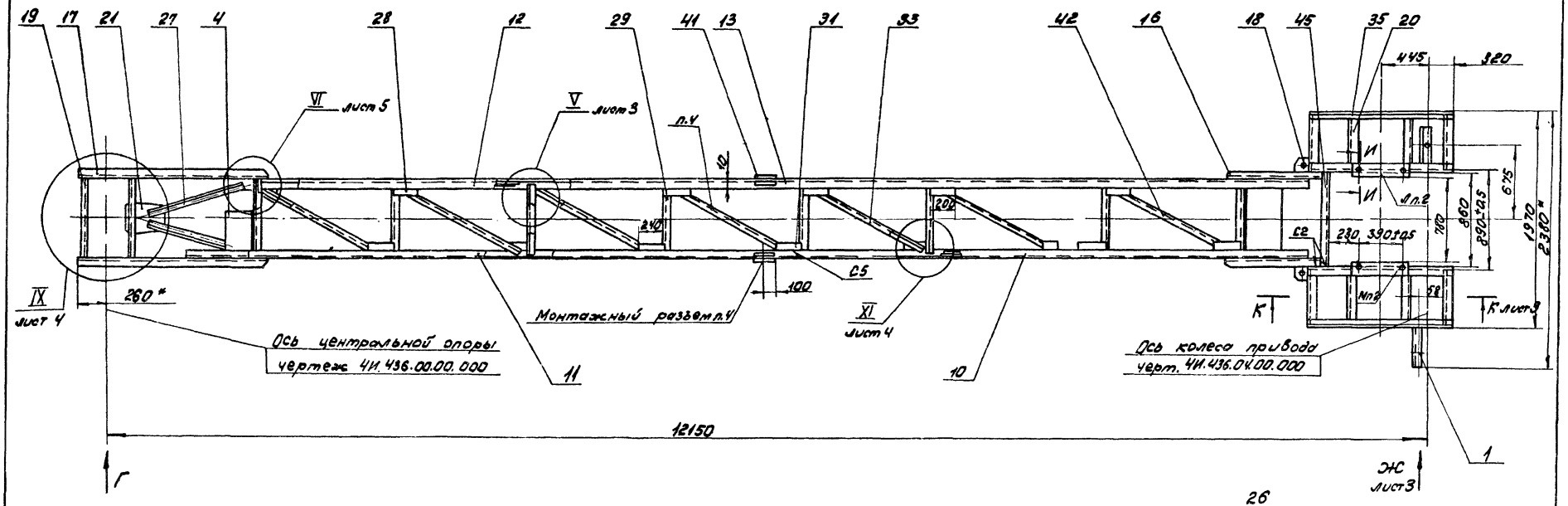


XII лист 1
М 1:2

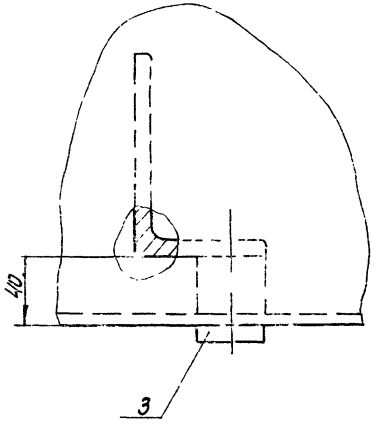


VIII лист 1
М 1:5

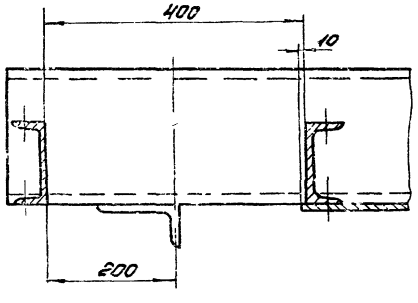


## Вид Г
М 1:5

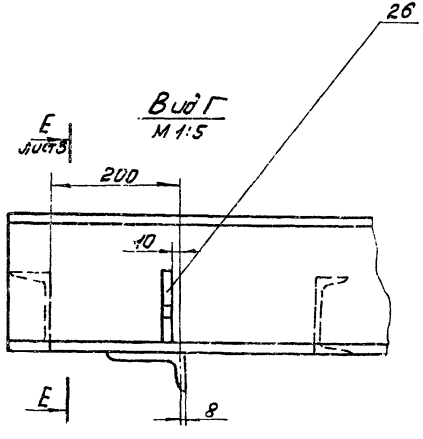


## И–И Повернуто

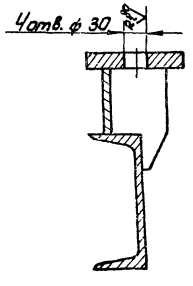


| | | | | | |
|---|---|---|---|---|---|
| Изм. | Лист | № докум. | Подп. | Дата | 4И.436.01.00.000СБ |
| Разраб. | | Зарецкая | | | Ферма моста. Сборочный чертеж |
| Пров. | | Пендерев | | | Лит. И; Масса —; Масшт. 1:25 |
| Рук. | | Пендерев | | | Лист 2; Листов: |
| Н. контр. | | Пескунов | | | Мосводоканалниипроект Отдел №5 |
| Утв. | | Гаврилов | | | Формат А2 |

Копировал: [illegible]

Инв.№ подл. | Подп. и дата | Взам. инв.№ | Инв.№ дубл. | Подп. и дата

5.0-10981

ЧИ.436.01.00.000СБ

## III
М1:5 лист 1

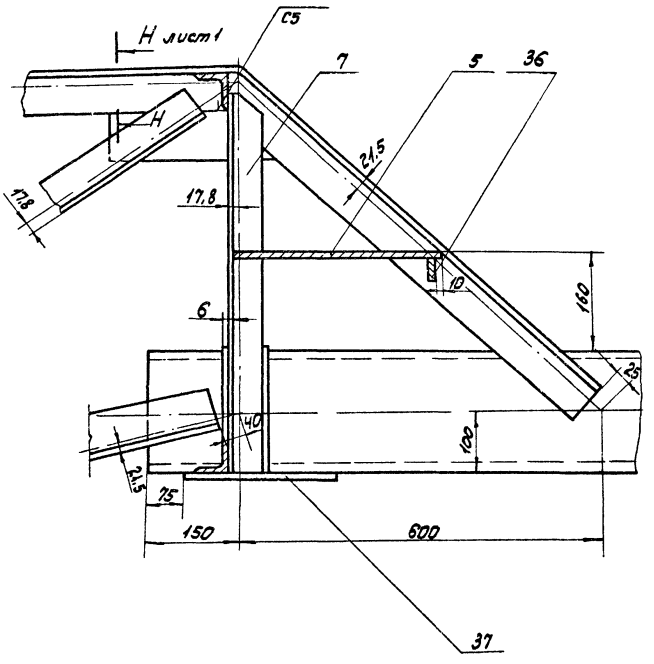


## V
М1:5 лист 2

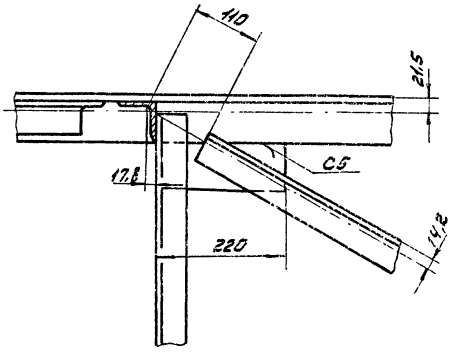


## К-К
М1:5 лист 2

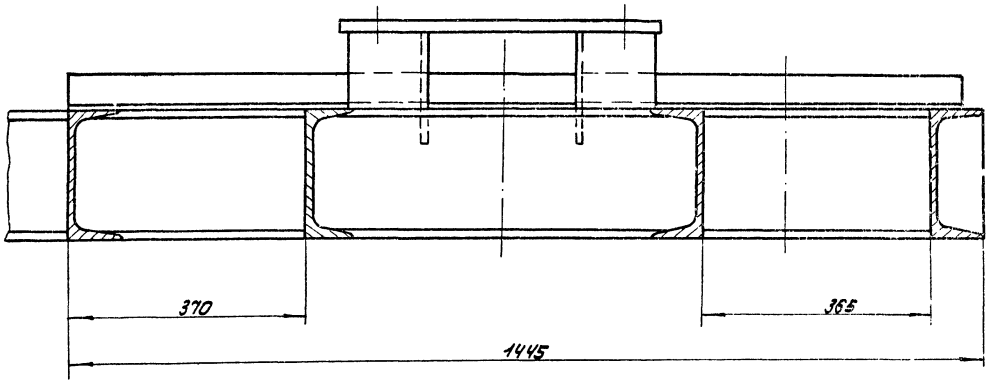


## В-В
М1:5 лист 1

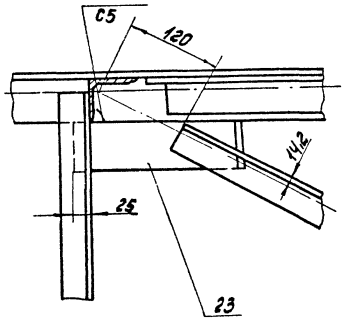


## Е-Е
М1:5 лист 2

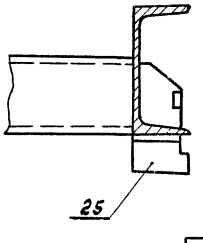


## Вид Ж
М1:5 лист 2

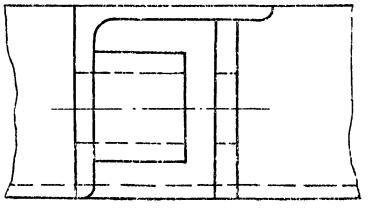

| | | | | | | | | |
|---|---|---|---|---|---|---|---|---|
| | | | | | ЧИ.436.01.00.000СБ | | | |
| Изм. | Лист | № докум. | Подп. | Дата | Ферма моста | Лит. | Масса | Масшт. |
| разраб. | | Заруцкая | | | | И | — | — |
| пров. | | Пендерев | | | Сборочный чертеж | | | |
| рук. | | Пендерев | | | | Лист 3 | Листов: | |
| Н.конт. | | Потутков | | | | Мосводоканалниипроект | | |
| Ут.В. | | Гаврилов | | | | Отдел №5 | | |

Копировал: [illegible] 18601-06 33 Формат 22

ЧИ 436.01.00.000СБ

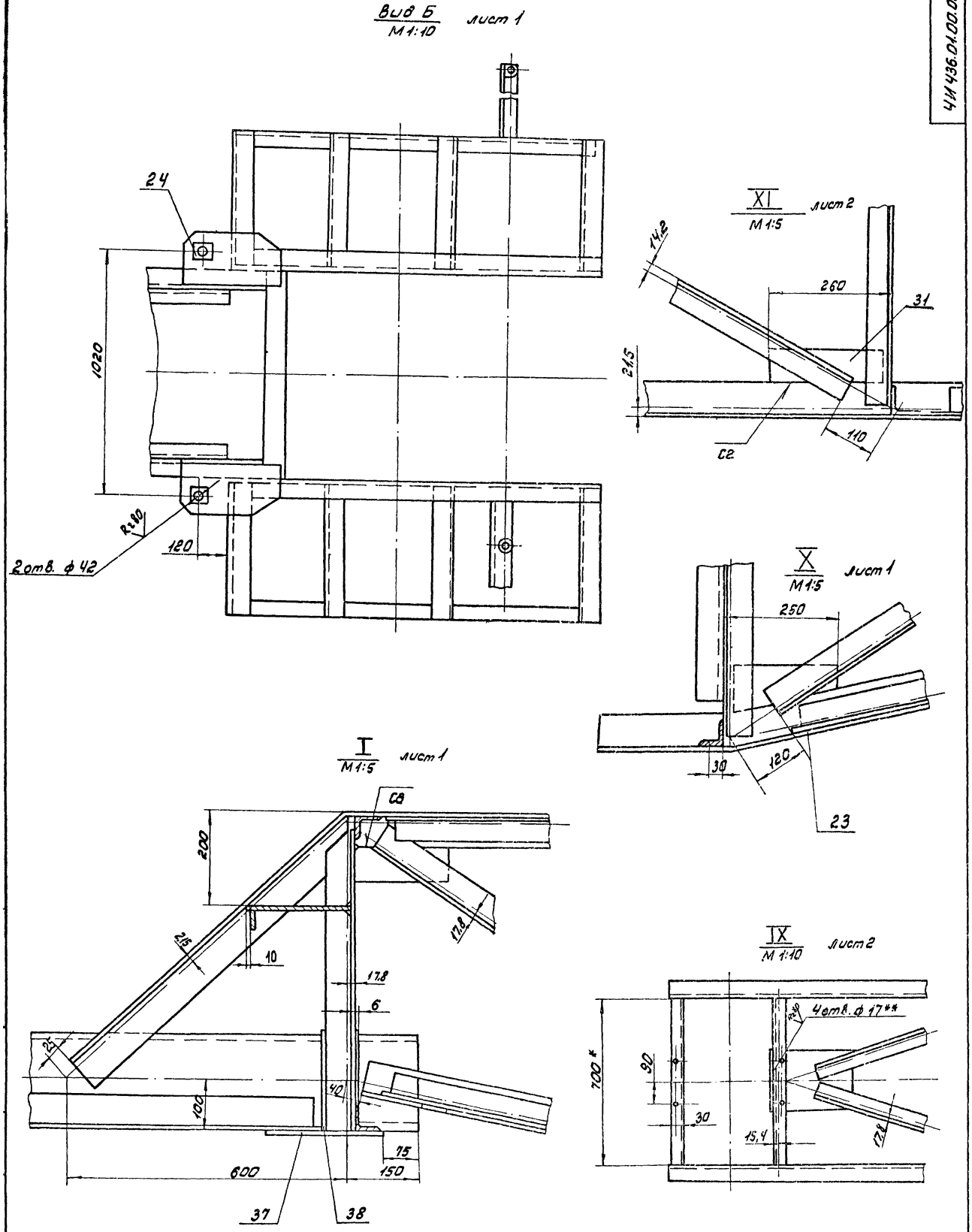


| | | | | | | | | |
|---|---|---|---|---|---|---|---|---|
| | | | | | ЧИ 436.01.00.000СБ | | | |
| Изм. | Лист | № докум. | Подп. | Дата | Ферма моста | Лит. | Масса | Масшт. |
| Разраб. | | Зарицкая | | | | | — | — |
| пров. | | Пендерев | | | Сборочный чертеж | лист 4 | листов: | |
| Рук. | | Пендерев | | | | Мосводоканалниипроект | | |
| Н. конт. | | Потутков | | | | Отдел № 5 | | |

копировал: 18601-06 34 формат 22

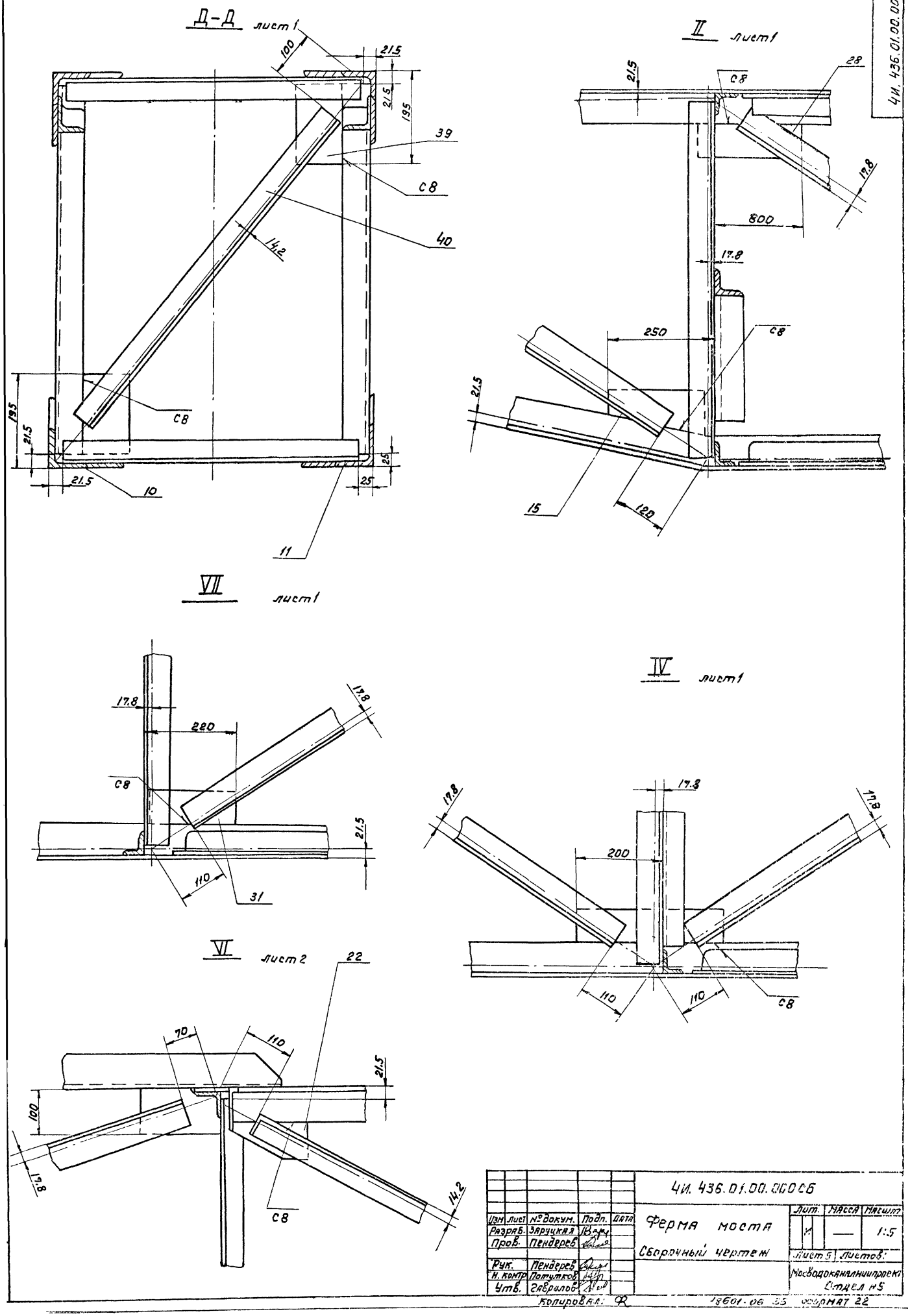


| | | | | | | | | |
|---|---|---|---|---|---|---|---|---|
| | | | | | 4И. 436.01.00.000 СБ | | | |
| Изм | Лист | № докум. | Подп. | Дата | Ферма моста | Лит. | Масса | Масшт. |
| Разраб. | | Заруцкая | | | | | — | 1:5 |
| Пров. | | Пендерев | | | Сборочный чертеж | Лист 5 | Листов: | |
| Рук. | | Пендерев | | | | Мосводоканалниипроект | | |
| Н. контр. | | Потутков | | | | Отдел н5 | | |
| Утв. | | Гаврилов | | | | | | |

Копировал: Ф 18601-06 35 формат 22

| Формат | Зона | Поз. | Обозначение | Наименование | Кол. | Примеч. |
|---|---|---|---|---|---|---|
| | | | | Документация. | | |
| 22 | | | 4Н.436.01.00.000 СБ | Сборочный чертеж | | |
| | | | | Сборочные единицы. | | |
| 11 | | 1 | 4Н.436.01.01.000 | Кронштейн | 1 | |
| 11 | | 2 | 4Н.436.01.02.000 | Подставка | 2 | |
| 11 | | 3 | 4Н.436.01.03.000 | Кронштейн | 1 | |
| | | | | Детали. | | |
| 11 | | 4 | 4Н.436.01.00.001 | Ступень | 1 | |
| 11 | | 5 | 4Н.436.01.00.001-01 | Ступень | 1 | |
| 11 | | 6 | 4Н.436.01.00.002 | Стойка | 2 | |
| 11 | | 7 | 4Н.436.01.00.002-01 | Стойка | 2 | |
| 11 | | 8 | 4Н.436.01.00.003 | Накладка | 2 | |
| 11 | | 9 | 4Н.436.01.00.003-01 | Накладка | 2 | |
| 12 | | 10 | 4Н.436.01.00.004 | Угольник | 2 | |
| 12 | | 11 | 4Н.436.01.00.004-01 | Угольник | 2 | |
| 12 | | 12 | 4Н.436.01.00.005 | Угольник | 2 | |
| 12 | | 13 | 4Н.436.01.00.005-01 | Угольник | 2 | |

Изм. Лист № докум. Подп. Дата — 4Н.436.01.00.000

Разраб. Зарецкая; Пров. Пендерев; Рук. Пендерев; Н. контр. Потутков

Ферма моста — Лит. И; Лист 1; Листов 4

Мосводоканалниипроект Отдел №5

Копировал: — Формат 11

| Формат | Зона | Поз. | Обозначение | Наименование | Кол. | Примеч. |
|---|---|---|---|---|---|---|
| 11 | | 14 | 4Н.436.01.00.006 | Накладка | 2 | |
| 11 | | 15 | 4Н.436.01.00.006-01 | Накладка | 2 | |
| 11 | | 16 | 4Н.436.01.00.007 | Балка | 2 | |
| 11 | | 17 | 4Н.436.01.00.007-01 | Балка | 2 | |
| 11 | | 18 | 4Н.436.01.00.008 | Ребро | 2 | |
| 11 | | 19 | 4Н.436.01.00.009 | Поперечина | 2 | |
| 11 | | 20 | 4Н.436.01.00.011 | Балка | 8 | |
| 11 | | 21 | 4Н.436.01.00.012 | Накладка | 1 | |
| 11 | | 22 | 4Н.436.01.00.013 | Накладка | 2 | |
| 11 | | 23 | 4Н.436.01.00.014 | Накладка | 2 | |
| 11 | | 24 | 4Н.436.01.00.015 | Накладка | 2 | |
| 11 | | 25 | 4Н.436.01.00.016 | Угольник | 2 | |
| 11 | | 26 | 4Н.436.01.00.017 | Ребро | 2 | |
| 6Ч | | 27 | 4Н.436.01.00.018 | Угольник | | |
| | | | | Уголок Б-63×63×6 ГОСТ 8509-72 Вст.3сп. ГОСТ 535-79 | | |
| | | | | L=910 | 2 | 5,2 кг |
| 6Ч | | 28 | 4Н.436.01.00.019 | Накладка | | |
| | | | | Лист 6В ГОСТ 19903-74 Вст.3сп ГОСТ 14637-79 | | |
| | | | | 75×210 | 24 | 0,96 кг |
| 6Ч | | 29 | 4Н.436.01.00.021 | Угольник | | |
| | | | | Уголок Б-50×50×5 ГОСТ 8509-72 Вст.3сп. ГОСТ 535-79 | | |
| | | | | L=650 | 18 | 2,4 кг |
| 6Ч | | 30 | 4Н.436.01.00.022 | Угольник | | |
| | | | | Уголок Б-63×63×6 ГОСТ 8509-72 Вст.3сп. ГОСТ 535-79 | | |
| | | | | L=1290 | 12 | 7,4 кг |

Инв.№ подл. | Подп. и дата | Взам. инв.№ | Инв.№ дубл. | Подп. и дата

Изм. Лист № докум. Подп. Дата — 4Н.436.01.00.000 — Лист 2

Копировал: — Формат 11

| Формат | Зона | Поз. | Обозначение | Наименование | Кол. | Примеч. |
|---|---|---|---|---|---|---|
| 6Ч | | 31 | 4Н.436.01.00.023 | Накладка | | |
| | | | | Лист 6В ГОСТ 19903-74 Вст.3сп. ГОСТ 14637-79 | | |
| | | | | 75×250 | 24 | 1,14 кг |
| 6Ч | | 32 | 4Н.436.01.00.024 | Накладка | | |
| | | | | Лист 6В ГОСТ 19903-74 Вст.3сп. ГОСТ 14637-79 | | |
| | | | | 75×360 | 2 | 1,65 кг |
| 6Ч | | 33 | 4Н.436.01.00.025 | Угольник | | |
| | | | | Уголок Б-50×50×5 ГОСТ 8509-72 Вст.3сп. ГОСТ 535-79 | | |
| | | | | L=1230 | 12 | 4,6 кг |
| 6Ч | | 34 | 4Н.436.01.00.026 | Угольник | | |
| | | | | Уголок Б-63×63×6 ГОСТ 8509-72 Вст.3сп. ГОСТ 535-79 | | |
| | | | | L=800 | 14 | 4,6 кг |
| 6Ч | | 35 | 4Н.436.01.00.027 | Угольник | | |
| | | | | Уголок Б-63×63×6 ГОСТ 8509-72 Вст.3сп. ГОСТ 535-79 | | |
| | | | | L=1425 | 2 | 8,2 кг |
| 6Ч | | 36 | 4Н.436.01.00.028 | Ребро | | |
| | | | | Полоса Б 2 4×40 ГОСТ 103-76 Вст.3сп. ГОСТ 535-79 | | |
| | | | | L=680 | 2 | 0,85 кг |
| 6Ч | | 37 | 4Н.436.01.00.029 | Накладка | | |
| | | | | Лист 6В ГОСТ 19903-74 Вст.3сп. ГОСТ 14637-79 | | |
| | | | | 130×250 | 4 | 2,0 кг |

Изм. Лист № докум. Подп. Дата — 4Н.436.01.00.000 — Лист 3

Копировал: — Формат 11

| Формат | Зона | Поз. | Обозначение | Наименование | Кол. | Примеч. |
|---|---|---|---|---|---|---|
| 6Ч | | 38 | 4Н.436.01.00.031 | Проставка | | |
| | | | | Лист 6В ГОСТ 19903-74 Вст.3сп. ГОСТ 14637-79 | | |
| | | | | 75×210 | 4 | 0,94 кг |
| 6Ч | | 39 | 4Н.436.01.00.032 | Накладка | | |
| | | | | Лист 6Б ГОСТ 19903-74 Вст.3сп. ГОСТ 14637-79 | | |
| | | | | 100×170 | 6 | 0,8 кг |
| 6Ч | | 40 | 4Н.436.01.00.033 | Угольник | | |
| | | | | Уголок Б-50×50×5 ГОСТ 8509-72 Вст.3сп. ГОСТ 535-79 | | |
| | | | | L=850 | 3 | 3,2 кг |
| 6Ч | | 41 | 4Н.436.01.00.034 | Накладка | | |
| | | | | Лист 6В ГОСТ 19903-74 Вст.3сп. ГОСТ 14637-79 | | |
| | | | | 55×200 | 8 | 0,7 кг |
| 6Ч | | 42 | 4Н.436.01.00.035 | Угольник | | |
| | | | | Уголок Б-50×50×5 ГОСТ 8509-72 Вст.3сп. ГОСТ 535-79 | | |
| | | | | L=860 | 4 | 3,25 кг |
| 6Ч | | 43 | 4Н.436.01.00.036 | Угольник | | |
| | | | | Уголок Б-63×63×6 ГОСТ 8509-72 Вст.3сп. ГОСТ 535-79 | | |
| | | | | L=940 | 4 | 5,4 кг |
| 6Ч | | 44 | 4Н.436.01.00.037 | Балка L=1445 | 2 | 27,8 кг |
| | | | | Швеллер 20П ГОСТ 8240-72 Вст.3сп. ГОСТ 535-79 | | |
| 6Ч | | 45 | 4Н.436.01.00.038 | Балка L=856 | 1 | 15,7 кг |
| | | | | Швеллер 20П ГОСТ 8240-72 Вст.3сп. ГОСТ 535-79 | | |

Инв.№ подл. | Подп. и дата | Взам. инв.№ | Инв.№ дубл. | Подп. и дата

Изм. Лист № докум. Подп. Дата — 4Н.436.01.00.000 — Лист 4

Копировал: — Формат 11

ЧИ.436.00.00.002

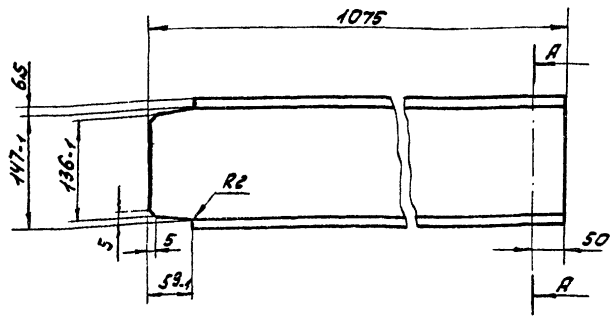


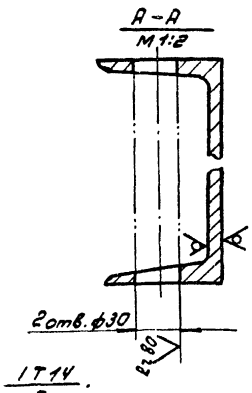


Н14; h14; ± IT14/2.

| Изм. | Лист | № докум. | Подп. | Дата | ЧИ.436.00.00.002 | | | |
|---|---|---|---|---|---|---|---|---|
| Разраб. | | Зарицкая | | | Кронштейн | Лит. И | Масса 16,2 | Масшт. 1:5 |
| Пров. | | Пендерев | | | | Лист | Листов: 1 | |
| Н.конт. | | Потутков | | | Швеллер 16 ГОСТ 8240-72 / 8 ст.3 сп ГОСТ 535-79 | Мосводоканалниипроект Отдел N5 | | |

Формат 11

| Формат | Зона | Поз. | Обозначение | Наименование | Кол. | Прим. |
|---|---|---|---|---|---|---|
| | | | | Документация | | |
| 12 | | | ЧИ.436.01.01.000СБ | Сборочный чертеж | | |
| | | | | Детали | | |
| 11 | | 1 | ЧИ.436.01.01.001 | Угольник | 1 | |
| 11 | | 2 | ЧИ.436.01.01.002 | Ребро | 1 | |
| 54 | | 3 | ЧИ.436.01.01.003 | Бобышка | | |
| | | | | Круг В34 ГОСТ 2590-71 / 8 ст.3 сп ГОСТ 535-79 | | |
| | | | | L=30h14 | 1 | 0,12 кг |

Инв.№ подл. | Подп. и дата | Взам.инв. | Инв.№ дубл. | Подп. и дата

| Изм. | Лист | № докум. | Подп. | ЧИ.436.01.01.000 | | | |
|---|---|---|---|---|---|---|---|
| Разраб. | | Зарицкая | | Кронштейн | Лит. И | Лист | Листов 1 |
| Пров. | | Пендерев | | | Мосводоканалниипроект Отдел N5 | | |
| Рук. | | Пендерев | | | | | |
| Н.конт. | | Потутков | | | | | |

Формат 11

ЧИ.436.01.01.000СБ

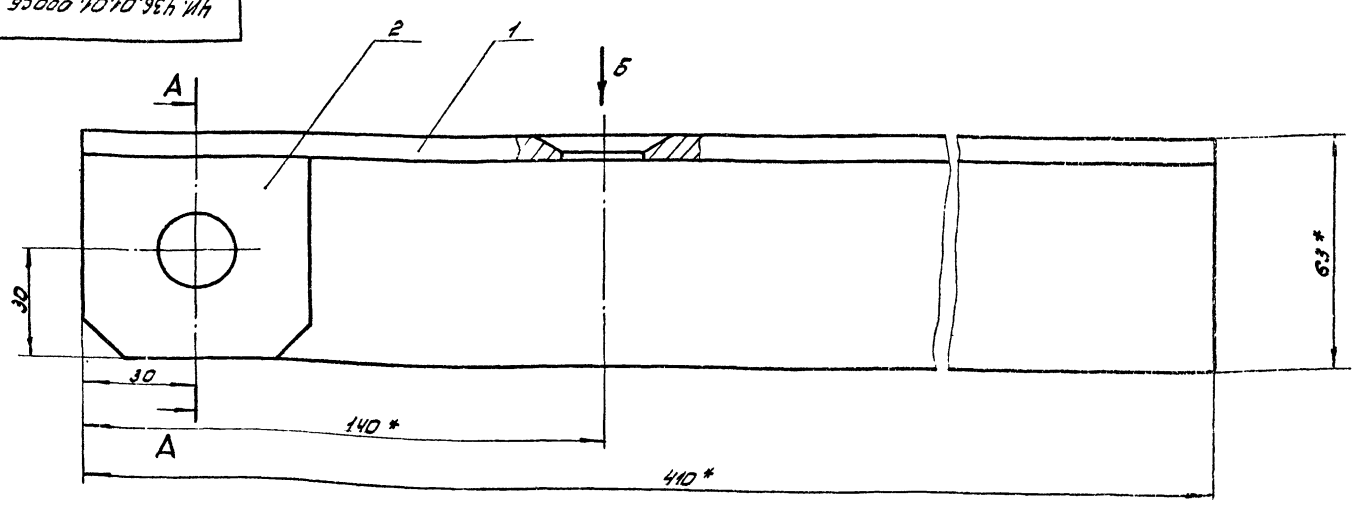


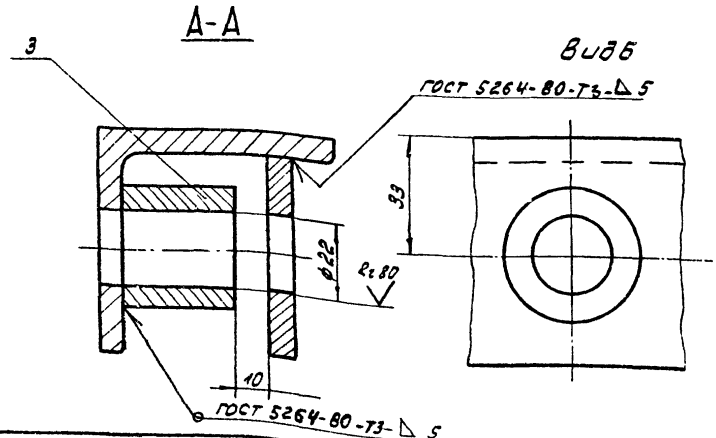


1. ± IT14/2.
2. Шероховатость обрабатываемых поверхностей деталей без чертежа - Rz320.
3. * Размеры для справок.

| Изм. | Лист | № докум. | Подп. | Дата | ЧИ.436.01.01.000СБ | | | |
|---|---|---|---|---|---|---|---|---|
| Разраб. | | Зарицкая | | | Кронштейн | Лит. И | Масса 3,9 | Масшт. 1:1 |
| Пров. | | Пендерев | | | Сборочный чертеж | Лист | Листов: 1 | |
| Рук. | | Пендерев | | | | Мосводоканалниипроект Отдел N5 | | |
| Н.конт. | | Потутков | | | | | | |

Копировал: [illegible] 12601-06 37 Формат 12

ЧИ. 436.01.01.001

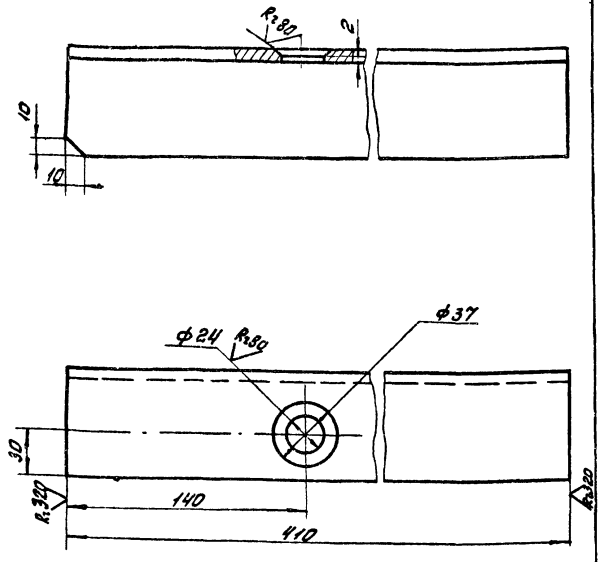


Н14; h14; ± IT14/2

| | | | | | | | |
|---|---|---|---|---|---|---|---|
| Изм. | Лист | № докум. | Подп. | Дата | ЧИ. 436.01.01.001 | | |
| Разраб. | | Зарецкая | | | Уголок | Лит. | Масса | Масшт. |
| Пров. | | Пендерев | | | | И | 2,3 | 1:2 |
| Н. контр. | | Потутков | | | | Лист | Листов: 1 |
| | | | | | Уголок Б63х63х6 ГОСТ 8509-72 Вст3сп ГОСТ 535-79 | Мосводоканалниипроект Отдел N5 | |

Формат 11

ЧИ. 436.01.01.002

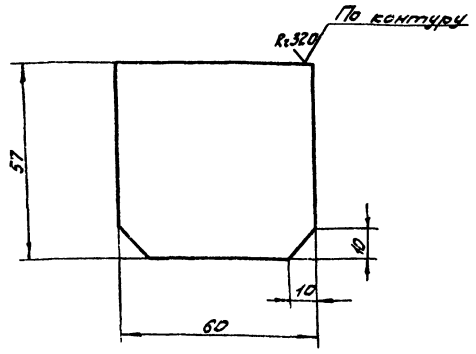


Н14; h14; ± IT14/2.

| | | | | | | | |
|---|---|---|---|---|---|---|---|
| Изм. | Лист | № докум. | Подп. | Дата | ЧИ. 436.01.01.002 | | |
| Разраб. | | Зарецкая | | | Ребро | Лит. | Масса | Масшт. |
| Пров. | | Пендерев | | | | И | 1,5 | 1:1 |
| Н. контр. | | Потутков | | | | Лист | Листов: 1 |
| | | | | | Лист Б6 ГОСТ 19903-74 Вст3сп ГОСТ 14637-79 | Мосводоканалниипроект Отдел N5 | |

Формат 11

Инв. № подл. | Подп. и дата | Взам. инв. № | Инв. № дубл. | Подп. и дата

| Формат | Зона | Обозначение | Наименование | Кол. | Прим. |
|---|---|---|---|---|---|
| | | | **Документация** | | |
| А2 | | ЧИ. 436.01.02.000СБ | Сборочный чертеж | | |
| | | | **Детали** | | |
| А1 | 1 | ЧИ. 436.01.02.001 | Угольник | 1 | |
| А1 | 2 | ЧИ. 436.01.02.001-01 | Угольник | 1 | |
| Б4 | 3 | ЧИ. 436.01.02.003 | Пластина | | |
| | | | Полоса Б-228х120 ГОСТ 103-76 Вст3сп ГОСТ 535-79 | | |
| | | | L = 500 h14 | 1 | 10,4 кг |

| | | | | | | | |
|---|---|---|---|---|---|---|---|
| Изм. | Лист | № докум. | Подп. | Дата | ЧИ. 436.01.02.000 | | |
| Разраб. | | Зарецкая | | | Подставка | Лит. | Лист | Листов |
| Пров. | | Пендерев | | | | И | | 1 |
| Рук. | | Пендерев | | | | Мосводоканалниипроект Отдел N5 | |
| Н. контр. | | Потутков | | | | | |

Формат 11

ЧИ. 436.01.02.000СБ

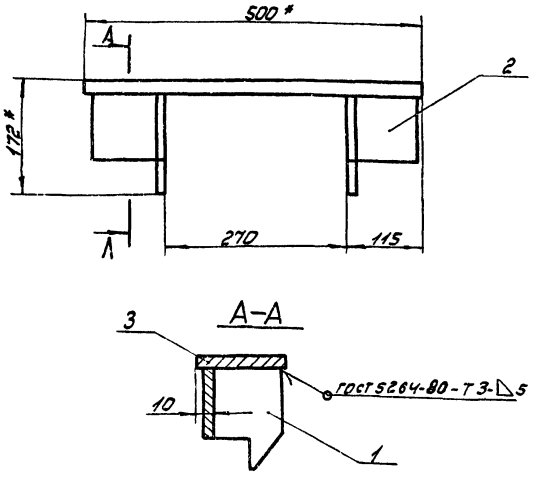


1. ± IT14/2.
2. * Размеры для справок.
3. Шероховатость обрабатываемых поверхностей деталей без чертежа – R320 ▽.

| | | | | | | | |
|---|---|---|---|---|---|---|---|
| Изм. | Лист | № докум. | Подп. | Дата | ЧИ. 436.01.02.000СБ | | |
| Разраб. | | Зарецкая | | | Подставка | Лит. | Масса | Масшт. |
| Пров. | | Пендерев | | | Сборочный чертеж | И | 12.6 | 1:5 |
| Рук. | | Пендерев | | | | Лист | Листов: 1 |
| Н. контр. | | Потутков | | | | Мосводоканалниипроект Отдел N5 | |

Копировал. Формат 11

ЧИ.436.01.02.001

4И.436.01.02.001 — изображено

4И.436.01.02.001-01 — зеркальное отражение

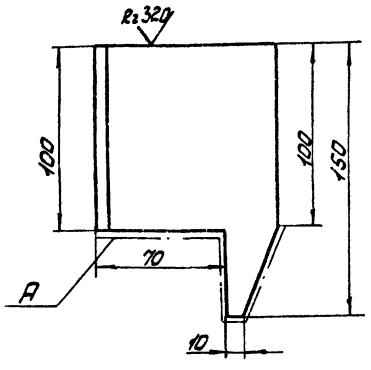


1. h14; ± $\frac{IT14}{2}$.

2. Шероховатость поверхности А — Rz320.

| Изм. | Лист | № докум. | Подп. | Дата | ЧИ.436.01.02.001 | | | |
|---|---|---|---|---|---|---|---|---|
| разраб. | | Заруцкая | | | Угольник | Лит. И | Масса 1,6 | Масшт. 1:2 |
| пров. | | Пендерев | | | | Лист | Листов: 1 | |
| Н.конт. | | Потутков | | | Уголок Б-100×100×10 ГОСТ 8509-72 / Вст3сп ГОСТ 535-79 | Мосводоканалниипроект Отдел №5 | | |

формат № 11

ЧИ.436.01.03.000СБ

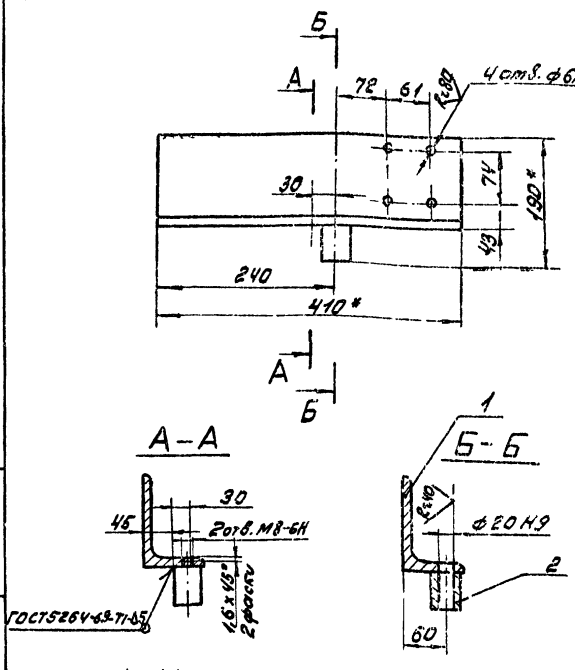


1. ± $\frac{IT14}{2}$

2. Шероховатость обрабатываемых поверхностей деталей без чертежа Rz320.

3. * Размеры для справок.

| Изм. | Лист | № докум. | Подп. | Дата | ЧИ.436.01.03.000СБ | | | |
|---|---|---|---|---|---|---|---|---|
| разраб. | | Заруцкая | | | Кронштейн | Лит. И | Масса 5,5 | Масшт. 1:5 |
| пров. | | Пендерев | | | Сборочный чертеж | Лист | Листов: 1 | |
| | | Пендерев | | | | Мосводоканалниипроект Отдел №5 | | |
| Н.конт. | | Потутков | | | | | | |

Инв. № подл. | Подп. и дата | Взам. инв. № | Инв. № дубл. | Подп. и дата

формат 11

| Форма | Зона | Поз | Обозначение | Наименование | Кол. | Примеч. |
|---|---|---|---|---|---|---|
| | | | | Документация | | |
| 12 | | | ЧИ.436.01.03.000СБ | Сборочный чертеж | | |
| | | | | Детали | | |
| 6.4 | | 1 | ЧИ.436.01.03.001 | Угольник | | |
| | | | | Уголок Б-140×90×10 ГОСТ 8510-72 / Вст3сп ГОСТ 535-79 | | |
| | | | | L = 410 h14 | 1 | 7,2 кг |
| 6.4 | | 2 | ЧИ.436.01.03.002 | Бобышка | | |
| | | | | Круг В40 ГОСТ 2590-71 / Вст3сп ГОСТ 535-79 | | |
| | | | | L = 50 h14 | 1 | 0,5 кг |

| Изм. | Лист | № докум. | Подп. | Дата | ЧИ.436.01.03.000 | | | |
|---|---|---|---|---|---|---|---|---|
| Разраб. | | Заруцкая | | | Кронштейн | Лит. И | Лист | Листов 1 |
| Пров. | | Пендерев | | | | Мосводоканалниипроект Отдел №5 | | |
| Рук. | | Пендерев | | | | | | |
| Н.конт. | | Потутков | | | | | | |

формат 11

ЧИ.436.01.00.001

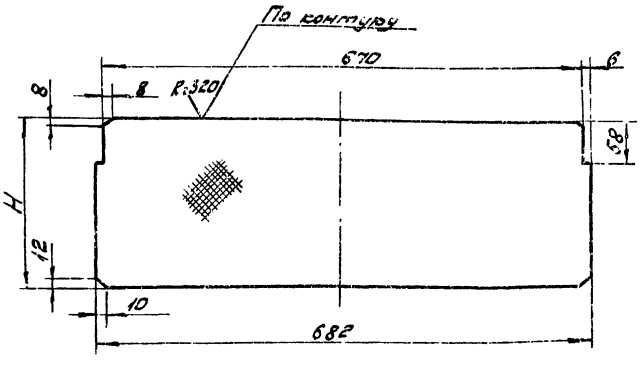


| Обозначение | Размеры, мм H | Масса, кг |
|---|---|---|
| ЧИ.436.01.00.001 | 215 | 4,6 |
| ЧИ.436.01.00.001-01 | 345 | 7,35 |

h14; ± $\frac{IT14}{2}$.

| Изм. | Лист | № докум. | Подп. | Дата | ЧИ.436.01.00.001 | | | |
|---|---|---|---|---|---|---|---|---|
| Разраб. | | Заруцкая | | | Ступень | Лит. И | Масса СМ. табл. | Масшт. — |
| пров. | | Пендерев | | | | Лист | Листов: 1 | |
| Н.конт. | | Потутков | | | Лист ромб Б-ПН-4.0 / Вст3сп ГОСТ 8568-77 | Мосводоканалниипроект Отдел №5 | | |

Инв. № подл. | Подп. и дата | Взам. инв. № | Инв. № дубл. | Подп. и дата

Копировал: [illegible] 18601-05 39 формат 11

4И.436.01.00.002

4И.436.01.00.002 - изображено

4И.436.01.00.002-01 - зеркальное отражение

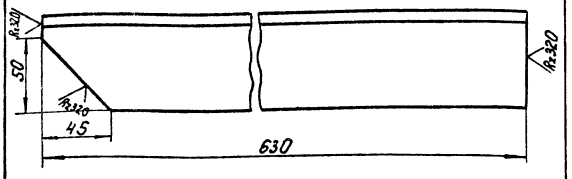


$h14; \pm \frac{IT14}{2}$.

| Изм. | Лист | № докум. | Подп. | Дата | 4И.436.01.00.002 | | | |
|---|---|---|---|---|---|---|---|---|
| Разраб. | | Зарицкая | | | Стойка | Лит | Масса | Масштаб |
| Пров. | | Пендерев | | | | И | 3,55 | 1:2 |
| | | | | | | Лист | Листов 1 | |
| Н.контр. | | Потутков | | | Уголок Б63х63х6 ГОСТ 8509-72 / В Ст.3 СП ГОСТ 535-79 | Мосводоканалниипроект Отдел № 5 | | |

формат 11

4И.436.01.00.003

4И.436.01.00.003 - изображено

4И.436.01.00.003-01 - зеркалное отражение

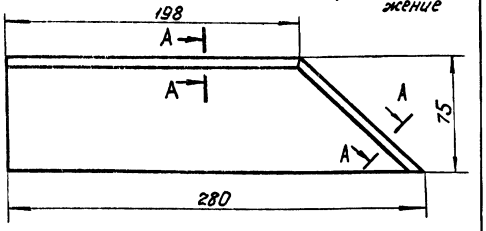


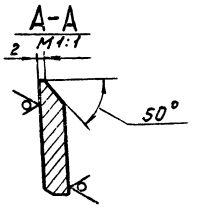


$h14; \pm \frac{IT14}{2}$.

| Изм. | Лист | № докум. | Подп. | Дата | 4И.436.01.00.003 | | | |
|---|---|---|---|---|---|---|---|---|
| Разраб. | | Зарицкая | | | Накладка | Лит | Масса | Масштаб |
| Пров. | | Пендерев | | | | И | 1,1 | 1:2 |
| | | | | | | Лист | Листов 1 | |
| Н.контр. | | Потутков | | | Лист Б-8 ГОСТ 19903-74 / В ст.3 СП ГОСТ 14637-79 | Мосводоканалниипроект Отдел № 5 | | |

Инв. № подл. | Подп. и дата | Взам. инв. № | Инв. № дубл. | Подп. и дата

формат 11

4И.436.01.00.004

4И.436.01.00.004 - изображено

4И.436.01.00.004-01 - зеркальное отражение

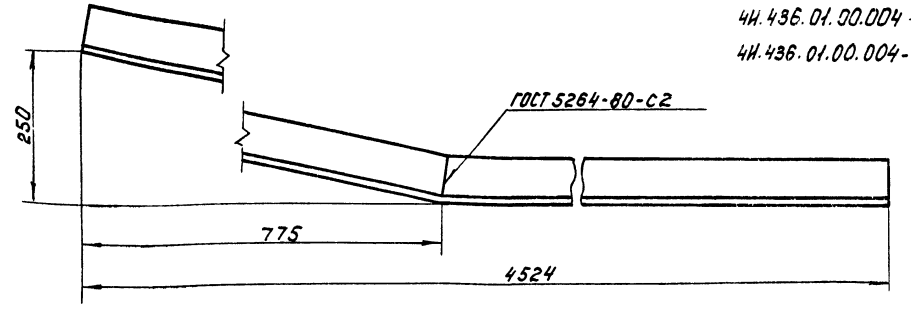


Развертка

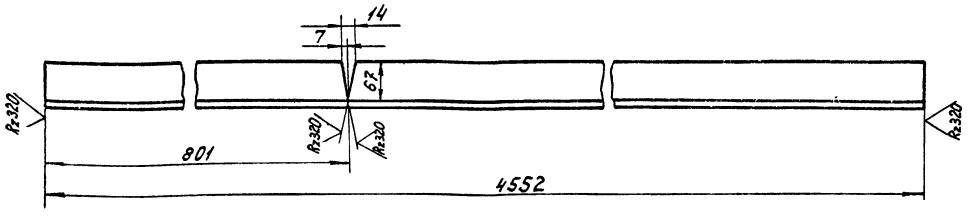


$h14; \pm \frac{IT14}{2}$.

| Изм. | Лист | № докум. | Подп. | Дата | 4И.436.01.00.004 | | | |
|---|---|---|---|---|---|---|---|---|
| Разраб. | | Зарицкая | | | Угольник | Лит. | Масса | Масштаб |
| Пров. | | Пендерев | | | | И | 41,0 | 1:5 |
| | | | | | | Лист | Листов 1 | |
| Н.контр. | | Потутков | | | Уголок Б-75х75х8 ГОСТ 8509-72 / В Ст.3 СП ГОСТ 535-79 | Мосводоканалниипроект Отдел № 5 | | |

копировал: 18601-06 40 формат 12

4И.436.01.00.005

4И.436.01.00.005 – изображено
4И.436.01.00.005-01 – зеркальное отражение

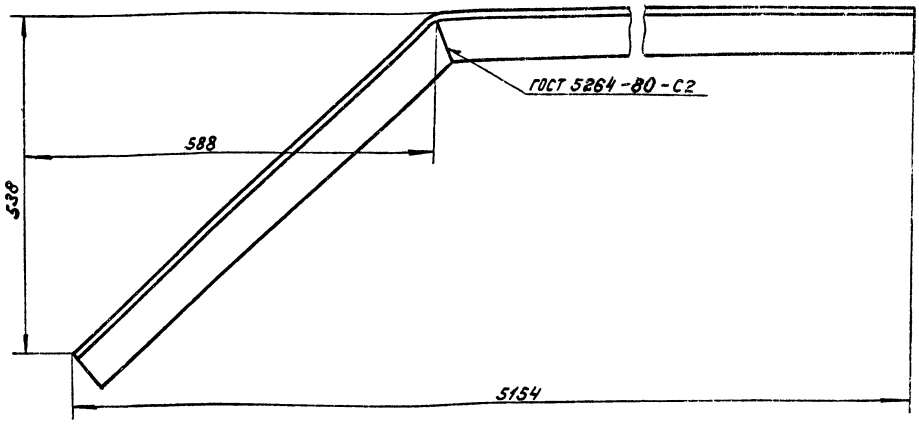


Развертка

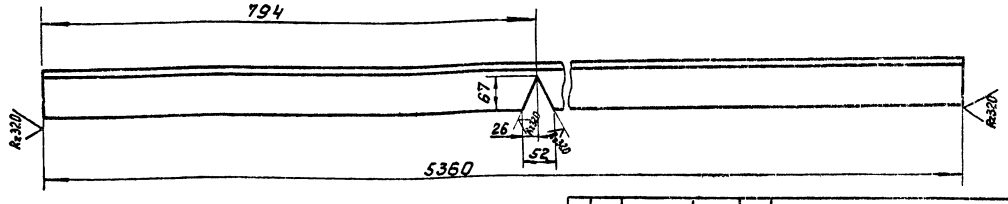


$h14; \pm \frac{IT14}{2}$.

| Изм. | Лист | № докум. | Подп. | Дата | 4И.436.01.00.005 | | | |
|---|---|---|---|---|---|---|---|---|
| Разраб. | | Зарицкая | | | Угольник | Лит. | Масса | Масштаб |
| Пров. | | Пендерев | | | | И | 48,5 | 1:5 |
| | | | | | | Лист | Листов 1 | |
| Н.контр. | | Потутков | | | Уголок Б 75×75×8 ГОСТ 8509-72 / Вст.3СП ГОСТ 535-79 | Мосводоканалниипроект Отдел № 5 | | |

формат 12

4И.436.01.00.006

R=320

4И.436.01.00.006 – изображено
4И.436.01.00.006-01 – зеркальное отражение

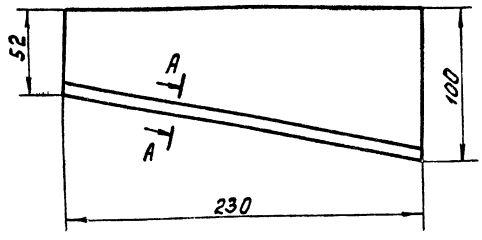


А-А Повернуто
М1:1

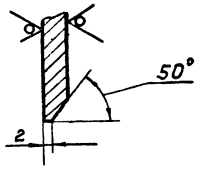


$h14; \pm \frac{IT14}{2}$.

| Изм. | Лист | № докум. | Подп. | Дата | 4И.436.01.00.006 | | | |
|---|---|---|---|---|---|---|---|---|
| Разраб. | | Зарицкая | | | Накладка | Лит. | Масса | Масштаб |
| Пров. | | Пендерев | | | | И | 1,05 | 1:2 |
| | | | | | | Лист | Листов 1 | |
| Н.контр. | | Потутков | | | Лист Б 8 ГОСТ 19903-74 / В Ст.3СП ГОСТ 14637-79 | Мосводоканалниипроект Отдел № 5 | | |

формат 11

4И.436.01.00.007

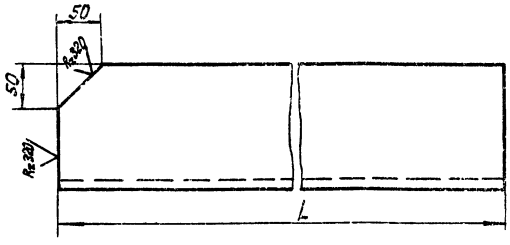


| Обозначение | Размеры, мм L | Масса, кг |
|---|---|---|
| 4И.436.01.00.007 | 900 | 18,8 |
| 4И.436.01.00.007-01 | 1740 | 32 |

$h14; \pm \frac{IT14}{2}$.

| Изм. | Лист | № докум. | Подп. | Дата | 4И.436.01.00.007 | | | |
|---|---|---|---|---|---|---|---|---|
| Разраб. | | Зарицкая | | | Балка | Лит. | Масса | Масштаб |
| Пров. | | Пендерев | | | | И | См. табл. | — |
| | | | | | | Лист | Листов 1 | |
| Н.контр. | | Потутков | | | Швеллер 20а ГОСТ 8240-72 / В ст.3СП ГОСТ 535-79 | Мосводоканалниипроект Отдел № 5 | | |

Инв. № подл. | Подп. и дата | Взам. инв. № | Инв. № дубл. | Подп. и дата

копировал: 18601-06 41 формат 11

4И.436.01.00.008

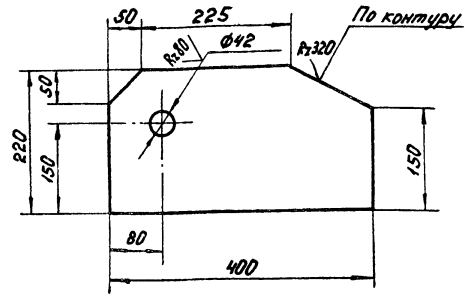


H14; h14; $\pm \frac{IT14}{2}$.

| | | | | | |
|---|---|---|---|---|---|
| | | 4И.436.01.00.008 | | | |
| Изм. Лист | № докум. | Подп. | Дата | | |
| Разраб. | Зарецкая | | | Ребро | Лит. / Масса / Масштаб: И / 6,5 / 1:5 |
| Пров. | Пенберев | | | | Лист / Листов 1 |
| Н.контр. | Потутков | | | Лист Б10 ГОСТ 19903-74 / ВСт3сп ГОСТ 14637-79 | Мосводоканалниипроект Отдел №5 |

Формат 11

4И.436.01.00.009

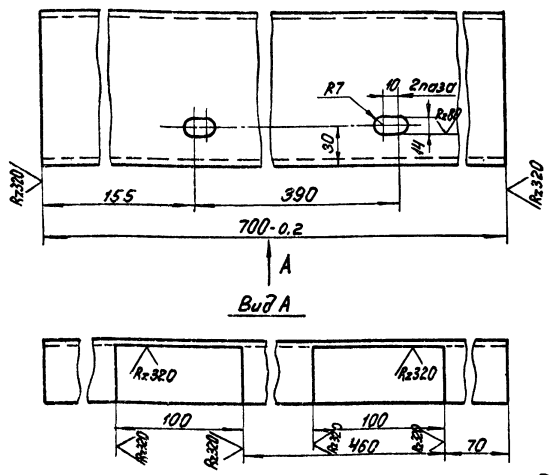


Неуказанные предельные отклонения размеров: H14; h14; $\pm \frac{IT14}{2}$

| | | | | | |
|---|---|---|---|---|---|
| | | 4И.436.01.00.009 | | | |
| Изм. Лист | № докум. | Подп. | Дата | | |
| Разраб. | Зарецкая | | | Поперечина | Лит. / Масса / Масштаб: И / 7,25 / 1:2,5 |
| Пров. | Пенберев | | | | Лист / Листов 1 |
| Н.контр. | Потутков | | | Швеллер 12 ГОСТ 8240-72 / ВСт3сп ГОСТ 535-79 | Мосводоканалниипроект Отдел №5 |

Формат 11

4И.436.01.00.011

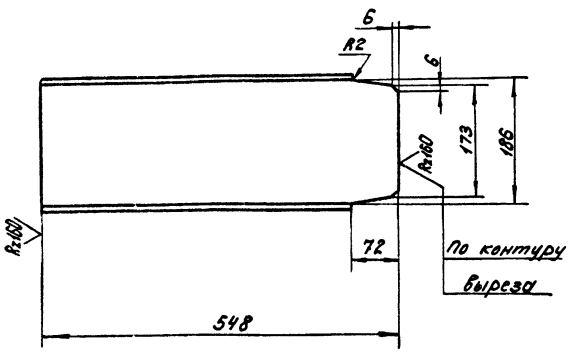


h14; $\pm \frac{IT14}{2}$

| | | | | | |
|---|---|---|---|---|---|
| | | 4И.436.01.00.011 | | | |
| Изм. Лист | № докум. | Подп. | Дата | | |
| Разраб. | Зарецкая | | | Балка | Лит. / Масса / Масштаб: И / 9,8 / 1:5 |
| Пров. | Пенберев | | | | Лист / Листов 1 |
| Н.контр. | Потутков | | | Швеллер 20 ГОСТ 8240-72 / ВСт3сп ГОСТ 535-79 | Мосводоканалниипроект Отдел №5 |

Формат 11

4И.436.01.00.012

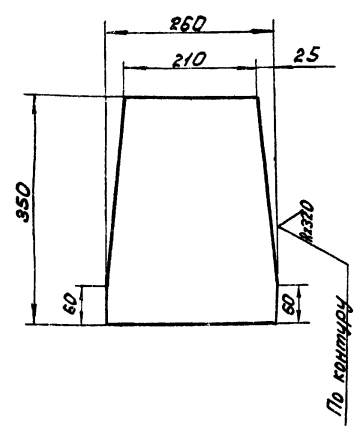


h14; $\pm \frac{IT14}{2}$.

| | | | | | |
|---|---|---|---|---|---|
| | | 4И.436.01.00.012 | | | |
| Изм. Лист | № докум. | Подп. | Дата | | |
| Разраб. | Зарецкая | | | Накладка | Лит. / Масса / Масштаб: И / 6,6 / 1:5 |
| Пров. | Пенберев | | | | Лист / Листов 1 |
| Н.контр. | Потутков | | | Лист Б10 ГОСТ 19903-74 / В.СТ.3СП ГОСТ 14637-79 | Мосводоканалниипроект Отдел № 5 |

Копировал: 18601-06 42 Формат 11

Инв.№ подл. | Подп. и дата | Взам.инв.№ | Инв.№ дубл. | Подп. и дата

ЧИ.436.01.00.013

Rz320 (√)

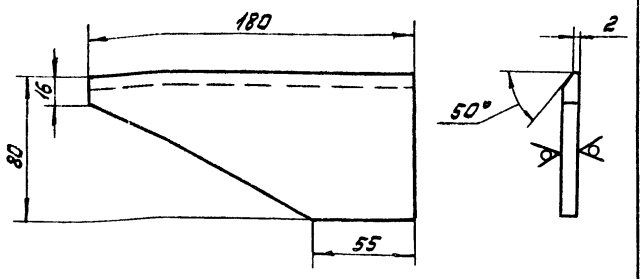


$h14; \pm \frac{IT14}{2}$.

| | | | | | | | |
|---|---|---|---|---|---|---|---|
| Изм. | Лист | № докум. | Подп. | Дата | ЧИ.436.01.00.013 | | |
| Разраб. | Зарицкая | | | | Накладка | Лит. И | Масса 0,64 | Масшт. 1:2 |
| Пров. | Пендерев | | | | | Лист | Листов: 1 |
| Н.конт. | Потутков | | | | Лист 68 ГОСТ 19903-74 / ВСТ3СП ГОСТ 14637-79 | Мосводоканалниипроект Отдел №5 | |

формат 11

ЧИ.436.01.00.014

Rz320 (√)

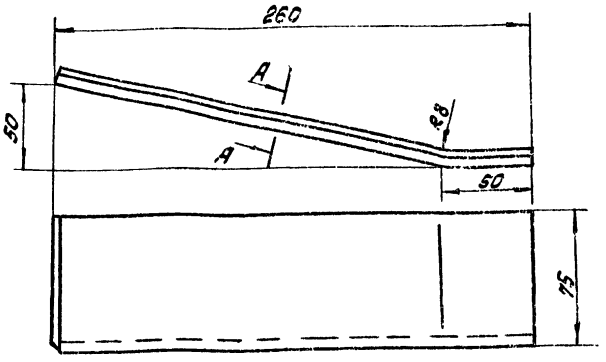


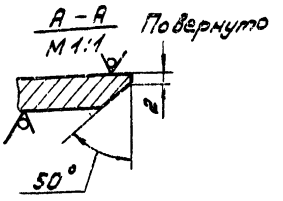


$h14; \pm \frac{IT14}{2}$.

| | | | | | | | |
|---|---|---|---|---|---|---|---|
| Изм. | Лист | № докум. | Подп. | Дата | ЧИ.436.01.00.014 | | |
| Разраб. | Зарицкая | | | | Накладка | Лит. И | Масса 1,25 | Масшт. 1:2 |
| Пров. | Пендерев | | | | | Лист | Листов: 1 |
| Н.конт. | Потутков | | | | Лист 68 ГОСТ 19903-74 / ВСТ3СП ГОСТ 14637-79 | Мосводоканалниипроект Отдел №5 | |

формат 11

ЧИ.436.01.00.015

(√)

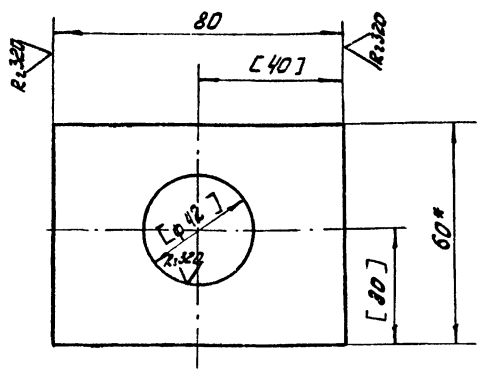


1. Обработку по размерам в квадратных скобках производить при сборке.
2. $H14; h14; \pm \frac{IT14}{2}$.
3. * Размер для справок.

| | | | | | | | |
|---|---|---|---|---|---|---|---|
| Изм. | Лист | № докум. | Подп. | Дата | ЧИ.436.01.00.015 | | |
| Разраб. | Зарицкая | | | | Накладка | Лит. И | Масса 1,85 | Масшт. 1:1 |
| Пров. | Пендерев | | | | | Лист | Листов: 1 |
| Н.конт. | Потутков | | | | Полоса Б-2 5х60 ГОСТ 103-76 / ВСТ3СП ГОСТ 535-79 | Мосводоканалниипроект Отдел №5 | |

формат 11

ЧИ.436.01.00.016

(√)

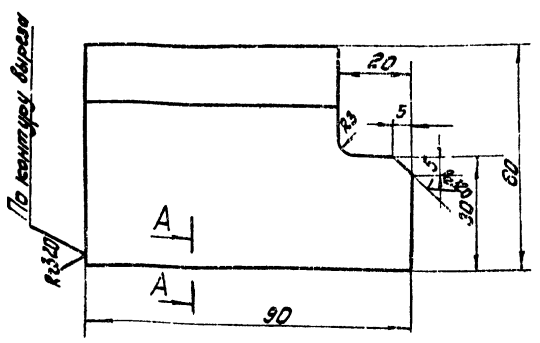


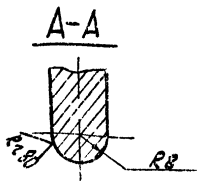


$h14; \pm \frac{IT14}{2}$.

| | | | | | | | |
|---|---|---|---|---|---|---|---|
| Изм. | Лист | № докум. | Подп. | Дата | ЧИ.436.01.00.016 | | |
| Разраб. | Зарицкая | | | | Угольник | Лит. И | Масса 1,5 | Масшт. 1:1 |
| Пров. | Пендерев | | | | | Лист | Листов: 1 |
| Н.конт. | Потутков | | | | Уголок Б-100х100х16 ГОСТ 8509-72 / ВСТ3СП ГОСТ 535-79 | Мосводоканалниипроект Отдел №5 | |

копировал: 18601-06 43 формат

## ЧИ.436.01.00.017

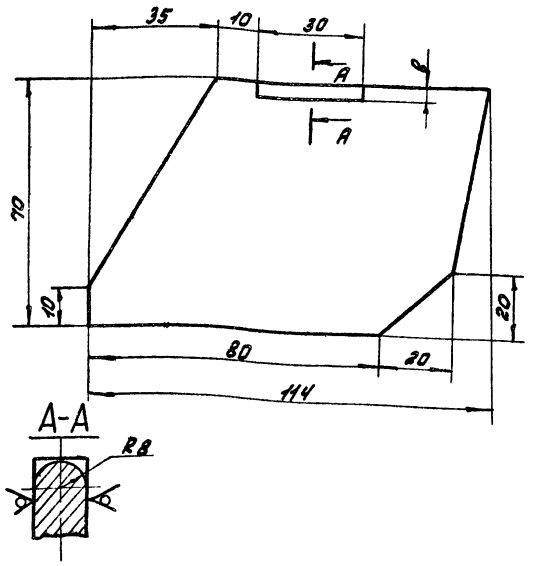


h14; ± IT14/2.

| Изм. | Лист | № докум. | Подп. | Дата |
|---|---|---|---|---|
| Разраб. | | Зарицкая | | |
| пров. | | Пендерев | | |
| Н. конт. | | Потутков | | |

ЧИ.436.01.00.017

Ребро

| Лит. | Масса | Масшт. |
|---|---|---|
| И | 1.0 | 1:1 |

Лист | Листов: 1

Лист 516 ГОСТ 19903-74 / ВСТ3СП ГОСТ 14637-79

Мосводоканалниипроект Отдел N5

Формат 11

## ЧИ.436.00.00.003

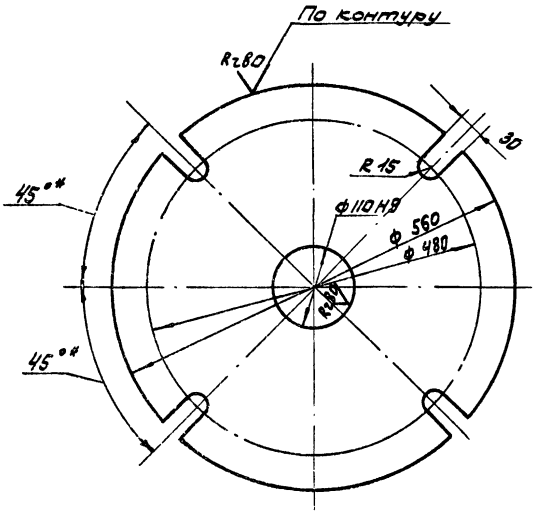


H14; h14; ± IT14/2.

| Изм. | Лист | № докум. | Подп. | Дата |
|---|---|---|---|---|
| Разраб. | | Зарицкая | | |
| пров. | | Пендерев | | |
| Н. конт. | | Потутков | | |

ЧИ.436.00.00.003

Плита

| Лит. | Масса | Масшт. |
|---|---|---|
| И | 55,0 | 1:5 |

Лист | Листов: 1

Лист 532 ГОСТ 19903-74 / ВСТ3СП ГОСТ 14637-79

Мосводоканалниипроект Отдел N5

Формат 11

Инв. N подл. | Подп. и дата | Взам. инв. | Инв. N дуб. | Подп. и дата

## ЧИ.436.00.00.004

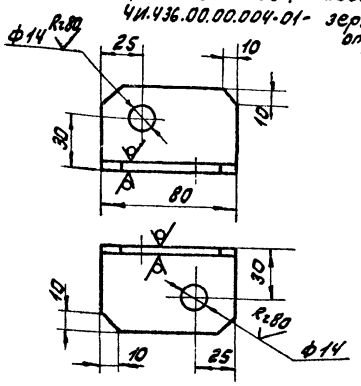


ЧИ.436.00.00.004- Изображено
ЧИ.436.00.00.004-01- зеркальное отражение

H14; h14; ± IT14/2.

| Изм. | Лист | № докум. | Подп. | Дата |
|---|---|---|---|---|
| Разраб. | | Зарицкая | | |
| пров. | | Пендерев | | |
| Н. конт. | | Потутков | | |

ЧИ.436.00.00.004

Угольник

| Лит. | Масса | Масшт. |
|---|---|---|
| И | 0,3 | 1:2 |

Лист | Листов: 1

Уголок 550×50×5 ГОСТ 8509-72 / ВСТ3СП ГОСТ 535-79

Мосводоканалниипроект Отдел N5

Формат 11

## ЧИ.436.00.00.005

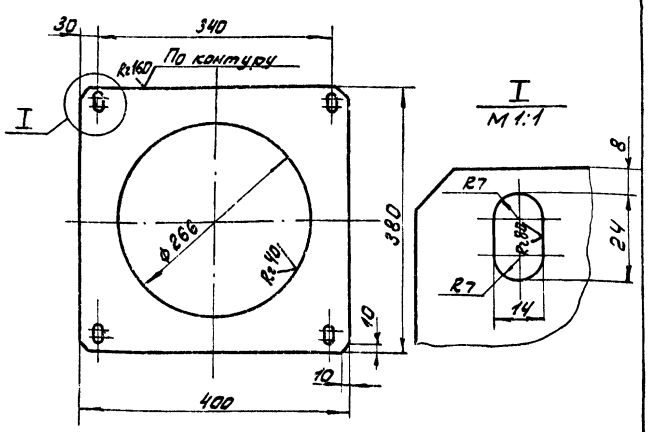


H14; h14; ± IT14/2.

| Изм. | Лист | № докум. | Подп. | Дата |
|---|---|---|---|---|
| Разраб. | | Зарицкая | | |
| пров. | | Пендерев | | |
| Н. конт. | | Потутков | | |

ЧИ.436.00.00.005

Лист средний

| Лит. | Масса | Масшт. |
|---|---|---|
| И | 7,4 | 1:2 |

Лист | Листов: 1

Лист 610 ГОСТ 19903-74 / ВСТ3СП ГОСТ 14637-79

Мосводоканалниипроект Отдел N5

Копировал: [illegible] 18601-06 44 Формат 11

Инв. N подл. | Подп. и дата | Взам. инв. | Инв. N дуб. | Подп. и дата

4И.436.02.00.000СБ

Типовой проект 902-2-363.83
Альбом VI, часть 1

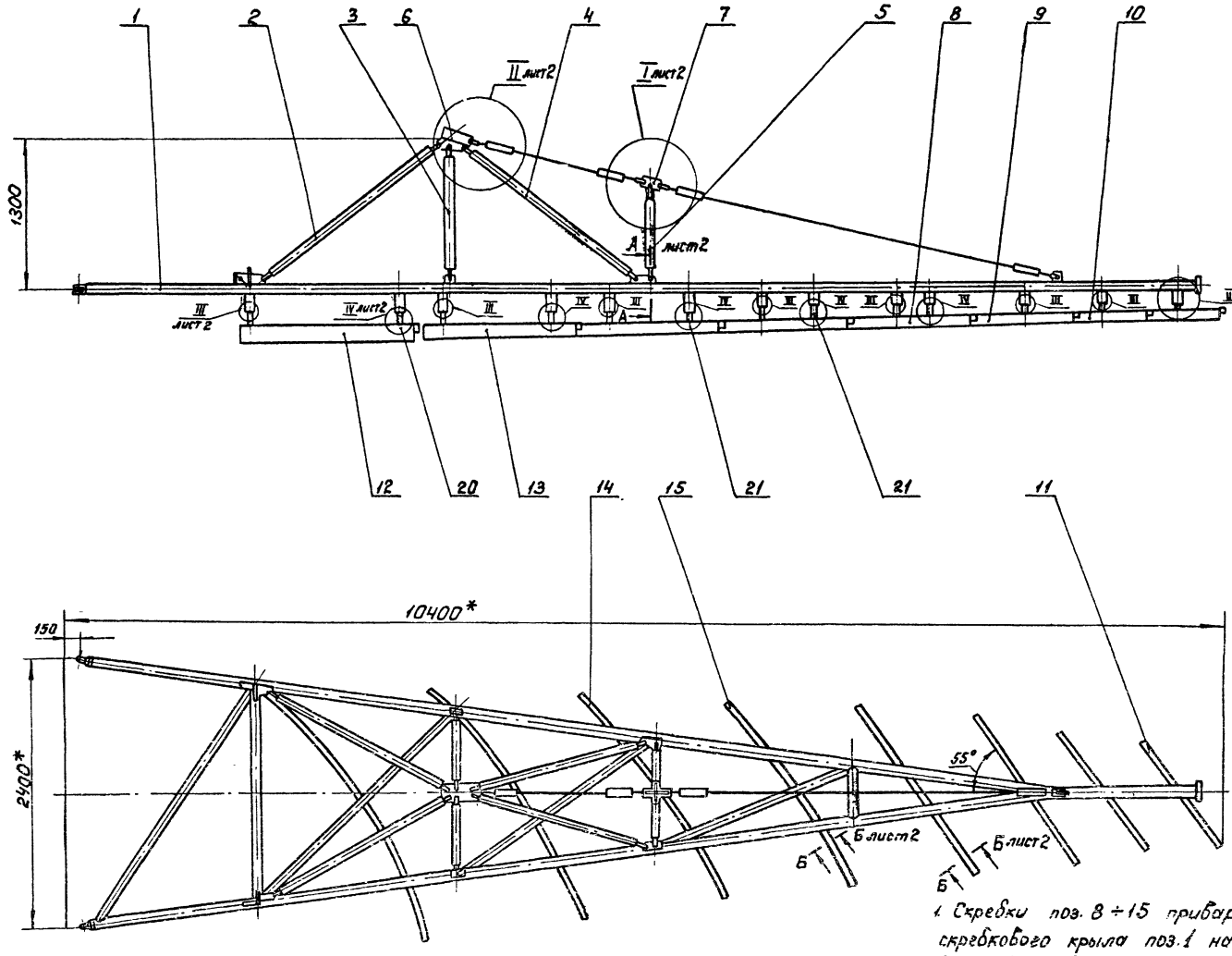


1. Скребки поз. 8 ÷ 15 приварить к ферме скребкового крыла поз. 1 на месте монтажа, в соответствии с указаниями приведенными в п. 2; 5 технических условий.
2. Сварку производить по контуру прилегания деталей по ГОСТ 5264-80-Т1 ◺10, кроме мест обозначенных особо.
3.* Размеры для справок.
4. Н14, h14, ± $\frac{IT14}{2}$ и для деталей без чертежа.

| | | | | | | | | |
|---|---|---|---|---|---|---|---|---|
| | | | | | 4И.436.02.00.000 СБ | | | |
| Изм. | Кол. | № докум. | Подп. | Дата | Крыло скребковое Сборочный чертеж. | Лит. | Масса | Масштаб |
| Разраб. | | Зарицкая | | | | И | 475,0 | 1:2 |
| Пров. | | Лендерев | | | | Лист 1 | Листов: 2 | |
| Рук. | | Лендерев | | | | Насвободоканалмиипроект Отдел № 5 | | |
| Н.контр. | | Петутков | | | | | | |

Инв. № подл. | Подп. и дата | Взам. инв. № | Инв. № дубл. | Подп. и дата

Копировал: [illegible]

Формат 22

II лист 1
М1:5

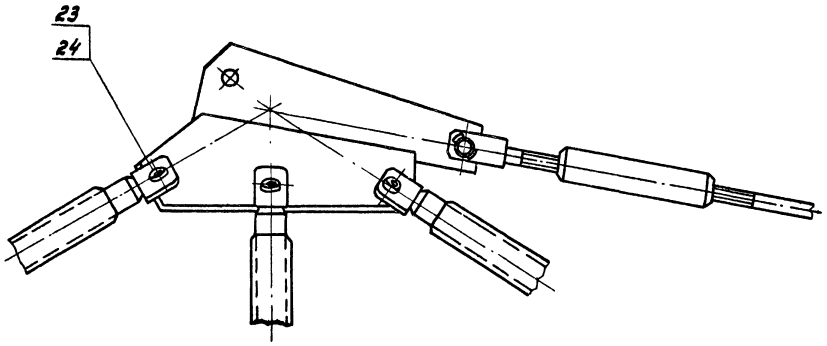


I лист 1
М1:1

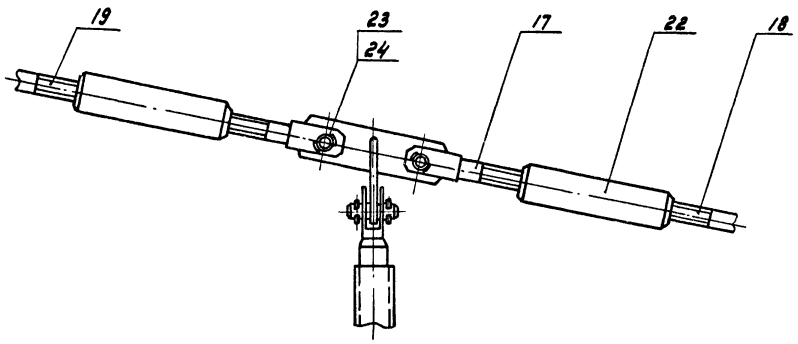


Б-Б Повернуто, лист 1
М1:2

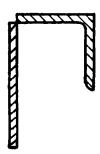

IV лист 1
М1:2

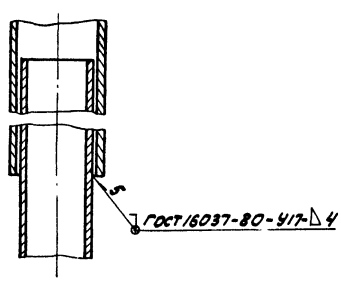


III лист 1
М1:2

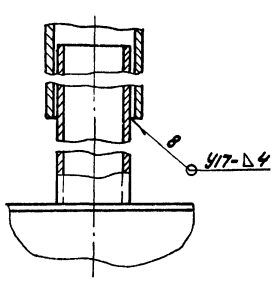


А-А лист 1
М1:5

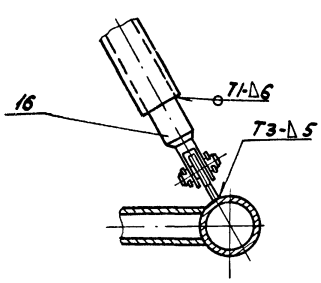


| | | | | | | | |
|---|---|---|---|---|---|---|---|
| | | | | | 4И.436.02.00.000СБ | | |
| Изм. | Лист | № докум. | Подп. | Дата | Крыло скребковое | Лит. | Масса | Масштаб |
| Разраб. | | Зарецкая | | | | И | — | — |
| Пров. | | Пендерев | | | Сборочный чертеж | Лист 2 | Листов 8 | |
| Рук. | | Пендерев | | | | МосВодоканалНИИпроект Отдел № 5 | | |
| Н.контр. | | Логутков | | | | | | |

| Формат | Зона | Поз. | Обозначение | Наименование | Кол. | Примеч. |
|---|---|---|---|---|---|---|
| | | | | | | |
| | | | | Документация | | |
| | | | | | | |
| 22 | | | 4И.436.02.00.000СБ | Сборочный чертеж | | |
| | | | | | | |
| | | | | Сборочные единицы | | |
| | | | | | | |
| 11 | | 1 | 4И.436.02.01.000 | Ферма скребкового крыла | 1 | |
| 11 | | 2 | 4И.436.02.02.000 | Стержень | 2 | |
| 11 | | 3 | 4И.436.02.02.000-01 | Стержень | 2 | |
| 11 | | 4 | 4И.436.02.02.000-02 | Стержень | 2 | |
| 11 | | 5 | 4И.436.02.02.000-03 | Стержень | 2 | |
| 11 | | 6 | 4И.436.02.03.000 | Узел крепления | 1 | |
| 11 | | 7 | 4И.436.02.04.000 | Узел крепления | 1 | |
| 11 | | 8 | 4И.436.02.05.000 | Скребок | 1 | |
| 11 | | 9 | 4И.436.02.05.000-01 | Скребок | 1 | |
| 11 | | 10 | 4И.436.02.05.000-02 | Скребок | 1 | |
| 11 | | 11 | 4И.436.02.05.000-03 | Скребок | 1 | |
| 11 | | 12 | 4И.436.02.06.000 | Скребок | 1 | |
| 11 | | 13 | 4И.436.02.06.000-01 | Скребок | 1 | |
| 11 | | 14 | 4И.436.02.06.000-02 | Скребок | 1 | |
| 11 | | 15 | 4И.436.02.06.000-03 | Скребок | 1 | |

| Изм. | Лист | № докум. | Подп. | Дата | 4И.436.02.00.000 | | |
|---|---|---|---|---|---|---|---|
| Разраб. | | Зарецкая | | | Крыло скребковое | Лит. | Лист 1 | Листов 2 |
| Пров. | | Пендерев | | | | Мосводоканалниипроект Отдел №5 | |
| Рук. | | Пендерев | | | | | |
| Н.контр. | | Потутков | | | | | |

Формат А4

| Формат | Зона | Поз. | Обозначение | Наименование | Кол. | Примеч. |
|---|---|---|---|---|---|---|
| 11 | | 16 | 4И.436.10.00.100 | Вилка | 8 | |
| 11 | | 17 | 4И.436.26.00.000-01 | Вилка | 4 | |
| | | | | | | |
| | | | | Детали | | |
| | | | | | | |
| 12 | | 18 | 4И.436.02.00.001 | Тяга | 1 | |
| 12 | | 19 | 4И.436.02.00.001-01 | Тяга | 1 | |
| БЧ | | 20 | 4И.436.02.00.002 | Патрубок | | |
| | | | | Труба 40×4 ГОСТ 3262-75 | | |
| | | | | L=150 | 1 | 0,5 кг |
| БЧ | | 21 | 4И.436.02.00.003 | Патрубок | | |
| | | | | Труба 40×4 ГОСТ 3262-75 | | |
| | | | | L=120 | 4 | 0,4 кг |
| 11 | | 22 | 4И.436.00.00.008-01 | Муфта | 4 | |
| 11 | | 23 | 4И.436.00.00.009-01 | Ось | 20 | |
| | | | | | | |
| | | | | Материалы | | |
| | | | | | | |
| | | 24 | | Проволока Б-О-С ГОСТ 3282-74 | 2 м | |

Инв.№ подл. | Подп. и дата | Взам. инв.№ | Инв.№ дубл. | Подп. и дата

| Изм. | Лист | № докум. | Подп. | Дата | 4И.436.02.00.000 | Лист 2 |
|---|---|---|---|---|---|---|

Формат А4

4И.436.02.00.001

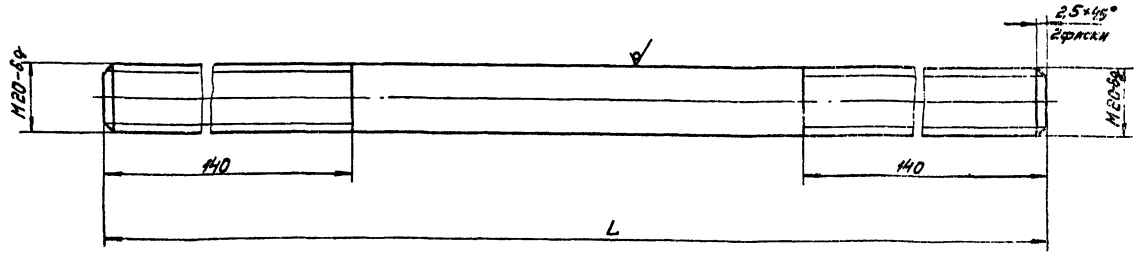


| Обозначение | Размеры, мм L | Масса, кг |
|---|---|---|
| 4И.436.02.00.001 | 3160±5 | 7,8 |
| 4И.436.02.00.001-01 | 1050±5 | 2,6 |

$h14; \pm \frac{IT14}{2}$

| Изм. | Лист | № докум. | Подп. | Дата | 4И.436.02.00.001 | | | |
|---|---|---|---|---|---|---|---|---|
| Разраб. | | Зарецкая | | | Тяга | Лит. | Масса | Масштаб |
| Пров. | | Пендерев | | | | | 2 кг. | — |
| Н.контр. | | Потутков | | | Круг В20 ГОСТ 2590-71 / Вст 3сп ГОСТ 535-79 | Лист | Листов | |
| | | | | | | Мосводоканалниипроект Отдел №5 | | |

Копировал: [illegible] 18601-06 47 Формат А4

Типовой проект 902-2-363.83
Альбом VII, часть 1

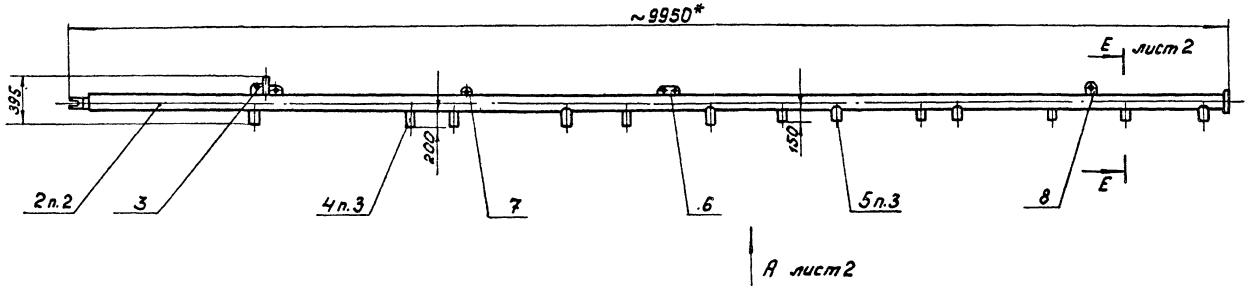


Г-Г
М1:2,5

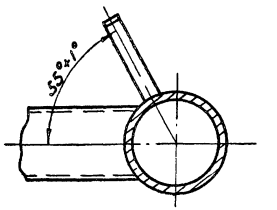


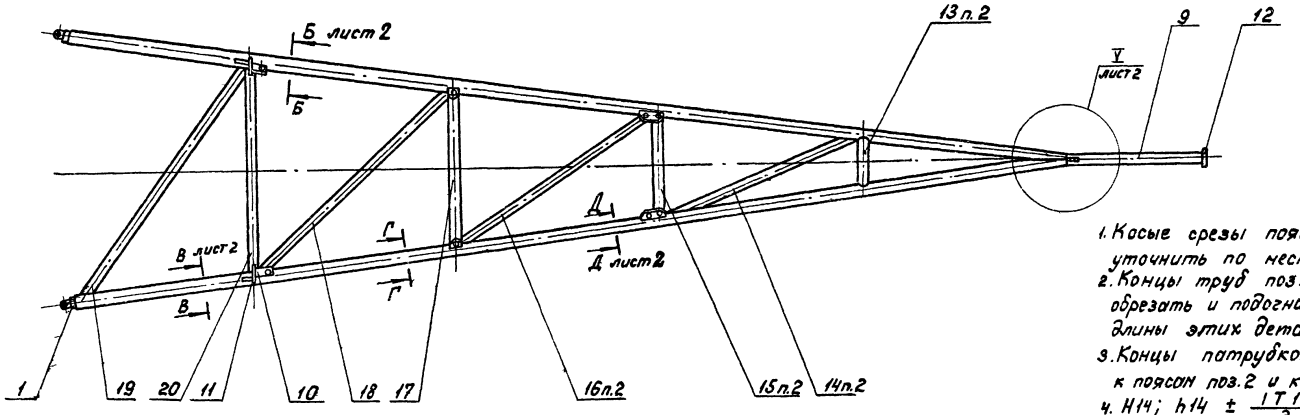


1. Косые срезы поясов поз.2 (см. элемент V) уточнить по месту.
2. Концы труб поз. 13; 14; 15; 16; 17; 18; 19; 20 обрезать и подогнать по месту. В спецификации длины этих деталей указаны с припуском.
3. Концы патрубков поз. 4; 5 в месте прибарки к поясам поз.2 и консоли поз.9 подогнать по месту.
4. $H14;\ h14 \pm \frac{IT14}{2}$ и для деталей без чертежей.
5. Сборку производить по контуру прилегания деталей по ГОСТ 5264-80-Т3-А5, кроме мест обозначенных особо.

| | | | | | | | |
|---|---|---|---|---|---|---|---|
| | | | | | | 4И.436.02.01.000 СБ | |
| Изм. | Лист | № докум. | Подп. | Дата | | | |
| Разраб. | | Зарецкая | | | Ферма скребкового крыла Сборочный чертеж. | Лит. | Масса | Масштаб |
| Пров. | | Пенвереб | | | | И | 210,0 | 1:25 |
| Рук. | | Пенвереб | | | | Лист 1 | Листов 2 | |
| Н.контр. | | Потуткоб | | | | Мособлканалпроект Отдел № 5 | | |

Копировал:

Формат А2

Инв.№ подл. | Подп. и дата | Взам. инв.№ | Инв.№ дубл. | Подп. и дата

84 90-10981

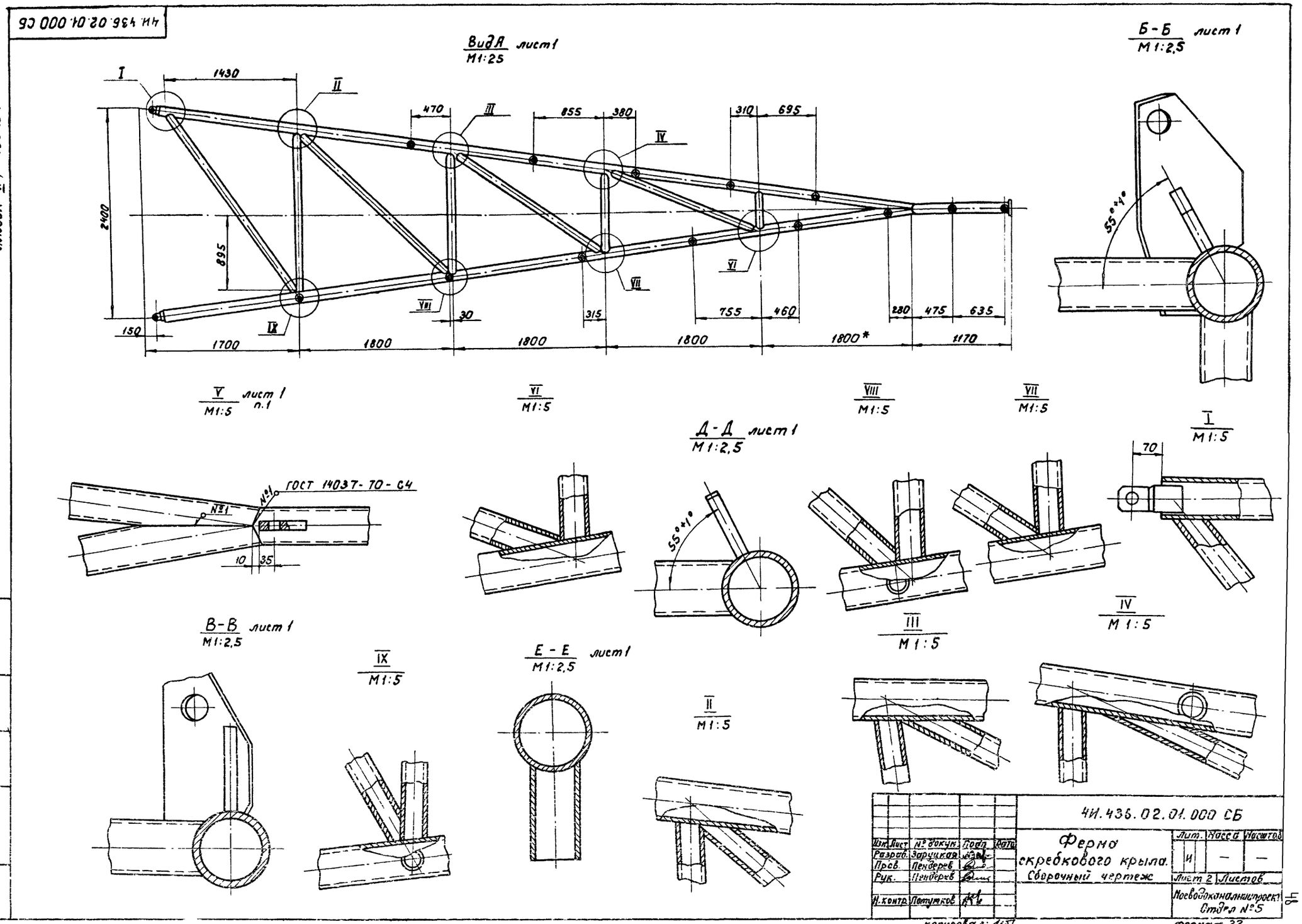
4И.436.02.01.000 СБ
Типовой проект 902-2-363 83
Альбом VI, часть 1
Вид А лист 1
М1:25
Б-Б лист 1
М1:2,5
1430
470
855
380
310
695
2400
895
150
1700
1800
1800
1800
1800*
1170
30
315
755
460
280
475
635
55°±1°
V лист 1 п.1
М1:5
VI
М1:5
VIII
М1:5
VII
М1:5
Д-Д лист 1
М1:2,5
I
М1:5
70
ГОСТ 14037-70-С4
№1
10
35
В-В лист 1
М1:2,5
IX
М1:5
Е-Е лист 1
М1:2,5
II
М1:5
III
М1:5
IV
М1:5
4И.436.02.01.000 СБ
Ферма скребкового крыла. Сборочный чертеж
Изм. Лист № докум. Подп. Дата
Разраб. Зарицкая
Пров. Пендерев
Рук. Пендерев
Н.контр. Потумков
Лит. Масса Масштаб
И — —
Лист 2 Листов
Поевдоканалниипроект Отдел №5
Копировал:
Формат 22
Инв. № подл. Подп. и дата Взам. инв. № Инв. № дубл. Подп. и дата
1860-06 49

| Формат | Зона | Поз. | Обозначение | Наименование | Кол. | Примеч. |
|---|---|---|---|---|---|---|
| | | | | Документация | | |
| А2 | | | 4И.436.02.01.000СБ | Сборочный чертеж | | |
| | | | | Сборочные единицы | | |
| А4 | | 1 | 4И.436.32.00.000-01 | Вилка | 2 | |
| | | | | Детали | | |
| А2 | | 2 | 4И.436.02.01.001 | Пояс | 2 | |
| А4 | | 3 | 4И.436.02.01.002 | Ребро | 2 | |
| А4 | | 4 | 4И.436.02.01.003 | Патрубок | 6 | |
| А4 | | 5 | 4И.436.02.01.003-01 | Патрубок | 7 | |
| А4 | | 6 | 4И.436.02.01.004 | Ребро | 2 | |
| А4 | | 7 | 4И.436.02.01.005 | Ребро | 2 | |
| А4 | | 8 | 4И.436.02.01.006 | Ребро | 1 | |
| А4 | | 9 | 4И.436.02.01.007 | Консоль | 1 | |
| А4 | | 10 | 4И.436.02.01.008 | Ребро | 2 | |
| А4 | | 11 | 4И.436.02.01.009 | Ребро | 2 | |

| Изм. | Лист | № докум. | Подп. | Дата |
|---|---|---|---|---|
| Разраб. | | Зарецкая | | |
| Пров. | | Пендерев | | |
| Рук. | | Пендерев | | |
| Н.контр. | | Потупков | | |

4И.436.02.01.000

Ферма скребкового крыла

| Лит. | Лист | Листов |
|---|---|---|
| И | 1 | 2 |

Новосибирскалюминпроект Отдел №5

Формат А1

| Формат | Зона | Поз. | Обозначение | Наименование | Кол. | Примечание |
|---|---|---|---|---|---|---|
| А4 | | 12 | 4И.436.02.01.011 | Заглушка ф100 | | |
| | | | | Лист Б4 ГОСТ 19903-74 Вст.3сп ГОСТ 14637-69 | | 0,25кг |
| А4 | | 13 | 4И.436.02.01.012 | Поперечина | | |
| | | | | Труба 50×4,5 ГОСТ 3262-75 | | |
| | | | | L=440 | 1 | 2,0кг |
| А4 | | 14 | 4И.436.02.01.013 | Раскос | | |
| | | | | Труба 50×4,5 ГОСТ 3262-75 | | |
| | | | | L=1900 | 1 | 8,8кг |
| А4 | | 15 | 4И.436.02.01.014 | Поперечина | | |
| | | | | Труба 50×4,5 ГОСТ 3262-75 | | |
| | | | | L=930 | 1 | 4,3кг |
| А4 | | 16 | 4И.436.02.01.015 | Раскос | | |
| | | | | Труба 50×4,5 ГОСТ 3262-75 | | |
| | | | | L=2100 | 1 | 9,7кг |
| А4 | | 17 | 4И.436.02.01.016 | Поперечина | | |
| | | | | Труба 50×4,5 ГОСТ 3262-75 | | |
| | | | | L=1420 | 1 | 6,6кг |
| А4 | | 18 | 4И.436.02.01.017 | Раскос | | |
| | | | | Труба 50×4,5 ГОСТ 3262-75 | | |
| | | | | L=2450 | 1 | 11,3кг |
| А4 | | 19 | 4И.436.02.01.018 | Раскос | | |
| | | | | Труба 50×4,5 ГОСТ 3262-75 | | |
| | | | | L=2550 | 1 | 11,8кг |
| А4 | | 20 | 4И.436.02.01.019 | Поперечина L=1900 | | |
| | | | | Труба 50×4,5 ГОСТ 3262-75 | 1 | 8,8кг |

Изм. Лист № докум. Подп. Дата

4И.436.02.01.000

Лист 2

Формат А1

4И.436.00.00.006

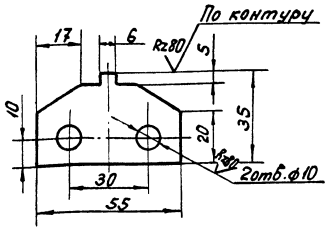


Н14; h14; ±IT14/2.

| Изм. | Лист | № докум. | Подп. | Дата |
|---|---|---|---|---|
| Разраб. | | Зарецкая | | |
| Пров. | | Пендерев | | |
| Н.контр. | | Потупков | | |

4И.436.00.00.006

Планка

| Лит. | Масса | Масштаб |
|---|---|---|
| И | 0,06 | 1:1 |

Лист Листов 1

Б6 ГОСТ 19903-74 / Вст.3сп ГОСТ 14637-79

Новосибирскалюминпроект Отдел №5

Формат А1

4И.436.02.01.001

Rz320

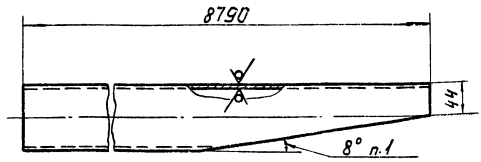


1. Косой срез пояса уточнить при сборке по месту.
2. h14; ±IT14/2.

| Изм. | Лист | № докум. | Подп. | Дата |
|---|---|---|---|---|
| Разраб. | | Зарецкая | | |
| Пров. | | Пендерев | | |
| Н.контр. | | Потупков | | |

4И.436.02.01.001

Пояс

| Лит. | Масса | Масштаб |
|---|---|---|
| И | 43,0 | 1:4 |

Лист Листов 1

Труба 80×4 ГОСТ 3262-75

Новосибирскалюминпроект Отдел №5

Копировал. Формат А1

18601-06 50

ЧИ.436.02.01.002

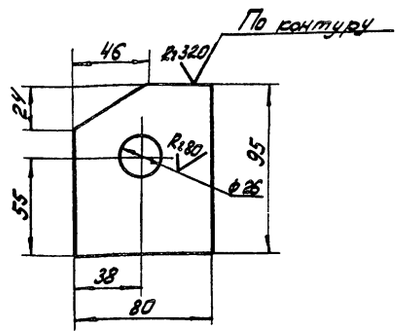


H14; h14; ± IT14/2

| | | | | | | |
|---|---|---|---|---|---|---|
| Изм. | Лист | № докум. | Подп. | Дата | ЧИ.436.02.01.002 | |
| Разраб. | Зарецкая | | | | Ребро | Лит. И; Масса 0,85; Масшт. 1:2 |
| Пров. | Пендерев | | | | | Лист; Листов 1 |
| Н.контр. | Потутков | | | | Б16 ГОСТ 19903-74 Лист Вст3сп ГОСТ 14637-79 | Мосводоканалниипроект Отдел N5 |

Формат 11

ЧИ.436.02.01.003

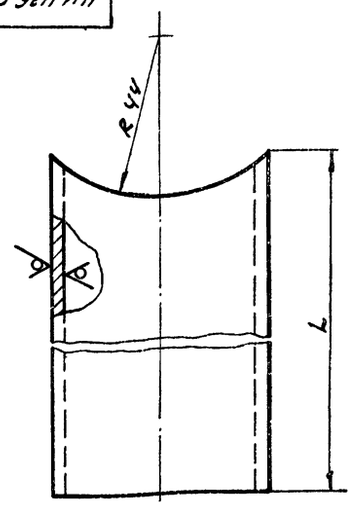


| Обозначение | Размеры, мм L | Масса, кг |
|---|---|---|
| ЧИ.436.02.01.003 | 212 | 1,2 |
| ЧИ.436.02.01.003-01 | 162 | 0,9 |

h 14.

| | | | | | | |
|---|---|---|---|---|---|---|
| Изм. | Лист | № докум. | Подп. | Дата | ЧИ.436 02.01.003 | |
| Разраб. | Зарецкая | | | | Патрубок | Лит. И; Масса Сч. табл.; Масшт. — |
| Пров. | Пендерев | | | | | Лист; Листов 1 |
| Н.контр. | Потутков | | | | Труба 50х3,5 ГОСТ 3262-75 | Мосводоканалниипроект Отдел N5 |

Формат 11

Инв.№подл. | Подп. и дата | Взам.инв.№ | Инв.№дубл. | Подп. и дата

ЧИ.436.02.01.004

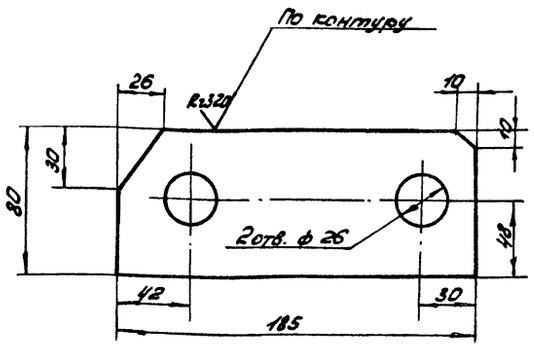


H14; h14; ± IT14/2.

| | | | | | | |
|---|---|---|---|---|---|---|
| Изм. | Лист | № докум. | Подп. | Дата | ЧИ.436.02.01.004 | |
| Разраб. | Зарецкая | | | | Ребро | Лит. И; Масса 1,65; Масшт. 1:2 |
| Пров. | Пендерев | | | | | Лист; Листов 1 |
| Н.контр. | Потутков | | | | Б16 ГОСТ 19903-74 Вст3сп ГОСТ 14637-79 | Мосводоканалниипроект Отдел N5 |

Формат 11

ЧИ.436.02.01.005

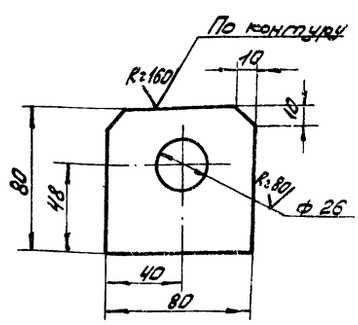


H14; h14; ± IT14/2.

| | | | | | | |
|---|---|---|---|---|---|---|
| Изм. | Лист | № докум. | Подп. | Дата | ЧИ.436.02.01.005 | |
| Разраб. | Зарецкая | | | | Ребро | Лит. И; Масса 0,73; Масшт. 1:2 |
| Пров. | Пендерев | | | | | Лист; Листов 1 |
| Н.контр. | Потутков | | | | Б16 ГОСТ 19903-74 Вст3сп ГОСТ 14637-79 | Мосводоканалниипроект Отдел N5 |

Формат 11

ЧИ.436.02.01.006

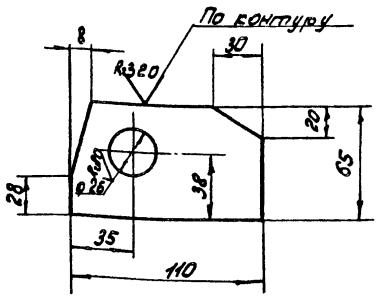


H14; h14; ± IT14/2.

| | | | | | |
|---|---|---|---|---|---|
| Изм. Лист | № докум. | Подп. | Дата | ЧИ.436.02.01006 | |
| Разраб. | Зарецкая | | | Ребро | Лит. И; Масса 0,78; Масшт. 1:2 |
| Пров. | Пендерев | | | | Лист; Листов: 1 |
| Н.контр. | Погутков | | | Лист Б16 ГОСТ 19903-74 Вст3сп ГОСТ 14637-79 | Мосводоканалниипроект Отдел №5 |

Формат 11

ЧИ.436.02.01.007

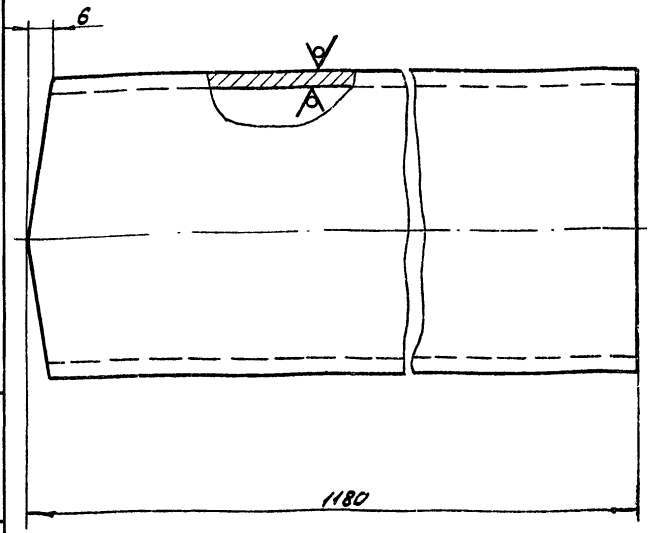


1. Косые срезы консоли выполнить при монтаже по месту.
2. h 14.

| | | | | | |
|---|---|---|---|---|---|
| Изм. Лист | № докум. | Подп. | Дата | ЧИ.436.02.01.007 | |
| Разраб. | Зарецкая | | | Консоль | Лит.; Масса 10,0; Масшт. 1:1 |
| Пров. | Пендерев | | | | Лист; Листов: 1 |
| Н.контр. | Погутков | | | Труба 80х4 ГОСТ 32.62-75 | Мосводоканалниипроект Отдел №5 |

Формат 11

Инв.№ подл. | Подп. и дата | Взам. инв.№ | Инв.№ дубл. | Подп. и дата

ЧИ.436.02.01.008

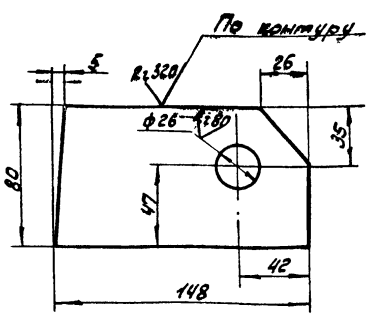


H14; h14; ± IT14/2.

| | | | | | |
|---|---|---|---|---|---|
| Изм. Лист | № докум. | Подп. | Дата | ЧИ.436.02.01.008 | |
| Разраб. | Зарецкая | | | Ребро | Лит. И; Масса 1,35; Масшт. 1:2 |
| Пров. | Пендерев | | | | Лист; Листов: 1 |
| Н.контр. | Погутков | | | Лист Б16 ГОСТ 19903-74 Вст3сп ГОСТ 14637-79 | Мосводоканалниипроект Отдел №5 |

Формат 11

ЧИ.436.02.01.009

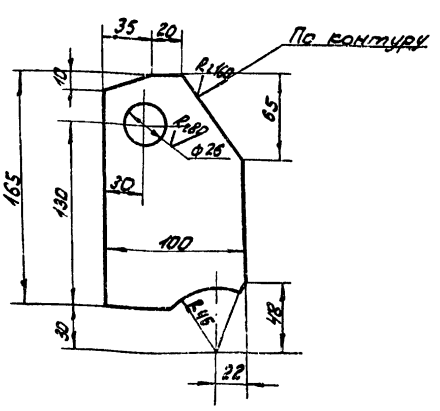


H14; h14; ± IT14/2

| | | | | | |
|---|---|---|---|---|---|
| Изм. Лист | № докум. | Подп. | Дата | ЧИ.436.02.01.009 | |
| Разраб. | Зарецкая | | | Ребро | Лит. И; Масса 1,75; Масшт. 1:2,5 |
| Пров. | Пендерев | | | | Лист; Листов: 1 |
| Н.контр. | Погутков | | | Лист Б16 ГОСТ 19903-74 Вст3сп ГОСТ 14637-79 | Мосводоканалниипроект Отдел №5 |

Инв.№ подл. | Подп. и дата | Взам. инв.№ | Инв.№ дубл. | Подп. и дата

Копировал: 824.



Формат 11

4И.436.02.02.000 СБ

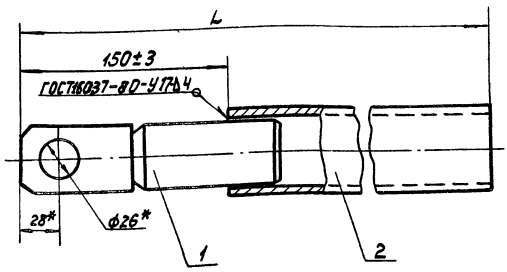


| Обозначение | Размеры, мм L | Масса, кг |
|---|---|---|
| 4И.436.02.02.000СБ | 2060 | 14,5 |
| 4И.436.02.02.000СБ-01 | 1220 | 9,4 |
| 4И.436.02.02.000СБ-02 | 1900 | 13,6 |
| 4И.436.02.02.000СБ-03 | 720 | 6,3 |

1. Длина трубы поз.2 дана с припуском. После уточнения длины на месте монтажа скребкового крыла, лишнюю часть трубы обрезать.
2. h14; ± $\frac{1T14}{2}$ и для деталей без чертежа.
3* Размеры для справок.

| Изм. | Лист | № докум. | Подп. | Дата | 4И.436.02.02.000СБ | | | |
|---|---|---|---|---|---|---|---|---|
| Разраб. | | Зарицкая | | | Стержень | Лит | Масса | Масштаб |
| Пров. | | Пендерев | | | Сборочный чертеж | И | см. табл. | — |
| Рук. | | Пендерев | | | | Лист | Листов 1 | |
| Н.контр. | | Потутков | | | | Мосводоканалниипроект Отдел № 5 | | |

формат 12

| Формат | Зона | Поз. | Обозначение | Наименование | Кол. | Примеч. |
|---|---|---|---|---|---|---|
| | | | | Документация | | |
| 12 | | | 4И.436.02.02.000СБ | Сборочный чертеж | | |
| | | | | Сборочные единицы | | |
| 11 | | 1 | 4И.436.10.00.100 | Вилка | 1 | |
| | | | Переменные данные | для исполнений | | |
| | | | | 4И.436.02.02.000 | | |
| | | | | Детали | | |
| Б4 | | 2. | 4И.436.02.02.001 | Труба | | |
| | | | | Труба 50×4,5 ГОСТ3262-75 | | |
| | | | | L=1910 | 1 | 6,6кг |

| Изм. | Лист | № докум. | Подп. | Дата | 4И.436.02.02.000 | | | |
|---|---|---|---|---|---|---|---|---|
| Разраб. | | Зарицкая | | | Стержень | Лит | Лист | Листов |
| Пров. | | Пендерев | | | | И | 1 | 2 |
| Рук. | | Пендерев | | | | Мосводоканалниипроект Отдел № 5 | | |
| Н.контр. | | Потутков | | | | | | |

формат 11

| Формат | Зона | Поз. | Обозначение | Наименование | Кол. | Примеч. |
|---|---|---|---|---|---|---|
| | | | | 4И.436.02.02.000-01 | | |
| | | | | Детали | | |
| Б4 | | 2 | 4И.436.02.02.001-01 | Труба | | |
| | | | | Труба 50×4,5 ГОСТ3262-75 | | |
| | | | | L=1070 | 1 | 3,7кг |
| | | | | 4И.436.02.02.000-02 | | |
| | | | | Детали | | |
| Б4 | | 2 | 4И.436.02.02.001-02 | Труба | | |
| | | | | Труба 50×4,5 ГОСТ3262-75 | | |
| | | | | L=1750 | 1 | 6,1кг |
| | | | | 4И.436.02.02.000-03 | | |
| | | | | Детали | | |
| Б4 | | 2 | 4И.436.02.02.001-03 | Труба | | |
| | | | | Труба 50×4,5 ГОСТ3262-75 | | |
| | | | | L=570 | 1 | 1,9кг |

Инв. № подл. | Подп. и дата | Взам. инв. № | Инв. № дубл. | Подп. и дата

| Изм. | Лист | № докум. | Подп. | Дата | 4И.436.02.02.000 | Лист 2 |
|---|---|---|---|---|---|---|

копировал: Ибр. 18601-06-83 формат 11

ЧИ.436.02.03.000СБ

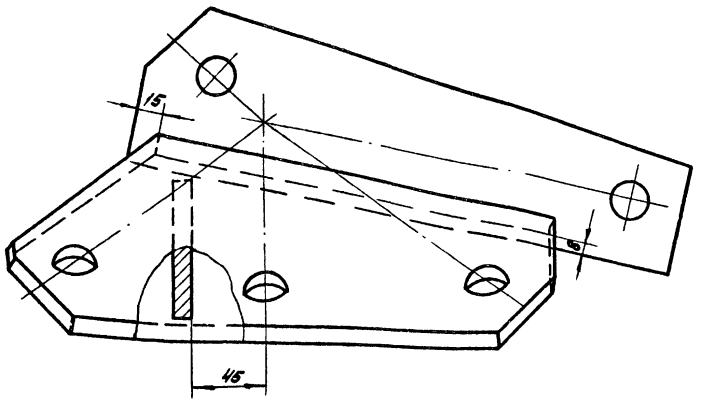


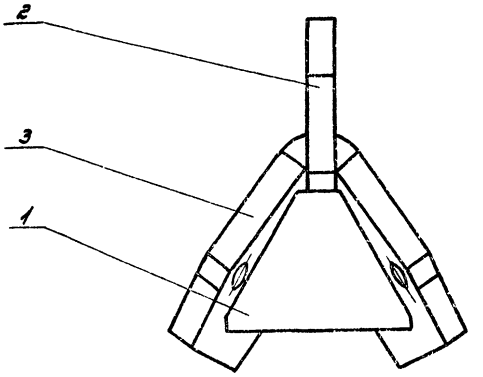


1. h14.
2. Сварку производить по контуру прилегания деталей по ГОСТ 5264-80-Т1-Δ 10.

| Изм. | Лист | № докум. | Подп. | Дата | ЧИ.436.02.03.000СБ | Лит. | Масса | Масшт. |
|---|---|---|---|---|---|---|---|---|
| разраб. | | Заруцкая | | | Узел крепления. Сборочный чертеж | И | 11,0 | 1:2 |
| пров. | | Пендерев | | | | Лист | Листов: 1 | |
| Рук. | | Пендерев | | | | Мосводоканалниипроект Отдел № 5 | | |
| Н.контр. | | Потутков | | | | | | |

формат 12

| Формат | Зона | поз. | Обозначение | Наименование | кол. | Прим. |
|---|---|---|---|---|---|---|
| | | | | Документация | | |
| 12 | | | ЧИ.436.02.03.000СБ | Сборочный чертеж | | |
| | | | | Детали | | |
| 11 | | 1 | ЧИ.436.02.03.001 | Распорка | 1 | |
| 11 | | 2 | ЧИ.436.02.03.002 | Ребро | 1 | |
| 11 | | 3 | ЧИ.436.02.03.003 | Ребро боковое | 2 | |

| Изм. | Лист | № докум. | Подп. | Дата | ЧИ.436.02.03.000 | Лит. | Лист | Листов |
|---|---|---|---|---|---|---|---|---|
| разраб. | | Заруцкая | | | Узел крепления | И | | 1 |
| пров. | | Пендерев | | | | Мосводоканалниипроект Отдел № 5 | | |
| Рук. | | Пендерев | | | | | | |
| Н.контр. | | Потутков | | | | | | |

формат 11

ЧИ.436.02.07.001

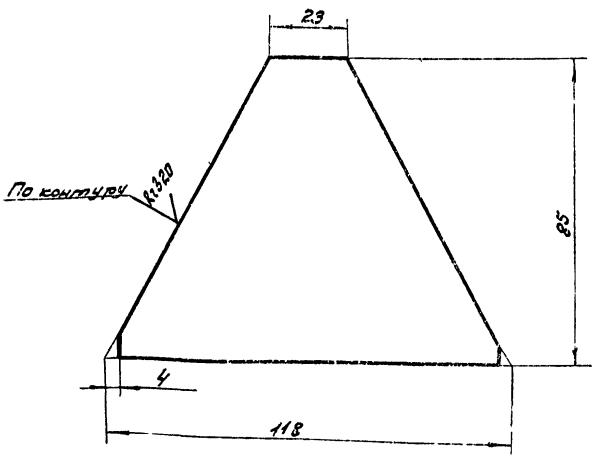


h14.

| Изм. | Лист | № докум. | Подп. | Дата | ЧИ.436.02.03.001 | Лит. | Масса | Масшт. |
|---|---|---|---|---|---|---|---|---|
| разраб. | | Заруцкая | | | Распорка | И | 0,45 | 1:1 |
| пров. | | Пендерев | | | | Лист | Листов: 1 | |
| Н.контр. | | Потутков | | | Лист 610 ГОСТ 19903-74 / В СТ3СП ГОСТ 14637-79 | Мосводоканалниипроект Отдел № 5 | | |

Инв. № подл. | Подп. и дата | Взам. инв. № | Инв. № дубл. | Подп. и дата

копировал: [illegible] 18601-06 54

формат 11

ЧИ.436.02.03.002

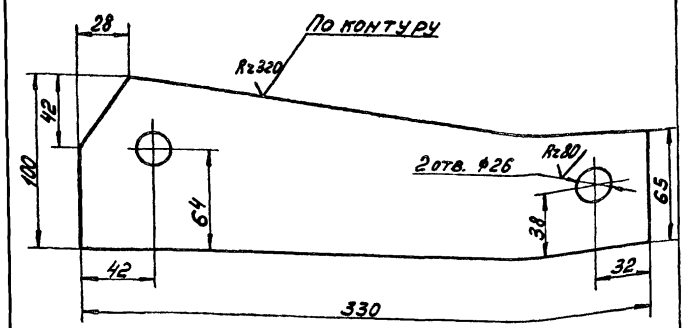


H14; h14; $\pm\frac{IT14}{2}$.

| Изм. | Лист | № докум. | Подп. | Дата | ЧИ.436.02.03.002 | | | |
|---|---|---|---|---|---|---|---|---|
| Разраб. | | Зарецкая | | | Ребро | Лит. | Масса | Масштаб |
| Пров. | | Пендерев | | | | И | 3,3 | 1:2 |
| Н.контр. | | Потутков | | | Лист Б16 ГОСТ 19903-74 Вст.3сп. ГОСТ 14637-79 | Лист | Листов 1 | |
| | | | | | | Мосводоканалниипроект Отдел №5 | | |

Формат А1

ЧИ.436.02.03.003

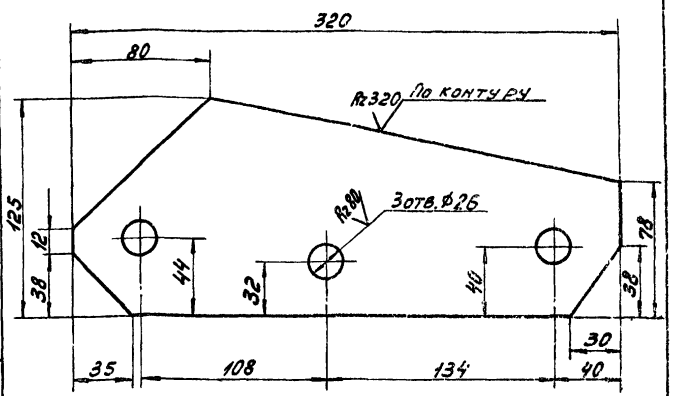


H14; h14; $\pm\frac{IT14}{2}$.

| Изм. | Лист | № докум. | Подп. | Дата | ЧИ.436.02.03.003 | | | |
|---|---|---|---|---|---|---|---|---|
| Разраб. | | Зарецкая | | | Ребро боковое | Лит. | Масса | Масштаб |
| Пров. | | Пендерев | | | | И | 3,6 | 1:2 |
| Н.контр. | | Потутков | | | Лист Б16 ГОСТ 19903-74 Вст.3сп. ГОСТ 14637-79 | Лист | Листов 1 | |
| | | | | | | Мосводоканалниипроект Отдел №5 | | |

Инв.№подл. | Подп. и дата | Взам.инв.№ | Инв.№дубл. | Подп. и дата

Формат А1

ЧИ.436.02.04.000СБ

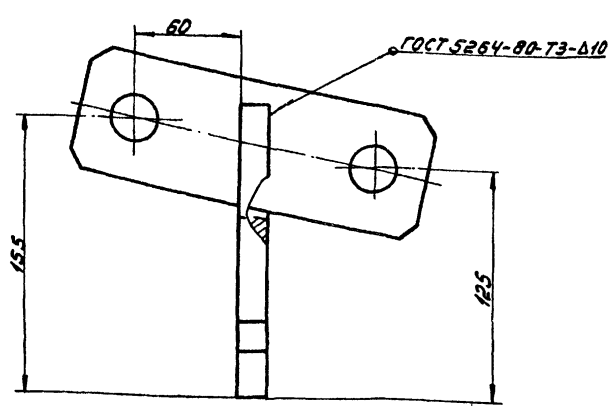


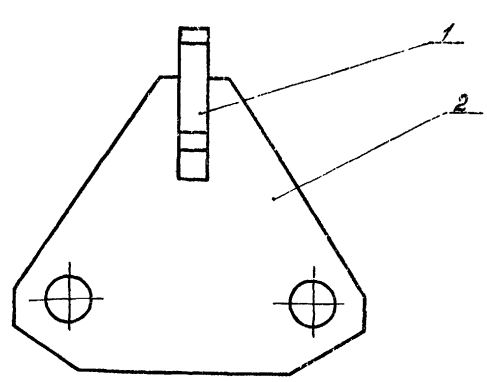


h14; $\pm\frac{IT14}{2}$.

| Изм. | Лист | № докум. | Подп. | Дата | ЧИ.436.02.04.000СБ | | | |
|---|---|---|---|---|---|---|---|---|
| Разраб. | | Зарецкая | | | Узел крепления | Лит. | Масса | Масштаб |
| Пров. | | Пендерев | | | Сборочный чертеж | И | 40 | 1:2 |
| Рук. | | Пендерев | | | | Лист | Листов 1 | |
| Н.контр. | | Потутков | | | | Мосводоканалниипроект Отдел №5 | | |

Копировал: [illegible] 18601-03 35 Формат А2

| Форма | Зона | Поз. | Обозначение | Наименование | Кол. | Прим. |
|---|---|---|---|---|---|---|
| | | | | Документация | | |
| 12 | | | 4И.436.02.04.000СБ | Сборочный чертеж | | |
| | | | | Детали | | |
| 11 | | 1 | 4И.436.02.04.001 | Ребро | 1 | |
| 11 | | 2 | 4И.436.02.04.002 | Ребро | 1 | |

| Изм. | Лист | № докум. | Подп. | Дата |
|---|---|---|---|---|
| Разраб. | | Заруцкая | | |
| Пров. | | Пендерев | | |
| Рук. | | Пендерев | | |
| Н.конт. | | Потутков | | |

4И.436.02.04.000

Узел крепления

| Лит. | Лист | Листов |
|---|---|---|
| И | | 1 |

Мосводоканалниипроект Отдел N5

формат 11

4И.436.02.04.001

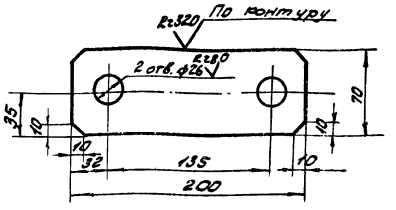

Rz320 По контуру

2 отв. ф26 Rz80

35 10 10 32 135 10 200 10 70

H14; h14; ± IT14/2.

| Изм. | Лист | № докум. | Подп. | Дата |
|---|---|---|---|---|
| Разраб. | | Заруцкая | | |
| Пров. | | Пендерев | | |
| Н.конт. | | Потутков | | |

4И.436.02.04.001

Ребро

| Лит. | Масса | Масшт. |
|---|---|---|
| И | 1.6 | 1:2,5 |

Лист | Листов: 1

Лист Б16 ГОСТ 19903-74 / Вст3 СП ГОСТ 14687-79

Мосводоканалниипроект Отдел N5

формат 11

4И.436.02.04.002

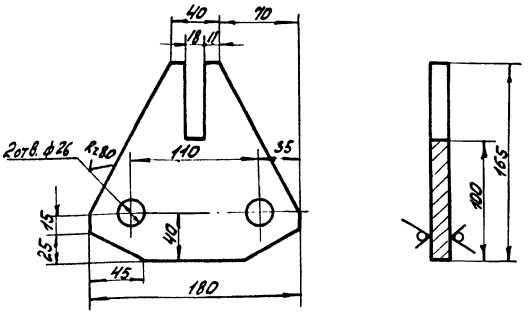

Rz320

40 70 18 11 2 отв. ф26 Rz80 110 35 15 25 40 45 180 165 100

H14; h14; ± IT14/2.

| Изм. | Лист | № докум. | Подп. | Дата |
|---|---|---|---|---|
| Разраб. | | Заруцкая | | |
| Пров. | | Пендерев | | |
| Н.конт. | | Потутков | | |

4И.436.02.04.002

Ребро

| Лит. | Масса | Масшт. |
|---|---|---|
| И | 2,2 | 1:2,5 |

Лист | Листов: 1

Лист Б16 ГОСТ 19903-74 / Вст3 СП ГОСТ 14687-79

Мосводоканалниипроект Отдел N5

формат 11

| Форма | Зона | Обозначение | Наименование | Кол. | Прим. |
|---|---|---|---|---|---|
| | | | Документация | | |
| 12 | | 4И.436.02.05.000СБ | Сборочный чертеж | | |
| | | | Переменные данные для исполнений | | |
| | | | 4И.436.02.05.000 | | |
| | | | Детали | | |
| Б4 | 1 | 4И.436.02.05.001 | Лист | | |
| | | | Лист Б3 ГОСТ 19903-74 / Вст3 СП ГОСТ 16523-70 | | |
| | | | 97×1865 | 1 | 4,2 кг |
| Б4 | 2 | 4И.436.02.05.002 | Ребро | | |
| | | | Уголок Б-50×50×4 ГОСТ 8509-72 / Вст3 СП ГОСТ 535-79 | | |
| | | | L = 1865 | 1 | 5,6 кг |
| Б4 | 3 | 4И.436.02.05.003 | Труба | | |
| | | | Труба 40×4 ГОСТ 3262-75 | | |
| | | | L = 120 | 1 | 0,4 кг |

| Изм. | Лист | № докум. | Подп. | Дата |
|---|---|---|---|---|
| Разраб. | | Заруцкая | | |
| Пров. | | Пендерев | | |
| Рук. | | Пендерев | | |
| Н.конт. | | Потутков | | |

4И.436.02.05.000

Скребок

| Лит. | Лист | Листов |
|---|---|---|
| И | 1 | 3 |

Мосводоканалниипроект Отдел N5

Копировал: [illegible] 18601-06 56

формат 11

| Формат | Зона | Поз. | Обозначение | Наименование | Кол. | Примечание |
|---|---|---|---|---|---|---|
| | | | | 4И.436.02.05.000-01 | | |
| | | | | Детали | | |
| Б4 | | 1 | 4И.436.02.05.001-01 | Лист | | |
| | | | | Лист Б-3 ГОСТ 19903-74<br>Вст.3сп ГОСТ 16523-70 | | |
| | | | | 87×1650 h14 | 1 | 3,3 кг |
| Б4 | | 2 | 4И.436.02.05.002-01 | Ребро | | |
| | | | | Уголок Б-50×50×4 ГОСТ 8509-72<br>Вст.3сп ГОСТ 535-79 | | |
| | | | | L=1650 h14 | 1 | 5,0 кг |
| Б4 | | 3 | 4И.436.02.05.003-01 | Труба | | |
| | | | | Труба 40×4 ГОСТ 3262-75 | | |
| | | | | L=100 h14 | 1 | 0,33 кг |
| | | | | 4И.436.02.05.000-02 | | |
| | | | | Детали | | |
| Б4 | | 1 | 4И.436.02.05.001-02 | Лист | | |
| | | | | Лист Б-3 ГОСТ 19903-74<br>Вст.3сп ГОСТ 16523-70 | | |
| | | | | 87×1490 h14 | 1 | 3,0 кг |

Изм. Лист № докум. Подп. Дата — 4И.436.02.05.000 — Лист 2

Формат А1

| Формат | Зона | Поз. | Обозначение | Наименование | Кол. | Примечание |
|---|---|---|---|---|---|---|
| Б4 | | 2 | 4И.436.02.05.002-02 | Ребро | | |
| | | | | Уголок Б-50×50×4 ГОСТ 8509-72<br>Вст.3сп ГОСТ 535-79 | | |
| | | | | L=1490 h14 | 1 | 0,45 кг |
| Б4 | | 3 | 4И.436.02.05.003-02 | Труба | | |
| | | | | Труба 40×4 ГОСТ 3262-75 | | |
| | | | | L=100 h14 | 1 | 0,33 кг |
| | | | | 4И.436.02.05.000-03 | | |
| | | | | Детали | | |
| Б4 | | 1 | 4И.436.02.05.001-03 | Лист | | |
| | | | | Лист Б-3 ГОСТ 19903-74<br>Вст.3сп ГОСТ 16523-70 | | |
| | | | | 87×1360 h14 | 1 | 2,6 кг |
| Б4 | | 2 | 4И.436.02.05.002-03 | Ребро | | |
| | | | | Уголок Б-50×50×4 ГОСТ 8509-72<br>Вст.3сп ГОСТ 535-79 | | |
| | | | | L=1360 h14 | 1 | 5,3 кг |
| Б4 | | 3 | 4И.436.02.05.003-03 | Труба | | |
| | | | | Труба 40×4 ГОСТ 3262-75 | | |
| | | | | L=100 h14 | 1 | 0,33 кг |

Инв.№ подл. | Подп. и дата | Взам.инв.№ | Инв.№ дубл. | Подп. и дата

Изм. Лист № докум. Подп. Дата — 4И.436.02.05.000 — Лист 3

Формат А1

4И.436.02.05.000СБ

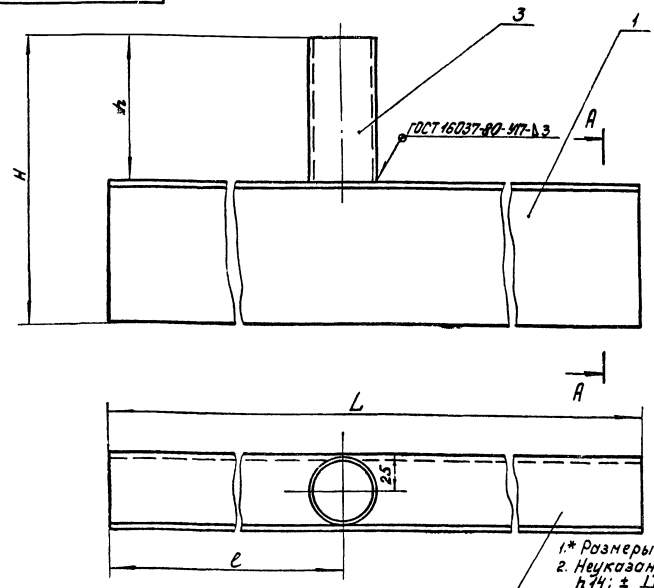


| Обозначение | Размеры L | l | H | h | Масса кг |
|---|---|---|---|---|---|
| 4И.436.02.05.000 | 1865 | 770 | 220 | 120 | 10,5 |
| 4И.436.02.05.000-01 | 1650 | 820 | 190 | 100 | 8,9 |
| 4И.436.02.05.000-02 | 1490 | 775 | 190 | 100 | 8,0 |
| 4И.436.02.05.000-03 | 1360 | 705 | 190 | 100 | 7,4 |

1.* Размеры для справок.
2. Неуказанные предельные отклонения размеров: h14; ± IT14/2 и для деталей без чертежа.
3. Шероховатость обрабатываемых поверхностей деталей без чертежа $R_z$ 320.

| Изм. | Лист | № докум. | Подп. | Дата |
|---|---|---|---|---|
| Разраб. | | Зарецкая | | |
| Пров. | | Пенчерев | | |
| Рук. | | Пенчерев | | |
| Н.контр. | | Потупков | | |

4И.436.02.05.000СБ

Скребок

Сборочный чертеж

| Лит. | Масса | Масштаб |
|---|---|---|
| И | 8,4 кг<br>13 бл. | — |

Лист | Листов 1

Мособлкоммунпроект

Отдел 115

Копировал: Ильин — 16661-05 — Формат А2

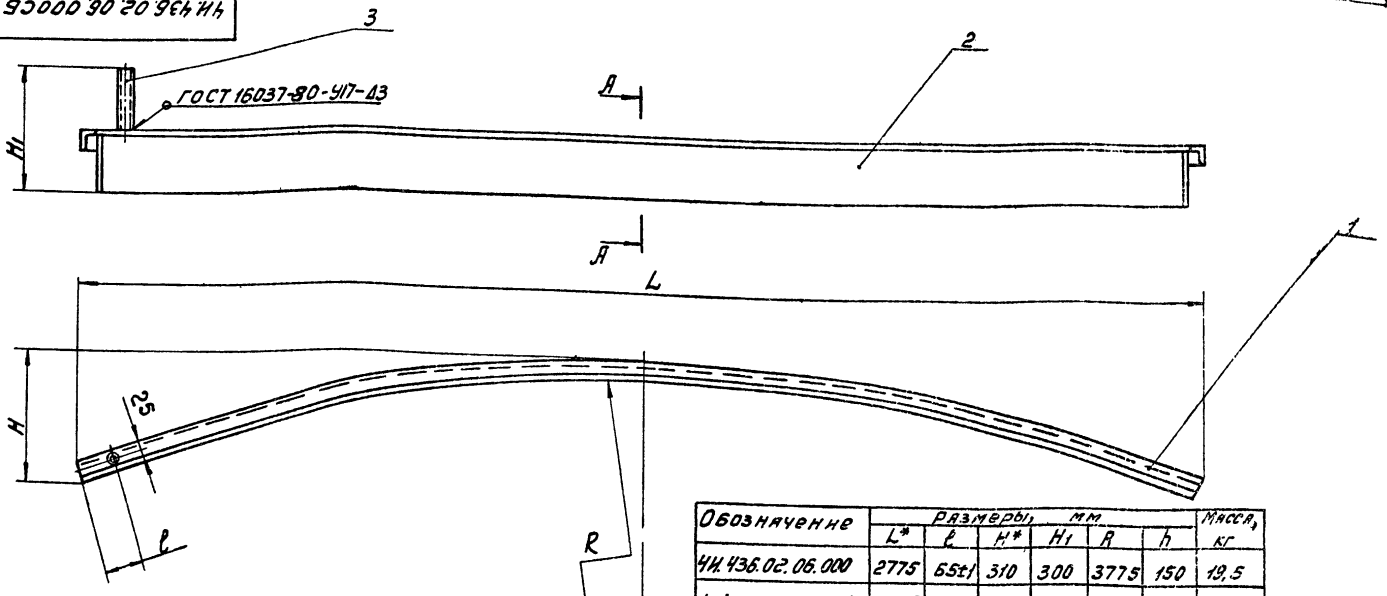


А – А
М 1:1

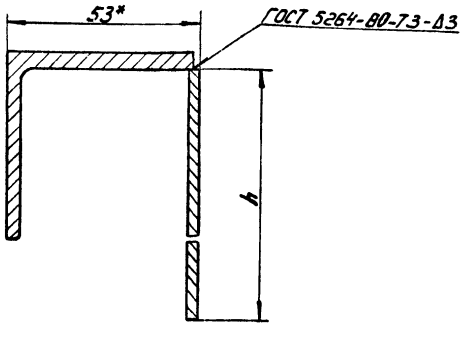


| Обозначение | Размеры, мм | | | | | | Масса, кг |
|---|---|---|---|---|---|---|---|
| | L* | l | H* | H1 | R | h | |
| ЧИ.436.02.06.000 | 2775 | 65±1 | 310 | 300 | 3775 | 150 | 19,5 |
| ЧИ.436.02.06.000–01 | 2515 | 290±1 | 200 | 240 | 5250 | 120 | 15,0 |
| ЧИ.436.02.06.000–02 | 2235 | 440±1 | 145 | 230 | 6570 | 110 | 13,6 |
| ЧИ.436.02.06.000–03 | 2066 | 610±1 | 120 | 220 | 7765 | 100 | 12,1 |

1. H14; h14; ± IT14/2 и для деталей без чертежа.
2. Лист поз 2 гнуть по ребру поз.1.
3. Размеры для справок.

ЧИ.436.02.06.000 СБ

| Изм. | Лист | № докум. | Подп. | Дата |
|---|---|---|---|---|
| Разраб. | | Зарецкая | | |
| Пров. | | Пендерев | | |
| Рук. | | Пендерев | | |
| Н.контр. | | Потутков | | |

Скребок
Сборочный чертеж

| Лит. | Масса | Масштаб |
|---|---|---|
| И | См. табл. | — |
| Лист | Листов 1 | |

Мосводоканалнипроект
Отдел №5

Формат А3

| Формат | Зона | Поз. | Обозначение | Наименование | Кол. | Примеч. |
|---|---|---|---|---|---|---|
| | | | | Документация | | |
| А2 | | | ЧИ.436.02.06.000СБ | Сборочный чертеж | | |
| | | | Переменные данные | для исполнений. | | |
| | | | | ЧИ.436.02.06.000 | | |
| | | | | Детали. | | |
| А2 | | 1 | ЧИ.436.02.06.001 | Ребро | 1 | |
| А4 | | 2 | ЧИ.436.02.06.002 | Лист | | |
| | | | | Лист Б-3 ГОСТ 19903-74 Ст3сп ГОСТ 16523-70 | | |
| | | | | 150×2800h14 | 1 | 9,4 кг |
| А4 | | 3 | ЧИ.436.02.06.003 | Труба | | |
| | | | | Труба 40×4 ГОСТ 3262-75 | | |
| | | | | L=146h14 | 1 | 0,5 кг |
| | | | | ЧИ.436.02.06.000-01 | | |
| | | | | Детали. | | |

| Изм. | Лист | № докум. | Подп. | Дата |
|---|---|---|---|---|
| Разраб. | | Зарецкая | | |
| Пров. | | Пендерев | | |
| Рук. | | Пендерев | | |
| Н.контр. | | Потутков | | |

ЧИ.436.02.06.000

Скребок

| Лит. | Лист | Листов |
|---|---|---|
| И | 1 | 3 |

Мосводоканалнипроект
Отдел №5

Копировал:

Формат А1

| Формат | Зона | Поз. | Обозначение | Наименование | Кол. | Примеч. |
|---|---|---|---|---|---|---|
| А2 | | 1 | ЧИ.436.02.06.001-01 | Ребро | 1 | |
| А4 | | 2 | ЧИ.436.02.06.002-01 | Лист | | |
| | | | | Лист Б-3 ГОСТ 19903-74 Ст3сп ГОСТ 16523-70 | | |
| | | | | 120×2510h14 | 1 | 7,0 кг |
| А4 | | 3 | ЧИ.436.02.06.003-01 | Труба | | |
| | | | | Труба 40×4 ГОСТ 3262-75 | | |
| | | | | L=115h14 | 1 | 0,4 кг |
| | | | | ЧИ.436.02.06.000-02 | | |
| | | | | Детали. | | |
| А2 | | 1 | ЧИ.436.02.06.001-02 | Ребро | 1 | |
| А4 | | 2 | ЧИ.436.02.06.002-02 | Лист | | |
| | | | | Лист Б-3 ГОСТ 19903-74 Ст3сп ГОСТ 16523-70 | | |
| | | | | 110×2225h14 | 1 | 4,7 кг |
| А4 | | 3 | ЧИ.436.02.06.003-02 | Труба | | |
| | | | | Труба 40×4 ГОСТ 3262-75 | | |
| | | | | L=116h14 | 1 | 0,4 кг |

Инв. № подл. | Подп. и дата | Взам. инв. № | Инв. № дубл. | Подп. и дата

| Изм. | Лист | № докум. | Подп. | Дата |
|---|---|---|---|---|

ЧИ.436.02.06.000

Лист 2

Копировал:

18901-06 58

Формат А1

| Формат | Поз. | Обозначение | Наименование | Кол. | Примеч. |
|---|---|---|---|---|---|
| | | | 4И.436.02.06.000-03 | | |
| | | | Детали. | | |
| 12 | 1 | 4И.436.02.06.001-03 | Ребро | 1 | |
| БЧ | 2 | 4И.436.02.06.002-03 | Лист 100×2060 | 1 | 4,7кг |
| | | | Лист Б-3 ГОСТ 19903-74 / Ст.3сп ГОСТ 16523-70 | | |
| БЧ | 3 | 4И.436.02.06.003-03 | Труба | | |
| | | | Труба 40×4 ГОСТ 3262-75 | | |
| | | | L=1061h14 | 1 | 0,4кг |

| Изм. | Лист | № докум. | Подп. | Дата | 4И.436.02.06.000 | Лист 3 |
|---|---|---|---|---|---|---|

Формат А4

4И.436.00.00.007

Rz160 ▽(√)

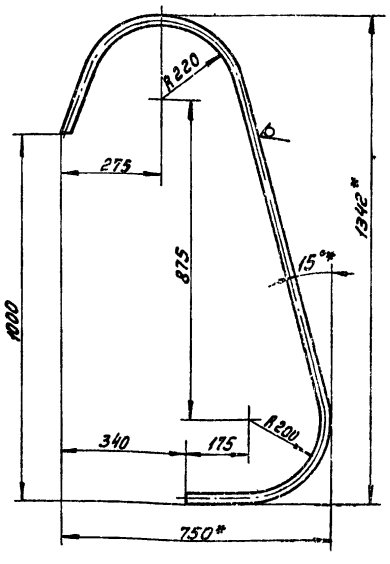


1. H14; h14; ±IT14/2.
2. Развернутая длина ~2300мм.
3* Размеры для справок.

| Изм. | Лист | № докум. | Подп. | Дата |
|---|---|---|---|---|
| Разраб. | | Ковалев | | |
| Пров. | | Самохина | | |
| Н.контр. | | Кулагина | | |

4И.436.00.00.007

Поручень

| Лит. | Масса | Масштаб |
|---|---|---|
| И | 5,5 | 1:10 |

Лист 1 Листов 1

Труба 25×2 ГОСТ 3262-75

Мосводоканалниипроект Отдел №5

Копировал: Формат А1

4И.436.02.06.001

▽(√)

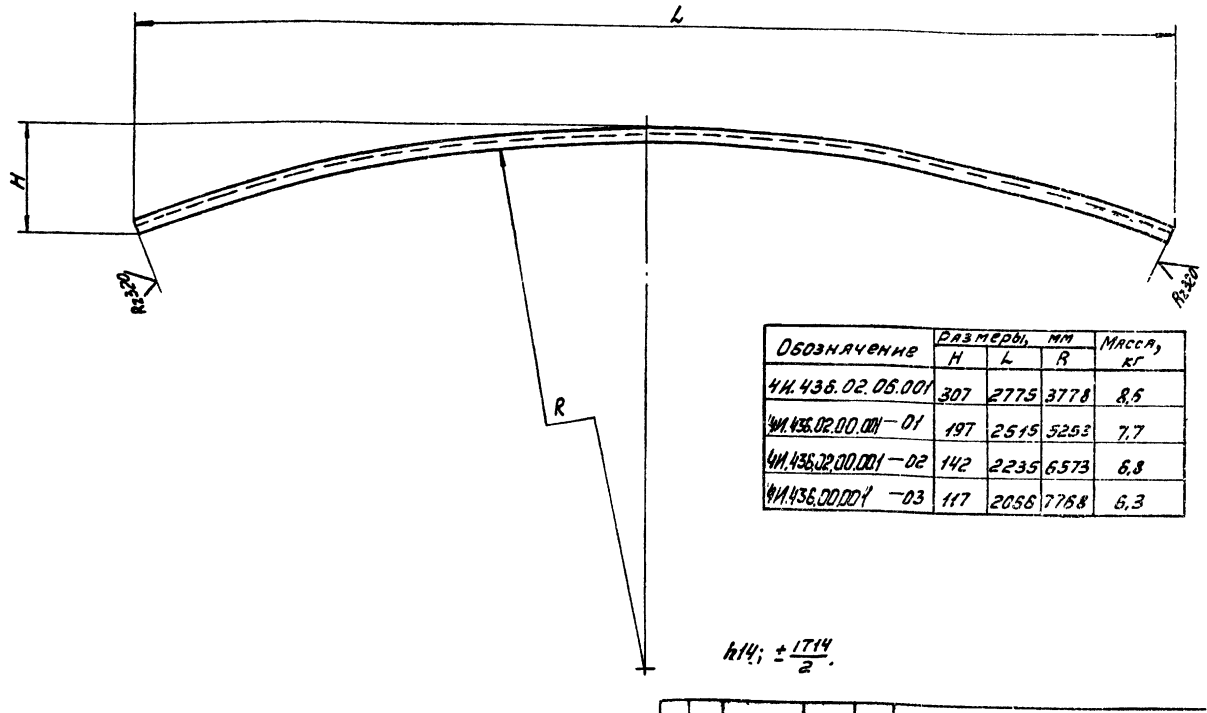


| Обозначение | Размеры, мм H | L | R | Масса, кг |
|---|---|---|---|---|
| 4И.436.02.06.001 | 307 | 2775 | 3778 | 8,5 |
| 4И.436.02.00.001-01 | 197 | 2515 | 5253 | 7,7 |
| 4И.436.02.00.001-02 | 142 | 2235 | 6573 | 6,8 |
| 4И.436.00.001-03 | 117 | 2056 | 7768 | 6,3 |

| Изм. | Лист | № докум. | Подп. | Дата |
|---|---|---|---|---|
| Разраб. | | Зарубкая | | |
| Пров. | | Пендерев | | |
| Н.контр. | | Кулагина | | |

4И.436.02.06.001

Ребро

| Лит. | Масса | Масштаб |
|---|---|---|
| И | См. табл. | — |

Лист 1 Листов 1

Уголок Б-50×50×4 ГОСТ 8509-72 / Ст.3сп ГОСТ 535-79

Мосводоканалниипроект Отдел №5

Копировал: Формат А2

4И.436.03.00.000СБ

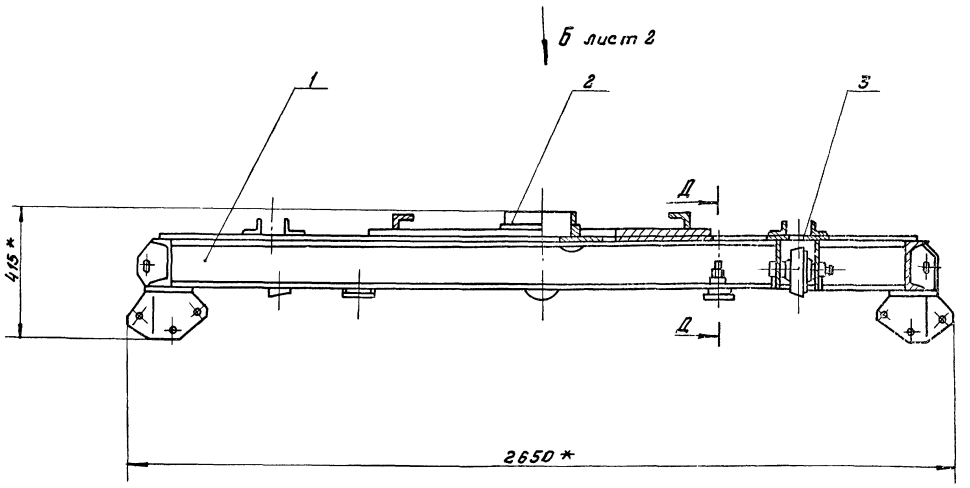


Г-Г
М1:2
Повернуто лист 2

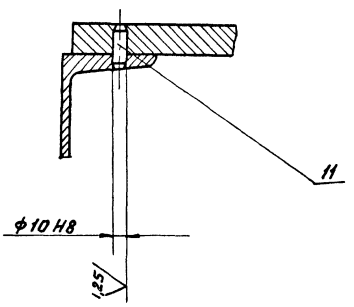


Д-Д
М1:2

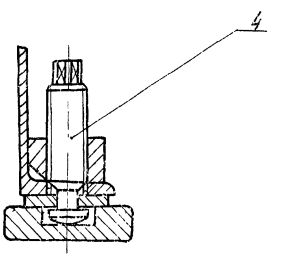


1. Угольники поз. 6 приварить при монтаже илоскреба после установки моста.
2. Для регулировки положения катковых опор поз. 3, предусмотрены комплекты прокладок поз. 5. В каждом комплекте по 5 прокладок. Необходимое количество их определить при монтаже по месту.
3.* Размеры для справок.

Е-Е
М1:2
Повернуто лист 2

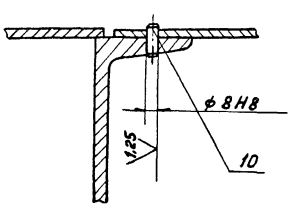


| | | | | | | | | |
|---|---|---|---|---|---|---|---|---|
| | | | | | 4И.436.03.00.000СБ | | | |
| Изм | Лист | № докум. | Подп. | Дата | Платформа. Сборочный чертеж. | Лит. | Масса | Масшт. |
| Разраб. | | Заручная | | | | И | 740,0 | 1:10 |
| Пров | | Пендерев | | | | Лист 1 | Листов 2 | |
| Рук. | | Пендерев | | | | Мосводоканалниипроект Отдел №5 | | |
| Н.контр | | Потутков | | | | | | |

Копировал: Ф. 18601-06 60 Формат 22

ЧИ.436.03.00.000СБ

Вид Б лист 1

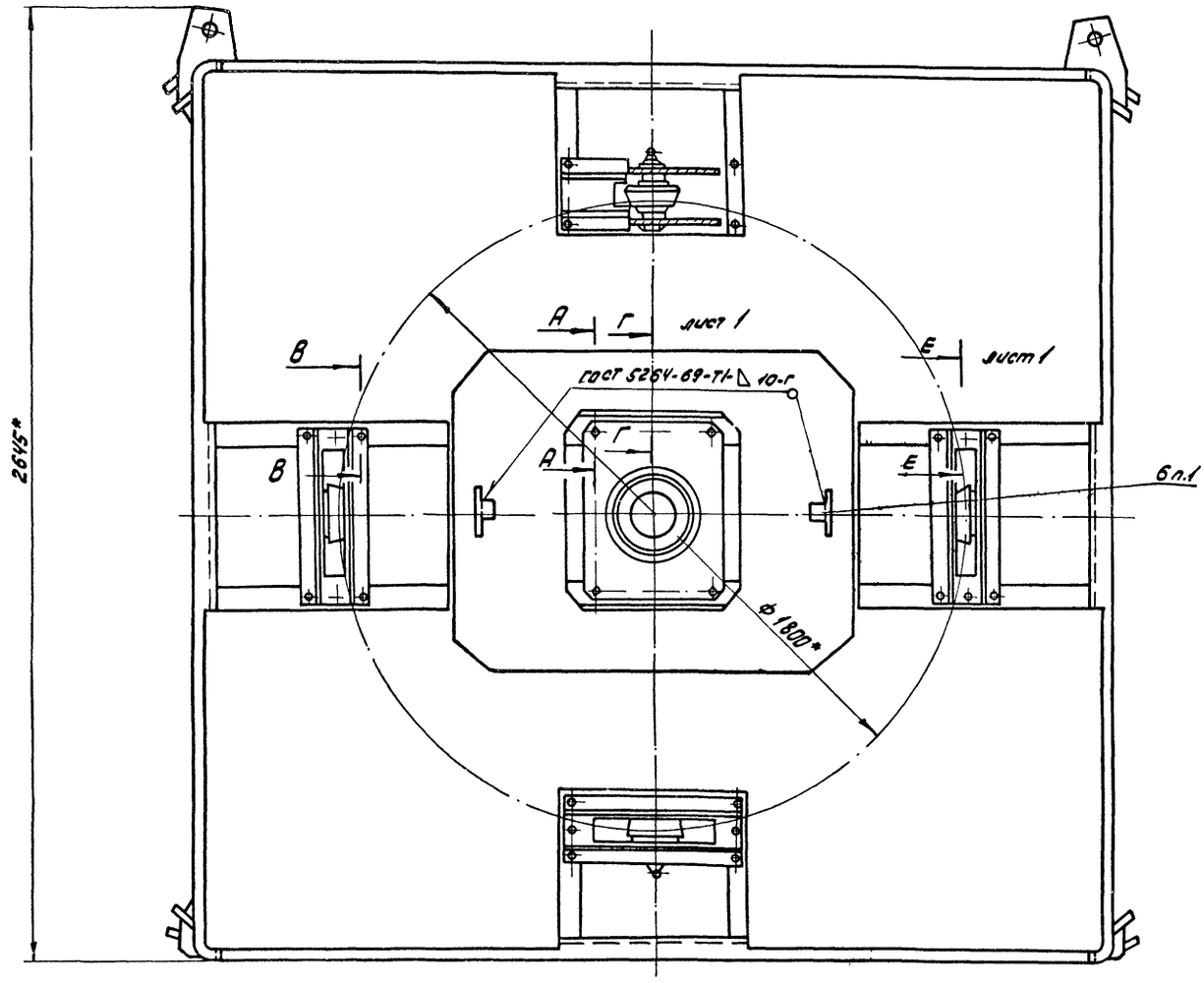


В – В Повернуто
М1:2

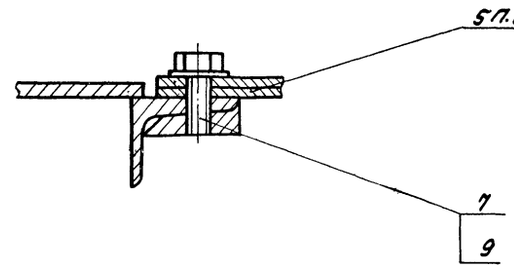


А–А Повернуто
М 1:2

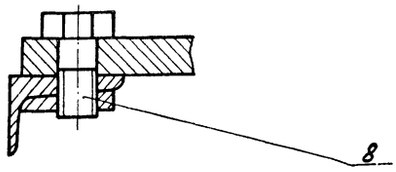


| | | | | | | | | |
|---|---|---|---|---|---|---|---|---|
| | | | | | ЧИ.436.03.00.000СБ | | | |
| Изм. | Лист | № докум. | Подп. | Дата | Платформа. Сборочный чертеж. | Лит. | Масса | Масшт. |
| Разраб. | | Зарицкая | | | | И | — | 1:10 |
| Пров. | | Пендерев | | | | Лист 2 | Листов: | |
| Рук. | | Пендерев | | | | | | |
| Н.конт. | | Потутков | | | | Мосводоканалниипроект Отдел № 5 | | |

| Формат | Зона | Поз. | Обозначение | Наименование | Кол. | Примеч. |
|---|---|---|---|---|---|---|
| | | | | **Документация.** | | |
| 22 | | | 4И.436.03.00.000СБ | Сборочный чертеж | | |
| | | | | **Сборочные единицы.** | | |
| 11 | | 1 | 4И.436.03.01.000 | Металлоконструкция платформы | 1 | |
| 11 | | 2 | 4И.436.03.02.000 | Стакан | 1 | |
| 11 | | 3 | 4И.436.03.03.000 | Опора катковая | 4 | |
| 11 | | 4 | 4И.436.03.04.000 | Домкрат | 4 | |
| | | | | **Детали.** | | |
| 11 | | 5 | 4И.436.03.00.001 | Прокладка | 8 | п.2 |
| 11 | | 6 | 4И.436.03.00.002 | Угольник | 2 | п.1 |
| | | | | **Стандартные изделия.** | | |
| | | 7 | | Болт М16×35.58.096 | | |
| | | | | ГОСТ 7798-70 | 16 | |
| | | 8 | | Болт М20×40.58.096 | | |
| | | | | ГОСТ 7798-70 | 4 | |

| Изм. | Лист | № докум. | Подп. | Дата |
|---|---|---|---|---|
| Разраб. | | Заручкая | | |
| Пров. | | Пендерев | | |
| Рук. | | Пендерев | | |
| Н.контр. | | Потутков | | |

4И.436.03.00.000

Платформа

| Лит | Лист | Листов |
|---|---|---|
| И | 1 | 2 |

Мосводоканалниипроект
Отдел №5

Формат 11



| Формат | Зона | Поз. | Обозначение | Наименование | Кол. | Примеч. |
|---|---|---|---|---|---|---|
| | | 9 | | Шайба 16.02.096 | | |
| | | | | ГОСТ 11371-78 | 16 | |
| | | 10 | | Штифт 8 т 6×20 | | |
| | | | | ГОСТ 3128-70 | 8 | |
| | | 11 | | Штифт 10 т 6×28 | | |
| | | | | ГОСТ 3128-70 | 2 | |

Инв. № подл. | Подп. и дата | Взам. инв. № | Инв. № дубл. | Подп. и дата

| Изм. | Лист | № докум. | Подп. | Дата |
|---|---|---|---|---|

4И.436.03.00.000

Лист 2

Формат 11

| Формат | Зона | Поз. | Обозначение | Наименование | Кол. | Примеч. |
|---|---|---|---|---|---|---|
| | | | | **Документация.** | | |
| 22 | | | 4И.436.03.01.000СБ | Сборочный чертеж | | |
| | | | | **Сборочные единицы.** | | |
| 11 | | 1 | 4И.436.03.01.100 | Ребро | 1 | |
| 11 | | 2 | 4И.436.03.01.100-01 | Ребро | 1 | |
| | | | | **Детали.** | | |
| 11 | | 3 | 4И.436.03.01.001 | Косынка | 2 | |
| 11 | | 4 | 4И.436.03.01.002 | Швеллер | 2 | |
| 11 | | 5 | 4И.436.03.01.003 | Ребро | 4 | |
| 11 | | 6 | 4И.436.03.01.004 | Накладка | 1 | |
| 12 | | 7 | 4И.436.03.01.005 | Лист | 2 | |
| 11 | | 8 | 4И.436.03.01.006 | Ребро | 4 | |
| 11 | | 9 | 4И.436.03.01.007 | Бобышка | 20 | |
| 12 | | 10 | 4И.436.03.01.008 | Ребро | 2 | |
| 12 | | 11 | 4И.436.03.01.008-01 | Ребро | 2 | |
| 11 | | 12 | 4И.436.03.01.009 | Бобышка | 4 | |

| Изм. | Лист | № докум. | Подп. | Дата |
|---|---|---|---|---|
| Разраб. | | Заручкая | | |
| Пров. | | Пендерев | | |
| Рук. | | Пендерев | | |
| Н.контр. | | Потутков | | |

4И.436.03.01.000

Металлоконструкция платформы

| Лит | Лист | Листов |
|---|---|---|
| И | 1 | 2 |

Мосводоканалниипроект
Отдел №5

Формат 11

| Формат | Зона | Поз. | Обозначение | Наименование | Кол. | Примеч. |
|---|---|---|---|---|---|---|
| ВУ | | 13 | 4И.436.03.01.011 | Швеллер | | |
| | | | | Швеллер 16 ГОСТ 8240-72 Вст.3сп ГОСТ 535-79 | | |
| | | | | L = 917 h14 | 4 | 13.0кг |
| БМ | | 14 | 4И.436.03.01.012 | Швеллер | | |
| | | | | Швеллер 16 ГОСТ 8240-72 Вст.3сп ГОСТ 535-79 | | |
| | | | | L = 2364 h14 | 4 | 33.6кг |

Инв. № подл. | Подп. и дата | Взам. инв. № | Инв. № дубл. | Подп. и дата

| Изм. | Лист | № докум. | Подп. | Дата |
|---|---|---|---|---|

4И.436.03.01.000

Лист 2

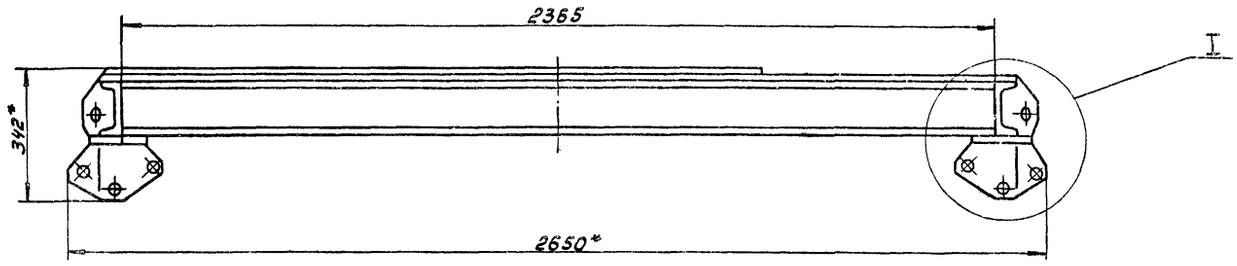


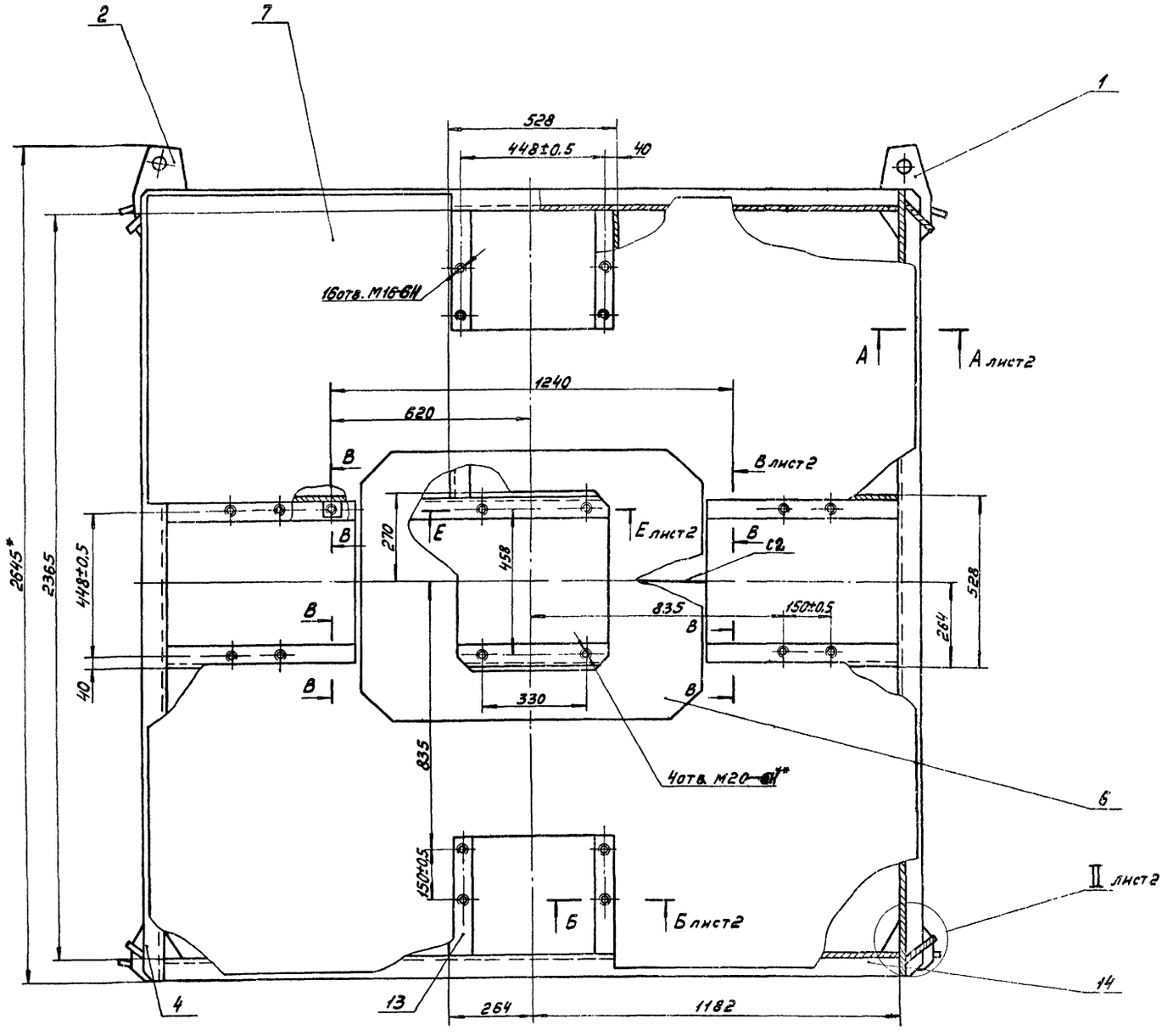


1. Неуказанные предельные отклонения размеров: H14; h14; $\pm\frac{IT14}{2}$.
2. Сварку производить по контуру прилегания деталей по ГОСТ 5264-80-Т1-А10, кроме мест обозначенных особо.
3. ** Размечать по соответствующей сборке.
4. * Размеры для справок.

| | | | | | | | |
|---|---|---|---|---|---|---|---|
| | | | | | 4И.436.03.01.000СБ | | |
| Изм. | Лист | № докум. | Подп. | Дата | Металлоконструкция платформы | Лит. | Масса | Масштаб |
| Разраб. | | Зарецкая | | | | | | |
| Пров. | | Пендерев | | | Сборочный чертеж | И | 576,0 | 1:10 |
| Рук. | | Пендерев | | | | Лист 1 | Листов 2 | |
| Н.контр. | | Потуткав | | | | Росводоканалнаипроект Отдел №5 | | |

А-А лист 1
М1:5

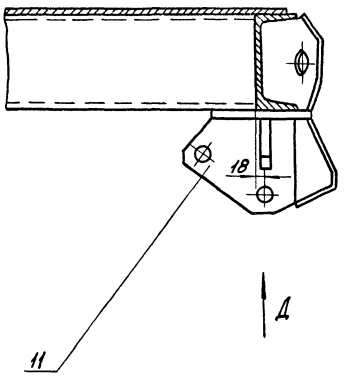


Б-Б лист 1
М1:5

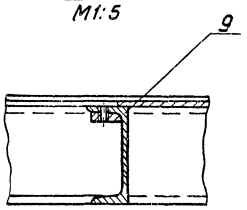


В-В Повернуто, лист 1
М1:5

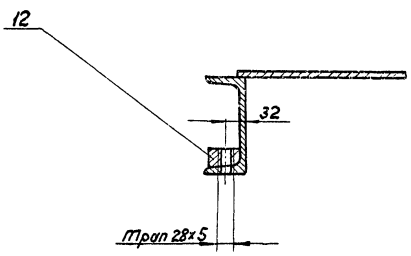


Вид Г
М1:5

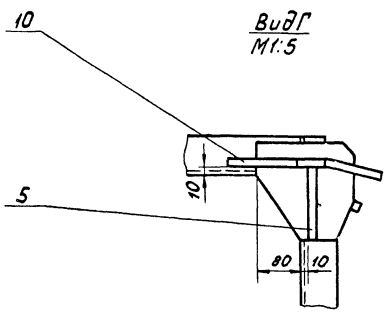


Е-Е лист 1
М1:5

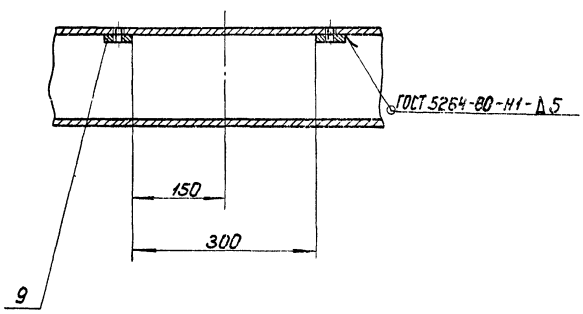


Вид Д
М1:5

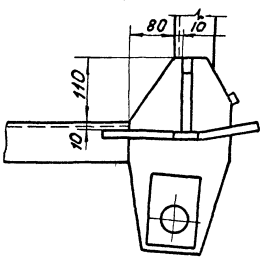


II лист 1
М1:5

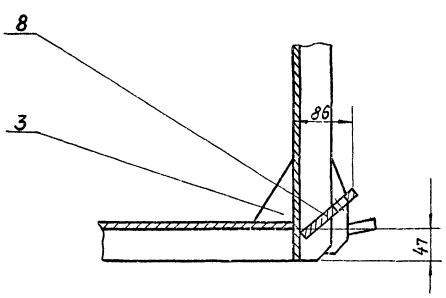


I лист 1
М1:5

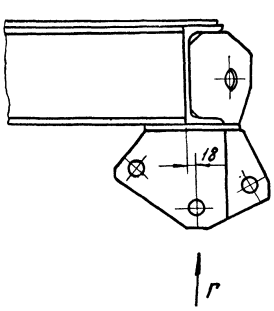


| | | | | | | | |
|---|---|---|---|---|---|---|---|
| | | | | | 4И.436.03.01.000СБ | | |
| Изм. | Лист | № докум. | Подп. | Дата | | | |
| Разраб. | | Зарецкая | | | Металлоконструкция платформы | Лит. | Масса | Масштаб |
| Пров. | | Пендерев | | | | И | — | — |
| Рук. | | Пендерев | | | Сборочный чертеж | Лист 2 | Листов | |
| Н.контр. | | Потутков | | | | Мособлводоканалнипроект Отдел №5 | | |

Копировал: [illegible] 18601-06 Е4 Формат А2

ИИ.436.03.01.100СБ

ИИ.436.03.01.100СБ- изображено

ИИ.436.03.01.100СБ-01- зеркальное отражение

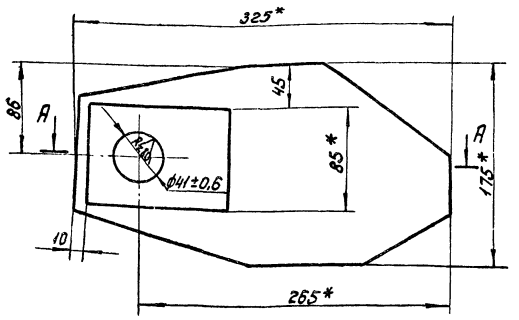


А-А Повернуто

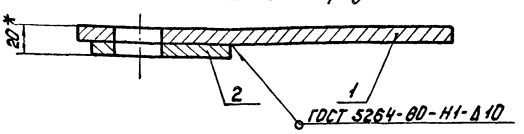


1. Неуказанные предельные отклонения размеров: $h14; \pm \frac{IT14}{2}$ и для детали без чертежа.
2. * Размеры для справок.

| Изм. | Кол. | № докум. | Подп. | Дата |
|---|---|---|---|---|
| Разраб. | | Зарицкая | | |
| Пров. | | Пендерев | | |
| Рук. | | Пендерев | | |
| Н.контр. | | Потутков | | |

ИИ.436.03.01.100СБ

Ребро

Сборочный чертеж

| Лит. | Масса | Масштаб |
|---|---|---|
| И | 4,3 | 1:2,5 |
| Лист | Листов: 1 | |

Мосводоканалниипроект Отдел №5

Формат 11

| Формат | Зона | Поз. | Обозначение | Наименование | Кол. | Примеч. |
|---|---|---|---|---|---|---|
| | | | | Документация | | |
| | | | | | | |
| 11 | | | ИИ.436.03.01.100СБ | Сборочный чертеж | | |
| | | | | | | |
| | | | | Детали | | |
| | | | | | | |
| 11 | | 1 | ИИ.436.03.01.101 | Косынка | 1 | |
| 64 | | 2 | ИИ.436.03.01.102 | Накладка | | |
| | | | | Лист Б10 ГОСТ 19903-74 Вст.3сп ГОСТ 14637-69 | | |
| | | | | 120×85 | 1 | 0,78кг |

Инв.№ подл. | Подп. и дата | Взам.инв.№ | Инв.№ дубл. | Подп. и дата

| Изм. | Лист | № докум. | Подп. | Дата |
|---|---|---|---|---|
| Разраб. | | Зарицкая | | |
| Пров. | | Пендерев | | |
| Рук. | | Пендерев | | |
| Н.контр. | | Потутков | | |

ИИ.436.03.01.100

Ребро

| Лит. | Лист | Листов |
|---|---|---|
| И | | 1 |

Мосводоканалниипроект Отдел №5

Формат 11

ИИ.436.03.01.101

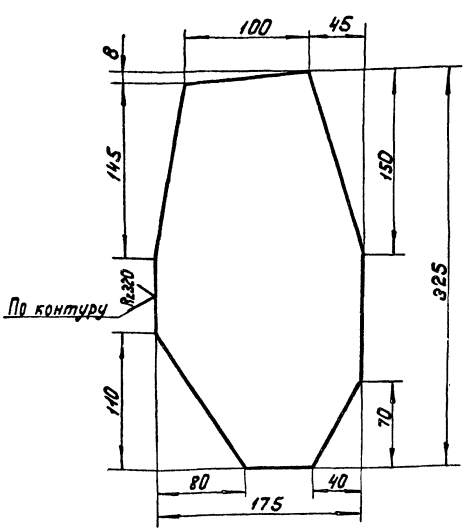


$h14; \pm \frac{IT14}{2}$.

| Изм. | Лист | № докум. | Подп. | Дата |
|---|---|---|---|---|
| Разраб. | | Зарицкая | | |
| Пров. | | Пендерев | | |
| Н.контр. | | Потутков | | |

ИИ.436.03.01.101

Косынка

| Лит. | Масса | Масштаб |
|---|---|---|
| И | 3,5 | 1:2,5 |
| Лист | Листов 1 | |

Лист Б10 ГОСТ 19903-74 Вст.3сп ГОСТ 14637-79

Мосводоканалниипроект Отдел №5

Формат 11

ИИ.436.03.01.001

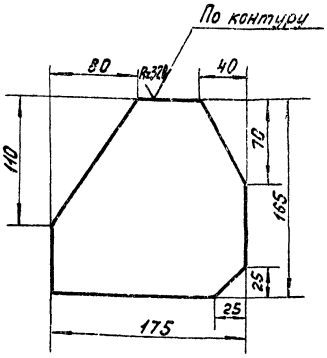


$h14; \pm \frac{IT14}{2}$.

| Изм. | Лист | № докум. | Подп. | Дата |
|---|---|---|---|---|
| Разраб. | | Зарицкая | | |
| Пров. | | Пендерев | | |
| Н.контр. | | Потутков | | |

ИИ.436.03.01.001

Косынка

| Лит. | Масса | Масштаб |
|---|---|---|
| И | 1,8 | 1:2 |
| Лист | Листов 1 | |

Лист Б10 ГОСТ 19903-74 Вст.3сп ГОСТ 14637-79

Мосводоканалниипроект Отдел №5

Копировал: [illegible] 18601-06 65 Формат 11

4И.436.03.01.002

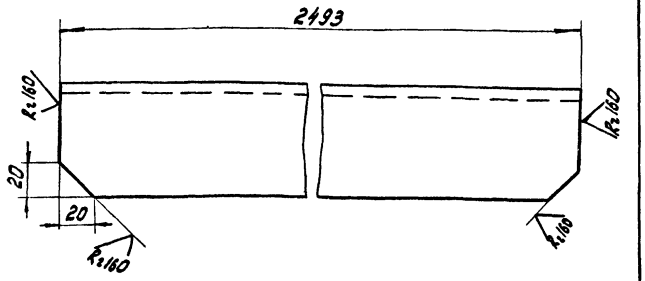


h 14.

| | | | | | | | |
|---|---|---|---|---|---|---|---|
| Изм. | Лист | № докум. | Подп. | Дата | 4И.436.03.01.002 | | |
| Разраб. | Заруцкая | | | | Швеллер | Лит. И | Масса 37,6 | Масштаб 1:2 |
| Пров. | Пендерев | | | | | Лист | Листов: 1 |
| Н.контр. | Потутков | | | | Швеллер 16 ГОСТ 8240-72 / Вст 3 сп ГОСТ 535-79 | Мосводоканал НИИпроект Отдел N 5 | |

формат 11

4И.436.03.01.003

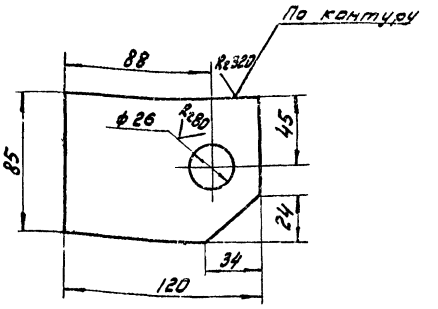


H14; h14; ± $\frac{IT14}{2}$.

| | | | | | | | |
|---|---|---|---|---|---|---|---|
| Изм. | Лист | № докум. | Подп. | Дата | 4И.436.03.01.003 | | |
| Разраб. | Заруцкая | | | | Ребро | Лит. И | Масса 1,1 | Масштаб 1:2 |
| Пров. | Пендерев | | | | | Лист | Листов: 1 |
| Н.контр. | Потутков | | | | Лист Б16 ГОСТ 19903-74 / Вст 3 сп ГОСТ 14637-79 | Мосводоканал НИИпроект Отдел N 5 | |

формат 11

Инв. N подл. | Подп. и дата | Взам. инв. | Инв. N дубл. | Подп. и дата

4И.436.03.01.004

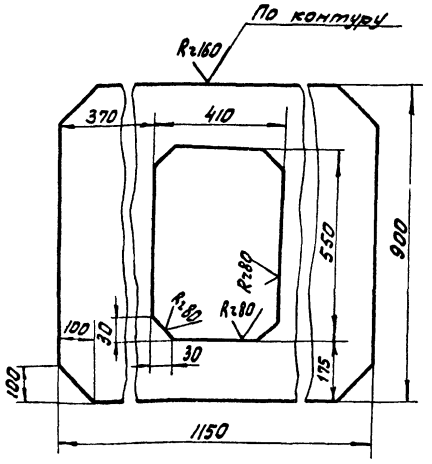


H14; h14; ± $\frac{IT14}{2}$.

| | | | | | | | |
|---|---|---|---|---|---|---|---|
| Изм. | Лист | № докум. | Подп. | Дата | 4И.436.03.01.004 | | |
| Разраб. | Заруцкая | | | | Накладка | Лит. И | Масса 34,0 | Масштаб 1:10 |
| Пров. | Пендерев | | | | | Лист | Листов: 1 |
| Н.контр. | Потутков | | | | Лист Б6 ГОСТ 19903-74 / Вст 3 сп ГОСТ 14637-79 | Мосводоканал НИИпроект Отдел N 5 | |

формат 11

4И.436.03.01.006

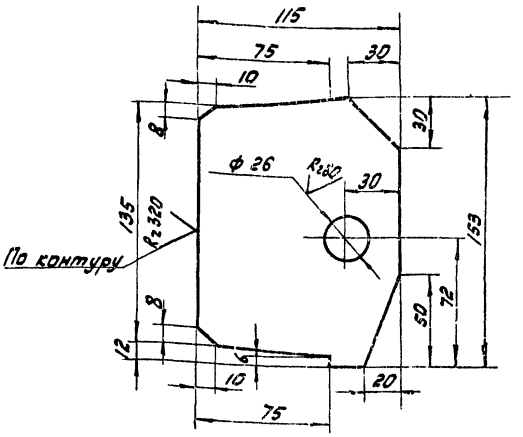


H14; h14; ± $\frac{IT14}{2}$

| | | | | | | | |
|---|---|---|---|---|---|---|---|
| Изм. | Лист | № докум. | Подп. | Дата | 4И.436.03.01.006 | | |
| Разраб. | Заруцкая | | | | Ребро | Лит. И | Масса 1,9 | Масштаб 1:2 |
| Пров. | Пендерев | | | | | Лист | Листов: 1 |
| Н.контр. | Потутков | | | | Лист Б16 ГОСТ 19903-74 / Вст 3 сп ГОСТ 14637-79 | Мосводоканал НИИпроект Отдел N 5 | |

копировал: [illegible] 18601-06 66 формат 11

Инв. N подл. | Подп. и дата | Взам. инв. N | Инв. N дубл. | Подп. и дата

ЧИ.436.03.01.005

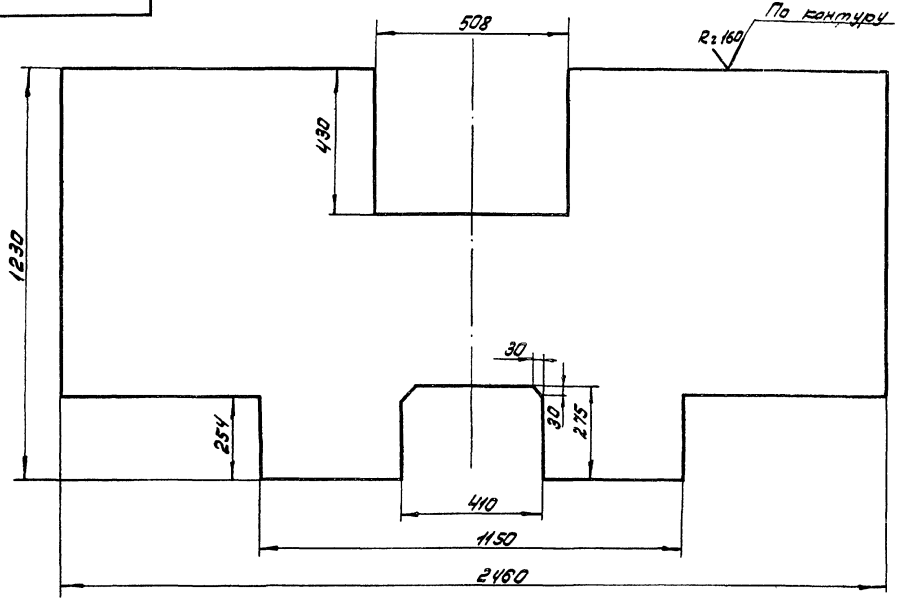


H14; h14; ± $\frac{IT14}{2}$.

| | | | | | | | | |
|---|---|---|---|---|---|---|---|---|
| | | | | | ЧИ.436.03.01.005 | | | |
| Изм. | Лист | № докум. | Подп. | Дата | Лист | Лит. | Масса | Масшт. |
| Разраб. | | Зарицкая | | | | И | 1:6 | 1:10 |
| пров. | | Пендерев | | | | Лист | Листов: 1 | |
| Н.конт. | | Потутков | | | Лист Б6 ГОСТ 19903-74 / ВСТ 3СП ГОСТ 14637-79 | Мосводоканалниипроект Отдел N5 | | |

Копировал: [illegible] Формат 12

ЧИ.436.03.01.008

R=80

ЧИ.436.03.01.008 — изображено

ЧИ.436.03.01.008-01 — зеркальное отражение

Развертка

М1:2,5

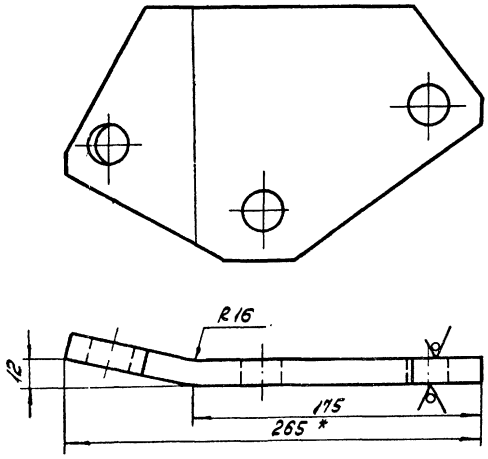


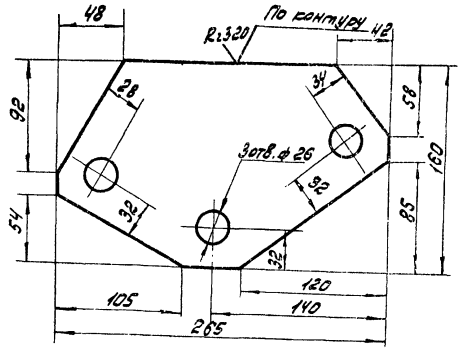


1. H14; h14; ± $\frac{IT14}{2}$

2. * Размер для справок.

| | | | | | | | | |
|---|---|---|---|---|---|---|---|---|
| | | | | | ЧИ.436.03.01.008 | | | |
| Изм. | Лист | № докум. | Подп. | Дата | Ребро | Лит. | Масса | Масшт. |
| Разраб. | | Зарицкая | | | | И | 3,7 | 1:2 |
| пров. | | Пендерев | | | | Лист | Листов: 1 | |
| Н.конт. | | Потутков | | | Лист Б16 ГОСТ 19903-74 / ВСТ 3СП ГОСТ 14637-79 | Мосводоканалниипроект Отдел N5 | | |

Копировал: [illegible] 18601-06 67 Формат 12

ЧИ.436.03.01.007

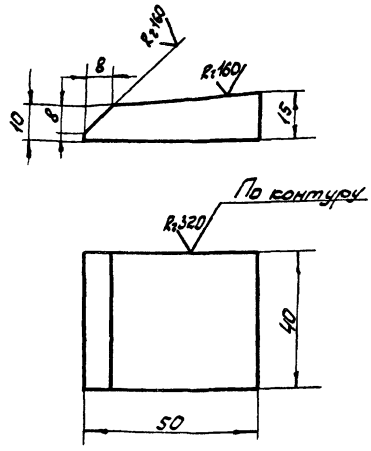


h 14; ± IT14/2.

| | | | | | | | |
|---|---|---|---|---|---|---|---|
| | | | | ЧИ.436.03.01.007 | | | |
| Изм. | Лист | № докум. | Подп. | Дата | Бобышка | Лит. | Масса | Масшт. |
| Разраб. | | Зарецкая | | | | И | 0,14 | 1:1 |
| Пров. | | Пендерев | | | | Лист | Листов: 1 |
| Н.контр. | | Потутков | | | Ст 3 ГОСТ 380-71 | Мосводоканалниипроект Отдел №5 | |

Формат А1

ЧИ.436.03.01.009

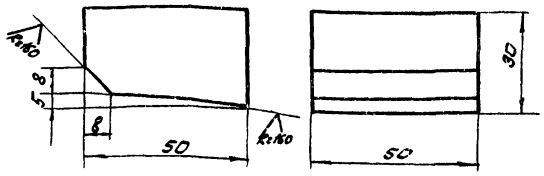


h 14; ± IT14/2

| | | | | | | | |
|---|---|---|---|---|---|---|---|
| | | | | ЧИ.436.03.01.009 | | | |
| Изм. | Лист | № докум. | Подп. | Дата | Бобышка | Лит. | Масса | Масшт. |
| Разраб. | | Зарецкая | | | | И | 0,53 | 1:1 |
| Пров. | | Пендерев | | | | Лист | Листов: 1 |
| Н.контр. | | Потутков | | | Ст 3 ГОСТ 380-71 | Мосводоканалниипроект Отдел №5 | |

Формат А1

| Формат | Зона | Поз. | Обозначение | Наименование | Кол. | Прим. |
|---|---|---|---|---|---|---|
| | | | | **Документация** | | |
| 22 | | | ЧИ.436.03.02.000СБ | Сборочный чертеж | | |
| | | | | **Детали** | | |
| 11 | | 1 | ЧИ.436.03.02.001 | Обечайка | 1 | |
| 11 | | 2 | ЧИ.436.03.02.002 | Фланец | 1 | |

| | | | | | | | |
|---|---|---|---|---|---|---|---|
| | | | | ЧИ.436.03.02.000 | | | |
| Изм. | Лист | № докум. | Подп. | Дата | Стакан | Лит. | Лист | Листов 1 |
| Разраб. | | Зарецкая | | | | И | | |
| Пров. | | Пендерев | | | | Мосводоканалниипроект Отдел №5 | |
| Т.к. | | Пендерев | | | | | |
| Н.контр. | | Потутков | | | | | |

Формат А1

ЧИ.436.03.02.001

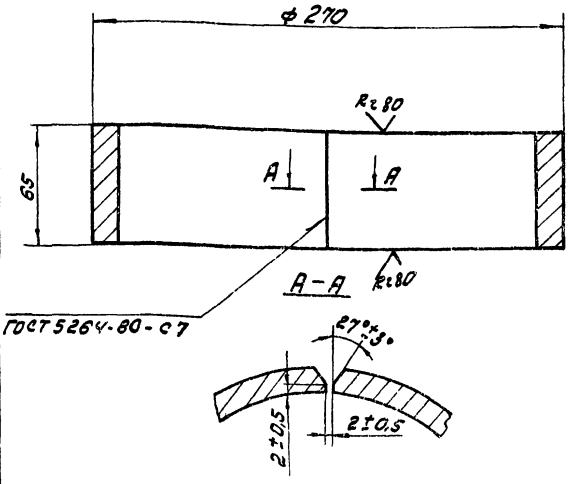


h 14.

| | | | | | | | |
|---|---|---|---|---|---|---|---|
| | | | | ЧИ.436.03.02.001 | | | |
| Изм. | Лист | № докум. | Подп. | Дата | Обечайка | Лит. | Масса | Масшт. |
| Разраб. | | Зарецкая | | | | И | 5,5 | 1:2 |
| Пров. | | Пендерев | | | | Лист | Листов: 1 |
| Н.контр. | | Потутков | | | Лист Б.16 ГОСТ 19903-74 Вст3сп ГОСТ 14637-79 | Мосводоканалниипроект Отдел №5 | |

Копировал: [illegible]



Формат А1

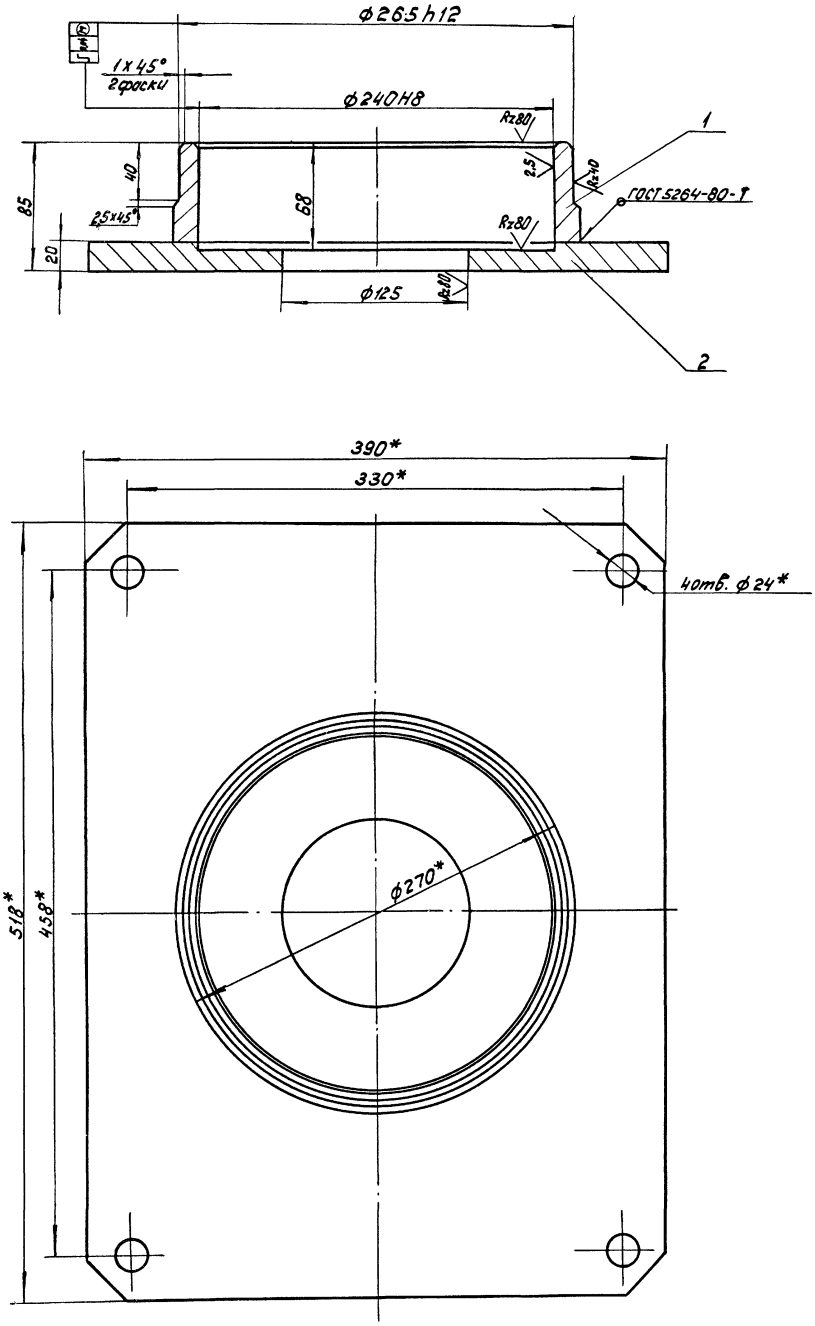


1. Неуказанные предельные отклонения размеров: H14; $\pm \frac{IT14}{2}$.
2. Размеры для справок.

| | | | | | | | | |
|---|---|---|---|---|---|---|---|---|
| | | | | | ЧИ.436.03.02.000 СБ | | | |
| Изм. | Лист | № докум. | Подп. | Дата | Стакан | Лит. | Масса | Масштаб |
| Разраб. | | Зарицкая | | | | И | 28.0 | 1:2 |
| Пров. | | Пендерев | | | Сборочный чертеж | Лист | Листов 1 | |
| Рук. | | Пендерев | | | | Мосводоканалниипроект Отдел № 5 | | |
| Н.контр. | | Погутков | | | | | | |

копировал: 18601-06 69 формат 22

ЧИ 436 03 02 002

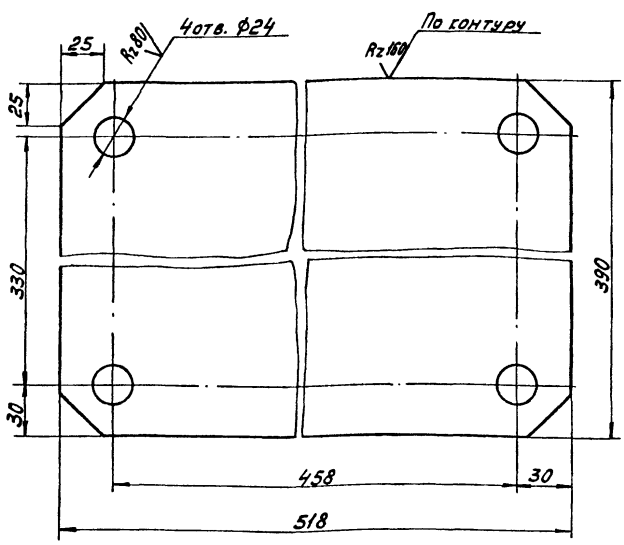


H14; h14; ± IT14/2.

| Изм. | Лист | № докум. | Подп. | Дата |
|---|---|---|---|---|
| Разраб. | | Зарецкая | | |
| Пров. | | Пендерев | | |
| Н.контр. | | Потутков | | |

ЧИ.436.03.02.002

Фланец

| Лит. | Масса | Масштаб |
|---|---|---|
| Ч | 22,4 | 1:2 |
| Лист | Листов 1 | |

Лист 620 ГОСТ 19903-74
Вст.3сп ГОСТ 14637-79

Мосводоканалниипроект
Отдел №5

Формат А1

| Формат | Зона | Поз. | Обозначение | Наименование | Кол. | Примеч. |
|---|---|---|---|---|---|---|
| | | | | Документация | | |
| 22 | | | ЧИ.436.03.03.000 | Сборочный чертеж | | |
| | | | | Сборочные единицы | | |
| 11 | | 1 | ЧИ.436.03.03.100 | Обойма | 1 | |
| | | | | Детали | | |
| 11 | | 2 | ЧИ.436.03.03.001 | Ось | 1 | |
| 11 | | 3 | ЧИ.436.03.03.002 | Втулка распорная | 1 | |
| 11 | | 4 | ЧИ.436.03.03.003 | Прокладка | 2 | |
| 12 | | 5 | ЧИ.436.03.03.004 | Каток | 1 | |
| 11 | | 6 | ЧИ.436.03.03.005 | Ригель | 2 | |
| 11 | | 7 | ЧИ.436.03.03.006 | Кольцо регулировочное | 5 | п.1 |
| 11 | | 8 | ЧИ.436.03.03.007 | Втулка | 1 | |
| | | | | Стандартные изделия | | |
| | | 9 | | Болт М10х100.58.096 ГОСТ 7798-70 | 6 | |

Инв.№ подл. | Подп. и дата | Взам. инв.№ | Инв.№ дубл. | Подп. и дата

| Изм. | Лист | № докум. | Подп. | Дата |
|---|---|---|---|---|
| Разраб. | | Зарецкая | | |
| Пров. | | Пендерев | | |
| Н.контр. | | Потутков | | |

ЧИ.436.03.03.000

Опора катковая

| Лит. | Лист | Листов |
|---|---|---|
| Ч | 1 | 2 |

Мосводоканалниипроект
Отдел №5

Формат А1

| Формат | Зона | Поз. | Обозначение | Наименование | Кол. | Примеч. |
|---|---|---|---|---|---|---|
| | | 10 | | Болт М12х20.58.096 ГОСТ 7798-70 | 4 | |
| | | 11 | | Гайка М10.5.096 ГОСТ 5915-70 | 6 | |
| | | 12 | | Кольцо СП76-59-6 ГОСТ 6308-71 | 2 | |
| | | 13 | | Крышка 2-110х61.5 ГОСТ 11641-73 | 2 | |
| | | 14 | | Масленка 2.2.45Ц6 ГОСТ 19853-74 | 1 | |
| | | 15 | | Подшипник 3610 ГОСТ 5721-75 | 1 | |
| | | 16 | | Шайба 10.65Г.096 ГОСТ 6402-70 | 6 | |

Инв.№ подл. | Подп. и дата | Взам. инв.№ | Инв.№ дубл. | Подп. и дата

| Изм. | Лист | № докум. | Подп. | Дата |
|---|---|---|---|---|
| Разраб. | | Зарецкая | | |
| Пров. | | Пендерев | | |
| Рук. | | Пендерев | | |
| Н.контр. | | Потутков | | |

ЧИ.436.03.03.000

| Лист |
|---|
| 2 |

Копировал:

Формат А1

| Формат | Зона | Поз. | Обозначение | Наименование | Кол. | Примеч. |
|---|---|---|---|---|---|---|
| | | | | Документация | | |
| 22 | | | ЧИ.436.03.03.100СБ | Сборочный чертеж | | |
| | | | | Детали | | |
| 11 | | 1 | ЧИ.436.03.03.101 | Угольник | 2 | |
| 11 | | 2 | ЧИ.436.03.03.102 | Ребро | 2 | |
| 11 | | 3 | ЧИ.436.03.03.103 | Накладка | 1 | |
| 64 | | 4 | ЧИ.436.03.03.104 | Ребро Лист Б12 ГОСТ 19903-74 Вст.3сп ГОСТ 14637-69 135х80 | 2 | 0,9 кг |

Инв.№ подл. | Подп. и дата | Взам. инв.№ | Инв.№ дубл. | Подп. и дата

| Изм. | Лист | № докум. | Подп. | Дата |
|---|---|---|---|---|
| Разраб. | | Зарецкая | | |
| Пров. | | Пендерев | | |
| Рук. | | Пендерев | | |
| Н.контр. | | Потутков | | |

ЧИ.436.03.03.100

Обойма

| Лит. | Лист | Листов |
|---|---|---|
| Ч | 1 | 1 |

Мосводоканалниипроект
Отдел №5

Копировал: 1860-06 70 Формат А1

4И.436.03.03.000СБ

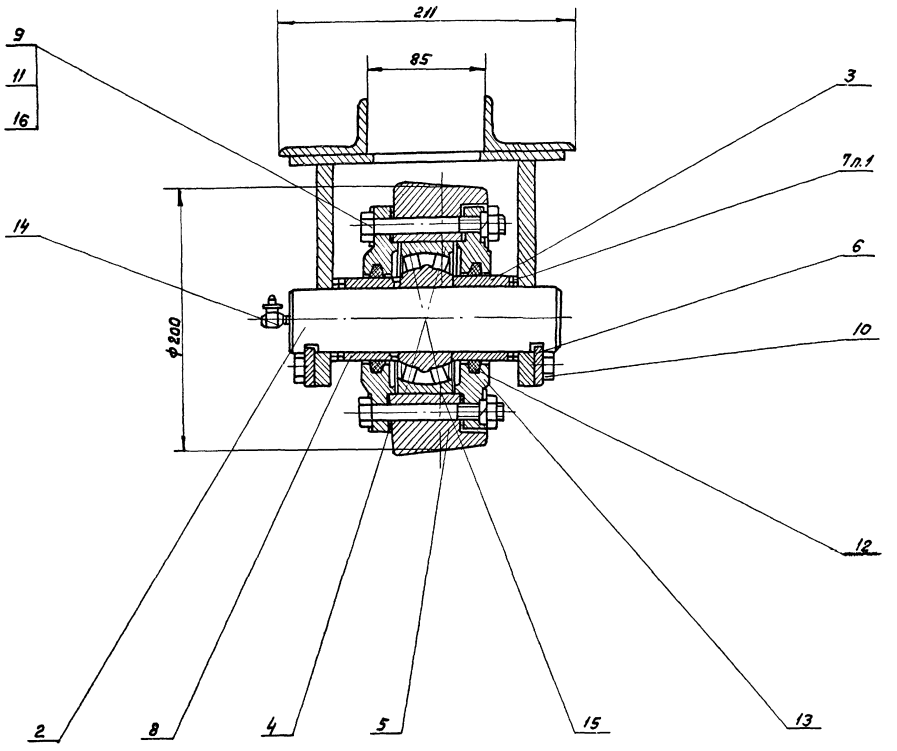


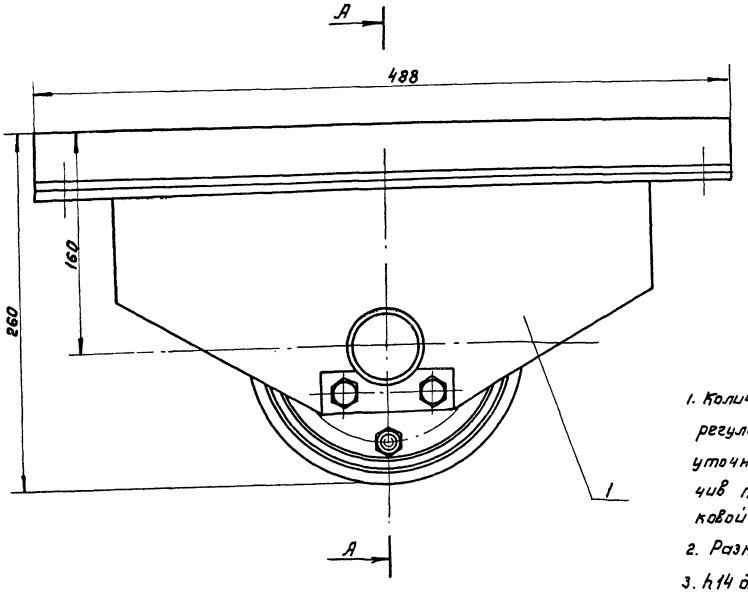


1. Количество и расположение регулировочных колец поз. 7 уточнить при сборке, обеспечив правильную работу катковой опоры.
2. Размеры для справок.
3. h14 для деталей без чертежа.

| | | | | | | | | |
|---|---|---|---|---|---|---|---|---|
| | | | | | 4И.436.03.03.000СБ | | | |
| Изм. | Лист | № докум. | Подп. | Дата | Опора катковая Сборочный чертеж | Лит. | Масса | Масштаб |
| Разраб. | | Зарицкая | | | | И | 35.0 | 1:2 |
| Пров. | | Пендерев | | | | Лист | Листов 1 | |
| Рук. | | Пендерев | | | | Мосводоканалнципроект Отдел №5 | | |
| Н. контр. | | Потутков | | | | | | |

Копировал: 18601-06 71 формат 22

4И. 436.03.03.100 СБ

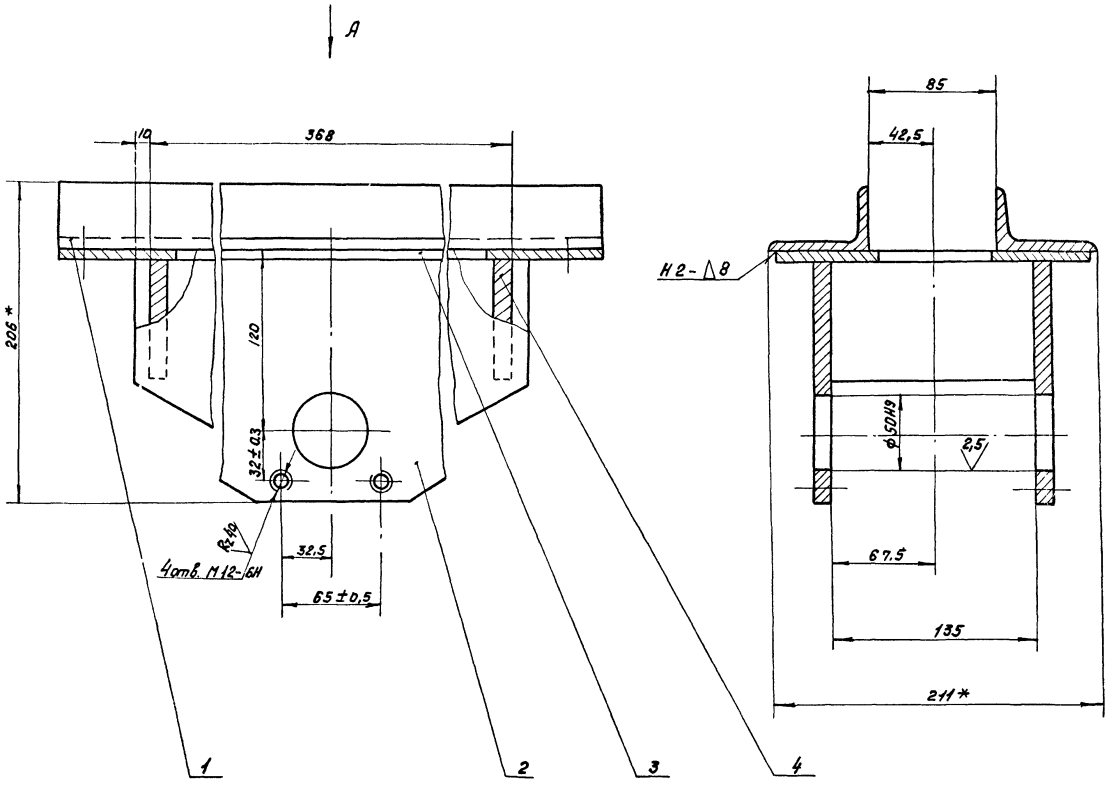


Вид А

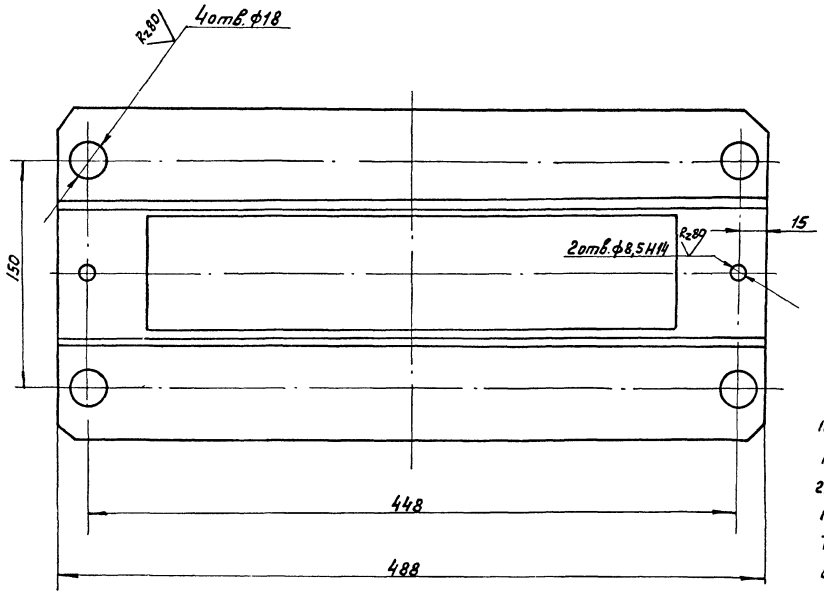


1. Неуказанные предельные отклонения размеров: Н14; h14; $\pm\frac{IT14}{2}$.
2. Сварку производить по контуру прилегания деталей по ГОСТ 5264-80-Т1-Δ10, кроме мест обозначенных особо.
3. * Размеры для справок.

| | | | | | | | | |
|---|---|---|---|---|---|---|---|---|
| | | | | | 4И. 436.03.03.100 СБ | | | |
| Изм | Лист | № докум. | Подп. | Дата | Обойма. Сборочный чертеж | Лит. | Масса | Масшт. |
| Разраб. | | Заруцкая | | | | И | 16.5 | 1:2 |
| Пров. | | Пендерев | | | | Лист | Листов 1 | |
| Рук. | | Пендерев | | | | Мосводоканалниипроект Отдел №5 | | |
| Н. контр | | Потутков | | | | | | |

Копировал: 93 18601-06 72 Формат 22

ИИ. 436.03.03.101

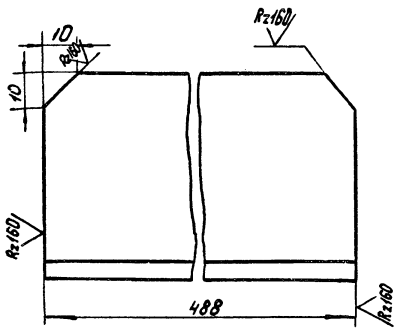


$h14; \pm \frac{IT14}{2}$.

| | | | | | | | |
|---|---|---|---|---|---|---|---|
| Изм. | Лист | № докум. | Подп. | Дата | 4И. 436.03.03.101 | | |
| Разраб. | | Зарецкая | | | Угольник | Лит | Масса | Масштаб |
| Пров. | | Пендерев | | | | И | 1,5 | 1:1 |
| Н.контр. | | Потутков | | | | Лист | Листов 1 |
| | | | | | Уголок Б-63×40×6 ГОСТ 8510-72 / ВСт.3сп ГОСТ 535-79 | Мосводоканалниипроект Отдел №5 | |

Формат А1

ИИ. 436.03.03.102

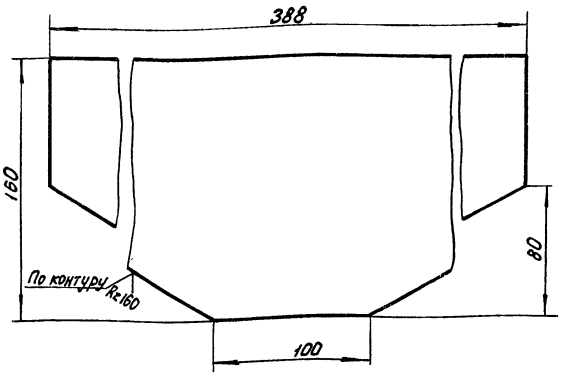


$h14; \pm \frac{IT14}{2}$.

| | | | | | | | |
|---|---|---|---|---|---|---|---|
| Изм. | Лист | № докум. | Подп. | Дата | 4И. 436.03.03.102 | | |
| Разраб. | | Зарецкая | | | Ребро | Лит | Масса | Масштаб |
| Пров. | | Пендерев | | | | И | 4,3 | 1:2 |
| Н.контр. | | Потутков | | | | Лист | Листов 1 |
| | | | | | Лист Б12 ГОСТ 19903-74 / ВСт.3сп ГОСТ 14637-79 | Мосводоканалниипроект Отдел №5 | |

Инв.№ подл. | Подп. и дата | Взам. инв.№ | Инв.№ дубл. | Подп. и дата

Формат А1

ИИ. 436.03.03.103

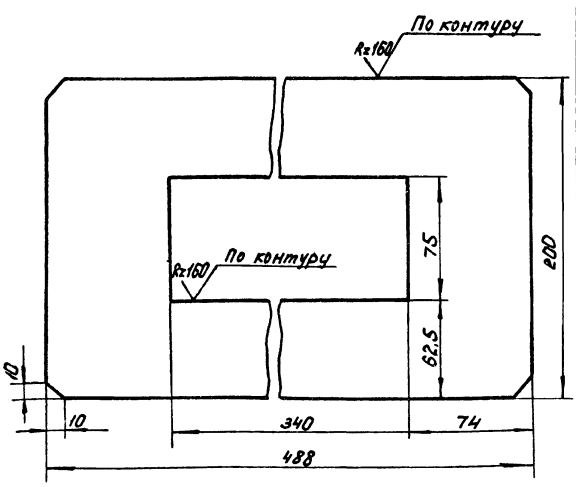


$H14; h14; \pm \frac{IT14}{2}$.

| | | | | | | | |
|---|---|---|---|---|---|---|---|
| Изм. | Лист | № докум. | Подп. | Дата | 4И. 436.03.03.103 | | |
| Разраб. | | Зарецкая | | | Накладка | Лит | Масса | Масштаб |
| Пров. | | Пендерев | | | | И | 3,3 | 1:2 |
| Н.контр. | | Потутков | | | | Лист | Листов 1 |
| | | | | | Лист Б6 ГОСТ 19903-74 / ВСт.3сп ГОСТ 14637-79 | Мосводоканалниипроект Отдел №5 | |

Формат А1

ИИ. 436.03.03.001

Rz80

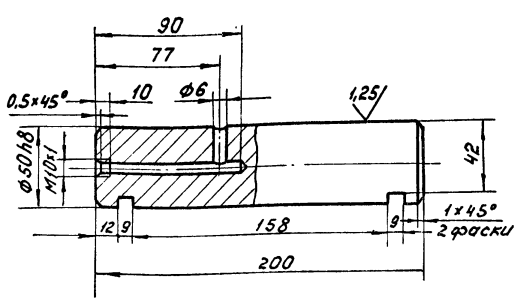


Неуказанные предельные отклонения размеров: $H14; h14; \pm \frac{IT14}{2}$.

| | | | | | | | |
|---|---|---|---|---|---|---|---|
| Изм. | Лист | № докум. | Подп. | Дата | 4И. 436.03.03.001 | | |
| Разраб. | | Зарецкая | | | Ось | Лит | Масса | Масштаб |
| Пров. | | Пендерев | | | | И | 3,0 | 1:2 |
| Н.контр. | | Потутков | | | | Лист | Листов 1 |
| | | | | | Круг В53 ГОСТ 2590-71 / Сталь 45 ГОСТ 1050-74 | Мосводоканалниипроект Отдел №5 | |

Инв.№ подл. | Подп. и дата | Взам. инв.№ | Инв.№ дубл. | Подп. и дата

Копировал

ЧИ.436.03.03.002

Rz80 (√)

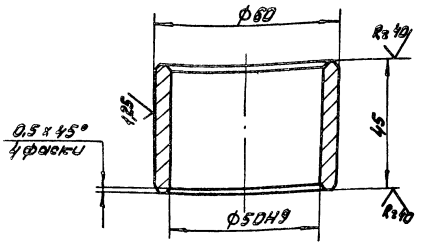


Неуказанные предельные отклонения размеров: h14; ± $\frac{IT14}{2}$.

| Изм. | Лист | № докум. | Подп. | Дата | ЧИ.436.03.03.002 | Лит. | Масса | Масштаб |
|---|---|---|---|---|---|---|---|---|
| Разраб. | | Заруцкая | | | Втулка распорная | И | 0,23 | 1:1 |
| Пров. | | Пендерев | | | | Лист | листов 1 | |
| Н.контр. | | Потутков | | | Сталь 45 ГОСТ 1050-74 | Мосводоканалниипроект Отдел N5 | | |

Формат 11

ЧИ.436.03.03.003

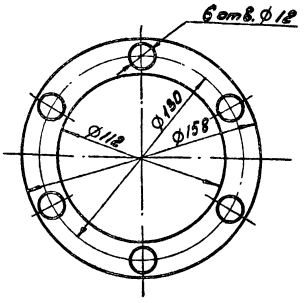


| Изм. | Лист | № докум. | Подп. | Дата | ЧИ.436.03.03.003 | Лит. | Масса | Масштаб |
|---|---|---|---|---|---|---|---|---|
| Разраб. | | Заруцкая | | | Прокладка | И | 0,008 | 1:2 |
| Пров. | | Пендерев | | | | Лист | листов: 1 | |
| Н.контр. | | Потутков | | | Картон прокладочный А-1,5 ГОСТ 9347-74 | Мосводоканалниипроект Отдел N5 | | |

Инв.N подл. | Подп. и дата | Взам. инв.N | Инв.N дубл. | Подп. и дата

Формат 11

ЧИ.436.03.03.004

Rz80 (√)

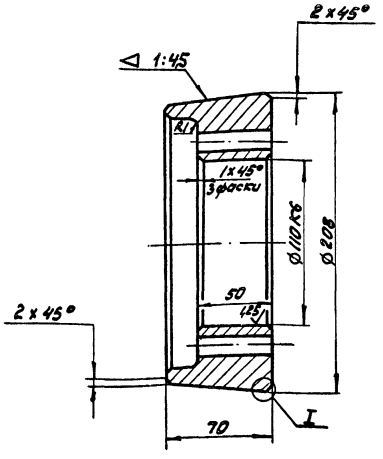


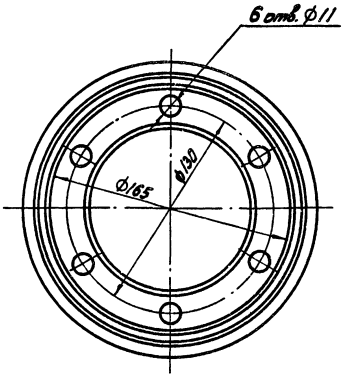


I
M2:1

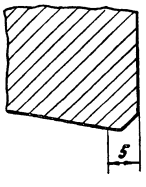


1. Допускаемые отклонения на размеры отливки выполнить по III классу точности ГОСТ 1855-55.
2. Литейные радиусы выполнить R3.
3. Неуказанные предельные отклонения размеров: H14; h14; ± $\frac{IT14}{2}$.

| Изм. | Лист | № докум. | Подп. | Дата | ЧИ.436.03.03.004 | Лит. | Масса | Масштаб |
|---|---|---|---|---|---|---|---|---|
| Разраб. | | Заруцкая | | | Каток | И | 7,5 | 1:2 |
| Пров. | | Пендерев | | | | Лист | листов: 1 | |
| Н.контр. | | Потутков | | | Чугун С428-48 ГОСТ 1412-79 | Мосводоканалниипроект Отдел N5 | | |

Копировал: [illegible] 18601-06 74

Формат 12

4И.436.03.03.005

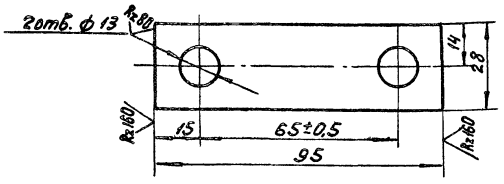


Неуказанные предельные отклонения размеров: H14; h14; ± IT14/2.

| Изм. | Лист | № докум. | Подп. | Дата | 4И.436.03.03.005 | | | |
|---|---|---|---|---|---|---|---|---|
| Разраб. | | Зарецкая | | | Ригель | Лит. | Масса | Масштаб |
| Пров. | | Пендерев | | | | И | 0,16 | 1:1 |
| Н.контр. | | Потутков | | | | Лист | Листов 1 | |
| | | | | | Полоса Б-2 8х28 ГОСТ 103-76 Вст.3сп ГОСТ 535-79 | Мосводоканалниипроект Отдел №5 | | |

Формат А1

4И.436.03.03.006

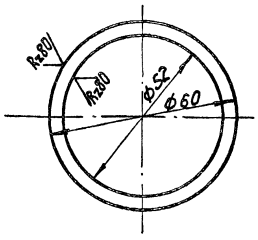


H14; h14.

| Изм. | Лист | № докум. | Подп. | Дата | 4И.436.03.03.006 | | | |
|---|---|---|---|---|---|---|---|---|
| Разраб. | | Зарецкая | | | Кольцо регулировочное | Лит. | Масса | Масштаб |
| Пров. | | Пендерев | | | | И | 0,011 | 1:1 |
| Н.контр. | | Потутков | | | | Лист | Листов 1 | |
| | | | | | Лист Б20 ГОСТ 19903-74 Вст.3сп ГОСТ 16523-70 | Мосводоканалниипроект Отдел №5 | | |

Инв.№ подл. | Подп. и дата | Взам.инв.№ | Инв.№ дубл. | Подп. и дата

Формат А1

4И.436.03.03.007

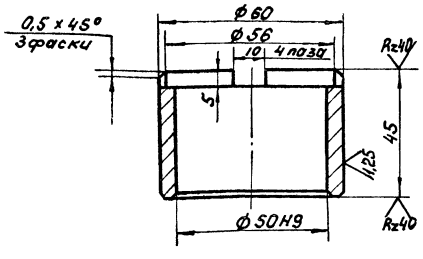


Неуказанные предельные отклонения размеров: H14; h14; ± IT14/2.

| Изм. | Лист | № докум. | Подп. | Дата | 4И.436.03.03.007 | | | |
|---|---|---|---|---|---|---|---|---|
| Разраб. | | Зарецкая | | | Втулка | Лит. | Масса | Масштаб |
| Пров. | | Пендерев | | | | И | 0,21 | 1:1 |
| Н.контр. | | Потутков | | | | Лист | Листов 1 | |
| | | | | | Сталь 45 ГОСТ 1050-74 | Мосводоканалниипроект Отдел №5 | | |

Формат А1

4И.436.03.04.000СБ

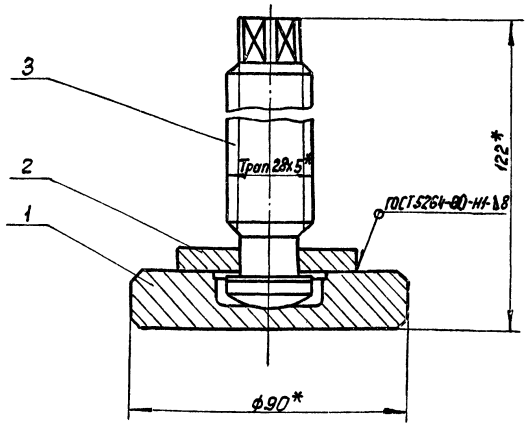


* Размеры для справок.

| Изм. | Лист | № докум. | Подп. | Дата | 4И.436.03.04.000СБ | | | |
|---|---|---|---|---|---|---|---|---|
| Разраб. | | Зарецкая | | | Домкрат сборочный чертеж | Лит. | Масса | Масштаб |
| Пров. | | Пендерев | | | | И | 1,6 | 1:1 |
| Рук. | | Пендерев | | | | Лист | Листов 1 | |
| Н.контр. | | Потутков | | | | Мосводоканалниипроект Отдел №5 | | |

Инв.№ подл. | Подп. и дата | Взам.инв.№ | Инв.№ дубл. | Подп. и дата

Копировал: 18601-06 75 Формат А1

| Формат | Зона | Поз. | Обозначение | Наименование | Кол. | Примеч. |
|---|---|---|---|---|---|---|
| | | | | Документация. | | |
| 12 | | | 4И.436.03.04.000 СБ | Сборочный чертеж | | |
| | | | | Детали. | | |
| 11 | | 1 | 4И.436.03.04.001 | Основание | 1 | |
| 11 | | 2 | 4И.436.03.04.002 | Полукольцо | 2 | |
| 11 | | 3 | 4И.436.03.04.003 | Винт | 1 | |

4И.436.03.04.000

| Изм. | Лист | № докум. | Подп. | Дата |
|---|---|---|---|---|
| Разраб. | | Зарецкая | | |
| Пров. | | Пендерев | | |
| Рук. | | Пендерев | | |
| Н.контр. | | Потутков | | |

Домкрат

| Лит. | Лист | Листов |
|---|---|---|
| И | | 1 |

Мосводоканалниипроект Отдел №5

Формат А4

4И.436.03.04.001

Rz80 ▽(√)

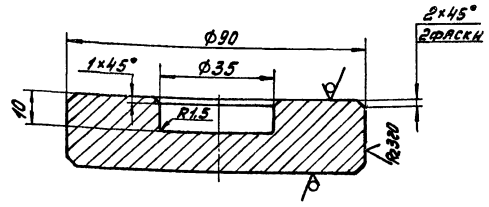


H14; h14; ±IT14/2.

| Изм. | Лист | № докум. | Подп. | Дата |
|---|---|---|---|---|
| Разраб. | | Зарецкая | | |
| Пров. | | Пендерев | | |
| Н.контр. | | Потутков | | |

4И.436.03.04.001

Основание

| Лит. | Масса | Масштаб |
|---|---|---|
| И | 1,0 | 1:1 |

Лист Листов 1

Лист Б22 ГОСТ 19903-74
Вст.Зсп. ГОСТ 14637-79

Мосводоканалниипроект Отдел №5

Формат А1

4И.436.03.04.002

Rz80 ▽(√)

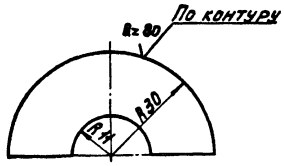


±IT14/2.

| Изм. | Лист | № докум. | Подп. | Дата |
|---|---|---|---|---|
| Разраб. | | Зарецкая | | |
| Пров. | | Пендерев | | |
| Н.контр. | | Потутков | | |

4И.436.03.04.002

Полукольцо

| Лит. | Масса | Масштаб |
|---|---|---|
| И | 0,08 | 1:1 |

Лист Листов 1

Лист Б8 ГОСТ 19903-74
Вст.Зсп. ГОСТ 14637-79

Мосводоканалниипроект Отдел №5

Формат А4

4И.436.03.04.003

Rz80 ▽

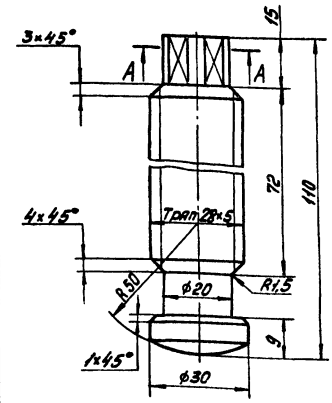


A-A

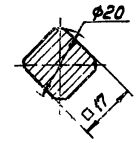


h14; ±IT14/2.

| Изм. | Лист | № докум. | Подп. | Дата |
|---|---|---|---|---|
| Разраб. | | Зарецкая | | |
| Пров. | | Пендерев | | |
| Н.контр. | | Потутков | | |

4И.436.03.04.003

Винт

| Лит. | Масса | Масштаб |
|---|---|---|
| И | 0,35 | 1:1 |

Лист Листов 1

Ст.3 ГОСТ 380-71

Мосводоканалниипроект Отдел №5

Копировал:

ИИ.436.03.00.001

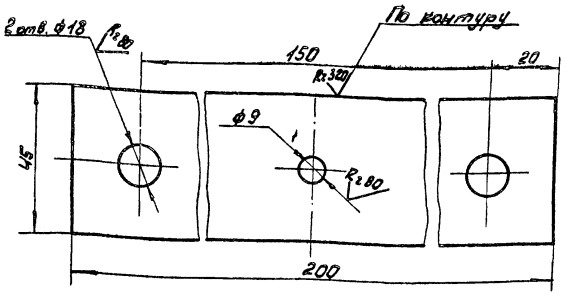


Н14; h14; ± IT14/2

| | | | | | | |
|---|---|---|---|---|---|---|
| Изм. | Лист | № докум. | Подп. | Дата | ЧИ.436.03.00.001 | |
| Разраб. | Зарецкая | | | | Прокладка | Лит. И; Масса 29,0; Масшт. 1:10 |
| Пров. | Пендерев | | | | | Лист; Листов: 1 |
| Н. контр. | Потутков | | | | Лист Б-0,5 ГОСТ 19903-74 Ст3Сп ГОСТ 16523-70 | Мосводоканалниипроект Отдел №5 |

Копировал: ЗАА- Формат 11

ИИ.436.03.00.002

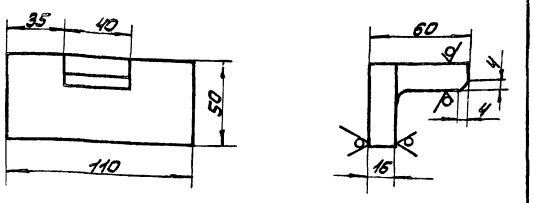


h14; ± IT14/2.

| | | | | | | |
|---|---|---|---|---|---|---|
| Изм. | Лист | № докум. | Подп. | Дата | ЧИ.436.03.00.002 | |
| Разраб. | Зарецкая | | | | Уголок | Лит. И; Масса 1,3; Масшт. 1:2 |
| Пров. | Пендерев | | | | | Лист; Листов: 1 |
| Н. контр. | Потутков | | | | Уголок Б 100×100×16 ГОСТ 8509-72 Ст3кп ГОСТ 535-79 | Мосводоканалниипроект Отдел №5 |

Копировал: ЗАА- Формат 11

ИИ.436.00.00.008

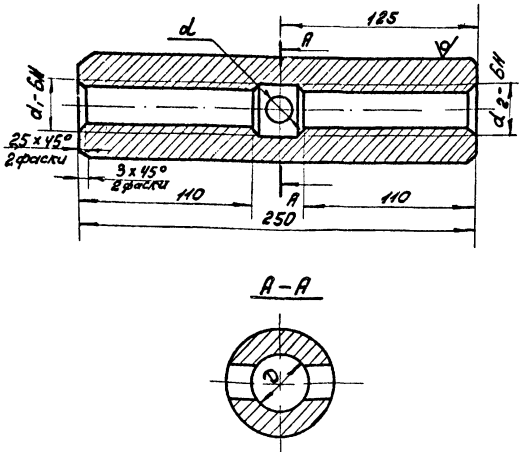


| Обозначение | Размеры, мм | | | | Материал | Масса, кг |
|---|---|---|---|---|---|---|
| | d2 | d1 | α | D | | |
| ЧИ.436.00.00.008 | М30 | М30 левая | 20 | 32 | Круг В65 ГОСТ 2590-71 Ст3Сп ГОСТ 535-79 | 5,1 |
| ЧИ.436.00.00.008-01 | М20 | М20 левая | 16 | 17 | Круг В45 ГОСТ 2590-71 Ст3Сп ГОСТ 535-79 | 2,5 |

Н14; h14; ± IT14/2.

| | | | | | | |
|---|---|---|---|---|---|---|
| Изм. | Лист | № докум. | Подп. | Дата | ЧИ.436.00.00.008 | |
| Разраб. | Зарецкая | | | | Муфта | Лит. И; Масса См. табл.; Масшт. — |
| Пров. | Пендерев | | | | | Лист; Листов: 1 |
| Н. контр. | Потутков | | | | См. табл. | Мосводоканалниипроект Отдел №5 |

Копировал: ЗАА- Формат 11

ИИ.436.00.00.009

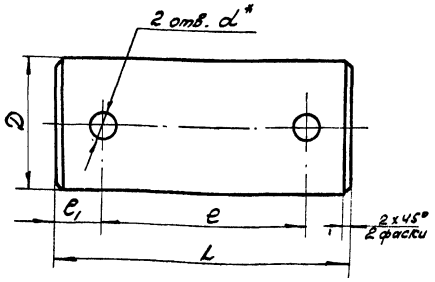


| Обозначение | Размеры, мм | | | | | Масса, кг |
|---|---|---|---|---|---|---|
| | D | L | e | e1 | d* | |
| ЧИ.436.00.00.009 | 40 | 85 | 57 | 14 | 8,5 | 0,83 |
| ЧИ.436.00.00.009-01 | 25 | 70 | 46 | 12 | 6,5 | 0,27 |

1. Н14; h14; ± IT14/2.
2. * Размечать при сборке.

| | | | | | | |
|---|---|---|---|---|---|---|
| Изм. | Лист | № докум. | Подп. | Дата | ЧИ.436.00.00.009 | |
| Разраб. | Зарецкая | | | | Ось | Лит. И; Масса См. табл.; Масшт. — |
| Пров. | Пендерев | | | | | Лист; Листов: 1 |
| Н. контр. | Потутков | | | | Ст.3 ГОСТ 380-71 | Мосводоканалниипроект Отдел №5 |

Копировал: ЗАА- 18601-06 (77) Формат 11

gost.e-ecolog.ru