ТИПОВОЙ ПРОЕКТ
902-2-365.83

ОТСТОЙНИКИ КАНАЛИЗАЦИОННЫЕ РАДИАЛЬНЫЕ ПЕРВИЧНЫЕ ИЗ СБОРНОГО ЖЕЛЕЗОБЕТОНА ДИАМЕТРОМ 24 М С САМОТЕЧНЫМ УДАЛЕНИЕМ ОСАДКА

АЛЬБОМ III
СТРОИТЕЛЬНЫЕ ИЗДЕЛИЯ

18706-03
ЦЕНА 1-06

				Привязан:	
Инв №					

gost.e-ecolog.ru

ЦЕНТРАЛЬНЫЙ ИНСТИТУТ ТИПОВОГО ПРОЕКТИРОВАНИЯ
ГОССТРОЯ СССР

Москва, А-445, Смольная ул., 22

Сдано в печать IX 1983 г.

Заказ № 10702 Тираж 570 экз.

ТИПОВОЙ ПРОЕКТ
902-2-365 83

ОТСТОЙНИКИ КАНАЛИЗАЦИОННЫЕ РАДИАЛЬНЫЕ ПЕРВИЧНЫЕ ИЗ СБОРНОГО ЖЕЛЕЗОБЕТОНА ДИАМЕТРОМ 24 м С САМОТЕЧНЫМ УДАЛЕНИЕМ ОСАДКА

СОСТАВ ПРОЕКТА:

Альбом

I	Технологическая часть
II	Архитектурно-строительная часть
III	Строительные изделия
IV	Электротехническая часть
V	Задание заводу-изготовителю
VI	Нестандартизированное оборудование Илоскреб. Часть 1 и часть 2. (из т.п. 902-2-363.83)
VII	Нестандартизированное оборудование Затворы щитовые, установка сигнализатора уровня осадка и фасонные части (из т.п. 902-2-363.83)
VIII	Нестандартизированное оборудование Токоприемник кольцевой (из т.п. 902-2-346)
IX	Нестандартизированное оборудование. Устройство для удаления плавающих веществ. (из т.п. 902-2-363 83)
X	Нестандартизированное оборудование. Регулятор выпуска осадка с электроприводом (из т.п. 902-2-364 83)
XI	Заказные спецификации
XII	Сметы
XIII	Ведомости потребности в материалах

АЛЬБОМ III

РАЗРАБОТАН
проектным институтом
«Мосводоканалнииипроект»

Главный инженер института СОКОЛИН
Главный инженер проекта КАЗАНОВ

Рабочие чертежи введены в действие
Мосводоканалнииипроектом
Приказ № 214 от 14 декабря 1982 г

Привязан

Инв. №

Содержание альбома

Формат	Обозначение	Наименование	Стр.	Примеч.
12	Т.п. 902-2-365.83-ТТ	Технические требования	3	
12	КЖИ-ПСУ3-36-1/1	Панель стеновая ПСУ3-36-1/1	4	
12	КЖИ-ПСУ3-36-1/3	ПСУ3-36-1/3	5	
12	КЖИ-ЛО1	Лоток ЛО1	6	
12	КЖИ-КР1	Каркас плоский КР1	7	
11	КЖИ-КР2	КР2	8	
11	КЖИ-КР3	КР3	8	
11	КЖИ-С1	Сетка С1	9	
11	КЖИ-С2	С2	9	
11	КЖИ-М1-1	Изделие закладное М1-1	10	
11	КЖИ-М2-1(2)	М2-1(2)	10	
12	КЖИ-МН1	МН1	11	
11	КЖИ-МН2	МН2	12	
11	КЖИ-МН11	МН11	12	
12	КЖИ-МН3	МН3	13	
12	КЖИ-МН4	МН4	14	
12	КЖИ-МН5	МН5	15	
12	КЖИ-МН10	МН10	16	
12	КЖИ-МН12	МН12	17	
11	КЖИ-МН13	МН13	18	
11	КЖИ-МН14	МН14	18	
12	КЖИ-Р1	Рама Р1	19	
11	КЖИ-Р2	Р2	20	
11	КЖИ-К1	К1	20	
11	КЖИ-К2	К2	21	
11	КЖИ-К3	К3	21	
12	КЖИ-РШ1	Рама РШ1	22	
12	КЖИ-ЛС1	Лестница ЛС1	23	
12	КЖИ-ОГ1	Ограждение ОГ1	24	
12	КЖИ-ОГ2	ОГ2	25	
11	КЖИ-В1	Водослив В1	26	

Технические требования.

В альбоме даны железобетонные, арматурные и закладные изделия.

Сборные железобетонные стеновые панели приняты по серии 3.900-3, выпуск 4, с дополнениями по данному альбому.

Сборные железобетонные лотки - индивидуальные, с возможностью изготовления в опалубке лотков по серии 3.900-3, выпуск 8.

Технические требования на изготовление сборных железобетонных изделий приняты по серии 3.900-3 выпуск 4, часть 1.

Бетон сборных конструкций гидротехнический, марок: по прочности М-200; по морозостойкости Мрз 100; по водонепроницаемости В4 в соответствии с требованиями ГОСТ 4795-68. „Бетон гидротехнический. Технические требования".

Арматурные и закладные изделия должны изготавливаться в соответствии с ГОСТ 10922-75 „Арматурные изделия и закладные детали сварные железобетонных конструкций. Контактная и ванная сварка. Основные типы и конструктивные элементы".

На поверхность закладных деталей нанести цинковое покрытие слоем 0.05 мм в соответствии с требованиями СНиП III - 23-76 „Защита строительных конструкций и сооружений от коррозии".

Покрытие поверхностей монтируемых металлоконструкции осуществляется окраской лаком ХВ 784 по ГОСТ 7313-75* за три раза по огрунтовке ХС-010 за два раза.

				Т.П. 902-2-365.83		-ТТ
Нач.отд	Мешалкин			Технические требования	Стадия	Лист	Листов
Н.контр.	Мильцер				Р		1
Гл.спец.	Русских				Госводоканалниипроект		
ГИП	Крюков						

Копировал: 18706-03 4 Формат А2

Общий вид

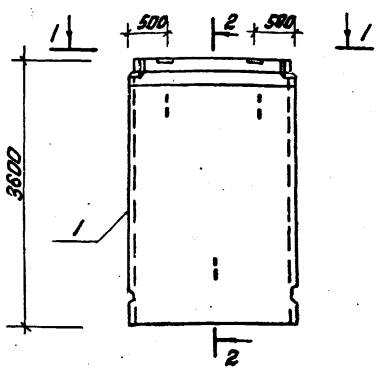

2-2

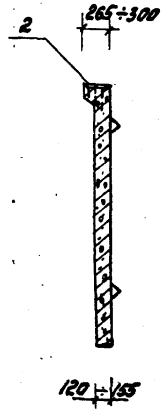

1-1

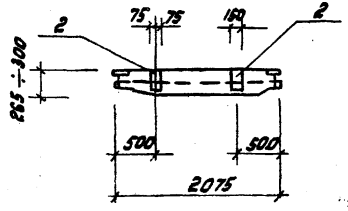

Формат	Зона	Поз.	Обозначение	Наименование	Кол.	Примечание
				Документация		
12			Серия 3,900-3, вып. 5	Панели стеновые для цилиндрических сооружений		
				Сборочные единицы		
12		1	Серия 3,900-3, вып.5, ч. 1,2	Панель ПСЦ3-36-1	1	
11		2	Т.п. 902-2-363.83 КЖИ-М1-1	Изделие закладное М1-1	2	

Ведомость расхода стали на дополнительные закладные изделия, кг.

Марка элемента	Изделия закладные				Общий расход
	Арматура класса		Прокат марки		
	А-II		В ст 3 кп 2		
	ГОСТ 5781-81		ГОСТ 103-76		
	ф 16	Итого	-150х8	Итого	
ПСЦ3-36-1/1	4,8	4,8	5,5	5,5	10,3

Нач. отд.	Мешалкин		
Н. контр.	Мильцер		
Гл. спец.	Руссин		
ГИП	Крюков		
Рук. бр.	Болотова		
Ст. инж.	Гудкова		IV-83

Т.п. 902-2-365.83 КЖИ-ПСЦ3-36-1/1

Панель стеновая ПСЦ 3-36-1/1

Стадия	Масса	Масштаб
Р	2,8т	1:50
Лист	Листов: 1	

Мосводоканал Ниипроект

Копировал: [illegible]

18706-03 5 формат 12

Общий вид

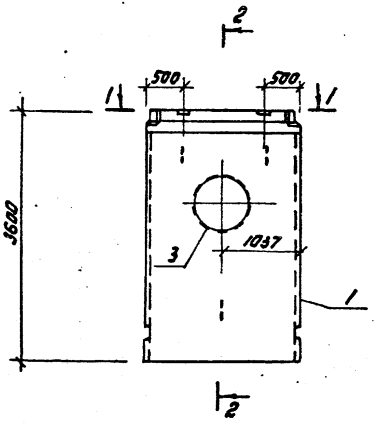

2-2

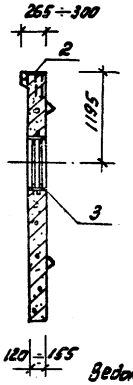

1-1

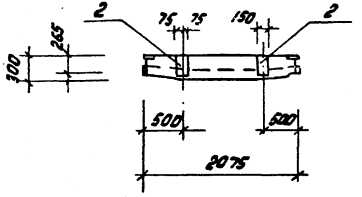

Формат	Зона	Поз.	Обозначение	Наименование	Кол.	Примечание
				Документация		
12			Серия 3.900-3, вып. 5	Панели стеновые для цилиндрических сооружений		
				Сборочные единицы		
12		1	Серия 3.900-3, вып.5, ч. 1,2	Панель ПСЦ3-36-1	1	
11		2	Т.П. 902-2-365.83 КЖИ-М1-1	Изделие закладное М1-1	2	5,13 кг
12		3	Серия 3.901-5; л, ТМ-25	Сальник Ду600 е=200	1	48,0 кг

Ведомость расхода стали на дополнительные закладные изделия, кг.

Марка элемента	Изделия закладные											Общий расход
	Арматура класса		Арматура класса		Прокат марки							
	А-II		А-I		В ст 3 кп 2						Всего	
	ГОСТ 5781-81		ГОСТ 2590-71*		ГОСТ 10704-76*		ГОСТ 103-76		ГОСТ 19903-74*			
	ф16	Итого	ф12	Итого	тр. 720х10	Итого	-150х8	Итого	лист ст.б=10	Итого		
ПСЦ 3-36-1/3	4,8	4,8	5,7	5,7	35	35	5,5	5,5	7,3	7,3	53,5	58,3

Нач. отд.	Мешалкин		
Н. контр.	Мильцер		
Гл. спец.	Руссин		
ГИП	Крюков		
Рук. бриг.	Болотова		
Ст. инж.	Гудкова		IV-83

Т.П. 902-2-365.83 КЖИ-ПСЦ3-36-1/3

Панель стеновая ПСЦ3-36-1/3

Стадия	Масса	Масштаб
Р	2,8т	1:50
Лист	Листов 1	

Мосводоканалниипроект

Копировал: [illegible]

18706-03 6 формат 12

Общий вид

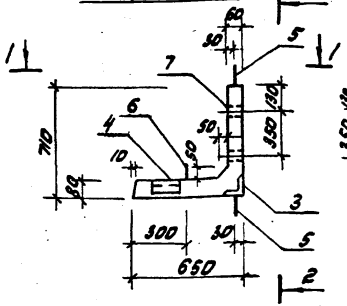

2 - 2

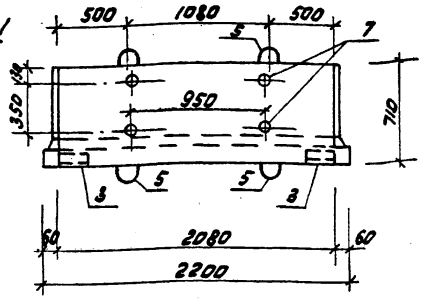

1 - 1

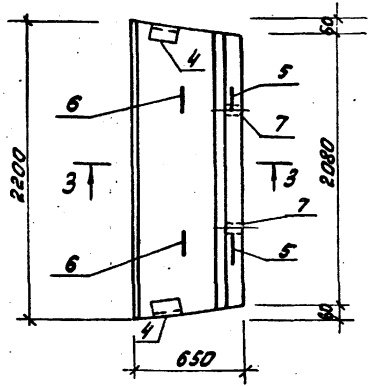

Армирование по 3 - 3

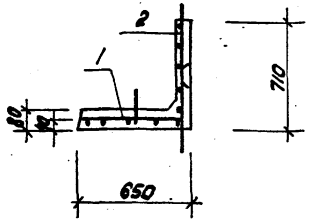

Формат	Зона	Поз.	Обозначение	Наименование	кол.	Примечание
				Документация		
12			Т.П. 902-2-365.83 -Т.Т.	Технические требования		
				Сборочные единицы		
11		1	Т.П. 902-2-365.83 КЖИ С1	Сетка С1	1	
11		2	С2	С2	1	
11		3	М2-1	Изделие закладное М2-1	2	
11		4	М2-2	М2-2	2	
11		5	Серия 1.400-9, Вып. 1л. 18	Петля УП1-4	4	
11		6		Петля УП2-1	4	
				Детали		
64		7		Тр. $d_н$=33,5 s=6 ГОСТ 3262-75*	4	0,2 кг
				Материалы		
		8		Бетон М200		0,207 м³

Ведомость расхода стали на элемент, кг

Марка элемента	Изделия арматурные				Изделия закладные						Всего	Полный вес
	Арматура класса			Итого	Арматура класса	Итого	Прокат марки			Итого		
	AI				AII		Вст3кп2					
	ГОСТ 5781-81				ГОСТ 5781-81		ГОСТ 8509-72		ГОСТ 3262-75*			
	Ø6	Ø8	Ø10		Ø10		L75×5	Итого	Тр. $d_н$=33,5	Итого		
ЛО-1	7,9	9,6	2,4	19,9	3,2	3,2	3,6	3,6	0,8	0,8	7,6	27,5

Нач. отд.	Мешалкин		
Н. контр.	Мильцер		
Гл. спец.	Руссин		
ГИП	Крюков		
Рук. бр.	Балотова		
Ст. инж.	Киселева		

Т.П. 902-2-365.83 КЖИ - ЛО1

Лоток ЛО1

Стадия	Масса	Масштаб
Р	517 кг	1:20
Лист	Листов 1	

Мосводоканалниипроект

Копировал: [illegible]

18706-03 7

Формат 12

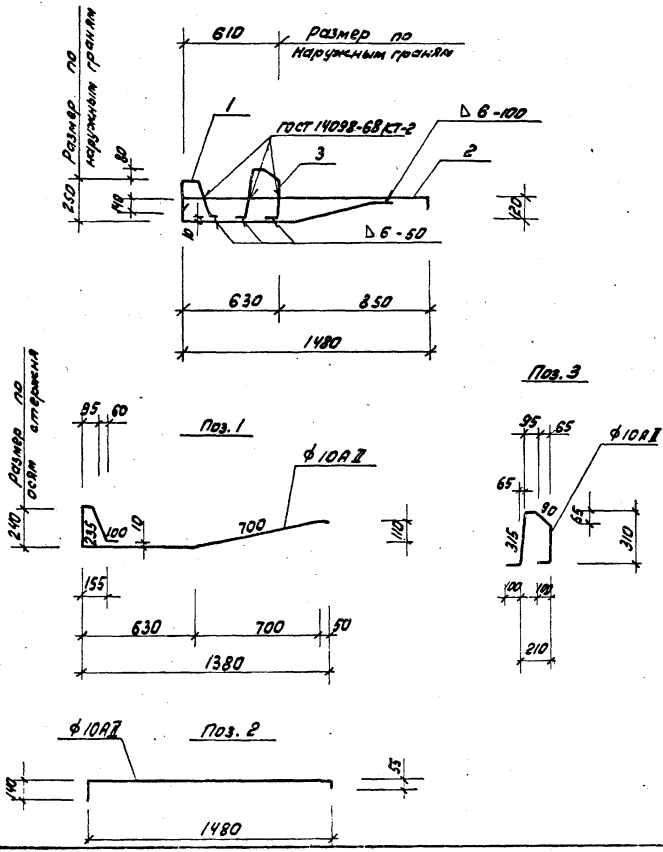

Формат	Зона	Поз.	Обозначение	Наименование	кол.	Примечание
				Документация		
12			т.п. 902-2-365.83 - ТТ	Технические требования		
				Детали		
Б4		1		Ф10 А II ГОСТ 5781-81; e=2050	1	1,3 кг
Б4		2		e=1675	1	1,0 кг
Б4		3		e=945	1	0,6 кг

				т.п. 902-2-365.83 КЖИ-КР1		
Нач. отд.	Мешалкин			Каркас плоский КР1	Стадия	Масса	Масштаб
Н. контр.	Мильцер				Р	2,9 кг	1:20
Гл. спец.	Руссин				лист	листов 1	
ГИП	Крюков				Мосводоканал	Ниипроект	
Рук. брит.	Болотова						
Ст. инж.	Гудкова		11-83				

копировал: [illegible]

18706-03 8

формат 12

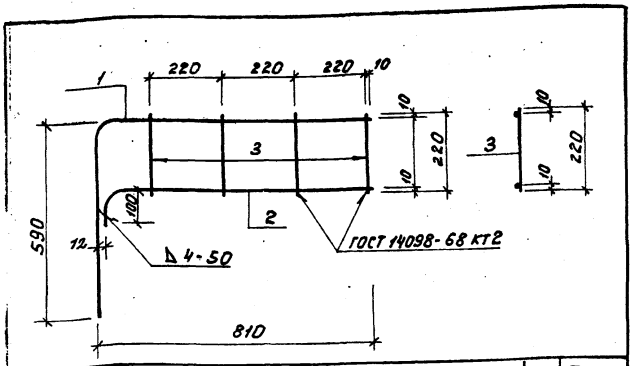

Формат	Зона	Поз.	Обозначение	Наименование	Кол.	Примечание
				Документация		
12			т.п. 902-2-365.83 -ТТ	Технические требования		
				Детали		
Б4		1		ф12 АIII ГОСТ 5781-81; ℓ=1400	1	1,3 кг
Б4		2		ℓ=900	1	0,8 кг
Б4		3		ФВАI ГОСТ 5781-81; ℓ=220	4	0,1 кг

Нач.отд.	Нешалкин		
Н.контр.	Мильцер		
Гл.спец.	Руссин		
ГИП	Крюков		
Рук.гр.	Болотова		
Ст.инж.	Киселева		

т.п. 902-2-365.83 КЖИ-КР2

Каркас плоский КР2

Стадия	Масса	Масштаб
Р	2,5кг	1:10
Лист	Листов 1	

Мосводоканалниипроект

формат 11

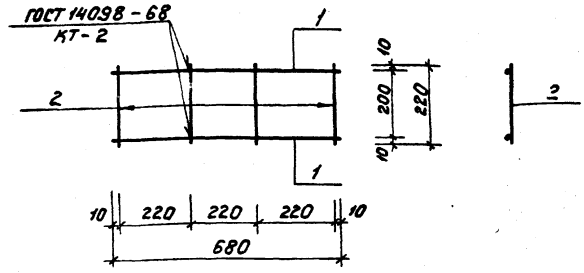

Инв.№ подл. | Подпись и дата | Взам.инв.№

т.п. 902-2-365.83

Формат	Зона	Поз.	Обозначение	Наименование	Кол.	Примечание
				Документация		
12			т.п. 902-2-365.83 -ТТ	Технические требования		
				Детали		
Б4		1		ФВАI ГОСТ 5781-81; ℓ=680	2	0,3 кг
Б4		2		ℓ=220	4	0,1 кг

Нач.отд.	Нешалкин		
Н.контр.	Мильцер		
Гл.спец.	Руссин		
ГИП	Крюков		
Рук.гр.	Болотова		
Ст.инж.	Киселева		

т.п. 902-2-365.83 КЖИ-КР3

Каркас плоский КР3

Стадия	Масса	Масштаб
Р	1,0кг	1:10
Лист	Листов 1	

Мосводоканалниипроект

18706-03 9

копировал: ИБ

формат 11

Развертка

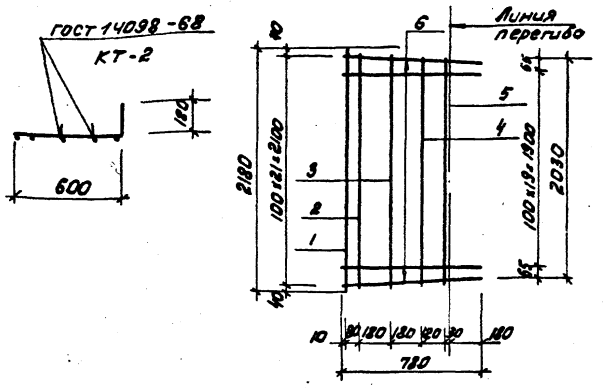

Формат	Зона	Поз.	Обозначение	Наименование	Кол.	Примечание
				Документация		
А2			Т.П. 902-2-365.83 -ТТ	Технические требования		
				Детали		
А4		1		ф8 AI, ГОСТ 5781-81, ℓ=2180	1	0,90 кг
А4		2		ℓ=2170	1	0,90 кг
А4		3		ℓ=2150	1	0,35 кг
А4		4		ℓ=2120	1	0,84 кг
А4		5		ℓ=2100	1	0,83 кг
А4		6		ф6 AI, ГОСТ 5781-81, ℓ=780	22	0,18 кг

Нач. отд.	Мешалкин		
Н. контр.	Мильцер		
Гл. спец.	Руссин		
ГИП	Крюков		
Рук. бр.	Болотова		
Инженер	Нарунец		

Т.П. 902-2-365.83 КЖИ-С1

Сетка С1

Стадия	Масса	Масштаб
Р	2,3 кг	1:20
Лист	Листов: 1	

Мосводоканалнипроект

Копировал: ДЖ

Формат А1

Развертка

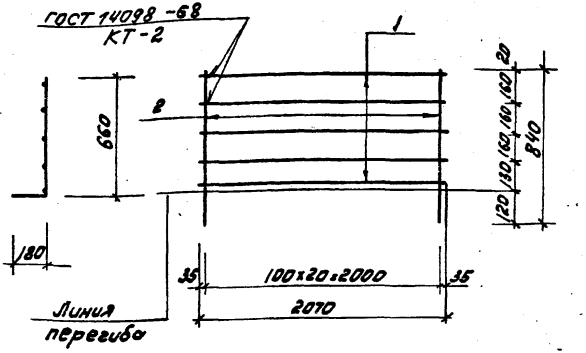

Формат	Зона	Поз.	Обозначение	Наименование	Кол.	Примечание
				Документация		
А2			Т.П. 902-2-365.83 -ТТ	Технические требования		
				Детали		
А4		1		ф8 AI, ГОСТ 5781-81, ℓ=2070	5	0,82 кг
А4		2		ф6 AI, ГОСТ 578.-81, ℓ=840	21	0,20 кг

Нач. отд.	Мешалкин		
Н. контр.	Мильцер		
Гл. спец.	Руссин		
ГИП	Крюков		
Рук. бр.	Болотова		
Инженер	Нарунец		

Т.П. 902-2-365.83 КЖИ-С2

Сетка С2

Стадия	Масса	Масштаб
Р	3,1 кг	1:20
Лист	Листов: 1	

Мосводоканалнипроект

Копировал: ДЖ

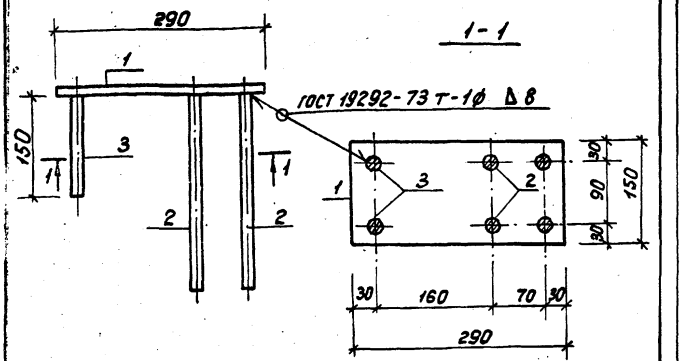

Формат	Зона	Поз.	Обозначение	Наименование	Кол.	Примечание
				Документация		
12			Т.П.902-2-365.83 -ТТ	Технические требования		
				Детали		
Б4		1		Полоса Б-150×8 ГОСТ 103-76 ℓ=290 Вст3кп2 ГОСТ 535-79*	1	2,73кг
Б4		2		ф16АII ГОСТ 5781-81; ℓ=300	4	0,48кг
Б4		3		ℓ=150	2	0,24кг

Нач.отд.	Нешалкин		Т.П.902-2-365.83 КЖИ-М1-1	
Н.контр.	Нильцер		Закладное изделие М1-1.	Стадия: Р; Масса: 5,13кг; Масштаб: 1:10
Гл.спец.	Руссин			Лист; Листов 1
ГИП	Крюков			НовосводоканалНиипроект
Рук.гр.	Болотова			
Ст.инж.	Гудкова	IV-83		

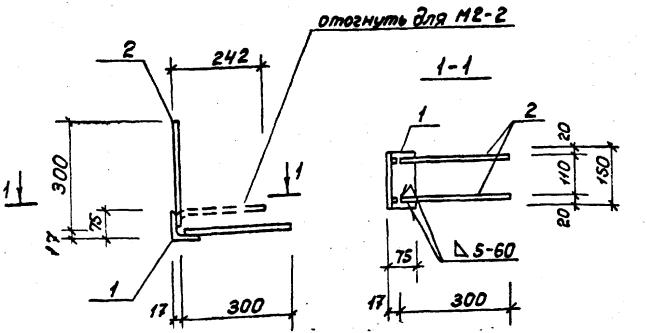

Т.П.902-2-365.83 АIII

Формат	Зона	Поз.	Обозначение	Наименование	Кол.	Примечание
				Документация		
12			Т.П.902-2-365.83 -ТТ	Технические требования		
				Детали		
Б4		1		Уголок Б-75×75×5 ГОСТ 8509-72 ℓ=150 Вст3кп2 ГОСТ 535-79*	1	0,9кг
Б4		2		ф10АII ГОСТ 5781-81; ℓ=300	4	0,2кг

Инв.№подл. | Подпись и дата | Взам.инв.№

Нач.отд.	Нешалкин		Т.П.902-2-365.83 КЖИ-М2-1(2)	
Н.контр.	Нильцер		Закладное изделие М2-1(2).	Стадия: Р; Масса: 1,7кг; Масштаб: 1:10
Гл.спец.	Руссин			Лист; Листов 1
ГИП	Крюков			НовосводоканалНиипроект
Рук.гр.	Болотова			
Ст.инж.	Гудкова	IV-83		

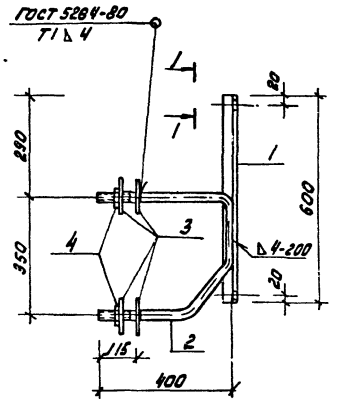

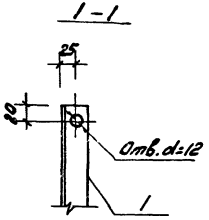

Поз.2

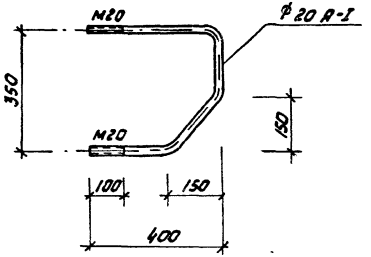

Формат	Зона	Поз.	Обозначение	Наименование	Кол.	Примечание
				Документация		
12			Т.П. 902-2-365.83 - ТТ	Технические требования		
				Детали		
Б.4		1		уголок $\frac{Б\text{-}40\times40\times4\ ГОСТ\ 8509\text{-}72^{*}}{В\ ст3кп2\ ГОСТ\ 535\text{-}79}$; e=600	1	1,45 кг
Б.4		2		Ф 20 А1 ГОСТ 5781-81; e=1050	1	2,6 кг
Б.4		3		полоса $\frac{Б\text{-}100\times4\ ГОСТ\ 103\text{-}76}{В\ ст3кп2\ ГОСТ\ 535\text{-}79}$; e=100	4	0,3 кг
		4		~~Стандартные изделия~~ Гайка М20 ГОСТ 5915-70*	2	0,065 кг

				Т.П. 902-2-365.83	КЖИ - МН1		
Нач. отд.	Мешалкин			Изделие закладное МН1	Стадия	Масса	Масштаб
Н. контр.	Мильцер				Р	5,4 кг	1:10
Гл. спец.	Руссин				Лист	Листов 1	
ГИП	Крюков				Мосводоканал Ниипрое		
Рук. бр.	Болотова						
Ст. инж.	Киселева						

Копировал: [illegible]

18706-03 12

формат 12

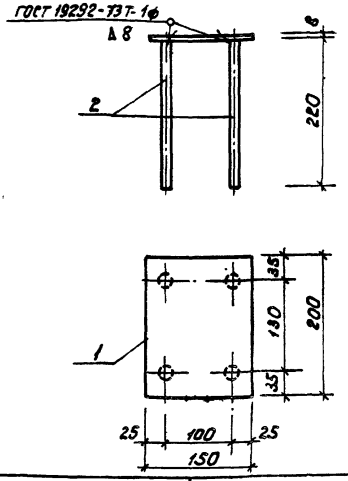

Формат	Зона	Поз.	Обозначение	Наименование	Кол.	Примечание
				Документация		
12			т.п.902-2-365.83 -ТТ	Технические требования		
				Детали		
Б4		1		Полоса Б-150х8 ГОСТ 103-76 ℓ=200 Вст3кп2 ГОСТ 535-79	1	1,9 кг
Б4		2		ф16 AII ГОСТ 5781-81; ℓ=220	4	0,4 кг

Нач отд	Мешалкин		
Н контр	Мильцер		
Гл спец	Руссин		
ГИП	Крюков		
Рук бр.	Болотова		
Ст инж	Гудкова		IV 83

Т.п. 902-2-365.83 КЖИ-МН2

Изделие закладное МН2.

Стадия	Масса	Масштаб
Р	3,5кг	1:5
Лист	Листов 1	

Мосводоканалниипроект

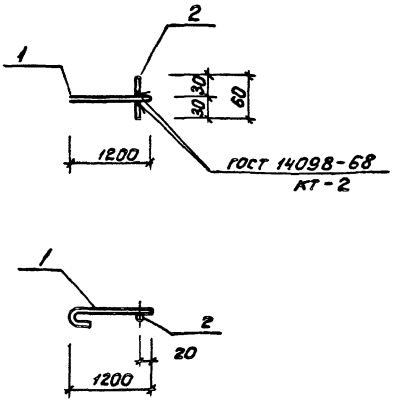

Формат	Зона	Поз.	Обозначение	Наименование	Кол.	Примечание
				Документация		
12			т.п 902-2-365 83 -ТТ	Технические требования		
				Детали		
Б4		1		ф12 AI ГОСТ 5781-81 ℓ=1290	1	1,2 кг
Б4		2		ф20 AI ГОСТ 5781-81 ℓ=60	1	0,3 кг

Нач отд	Мешалкин		
Н контр	Мильцер		
Гл спец	Руссин		
ГИП	Крюков		
Рук бр.	Болотова		
Ст инж	Гудкова		IV 83

Т.п. 902- КЖИ-МН11

Изделие закладное МН11

Стадия	Масса	Масштаб
Р	1,5кг	1:20
Лист	Листов 1	

Мосводоканалниипроект

Инв. № подл. | Подпись и дата | Взам. инв. №

А III

Т.П 902-2-365.83

18706-03 13

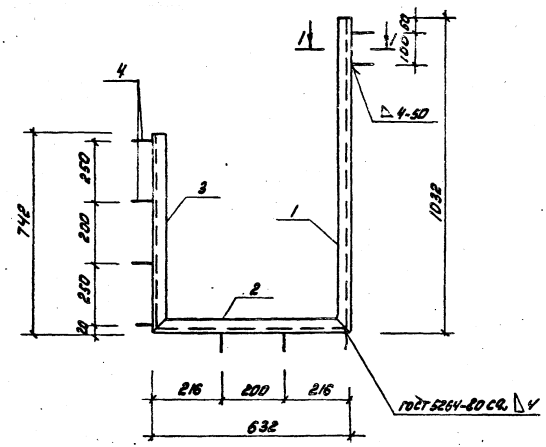

Формат	Зона	Поз.	Обозначение	Наименование	Кол.	Примеч.
				Документация		
12			Т.П. 902-2-365.83 —Т.Т.	Технические требования		
				Детали		
64		1		Швеллер 5 ГОСТ 8240-72 / Вст3кп2 ГОСТ 535-79 e=1032	1	5 кг
64		2		e=632	1	3,1 кг
64		3		e=742	1	3,6 кг
64		4		Ф6 АI ГОСТ 5781-81; e=280	8	0,1 кг

1-1

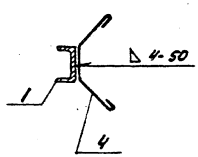

Поз. 4

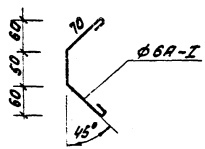

Нач. отд.	Мешалкин		
Н. контр.	Мильцер		
Гл. спец.	Руссин		
ГИП	Крюков		
Рук. бра	Болотова		
Ст. инж.	Гудкова		IV-83

Т.П. 902-2-365.83 КЖИ-МНЗ

Изделие закладное МНЗ

Стадия	Масса	Масштаб
Р	12,5 кг	1:10
Лист	Листов 1	

Мосводоканал Нитрогр.

Копировал: [illegible]

18706-03 14 формат 12

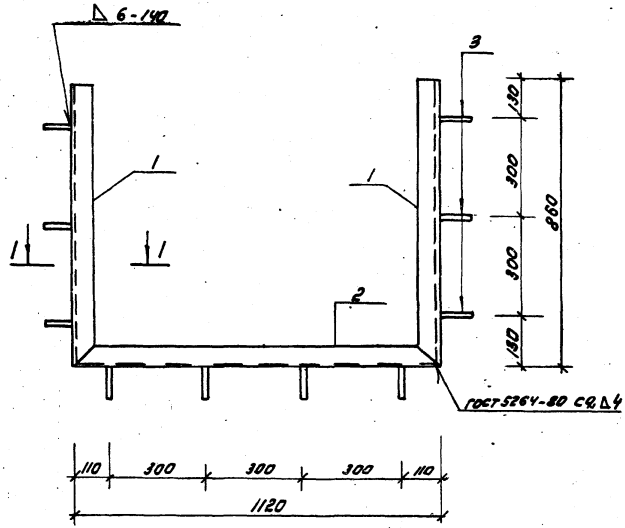

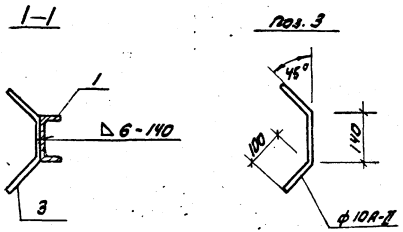

Формат	Зона	Поз.	Обозначение	Наименование	Кол.	Примеч.
				Документация		
12			Т.П. 902-2-365.83 -ТТ	Технические требования		
				Детали		
Б4		1		Швеллер 14 ГОСТ 8240-72 / Вст3кп2 ГОСТ 535-79 ℓ=860	2	10,6 кг
Б4		2		ℓ=1120	1	13,8 кг
Б4		3		Ф10 АII ГОСТ 5781-81; ℓ=340	10	0,2 кг

Нач. отд.	Мешалкин		
Н. контр.	Мильцер		
Гл. спец.	Руссин		
ГИП	Крюков		
Рук. бр.	Болотова		IV-82
Ст. инж.	Гудкова		IV-83

Т.П. 902-2-365.83 КЖИ-МН4

Изделие закладное МН4

Стадия	Масса	Масштаб
Р	37,0 кг	1:10
Лист	Листов 1	

Мосводоканал Ниипроект

копировал: ДКЛ

18706-03 15 формат 12

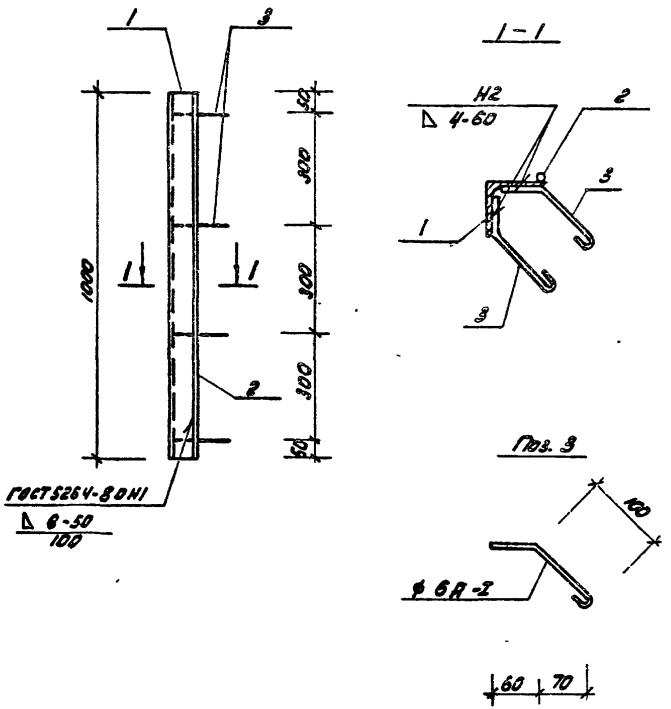

Формат	Зона	Поз.	Обозначение	Наименование	кол.	Примеч.
				Документация		
12			Т.П. 902-2-365.83 -ТТ	Технические требования		
				Детали		
64		1		Уголок 6-75×75×8 ГОСТ 8509-72 / Вст3кп2 ГОСТ 535-79	1	9 кг
64		2		ф 8АI ГОСТ 5781-81; ℓ=1000	1	0,4 кг
64		3		ф 6АI ГОСТ 5781-81; ℓ=205	8	0,05 кг

Нач. отд.	Мешалкин		
Н. контр.	Мильцер		
Гл. спец.	Руссин		
ГИП	Крюков		
Рук. бр.	Болотова		
Ст. инж.	Гудкова		IV 83

Т.П. 902-2-365.83 КЖИ-МН5

Изделие закладное МН5

Стадия	Масса	Масштаб
Р	9,8 кг	1:10 / 1:5
Лист		Листов: 1

Мосводоканал Ниипроект

копировал: [illegible]

18706-03 16 формат 12

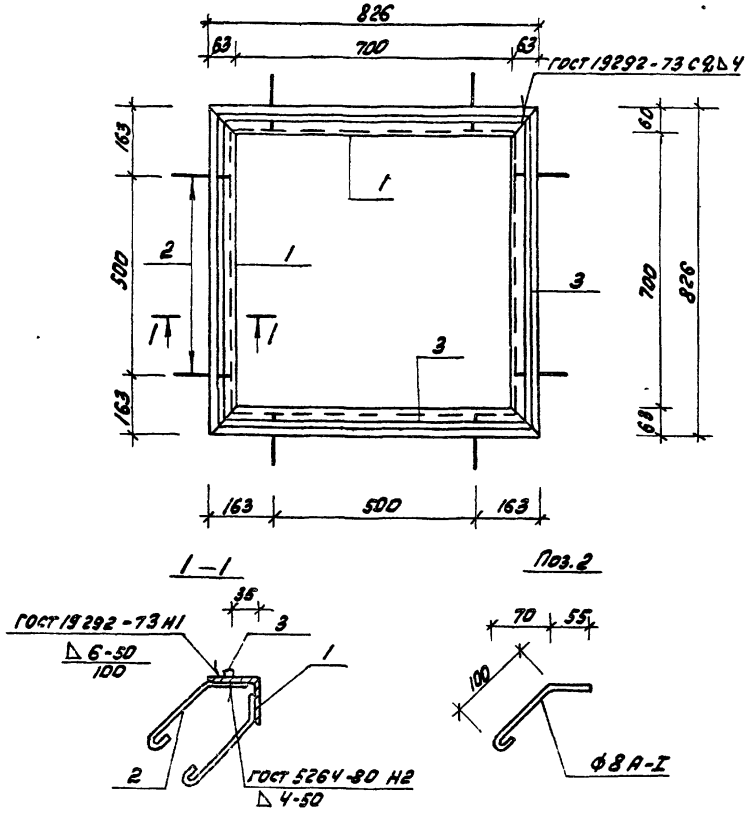

Формат	Зона	Поз.	Обозначение	Наименование	Кол.	Примечание
				Документация		
12			Т.П. 902-2-365.83 -ТТ	Технические требования		
				Детали		
6.4		1		Уголок $\frac{6\text{-}63\times6\ \text{ГОСТ}\ 8509\text{-}72^{*}}{\text{Вст}3\text{кп}2\ \text{ГОСТ}\ 535\text{-}79}$ e=826	4	4,7 кг
6.4		2		Ф8-АI ГОСТ 5781-81; e= 215	16	0,1 кг
6.4		3		Квадрат $\frac{6\text{-}10\ \text{ГОСТ}\ 2591\text{-}71}{\text{Вст}3\text{кп}2\ \text{ГОСТ}\ 535\text{-}79}$; e=780	4	0,6 кг

				Т.П. 902-2-365.83 КЖИ- МН10		
Нач.отд.	Мешалкин			Изделие закладное МН10	Стадия	Масса	Масштаб
Н.контр.	Мильцер				Р	22,8 кг	1:10
Гл.спец.	Руссин				Лист	Листов 1
ГИП	Крюков				Мосводоканал Ниипроект	
Рук.бр.	Болотова					
Ст.инж.	Киселева					

копировал

18706-03 17 формат 12

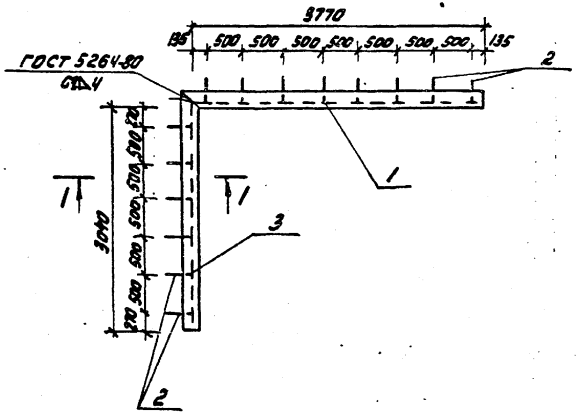

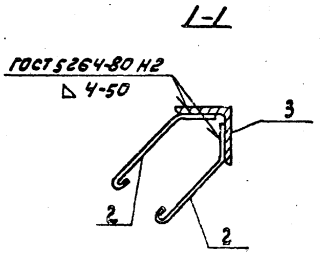

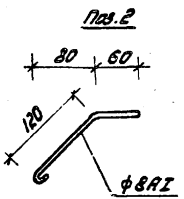

Формат	Зона	Поз	Обозначение	Наименование	Кол.	Примечание
				Документация		
12			Т.П. 902-2-365.83 -ТТ	Технические требования		
				Детали		
Б4		1		Уголок Б-75х75х8 ГОСТ 8509-72* / Ст3кп2 ГОСТ 535-79	1	34,6 кг
Б4		2		ф8-АI ГОСТ 5781-81; ℓ=240	28	0,1 кг
Б4		3		Уголок Б-75х75х8 ГОСТ 8509-72* / Ст3кп2 ГОСТ 535-79	1	28,0 кг

Нач.отд.	Мешалкин		
Н.контр.	Мильдер		
Гл.спец.	Русских		
ГИП	Клюков		
Рук.гр.	Балотова		
Ст.инж.	Кивлева		

Т.П. 902-2-365.83 КЖИ - МН12

Изделие закладное МН12

Стадия	Масса	Масштаб
Р	65,4кг	1:50 / 1:5
Лист	Листов 1	

МосВодоканалНИИпроект

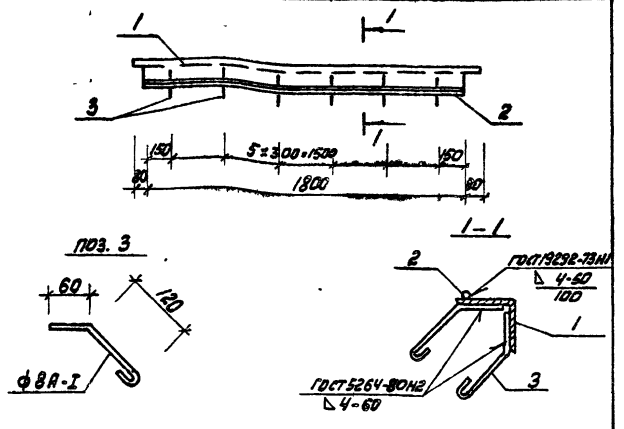

Формат	Зона	Поз.	Обозначение	Наименование	Кол.	Примечание
				Документация		
12			Т.П. 902-2-365-83 - ТТ	Технические требования		
				Детали		
64		1		Уголок 6-75×75×8 ГОСТ8509-72* / Вст3кп2 ГОСТ 535-79, e=1960	1	17,6кг
64		2		ф8АI ГОСТ 5781-81; e=1960	1	0,7кг
64		3		e=240	12	0,1кг

Т.П. 902-2-365.83 КЖИ-МН13

Изделие закладное МН13

Нач. отд.	Мешалкин		
Н.контр.	Мильцер		
Гл.спец.	Руссин		
ГИП	Крюков		
Рук.бр.	Болотова		
Ст.инж.	Киселева		

Стадия	Масса	Масштаб
Р	19,5кг	1:20 1:5
Лист	Листов: 1	

Мосводоканал Ниипроект

Копировал: [illegible]

формат 11

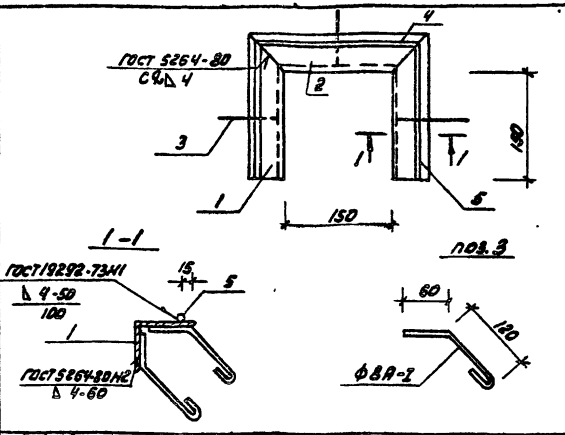

Формат	Зона	Поз.	Обозначение	Наименование	Кол.	Примечание
				Документация		
12			Т.П. 902-2-365.83 - ТТ	Технические требования		
				Детали		
64		1		Уголок 6-75×75×8 ГОСТ8509-72* / Вст3кп2 ГОСТ 535-79, e=225	2	2,0кг
64		2		Уголок 6-75×75×8 ГОСТ8509-72* / Вст3кп2 ГОСТ 535-79, e=300	1	2,7кг
64		3		ф8АI ГОСТ 5781-81; e=240	6	0,1кг
64		4		e=280	1	0,1кг
64		5		e=210	2	0,1кг

Т.П. 902-2-365.83 КЖИ-МН14

Изделие закладное МН14

Нач. отд.	Мешалкин		
Н.контр.	Мильцер		
Гл.спец.	Руссин		
ГИП	Крюков		
Рук.бр.	Болотова		
Ст.инж.	Киселева		

Стадия	Масса	Масштаб
Р	7,6кг	1:50 1:5
Лист	Листов: 1	

Мосводоканал Ниипроект

Т.П. 902-2-365.83

Взам. инв. №

Подпись и дата

Инв. № подл.

Копировал: [illegible]

18706-03 19 формат 11

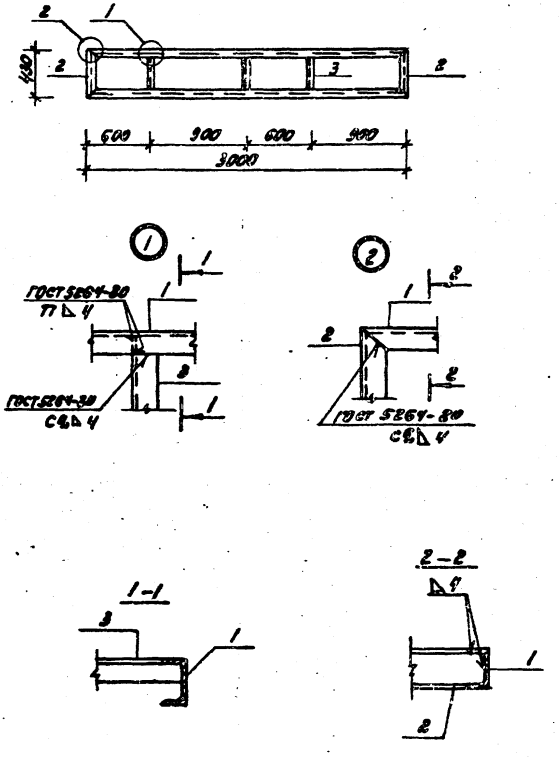

Формат	Зона	Поз.	Обозначение	Наименование	Кол.	Примечание
				Документация		
12			Т.п. 902-2-365.83 -ТТ	Технические требования		
				Детали		
54		1		Швеллер $\frac{8\ ГОСТ\ 8240-72}{Вст3\ кп2\ ГОСТ\ 535-79}$ ℓ=3000	2	21.3кг
54		2		ℓ=430	2	3,1кг
84		3		Уголок $\frac{Б\ 50\times50\times5\ ГОСТ\ 8509-72}{Вст3\ кп2\ ГОСТ\ 535-79}$ ℓ=420	3	1,6кг

Нач. отд.	Мешалкин			Т.п. 902-2-365.83 КЖИ-Р1			
Н. контр.	Мильнер			Рама Р1	Стадия	Масса	Масштаб
Гл. спец.	Руссин				Р	22,8кг	1:10
ГИП	Крюков				Лист	Листов 1	
Рук. бр.	Болотова				Мосводоканалгипроект		
Ст. инж.	Киселева						

копировал: ЗИ- 18706-03 20 формат 12

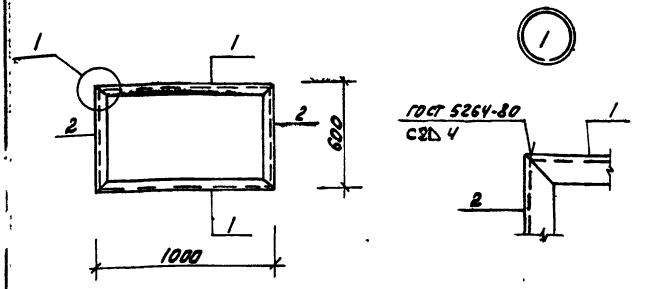

Формат	Зона	Поз.	Обозначение	Наименование	Кол.	Примечание
				Документация		
12			Т.П. 902.2-365.83 -ТТ	Технические требования		
				Детали		
Б4		1		Швеллер 8 ГОСТ 8240-72 / Вст3 кп2 ГОСТ 535-79 e=600	2	7.05
Б4		2		Швеллер 8 ГОСТ 8240-72 / Вст3 кп2 ГОСТ 535-79 e=600	2	4,2

Нач отд	Мешалкин		
Н. контр	Мильцер		1
Гл. спец	Руссин		
ГИП	Крюков		
Рук. бр.	Болотова		11-87
Ст. инж.	Киселева		

Т.П. 902-2-365.83 КЖИ-Р2

Рама Р2

Стадия	Масса	Масштаб
Р	22,5кг	1:20
лист	листов: 1	

Мосводоканал Ниипроект

Копировал: [illegible]

Формат 11

А.III

Т.П. 902-2-365.83

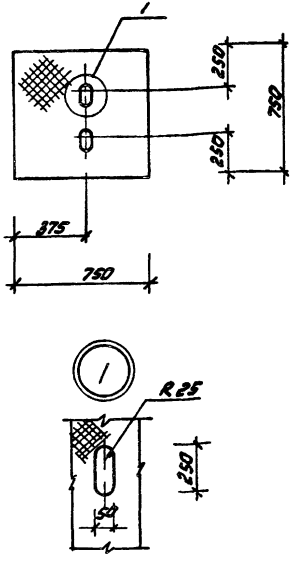

Нач отд.	Мешалкин		
Н. контр	Мильцер		
Гл. спец.	Руссин		
ГИП	Крюков		
Рук бр	Болотова		11-87
Ст инж.	Киселева		

Т.П. 902-2-365.83 КЖИ-К1

Крышка К1

Стадия	Масса	Масштаб
Р	28,1кг	1:20
лист	листов: 1	

лист. ромб 6.0×750×750 Б СТ3 СП ГОСТ 8568-77*

Мосводоканал Ниипроект

Инв. № подл. | Подпись и дата | Взам. инв. №

Копировал: [illegible]

18706-03 21 Формат 11

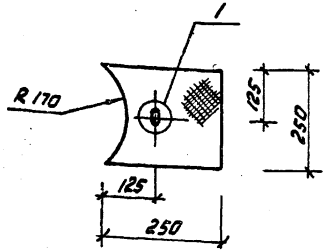

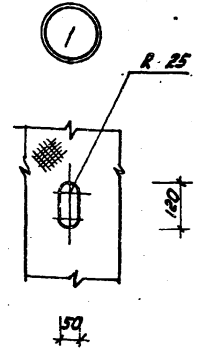

Нач. отд.	Мешалкин	
Н. контр.	Мильцер	
Гл. спец.	Русин	
ГИП	Крюков	
Рук. бр.	Болотова	
Ст. инж.	Киселева	

Т.П. 902-2-365.83 КЖИ-К2

Крышка К2

Стадия	Масса	Масштаб
Р	3,1кг	1:10
Лист	Листов 1	

Листрол. $\frac{6.0\times250\times25\ 05\ Ст3сп}{ГОСТ\ 8568-77^{*}}$

Мосводоканалниипроект

Копировал: ЖЖ-

Формат А1

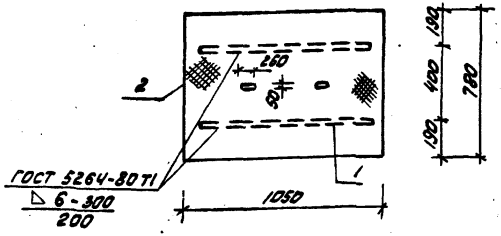

Формат	Зона	Поз.	Обозначение	Наименование	Кол.	Примечание
				Документация		
А2			Т.П. 902-2-365.83 -ТТ	Технические требования		
				Детали		
Б4		1		Полоса $\frac{6-40\times5\ ГОСТ\ 103-76\ ,\ \ell=950}{Ст3кп2\ ГОСТ\ 535-79}$	2	1,5 кг
Б4		2		Б.0 лист $\frac{780\times400\times6\ Ст3сп}{ГОСТ\ 8568-77^{*}}$ ромб.	1	40,6кг

Т.П. 902-2-365.83 КЖИ-К3

Крышка К3

Нач. отд.	Мешалкин	
Н. контр.	Мильцер	
Гл. спец.	Русин	
ГИП	Крюков	
Рук. бр.	Болотова	
Ст. инж.	Киселева	

Стадия	Масса	Масштаб
Р	43,6кг	1:20
Лист	Листов 1	

Мосводоканалниипроект

Инв. № подл. | Подпись и дата | Взам. инв. №

Копировал: ЖЖ-

Формат А1

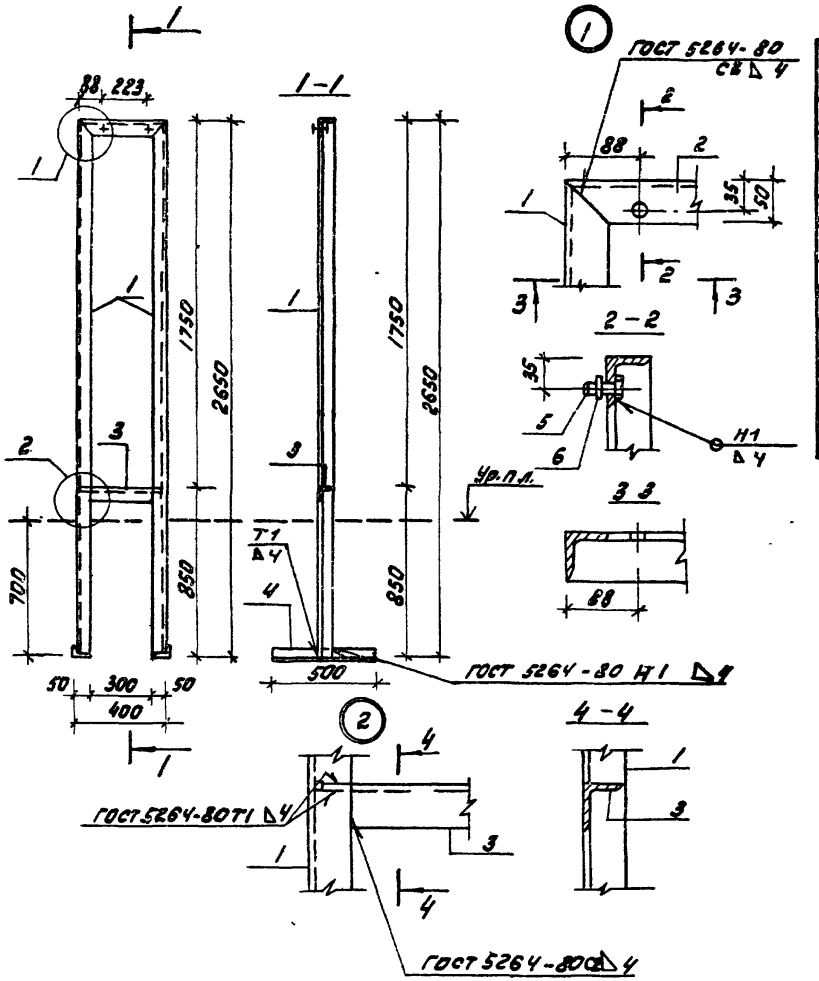

Формат	Зона	Поз.	Обозначение	Наименование	Кол.	Примеч.
				Документация		
12			т.п. 902-2-365.83-ТТ	Технические требования		
				Детали		
Б4		1		Уголок Б-50×50×5 ГОСТ 8509-72* Вст3кп2 ГОСТ 535-79 ℓ=2530	2	10,0 кг
Б4		2		ℓ=400	1	1,5 кг
Б4		3		ℓ=390	1	1,5 кг
Б4		4		ℓ=500	2	1,9 кг
		5		Стандартные изделия. Болт М10×30 ГОСТ 7798-70	2	0,03 кг
		6		Гайка М10 ГОСТ 5915-70*	2	0,01 кг

Нач.отд.	Мешалкин		
Н.контр.	Мильцер		
Гл.спец.	Руссин		
ГИП	Крюков		
Рук.бриг.	Болотова		
Ст.инж.	Гудкова		IV-83

т.п. 902-2-365.83 КЖИ-РШ1

Рама РШ1

Стадия	Масса	Масштаб
Р	26,9 кг	1:50
Лист	Листов: 1	

Мосводоканал Ниипроект

копировал: [illegible]

18706-03 23

формат 12

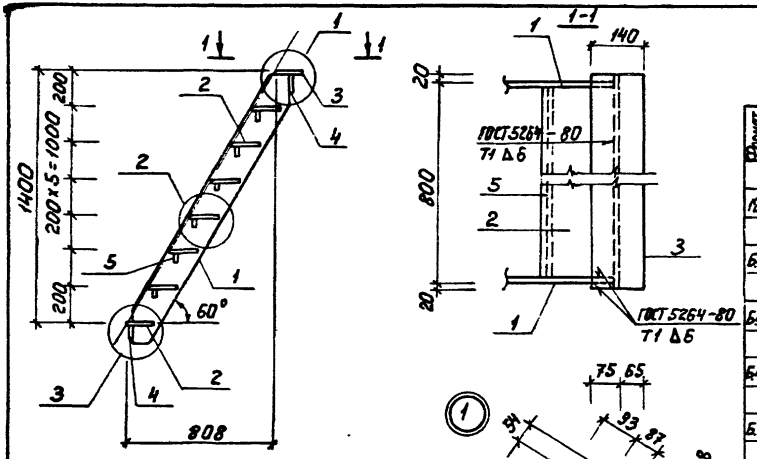

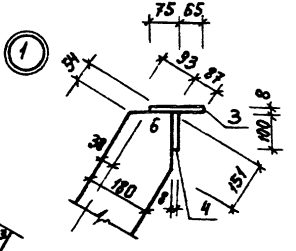

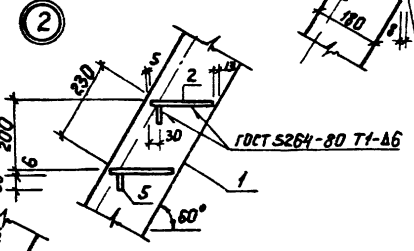

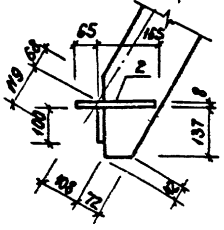

Формат	Зона	Поз.	Обозначение	Наименование	Кол.	Примеч.
				Документация		
А2			ТП 902-2-365.83 -Т.Т.	Технические требования		
				Детали		
Б4		1		Полоса Б-6×180 ГОСТ 103-76 / Вст3кп2 ГОСТ 535-79 ℓ=1785	2	15,1кг
Б4		2		Лист рифл. 60×230×790 Б Ст3сп ГОСТ 8568-77*	7	9,1кг
Б4		3		Лист рифл. 60×140×840 Б Ст3сп ГОСТ 8568-77*	1	7,7кг
Б4		4		Полоса Б-8×100 ГОСТ 103-76 / Вст3кп2 ГОСТ 535-79 ℓ=840	2	5,3кг
Б4		5		ℓ=790	6	1,6кг

1. Сварку производить электродами типа Э-42 по ГОСТ 9467-75.

Нач.отд	Нешалкин		
Н.контр.	Нильцер		
Гл.спец.	Руссин		
ГИП	Крюков		
Рук.гр.	Болотова		
Ст.инж.	Гудкова		IV-83

ТП 902-2-365.83 КЖИ-ЛС1

Лестница ЛС1.

Стадия	Масса	Масштаб
Р	121,8кг	1:20
Лист 1	Листов 5	

Мосводоканалнипроект

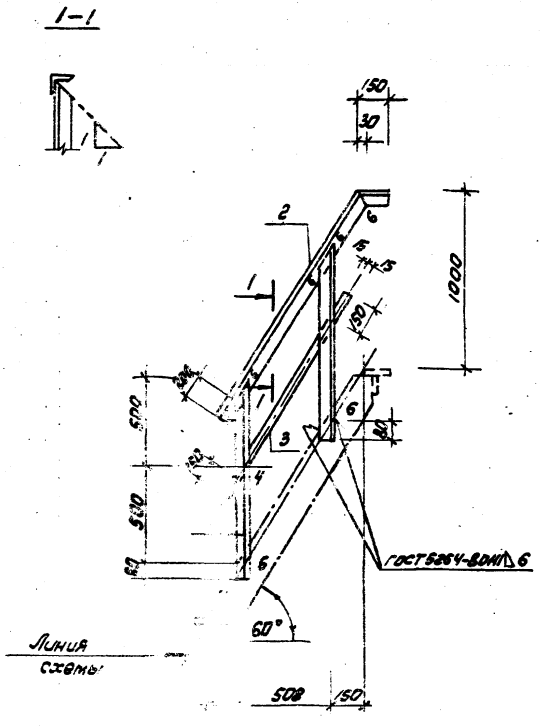

Формат	Зона	Поз.	Обозначение	Наименование	Кол.	Примеч.
				Документация		
12			Т.П. 902-2-365.83 -ТТ	Технические требования		
				Детали		
Б4		1		Уголок $\frac{Б-50\times50\times5\ ГОСТ\ 8509-72}{Вст3кп2\ ГОСТ\ 535-79}$ e=1080	2	4 кг
Б4		2		e=1610	1	6,1 кг
Б4		3		Полоса $\frac{Б-4\times30\ ГОСТ\ 103-76}{Вст3кп2\ ГОСТ\ 535-79}$ e=1300	1	1,2 кг

Нач. отд.	Мешалкин		
Н. контр.	Мильцер		
Гл. спец.	Русин		
ГИП	Крюков		
Рук. бр.	Болотова		
Ст. инж.	Гудкова		IV-83

Т.П. 902-2-365.83 КЖИ-ОГ1

Ограждение ОГ1

Стадия	Масса	Масштаб
Р	15,3 кг	1:20
Лист	Листов 1	

Мосводоканалниипроект

копировал: ЗКЛ-

18706-03 25 формат 12

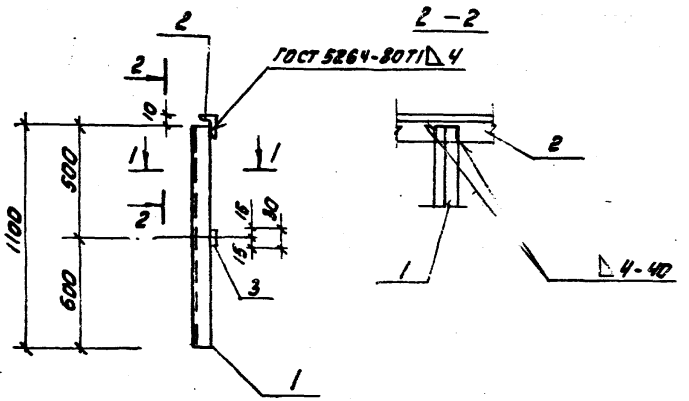

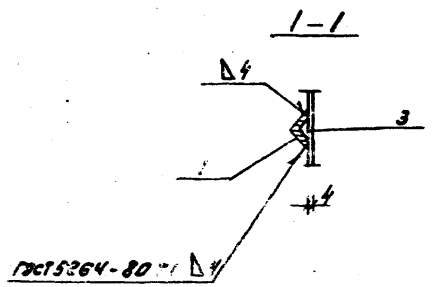

Формат	Зона	Поз.	Обозначение	Наименование	Кол.	Примеч.
				Документация		
12			Т.П. 902-2-365.83 – ТТ	Технические требования		
				Детали		
64		1		Уголок $\frac{5-50\times50\times5\ ГОСТ\ 8509-72}{Вст3кп2\ ГОСТ\ 535-79}$ e=1100	2	4,2 кг
64		2		e=1000	1	3,8 кг
64		3		Полоса $\frac{6-4\times30\ ГОСТ\ 103-76}{Вст3кп2\ ГОСТ\ 535-79}$ e=1000	1	0,9 кг

				Т.П. 902-2-365.83	КЖИ-ОГ2		
Нач. отд.	Мешалкин			Ограждение ОГ2	Стадия	Масса	Масштаб
Н.контр.	Мильцер				Р	13,1 кг	1:20 1:10
Гл.спец.	Руссин				Лист	Листов 1	
ГИП	Крюков				Мосводоканал Ниипроект		
Рук.бриг.	Болотова		-11-				
Ст.инж.	Гудкова		IV-83				

Копировал: ВКЛ

1870 6-03 26

Формат 12

Т.П. 902-2-365.83

А.П.

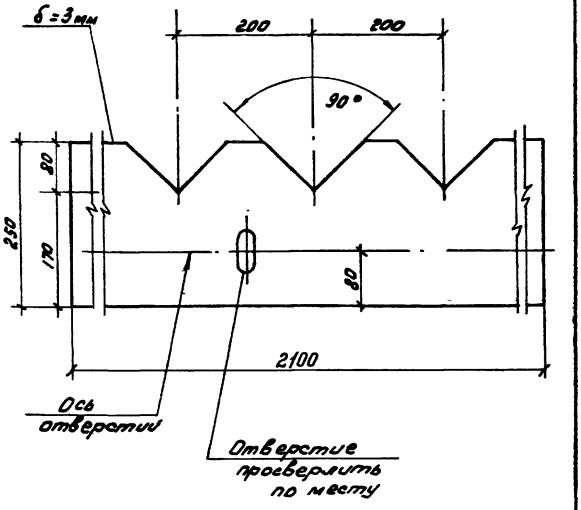

				т.п. 902-	КЖИ-		
					Стадия	Масса	Масштаб
					лист	листов	
					Мосводоканалнипроект		

копировал: [illegible] формат 11

Т.П. 902-2-365.83

Взам. инв. №

Подпись и дата

Инв. № подл.

Нач. отд.	Мешалкин	[illegible]	
Н. контр.	Мильцер	[illegible]	
Гл. спец.	Руссин	[illegible]	
ГИП	Крюков	[illegible]	
Рук. бр.	Болотова	[illegible]	IV-87
Ст. инж.	Гудкова	[illegible]	IV-83

т.п. 902-2-365.83 КЖИ-В1

Водослив В1

Стекло СБ ПТ, II, 3 х 1360 х 1190, ГОСТ 9784-75*

Стадия	Масса	Масштаб
Р		1:5
лист	листов 1	
Мосводоканалнипроект		

копировал: [illegible] 18706-03 (27) Формат 11

gost.e-ecolog.ru